К900-6-86

СК-3	СТРОИТЕЛЬНЫЙ КАТАЛОГ ЧАСТЬ 3 ТИПОВАЯ ДОКУМЕНТАЦИЯ НА КОНСТРУКЦИИ, ИЗДЕЛИЯ И УЗЛЫ ЗДАНИЙ И СООРУЖЕНИЙ	СТРОИТЕЛЬНЫЕ КОНСТРУКЦИИ И ИЗДЕЛИЯ Серия 3.018.2-I Выпуск 3 У.ІК 69.027.1
ГП ЦПП	УНИФИЦИРОВАННЫЕ МЕТАЛЛИЧЕСКИЕ КОНСТРУКЦИИ ДЛЯ ДЫМОВЫХ ЖЕЛЕЗОБЕТОННЫХ ТРУБ ВЫСОТОЙ 30 ... 330 М	MPIL
ИЮНЬ 1986		На 2-х листах На 4-х страницах Страница I

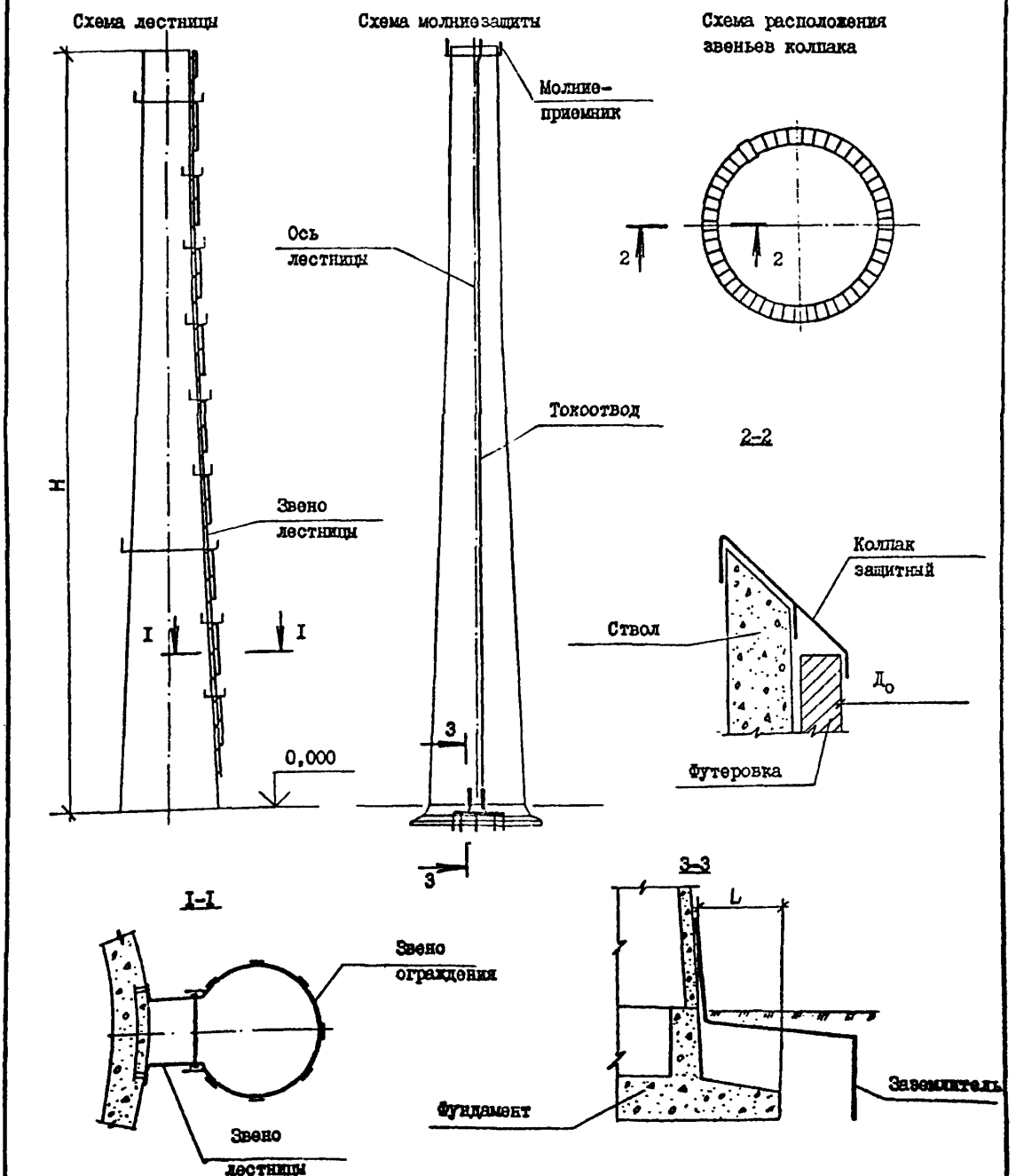

3.01.П-3.94 т.2

D1AA ТЕХНИЧЕСКАЯ ХАРАКТЕРИСТИКА

Выпуск 3 содержит чертежи КМ лестницы, молниезащиты, колпака защитного.

Лестница запроектирована из отдельных звеньев длиной 2,5 м, соединенных между собой болтами.

Молниезащита состоит из трубчатых молниеприемников, объединенных горизонтальным токоотводом из круглой стали диаметром I2 мм, и двух вертикальных токоотводов. Один вертикальный токоотвод выполнен из круглой стали диаметром I2 мм, в качестве второго токоотвода использована лестница. Все элементы молниезащиты соединены между собой на сварке.

Колпак защитный собирается из отдельных литых звеньев.

Материал конструкции и изделий - углеродистая сталь по ГОСТ 380-7I, материал колпака защитного - высоколегированный чугун по ГОСТ 7769-82.

Номенклатура лестницы Л75...Л330

Марка	Н, м	Масса, кг
Л75	75	2590
Л90	90	3I80
ЛI05	I05	3700
ЛI20	I20	4230

Продолжение

Марка	Н, м	Масса, кг
ЛI50	I50	5350
ЛI80	I80	6470
Л2I0	2I0	7520
Л240	240	8640

Продолжение

Марка	Н, м	Масса, кг
Л270	270	9760
Л300	300	I0800
Л330	330	II920

Номенклатура молниезащиты М75-I...М330-I

Марка	Н, м	Выходной диаметр трубы $Д_о$, м	Масса, кг
М75-I	75	3,6...4,8	I55
М90-I	90	3,6...6,0	I75
МI05-I	I05	3,6...7,2	200
МI20-I	I20	3,6...8,4	220
МI50-I	I50	4,2...9,6	280
МI80-I	I80	4,2...I0,2	3I5

Продолжение

Марка	Н, м	Выходной диаметр трубы $Д_о$, м	Масса, кг
М2I0-I	2I0	6,6...I0,8	350
М240-I	240	6,6...II,4	385
М270-I	270	7,2...II,4	420
М300-I	300	7,2...II,4	450
М330-I	330	7,2...II,4	480

УНИФИЦИРОВАННЫЕ МЕТАЛЛИЧЕСКИЕ КОНСТРУКЦИИ ДЛЯ ДЫМОВЫХ ЖЕЛЕЗОБЕТОННЫХ ТРУБ ВЫСОТОЙ 30 ... 330 М	СТРОИТЕЛЬНЫЕ КОНСТРУКЦИИ И ИЗДЕЛИЯ Серия 3.018.2-I Вып. 3	Лист 2 Страница 3

Номенклатура молниезащиты М75-2...М330-2

Марка	Н, м	Масса, кг
М75-2	75	II5
М90-2	90	I30
МI05-2	I05	I50
МI20-2	I20	I70
МI50-2	I50	200
МI80-2	I80	230

Продолжение

Марка	Н, м	Масса, кг
М2I0-2	2I0	270
М240-2	240	300
М270-2	270	330
М300-2	300	370
М330-2	330	400

Номенклатура заземлителя

Марка	L, м	Масса, кг
ЗМI-I	до 3,0	I0I
ЗМ2-I	3,I...5,0	I05
ЗМ3-I	5,I...7,0	I08
ЗМ4-I	7,I...9,0	II2
ЗМ5-I	9,I...II,0	II5

Продолжение

Марка	L, м	Масса, кг
ЗМI-2	до 3,0	I07
ЗМ2-2	3,I...5,0	II2
ЗМ3-2	5,I...7,0	II8
ЗМ4-2	7,I...9,0	I23
ЗМ5-2	9,I...II,0	I28

Номенклатура колпака защитного

Марка	Выходной диаметр трубы $Д_0$, м	Масса, кг
КЗ-3,6	3,6	2I38
КЗ-4,2	4,2	2506
КЗ-4,8	4,8	2874
КЗ-5,4	5,4	3242
КЗ-6,0	6,0	4I55
КЗ-6,6	6,6	4568
КЗ-7,2	7,2	498I

Продолжение

Марка	Выходной диаметр трубы $Д_0$, м	Масса, кг
КЗ-7,8	7,8	5394
КЗ-8,4	8,4	5866
КЗ-9,0	9,0	6220
КЗ-9,6	9,6	6633
КЗ-I0,2	I0,2	7046
КЗ-I0,8	I0,8	7459
КЗ-II,4	II,4	7872

C2BA УКАЗАНИЯ ПО ПРИМЕНЕНИЮ

Конструкции и изделия предназначены для применения на дымовых трубах, имеющих следующие геометрические размеры:

высота трубы, м	75...330
диаметр выходного отверстия, м	3,6...II,4

N1BD РАСЧЕТНАЯ ТЕМПЕРАТУРА НАРУЖНОГО ВОЗДУХА (средняя наиболее холодной пятидневки) в районе строительства - минус 40°С

ДОПОЛНИТЕЛЬНЫЕ ДАННЫЕ

Выпуск 3 настоящей серии вводится взамен серии 3.907-8

Расшифровка марок:
Л - лестница
М - молниезащита
ЗМ - заземлитель молниезащиты
КЗ - колпак защитный

B7EA СОСТАВ ПРОЕКТНОЙ ДОКУМЕНТАЦИИ

Выпуск 3 - Лестницы, молниезащита, колпак защитный. Чертежи КМ.
Изделия металлические.
Объём проектных материалов, приведённых к формату А4,- 92 форматки.

B7BA АВТОР ПРОЕКТА — ВНИПИТеплопроект
I29344, Москва, ул.Коминтерна, 7, корп.2

B7HA УТВЕРЖДЕНИЕ — Утверждены и введены в действие Минмонтажспецстроем СССР, протокол от 30.I2.85.

B7KA ПОСТАВЩИК — ВНИПИТеплопроект
I29344, Москва, ул.Коминтерна, 7, корп.2;
ГП ЦПП — 127238, Москва, Дмитровское ш., 46, корп. 2