СК-3	СТРОИТЕЛЬНЫЙ КАТАЛОГ ЧАСТЬ 3 ТИПОВАЯ ДОКУМЕНТАЦИЯ НА КОНСТРУКЦИИ, ИЗДЕЛИЯ И УЗЛЫ ЗДАНИЙ И СООРУЖЕНИЙ	СТРОИТЕЛЬНЫЕ КОНСТРУКЦИИ И ИЗДЕЛИЯ СЕРИЯ I.020-I/87 ВЫП. 2-I2
АО ЦИТП	КОНСТРУКЦИИ КАРКАСА МЕЖВИДОВОГО ПРИМЕНЕНИЯ ДЛЯ МНОГОЭТАЖНЫХ ОБЩЕСТВЕННЫХ ЗДАНИЙ, ПРОИЗВОДСТВЕННЫХ И ВСПОМОГАТЕЛЬНЫХ ЗДАНИЙ ПРОМЫШЛЕННЫХ ПРЕДПРИЯТИЙ	НА 3 ЛИСТАХ НА 6 СТРАНИЦАХ СТРАНИЦА I
АПРЕЛЬ **1993**		

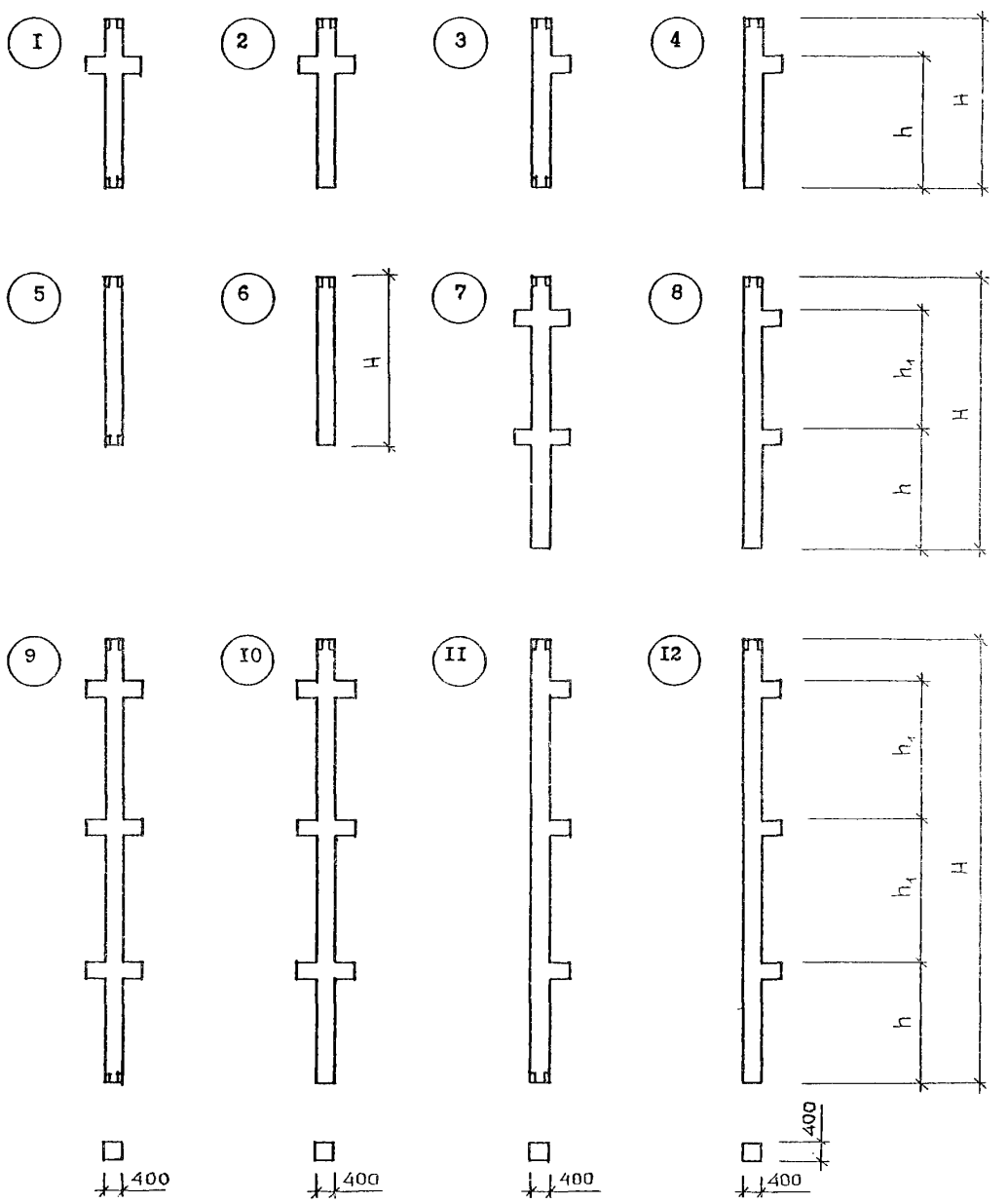

КОНСТРУКЦИИ КАРКАСА МЕЖВИДОВОГО ПРИМЕНЕНИЯ ДЛЯ МНОГОЭТАЖНЫХ ОБЩЕСТВЕННЫХ ЗДАНИЙ, ПРОИЗВОДСТВЕННЫХ И ВСПОМОГАТЕЛЬНЫХ ЗДАНИЙ ПРОМЫШЛЕННЫХ ПРЕДПРИЯТИЙ	СТРОИТЕЛЬНЫЕ КОНСТРУКЦИИ И ИЗДЕЛИЯ СЕРИЯ I.020-I/87 ВЫП. 2-I2	ЛИСТ I СТРАНИЦА 2

D IAA ТЕХНИЧЕСКАЯ ХАРАКТЕРИСТИКА

Бетон тяжелый класса В30.

Колонны армированы пространственными арматурными каркасами.

Продольная арматура из стали класса А-III ГОСТ 5781-82[x].

Поперечная – из стали класса А-I ГОСТ 5781-82[x].

НОМЕНКЛАТУРА КОЛОНН

Эскиз	Марка изделия	Размеры, мм				Расход материалов				Масса изделия
						Бетон		Сталь, кг		
		H	h	h_1	h_2	класс	объем, м³	всего	в т.ч. прокат	т
(I)	IKCД 33-I.32(4)	3300	2250	–	–	В 30	0,55	I38,77	8,66	I,4
	IKCД 33-I.38(4)							20I,92	8,66	
	IKCД 33-2.32(4)							I43,45	8,65	
	IKCД 33-2.38(4)							206,60	8,65	
(3)	IKCO 33-I.32(4)	3300	2250	–	–		0,54	I33,02	4,32	I,4
	IKCO 33-I.38(4)							I96,I7	4,32	
	IKCO 33-2.32(4)							I36,62	4,32	
	IKCO 33-2.38(4)							I99,77	4,32	
(5)	I KC 33-32(4)	3300	–	–	–		0,53	I23,67	0,00	I,3
	I KC 33-38(4)							I86,82	0,00	
(9)	3KCД 33-I.29(4)	9900	2250	3300	–		I,64	29I,56	25,98	4,I
	3KCД 33-I.35(4)							433,8I	25,98	
	3KCД 33-I.38(4)							5I4,77	25,98	
	3KCД 33-2.29(4)							305,60	25,95	
	3KCД 33-2.38(4)							528,8I	25,95	
(II)	3KCO 33-I.32(4)	9900	2250	3300	–		I,6I	332,78	I2,96	4,0
	3KCO 33-I.35(4)							4I6,54	I2,96	
	3KCO 33-2.29(4)							284,97	I2,96	
(5)	3 KC 33-29(4)	9900	–	–	–		I,58	246,I2	0,00	4,0
	3 KC 33-32(4)							304,73	0,00	
	3 KC 33-35(4)							388,49	0,00	
(2)	IKHД 33-I.26(4)	5050	4000	–	–		0,84	85,20	8,66	2,I
	IKHД 33-I.32(4)							I69,82	8,66	
	IKHД 33-I.38(4)							253,75	8,66	
	IKHД 33-I.48(4)							369,66	8,66	
	IKHД 33-2.26(4)							89,88	8,65	
	IKHД 33-2.32(4)							I74,50	8,65	
	IKHД 33-2.38(4)							258,43	8,65	
	IKHД 33-2.48(4)							374,34	8,65	
	IKHД 33-2.53(4)							439,46	8,65	

КОНСТРУКЦИИ КАРКАСА МЕЖВИДОВОГО ПРИМЕНЕНИЯ ДЛЯ МНОГОЭТАЖНЫХ ОБЩЕСТВЕННЫХ ЗДАНИЙ, ПРОИЗВОДСТВЕННЫХ И ВСПОМОГАТЕЛЬНЫХ ЗДАНИЙ ПРОМЫШЛЕННЫХ ПРЕДПРИЯТИЙ	СТРОИТЕЛЬНЫЕ КОНСТРУКЦИИ И ИЗДЕЛИЯ СЕРИЯ I.020-I/87 ВЫП. 2-I2	ЛИСТ 2 СТРАНИЦА 3

ПРОДОЛЖЕНИЕ

Эскиз	Марка изделия	Размеры, мм				Расход материалов				Масса изделия т
						Бетон		Сталь, кг		
		H	h	h_I	h_2	класс	объем, $м^3$	всего	в т.ч. прокат	
2	IKНД 33(30)-I.30(4)	4550	3500	–	–	В 30	0,75	I20,00	8,66	I,9
	IKНД 33(30)-I.33(4)							I69,55	8,66	
	IKНД 33(30)-I.39(4)							235,I4	8,66	
	IKНД 33(30)-I.42(4)							272,52	8,66	
	IKНД 33(30)-2.26(4)							84,33	8,65	
	IKНД 33(30)-2.30(4)							I24,68	8,65	
	IKНД 33(30)-2.37(4)							2I2,96	8,65	
	IKНД 33(30)-2.46(4)							398,28	8,65	
4	IKНО 33-I.26(4)	5050	4000	–	–		0,83	79,45	4,32	2,I
	IKНО 33-I.32(4)							I64,07	4,32	
	IKНО 33-I.38(4)							248,00	4,32	
	IKНО 33-I.48(4)							363,9I	4,32	
	IKНО 33-2.26(4)							83,05	4,32	
	IKНО 33-2.32(4)							I67,67	4,32	
	IKНО 33-2.38(4)							25I,60	4,32	
	IKНО 33-2.48(4)							367,5I	4,32	
	IKНО 33-2.53(4)							432,63	4,32	
	IKНО 33(30)-I.32(4)	4550	3500	–	–		0,74	I42,94	4,32	I,9
	IKНО 33(30)-I.36(4)							I90,57	4,32	
	IKНО 33(30)-2.30(4)							II7,85	4,32	
	IKНО 33(30)-2.33(4)							I67,29	4,32	
6	I KH 33-26(4)	5050	–	–	–		0,82	I67,67	0,00	2,I
	I KH 33-32(4)							25I,60	0,00	
	I KH 33-38(4)							238,65	0,00	
	I KH 33-48(4)							354,56	0,00	
	I KH 33(30)-30(4)	4550	–	–	–		0,73	I04,62	0,00	I,8
	I KH 33(30)-32(4)							I33,55	0,00	
	I KH 33(30)-33(4)							I54,34	0,00	
	I KH 33(30)-36(4)							I8I,22	0,00	
7	2KНД 33(20)-2.26(4)	6650	2300	3300	–		I,I0	I28,03	I7,30	2,8
	2KНД 33(20)-2.26/30(4)							I56,5I	I7,30	
	2KНД 33(20)-2.29/37(4)							255,0I	I7,30	
	2KНД 42(30)-2.29/37(4)	8750	3500	4200	–		I,44	32I,70	I7,30	3,6
	2KНД 33(30)-I.26/30(4)	7850	3500	3300	–		I,30	I72,05	I7,32	3,3
	2KНД 33(30)-I.30/33(4)							249,29	I7,32	
	2KНД 33(30)-I.34/39(4)							360,2I	I7,32	
	2KНД 33(30)-I.39/42(4)							437,46	I7,32	

КОНСТРУКЦИИ КАРКАСА МЕЖВИДОВОГО ПРИМЕНЕНИЯ ДЛЯ МНОГОЭТАЖНЫХ ОБЩЕСТВЕННЫХ ЗДАНИЙ, ПРОИЗВОДСТВЕННЫХ И ВСПОМОГАТЕЛЬНЫХ ЗДАНИЙ ПРОМЫШЛЕННЫХ ПРЕДПРИЯТИЙ	СТРОИТЕЛЬНЫЕ КОНСТРУКЦИИ И ИЗДЕЛИЯ СЕРИЯ I,020-I/87 ВЫП. 2-I2	ЛИСТ 2 СТРАНИЦА 4

ПРОДОЛЖЕНИЕ

Эскиз	Марка изделия	Размеры, мм				Расход материалов				Масса изделия т
						Бетон		Сталь, кг		
		H	h	h_I	h_2	класс	объем, $м^3$	всего	в т.ч. прокат	
7	2КНД 33(30)-I.43/48(4)	7850	3500	3300	-	В 30	I,30	533,52	I7,32	3,3
	2КНД 33(30)-2.26(4)							I40,80	I7,30	
	2КНД 33(30)-2.26/30(4)							I8I,4I	I7,30	
	2КНД 33(30)-2.33/38(4)							340,27	I7,30	
	2КНД 33(30)-2.37/45(4)							459,96	I7,30	
	2КНД 33(30)-2.45/53(4)							624,50	I7,30	
8	2КНО 33(20)-2.26/30(4)	6650	2300	3300	-		I,08	I42,85	8,64	2,7
	2КНО 42(30)-2.25/29(4)	8750	3500	4200	-		I,42	I77,55	8,64	3,6
	2КНО 33(30)-I.28/32(4)	7850	3500	3300	-		I,28	2I0,66	8,64	3,2
	2КНО 33(30)-I.29/34(4)							244,06	8,64	
	2КНО 33(30)-I.35/38(4)							338,33	8,64	
	2КНО 33(30)-2.26/30(4)							I67,86	8,64	
	2КНО 33(30)-2.30/33(4)							244,84	8,64	
	2КНО 33(30)-2.34/39(4)							355,83	8,64	
6	2 КН 33(20)-26/30(4)	6650	-	-	-		I,06	II6,95	0,00	2,7*
	2 КН 42(30)-25/29(4)	8750	-	-	-		I,4	I5I,65	0,00	3,5
	2 КН 33(30)-28/32(4)	7850	-	-	-		I,26	I9I,96	0,00	3,22
	2 КН 33(30)-29/34(4)							225,36	0,00	
	2 КН 33(30)-35/38(4)							3I9,63	0,00	
	2 КН 33(30)-26/30(4)							I4I,96	0,00	
	2 КН 33(30)-30/33(4)							2I8,94	0,00	
	2 КН 33(30)-34/39(4)							329,93	0,00	
10	3КНД 33-I.26/30(4)	II650	4000	3300	-		I,92	234,66	25,98	4,8
	3КНД 33-I.26/33(4)							3I6,92	25,98	
	3КНД 33-I.29/39(4)							469,69	25,98	
	3КНД 33-I.35/42(4)							596,6I	25,98	
	3КНД 33-I.38/48(4)							724,II	25,98	
	3КНД 33-I.53(4)							I006,I7	25,98	
	3КНД 33-2.26/30(4)							246,70	25,95	
	3КНД 33-2.26/38(4)							4I9,I9	25,95	
	3КНД 33-2.29/45(4)							582,02	25,95	
	3КНД 33-2.38/53(4)							826,88	25,95	
	3КНД 33(30)-I.26/30(4)	III50	3500	3300	-		I,84	224,I9	25,98	4,6
	3КНД 33(30)-I.26/33(4)							30I,20	25,98	
	3КНД 33(30)-I.29/39(4)							446,48	25,98	
	3КНД 33(30)-I.35/42(4)							569,I4	25,98	

КОНСТРУКЦИИ КАРКАСА МЕЖВИДОВОГО ПРИМЕНЕНИЯ ДЛЯ МНОГОЭТАЖНЫХ ОБЩЕСТВЕННЫХ ЗДАНИЙ, ПРОИЗВОДСТВЕННЫХ И ВСПОМОГАТЕЛЬНЫХ ЗДАНИЙ ПРОМЫШЛЕННЫХ ПРЕДПРИЯТИЙ	СТРОИТЕЛЬНЫЕ КОНСТРУКЦИИ И ИЗДЕЛИЯ СЕРИЯ I.020-I/67 ВЫП. 2-I2	ЛИСТ 3 СТРАНИЦА 5

ПРОДОЛЖЕНИЕ

Эскиз	Марка изделия	Размеры, мм				Расход материалов				Масса изделия т
						Бетон		Сталь, кг		
		H	h	h_I	h_2	класс	объем, $м^3$	всего	в т.ч. прокат	
I0	ЗКНД 33(30)-I.38/48(4)	III50	3500	3300	-		I,84	689,94	25,98	4,6
	ЗКНД 33(30)-I.53(4)							966,89	25,98	
	ЗКНД 33(30)-2.26/30(4)							238,23	25,95	
	ЗКНД 33(30)-2.26/38(4)							396,45	25,95	
	ЗКНД 33(30)-2.29/45(4)							550,8I	25,95	
	ЗКНД 33(30)-2.38/53(4)							785,60	25,95	
I2	ЗКНО 33(30)-I.28/32(4)	III50	3500	3300	-		I,8I	278,I4	I2,96	4,5
	ЗКНО 33(30)-I.29/34(4)							340,69	I2,96	
	ЗКНО 33(30)-I.32/38(4)							438,23	I2,96	
	ЗКНО 33(30)-I.35/4I(4)							529,38	I2,96	
	ЗКНО 33(30)-2.26/30(4)							2I7,87	I2,96	
	ЗКНО 33(30)-2.26/33(4)							294,75	I2,96	
	ЗКНО 33(30)-2.29/39(4)							439,79	I2,96	
	ЗКНО 33-I.28/32(4)	II650	4000	3300	-	В 30	I,89	29I,28	I2,96	4,7
	ЗКНО 33-I.29/34(4)							340,34	I2,96	
	ЗКНО 33-I.32/38(4)							459,65	I2,96	
	ЗКНО 33-I.35/4I(4)							554,54	I2,96	
	ЗКНО 33-2.26/30(4)							229,35	I2,96	
	ЗКНО 33-2.26/33(4)							3I0,47	I2,96	
	ЗКНО 33-2.29/39(4)							463,I9	I2,96	
6	3 КН 33-26/30(4)	II650	-	-	-		I,86	I89,50	0,00	4,7
	3 КН 33-28/32(4)							250,09	0,00	
	3 КН 33-29/34(4)							3I2,29	0,00	
	3 КН 33-26/33(4)							27I,62	0,00	
	3 КН 33-29/39(4)							424,34	0,00	
	3 КН 33-32/38(4)							43I,60	0,00	
	3 КН 33-35/4I(4)							526,49	0,00	
	3 КН 33(30)-28/32(4)	III50	-	-	-		I,78	250,09	0,00	4,5
	3 КН 33(30)-29/34(4)							3I2,64	0,00	
	3 КН 33(30)-32/38(4)							4I0,I8	0,00	
	3 КН 33(30)-35/4I(4)							50I,38	0,00	
	3 КН 33(30)-26/30(4)							I79,02	0,00	
	3 КН 33(30)-26/33(4)							255,90	0,00	
	3 КН 33(30)-29/39(4)							400,94	0,00	

C2BA УКАЗАНИЯ ПО ПРИМЕНЕНИЮ

Колонны предназначены для применения в строительстве многоэтажных каркасных зданий с высотой этажа 3,3 м, а также для зданий о техническим подпольем высотой 2,0 м и подвальным помещением высотой 3,0 м. В номенклатуру включены средние и нижние колонны.

В зависимости от положения колонн в каркасе здания в номенклатуре предусмотрены двухконсольные, одноконсольные и бесконсольные колонны.

Предел огнестойкости - 2,5 часа.

J30B ВЕТРОВОЕ ДАВЛЕНИЕ - $\frac{55\ кгс/м^2}{0,54\ кПа}$

G2EE ИНЖЕНЕРНО-ГЕОЛОГИЧЕСКИЕ УСЛОВИЯ - обычные

N1BD РАСЧЕТНАЯ ТЕМПЕРАТУРА НАРУЖНОГО ВОЗДУХА - минус 40°С

G2CQ СТЕПЕНЬ АГРЕССИВНОСТИ СРЕДЫ - неагрессивная, слабо- и среднеагрессивная

ДОПОЛНИТЕЛЬНЫЕ ДАННЫЕ

Структура марок колонн: (1) К (2)(3) (4)(5)(6) (4) , где:

(1) - количество этажей колонны;
К - наименование изделия - колонна;
(2) - индекс, характеризующий положение колонны в каркасе здания по высоте: С - средние колонны; Н - нижние колонны;
(3) - индекс, характеризующий наличие и количество консолей: Д - двухконсольные колонны; О - одноконсольные колонны;
(4) - высота этажа в дециметрах; в скобках указана высота I этажа, отличающаяся от типовой;
(5) - тип колонны по несущей способности консоли: I - при несущей способности консоли 2I тс; 2 - при несущей способности консоли 33 тс;
(6) - предельное значение N в десятках тс при ее приложении со случайным эксцентриситетом;
(4) - из бетона класса не выше В 30.

ПРИМЕР: 2КНД 33(30)-2.26(4) - 2 - двухэтажная; К - колонна; Н - для нижних этажей зданий; Д - двухконсольная; 33(30) - с высотой типового этажа 3,3 м и подвалом 3,0 м; 2 - несущая способность консоли 33,0 тс; 26 - предельная нормальная сила при $e_o = e_{сл}$ - 260 тс; (4) - класс бетона колонны не выше В30.

Настоящий выпуск рассматривать совместно с выпуском 0-I(дополнение I) "Указания по применению изделий из бетона класса В30 для зданий с перекрытиями из многопустотных плит и плит типа ТТ", выпуском 0-7 "Указания по заводской технологии изготовления изделий", выпуском 2-I3 "Колонны из бетона класса В30 для зданий с высотой этажа 3,3 м. Пространственные каркасы. Рабочие чертежи", выпуском 2-II"Колонны. Арматурные и закладные изделия. Рабочие чертежи".

B7EA СОСТАВ ПРОЕКТНОЙ ДОКУМЕНТАЦИИ

Выпуск 2-I2 - "Колонны из бетона класса В30 для зданий с высотой этажа 3,3 м. Рабочие чертежи".

Объем проектных материалов, приведенных к формату А4, - I72 форматки

B7BA АВТОР ПРОЕКТА АО "ИНРЕКОН" (ЦНИИП РЕКОНСТРУКЦИИ ГОРОДОВ) I2I293, Москва, ул.Поклонная,I3

B7HA УТВЕРЖДЕНИЕ Утверждены Госстроем СССР, протокол от I2.I2.I990 г., № АЧ-I5, введены в действие ЦНИИП РЕКОНСТРУКЦИИ ГОРОДОВ с 25.I2.9I, приказ от 04.I2.9I № 22. Срок действия - 2000 г.

B7KA ПОСТАВЩИК АО "ЦИТП" I25878, ГСП, Москва, А-445, ул.Смольная, 22
Инв. № 25766

Катал.л. № 067619