К100,200,300-11,12-89

СССР	СТРОИТЕЛЬНЫЙ КАТАЛОГ ЧАСТЬ 3 ТИПОВАЯ ДОКУМЕНТАЦИЯ НА КОНСТРУКЦИИ, ИЗДЕЛИЯ И УЗЛЫ ЗДАНИЙ И СООРУЖЕНИЙ	СТРОИТЕЛЬНЫЕ КОНСТРУКЦИИ И ИЗДЕЛИЯ Серия I.041.I-3 Выпуск 3
ЦИТП	СБОРНЫЕ ЖЕЛЕЗОБЕТОННЫЕ МНОГОПУСТОТНЫЕ ПЛИТЫ ПЕРЕКРЫТИЙ МНОГОЭТАЖНЫХ ОБЩЕСТВЕННЫХ ЗДАНИЙ, ПРОИЗВОДСТВЕННЫХ И ВСПОМОГАТЕЛЬНЫХ ЗДАНИЙ ПРОМЫШЛЕННЫХ ПРЕДПРИЯТИЙ	УДК 69.025.22
НОЯБРЬ 1989		На 2-х листах На 3-х страницах Страница I

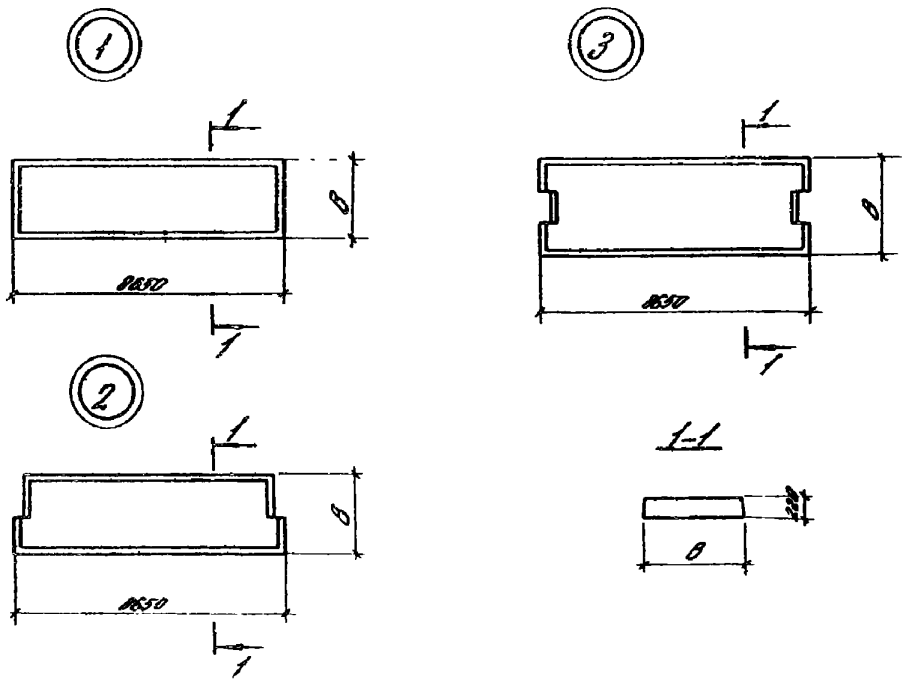

I.AA ТЕХНИЧЕСКАЯ ХАРАКТЕРИСТИКА

Бетон тяжелый класса В22,5; В27,5; В30.

Напрягаемая арматура из стали класса Ат-У диаметром I4, I6, I8 мм по ГОСТ I0884-8I, класса Ат-IУС диаметром I4, I6, I8 мм по ГОСТ I0884-8I.

Каркасы и сетки из проволоки класса Вр-I диаметром 4 мм по ГОСТ 6727-80 и стержневой арматуры класса АШ диаметром I4 мм по ГОСТ 578I-82.

Петли из стали класса А-I диаметром I2, I4 мм по ГОСТ 578I-82.

СБОРНЫЕ ЖЕЛЕЗОБЕТОННЫЕ МНОГОПУСТОТНЫЕ ПЛИТЫ ПЕРЕКРЫТИЙ МНОГОЭТАЖНЫХ ОБЩЕСТВЕННЫХ ЗДАНИЙ, ПРОИЗВОДСТВЕННЫХ И ВСПОМОГАТЕЛЬНЫХ ЗДАНИЙ ПРОМЫШЛЕННЫХ ПРЕДПРИЯТИЙ	СТРОИТЕЛЬНЫЕ КОНСТРУКЦИИ И ИЗДЕЛИЯ Серия I.04I.I-3 в.3	Лист I Страница 2

НОМЕНКЛАТУРА ПЛИТ

Эскиз	Марка плиты		Ширина плиты, мм	Расход материалов			Масса, т	
	Из тяжелого бетона	Из легкого бетона		Бетон		Сталь, кг	плиты из тяжелого бетона	плиты из легкого бетона
				Класс	Объем, м³			
I	ПК86.I5-4АтУ		I490	В22,5	I,60	90,9	4,0	
	ПК86.I5-7АтУ			В30		I3I,9		
	ПК86.I5-4АтIУС			В22,5		I0I,4		
	ПК86.I5-7АтIУС			В30		I49,2		
3	ПК86.I5-4АтУ-2			В22,5		II8,8		
	ПК86.I5-7АтУ-2			В30		I59,8		
	ПК86.I5-4АтIУС-2			В22,5		I29,3		
	ПК86.I5-7АтIУС-2			В30		I77,I		
I	ПК86.I2-5АтУ		II90	В22,5	I,26	87,I	3,I	
	ПК86.I2-7АтУ			В27,5		II0,8		
	ПК86.I2-4АтIУС			В22,5		92,7		
	ПК86.I2-7АтIУС			В27,5		I20,0		
2	ПК86.I2-5АтУ-I			В22,5		III,2		
	ПК86.I2-7АтУ-I			В27,5		I34,9		
	ПК86.I2-4АтIУС-I			В22,5		II6,8		
	ПК86.I2-7АтIУС-I			В27,5		I44,I		
2	ПК86.9-4АтУ		940	В30	I,08	83,8	2,7	
	ПК86.9-8АтУ			В30		II0,3		
	ПК86.9-5АтIУС			В30		96,6		
	ПК86.9-8АтIУС			В30		I28,4		

C2BA УКАЗАНИЯ ПО ПРИМЕНЕНИЮ

Плиты применяются для зданий, возводимых в обычных районах строительства и в районах с расчетной сейсмичностью до 9 баллов включительно.

Условная расчетная нагрузка на перекрытие 4,3...I6,4 кПа;

Предел огнестойкости - не менее 0,75.

NIBD РАСЧЕТНАЯ ТЕМПЕРАТУРА НАРУЖНОГО ВОЗДУХА - минус 40°

C2BQ СТЕПЕНЬ АГРЕССИВНОСТИ - неагрессивная

ДОПОЛНИТЕЛЬНЫЕ ДАННЫЕ

Расшифровка марки изделия:

1. Плита рядовая из тяжелого бетона

ПК 86.I5 - 7 АтУ

ПК - условное обозначение типа плиты - "плита круглопустотная";

86.I5 - длина и ширина в дм;

7 - условное обозначение несущей способности плиты в кН/м2;

Ат-У - класс напрягаемой арматуры;

Обозначение тяжелого бетона отсутствует

2. Плита пристенная

ПК 86.I2-7АтУ-I

I - условное обозначение пристенной плиты шириной II90 мм

Остальное см. п.I

3. Плита связевая (межколонная)

ПК 86.I5 - 7 АтУ-2

2 - условное обозначение связевой (межколонной) плиты.

Остальное см.п. I

В7ЕА СОСТАВ ПРОЕКТНОЙ ДОКУМЕНТАЦИИ

Выпуск 3 - Плиты длиной 8650 мм. армированные напрягаемой арматурой из стали классов Ат-IУС и Ат-У, из тяжелого бетона. Рабочие чертежи.

Объем проектных материалов, приведенных к формату А4 - 70 форматок.

В7ВА АВТОР ПРОЕКТА ЦНИИпромзданий, I27238, Москва, И-238, Дмитровское шоссе, д.46. с участием НИИЖБ.

В7НА УТВЕРЖДЕНИЕ Утверждены Главным управлением организации проектирования Госстроя СССР письмо от I0.05.89 № 4/5-674.
Введены в действие ЦНИИпромзданий с I.I0.89 приказ от I2.05.89 № 59 Срок действия 30.I2.I995.

В7КА ПОСТАВЩИК ЦИТП, I25878, ГСП, Москва, А-445, ул. Смольная, 22

Инв. № 23899

Катал.л.№ 064231