	ДЕРЕВЯННЫЕ ОПОРЫ ВОЗДУШНОЙ ЛИНИИ ЭЛЕКТРОПЕРЕДАЧИ ДО I,6 - IO КВ ДЛЯ РАЙОНОВ ВЕЧНОЙ МЕРЗЛОТЫ	ПАСПОРТ ТИПОВЫЕ КОНСТРУКЦИИ Серия 3.407-80М УДК 621.315.66
ЧАСТЬ 3 Раздел 3 Группа 3.407	Область применения: климатические подрайоны IА, IБ, IГ и IД. По скоростному напору ветра и гололеду I - IУ районы. Расчетная температура воздуха: -60°С, +35°С.	Разработаны институтом "Сельэнергопроект" Ленинград-Пушкин, Октябрьский бульвар, 50/30 Утверждены Минэнерго СССР решение от 21 сентября 1972 г. № 8-6/32 Введены в действие институтом "Сельэнергопроект" приказ № 8-п от 21 марта 1973 г.

ПРОМЕЖУТОЧНЫЕ ОПОРЫ

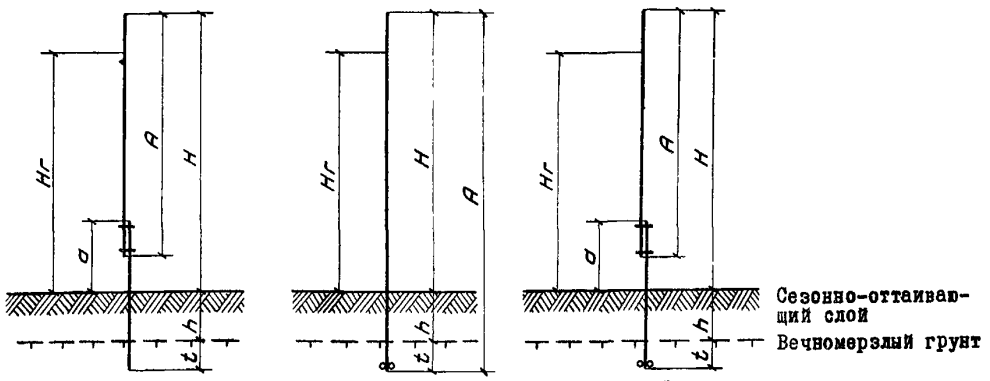

Рис.I Рис.2 Рис.3

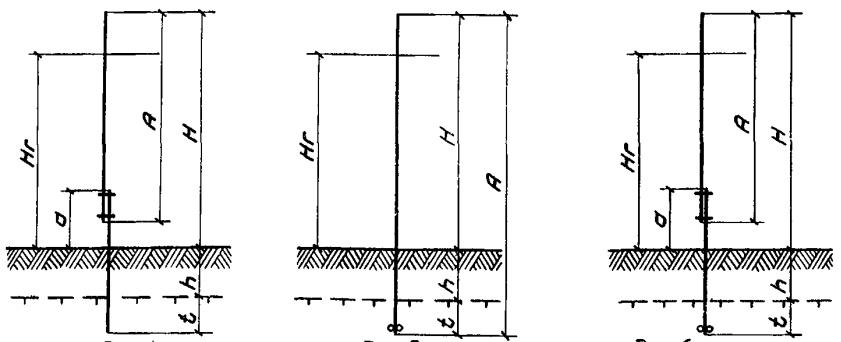

Рис.4 Рис.5 Рис.6

УГЛОВЫЕ ПРОМЕЖУТОЧНЫЕ ОПОРЫ

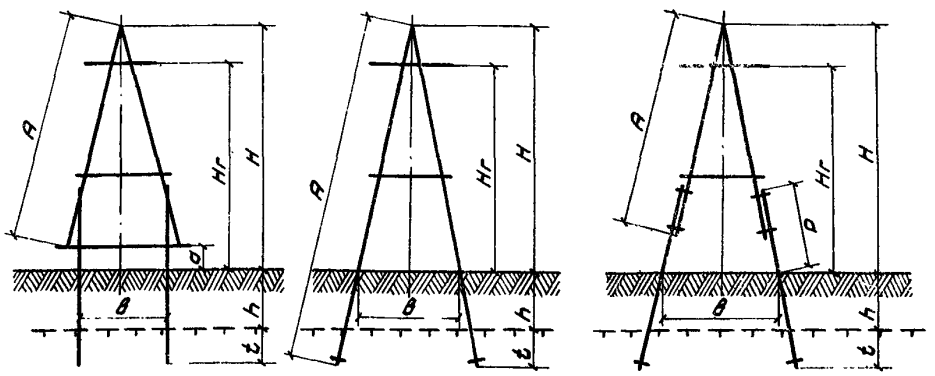

Рис.7 Рис.8 Рис.9

На 4 страницах, страница I

АНКЕРНЫЕ (КОНЦЕВЫЕ) ОПОРЫ

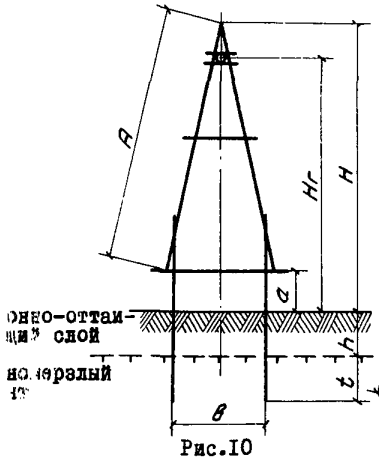

Рис.I0

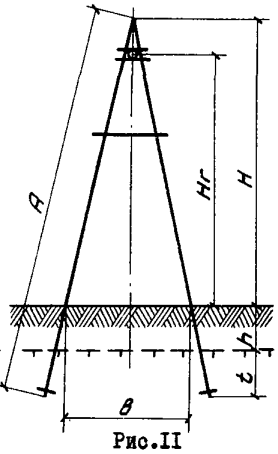

Рис.II

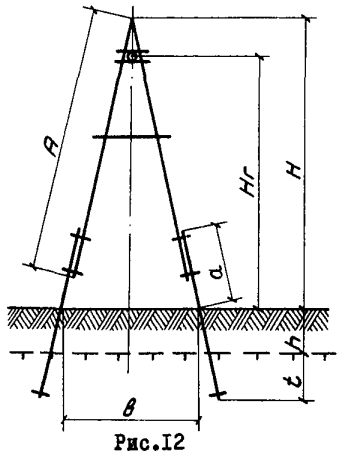

Рис.I2

ОТВЕТВИТЕЛЬНЫЕ ОПОРЫ

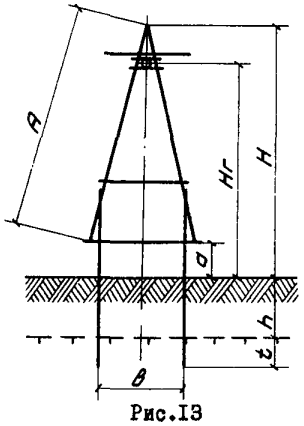

Рис.I3

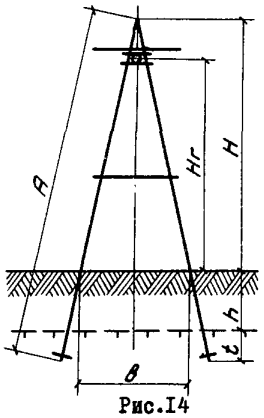

Рис.I4

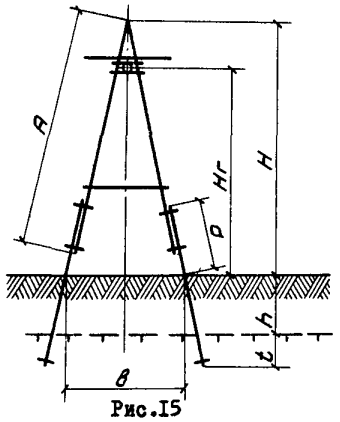

Рис.I5

УГЛОВЫЕ АНКЕРНЫЕ ОПОРЫ

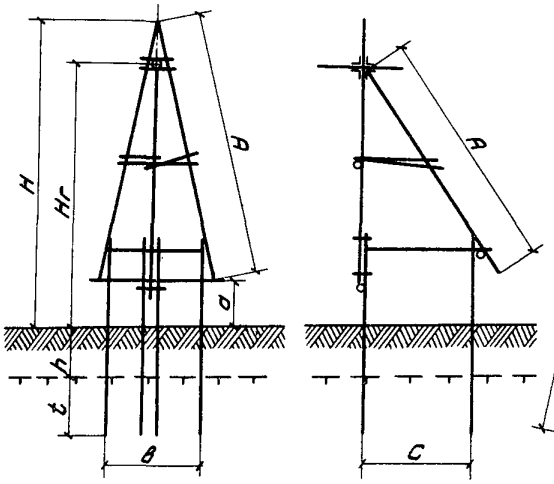

Рис.I6

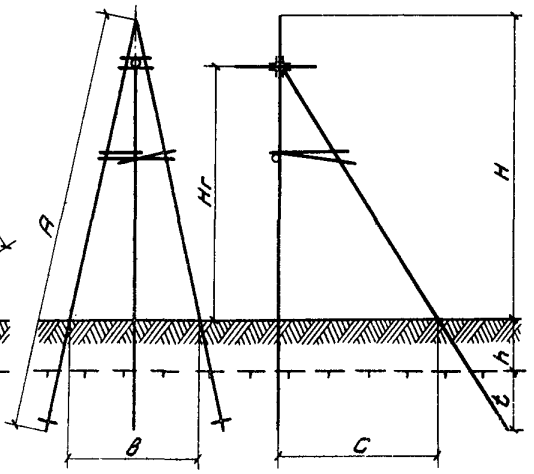

Рис.I7

СЕЛЬЭНЕРГОПРОЕКТ	ДЕРЕВЯННЫЕ ОПОРЫ ВЛ ДО I,6-I0 кВ ДЛЯ РАЙОНОВ ВЕЧНОЙ МЕРЗЛОТЫ	Типовые конструкции серия 3.407-80М	Паспорт лист 2

Шифр опоры	Номер рисунка	Напряжения ВЛ, кВ	Размеры, м						Расход материалов		
			Н	Нг	А	а	в	с	Дерево $м^3$	Металл кг	Железобетон $м^3$
					ПРОМЕЖУТОЧНЫЕ ОПОРЫ						
Па-Iс	I	0,4	8,40	7,40	7,50	2,20	-	-	0,6I	I7,06	-
Па-Iс-I	2	-"-	8,40	7,40	II,00	-	-	-	0,47	2,33	-
Па-Iс-2	3	-"-	8,40	7,40	7,50	2,20	-	-	0,52	I9,39	-
Па-Iс-3	3	-"-	8,40	7,40	7,50	2,20	-	-	0,28	I6,32	0,I5
Пб-Iс	4	6-I0	I0,50	8,30	9,50	2,30	-	-	0,85	I7,06	-
Пб-Iс-I	5	-"-	I0,50	8,30	II,00	-	-	-	0,80	2,45	-
Пб-Iс-2	6	-"-	I0,50	8,30	9,50	2,30	-	-	0,85	I9,5I	-
Пб-Iс-3	6	-"-	I0,50	8,30	9,50	2,30	-	-	0,42	I6,32	0,I5
					УГЛОВЫЕ ПРОМЕЖУТОЧНЫЕ ОПОРЫ						
УПб-Iс	7	6-I0	9,80	8,30	8,50	I,50	2,90	-	I,58	49,64	-
УПб-Iс-I	8	-"-	9,80	8,30	I3,00	-	4,00	-	I,23	27,58	-
УПб-Iс-2	9	-"-	9,80	8,30	8,50	3,50	4,50	-	I,4I	6I,60	-
УПб-Iс-3	9	-"-	9,80	8,30	8,50	3,50	4,50	-	0,76	55,64	0,59
					АНКЕРНЫЕ (КОНЦЕВЫЕ) ОПОРЫ						
Аб-Iс	I0	6-I0	9,80	8,30	8,50	I,50	2,90	-	I,57	72,74	-
Аб-Iс-I	II	-"-	9,80	8,30	I3,00	-	4,00	-	I,27	50,68	-
Аб-Iс-2	I2	-"-	9,80	8,30	8,50	3,50	4,50	-	I,40	74,80	-
Аб-Iс-3	I2	-"-	9,80	8,30	8,50	3,50	4,00	-	0,75	79,03	0,59
					ОТВЕТВИТЕЛЬНЫЕ ОПОРЫ						
ОКб-Iс	I3	6-I0	I0,80	9,30	9,50	I,50	3,30	-	I,79	75,I5	-
ОКб-Iс-I	I4	-"-	I0,80	9,30	I3,00	-	4,50	-	I,37	54,60	-
ОКб-Iс-2	I5	-"-	I0,80	9,30	9,50	3,50	5,00	-	I,60	87,6I	-
ОКб-Iс-3	I5	-"-	I0,80	9,30	9,50	3,50	4,60	-	I,00	86,54	0,59
					УГЛОВЫЕ АНКЕРНЫЕ ОПОРЫ						
УАб-Iс	I6	6-I0	9,80	8,30	8,50	I,50	2,90	3,70	2,92	I69,2	-
УАб-Iс-I	I7	-"-	9,80	8,30	I3,00	-	4,00	5,70	2,07	I34,88	-

ТЕХНИЧЕСКАЯ ХАРАКТЕРИСТИКА И УКАЗАНИЯ ПО ПРИМЕНЕНИЮ

Разработаны деревянные опоры следующих типов: промежуточные, угловые промежуточные, анкерные, концевые, угловые анкерные и ответвительные. Для ВЛ до I кВ разработаны также перекрестные и повышенные опоры.

Все типы опор разработаны в следующих модификациях:

I. Составные деревянные опоры на деревянных приставках, устанавливаемые в сверленые котлованы (опоры на ростверке).

2. Составные деревянные опоры на деревянных или железобетонных приставках, устанавливаемые в открытые котлованы.

3. Цельностоечные опоры из длинномерного леса.

Величины нормативных нагрузок от давления ветра и гололеда принимались с повторяемостью I раз в 5 лет для ВЛ до I кВ и I раз в I0 лет для ВЛ 6-I0 кВ.

В качестве материала для опор и деревянных приставок принята непропитанная лиственница или сосновый лес, пропитанный заводским способом.

Железобетонные приставки приняты из тяжелого бетона марки 300. По морозоустойчивости марка бетона не ниже 200.

Опоры для ВЛ до I кВ рассчитаны на подвеску проводов А-25÷А-50, АС-I6÷АС-25, ПСО-4 и 5, опоры для ВЛ 6-I0 кВ - на подвеску проводов А-50÷А-I20, АС-25÷АС-50, ПС-25.

Крепление проводов к опорам принято:

для ВЛ 0,4 кВ на штыревых изоляторах,

для ВЛ 6-I0 кВ - к промежуточным опорам на штыревых изоляторах и к анкерным опорам на натяжных гирляндах изоляторов.

Глубина сезонно-оттаивающего слоя грунта и величина заглубления опор в вечномерзлый грунт определяется по таблицам в соответствии с данными мерзлотно-грунтовых изысканий трассы ВЛ.

Длины стоек цельностоечных опор и приставок составных опор определяются по таблицам привязки типового проекта к мерзлотно-грунтовым условиям трассы ВЛ.

СОСТАВ ПРОЕКТНЫХ МАТЕРИАЛОВ

Альбом I - Опоры ВЛ 0,4 кВ

Альбом II - Опоры ВЛ 6-I0 кВ

Альбом III - Таблицы монтажных напряжений и стрел провеса проводов

Объем проектных материалов - 289 форматок

Проект распространяет: Свердловский филиал Центрального института типовых проектов, 620062, Свердловск, 62, ВТУЗ-городок, ул.Генеральская, 3а

Инв. №
Пасп.№ 030571