ЧАСТЬ 3 Раздел 3 Группа 3.407	ДЕРЕВЯННЫЕ ОПОРЫ ВЛ 6-IO КВ ДЛЯ ПЕРЕХОДОВ ЧЕРЕЗ ИНЖЕНЕРНЫЕ СООРУЖЕНИЯ В РАЙОНАХ ВЕЧНОЙ МЕРЗЛОТЫ Область применения: климатические подрайоны IА, IБ, IГ и IД. По скоростному напору ветра и гололеду I-IУ районы. Расчетная температура воздуха: -60°С, +35°С.	П А С П О Г Т ТИПОВЫЕ КОНСТРУКЦИИ Серия № 3.407-88М УДК 621.315.66 Разработаны институтом "Сельэнергопроект" Ленинград-Пушкин, Октябрьский бульвар, 50/30 Утверждены Минэнерго СССР решение от 20 сентября 1972 г. № 8-6/32 Введены в действие институтом "Сельэнергопроект" приказ № 8-п от 21 марта 1978 г.

ПРОМЕЖУТОЧНЫЕ ОПОРЫ

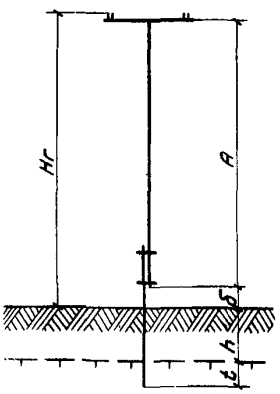

Рис.I

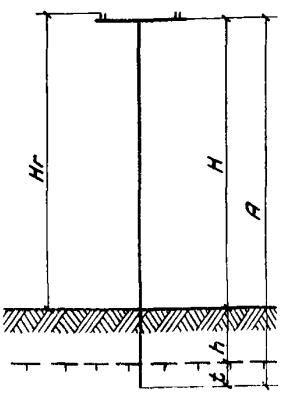

Рис.2

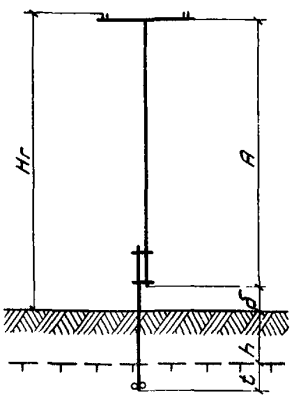

Рис.3

АНКЕРНЫЕ ОПОРЫ

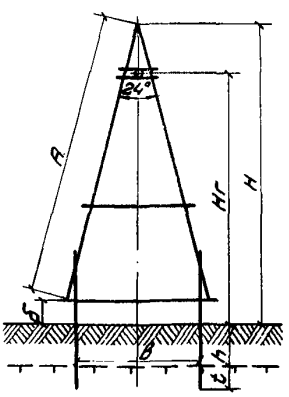

Рис.4

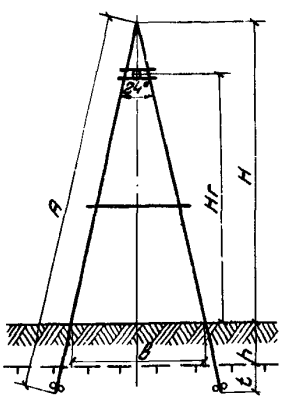

Рис.5

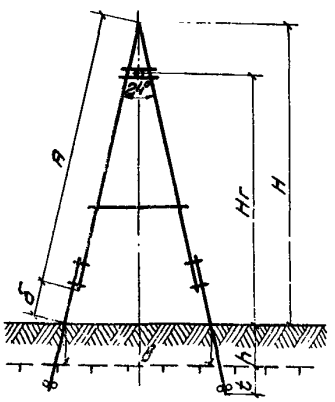

Рис.6

На 4 страницах, страница I

ОТВЕТВИТЕЛЬНЫЕ ОПОРЫ

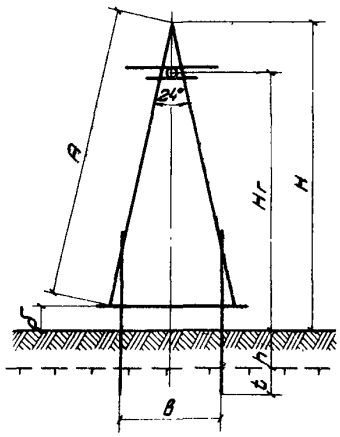

Рис.7

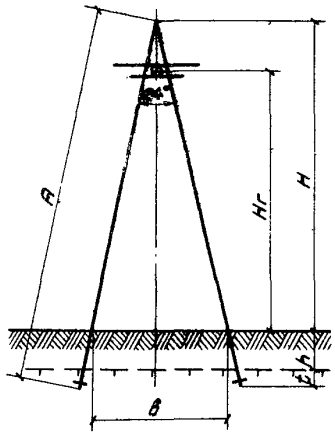

Рис.8

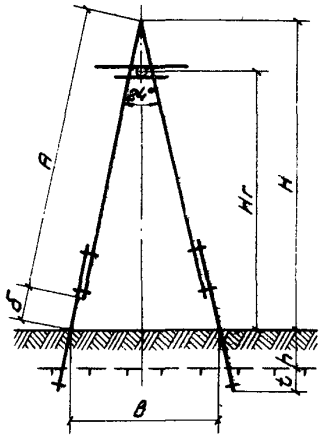

Рис.9

УГЛОВЫЕ АНКЕРНЫЕ ОПОРЫ

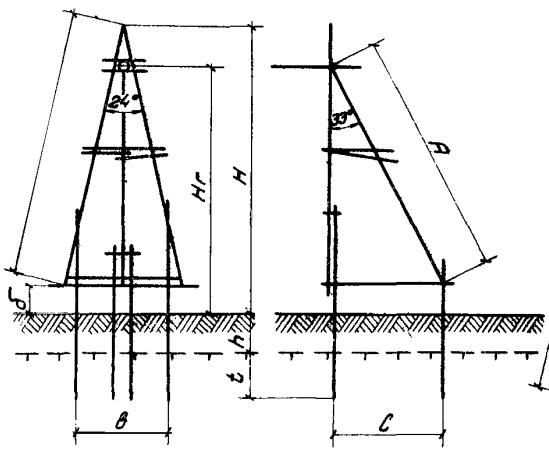

Рис.10

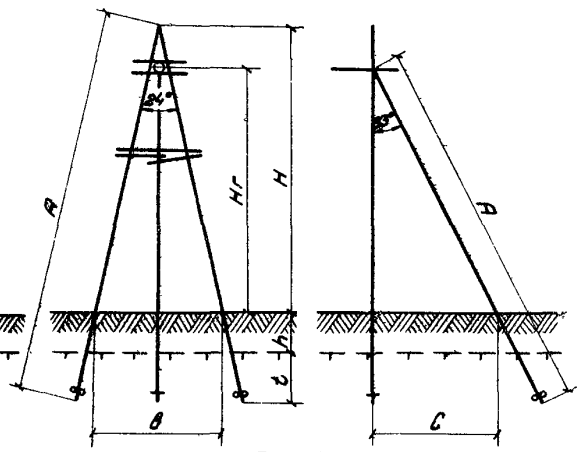

Рис.11

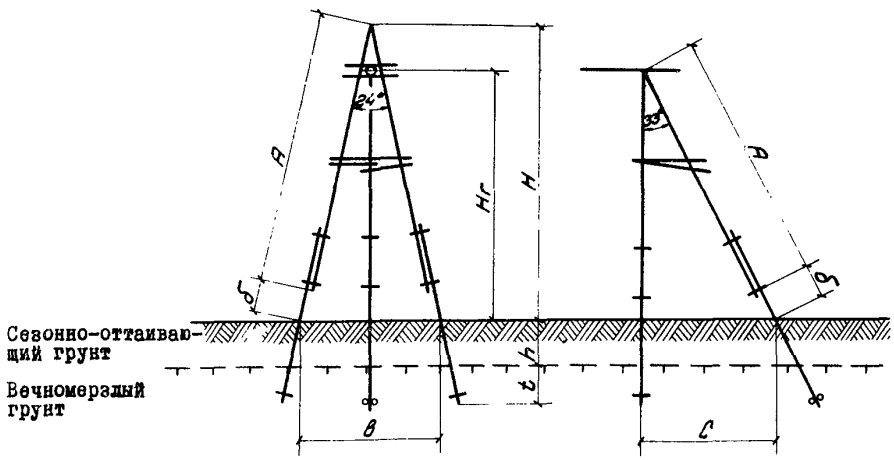

Рис.12

К3	СЕЛЬЭНЕРГОПРОЕКТ	ДЕРЕВЯННЫЕ ОПОРЫ ВЛ 6-I0 КВ ДЛЯ ПЕРЕХОДОВ ЧЕРЕЗ ИНЖЕНЕРНЫЕ СООРУЖЕНИЯ В РАЙОНАХ ВЕЧНОЙ МЕРЗЛОТЫ	Типовые конструкции серии 3.407-88М	Паспорт лист 2

Шифр опоры	Номер рисунка	Размеры, м						Расход материалов		
		Н	Нг	А	б	в	с	Дерево $м^3$	Металл кг	Железобетон $м^3$
				ПРОМЕЖУТОЧНЫЕ ОПОРЫ						
ППб-Iс	I	-	I0,60	9,50	2,30	-	-	I,07	23,67	-
ППб-Iс-I	2	-	I0,60	II,00	-	-	-	0,98	7,52	-
ППб-Iс-2	3	-	I0,60	9,50	2,30	-	-	I,04	I9,00	-
ППб-Iс-3	3	-	I0,60	9,50	2,80	-	-	0,48	28,I0	0,28
				АНКЕРНЫЕ ОПОРЫ						
АПб-Iс	4	II,70	I0,20	II,00	0,80	3,60	-	2,80	83,00	-
АПб-Iс-I	5	II,70	I0,20	I3,00	-	5,00	-	2,3I	56,00	-
АПб-Iс-2	6	II,70	I0,20	II,00	0,80	5,58	-	2,44	90,83	-
АПб-Iс-3	6	II,70	I0,20	II,00	0,80	5,00	-	I,4I	84,44	0,57
				ОТВЕТВИТЕЛЬНЫЕ ОПОРЫ						
ОПб-Iс	7	II,70	I0,20	II,00	0,80	3,60	-	3,I0	87,7I	-
ОПб-Iс-I	8	II,70	I0,20	I3,00	-	5,00	-	2,4I	62,I8	-
ОПб-Iс-2	9	II,70	I0,20	II,00	0,80	5,58	-	2,75	96,30	-
ОПб-Iс-3	9	II,70	I0,20	II,00	0,80	5,00	-	I,6I	89,92	0,57
				УГЛОВЫЕ ОПОРЫ						
УАПб-Iс	I0	II,70	I0,20	II,00	0,80	3,60	5,50	5,30	I9I,26	-
УАПб-Iс-I	II	II,70	I0,20	I3,00	-	5,00	6,70	3,45	I42,79	-
УАПб-Iс-2	I2	II,70	I0,20	II,00	0,80	5,60	6,70	3,85	I98,90	-
УАПб-Iс-3	I2	II,70	I0,20	II,00	0,80	5,00	6,70	2,28	I83,62	0,86

ТЕХНИЧЕСКАЯ ХАРАКТЕРИСТИКА И УКАЗАНИЯ ПО ПРИМЕНЕНИЮ

Разработаны деревянные повышенные опоры ВЛ 6-I0 кВ следующих типов: промежуточные, анкерные (концевые), ответвительные и угловые анкерные.

Все типы опор разработаны в следующих модификациях:

I. Составные деревянные опоры на деревянных приставках, устанавливаемые в сверленые котлованы.

2. Составные деревянные опоры на деревянных или железобетонных приставках, устанавливаемые в открытые котлованы.

3. Цельностоечные опоры из длинномерного леса.

Величины максимальных нормативных нагрузок от давления ветра и от гололеда приняты с повторяемостью I раз в I0 лет.

В качестве материала для опор и деревянных приставок принята непропитанная лиственница или пропитанная в заводских условиях сосна. Железобетонные приставки изготавливаются из тяжелого бетона марки 300. По морозоустойчивости марка бетона не ниже 200.

Опоры рассчитаны на подвеску проводов:
стального многопроволочного ПС-25;
сталеалюминиевых АС-25 ÷ АС-70;
алюминиевых А-50 ÷ А-I20.

Крепление проводов к опорам принято:
для ВЛ 6-I0 кВ - к промежуточным опорам на штыревых изоляторах и к анкерным опорам на натяжных гирляндах изоляторов.

Глубина сезонно-оттаивающего грунта и величина заглубления опоры в вечномерзлый грунт определяется по данным мерзлотно-грунтовых изысканий трассы ВЛ.

Длины стоек цельностоечных опор и приставок составных опор определяются по таблицам привязки типового проекта к мерзлотно-грунтовым условиям трассы ВЛ.

ДОПОЛНИТЕЛЬНЫЕ ДАННЫЕ

Типовые конструкции серии 3-407-88М является дополнением к типовым конструкциям деревянных опор нормального габарита серии 3.407-80М.

СОСТАВ ПРОЕКТНЫХ МАТЕРИАЛОВ

Альбом I - Опоры ВЛ 6-I0 кВ

Объем проектных материалов - I75 форматок

Проект распространяет: Свердловский филиал Центрального института типовых проектов
620062, г.Свердловск, 62, ВТУЗ-городок, Генеральская ул., 3а

Инв. №
Пасп.№ 030572