ЧАСТЬ 3 Раздел 3 Группа 3.50I	МЕТАЛЛИЧЕСКИЕ ЖЕЛЕЗНОДОРОЖНЫЕ ПРОЛЕТНЫЕ СТРОЕНИЯ С ЕЗДОЙ ПОВЕРХУ НА БАЛЛАСТЕ ПРОЛЕТАМИ I8,2; 23,0; 27,0; 33,6; 45,0 и 55,0 м В ОБЫЧНОМ И СЕВЕРНОМ ИСПОЛНЕНИИ. ВЫПУСК I3с. АНТИСЕЙСМИЧЕСКИЕ УСТРОЙСТВА ДЛЯ МОСТОВ, РАСПОЛОЖЕННЫХ В РАЙОНАХ С РАСЧЕТНОЙ СЕЙСМИЧНОСТЬЮ 7, 8, 9 БАЛЛОВ. ОБЛАСТЬ ПРИМЕНЕНИЯ: районы с расчетной температурой воздуха ниже - 40°С /северное исполнение/, районы с расчетной температурой воздуха до - 40°С / обычное исполнение/ с расчетной сейсмичностью 7, 8, 9 баллов.	ПАСПОРТ ТИПОВЫЕ КОНСТРУКЦИИ Серия 3.50I-49, выпуск I3с УДК 624.21.093 Разработаны Гипротрансмостом Москва I29278 ул. Павла Корчагина, 2 Утверждены Министерством путей сообщения приказом № А-2660I от I5 августа I978 г. введены в действие с I января I979 г.

ТЕХНИЧЕСКАЯ ХАРАКТЕРИСТИКА И УКАЗАНИЯ ПО ПРИМЕНЕНИЮ

В проекте даны расчеты и конструкция антисейсмических устройств, а также изменения в конструкции опорных частей пролетных строений мостов с сейсмичностью 9 баллов.

Антисейсмическое закрепление пролетных строений I8,2 ; 23,0 ; 27,0 и 33,6 м производится с обоих концов за середину домкратных балок.

Закрепление пролетных строений 45,0 и 55,0 м производится с обоих концов за домкратные балки в местах постановки опорных ребер жесткости.

Конструкция и весовые показатели опорных частей в мостах с сейсмичностью до 9 баллов приняты по серии 3.50I-35 инв.№ 583.(Мосгипротранса)

Конструкция и весовые показатели пролетных строений приняты по серии 3.50I-49 инв.№ 739/I-I2.(Мосгипротранса)

РАСЧЕТНЫЕ УСИЛИЯ АНКЕРНОГО УСТРОЙСТВА

Пролетное строение м	I8,2	23,0	27,0	33,6	45,0	55,0
Расчетная растягивающая сила антисейсмического устройства тс	8	I0	I3	I6	66	75

Схемы расположения антисейсмических устройств в пролетных строениях

l_p =I8,2-33,6 м l_p =45,0-55,0 м

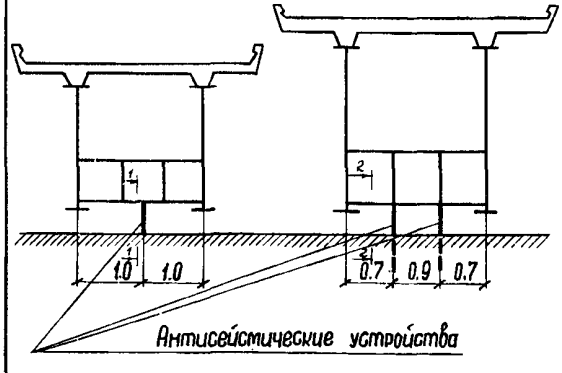

Антисейсмические устройства в пролетных строениях

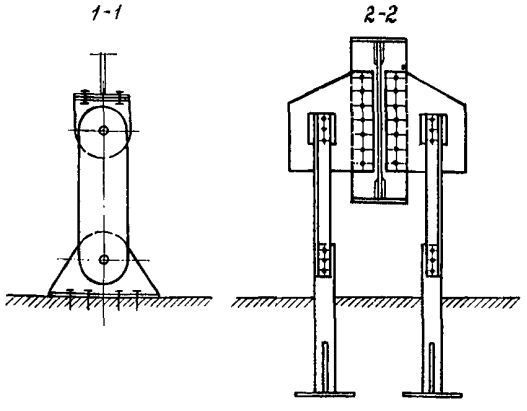

Масса металла

Пролетные строения м	на одно устр-во т	кол-во на прол.стр. шт	Всего т
l_p =I8,2	I37	2	274
l_p =23,0	I30	2	260
l_p =27,0	I28	2	256
l_p =33,6	I38	2	276
l_p =45,0	425	4	I700
l_p =55,0	425	4	I700

Объем проектного материала - 40 форматок

Рабочие чертежи распространяет: ОРТП Мосгипротранса по адресу: I29278, Москва, И-278, ул. П. Корчагина, 2

Паспорт № 039754
Инв.№ -

на I-ой странице.