ЧАСТЬ 3

Раздел 3
Группа 3.501

СБОРНЫЕ ПРОЛЕТНЫЕ СТРОЕНИЯ ИЗ ПРЕДВАРИТЕЛЬНО НАПРЯЖЕННОГО ЖЕЛЕЗОБЕТОНА ДЛИНОЙ 16,5 – 27,6 М ДЛЯ ЖЕЛЕЗНОДОРОЖНЫХ МОСТОВ

Выпуск I – Общая часть
Выпуск 2 – Пролетное строение 16,5 м
Выпуск 3 – Пролетное строение 18,7 м
Выпуск 4 – Пролетное строение 23,6 м
Выпуск 5 – Пролетное строение 27,6 м

НАЗНАЧЕНИЕ : для районов СССР с обычными геологическими условиями, с расчётной температурой минус 40° С и выше.

ПАСПОРТ

ТИПОВЫЕ КОНСТРУКЦИИ
СЕРИЯ 3.501-91 вып.1÷5

УДК 624.21.093

РАЗРАБОТАНЫ
Ленгипротрансмостом
г.Ленинград, 198013
Подъездной пер.д.1

Утверждены МПС 20 января 1975 г. и введены в действие с 1 апреля 1975г.
приказ № А-1586

ПОПЕРЕЧНОЕ СЕЧЕНИЕ ПРОЛЕТНОГО СТРОЕНИЯ

В пролете На опоре

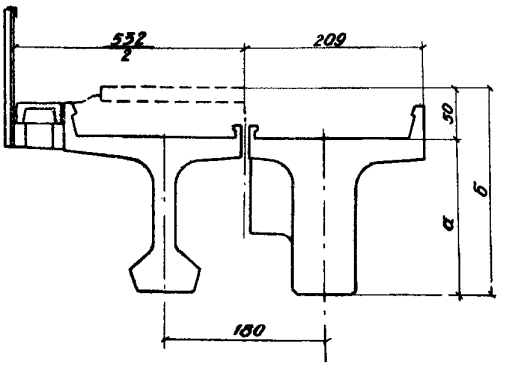

ОСНОВНЫЕ СТРОИТЕЛЬНЫЕ ПОКАЗАТЕЛИ

Полная длина м	Расчетный пролет м	Размеры см а	Размеры см в	Марка бетона	Допускаемый радиус кривизны м	Расход материала бетона м	Расход материала стали т	Вес одного блока с изол.	№№ выпусков
16,5	15,8	140	190	400	300	33,5	7,01	46,9	2
18,7	18,0	155	205	400	300	46,2	8,55	60,9	3
23,6	22,9	185	235	400	600	64,3	11,71	82,9	4
27,6	26,9	225	275	400	600	83,0	15,78	107,6	5

На 2-х страницах. Страница 1.

ОПИСАНИЕ КОНСТРУКЦИИ ПРОЛЕТНЫХ СТРОЕНИЙ

Пролетное строение состоит из двух балок стендового изготовления. Блоки пролетных строений после установки на опорные части в проектное положение соединяются между собой монтажными стыками, расположенными в торцевых диафрагмах. Натяжение пучков производится на упоры.

Пролетные строения с прямолинейными пучками длиной I6,5 и I8,7 м,с криволинейными пучками длиной 23,6 и 27,6 м.

Арматура:

а) напрягаемая из 24 или 26 высокопрочных проволок диаметром 5 мм класса В-II с нормативным сопротивлением I7000 кг/см2 по ГОСТ 7348-63.

б) ненапрягаемая - периодического профиля класса А-II марки Вст5сп2 по ГОСТ 578I-6I^{x} и ГОСТ 380-7I^{x}

Стержни круглые гладкие класса А-I марки Вст3сп2 по ГОСТ 578I-6I^{x} и ГОСТ 380-7I^{x}

ДОПОЛНИТЕЛЬНЫЕ ДАННЫЕ

Изготовление пролетного строения осуществляется в соответствии с правилами организации и производства работ СНиП III-Д.2-62 и технологическими требованиями, приведенными в пояснительной записке.

Детали проезжей части, водоотвода, тротуаров, изоляции приведены в общей части проекта, выпуск I.

Рабочие чертежи разработаны взамен типовых конструкций серии 3.50I-24 выпуски I-4, серии 3.50I-25 выпуск 5.

Объем проектных материалов:	Выпуск I -	форматок 248
	Выпуск 2 -	форматок 77
	Выпуск 3 -	форматок 77
	Выпуск 4 -	форматок 89
	Выпуск 5 -	форматок 89

Проект распространяет:
ЦПИ Главтранспроекта
I67005, Москва Б-5
Ольховская ул.33

Инв.№ 556/II-I5,
выпуски I,2,3,4 и 5
Паспорт № 033771