СССР	СТРОИТЕЛЬНЫЙ КАТАЛОГ ЧАСТЬ 3 ТИПОВАЯ ДОКУМЕНТАЦИЯ НА КОНСТРУКЦИИ, ИЗДЕЛИЯ И УЗЛЫ ЗДАНИЙ И СООРУЖЕНИЙ	СТРОИТЕЛЬНЫЕ КОНСТРУКЦИИ И ИЗДЕЛИЯ Серия 3.503.I-63 Вып.I и 2 УДК 624.21.003
ЦИТП	ПРОЛЕТНЫЕ СТРОЕНИЯ СБОРНЫЕ ЖЕЛЕЗОБЕТОННЫЕ ДЛИНОЙ I2, I5, I8, 24 и 33 м ДЛЯ АВТОДОРОЖНЫХ МОСТОВ И ПУТЕПРОВОДОВ ПОД НАГРУЗКУ ОТ АВТОМОБИЛЕЙ-САМОСВАЛОВ БелАЗ-540	MMFI
ЯНВАРЬ 1985		На 2-х листах На 3-х страницах Страница I

БАЛКА ПРОЛЕТНОГО СТРОЕНИЯ

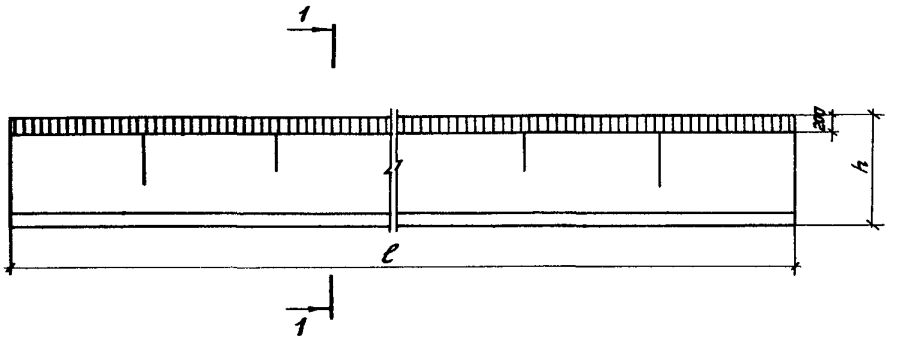

1-1

Для промежуточной балки

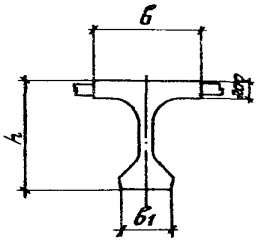

Для крайней балки

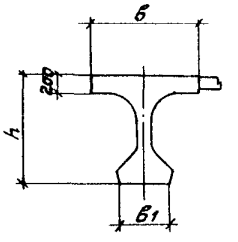

ТРОТУАРНЫЙ БЛОК

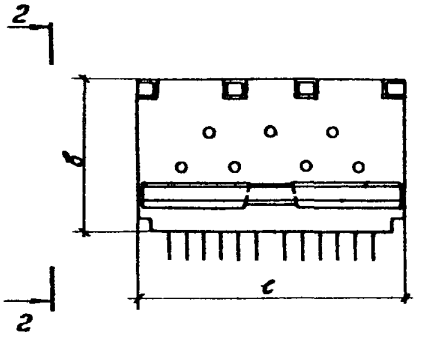

2-2

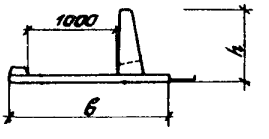

ПРОЛЕТНЫЕ СТРОЕНИЯ СБОРНЫЕ ЖЕЛЕЗОБЕТОННЫЕ ДЛИНОЙ I2, I5, I8, 24 и 33 м ДЛЯ АВТОДОРОЖНЫХ МОСТОВ И ПУТЕПРОВОДОВ ПОД НАГРУЗКУ ОТ АВТОМОБИЛЕЙ-САМОСВАЛОВ БелАЗ-540	СТРОИТЕЛЬНЫЕ КОНСТРУКЦИИ И ИЗДЕЛИЯ Серия 3.503.I-63 Вып.I и 2	Лист I Страница 2

НОМЕНКЛАТУРА СБОРНЫХ ЖЕЛЕЗОБЕТОННЫХ ИЗДЕЛИЙ

Марка изделия	Основные размеры, мм				Расход материалов		Масса, кг
	l	h	B	B_1	Бетон М400/М450, $м^3$	Арматурная сталь, кг	
Бпр I2	I2000	950	I200	600	6,2/-	II67,9	I5500
Бкр I2	I2000	950	I200	600	6,2/-	II08,4	I5500
Бпр I5	I5000	950	I200	600	-/7,7	I466,4	I9200
Бкр I5	I5000	950	I200	600	-/7,7	I393,4	I9200
Бпр I8	I8000	I250	I200	590	I0,6/-	I827,7	26500
Бкр I8	I8000	I250	I200	590	I0,6/-	I74I,0	26500
Бпр 24	24000	I250	I200	590	-/I4,0	2658,4	35000
Бкр 24	24000	I250	I200	590	-/I4,0	2544,7	35000
Бпр 33	33000	I750	I200	580	-/22,7	379I,7	56800
Бкр 33	33000	I750	I200	580	-/22,7	392I,0	56800
ТБI	2990	830	I770	-	0,9/-	I72,4	2300

D1AA ТЕХНИЧЕСКАЯ ХАРАКТЕРИСТИКА

Гидротехнический бетон по ГОСТ 4795-68 марки 400 и 450.

Рабочая арматура: напрягаемая - стальная углеродистая проволока класса В-II по ГОСТ 7348-8I, ненапрягаемая - стержни периодического профиля из стали класса А-III марки 25Г2С или 35ГС по ГОСТ 578I-82 в зависимости от расчетной температуры района строительства сооружения; ненапрягаемая арматура - стержни из стали класса А-I марки ВСт3сп2 и ВСт3пс2 по ГОСТ 578I-82.

Балки пролетных строений изготавливаются на стендах с применением пучковой арматуры, натягиваемой на упоры до бетонирования.

Крайние балки отличаются от промежуточных наличием выпусков арматуры из плиты проезжей части только с одной стороны.

Напрягаемая арматура состоит из прямолинейных горизонтальных пучков и пучков с полигональным очертанием (пролетное строение L = 33,0 м). Каждый пучок состоит из 24 проволок диаметром 5 мм и снабжен двумя каркасно-стержневыми анкерами.

Плита балки и ребро балки, плита тротуарного блока армируются сварными сетками, нижний пояс балки, колесоотбой тротуарного блока пространственными каркасами.

ПРОЛЕТНЫЕ СТРОЕНИЯ СБОРНЫЕ ЖЕЛЕЗОБЕТОННЫЕ ДЛИНОЙ I2, I5, I8, 24 и 33 м ДЛЯ АВТОДОРОЖНЫХ МОСТОВ И ПУТЕПРОВОДОВ ПОД НАГРУЗКУ ОТ АВТОМОБИЛЕЙ-САМОСВАЛОВ БелАЗ-540	СТРОИТЕЛЬНЫЕ КОНСТРУКЦИИ И ИЗДЕЛИЯ Серия 3.503.I-63 Вып.I и 2	Лист 2 Страница 3

C2BA УКАЗАНИЯ ПО ПРИМЕНЕНИЮ

Сборные предварительно напряженные железобетонные балки пролетных строений и тротуарные блоки предназначены для рабочих чертежей пролетных строений длиной I2, I5, I8, 24 и 33 м, разработанных для мостов и путепроводов на автомобильных дорогах промышленных предприятий под нагрузку от автомобилей-самосвалов БелАЗ-540.

N1BD РАСЧЕТНАЯ ТЕМПЕРАТУРА НАРУЖНОГО ВОЗДУХА – минус 40°С

ДОПОЛНИТЕЛЬНЫЕ ДАННЫЕ

С вводом в действие настоящей серии исключается из числа действующих серия 3.503-33.

Расшифровка марок изделий:

Бпр I8

Бпр – балка промежуточная;

I8 – полная длина балки в м;

Бкр 24

Бкр – балка крайняя;

24 – полная длина балки в м;

ТБI

ТБ – тротуарный блок;

I – ширина тротуара в м.

B7EA СОСТАВ ПРОЕКТНОЙ ДОКУМЕНТАЦИИ

Выпуск I. Сборные железобетонные изделия. Рабочие чертежи.

Выпуск 2. Арматурные, закладные и соединительные изделия. Рабочие чертежи.

Объем проектных материалов, приведенных к формату А4 – I99 форматок

B7BA АВТОР ПРОЕКТА Промтрансниипроект, II733I, ГСП-I, Москва, проспект Вернадского, 29

B7HA УТВЕРЖДЕНИЕ утверждены Госстроем СССР, протокол № ВА-80 от 20 декабря I983 г., введены в действие институтом Промтрансниипроект, приказ № 43 от I3 марта I984 г.

B7KA ПОСТАВЩИК ЦИТП, I25878, ГСП, Москва, А-445, Смольная, 22

Инв. № 20023

Катал.л. № 050633