СССР	СТРОИТЕЛЬНЫЙ КАТАЛОГ ЧАСТЬ 3 ТИПОВАЯ ДОКУМЕНТАЦИЯ НА КОНСТРУКЦИИ, ИЗДЕЛИЯ И УЗЛЫ ЗДАНИЙ И СООРУЖЕНИЙ	СТРОИТЕЛЬНЫЕ КОНСТРУКЦИИ И ИЗДЕЛИЯ Серия 3.503.I-90 Вып. I и 2
ЦИТП	ПРОМЕЖУТОЧНЫЕ ОПОРЫ ПОД ПРОЛЕТНЫЕ СТРОЕНИЯ ДЛИНОЙ I2, I5, I8, 24 и 33 м ДЛЯ АВТОДОРОЖНЫХ ПУТЕПРОВОДОВ ПОД НАГРУЗКУ ОТ АВТОМОБИЛЕЙ-САМОСВАЛОВ БелАЗ-548	УДК 624.2I.09-I5/-I6
ДЕКАБРЬ 1989		На 2-х листах На 4-х страницах Страница I

НОМЕНКЛАТУРА СБОРНЫХ ЖЕЛЕЗОБЕТОННЫХ ИЗДЕЛИЙ

Наименование и эскиз	Марка изделия	Размеры, мм					Расход материалов		Масса т
		ℓ	h	b	b_1	b_2	Бетон класса В25, м³	Арматурная сталь, кг	
СЕМИСТОЕЧНЫЕ ОПОРЫ									
БЛОК ФУНДАМЕНТА 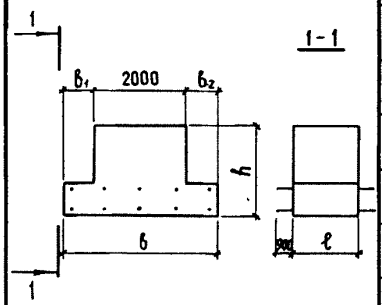	Ф 250-74-7	I600	I750	2500	250	250	5,27	529,6	I3,2
	Ф 280-74-7	I600	I750	2800	400	400	5,6I	546,3	I4,0
	Ф 300-74-7	I600	I750	3000	500	500	5,83	555,3	I4,6
	Ф 330-74-7	I600	I750	3300	650	650	6,I7	576,3	I5,4
	ФЭ 300-74-7	I600	I750	3000	370	630	5,83	555,3	I4,6
	ФЭ 330-74-7	I600	I750	3300	520	780	6,I7	576,3	I5,4
	ФЭ 350-74-7	I600	I750	3500	620	880	6,39	585,2	I6,0
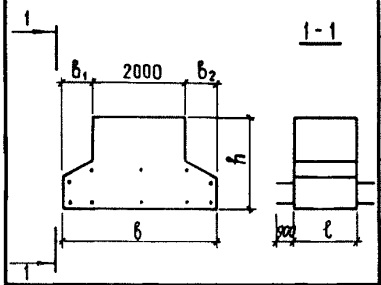	Ф 380-74-7	I600	2050	3800	900	900	8,20	626,9	20,5
	ФЭ 380-74-7	I600	2050	3800	770	I030	8,20	620,3	20,5
	Ф 400-74-7	I600	2050	4000	I000	I000	8,44	636,0	2I,I
	ФЭ 450-74-7	I600	2050	4500	II20	I380	8,99	67I,I	22,5
	Ф 500-74-7	I600	2050	5000	I500	I500	9,5I	694,9	23,8
БЛОК СТОЙКИ 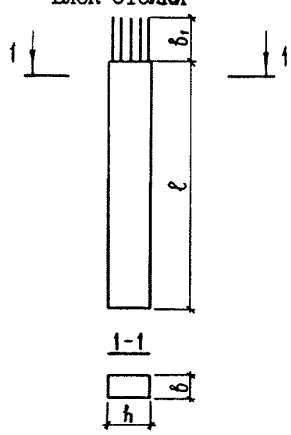	I СП 6-74-7	6200	700	500	720	-	2,I7	367,0	5,4
	2 СП 6-74-7	6200	700	500	720	-	2,I7	356,4	5,4
	I СП 8-74-7	8200	800	500	720	-	3,28	425,5	8,2
	2 СП 8-74-7	8200	800	500	720	-	3,28	466,2	8,2
	3 СП 8-74-7	8I00	800	500	820	-	3,24	754,9	8,I
	I СП I0-74-7	I0200	900	500	720	-	4,59	534,2	II,5
	2 СП I0-74-7	I0200	900	500	720	-	4,59	592,4	II,5
	3 СП I0-74-7	I0200	900	500	720	-	4,59	6I6,9	II,5
	4 СП I0-74-7	I0I00	900	500	820	-	4,54	882,6	II,4

ПРОМЕЖУТОЧНЫЕ ОПОРЫ ПОД ПРОЛЕТНЫЕ СТРОЕНИЯ ДЛИНОЙ I2, I5, I8, 24 и 33 м ДЛЯ АВТОДОРОЖНЫХ ПУТЕПРОВОДОВ ПОД НАГРУЗКУ ОТ АВТОМОБИЛЕЙ-САМОСВАЛОВ БелАЗ-548	СТРОИТЕЛЬНЫЕ КОНСТРУКЦИИ И ИЗДЕЛИЯ Серия 3.503.I-90 Вып.I и 2	Лист I Страница 2

ПРОДОЛЖЕНИЕ

Наименование и эскиз	Марка изделия	Размеры, мм					Расход материалов		Масса, т
		ℓ	h	b	b_1	b_2	Бетон класса В25, м³	Арматурная сталь, кг	
БЛОК РИГЕЛЯ 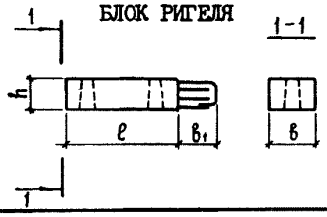	IРК 80-74-7	5500	800	I450	I330	-	5,96	965,3	I4,9
	2РК 80-74-7	5500	800	I450	I330	-	5,96	I006,4	I4,9
	IРК 90-74-7	5500	900	I750	I330	-	8,25	I099,0	20,6
	2РК 90-74-7	5500	900	I750	I330	-	8,25	I244,0	20,6
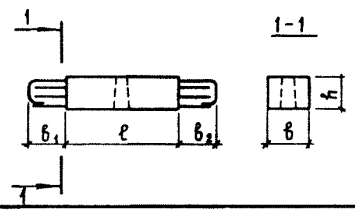	IРП 80-74-7	4000	800	I450	I330	I330	4,43	547,8	II,I
	2РП 80-74-7	4000	800	I450	I330	I330	4,43	607,4	II,I
	IРП 90-74-7	4000	900	I750	I330	I330	6,09	75I,I	I5,2
	2РП 90-74-7	4000	900	I750	I330	I330	6,09	865,2	I5,2
ДВУХСТОЕЧНЫЕ ОПОРЫ									
БЛОК СТОЙКИ 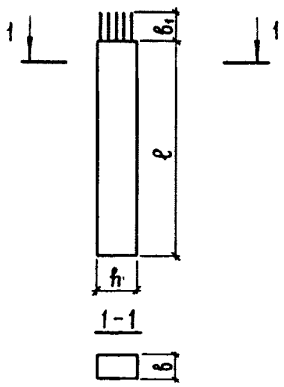	I СП 6-74-2	6I00	II00	800	II00	-	5,37	786,5	I3,4
	2 СП 6-74-2	6I00	II00	800	III0	-	5,37	983,5	I3,4
	3 СП 6-74-2	6I00	II00	800	III0	-	5,37	I362,3	I3,4
	I СП 8-74-2	8I00	II00	800	III0	-	7,I3	I007,4	I7,8
	2 СП 8-74-2	8I00	II00	800	III0	-	7,I3	I555,4	I7,8
	3 СП 8-74-2	8000	II00	800	I2I0	-	7,04	2I39,3	I7,6
	I СП I0-74-2	I0I00	II00	800	III0	-	8,89	I56I,9	22,2
	2 СП I0-74-2	I0I00	II00	800	III0	-	8,89	I650,3	22,2
	3 СП I0-74-2	I0000	II00	800	I2I0	-	8,80	2532,I	22,0

DIAA ТЕХНИЧЕСКАЯ ХАРАКТЕРИСТИКА

Конструкционный тяжелый бетон класса В25 по ГОСТ 25I92-82 и ГОСТ 26633-85.

Рабочая арматура - из стали класса А-III марки 25Г2С и 35ГС.

Распределительная арматура - из стали класса А-I.

Марки арматурной стали в зависимости от расчетной температуры района эксплуатации сооружения приведены в выпусках серии.

Арматурная сталь принята по ГОСТ 578I-82*.

Блоки фундаментов армируются пространственными каркасами и сетками.

Блоки стоек и ригелей армируются плоскими каркасами.

ПРОМЕЖУТОЧНЫЕ ОПОРЫ ПОД ПРОЛЕТНЫЕ СТРОЕНИЯ ДЛИНОЙ 12, 15, 18, 24 и 33 м ДЛЯ АВТОДОРОЖНЫХ ПУТЕПРОВОДОВ ПОД НАГРУЗКУ ОТ АВТОМОБИЛЕЙ-САМОСВАЛОВ БелАЗ-548	СТРОИТЕЛЬНЫЕ КОНСТРУКЦИИ И ИЗДЕЛИЯ Серия 3.503.1-90 Вып. 1 и 2	Лист 2 Страница 3

C2BA УКАЗАНИЯ ПО ПРИМЕНЕНИЮ

Сборные железобетонные изделия предназначены для рабочих чертежей промежуточных опор серии 3.503.1-90 при опирании на них типовых конструкций "Пролетные строения сборные железобетонные длиной 12, 15, 18, 24 и 33 м для автодорожных мостов и путепроводов под нагрузку от автомобилей-самосвалов БелАЗ-548" серии 3.503-44, вып.0, 1, 2.

J30B СКОРОСТНОЙ НАПОР ВЕТРА - $\frac{70\ кгс/м^2}{0,69\ кПа}$

G2EE ИНЖЕНЕРНО-ГЕОЛОГИЧЕСКИЕ УСЛОВИЯ - обычные

N1BD РАСЧЕТНАЯ ТЕМПЕРАТУРА НАРУЖНОГО ВОЗДУХА -минус 40° и выше

G2BQ СТЕПЕНЬ АГРЕССИВНОСТИ СРЕДЫ - неагрессивная

Д О П О Л Н И Т Е Л Ь Н Ы Е Д А Н Н Ы Е

Марка блоков фундамента состоит из условного буквенного обозначения наименования изделия, определяющего размера фундамента по фасаду путепровода в см, обозначения нагрузки в соответствии со СНиП 2.05.03-84 и типа опоры; условное буквенное обозначение блоков фундамента, в которых ось плиты по фасаду путепровода сдвинута по отношению к оси опоры, отличается от условного буквенного обозначения блоков симметричных.

Так, например:

Ф 380-74-7 - симметричный блок фундамента с размером по фасаду путепровода 3800 мм под нагрузку АБ-74 для семистоечной опоры;

ФЭ 380-74-7 - блок фундамента, аналогичный вышеприведенному, ось плиты которого по фасаду путепровода сдвинута по отношению к оси опоры.

Марка блоков стоек состоит из цифры, указывающей типоразмер блока, условного буквенного обозначения блока стойки, определяющего размера в м (длина блока) с округлением до целого числа, одновременно указывающего высоту опоры Нк, обозначения нагрузки в соответствии со СНиП 2.05.03-84 и типа опоры:

1СП8-74-7 - стойка путепровода первого типоразмера длиной 8200 мм, под нагрузку АБ-74 для семистоечной опоры Нк=8,0 м, где Нк - высота опоры от обреза фундамента до верха ригеля.

Блоки ригеля имеют марку, состоящую из цифры, указывающей типоразмер блока, условного буквенного обозначения блока ригеля, определяющего размера блока в см (высота блока), обозначения нагрузки в соответствии со СНиП 2.05.03-84 и типа опоры:

2РК 80-74-7 - крайний блок ригеля второго типоразмера высотой 800 мм, под нагрузку АБ-74 для семистоечной опоры;

1РП 90-74-7 - промежуточный блок ригеля первого типоразмера высотой 900 мм, под нагрузку АБ-74 для семистоечной опоры.

ПРОМЕЖУТОЧНЫЕ ОПОРЫ ПОД ПРОЛЕТНЫЕ СТРОЕНИЯ ДЛИНОЙ I2, I5, I8, 24 и 33 м ДЛЯ АВТОДОРОЖНЫХ ПУТЕПРОВОДОВ ПОД НАГРУЗКУ ОТ АВТОМОБИЛЕЙ-САМОСВАЛОВ БелАЗ-548	СТРОИТЕЛЬНЫЕ КОНСТРУКЦИИ И ИЗДЕЛИЯ Серия 3.503.I-90 Вып. I и 2	Лист 2 Страница 4

B7EA **С О С Т А В П Р О Е К Т Н О Й Д О К У М Е Н Т А Ц И И**

Выпуск I Технические условия. Сборные железобетонные изделия. Рабочие чертежи

Выпуск 2 Арматурные изделия для сборных железобетонных изделий. Рабочие чертежи

Объем проектных материалов, приведенных к формату А4 - I8I форматка

B7BA АВТОР ПРОЕКТА Промтрансниипроект, II733I, ГСП-I, г.Москва, проспект Вернадского, 29

B7HA УТВЕРЖДЕНИЕ Утверждены Госстроем СССР, протокол № ВА-I6 от 20 апреля I983 г., введены в действие институтом Промтрансниипроект с 25 ноября I989 г., приказ № 86 от I2 июня I989 г. Срок действия 2000 г.

B7KA ПОСТАВЩИК ЦИТП, I25878, ГСП, г.Москва, А-445, ул.Смольная, 22.

Инв. № 23923
Катал.л. № 064363

Подписано в печать 23.I0.89. Тираж 5940 экз. Заказ II420. ЦИТП Госстроя СССР