СССР	СТРОИТЕЛЬНЫЙ КАТАЛОГ ЧАСТЬ 3 ТИПОВАЯ ДОКУМЕНТАЦИЯ НА КОНСТРУКЦИИ, ИЗДЕЛИЯ И УЗЛЫ ЗДАНИЙ И СООРУЖЕНИЙ	СТРОИТЕЛЬНЫЕ КОНСТРУКЦИИ И ИЗДЕЛИЯ Серия 3.503.I-95 Вып. 0-I
ЦИТП	УНИФИЦИРОВАННЫЕ АВТОДОРОЖНЫЕ ПУТЕПРОВОДЫ ЧЕРЕЗ ЖЕЛЕЗНЫЕ И АВТОМОБИЛЬНЫЕ ДОРОГИ	УДК 624.21.037
ЯНВАРЬ 1991		На 2-х листах На 4-х страницах Страница I

Фасад путепровода

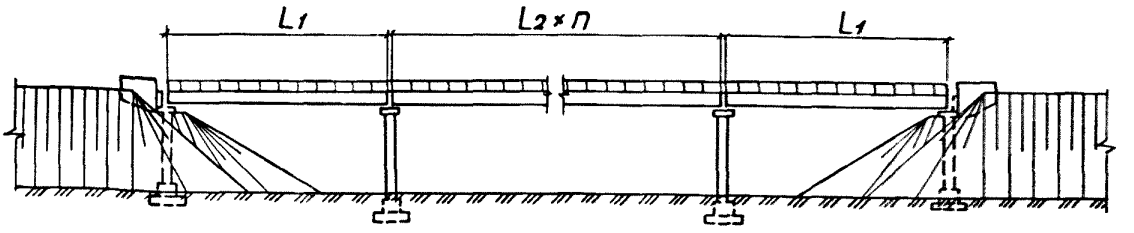

DIAA ТЕХНИЧЕСКАЯ ХАРАКТЕРИСТИКА

В составе трех- и четырехпролетных путепроводов - температурно-неразрезные пролетные строения, сборные устои и промежуточные опоры.

Элементы пролетных строений - типовые, длины балок - I2, I5, I8, 2I, 24 и 33 м (см. табл. 2).

Представлены конструкции железобетонных устоев и промежуточных опор со стоечной надфундаментной частью рамного типа и вариантами фундамента: - на естественном основании,
- свайный,
- безростверковый.

Количество стоек в надфундаментной части - от 3 до 5, в зависимости от габарита путепровода по ширине.

Путепроводы приняты симметричными, сочетания длин балок смежных пролетов соответствуют условию $L_1 \leq L_2$. Габариты путепроводов по ширине - Г-8; Г-I0; Г-II,5; 2(Г-II,5) и 2(Г-I5,25). Высота надфундаментной части устоев и промежуточных опор - от 2,5 м до I0,0 м.

Опорные части - резиновые слоистые по ТУ 38I05 I299-85, Министерство нефтехимической и нефтеперерабатывающей промышленности СССР.

Деформационные швы - с механическим креплением резиновых компенсаторов.

Объединение сборных элементов осуществляется посредством бетонируемых монтажных стыков, бетонной шпонкой или сваркой закладных деталей.

Конструкции путепроводов рассчитаны на нагрузку от автотранспортных средств AII и тяжелую колесную нагрузку НК-80.

УНИФИЦИРОВАННЫЕ АВТОДОРОЖНЫЕ ПУТЕПРОВОДЫ ЧЕРЕЗ ЖЕЛЕЗНЫЕ И АВТОМОБИЛЬНЫЕ ДОРОГИ	СТРОИТЕЛЬНЫЕ КОНСТРУКЦИИ И ИЗДЕЛИЯ Серия 3.503.1-95 Вып. 0-1	Лист I Страница 2

Устои

Устой на естественном основании

Фасад

Вид сбоку

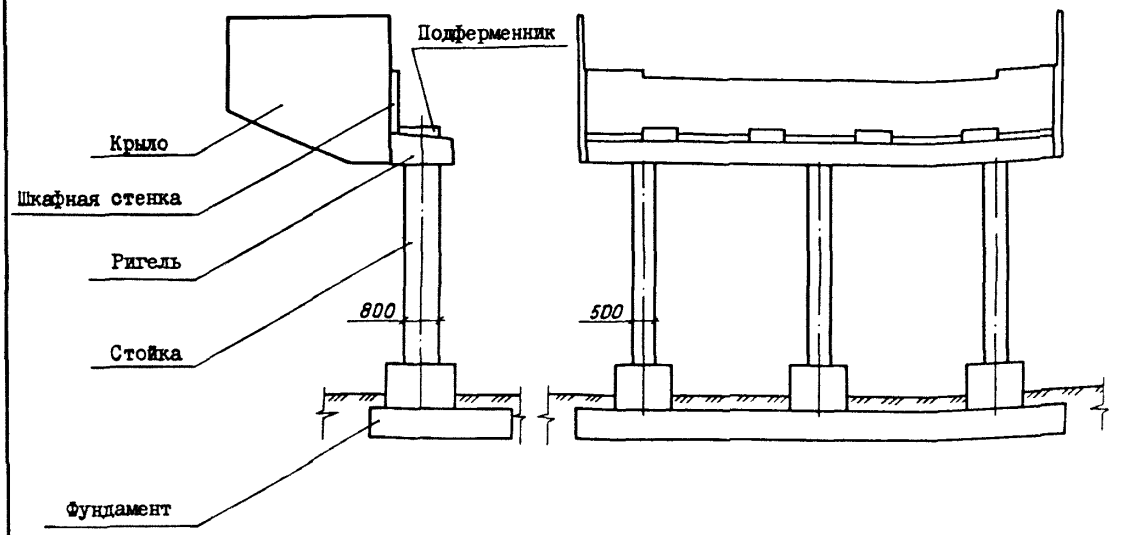

Свайный фундамент устоя

Фасад

Вид сбоку

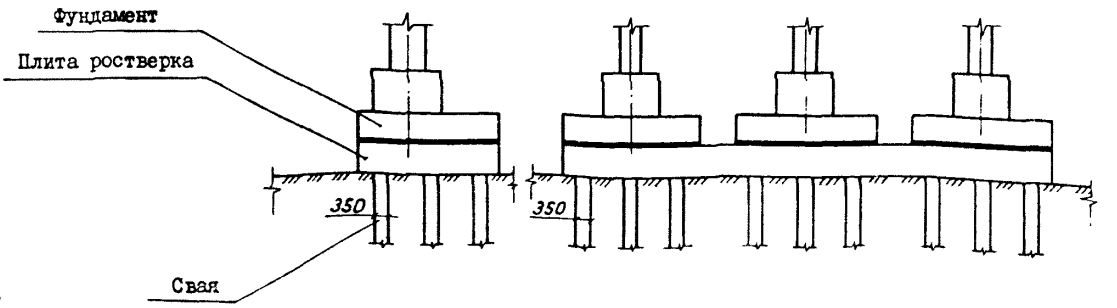

Безростверковый фундамент устоя

Фасад

Вид сбоку

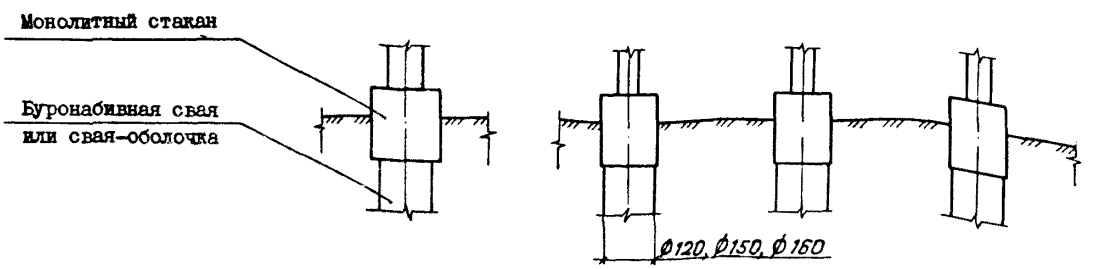

УНИФИЦИРОВАННЫЕ АВТОДОРОЖНЫЕ ПУТЕПРОВОДЫ ЧЕРЕЗ ЖЕЛЕЗНЫЕ И АВТОМОБИЛЬНЫЕ ДОРОГИ	СТРОИТЕЛЬНЫЕ КОНСТРУКЦИИ И ИЗДЕЛИЯ Серия 3.503.I-95 Вып. 0-I	Лист 2 Страница 3

Промежуточные опоры

Опора на естественном основании

Фасад

Вид сбоку

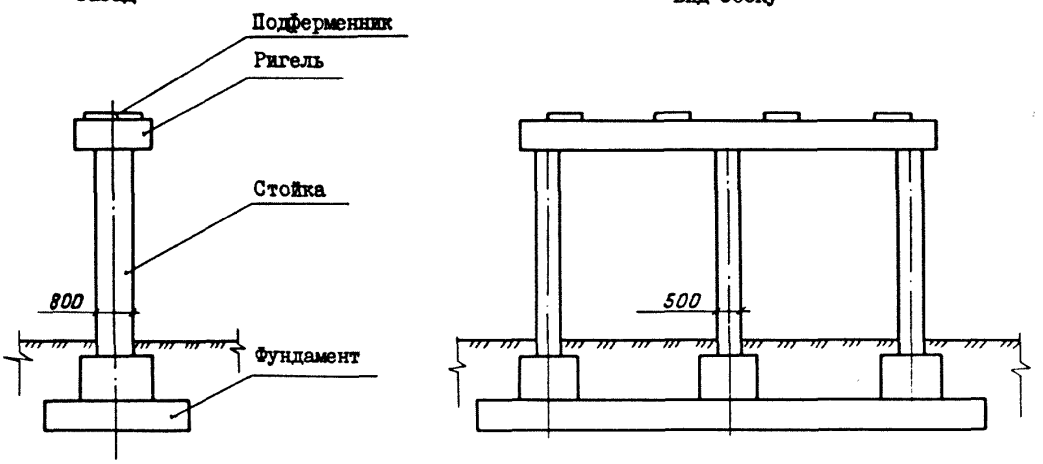

Свайный фундамент опоры

Фасад

Вид сбоку

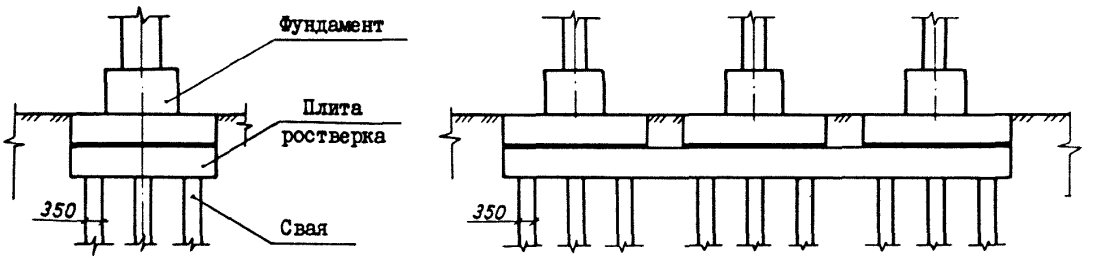

Безростверковый фундамент опоры

Фасад

Вид сбоку

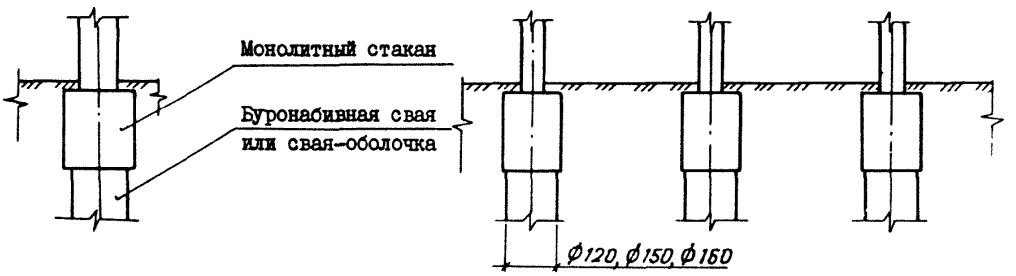

УНИФИЦИРОВАННЫЕ АВТОДОРОЖНЫЕ ПУТЕПРОВОДЫ ЧЕРЕЗ ЖЕЛЕЗНЫЕ И АВТОМОБИЛЬНЫЕ ДОРОГИ	СТРОИТЕЛЬНЫЕ КОНСТРУКЦИИ И ИЗДЕЛИЯ Серия 3.503.I-95 Вып. 0-I	Лист 2 Страница 4

C2BA УКАЗАНИЯ ПО ПРИМЕНЕНИЮ

Таблица I

Район строительства		Объект пересечения		Габарит путепровода по ширине	Угол пересечения
		тип сооружения	расположение		
Средняя температура наружного воздуха наиболее холодной пятидневки до минус 40°С включительно	Сейсмичность не более 6 баллов	Автомобильная дорога I категории	На поверхности земли, в выемке глубиной до 2м или на насыпи высотой до 2 м	2(Г-I5,25) 2(Г-II,5)	90°
				Г-II,5 Г-I0 Г-8	от 90° до 75°
		Автомобильная дорога II-IУ категории		2(Г-I5,25) 2(Г-II,5) Г-II,5 Г-I0 Г-8	от 90° до 60°
		Двухпутная железная дорога			

N1BD РАСЧЕТНАЯ ТЕМПЕРАТУРА НАРУЖНОГО ВОЗДУХА
- минус 40°С.

B7EA СОСТАВ ПРОЕКТНОЙ ДОКУМЕНТАЦИИ

Выпуск 0-I. Прямые путепроводы. Материалы для проектирования.
Объем проектных материалов, приведенных к формату А4, - I86 форматок.

Таблица 2

ПРИМЕНЕННАЯ ПРОЕКТНАЯ ДОКУМЕНТАЦИЯ

Обозначение серии	Наименование серии
3.503.I-73	Пролетные строения без диафрагм длиной I2, I5 и I8 м из железобетонных балок таврового сечения с ненапрягаемой арматурой для автодорожных мостов.
3.503.I-8I	Пролетные строения сборные железобетонные длиной I2, I5, I8, 2I, 24 и 33 м из балок двутаврового сечения с предварительно напрягаемой арматурой для мостов и путепроводов, расположенных на автомобильных дорогах общего пользования, на улицах и дорогах в городах.
3.50I.I-I24	Полые круглые сваи и сваи-оболочки диаметром 0,4 - 3,0 м из преднапряженного и обычного железобетона для опор мостов.
3.503-4I	Сопряжения автодорожных мостов и путепроводов с насыпями.

Настоящая серия разработана взамен серии 3.503-28.

B7BA АВТОР ПРОЕКТА Гипротрансмост, I29278 Москва, ул. Павла Корчагина, 2.

B7HA УТВЕРЖДЕНИЕ Утверждены Министерством транспортного строительства СССР. Протокол от 04.07.88 № АВ-455.
Введены в действие Гипротрансмост с 0I.I2.90, приказ от 08.06.90 № I49.
Срок действия - I995 г.

B7KA ПОСТАВЩИК Мосгипротранс, I29278 Москва, ул. Павла Корчагина, 2.

Инв. №
Катал. л. № 065778

Подписано в печать I9.II.90. Тираж 5880 экз. Заказ №2I 9. ЦИТП Госстроя СССР