СК-3	СТРОИТЕЛЬНЫЙ КАТАЛОГ ЧАСТЬ 3 ТИПОВАЯ ДОКУМЕНТАЦИЯ НА КОНСТРУКЦИИ, ИЗДЕЛИЯ И УЗЛЫ ЗДАНИЙ И СООРУЖЕНИЙ	СТРОИТЕЛЬНЫЕ КОНСТРУКЦИИ И ИЗДЕЛИЯ Серия 3.503.I-104 Вып.2
АПП ЦИТП	ОПОРЫ КРАЙНИЕ БЕЗРОСТВЕРКОВЫЕ ИЗ ЖЕЛЕЗОБЕТОННЫХ СТОЛБОВ ДИАМЕТРОМ 0,8 м АВТОДОРОЖНЫХ МОСТОВ С ПРОЛЕТАМИ ДО I8 м	
АВГУСТ **1992**		На 2-х листах На 4-х страницах Страница I

Рис.I БЛОКИ РИГЕЛЕЙ

а) одностолбчатых опор

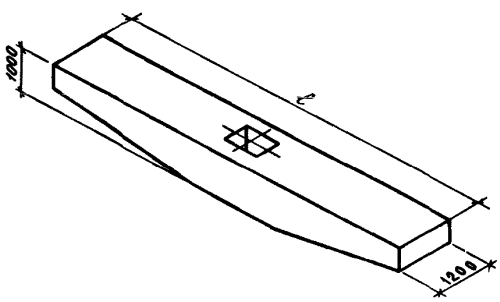

б) двухстолбчатых опор

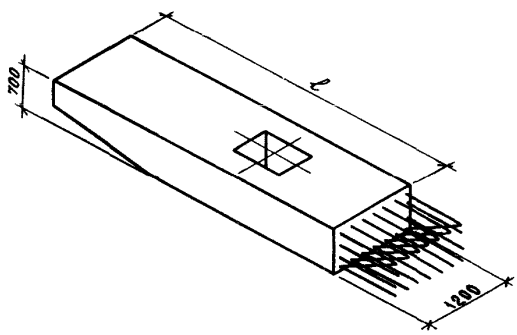

в) трехстолбчатых опор

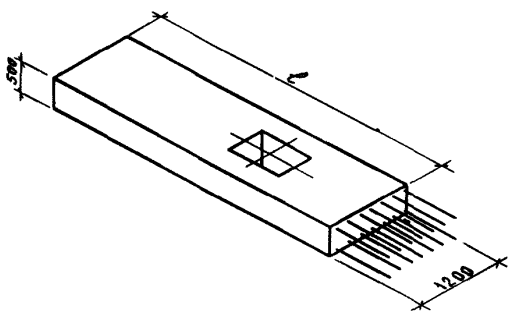

Рис.2 БЛОКИ ШКАФНЫХ СТЕНОК

а) крайние

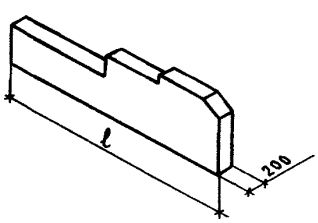

б) средние с односторонним уклоном по верхней грани

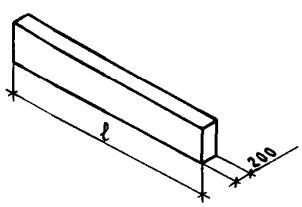

в) средние с двухсторонним уклоном по верхней грани

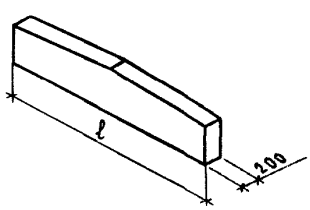

ОПОРЫ КРАЙНИЕ БЕЗРОСТВЕРКОВЫЕ ИЗ ЖЕЛЕЗОБЕТОННЫХ СТОЛБОВ ДИАМЕТРОМ 0,8 м АВТОДОРОЖНЫХ МОСТОВ С ПРОЛЕТАМИ ДО 18 м	СТРОИТЕЛЬНЫЕ КОНСТРУКЦИИ И ИЗДЕЛИЯ Сер.3.503.I-104 Вып.2	Лист I Страница 2

Рис.3 БЛОКИ БОКОВЫХ СТЕНОК

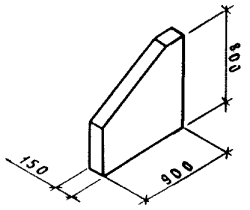

Рис.4 БЛОКИ СТОЛБОВ

а) верхние с обечайкой

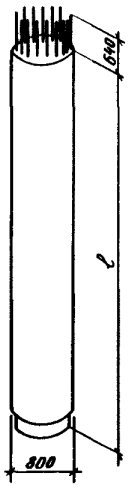

б) верхние без обечайки

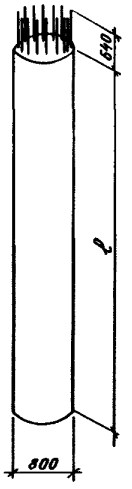

D1AA ТЕХНИЧЕСКАЯ ХАРАКТЕРИСТИКА

Железобетонные изделия изготовляются из бетона конструкционного тяжелого со средней плотностью не ниже 2400 кг/м^3, соответствующего ГОСТ 26633-85. Класс бетона по прочности на сжатие принят В25 для блоков ригелей (рис.I), блоков шкафных и боковых стенок (рис.2,3) и В30 для блоков столбов (рис.4). Марка бетона по морозостойкости при среднемесячной температуре наиболее холодного месяца минус I0°С и выше должна быть не менее F 200, а при более низкой температуре (до минус 20°С) - не менее F 300. Марка бетона по водонепроницаемости -W6.

Продольная рабочая арматура по ГОСТ 5781-82 в блоках ригелей - из стали класса А-Ш диаметром 22-28 мм, в блоках столбов - из стали класса А-П диаметром 25 и 32 мм, в блоках шкафных и боковых стенок - из стали класса А-П диаметром I0 и I2 мм.

Поперечная арматура в блоках ригелей, шкафных и боковых стенок - из стали класса А-П диаметром I0 и I2 мм, в блоках столбов - из стали класса А-I диаметром 8 мм.

Армирование блоков производится пространственными арматурными каркасами, включающими плоские арматурные каркасы и сетки, хомуты, спирали, шпильки, закладные детали.

Постоянная нагрузка - собственный вес элементов опор и пролетных строений. Временная подвижная нагрузка - класса АII от автотранспортных средств и одиночная колесная НК-80 в соответствии со СНиП 2.05.03-84.

ОПОРЫ КРАЙНИЕ БЕЗРОСТВЕРКОВЫЕ ИЗ ЖЕЛЕЗОБЕТОННЫХ СТОЛБОВ ДИАМЕТРОМ 0,8 м АВТОДОРОЖНЫХ МОСТОВ С ПРОЛЕТАМИ ДО 18 м	СТРОИТЕЛЬНЫЕ КОНСТРУКЦИИ И ИЗДЕЛИЯ Сер.3.503.1-104 Вып.2	Лист 2 Страница 3

НОМЕНКЛАТУРА ЖЕЛЕЗОБЕТОННЫХ ИЗДЕЛИЙ

Марка изделия	Рис.	Размер, мм ℓ	Расход материалов Бетон, $м^3$	Расход материалов Сталь, кг	Масса, т
1БР 85-1	1а	8500	5,6	2790,5	14,0
1БР 100-1		10000	6,5	3908,5	16,3
2БР 38-1-21(22)	1б	3750	2,6	500,8	6,4
2БР 45-1-21(22)		4500	3,1	647,5	7,6
2БР 48-1-31(32)		4750	3,4	755,9	8,5
2БР 55-1-31(32)		5500	3,9	997,5	9,7
2БР 58-1-31(32)		5750	4,1	948,3	10,3
2БР 63-1-31(32)		6250	4,3	1184,2	10,9
2БР 68-1-41(42)		6750	4,8	1270,8	12,0
3БР 38-1-11(12)	1в	3750	2,0	377,6	5,0
3БР 45-1-11(12)		4500	2,5	519,2	6,2
3БР 48-1-11(12)		4750	2,6	544,2	6,5
3БР 55-1-21(22)		5500	3,1	730,9	7,7
3БР 58-1-21(22)		5750	3,2	747,4	8,0
3БР 63-1-21(22)		6250	3,5	812,0	8,8
3БР 68-1-21(22)		6750	3,8	937,0	9,5
БШ 40-1-21	2а	3990	0,9	155,0	2,2
БШ 45-1-12		4490	1,0	165,4	2,6
БШ 45-1-31		4490	1,0	172,2	2,5
БШ 46-1-22		4690	1,0	173,9	2,6
БШ 47-1-22		4740	1,0	176,1	2,6
БШ 40-2-21		3990	0,6	128,3	1,4
БШ 45-2-12		4490	0,7	145,2	1,8
БШ 45-2-31		4490	0,6	153,2	1,5
БШ 46-2-22		4690	0,7	150,8	1,7
БШ 47-2-22		4740	0,7	157,2	1,7
БШ 25-1-1	2б	2480	0,5	86,3	1,2
БШ 30-1-1		2980	0,6	103,6	1,5
БШ 25-2-1	2б	2480	0,3	72,4	0,7
БШ 30-2-1		2980	0,3	86,7	0,8
БШ 25-1-2	2в	2480	0,5	89,3	1,2
БШ 25-1-3		2480	0,5	89,3	1,3
БШ 30-1-2		2980	0,6	107,3	1,5
БШ 35-1-2		3480	0,7	124,0	1,7
БШ 25-2-2		2480	0,3	75,1	0,7
БШ 25-2-3		2480	0,3	75,1	0,8
БШ 30-2-2		2980	0,4	93,3	0,9
БШ 35-2-2		3480	0,4	104,4	1,0
БС 9-1	3	900	0,1	16,3	0,2
БС 9-2		900	0,1	16,3	0,2
БСВ 8.20-3-1	4а	2000	1,0	612,8	2,5
БСВ 8.40-5-1		4000	2,0	400,4	5,0
БСВ 8.60-5-1		6000	3,0	526,5	7,6
БСВ 8.40-1-1а	4б	4000	2,0	545,9	5,0
БСВ 8.60-1-1а		6000	3,0	753,8	7,6
БСВ 8.40-2-1а		4000	2,0	737,3	5,0
БСВ 8.60-2-1а		6000	3,0	1020,8	7,6
БСВ 8.80-2-1а		8000	4,0	1313,9	10,1
БСВ 8.40-3-1а		4000	2,0	978,5	5,0
БСВ 8.60-3-1а		6000	3,0	1362,8	7,6
БСВ 8.80-3-1а		8000	4,0	1757,3	10,1
БСВ 8.40-5-1а		4000	2,0	378,6	5,0
БСВ 8.60-5-1а		6000	3,0	518,4	7,6
БСВ 8.80-5-1а		8000	4,0	666,7	10,1

C2BA УКАЗАНИЯ ПО ПРИМЕНЕНИЮ

Блоки ригелей, шкафных стенок и столбов предназначены для применения в типовых конструкциях крайних опор автодорожных мостов с пролетами длиной до 18 м в соответствии с указаниями, содержащимися в выпуске 0, и схемами расположения элементов опор, помещенными в выпуске 1 данной серии.

N1BD РАСЧЕТНАЯ ТЕМПЕРАТУРА НАРУЖНОГО ВОЗДУХА
- до минус 40°С (для наиболее холодной пятидневки)
- до минус 20°С (для наиболее холодного месяца)

G2EE ИНЖЕНЕРНО-ГЕОЛОГИЧЕСКИЕ УСЛОВИЯ
- обычные

G2DD КЛИМАТИЧЕСКИЕ РАЙОНЫ И ПОДРАЙОНЫ
- II, III, IВ

G2BQ СТЕПЕНЬ АГРЕССИВНОСТИ СРЕДЫ
- неагрессивная, слабо- и среднеагрессивная

ДОПОЛНИТЕЛЬНЫЕ ДАННЫЕ

Расшифровка марки блока ригеля на примере марки 2БР 38-1-21:

2БР - блок ригеля двухстолбчатой опоры (для одностолбчатых и трехстолбчатых опор - соответственно 1БР и 3БР;
38 - длина блока в дециметрах без учета длины арматурных выпусков;
1 - цифровое обозначение, соответствующее длине опирающихся пролетных строений 18 м;
21 - первая цифра 2 указывает на принадлежность блока к опоре с расстоянием между столбами в осях 4,2 м (при расстояниях 3,0; 6,0 и 7,0 м используются соответственно цифры 1, 3 и 4); вторая цифра 1 указывает на положение блока в ригеле со стороны пролета справа от оси моста (для блоков, расположенных слева от оси моста, используется цифра 2).

Расшифровка марки блока шкафной стенки на примере марки БШ 30-1-1:

БШ - начальные буквы слов "блок шкафной стенки";
30 - длина блока в дециметрах;
1 - цифровое обозначение, относящееся к блокам опор под ребристые пролетные строения (для блоков под плитные пролетные строения используется цифра 2);
1 - цифровое обозначение, относящееся к средним блокам шкафной стенки с односторонним уклоном 2 % по верхней грани (для средних блоков с двухсторонним уклоном, но разной высоты, используются цифры 2 или 3; для крайних блоков - две цифры, первая из которых 1, 2 или 3 указывает на длину нижнего уступа верхней грани соответственно 1,24 м; 1,49 м и 1,99 м; вторая цифра 1 или 2 указывает на длину второго уступа верхней грани соответственно 1,11 м или 1,86 м).

Расшифровка марки блока столба на примере марки БСВ 8.60-3-1:

БСВ - начальные буквы слов "блок столба верхний";
8.60- соответственно диаметр и длина блока в дециметрах;
3 - обозначение типа армирования блока, соответствующее армированию из 28 ⌀ 32 А-П (цифры 1, 2 или 5 обозначают соответственно армирование из 14 ⌀ 32 А-П, 20 ⌀ 32 А-П и 14 ⌀ 25 А-П);
1 - обозначение, указывающее на наличие обечайки (для блоков без обечайки используется обозначение 1а).

С вводом в действие выпуска 2 настоящей серии из числа действующих исключается выпуск 2 серии 3.503.1-64. в части применения конструкций опор для пролетов до 18 м.

В7ЕА СОСТАВ ПРОЕКТНОЙ ДОКУМЕНТАЦИИ

Выпуск 2. Железобетонные изделия. Рабочие чертежи
Объем проектных материалов, приведенных к формату А4,- 182 форматки.

В7ВА АВТОР ПРОЕКТА Воронежский филиал ГипродорНИИ, 394068, г.Воронеж, Московский проспект, 4

В7НА УТВЕРЖДЕНИЕ Утверждены институтом ГипродорНИИ концерна "Росавтодор", приказ от 22.01.92 № 6 и введены в действие с 01.07.92. Срок действия - 1997 год.

В7КА ПОСТАВЩИК Арендное производственное предприятие ЦИТП, 125878, ГСП, Москва, А-445, ул. Смольная, 22

Инв. № 25423
Катал.л. № 067456

Подписано в печать 16.07.92. Тираж 3700 экз. Заказ N 827. АПП ЦИТП