СССР	СТРОИТЕЛЬНЫЙ КАТАЛОГ ЧАСТЬ 2 ТИПОВЫЕ ПРОЕКТЫ ПРЕДПРИЯТИЙ, ЗДАНИЙ И СООРУЖЕНИЙ	ТИПОВОЙ ПРОЕКТ 75-0I0/I.2 УДК 728.2.011.269:691-413
ЦИТП	БЛОК-СЕКЦИЯ 9-ЭТАЖНАЯ 36 КВАРТИРНАЯ УГЛОВАЯ ЛЕВАЯ 2Б-2Б-3Б-3А	ОХСН
ДЕКАБРЬ 1983		На 2-х листах На 4-х страницах Страница I

ФАСАД IС-6С

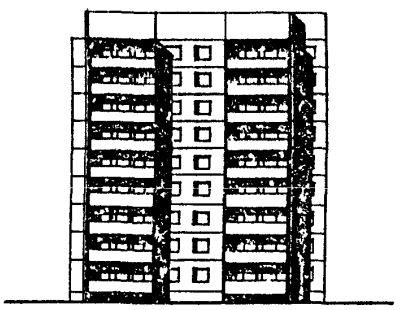

РАЗРЕЗ А-А

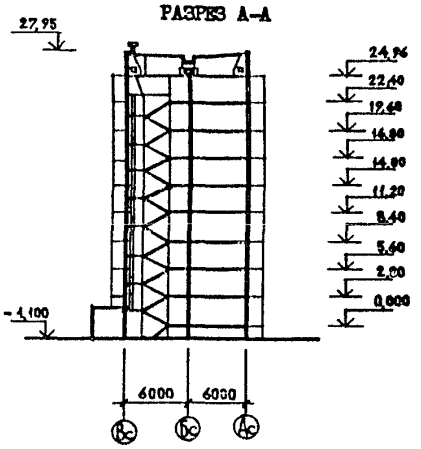

ПЛАН ТИПОВОГО ЭТАЖА

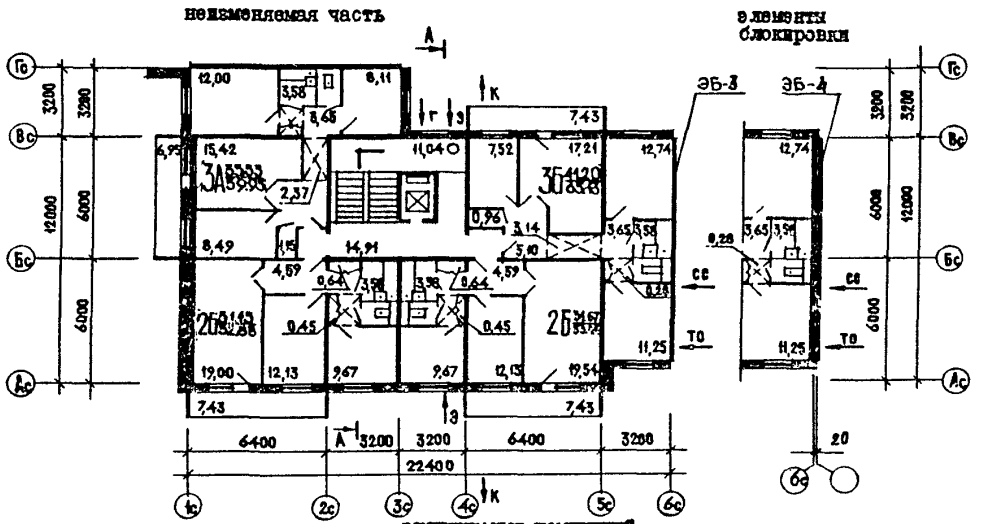

ЭКСПЛИКАЦИЯ ПОМЕЩЕНИЙ

квартиры (тип)	Количество	Площадь, м2	
		жилая	общая
Двухкомнатные 2Б	9	3I.I3	52.88
Двухкомнатные 2Б	9	3I.67	53.42
Трехкомнатные 3А	9	35.53	59.95
Трехкомнатные 3Б	9	4I.20	65.43
Средняя площадь квартир		34.88	57.92

БЛОК-СЕКЦИЯ 9-ЭТАЖНАЯ 36 КВАРТИРНАЯ УГЛОВАЯ ЛЕВАЯ 2Б-2Б-3Б-3А	ТИПОВОЙ ПРОЕКТ 75-0I0/I.2	Лист I Страница 2

D2BA СТРОИТЕЛЬНЫЕ КОНСТРУКЦИИ И ИЗДЕЛИЯ

Конструктивная схема с поперечными и продольными несущими стенами и опиранием панелей перекрытий по трем сторонам.

Фундаменты - ленточные по серии I.II2-5 вып.0;2;4

Типоразмеров - 8

Стены наружные - однослойные керамзитобетонные панели толщ.300,350мм(вариант трехслойные железобетонные панели с эффективным утеплителем)

Типоразмеров - I6

Перекрытия - сборные железобетонные непредварительно напряженные плоские панели толщ. I60мм(вариант -сборные железобетонные многопустотные панели с диаметром пустот I27 мм толщ. 220 мм)

Типоразмеров- I0

Перегородки - сборные гипсобетонные толщ. 80 мм

Типоразмеров - I3

Санузлы - объемные железобетонные сантехкабины по серии I.I88-5

Типоразмеров - I

Лестницы - сборные железобетонные площадки и марши с лицевыми поверхностями из шлифованного мозаичного слоя по серии 75,I.I5I-I вып.I

Типоразмеров - 3

Лоджии - сборные железобетонные плиты

Типоразмеров - 2

Ограждения - армоцементные (вариант асбоцементные, армостекло, из профилированных листов алюминия, бетонная панель)

Типоразмеров - 2

Шахта лифтовая - железобетонные блоки по серии I.I89-6 вып.2

Типоразмеров - 2

Покрытие-сборные сплошные керамзитобетонные панели толщ. 250 мм(вариант-сборные трехслойные железобетонные панели с эффективным утеплителем толщ.250 мм)

Типоразмеров - 7

Крыша - с теплым проходным чердаком, водосток - внутренний. C2ED

Кровля - рулонная 4-х слойная (вариант безрулонная)

Двери наружные по серии I.I36-II альбом I,остекленные и щитовые

Типоразмеров - 3

Двери внутренние - щитовой конструкции по серии I.I36-I0

Типоразмеров - 4

Окна - со спаренными переплетами по серии I.I36.5-I6 вып.I,2(вариант с раздельными переплетами)

Вариант с тройным остеклением по серии I.I36.5-I7 и со стеклопакетами I.I36.5-I8

Типоразмеров - 5

Встроенное оборудование - кладовые,шкафы, антресоли по серии I.I72-4.

Полы - линолеум (вариант - паркет, дощатые, в кухнях линолеум) в санузлах - керамическая плитка.

Наибольшая масса монтажного элемента (панель перекрытия) - 7.8 т.

H5UA ОТДЕЛКА НАРУЖНАЯ

Заводская отделка панелей наружных стен

ВНУТРЕННЯЯ

В комнатах,передних - оклейка обоями повышенного качества, в кухнях и уборных - масляная покраска панелей на высоту I,8м.,облицовка стен над кухонным рядом глазурованной плиткой на высоту 0.6м. в ванных комнатах - панель из глазурованной плитки высотой I,8м.,выше масляная окраска.

C3GA ИНЖЕНЕРНОЕ ОБОРУДОВАНИЕ

Водопровод - хозяйственно-питьевой расчетный напор у основания стояков 36м.

Канализация - хозяйственно- фекальная в городскую сеть, водосток внутренний.

Отопление - водяное центральное система однотрубная с радиаторами типа"МI40-АО" для расчетных температур - 20°С,-25°С -30°С,-35°С,-40°С.

Температура теплоносителя - I05-70°С.

Вентиляция - естественная

Горячее водоснабжения - от внешней сети

Расчетный напор у основания стояков 36 м.

Газоснабжение от внешней сети к кухонным плитам.

Электроснабжение - от внешней сети: напряжение 220/380В.

Освещение - лампами накаливания

Устройства связи - радиотрансляция, коллективные телеантенны, телефонные вводы

Лифт - пассажирский,грузоподъемностью 320 кг

Мусоропровод - с камерой на I этаже со сменным контейнером.

C2ED ОСНАЩЕНИЕ ЗДАНИЯ

Оборудование кухонь и санузлов - газовые плиты (вариант - электроплиты) мойки, унитазы, ванны, умывальники

J3OB СКОРОСТНОЙ НАПОР ВЕТРА 45 кгс/м2 0.44 кПа

J3NB ВЕС СНЕГОВОГО ПОКРОВА I50 кгс/м2 I.47 кПа

R2CO СТЕПЕНЬ ОГНЕСТОЙКОСТИ - вторая

G1BF ОРИЕНТАЦИЯ - широтная

M1BD РАСЧЕТНАЯ ТЕМПЕРАТУРА НАРУЖНОГО ВОЗДУХА минус 20,25,30,35,40°С

G2EE ИНЖЕНЕРНО-ГЕОЛОГИЧЕСКИЕ УСЛОВИЯ - обычные

G2DD КЛИМАТИЧЕСКИЙ РАЙОН И ПОДРАЙОНЫ СССР - Ш,IВ,IГ,IВ и IГ

БЛОК-СЕКЦИЯ 9 ЭТАЖНАЯ 36 КВАРТИРНАЯ УГЛОВАЯ ЛЕВАЯ 2Б-2Б-3Б-3А	ТИПОВОЙ ПРОЕКТ 75-0I0/I.2	Лист 2 Страница 3

	Наименование		Всего	На 1м2 привед. общей площади
V1IA	СТОИМОСТЬ			
V1IB	Общая сметная стоимость	тыс.руб	206.03	0.095
	В том числе:			
V1IL	строительно-монтажных работ	"	200.32	0.092
V1IO	оборудования	"	5.7I	
V1JA	ТРУДОЕМКОСТЬ			
V1JF	Построечные трудовые затраты	чел.дн	40II.25	I,85
V1KA	РАСХОДЫ			
V1KB	Расход строительных материалов			
	Цемент	т.	5I3.98	0.24
	Цемент приведенный к марке М-400	"	5I3.98	0.24
	в том числе:			
	на сборные изделия	"	488.33	
	Сталь	"	42.73	0.0I9
	Сталь, приведенная к классам AI и С 38/23	"	52.30	0.024
	В том числе:			
	на сборные изделия	"	48.I0	-
	Бетон и железобетон	м3	I648.55	0.76
	В том числе:			
	монолитный			
	тяжелый	"	23.I3	
	легкий	"	4.26	
	сборный:			
	тяжелый	"	II94.4	
	легкий	"	426.76	
	Лесоматериалы	м3	59.85	0.03
	Лесоматериалы, приведенные к круглому лесу	"	85.52	0.039
	Кирпич	тыс.шт.	2.520	
	Масса конструкций и материалов	т.	3396.05	I.57
	Масса надземной части (от низа перекрытия технического подполья)	"	2962.37	I.37

	Наименование		всего	На 1м2 привед. общей площади
V4KA	ЭКСПЛУАТАЦИОННЫЕ ПОКАЗАТЕЛИ			
	РАСХОД			
V4KH	Воды холодной	л/с	I.00	
	горячей	"	I.40	
V4KI	Канализационные стоки			
V4KM	Тепла	ккал/ч	3I6I46	
		кВт	366.73	
	в том числе:			
	на отопление	"	I33853	
			I62.23	
	на горячее водоснабжение	"	I76293	
			204.5	
	тепла на отопление I м2 общей площади	"	67.3	
			0.078	
V4KJ	Газа	Нм3/ч	9.6	
V4KK	Потребная электрическая мощность	квт	32.8	
	Эксплуатационные затраты	руб/год	I5757	7,26
	ТЕХНИЧЕСКИЕ ХАРАКТЕРИСТИКИ			
G3MB	Объем строительный	м3	7909.42	3,65
	в том числе: подземной части	"	57.4I	
G30C	Площадь застройки	м2	3I2.58	
G30I	приведенная общая	"	2I69.2I	
G30B	Общая	"	2077.I0	
G30K	Жилая	"	I247.66	0.57
	Летних помещений	"	263.I5	

ДОПОЛНИТЕЛЬНЫЕ ДАННЫЕ

Показатели приведены для блок-секции с рядовым элементов блокировки 3Б-3 для условий строительства при расчетной температуре минус 30°С, с ленточными фундаментами, однослойными несущими стеновыми панелями толщиной 30 см, со сплошными непредварительными плитами перекрытий, с теплым проходным чердаком и рулонной кровлей, в нормах и ценах, введенных с I.0I.69г.

В проекте разработы: вариант наружных стен из трехслойных железобетонных панелей с эффективным утеплителем, вариант пустотных плит перекрытий с уменьшенным диаметром пустот, вариант безрулонной кровли, вариант предварительных плит перекрытий.

БЛОК-СЕКЦИЯ 9-ЭТАЖНАЯ 36 КВАРТИРНАЯ УГЛОВАЯ ЛЕВАЯ 2Б-2Б-3Б-3А	ТИПОВОЙ ПРОЕКТ 75-0I0/I.2	Лист 2 Страница 4

В7ЕА СОСТАВ ПРОЕКТНОЙ ДОКУМЕНТАЦИИ

Часть 0	Общая часть
Раздел 0-I	Общая характеристика проекта
Часть 0I	Архитектурно-строительные чертежи ниже отм.0
Раздел 0.I-6	Здание с ленточными фундаментами
Часть I	Архитектурно-строительные чертежи выше отм.0
Раздел I-2	
Часть 2	Отопление и вентиляция
Раздел 2-4	С радиаторами на расчетные температуры -20°С,-25°С, -30°С,-35°С,-40°С.
Часть 3	Водопровод,канализация, газопровод и водосток
Раздел 3-4	
Часть 5	Электрооборудование
Раздел 5-3	Вариант с электроплитами
Раздел 5-4	Вариант с газовыми плитами
Часть 6	
Раздел 6-2	Устройства связи и сигнализации зданий
Часть 8	Сметы
Часть 9	Узлы и детали
Раздел 9.I-I8,I9,24	Узлы монтажные
Раздел 9.2-I	Узлы общестроительные
Раздел 9.5-I	Узлы электротехнические
Часть I0	Изделия заводского изготовления
Раздел I0.0-I5	Наружные цокольные стеновые панели трехслойные с гибкими связями толщ. 300,350 мм
Раздел I0.0-I6	Наружные цокольные стеновые панели из легкого бетона толщ.300,350мм
Раздел I0.0-I9	Изделия нулевого цикла при сплошных панелях перекрытий.
Раздел I0.0-20	Изделия нулевого цикла при пустотных панелях перекрытий.
Раздел I0.I-27	Наружные трехслойные стеновые панели с гибкими связями толщиной 300, 350 мм.Рабочие чертежи изделий.
Раздел I0.I-28	Наружные трехслойные стеновые панели с гибкими связями толщиной 300,350мм Арматурные изделия и унифицированные узлы и детали
Раздел I0.I-37	Наружные стеновые панели фризовые трехслойные толщ.300,350 мм Рабочие чертежи изделий.
Раздел I0.I-49	Наружные стеновые панели однорядной разрезки из легкого бетона толщиной 300,350 мм Рабочие чертежи изделий.
Раздел I0.I-50	Наружные стеновые панели однорядной разрезки из легкого бетона толщиной 300,350 мм Арматурные изделия и унифицированные узлы и детали.Общие материалы.
Раздел I0.2-I8,20	Внутренние стеновые панели при сплошных панелях перекрытий.Рабочие чертежи изделий.Арматурные изделия.
Раздел I0.2-I9,2I	Внутренние стеновые панели при пустотных панелях перекрытий.Рабочие чертежи изделий.Арматурные изделия.
Раздел I0.3-I7	Сплошные панели перекрытий с обычным армированием толщ.I60мм.Рабочие чертежи изделий.Арматурные изделия.
Раздел I0.3-I8,20	Многопустотные панели перекрытий толщ.220мм с диаметром пустот I27мм. Рабочие чертежи изделий. Арматурные изделия.
Раздел I0.3-2I	Сплошные панели перекрытий предварительно напряженные толщиной I60мм.Рабочие чертежи изделий.Арматурные изделия.
Раздел I0.4-2I	Изделия для крыши с теплым чердаком и безрулонной кровлей.
Раздел I0.4-24	Прочие изделия.Рабочие чертежи изделий. Арматурные изделия.
Раздел I0.4-25	Изделия для крыши с теплым чердаком и рулонной кровлей.
Раздел I0.5-7	Перегородки при сплошных панелях перекрытий. Рабочие чертежи.Арматурные изделия.
Раздел I0.5-8	Перегородки при пустотных панелях перекрытий. Рабочие чертежи.Арматурные изделия.
Раздел I0.6-7	Металлические изделия.
Раздел I0.7-8	Деревянные изделия.
Раздел I0.I0-7	Расчеты сметной стоимости
Раздел I0.3-22	Сплошные панели перекрытий толщ.I60мм.Рабочие чертежи изделий. Арматурные изделия.
Раздел I0.I2-I6	Дополнительные изделия. Рабочие чертежи изделий. Арматурные изделия.
Серия 83	
Раздел I0.8-I	Мусоропровод МП-3.Общие чертежи мусоропровода
Раздел I0.8-2	Металлические и деревянные изделия мусоропровода.
I0-75-029.83	Техническая эксплуатация

Объем проектных материалов,приведенных к формату II 4I92 - форматок
в том числе изделий заводского изготовления 3486 - форматок

В7ВА АВТОР ПРОЕКТА КБ по железобетону им.А.А.Якушева,Москва,Ж-88, I-ая ул.Машиностроения дом 3

В7НА УТВЕРЖДЕНИЕ Госстроем РСФСР от I0.03.I978г. Постановление № 2I Введен в действие КБ по железобетону,приказ № I3 от 2.03.I983г.

В7КА ПОСТАВЩИК ЦИТП,I25878,Москва А-445,Смольная ул.22

Гл.инженер проекта Д.ЗАЙЦЕВ
Гл. архитектор проекта П.СТЕПАНЕНКО
Главный инженер КБ по железобетону им.А.А.Якушева САЛТЫКОВ

Инв.№ I9099
Катал.л.№04889I