	5-ЭТАЖНАЯ 30-КВАРТИРНАЯ БЛОК-СЕКЦИЯ IБ.2Б.3Б - 2Б.2Б.2Б	ПАСПОРТ ТИПОВОЙ ПРОЕКТ I2I-0I3/I.2 УДК 728.2.011.365:691-413
ЧАСТЬ 2 Раздел I Серия I2I Подраздел II(I)	Область применения: IВ подрайон, II и III климатические районы с обычными геологическими условиями с расчетной температурой наружного воздуха -20°С; -25°С; -30°С; -35°С; -40°С Нормативная снеговая нагрузка - I50 кгс/м2 Скоростной напор ветра - 45 кгс/м2 Класс здания - II Степень долговечности - II Степень огнестойкости - II Ориентация - широтная	Разработан ЦНИИЭП жилища Москва, И-434, Дмитровское шоссе, дом 9, корп. Б Утвержден Госгражданстроем Приказ № I64 от 9 октября I970г. Введен в действие ЦНИИЭП жилища - Приказ № 468 от 25.I2.I98I г. Действует с декабря I982г. (И-I2-82)

ФАСАД ПО ОСИ А

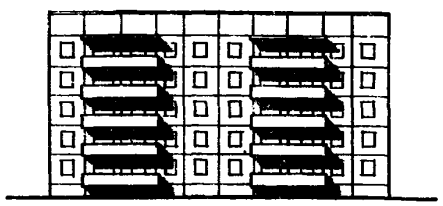

ПЛАН ТИПОВОГО ЭТАЖА

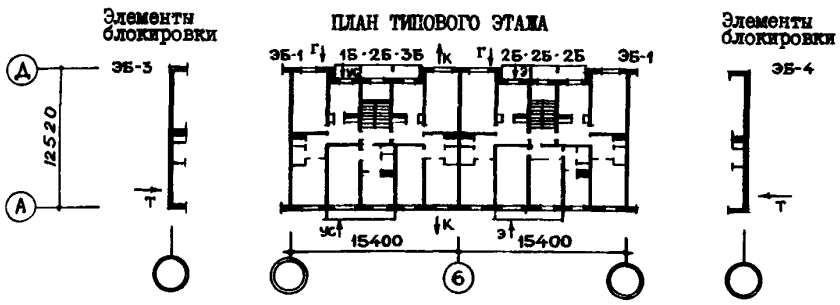

РЯДОВАЯ СЕКЦИЯ 2Б.2Б.2Б

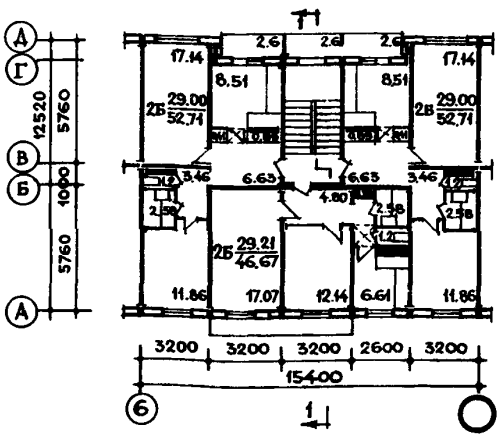

РАЗРЕЗ I-I

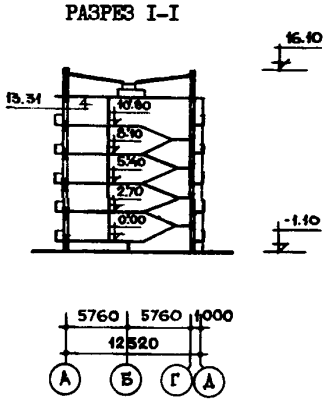

Квартиры		Количество	Площадь, м2 жилая	общая
Однокомнатных	IБ	7	I7,07	32,74
Двухкомнатных	2Б	I8	29,00	52,7I
Трехкомнатных	3Б	5	40,99	66,5I
Средняя площадь квартиры			28,24	49,77

На 4 страницах, стр. I

ОСНОВНЫЕ ПОКАЗАТЕЛИ

Наименование		Всего	На I м2 приведенной общей площади	На I м2 общей площади
ОБЪЕМ				
Строительный	м3	5470,77	3,57	3,66
в том числе техподполья	"	57,0		
ПЛОЩАДЬ				
Застройки	м2	40I,02		
Приведенная общая	"	I530,83		
Общая	"	I493,23		
Жилая	"	847,39	0,55	0,56
Коэффициент естественной освещенности		I:6,4		
РАСХОД МАТЕРИАЛОВ				
Цемент	т	335,0	0,2I9	0,224
в том числе на сборные изделия	"	326,0	0,2I3	0,2I9
Сталь в натуральном исчислении	"	37,2	0,024	0,025
Сталь, приведенная к классу А-I	"	44,9	0,03	0,03
в том числе на сборные изделия	"	37,23	-	-
Бетон и железобетон	м3	II58,2	0,757	0,776
в том числе:				
монолитный тяжелый	"	24,4	-	-
монолитный легкий	"	4,0	-	-
сборный тяжелый	"	798,6	-	-
сборный легкий	"	33I,3	-	-
Лесоматериалы	"	83,5	0,055	0,056
Лес круглый	"	I2I,0	0,079	
Кирпич	тыс.шт.	I,6	-	-
Масса конструкций и материалов	т	26I4	I,7	I,75
Масса надземной части (от низа перекрытия технич.подполья)	т	2I26	I,39	I,42
СМЕТНАЯ СТОИМОСТЬ				
Общая	тыс.руб.	I58,I6	0,I03	0,I06
в том числе: строительно-монтажные работы	"	I58,I6	0,I03	0,I06
Оборудование	"	-	-	-
Трудоемкость (построечная)	чел.дн.	2464,3	I,6I	I,65
ЭКСПЛУАТАЦИОННЫЕ ПОКАЗАТЕЛИ				
Расход хол.воды	л/с	0,93		
Расход гор.воды	"	I,29		
Расход тепла на отопление	ккал/ч / кВт	92020 / I07		6I,62 / 0,072
Расход тепла на горячее водоснаб.	ккал/ч / кВт	I60000 / I86		
Расход газа	Нм3/ч	4,30		
Потребная мощность электроэнергии	кВт	24,7		
Эксплуатационные затраты	руб/год	I073I	7,0I	7,I9

ДОПОЛНИТЕЛЬНЫЕ ДАННЫЕ

Показатели приведены для варианта блок-секции № I, рядовой, для условий строительства при расчетной температуре минус 30° со свайными фундаментами, керамзитобетонными панелями толщ. 35 см с отделкой декоративным бетоном, с двойными раздельными переплетами, перекрытиями толщ. I6 см, полами из линолеума, ж.б. перегородками, ограждениями из ж.б. экранов.

Смета составлена в базисных ценах I территориального района Московской области в соответствии СН 40I-69.

Разработан вариант I этажа со сквозным проходом. Кроме того, проектом предусмотрены следующие варианты блок-секций:

- фасад № I - лоджии при кухнях, балконы с Iэт.
- фасад № 2 - лоджии при кухнях, балконы со 2эт.
- фасад № 3 - лоджии при главных комнатах и кухнях, балконы с I этажа;
- фасад № 4 - лоджии при главных комнатах и кухнях, балконы со 2 этажа.

СТРОИТЕЛЬНЫЕ КОНСТРУКЦИИ

Конструктивная схема с поперечными и продольными несущими стенами и опиранием панелей перекрытий по контуру. Крыша индустриальная с теплым чердаком.

Фундаменты - свайные безростверковые по ГОСТ I9804.4-78 и ГОСТ I3579-78 (вариант - ленточные из сборных бетонных блоков и ж.б. плит по серии I.II2-5, вып.0,2,4 и ГОСТ I3579-78 типоразмеров - 7

Перекрытия - сборные ж.б. панели толщ. I6 см (вариант - толщ. I0 см) типоразмеров - 4

Стены наружные - керамзитобетонные панели толщ. 30, 35, 40 см (вариант - многослойные панели толщ. 30, 35 см) типоразмеров - 25

Стены внутренние - сборные ж.б. панели толщ. I2, I4, I6 см типоразмеров - I2

Перегородки - сборные ж.б. (вариант - гипсобетонные) типоразмеров - 6

Санузлы - сборные ж.б. перегородки и поддоны (вариант - объемные ж.б. сантехкабины) типоразмеров - I0

Лестницы - сборные ж.б. марши и площадки типоразмеров - 4

Балконы и лоджии - сборные ж.б. плиты, ограждения - железобетонные экраны (вариант - армостекло) типоразмеров - 8

Покрытие - сборные керамзитобетонные панели типоразмеров - 6

Кровля - рулонная 4-слойная

Двери наружные - деревянные входные и служебные. По серии I.I36-II (вариант по серии I.I35-I альбомы I и II) типоразмеров - 3

Двери внутренние - щитовой конструкции по серии I.I36-I0 типоразмеров - 6

Окна - с двойными раздельными переплетами (варианты со спаренными и тройными раздельными переплетами). ГОСТ II2I4-78 и ГОСТ I6289-80 типоразмеров - 6

Встроенное оборудование - шкафы и антресоли. Серия I.I72-4, вып.I

Полы - линолеум (вариант - паркет), в кухнях - линолеум, в уборных и ванных - керамическая плитка

Отделка наружная - заводская отделка панелей наружных стен декоративным бетоном (вариант керамической или стеклянной плиткой).

Отделка внутренняя - в комнатах и передних обои, в кухнях и уборных - масляная окраска, в ванных, частично в кухнях, - глазурованная плитка.

Наибольшая масса монтажного элемента (панель перекрытия толщ. I6 см) - 6,93 т.

ИНЖЕНЕРНОЕ ОБОРУДОВАНИЕ

Водопровод - хозяйственно-питьевой, расчетный напор у основания стояков 2I,0 м.вод.ст. / 0,206 МПА

Горячее водоснабжение - от внешней сети, расчетный напор у основания стояков 25 м.вод.ст. / 0,245 МПА

Канализация - хозяйственно-фекальная в городскую сеть; водосток - внутренний с открытым выпуском в сторону оси "Д".

Отопление - водяное, секционное. Система однотрубная с радиаторами М I40-АО. Температура теплоносителя - 95-70°С.

Вентиляция - естественная

Газоснабжение - от внешней сети

Электроснабжение - III категории, напряжение 220/380В, освещение лампами накаливания

Устройства связи - радиотрансляция, коллективные телеантенны, телефонные вводы.

Оборудование кухонь и санузлов - газовые плиты, мойки, унитазы, ванны, умывальники.

Мусоропровод - с камерой на I этаже, со сменным контейнером.

К 2	ЦНИИЭП жилища	5-этажная 30-квартирная блок-секция 1Б.2Б.3Б-2Б.2Б.2Б	ТИПОВОЙ ПРОЕКТ I2I-0I3/I.2	ПАСПОРТ Лист 2

СОСТАВ ПРОЕКТА

Наименование	Применяются для всех вариантов	Применяются для вариантов: Наружных стен: Однослойных из керамзитобетона, толщиной, см: 30	35	40	Многослойных, толщиной, см: 30	35	Расчетных наружных температур °С: -20	-25	-30	-35	-40	Система отопления: Для вариантов блок-секций: фасад №1,2	фасад №3,4	Фундаментов: Ленточных	Свайных	Перекрытий, толщ. см: I0	I6
I	2	3	4	5	6	7	8	9	I0	II	I2	I3	I4	I5	I6	I7	I8
Часть 0 Общая часть																	
Раздел 0-I	●																
МП.2 Выпуск 2-I; ~~мп 2-2~~ в.2-1-2							●					●	●				
фас.№№1,2 Выпуск 2-2; ~~фас.3,4~~ в.2-2-2								●				●	●				
Выпуск 2-3; в.2-3-2									●			●	●				
Выпуск 2-4; в.2-4-2										●		●	●				
Выпуск 2-5; в.2-5-2										●		●	●				
Выпуск 2-6; в.2-6-2											●	●	●				
Выпуск 2-7; в.2-7-2											●	●	●				
Часть 0I Архитектурно-строительные чертежи ниже отм.+0.00																	
Раздел 0I-I														●			
Раздел 0I-2															●		
Часть I Архитектурно-строительные чертежи выше отм.+0.00																	
Раздел I-I	●																
Часть 2 Отопление и вентиляция																	
Раздел 2-I												●					
Раздел 2-2													●				
Часть 3 Водоснабжение, канализация и газоснабжение																	
Раздел 3-I	●																
Часть 5 Электрооборудование																	
Раздел 5-I	●																
Часть 6 Устройства связи	●																
Часть 8 Сметы в 3 книгах	●																
Часть 9 Узлы и детали																	
Раздел 9.I-I	●																
Раздел 9.I-2	●																
Раздел 9.I-3	●																
Раздел 9.I-6;7	●																
Раздел 9.2-I	●																
Раздел 9.2-2;3	●																
Раздел 9.2-6	●																
Раздел 9.2-7;9	●																
Раздел 9.2-8;I3;I5	●																
Раздел 9.4-I2;I;3;4	●																
Раздел 9.7-4	●																
Часть I0 Изделия заводского изготовления																	
Раздел I0.I-I		●															
Раздел I0.I-2			●														
Раздел I0.I-3				●													
Раздел I0.I-5					●												
Раздел I0.I-6						●											
Раздел I0.I-7			●														
Раздел I0.I-8					●												
Раздел I0.I-9		●															
Раздел I0.I-I0				●													
Раздел I0.I-II						●											
Раздел I0.I-I2		●															
Раздел I0.I-I3			●														
Раздел I0.I-I4;I5				●													
Раздел I0.I-I6					●												

	I	2	3	4	5	6	7	8	9	I0	II	I2	I3	I4	I5	I6	I7	I8
	Раздел I0.I-I7						●											
	Раздел I0.I-27					●	●											
	Раздел I0.I-28;29		●	●	●													
	Раздел I0.I-30		●	●	●													
	Раздел I0.I-31					●	●											
	Раздел I0.I-36;40		●	●	●													
	Раздел I0.I-37;41					●	●											
	Раздел I0.I-38;45		●	●	●													
	Раздел I0.I-39;46					●	●											
	Раздел I0.I-73;65		●	●	●													
	Раздел I0.I-74;66					●	●											
	Раздел I0.2-9;I3	●																
	Раздел I0.2-22;I4	●																
	Раздел I0.3-9;5																●	
	Раздел I0.3-I0;I8																	●
	Раздел I0.3-38																●	
	Раздел I0.3-I9																	●
	Раздел I0.4-I	●																
	Раздел I0.4-2;II	●																
	Раздел I0.4-3;I3	●																
	Раздел I0.4-I0;22	●																
	Раздел I0.4-7	●																
	Раздел I0.6-I	●																
	Раздел I0.6-4	●																
Серия 90	Раздел I0.6-8	●																
	Раздел I0.7-I	●																
	Раздел I0.7-2	●																
	Раздел I0.7-3	●																
	Раздел I0.9-2	●																
	Раздел I0.9-3	●																
	Раздел I0.9-4;5	●																
	Раздел I0.9-6	●																
	Раздел I0.9-I2	●																
	Раздел I0.9-I3	●																
	Раздел I0.9-I7	●																
	Раздел I0.I0-2	●																
	Раздел I0.I0-6	●																
	Раздел I0.I0-7	●																
	Раздел I0.I0-II	●																
	Раздел I0.I0-I2	●																
	Раздел I0.I0-I3	●																
	Раздел I0.I0-25	●																
	Раздел I0.I0-29	●																
	Раздел I0.I0-32	●																
	Раздел I0.I0-33;37	●																
Каталоги	РСП 3-73	●																
	РСП I2-76	●																
	РСП I4-79	●																

Объем проектных материалов, приведенных к формату 8680 форматок, в том числе изделия заводского изготовления 6729 форматок.

Проект распространяет:
- рабочие чертежи и сметы — Центральный институт типового проектирования I25878, ГСП, Москва, А-445, Смольная ул., 22.

Инв. № I8288
Пасп.№ 046896

Гл.инженер Д.Ломоносов
Гл.архитектор проекта В.Боровой
Гл.инженер проекта В.Черных
Нач.отделения проектных работ А.Г

ТИПОВОЙ ПРОЕКТ I2I-013/I.2

Страница 4

ша

ЦНИИЭП жилища