	ОПОРНАЯ УСИЛИТЕЛЬНАЯ СТАНЦИЯ МОЩНОСТЬЮ 60 КВТ ДЛЯ МОСКОВСКОЙ РАДИОТРАНСЛЯЦИОННОЙ СЕТИ	ПАСПОРТ ТИПОВОЙ ПРОЕКТ № 603-59 УДК 727.944
ЧАСТЬ 2 Раздел 6 Подраздел 603	Область применения: г.Москва с расчетной зимней температурой наружного воздуха -26°С Нормативная снеговая нагрузка 100 кг/м2 Нормативный скоростной напор ветра 27 кг/м2 Класс здания - П Степень долговечности - I Степень огнестойкости - I	Разработан институтом Гипросвязь 101000,Москва,ул.Кирова,40 Утвержден Министерством связи СССР 14 февраля 1973 г. Введен в действие институтом Гипросвязь с I июня 1973 г. Приказ № 263 от 24/У -1973г.

ФАСАД

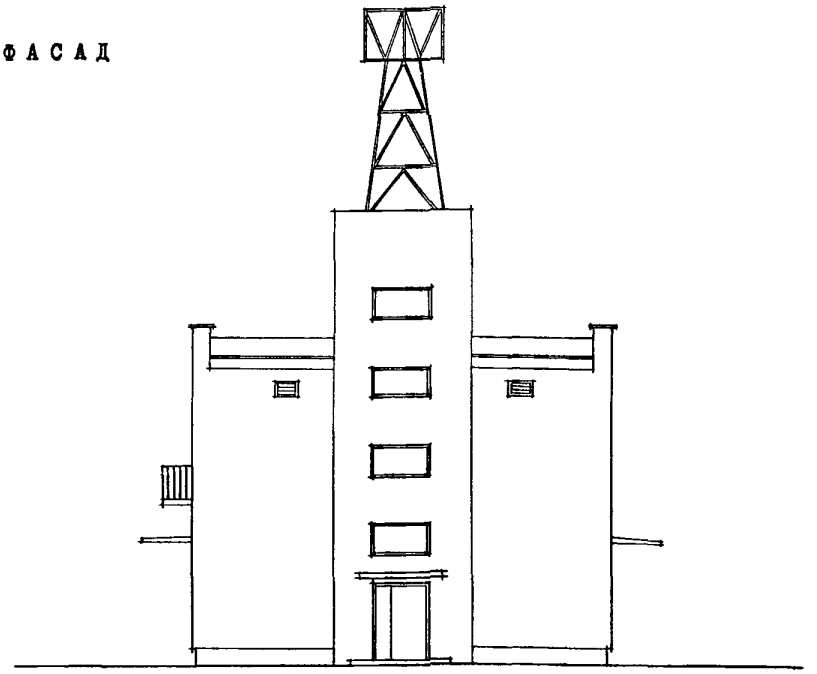

ПЛАН I-ГО ЭТАЖА

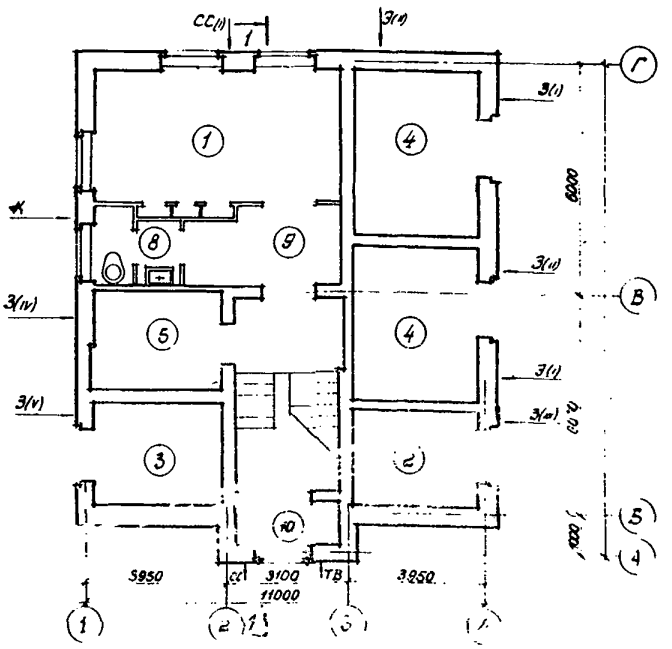

ПЛАН 2-ГО ЭТАЖА

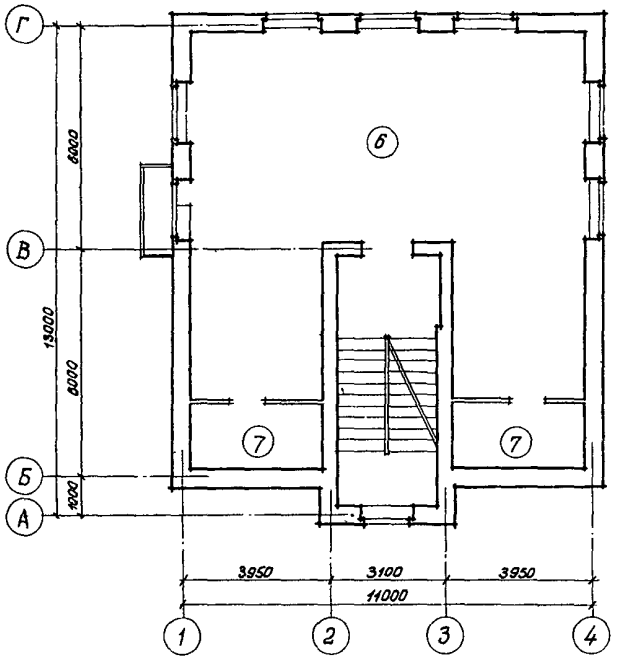

ПЛАН НА ОТМ.+7,960

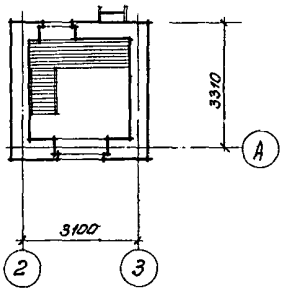

ЭКСПЛИКАЦИЯ

I.Линейная группа	- 25,I5 м2
2.Трансформаторная камера № I	- 9,50 "
3.Трансформаторная камера № 2	- I0,00 "
4.Т.П.	- 30,I4 "
5.Щитовая	- 9,60 "
6.Аппаратная	- 88,40 "
7.Венткамера	- I2,28 "
8.Санузел	- 3,65 "
9.Коридор	- 7,08 "
I0.Тамбур	- 2,97 "

РАЗРЕЗ I-I

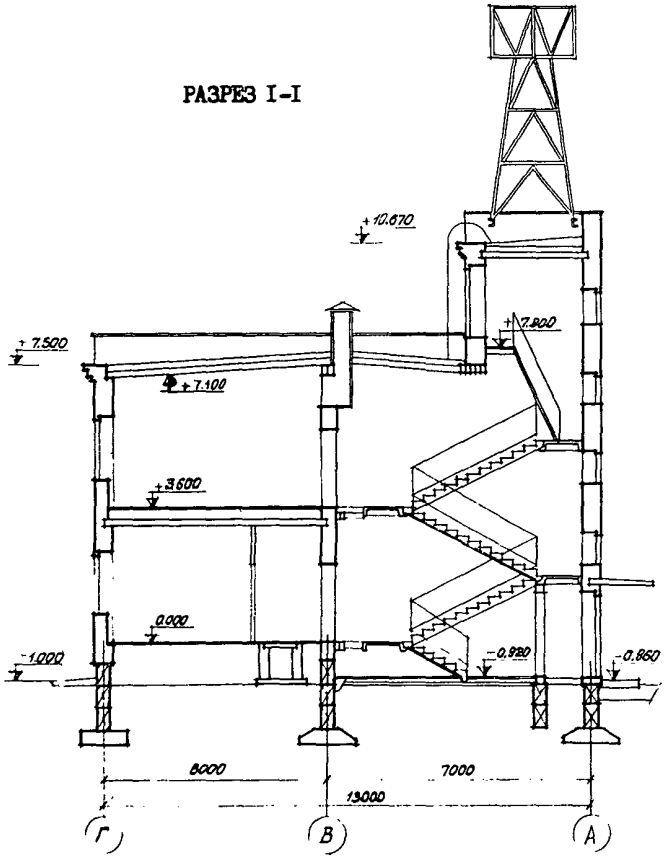

К 2	ИНСТИТУТ ГИПРОСВЯЗЬ	ОПОРНАЯ УСИЛИТЕЛЬНАЯ СТАНЦИЯ МОЩНОСТЬЮ 60 КВТ ДЛЯ МОСКОВСКОЙ РАДИОТРАНСЛЯЦИОННОЙ СЕТИ	ТИПОВОЙ ПРОЕКТ № 603-59	ПАСПОРТ ЛИСТ 2

БЛОК-СХЕМА КАНАЛОВ ВЕЩАНИЯ

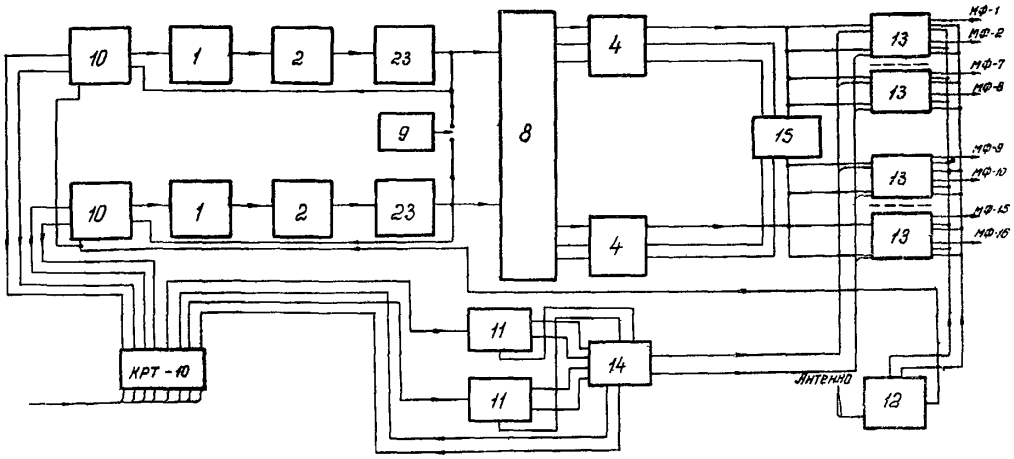

ПЛАНЫ РАЗМЕЩЕНИЯ ОБОРУДОВАНИЯ

1-ГО ЭТАЖА

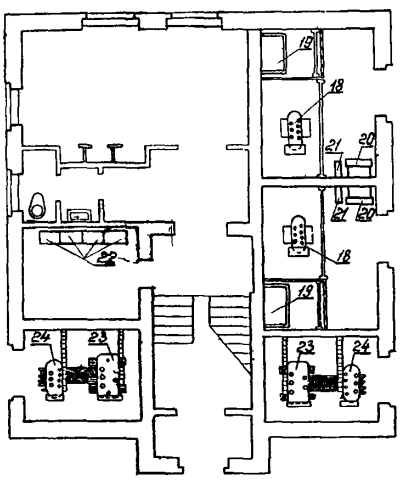

2-ГО ЭТАЖА

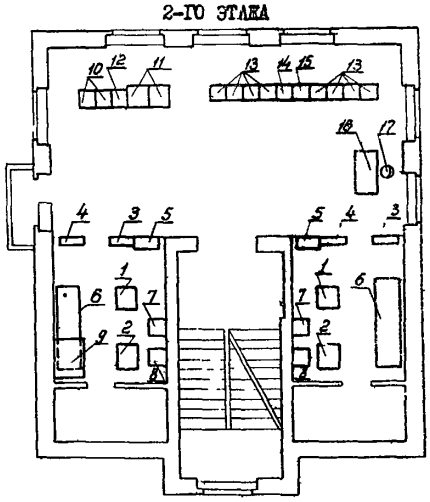

ЭКСПЛИКАЦИЯ

1. Предоконечный усилитель
2. Оконечный усилитель
3. Лицевая панель /правая/
4. Лицевая панель /левая/
5. Распределительный щит
6. Блок питания
7. Контакторный щит
8. Панель контакторов выхода
9. Эквивалент нагрузки
10. Статив входной коммутации
11. Передающее устройство 3-х программного вещания
12. Измерительная стойка с приемником
13. Статив выходной коммутации
14. Статив выходной коммутации высокочастотных программ
15. Статив контактора разделенной нагрузки
16. Стол
17. Стул
18. Трансформатор силовой
19. Сборка высокого напряжения
20. Сборка низкого напряжения
21. Рубильник Р-5
22. Вводно-распределительное устройство
23. Выходной трансформатор
24. Анодный трансформатор

I.ОПИСАНИЕ ТЕХНОЛОГИЧЕСКОГО ПРОЦЕССА

Комплекс аппаратуры опорной усилительной станции (ОУС) позволяет производить усиление и передачу по радиотрансляционной сети трех программ вещания: одной - низкочастотной и двух - токами высокой частоты на несущих частотах 78 и 120 кГц.

Программы вещания на ОУС должны передаваться с центральной станции проводного вещания (ЦСПВ) по соединительным линиям, выделяемым в кабелях городской телефонной сети. Уровень вещательной передачи на выходе соединительной линии должен быть не ниже 0 дб (0,775В) во всей полосе частот, соответствующей I классу качества. Вопросы коррекции частотной характеристики соединительных линий должны решаться при привязке проекта.

Управление аппаратурой ОУС и контроль ее состояния осуществляется дистанционно с ЦСПВ по соединительным линиям, выделяемым в кабелях городской телефонной сети. Всего между ОУС и ЦСПВ для передачи программ вещания, дистанционного управления и контроля состояния должно быть организовано 8 соединительных линий.

Электроснабжение ОУС осуществляется от сети 6кВ Мосэнерго через встроенную трансформаторную подстанцию (ТП) на два силовых трансформатора мощностью по 160 кВА каждый по двухлучевой схеме.

Для размещения ОУС и силовой ТП проектом предусмотрено строительство двухэтажного кирпичного здания. Здание ОУС должно размещаться внутри квартала, в центре нагрузки, в соответствии с генеральной схемой развития радиотрансляционной сети города.

2.ПРОИЗВОДСТВЕННАЯ ПРОГРАММА

Мощность усилителей ОУС по низкочастотному каналу 30 кВт, по каждому из высокочастотных - 400 Вт. Максимальная нагрузка в нормальном режиме 75000 радиоточек, в режиме резервирования других ОУС - до 150000 радиоточек. Выходная коммутация и выводная опора обеспечивает подключение к ОУС до 16-и магистральных фидерных линий напряжением 960В.

3.ПОТРЕБНОСТЬ В РЕСУРСАХ И СЫРЬЕ

Максимальное потребление электроэнергии составляет: при работе одного усилителя - 125,1 кВА, при работе двух усилителей - 194,1 кВА.

4.РЕЖИМ РАБОТЫ И ШТАТЫ

ОУС работает ежедневно. Время работы определяется программой вещания. Постоянного обслуживающего персонала не требует.

К 2 ИНСТИТУТ ГИПРОСВЯЗЬ	ОПОРНАЯ УСИЛИТЕЛЬНАЯ СТАНЦИЯ МОЩНОСТЬЮ 60 КВТ ДЛЯ МОСКОВСКОЙ РАДИОТРАНСЛЯЦИОННОЙ СЕТИ	ТИПОВОЙ ПРОЕКТ № 603-59	ПАСПОРТ ЛИСТ 3

ОСНОВНЫЕ ПОКАЗАТЕЛИ

ОБЪЕМ:		
Строительный	м3	1260,5
На 1 кВт	"	2101
ПЛОЩАДЬ		
Застройки	м2	150,4
Полезная	"	195,8
На 1 кВт	"	326
РАСХОД МАТЕРИАЛОВ		
Цемента	т	23,74
Стали	"	2,6
Железобетона	м3	65,9
в том числе сборного	"	60,08
Лесоматериалов	"	8,72
Кирпича	тыс.шт	114,59
СМЕТНАЯ СТОИМОСТЬ:		
Общая	тыс.руб.	90,54
Строительно-монтажных работ	"	46,6
Оборудования	"	43,94
1 м3 здания	руб.	71,83
На 1 кВт	"	1509
ТРУДОВЫЕ ЗАТРАТЫ:		
На здание	ч-дн	971,38
На 1 м3 здания	"	0,77
ЭКСПЛУАТАЦИОННЫЕ ПОКАЗАТЕЛИ		
Расход воды	м3/сутки	0,28
-"- тепла	ккал/час	27000
Потребная мощность электроэнергии	кВА	194,1

СТРОИТЕЛЬНЫЕ КОНСТРУКЦИИ:

Фундаменты - из железобетонных фундаментных блоков по альбому НК-161-01, 2 редакция МИТЭП, НК-33-01 САКБ; типоразмеров-2.
Из бетонных стеновых блоков по альбомам НК-31-01 САКБ, НК-60-10 МИТЭП; типоразмеров-3

Стены - наружные из эффективного кирпича, внутренние - из полнотелого кирпича

Перекрытия - из сборных железобетонных плит по альбомам 03-53 СКТБ, НК-60-15 САКБ, НК-60-11 САКБ, типоразмеров-6.

Перегородки - кирпичные, монолитные железобетонные

Лестницы - из сборных железобетонных элементов по альбомам НК-60-11 САКБ, НК-60-07 САКБ, НК-65-05 МИТЭП, РМ-311 МИТЭП; типоразмеров-6

Кровля - совмещенная, плоская, рулонная с неорганизованным стоком. Тип Ш по СН 394-69* 2-е издание. Утеплитель -керамзит с γ =600 кг/м3.

Полы - цементные, из керамической плитки

Окна - со спаренными переплетами по альбому РС8108 МНИИТЭП; типоразмеров-3

Двери - по альбомам РС8108, РС8202, РС8203, РС8205; типоразмеров-6

Отделка наружная - однорядный лицевой керамический кирпич

Отделка внутренняя - штукатурка, окраска

Наибольший вес конструкции - плита перекрытий 3,55 т

ИНЖЕНЕРНОЕ ОБОРУДОВАНИЕ

Водопровод - объединенный хозяйственно-питьевой Н=10 м вод.столба

Канализация - хозяйственно-фекальная с присоединением в наружную сеть

Отопление - центральное, водяное от внешнего источника теплоснабжения с параметрами 95/70°С

Вентиляция - приточно-вытяжная с механическим побуждением

Электроосвещение - люминесцентными лампами и лампами накаливания, напряжение сети -220В.

ДОПОЛНИТЕЛЬНЫЕ ДАННЫЕ

Настоящий проект разработан взамен типового проекта № 5-07-176 (У-008-5), утвержденного приказом института Гипросвязь № 83 от 16 октября 1963 г.

Сметная стоимость строительства определена по нормам и ценам, установленным с 1.01.1969г.

СОСТАВ ПРОЕКТА

Альбом I - Технологическая часть
Альбом II - Архитектурно-строительная часть
Альбом III - Сантехнические устройства
Альбом IУ- Встроенная трансформаторная подстанция
Альбом У - С м е т ы

Объем проектных материалов - 591 форматка

Проект распространяет: институт Гипросвязь
101000 г.Москва, ул.Кирова, 40

инв.№
пасп.№ 030796