	ВОЗДУХОДУВНАЯ СТАНЦИЯ С 6 НАГНЕТАТЕЛЯМИ 750-23-6 ПРОИЗВОДИТЕЛЬНОСТЬЮ ПО ВОЗДУХУ 180 ТЫС.М³ В ЧАС ДЛЯ БИОЛОГИЧЕСКОЙ ОЧИСТКИ ПРОИЗВОДСТВЕННЫХ СТОЧНЫХ ВОД	П А С П О Р Т ТИПОВОЙ ПРОЕКТ № 902-2-155 УДК 628.3
ЧАСТЬ 2 Раздел 9 Группа 902-2	ОБЛАСТЬ ПРИМЕНЕНИЯ: Районы с обычными геологическими условиями. Расчетная температура наружного воздуха -20°,-30° (основное решение),-40°С.Нормативная снеговая нагрузка - 50,70,100 и 150 кг/м2.Нормативный скоростной напор ветра - 27,35,45 и 55 кг/м2. Класс здания - II. Степень огнестойкости - II. Степень долговечности - II.	РАЗРАБОТАН ИНСТИТУТОМ "УКРГИПРОКОММУНСТРОЙ" г.Харьков,пр.Ленина,36 Утвержден и введен в действие Объединением "Союзводоканалниипроект" /приказ № 246 от 21/XI-1972 года /.

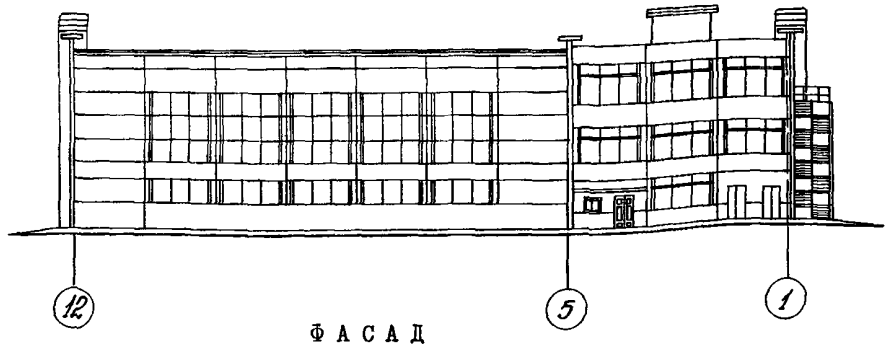

Ф А С А Д

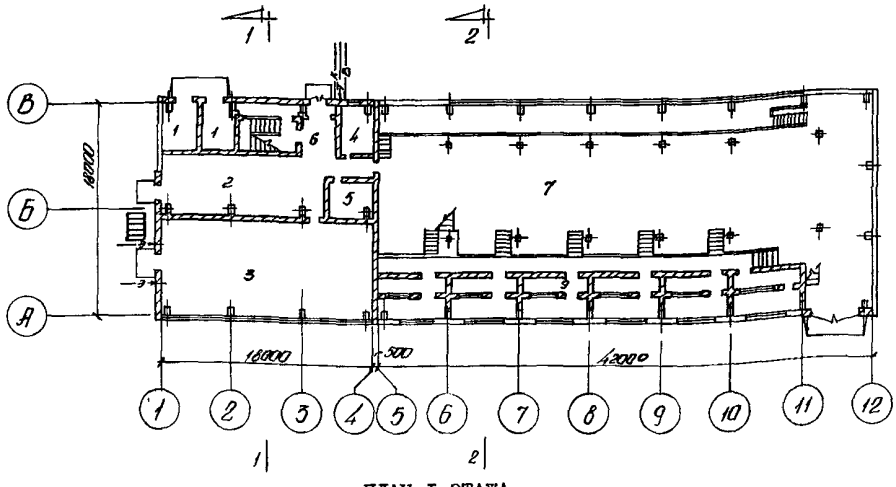

ПЛАН I ЭТАЖА

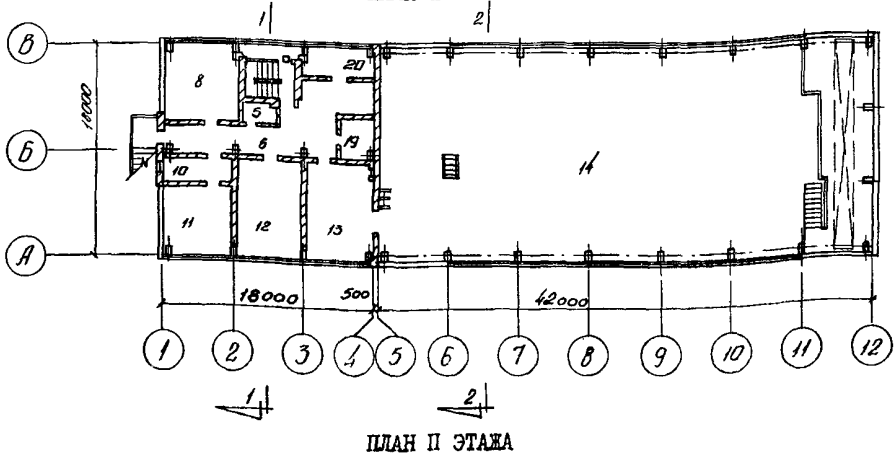

ПЛАН II ЭТАЖА

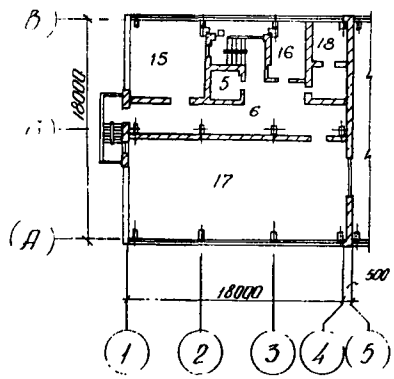

ПЛАН III ЭТАЖА

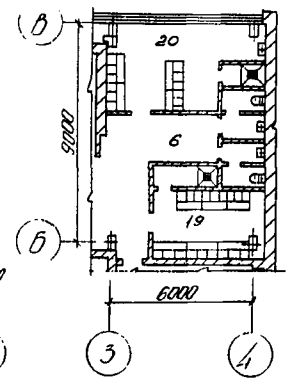

ПЛАН БЫТОВЫХ ПОМЕЩЕНИЙ

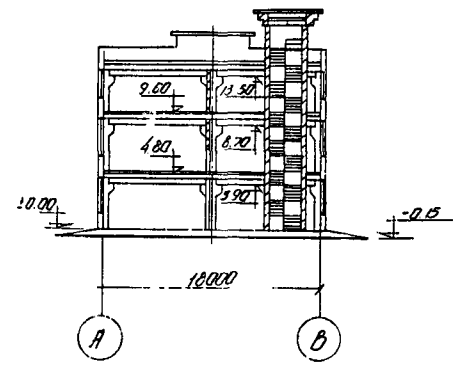

РАЗРЕЗ I-I

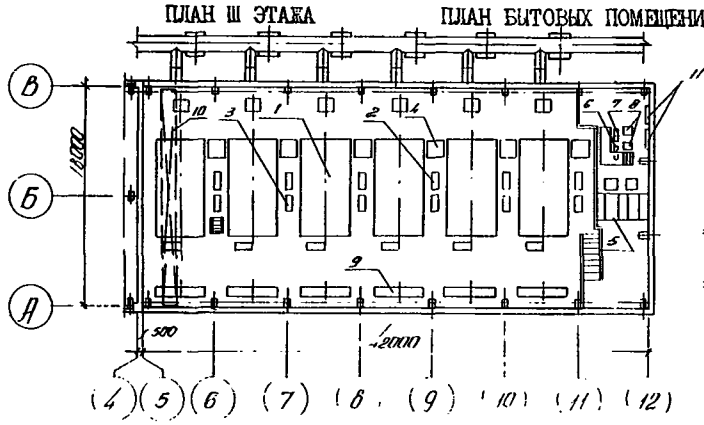

ПЛАН РАЗМЕЩЕНИЯ ТЕХНОЛОГИЧЕСКОГО ОБОРУДОВАНИЯ

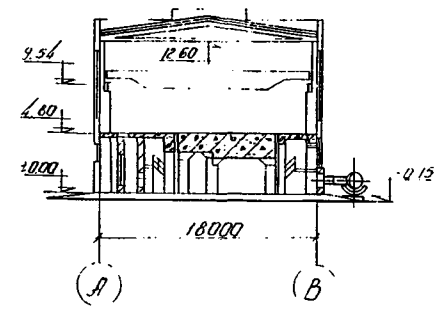

РАЗРЕЗ 2-2

ЭКСПЛИКАЦИЯ:

I - нагнетатель 750-23-6, электродвигатель СТД I250-2, редуктор, возбудительный агрегат;
2 - пусковой маслонасос УМН-03I;
3 - маслоохладители МА-5;
4 - маслобак нагнетателя ;
5 - насосы технической воды ;
6 - баки "чистого" масла V =3.00 м^3;
7 - бак "грязного" масла V = 3.00 м^3;
8 - маслонасосы "чистого" масла, маслонасосы "грязного" масла РЗ-4,5а ;
9 - фильтр рулонный Ф6РУ6-У$_2$;
I0 - кран мостовой ручной Q=I2,5 т.с.
II - маслонасосы "чистого" и "грязного" масла БКФ-4

ЭКСПЛИКАЦИЯ:

I.	Камеры трансформаторов	II,8м2
2.	Щитовая	59,I"
3.	РУ	I5I,0"
4.	Тепловой пункт	II,4"
5.	Кладовая	I3,7"
6.	Коридор	76,3"
7.	Машинный зал	586,5"
8.	Мастерская КИП	44,5"
9.	Воздухозаборные камеры	I28,I"
I0.	Комната дежурных электриков	I3,3"
II.	Электромастерская	33,9"
I2.	Слесарная мастерская	49,2"
I3.	Комната дежурного оператора	52,0"
I4.	Машинный зал	659,3"
I5.	Комната ИТР и техучебы	44,6"
I6.	Кабинет начальника цеха	44,4"
I7.	Диспетчерский пункт	I50,4"
I8.	Венткамера	9,0"
I9.	Мужские бытовые помещения	26,I"
20.	Женские бытовые помещения	I7,9"

ОПИСАНИЕ ВОЗДУХОДУВНОЙ СТАНЦИИ

Воздуходувная станция с 6-ю нагнетателями 750-23-6 (4 рабочих) предназначена для станции биологической очистки сточных вод.

Производительность станции по воздуху I80 тыс.м3/час, давление - I,65 ата.

Напорный воздуховод расположен на отметке I.00 м.

Увеличение производительности возможно за счет расширения воздуходувной станции со стороны свободного торца здания.

Электроснабжение принято по I категории напряжением I0 или 6 кв от двух источников питания двумя рабочими вводами с АВР на секционном выключателе.

Распредустройство комплектуется из шкафов типа КРУ2-10/6 эф.

Для собственных нужд воздуходувной станции предусматривается встроенная подстанция 6/I0/0,4 кв с двумя трансформаторами типа ТМ630/I0.

Источник постоянного тока - панели ЭПП-54I с блоками БПТ-I002 и БПН-I002 и выпрямительные устройства типа КВУ-66.

Управление нагнетателями полуавтоматическое от местного шкафа управления с передачей аварийной и предупредительной сигнализацией на щиты ДП.

Оборотное водоснабжение в объем проекта не вошло и решается при привязке.

Проектом предусмотрено насосное оборудование для охлаждения электродвигателей и нагнетателей.

	2	АКТИВРОКОММУНСТРОЙ	Воздуходувная станция с 6 нагнетателями 750-23-6 производительностью по воздуху 180 тыс.м3 в час для биологической очистки производственных сточных вод	Типовой проект 902-2-155	Паспорт Лист-2

ОСНОВНЫЕ ПОКАЗАТЕЛИ

ОБЪЕМ		
строительный	м3	19211,9
в т.ч. встроенных (бытовых) помещений		159,0
на расчетную единицу		0,107
ПЛОЩАДЬ		
застройки	м2	1108,3
полезная	"	990,0
встроенных (бытовых) помещений	"	44,1
на 1м3 воздуха	"	0,006
рабочая	"	2931,5
РАСХОД МАТЕРИАЛОВ		
цемента	т	254,0
стали	"	58,4
железобетона	м3	1852,7
в т.ч.сборного	"	1190,0
кирпича	тыс,шт.	186,8
лесоматериалов	м3	52,0
СМЕТНАЯ СТОИМОСТЬ		
Общая	тыс.руб.	770,0
строительно-монтажных работ	"	324,3
оборудования	"	445,7
1м3 здания	руб.	16,9
1м2 рабочей площади	"	293,0
на 1 м3 воздуха	"	4,3
ТРУДОВЫЕ ЗАТРАТЫ		
на здание	ч-дн	5955,7
на 1м3 здания	"	0,31
ЭКСПЛУАТАЦИОННЫЕ ПОКАЗАТЕЛИ		
расход воды на хоз. бытовые нужды	л/сек	0,88
расход тепла	ккал/ч	290100
в т.ч.на отопление	" "	237100
на горячее водоснабжение	" "	14000
на вентиляцию	"	39000

СТРОИТЕЛЬНЫЕ КОНСТРУКЦИИ

фундаменты	- монолитные железобетонные, стаканного типа по серии 1.412-2;412-3,типоразм.8;
колонны	сборные железобетонные по сериям ИИ-22-2,типоразмеров 4 и КЭ-01-52 вып.1,типоразм.2;
балки	- по серии КЭ-01-23,вып.1, типоразмеров 3,КЭ-01-57, вып.1,типоразмеров 2;
покрытие	- плиты по серии 1,465-1,типоразмеров 1,по балкам серии ПК-01-06,вып.8,типоразмеров 1 и плиты по серии ИИ24-1, типоразмеров 2 по ригелям серии ИИ23-1,типоразмеров 2;
перекрытия	-сборные железобетонные плиты по серии ИИ24-1,типоразмеров 2 по ригелям серии ИИ23-1,типоразмеров 2 и монолитное ;
стены	-кирпичные и панели по серии СТ-02-31,вып2,типоразмеров 5;
перегородки	-кирпичные;
лестницы	-сборные железобетонные по серии ИИ27-1,типоразмеров 3,металлические по серии КЭ-03-1,типоразмеров 2 ;
кровля	-трехслойная и четырехслойная рубероидная,утеплитель пенобетон γ =500 кг/м3;
полы	-из керамических плиток и линолеума;
окна	-стальные панельные по серии ПР-05-50/71,вып.1,типоразмеров 2 и деревянные по ГОСТ"у 12506-67, типоразмеров 2;
двери	-деревянные по ГОСТ"у 6629-64, типоразмеров 5;
ворота	-по серии ПР-05-36,2,типоразмеров 1;
отделка наружная	-стеновые панели с цветным лицевым слоем ;
отделка внутренняя	-штукатурка,окраска известковыми, силикатными,поливинилацетатными красками,облицовка глазурованными плитками.

Наибольший вес конструкции - 8,5 т - колонна

ИНЖЕНЕРНОЕ ОБОРУДОВАНИЕ

Водопровод	-объединенный хозяйственно-питьевой и противопожарный,напор на вводе-45 м.в.ст.
Канализация	-хозяйственно-бытовая в местную сеть
Отопление	-вариант 1-от тепловой сети,паровое с давлением 6-8 ати; вариант II-водяное,с параметрами теплоносителя 150°-70°.
Вентиляция	-в бытовых помещениях приточно-вытяжная с механическим побуждением, в производственных помещениях - естественная.
Электроснабжение	от двух источников питания напряжением 10 кв или 6 кв.
Электроосвещение	-ртутными лампами от сети.
Слаботочные устройства	-телефон,радио,электрочасы.

ДОПОЛНИТЕЛЬНЫЕ ДАННЫЕ

Смета составлена в нормах и ценах,введенных в действие с 1/1-1969 года.
Бытовые помещения запроектированы с учетом СНиП II-М.3-68.
При привязке проекта необходимо согласовать с подрядной организацией возможность применения панелей серии СТ-02-31.

СОСТАВ ПРОЕКТА

Альбом I - Технологическая часть
Альбом II - Архитектурно-строительная и сантехническая части
Альбом III - Электротехническая часть.
Альбом IУ - Электротехническая часть.Задание заводам-изготовителям.
Альбом У - Технологический контроль.
Альбом УI- Нестандартизированное оборудование.
Альбом УII - Сметы.

Объем проектных материалов : 1522 форматки.

Проект распространяет : Киевский ф-л ЦИТП 252057 Киев,ул.Эжена Потье.

Инв.№ Паспорт № 030205