	ВОДОПРОВОДНЫЕ КОЛОДЦЫ Выпуск IУ. ДОПОЛНИТЕЛЬНЫЕ МЕРОПРИЯТИЯ ДЛЯ СТРОИТЕЛЬСТВА В СЕЙСМИЧЕСКИХ РАЙОНАХ / 7-9 БАЛЛОВ /	ПАСПОРТ ТИПОВОЙ ПРОЕКТ № 901-9-8 Выпуск IУ УДК 628.112.2
ЧАСТЬ 2 Раздел 9 Группа 901-9	Область применения - районы с расчетной температурой наружного воздуха - 20°, - 30° и - 40°, в сухих, мокрых и просадочных грунтах, при отсутствии агрессивного воздействия грунтовой воды и сейсмичностью района 7,8 и 9 баллов.	Разработан ЦНИИЭП инженерного оборудования, г.Москва, I-19, проспект Калинина, 5 Утвержден и введен в действие Госгражданстроем Приказы № 221 от 2 октября 1974 г. и № 99 от 14 мая 1975 г.

Круглые колодцы — Прямоугольные колодцы

Из сборного железобетона — из бетона — из бетона — из кирпича

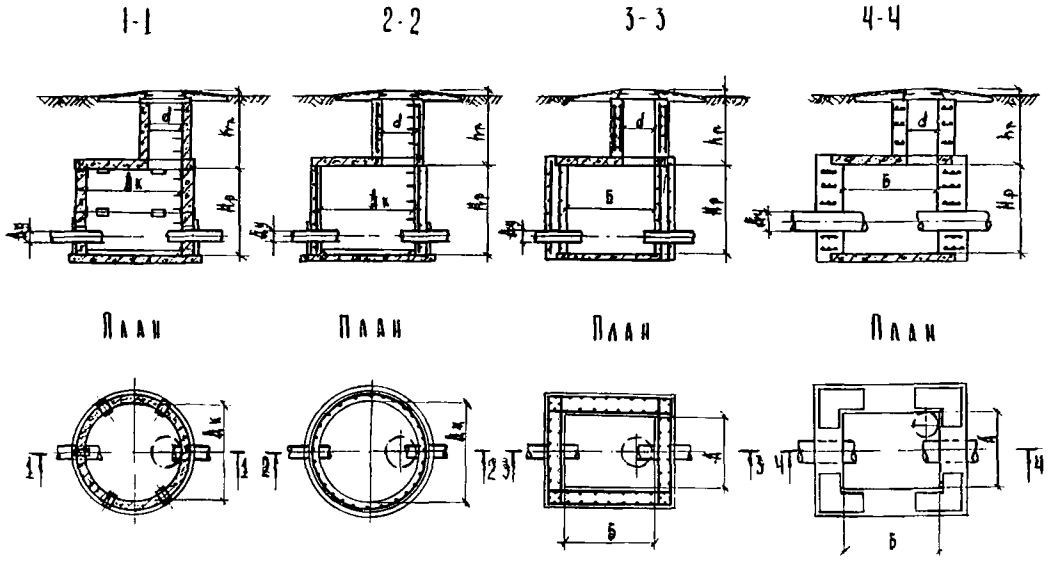

ОПИСАНИЕ ПРОЕКТА

Выпуск IУ является дополнением к разработанным ранее I-Ш выпускам настоящего типового проекта.

В проекте разработаны следующие мероприятия, обеспечивающие сейсмостойкость колодцев:

- для круглых колодцев из сборных железобетонных колец - усиление швов стальными соединительными элементами. Количество закладных элементов устанавливается в зависимости от расчетной сейсмичности;

- для круглых колодцев из бетона и прямоугольных из бетона и из кирпича - конструктивное армирование.

ДОПОЛНИТЕЛЬНЫЕ ДАННЫЕ

Объемы основных конструкций принимать по выпускам I-Ш, дополнительный расход стали учитывать по таблицам №№ 4-7 данного выпуска.

Объем проектных материалов 30 форматок.

Проект распространяет: Центральный институт типового проектирования
125876 Москва А-445 ГСП. Смольная, 22