СК-2	СТРОИТЕЛЬНЫЙ КАТАЛОГ Часть 2 типовая проектная документация предприятий, зданий и сооружений	400-042.91
АПП ЦИТП	УНИФИЦИРОВАННЫЕ ЗДАНИЯ (МОДУЛИ) ПРОИЗВОДСТВЕННОГО НАЗНАЧЕНИЯ ПРОЛЕТОМ 6; 9; 12 И 15 М ИЗ ЛЕГКИХ МЕТАЛЛИЧЕСКИХ КОНСТРУКЦИЙ. СТЕНЫ ИЗ ЛЕГКОБЕТОННЫХ ПАНЕЛЕЙ	
ИЮЛЬ 1992	ТИПОВЫЕ ПРОЕКТНЫЕ РЕШЕНИЯ	Каталожный лист на 12 страницах Страница 1

Здание пролетом 6 м.

Фасад 7-1

План на отм. 0.000.

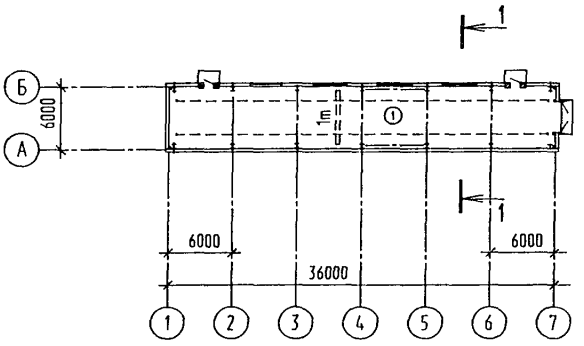

Разрез 1-1

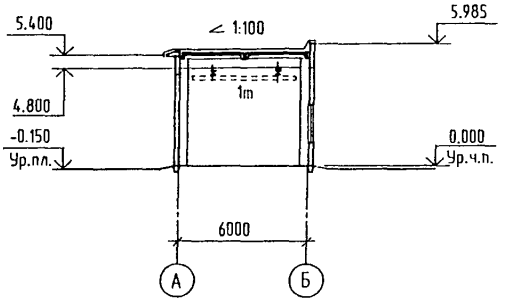

ЭКСПЛИКАЦИЯ ПОМЕЩЕНИЙ

Номер	Наименование	Площадь, м2
1	Производственное помещение	219.0

УНИФИЦИРОВАННЫЕ ЗДАНИЯ (МОДУЛИ) ПРОИЗВОДСТВЕННОГО НАЗНАЧЕНИЯ ПРОЛЕТОМ 6, 9, 12 И 15 М ИЗ ЛЕГКИХ МЕТАЛЛИЧЕСКИХ КОНСТРУКЦИЙ. СТЕНЫ ИЗ ЛЕГКОБЕТОННЫХ ПАНЕЛЕЙ	ТИПОВЫЕ ПРОЕКТНЫЕ РЕШЕНИЯ 400-042.91	Страница 2

Здание пролетом 9 м.

Фасад 11-1

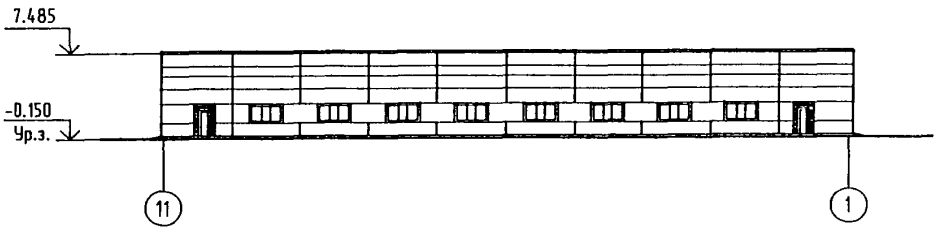

План на отм. 0.000.

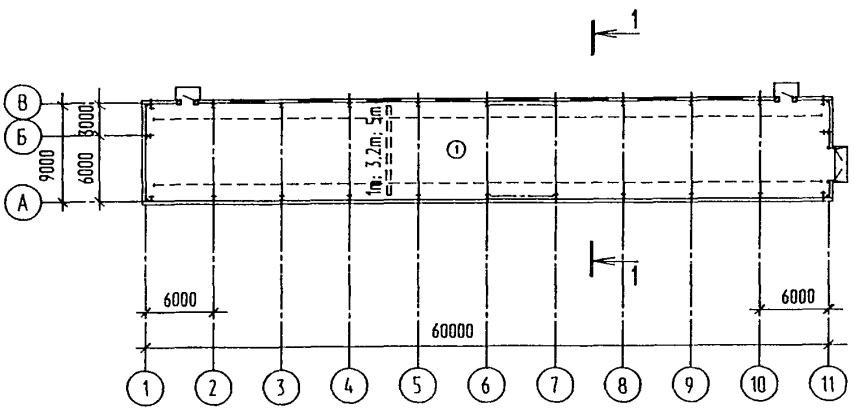

Разрез 1-1

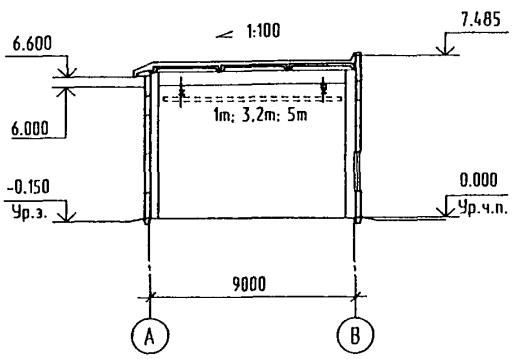

ЭКСПЛИКАЦИЯ ПОМЕЩЕНИЙ

Номер	Наименование	Площадь, м2
1	Производственное помещение	545,0

УНИФИЦИРОВАННЫЕ ЗДАНИЯ (МОДУЛИ) ПРОИЗВОДСТВЕННОГО НАЗНАЧЕНИЯ ПРОЛЕТОМ 6; 9; 12 И 15 М ИЗ ЛЕГКИХ МЕТАЛЛИЧЕСКИХ КОНСТРУКЦИЙ. СТЕНЫ ИЗ ЛЕГКОБЕТОННЫХ ПАНЕЛЕЙ	ТИПОВЫЕ ПРОЕКТНЫЕ РЕШЕНИЯ 400-042.91	Страница 3

Здание пролетом 2х9 м.

Фасад 11-1

План на отм 0.000

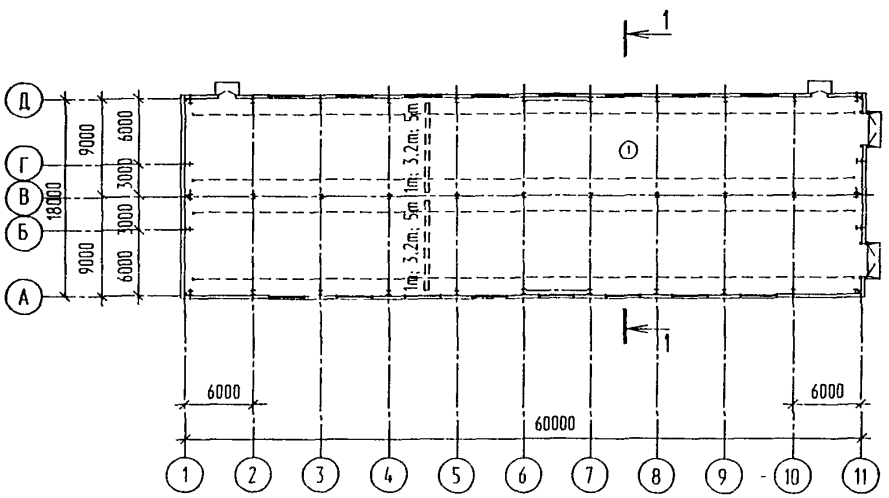

Разрез 1-1

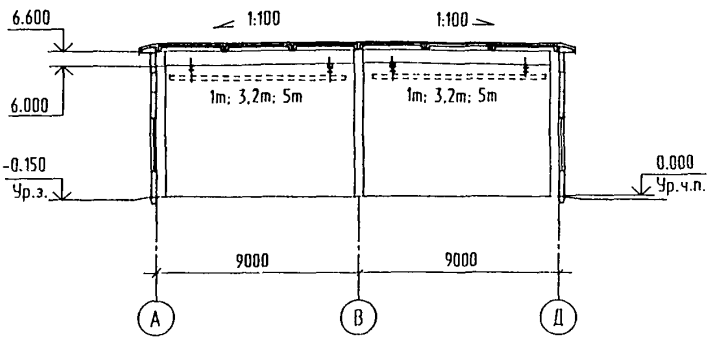

ЭКСПЛИКАЦИЯ ПОМЕЩЕНИЙ

Номер	Наименование	Площадь, м2
1	Производственное помещение	1088,0

УНИФИЦИРОВАННЫЕ ЗДАНИЯ (МОДУЛИ) ПРОИЗВОДСТВЕННОГО НАЗНАЧЕНИЯ ПРОЛЕТОМ 6; 9; 12 И 15 М ИЗ ЛЕГКИХ МЕТАЛЛИЧЕСКИХ КОНСТРУКЦИЙ. СТЕНЫ ИЗ ЛЕГКОБЕТОННЫХ ПАНЕЛЕЙ	ТИПОВЫЕ ПРОЕКТНЫЕ РЕШЕНИЯ 400-042.91	Страница 4

Здание пролетом 12 м.

Фасад 13-1

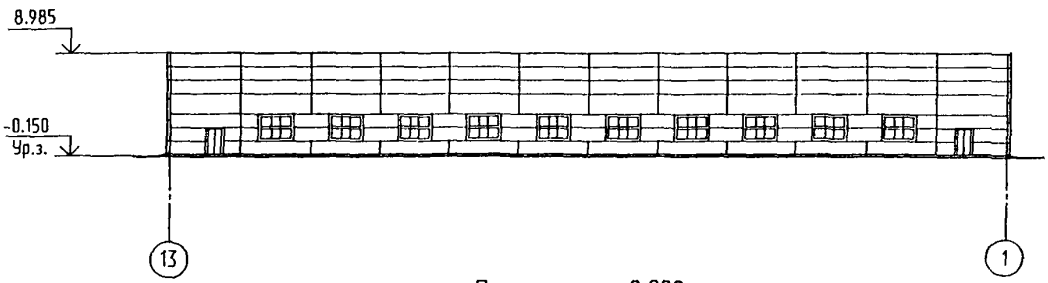

План на отм. 0.000.

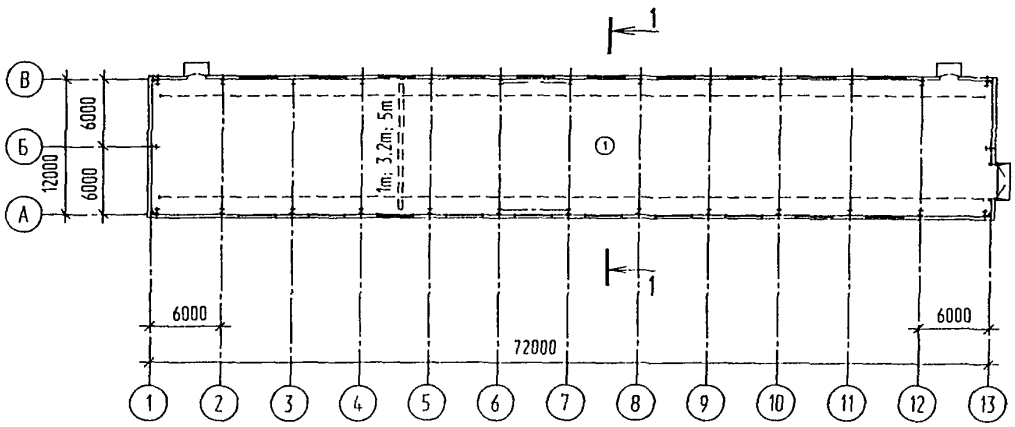

Разрез 1-1

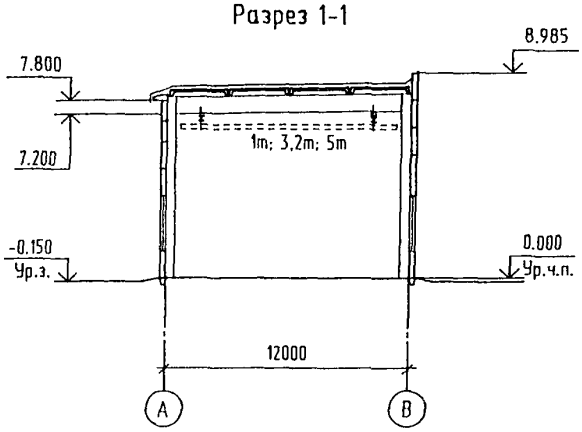

ЭКСПЛИКАЦИЯ ПОМЕЩЕНИЙ

Номер	Наименование	Площадь, м2
1	Производственное помещение	817,0

УНИФИЦИРОВАННЫЕ ЗДАНИЯ (МОДУЛИ) ПРОИЗВОДСТВЕННОГО НАЗНАЧЕНИЯ ПРОЛЕТОМ 6; 9; 12 И 15 М ИЗ ЛЕГКИХ МЕТАЛЛИЧЕСКИХ КОНСТРУКЦИЙ. СТЕНЫ ИЗ ЛЕГКОБЕТОННЫХ ПАНЕЛЕЙ	ТИПОВЫЕ ПРОЕКТНЫЕ РЕШЕНИЯ 400-042.91	Страница 5

Здание пролетом 15 м.

Фасад 13-1

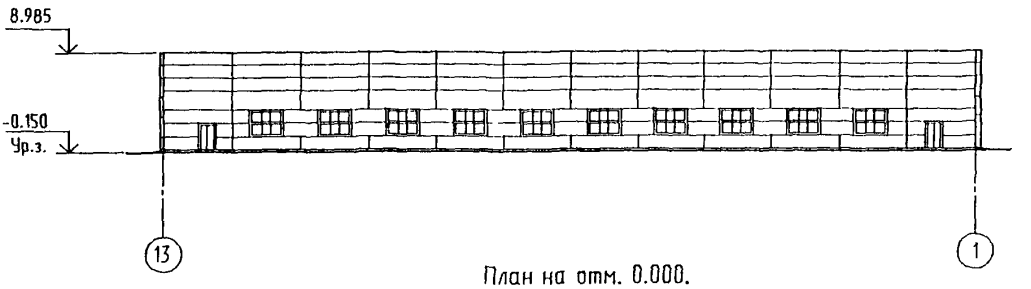

План на отм. 0.000.

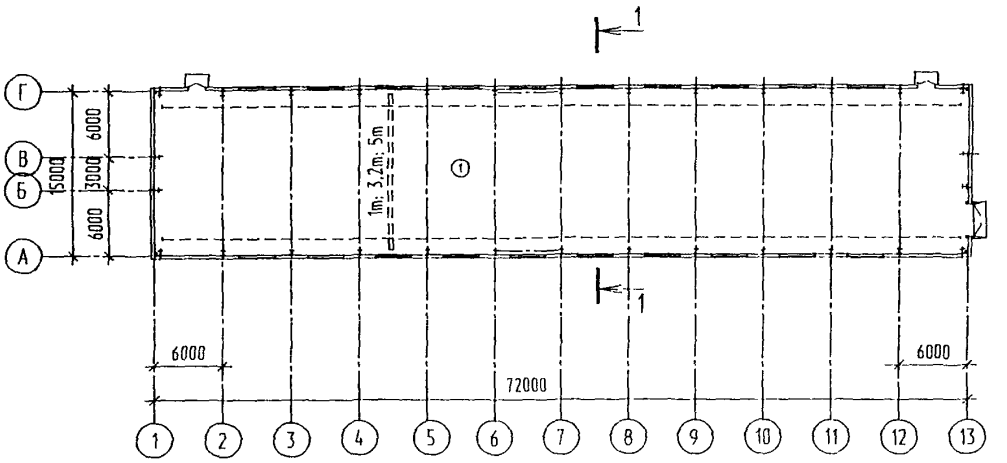

Разрез 1-1

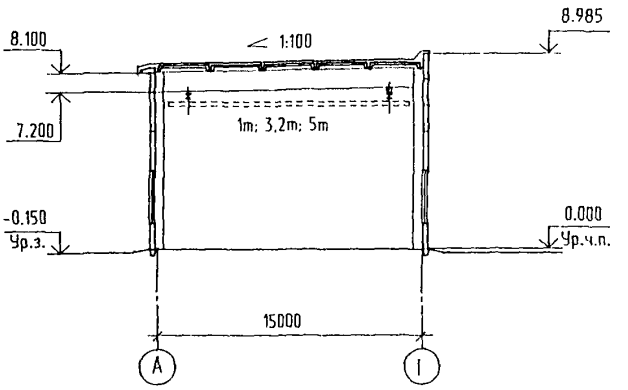

ЭКСПЛИКАЦИЯ ПОМЕЩЕНИЙ

Номер	Наименование	Площадь, м2
1	Производственное помещение	1088,0

УНИФИЦИРОВАННЫЕ ЗДАНИЯ (МОДУЛИ) ПРОИЗВОДСТВЕННОГО НАЗНАЧЕНИЯ ПРОЛЕТОМ 6; 9; 12 И 15 М ИЗ ЛЕГКИХ МЕТАЛЛИЧЕСКИХ КОНСТРУКЦИЙ. СТЕНЫ ИЗ ЛЕГКОБЕТОННЫХ ПАНЕЛЕЙ	ТИПОВЫЕ ПРОЕКТНЫЕ РЕШЕНИЯ 400-042.91	Страница 6

ТЕХНИЧЕСКАЯ ХАРАКТЕРИСТИКА

Проект унифицированных зданий (модулей) разработан для размещения в них различных производств промышленности строительных материалов и сельского хозяйства, складов, мастерских и т. д., для которых не предъявляются специальные требования к технологическим процессам с категорией производств по взрывной, взрыво-пожарной и пожарной опасности В, Г И Д.

ОБЛАСТЬ ПРИМЕНЕНИЯ

Климатические районы и подрайоны СССР	- IА, IВ, IД, IIВ, III
Расчетная температура наружного воздуха	- -20, -30 (основной вариант), -40 °С
Нормативное значение ветрового давления	- 0,48 кПА 48 кгс/м2
Нормативное значение веса снегового покрова	- 1,00 кПА 100 кгс/м2

Степень огнестойкости	- IIIа
Сейсмичность	- 6 баллов
Инженерно-геологические условия	- обычные
Агрессивность среды	- неагрессивная слабоагрессивная

СТРОИТЕЛЬНЫЕ КОНСТРУКЦИИ И ИЗДЕЛИЯ	ГОСТ, Серия, Шифр, выпуск, альбом, часть	Колич. типоразм.
Колонны	стальные из двутавров с параллельными гранями полок типа К и Ш по ГОСТ 26020-83.	1
Балки покрытия	стальные с перфорированной стенкой сварные из двутавров с параллельными гранями полок типа Б по ГОСТ 26020-83.	1
Стены наружные	сборные стеновые панели из керамзитобетона по серии 1.030.1-1, вып. 1-1.	
	для здания пролетом 6 м	12
	для здания пролетом 9 м	14
	для здания пролетом 2х9 м	11
	для здания пролетом 12 м	10
	для здания пролетом 15 м	11
Панели карнизные	сборные железобетонные по серии 1.030.1-1, вып.2-1.	1
Покрытие	сборные железобетонные ребристые плиты размером 3х6 по ГОСТ 22701.1-77.	1
Пути подвесного транспорта	стальные по серии 1.426.2-6, вып.1.	
Кровля	рулонная из четырех слоев рубероида; утеплитель - плиты минераловатные повышенной жесткости на синтетическом связующем по ГОСТ 22950-78*.	
Полы	бетонные	

Наибольшая масса монтажного элемента - 3.63 т (панель стеновая).

ОТДЕЛКА

НАРУЖНАЯ

Окраска керамзитобетонных стеновых панелей и участков кирпичных стен, выполняемых с расшивкой швов, цементно-перхлорвиниловой краской ЦПХВ.

ВНУТРЕННЯЯ

Известковая побелка стен и потолков.

ТЕХНИКО-ЭКОНОМИЧЕСКИЕ ДАННЫЕ И ПОКАЗАТЕЛИ ЗДАНИЕ ПРОЛЕТОМ 6 М			Всего	Удельные показатели на расчетную единицу	Примечание
ТЕХНИЧЕСКИЕ ХАРАКТЕРИСТИКИ					
Площадь застройки, м2			240		
Площадь общая, м2			219		
Строительный объем общий, м3			1358		
СТОИМОСТЬ СТРОИТЕЛЬСТВА					
Сметная стоимость, тыс. руб.в ценах 1991 г.(удельн. показатели, руб.)	общая		42,72	195,1	
	в том числе	строительно-монтажных работ	42,72	195,1	
		оборудования			
	общая, с учетом условий привязки				
ТРУДОЕМКОСТЬ СТРОИТЕЛЬСТВА					
Нормативная трудоемкость, чел.-ч			1923	8.78	
МАТЕРИАЛОЕМКОСТЬ					
Цемент, т (удельн. показатели,кг)	всего		9,14	41,74	
	приведенный к М400		8,59	39,22	
Сталь, т (удельн. показатели,кг)	всего		13,47	61,51	
	приведенная к классу А-1 и Ст.3		13,93	64,49	
Бетон и железобетон, м3	всего		112,61	0,52	
	в том числе сборный		112,61	0,52	
Рубероид, м2			1480,5	6,76	

УНИФИЦИРОВАННЫЕ ЗДАНИЯ (МОДУЛИ) ПРОИЗВОДСТВЕННОГО НАЗНАЧЕНИЯ ПРОЛЕТОМ 6; 9; 12 И 15 М ИЗ ЛЕГКИХ МЕТАЛЛИЧЕСКИХ КОНСТРУКЦИЙ. СТЕНЫ ИЗ ЛЕГКОБЕТОННЫХ ПАНЕЛЕЙ	ТИПОВЫЕ ПРОЕКТНЫЕ РЕШЕНИЯ 400-042.91	Страница 8

ТЕХНИКО-ЭКОНОМИЧЕСКИЕ ДАННЫЕ И ПОКАЗАТЕЛИ ЗДАНИЕ ПРОЛЕТОМ 9 М			Всего	Удельные показатели на расчетную единицу	Примечание
ТЕХНИЧЕСКИЕ ХАРАКТЕРИСТИКИ					
Площадь застройки, м2			579		
Площадь общая, м2			545		
Строительный объем общий, м3			4057		
СТОИМОСТЬ СТРОИТЕЛЬСТВА					
Сметная стоимость, тыс. руб.в ценах 1991 г.(удельн. показатели, руб.)	общая		94,68	173,72	
	в том числе	строительно-монтажных работ	94,68	173,72	
		оборудования			
	общая, с учетом условий привязки				
ТРУДОЕМКОСТЬ СТРОИТЕЛЬСТВА					
Нормативная трудоемкость, чел.-ч			4118	7,56	
МАТЕРИАЛОЕМКОСТЬ					
Цемент, т (удельн. показатели,кг)	всего		21,07	38,66	
	приведенный к М400		19,82	36,37	
Сталь, т (удельн. показатели,кг)	всего		30,92	56,73	
	приведенная к классу А-1 и Ст.3		32,55	59,72	
Бетон и железобетон, м3	всего		246,8	0,453	
	в том числе сборный		246,8	0,453	
Рубероид, м2			3405,4	6,23	

ТЕХНИКО-ЭКОНОМИЧЕСКИЕ ДАННЫЕ И ПОКАЗАТЕЛИ ЗДАНИЕ ПРОЛЕТОМ 2 Х 9 М	Всего	Удельные показатели на расчетную единицу	Примечание
ТЕХНИЧЕСКИЕ ХАРАКТЕРИСТИКИ			
Площадь застройки, м2	1124		
Площадь общая, м2	1088		
Строительный объем общий, м3	7879		

ТЕХНИКО-ЭКОНОМИЧЕСКИЕ ДАННЫЕ И ПОКАЗАТЕЛИ ЗДАНИЕ ПРОЛЕТОМ 2 X 9 М			Всего	Удельные показатели на расчетную единицу	Примечание
СТОИМОСТЬ СТРОИТЕЛЬСТВА					
Сметная стоимость, тыс. руб.в ценах 1991 г.(удельн. показатели, руб.)	общая		136,25	125,24	
	в том числе	строительно-монтажных работ	136,25	125,24	
		оборудования			
	общая, с учетом условий привязки				
ТРУДОЕМКОСТЬ СТРОИТЕЛЬСТВА					
Нормативная трудоемкость, чел.-ч			6708	6,17	
МАТЕРИАЛОЕМКОСТЬ					
Цемент, т (удельн. показатели,кг)	всего		37,86	37.80	
	приведенный к М400		40,29	37,03	
Сталь, т (удельн. показатели,кг)	всего		53,28	48,97	
	приведенная к классу А-1 и Ст.3		55,94	51,42	
Бетон и железобетон, м3	всего		283,7	0,261	
	в том числе сборный		283,7	0,261	
Рубероид, м2			6024,3	5,54	

ТЕХНИКО-ЭКОНОМИЧЕСКИЕ ДАННЫЕ И ПОКАЗАТЕЛИ ЗДАНИЕ ПРОЛЕТОМ 12 М			Всего	Удельные показатели на расчетную единицу	Примечание
ТЕХНИЧЕСКИЕ ХАРАКТЕРИСТИКИ					
Площадь застройки, м2			911		
Площадь общая, м2			871		
Строительный объем общий, м3			7619		
СТОИМОСТЬ СТРОИТЕЛЬСТВА					
Сметная стоимость, тыс. руб.в ценах 1991 г.(удельн. показатели, руб.)	общая		136,56	156,78	
	в том числе	строительно-монтажных работ	136,56	156,78	
		оборудования			
	общая, с учетом условий привязки				
ТРУДОЕМКОСТЬ СТРОИТЕЛЬСТВА					
Нормативная трудоемкость, чел.-ч			6157	7,09	

ТЕХНИКО-ЭКОНОМИЧЕСКИЕ ДАННЫЕ И ПОКАЗАТЕЛИ ЗДАНИЕ ПРОЛЕТОМ 12 М		Всего	Удельные показатели на расчетную единицу	Примечание
МАТЕРИАЛОЕМКОСТЬ				
Цемент, т (удельн. показатели, кг)	всего	32,60	37,43	
	приведенный к М400	30,65	35,19	
Сталь, т (удельн. показатели, кг)	всего	52,35	60,1	
	приведенная к классу А-1 и Ст.3	55,36	63,56	
Бетон и железобетон, м3	всего	331,0	0,38	
	в том числе сборный	331.0	0,38	
Рубероид, м2		5124,7	5,88	

ТЕХНИКО-ЭКОНОМИЧЕСКИЕ ДАННЫЕ И ПОКАЗАТЕЛИ ЗДАНИЕ ПРОЛЕТОМ 15 М	Всего	Удельные показатели на расчетную единицу	Примечание
ТЕХНИЧЕСКИЕ ХАРАКТЕРИСТИКИ			
Площадь застройки, м2	1129		
Площадь общая, м2	1088		
Строительный объем общий, м3	9608		
СТОИМОСТЬ СТРОИТЕЛЬСТВА			
Сметная стоимость, тыс. руб. в ценах 1991 г. (удельн. показатели, руб.) — общая	159,61	146,7	
в том числе строительно-монтажных работ	159,61	146,7	
в том числе оборудования			
общая, с учетом условий привязки			
ТРУДОЕМКОСТЬ СТРОИТЕЛЬСТВА			
Нормативная трудоемкость, чел.-ч	7050	6,48	

ТЕХНИКО-ЭКОНОМИЧЕСКИЕ ДАННЫЕ И ПОКАЗАТЕЛИ ЗДАНИЕ ПРОЛЕТОМ 15 М		Всего	Удельные показатели на расчетную единицу	Примечание
МАТЕРИАЛОЕМКОСТЬ				
Цемент, т (удельн. показатели, кг)	Всего	40 07	36,82	
	приведенный к М400	37,65	34,6	
Сталь, т (удельн. показатели, кг)	Всего	63,27	58,15	
	приведенная к классу А-1 и Ст.3	66,97	61,55	
Бетон и железобетон, м3	Всего	460,0	0,423	
	в том числе сборный	460 0	0,423	
Рубероид, м2		6032,1	5,54	

ДОПОЛНИТЕЛЬНЫЕ ДАННЫЕ

В проекте выполнены чертежи архитектурных решений, железобетонных и стальных конструкций. Остальные части проекта (технологическая часть, отопление и вентиляция, водоснабжение и канализация, электрическая часть и т. д.) должны выполняться при привязке проекта применительно к конкретной технологии.
Сметная документация составлена в ценах 1991 года.
Удельные показатели приведены на 1 м2 площади здания.

СОСТАВ ПРОЕКТНОЙ ДОКУМЕНТАЦИИ

Номер альбома	Наименование альбома		Объем материалов, приведенных к формату А4
Альбом 1	ПЗ	Пояснительная записка	19
Альбом 2	Здание пролетом 6 м		80
	АР1	Архитектурные решения	
	КЖ1	Конструкции железобетонные	
	КМ1	Конструкции металлические	
Альбом 3	Здание пролетом 9 м		84
	АР2	Архитектурные решения	
	КЖ2	Конструкции железобетонные	
	КМ2	Конструкции металлические	
Альбом 4	Здание пролетом 2х9 м		84
	АР3	Архитектурные решения	
	КЖ3	Конструкции железобетонные	
	КМ3	Конструкции металлические	
Альбом 5	Здание пролетом 12 м		84
	АР4	Архитектурные решения	
	КЖ4	Конструкции железобетонные	
	КМ4	Конструкции металлические	
Альбом 6	Здание пролетом 15 м		84
	АР5	Архитектурные решения	
	КЖ5	Конструкции железобетонные	
	КМ5	Конструкции металлические	

УНИФИЦИРОВАННЫЕ ЗДАНИЯ (МОДУЛИ) ПРОИЗВОДСТВЕННОГО НАЗНАЧЕНИЯ ПРОЛЕТОМ 6; 9; 12 И 15 М ИЗ ЛЕГКИХ МЕТАЛЛИЧЕСКИХ КОНСТРУКЦИЙ. СТЕНЫ ИЗ ЛЕГКОБЕТОННЫХ ПАНЕЛЕЙ	ТИПОВЫЕ ПРОЕКТНЫЕ РЕШЕНИЯ 400-042.91	Страница 12

Номер альбома	Наименование альбома	Объем материалов, приведенных к формату А4
Альбом 7		
Часть 1	Здание пролетом 6 м	
	КМ1.ТС Техническая спецификация металла	26
Часть 2	Здание пролетом 9 м	
	КМ2.ТС Техническая спецификация металла	46
Часть 3	Здание пролетом 2х9 м	
	КМ3.ТС Техническая спецификация металла	46
Часть 4	Здание пролетом 12 м	
	КМ4.ТС Техническая спецификация металла	46
Часть 5	Здание пролетом 15 м	
	КМ5.ТС Техническая спецификация металла	48
Альбом 8		53
	КЖ.И Строительные изделия	
Альбом 9		
часть 1	Здание пролетом 6 м	66
	С Сметы	
	ВМ Ведомость потребности в материалах	
	ВР Ведомость ресурсов	
	ВРБ Ведомость объемов работ	
часть 2	Здание пролетом 9 м	66
	С Сметы	
	ВМ Ведомость потребности в материалах	
	ВР Ведомость ресурсов	
	ВРБ Ведомость объемов работ	
часть 3	Здание пролетом 2х9 м	64
	С Сметы	
	ВМ Ведомость потребности в материалах	
	ВР Ведомость ресурсов	
	ВРБ Ведомость объемов работ	
часть 4	Здание пролетом 12 м	64
	С Сметы	
	ВМ Ведомость потребности в материалах	
	ВР Ведомость ресурсов	
	ВРБ Ведомость объемов работ	
часть 5	Здание пролетом 15 м	64
	С Сметы	
	ВМ Ведомость потребности в материалах	
	ВР Ведомость ресурсов	
	ВРБ Ведомость объемов работ	

Объем проектных материалов, приведенных к формату А4, - 1024 форматки

АВТОР — ПКИ Башкирский Промстройпроект ТКО, 300000, Тула, пр.Ленина, 57а

УТВЕРЖДЕНИЕ — Ассоциация Росуралсибпроект

приказ от 25.12.91г. №12-91

СРОК ДЕЙСТВИЯ — Начало 01.02.92г.

Окончание 1996 г.

ВВЕДЕНИЕ В ДЕЙСТВИЕ — Ассоциация Росуралсибпроект

приказ от 25.12.91г. №12-91

ПОСТАВЩИК — АПП ЦИТП, 125878, ГСП, Москва, А-445, ул. Смольная, 22

Инв. № 25329
Катал.л № 067310

Подписано в печать 26.05.92. Тираж 6300 экз. Заказ N 623. АПП ЦИТП