СОДЕРЖАНИЕ

		Стр
1	ЭКСКАВАТОРЫ И СТРЕЛОВЫЕ КРАНЫ	3
	1 1 Экскаваторы одноковшовые	4
	1 1 1 Экскаваторы гидравлические на пневмоколесном и гусеничном ходу	4
	1 1 2 Экскаваторы механические	7
	1 2 Экскаваторы непрерывного действия роторные и цепные	8
	1 3 Краны стреловые	11
	1 3 1 Краны, краны – манипуляторы, подъемники автомобильные и на специальном шасси	11
	1 3 2 Краны поворотные (СПКШ), передвижные (переносные) типа «Пионер», КЛ-3, КЛ-3-1	18
2	КРАНЫ БАШЕННЫЕ	20
3	ПОДЪЕМНИКИ СТРОИТЕЛЬНЫЕ И ЛЮЛЬКИ	27
4	ЛЕБЕДКИ СТРОИТЕЛЬНЫЕ РУЧНЫЕ И ЭЛЕКТРИЧЕСКИЕ	30
	4 1 Лебедки ручные	31
	4 2 Лебедки электрические	34
5	КОНВЕЙЕРЫ И ЭЛЕВАТОРЫ	37
	5 1 Конвейры	38
	5 1 1 Конвеиеры ленточные	38
	5 1 2 Конвеиеры цепные и винтовые	39
	5 2 Элеваторы	40
6	МОЛОТЫ СВАИНЫЕ ДИЗЕЛЬНЫЕ , КОПРЫ И ПРОЧЕЕ ОБОРУДОВАНИЕ ДЛЯ СВАЙНЫХ РАБОТ	42
	6 1 Молоты свайные дизельные	42
	6 2 Копры, оборудование копровое и прочее для свайных работ	43
7	ОБОРУДОВАНИЕ ДЛЯ БЕТОННЫХ РАБОТ	43
	7 1 Бетоно-растворосмесители	44
	7 2 Машины (оборудование) для транспортирования бетонных смесей и растворов	47
	7 3 Установки (станции) бетоносмесительные	49
	7 4 Оборудование для транспортирования и хранения цемента	50
	7 4 1 Автоцементовозы и склады цемента	50
	7 4 2 Оборудование пневматическое для разгрузки и транспортирования цемента	51
8	МАШИНЫ ДОРОЖНЫЕ	54
	8 1 Машины для подготовительных и землеройно-транспортных работ	54
	8 2 Погрузчики	58
	8 3 Машины уплотняющие	60
	8 4 Машины для устройства основании и покрытий из грунтов, укрепленных вяжущими материалами и цементом	63
	8 5 Машины и оборудование для укладки асфальтобетонных и битумоминеральных смесей	66
	8 6 Машины для устроиства цементобетонных покрытий	68
	8 7 Машины для содержания и ремонта дорог	69
	8 8 Машины бурильно крановые	73
9	МАШИНЫ РУЧНЫЕ 9 1 Машины ручные сверлильные электрические	74
	9 2 Машины ручные шлифовальные электрические и пневматические	75
10	МАШИНЫ И ОБОРУДОВАНИЕ ДЛЯ СТРОИТЕЛЬНО-ОТДЕЛОЧНЫХ И КРОВЕЛЬНЫХ РАБОТ	76
	10 1 Машины для штукатурных работ	76
	10 2 Машины для малярных работ	78
	10 3 Машины для устройства и отделки полов	81
	10 4 Машины для устроиства кровли	82
11	ВИБРАТОРЫ	83
12	АДРЕСА ЗАВОДОВ ИЗГОТОВИТЕЛЕЙ	86

Перечень оборудования «Машины, механизмы, оборудование для строительных работ и оборудование металлообрабатывающее» ПО09 17 00 05-94 *считать* утратившим силу

Замечания и предложения просьба сообщить в наш адрес 119121, г Москва, Г-121, I УП 31 ГПИ СС МО РФ или по телефону 241 39 40

I. Экскаваторы одноковшовые, благодаря универсальности, обеспечиваемой наличием широкого набора сменного рабочего оборудования и рабочих органов (Пример см. на стр. 9) позволили механизировать выполнение основного объема земляных и погрузочно-разгрузочных работ на различных объектах в городском, сельском и транспортном строительстве, включая доделочные и зачистные операции и значительно сократить применение ручного труда.

Основным типом привода стал гидравлический, с которым выпускается более 80% одноковшовых экскаваторов, что обусловлено их большей(по сравнению с механическими) производительностью и универсальностью, большими усилиями копания и маневренностью.

Дальнейшее совершенствование конструкций экскаваторов будет идти в направлении применения электрогидравлических систем управления с использованием бортовых микропроцессоров, расширения номнклатуры сменных видов рабочего оборудования (Пример см. рис.I,2,3 на стр.9)

Совершенствуются конструкции экскаваторов непрерывного действия и системы их управления, создается унифицированный ряд траншейных экскаваторов с использованием унифицированных гусеничных шасси для создания машин различного назначения. (Пример см. рис. 4,5,6 на стр. 9)

Ряд заводов продолжают изготавливать экскаваторы с канатной(тросовой) подвеской рабочего оборудования. При всех преимуществах экскаваторов с гидравличеким приводом они обладают несколькими недостатками: в числе видов сменного оборудования отсутствует драглайн, обладающий наибольшим радиусом действия и глубиной копания. Кроме того, механический экскаватор может быть использован как полноценный монтажный кран (Пример см. рис. 7 на стр. 9)

Заводами изготавливаются:

- одноковшовые универсальные экскаваторы с механическим и гидравлическим приводом, оснащенные многими видами сменного оборудования(рабочего) и рабочих органов ;

- экскаваторы непрерывного действия с цепным или роторным рабочим органом для траншейных и карьерных работ.

2. Краны стреловые самоходные являются наиболее распростаненным видом подъемно - транспортных машин. Область их применения значительно расширилась в связи с применением новых видов стрелового оборудования, выносных опор, совершенствованием привода и повышением мобильности машин.

В отличие от кранов с механическим и электрическим приводами использование гидравлического привода позволяет осуществлять наиболее рациональную компановку крана, придать ему современные формы, снизить материалоемкость механизмов, наиболее просто решить конструкцию ряда его узлов.

Применение телескопических стрел обеспечило резкое снижение затрат времени на подготовку крана к работе, на перевод его из рабочего положения в транспортное и значительно повысило мобильность. Не менее важно и то, что гидравлический кран с телескопической стрелой может работать в стесненных условиях, подавать грузы внутрь здания через дверные и оконные проемы путем силового изменения длины стрелы под нагрузкой и т. п.

К числу новых грузоподъемных машин относятся гидравлические манипуляторы, устанавливаемые на шасси грузовых автомобилей.

Стреловые самоходные краны выпускаются на автомобильном и пневмоколесном ходу, а также на специальных шасси автомобилей.

Основной тип привода кранов гидравлический, часть моделей имеет механический или дизель-электрический приводы. (Пример см. рис.3,4,5 на стр. 19)

Краны стреловые поворотные (СПКШ) предназначены для механизации разработки стволов шахт на глубине до 30 м, при строительстве высотных зданий(установка наверху), а также для выполнения погрузочных работ на складах (Пример см. рис. I на стр.);стреловые переставные (КЛ-3) и передвижные (КЛ-3-I) предназначены для механизации работ по подъему и перемещению грузов в пределах их грузовых характеристик. Они могут работтать при установке их на уровне земли или перекрытиях зданий и сооружений(Пример рис. 2 на стр. 19)

I.I. ЭКСКАВАТОРЫ ОДНОКОВШОВЫЕ

I.I.I. ЭКСКАВАТОРЫ ГИДРАВЛИЧЕСКИЕ НА ПНЕВМОКОЛЕСНОМ И ГУСЕНИЧНОМ ХОДУ

№ п\п	Наименование оборудования, изделия	Тип, марка. Код по ОКП	ГОСТ или ТУ	Завод-изготовитель	Емкость ковша, м³	Двигатель т и п	Двигатель мощность, л.с	Продолжительность цикла, с	Радиус копания, м	Глубина копания м	Высота выгрузки, м	Угол поворота ковша, °	Габариты, мм L x B x H	Масса, т	Цена тыс.руб с НДС на 01.04.01
1	2	3	4	5	6а	6б	6в	6г	6д	6е	6ж	6з	6и	7	8
I	Экскаватор пневмоколесный гидравлический	ЭО-3323А 48II33	ТУ 48II-00I-54552776-00	ОАО"Тверской экскаватор", г.Тверь	0,65 (0,32; 0,4)	Д-243 (Д-75ПI)	8I(75)	I6	8,2(7,98)	4,7	5,63	I80	8350x2500x 3I80	I2,4	580
					Давление в гидросистеме 28 МПа. Сертификат соответствия РОСС RU.MT22.B00557 Скорость передвижения 20(I7) км/час.										
2		ЕК - I2 48II30	ТУ 48II-002-54552776-00		0,5 (0,4; 0,65)	Д-243	8I	I5	8,07 (7,86)	5,08	6,5	I73	5980x2500 x4000	I2,5	520
					Давление в гидросистеме 32 МПа. Сертификат соответствия РОСС RU. MT22.B00564 Скорость передвижения 22,5 км/час										
3		ЕК - I4 48II33			0,8 (0,4;0,5; 0,65)	Д-245 (Д-I05)	I05	I6	8,2 (7,92)	4,89	5,72	I73	8200x2500x 3I40	I3,4	700
					Давление в гидросистеме 28 МПа. Скорость передвижения 25(22) км/час. Сертификат соответствия РОСС RU. MT22.B00564.										
4		ЕК - I8 48II40			I,0(0,4; 0,65; 0,77)	То же, что в п.3	I05	I8,5	9,2 (8.85)	5,77	6,24	I77	9400x2500 3300	I8,0	850
					Давление в гидросистеме 28 МПа Скорость передвижения 20 км/час. Сертификат соответствия № РОСС RU. MT22.B000564										
5	Экскаватор на шасси автомобиля"УРАЛ"	5846(ЕА-I7) 48II33			0,65	Д-243 (Д-75ПI)	8I (75)	I6	7,I(6,8)	4,0	4,4	I66	7860x2500 3850	I6,5	-
					Давление в гидросистеме 28 МПа. Скорость передвижения 70 км/час. Для экскаватора ЕА-I7 на каждый экскаватор в отдельности оформляется "Свидетельство о согласовании конструкции автотранспортного средства в части,относящейся к обеспечению безопасности дорожного движения"										

№ п\п	Наименование оборудования, изделия	Тип, марка. Код по ОКП	ГОСТ или ТУ	Завод-изготовитель	Емкость ковша, м³	Двигатель тип	Двигатель мощность, л.с	Продолжительность цикла, с	Радиус копания, м	Глубина копания, м	Высота выгрузки, м	Угол поворота ковша, °	Габариты мм L x B x H	Масса, т	Цена тыс.руб с НДС на 01.04.01
1	2	3	4	5	6а	6б	6в	6г	6д	7бе	6ж	6з	6и	7	8
6	Экскаватор гусеничный гидравлический	ЕТ - I4 48II3I	ТУ 48II-003 -54552776-00	ОАО"Тверской экскаватор", г.Тверь	0,65 (0,32; 0,4;0,5)	Д-245 (Д-I05)	I05	I6	8,2(7,9)	5,2	5,42	I73	8200x2750 29I0	I4,8	750
					Давление в гидросистеме 28 МПа Скорость передвижения 2,4 км/час Удельное давление на грунт 0,39 кг/см² Сертификат соответствия РОСС RU.МТ22.В00565 (в том числе ЕТ-I6,ЕТ-I8,ЕТ-25)										
7		ЕТ - I6 48II3I			0,65 (0,32; 0,4;0,5)	Д-245 (Д-I05)	I05	I6,5	8,2(7,9)	5,I	5,52	I73	8200x3I50 3070	I6	770
					Давление в гидросистеме 28 МПа Скорость передвижения 2,4 км/час Удельное давление на грунт 0,I9 кг/см²										
8		ЕТ - I8 48II4J			I,0 (0,65; 0,77)	То же, что в п.7)	I05	I8,5	9,2(9,0)	6,0	6,0	I77	9400x2750x 3I40	I8,5	970
					Давление в гидросистеме 28 МПа Скорость передвижения 2,4 км/час Удельное давление на грунт 0,43 кг/см²										
9		ЕТ - 25 48IJ5I			I,25 (0,77; I,4)	Д-260.I (ЯМЗ-236Г5)	I55 (I50)	22	9,8(9,64)	6,48	7,0	I77	9900x3000x 3450	26,5	I250
					Давление в гидросистеме 28 МПа Скорость передвижения 2,3 км/час Удельное давление на грунт 0,55 кг/см²										

Примечания:
1. Давление в пневмосистеме экскаваторов пневмоколесных 0,6 - 0,77 МПа.
2. Напряжение в электросети экскаваторов I2 В(ЕТ-25 - 24 В)
3. Параметр указанный в скобках(графа 6д) дан для радиуса копания на уровне стоянки.
4. Сменные виды рабочего оборудования экскаваторов: грейфер копания; гидромолот; гидроножницы; бетонолом; рыхлитель. Кроме того для экскаваторов ЕК-I8,ЕТ-I8,ЕТ-25 -предусмотрен грейфер погрузочный пятичелюстный.

№ п\п	Наименование оборудования, изделия	Тип, марка. Код по ОКП	ГОСТ или ТУ	Завод-изготовитель	Емкость ковша, м³	Базовый трактор	Мощность двигателя, кВт(л.с)	Глубина копания, м	Давление в гидросистеме, МПа	Скорость дорожная км/час	Комплектация технического средства	Масса, кг	Сертификат соответствия
1	2	3	4	5	6а	6б	6в	6г	6д	6е	6ж	7	8
I0	Экскаватор	Э0-2621 В-3 48III1	ТУ 48II-001 0024II52-92	ОАО"САРЭКС", г.Саранск	0,28	КМЗ-6АК, ЛТЗ-60АВЭ, МТЗ-80/82	44/57,4 (60/78)	4,I5	I4	I9(20)	Ковш экскаватора, бульдозерный отвал	6I00	№ РОСС RU МР03.В00686
II	Экскаватор-погрузчик	Э0-2626 48IIII	ТУ 48II-002-0024II52-92		0,28 0,5(погрузчика)	МТЗ-80/82	57,4 (78)	4,I5	I4-20	20	Ковш экскаватора, ковш погрузчика	7I20	№ РОСС RU. МР03 В00685
I2		Э0-2626А 48II11									Ковш экскаватора со смещением оси копания, ковш погрузчика		
I3		Э0-2627А 48IIII			0,28 0,5(погрузчика)	МТЗ-80/82	57,4 (78)	4,I5	I4-20	20	Быстросъемные ковш экскаватора со смещением оси копания и ковш погрузчика	7900	
I4	Погрузчик манипулятор	ПМ-I 483570			0,28	КМЗ-6АК, МТЗ-80/82	44/57,4 (60/78)	2,5	I5	I9	Захваты для силоса и штучных грузов, грейферный ковш	6300	
I5	Экскаватор одноковшовый	Э0-2626Б 48IIII	ТУ 48II-001-0024II52-92	ДГУП"Экскаваторный завод", г.Дмитров	0,28	МТЗ-80/82	57,4 (78)	2 (ширина отвала)	I4-20	20		6900	Цена I80000 руб.
I6	Экскаватор гидравлический на гусеничном ходу	Э0-4225А 48II41	Ту 22-0I3-42 - 9I	ОАО"Экскаваторный завод", г.Ковров	I,0 (для обратной лопаты)	ЯМЗ-238IМ2 (двигатель)	I25(I70)	6,0	28;25; X 22	I,7/4,2 (передвижения-первая/вторая)	Габариты, мм L x B x H I0250x 3000x 3300	26450	

Номинальное напряжение осветительной сети - 24 В (постоянного тока)
Наибольшее тяговое усилие - 2I0 кН
Преодолеваемый уклон - 35°.
Наибольший радиус копания на уровне стоянки - 9,3 м.
Максимальная высота копания - 7,7 м; высота выгрузки - 5,I5 м

X 28 - привода рабочего оборудования;
25 - привода хода;
22 - привода платформы

I.I.2. ЭКСКАВАТОРЫ МЕХАНИЧЕСКИЕ

№ п\п	Наименование оборудования, изделия	Тип, марка Код по ОКП	ГОСТ или ТУ	Завод-изготовитель	Емкость ковша, м³	Высота выгрузки м	Копание, м глубина	Копание, м радиус	Продолжительность рабочего цикла, с	Давление на опорную поверхность, кПа (кгс/см²)	Габариты, мм L x B x H	Масса, кг	
1	2	3	4	5	6а	6б	6в	6г	6д	6е	6ж	7	8
		Экскаватор универсальный тросовый ЭО-5II6-I представляет собой полноповоротную гусеничную машину пятой размерной группы с одномоторным дизельным приводом и гибкой подвеской рабочего органа.											
I	Экскаватор универсальный тросовый на гусеничном ходу	ЭО - 5II6-I 48II00		000"Торговый дом"ЭКСКО", г.Кострома	I,2;I,5;I,8 (I,2:I,5)	5,0-6,I (8,6)	6,5-8,2 (6,9)	9,2-84 (I0,9)	I7(23)	85(0,85) (80(0,8)		35000 (33500)	

Значения, указанные в скобках даны для экскаватора с обратной лопатой.

Двигатель: ЯМЗ-238IM2, мощность I25(I70) кВт(л.с.)
Удельный расход топлива - 220 г/кВт·ч

Гидротрансформатор: У-358018Е, передаваемая мощность - II5±4 л.с.
Наибольшие: КПД - 0,87; коэффициент трансформации - 2,7.

Компрессор: У43I02А, производительность компрессора - 30 м³/ч
Рабочее давление воздуха МПа(кгс/см²) 0,45-0,65(4,5-6,5)

Максимальное число оборотов поворотной платформы -7,I5 об/мин.

Экскаватор поставляется с одним из следующих видов сменного оборудования:

- с прямой лопатой I,2 м³; I,5 м³:I,8 м³:
- с обратной лопатой I,2: I,5 м³:
- с драглайном I,2 м³ стрелой решетчатой длиной I2,5 и I5 м:
- с драглайном I,5 м³ стрелой решетчатой длиной I2,5 м:
- с грейфером I,0 м³ стрелой решетчатой длиной I2,5 и I5 м:
- с шаровым рыхлителем массой 3 т стрелой решетчатой длиной I2,5 и I5 м;
- с клиновым рыхлителем массой 3 т стрелой решетчатой длиной I2,5 и I5 м:
- с навесным сваебойным оборудованием с дизель- молотом СП-76 или СП-77:
- с навесным сваебойным копровым оборудованием.

Примечания:
I Возможна поставка экскаватора с несколькими видами сменного оборудования.
2. Замена оборудования производится в полевых условиях.
3. Экскаватор ЭО-5II6-I предназначен для эксплуатации в районах с умеренным климатом в интервале температур окружающей среды от + 40°С до минус 40°С
4. Цена EXW с НДС в рубл. от III9000 до I680000.

Вместимость ковша, м³	1,2; 1,5
Наибольшая высота выгрузки, м	8,6
Наибольшая кинематическая глубина копания, м	6,9
Наибольший радиус копания, на уровне стоянки, м	10,9
Продолжительность рабочего цикла, с	23,0
Масса экскаватора с обратной лопатой, т, не более	33,45 (33,55)
Давление на опорную поверхность, кПа (кгс/см2)	80 (0,80)

I.2. ЭКСКАВАТОРЫ НЕПРЕРЫВНОГО ДЕЙСТВИЯ РОТОРНЫЕ И ЦЕПНЫЕ

№ п\п	Наименование оборудования, изделия	Тип, марка. Код по ОКП	ГОСТ или ТУ	Завод-изготовитель	Базовый трактор: тип	Базовый трактор: мощность, кВт (л.с.)	Производительность, $м^3/ч$	Размеры траншеи: глубина м	Размеры траншеи: ширина, м	Скорость передвижения: рабочая, м/ч	Скорость передвижения: транспортная км/ч	Габариты, мм L×B×H	Масса, кг	
1	2	3	4	5									7	8
	Экскаваторы траншейные роторные ЭТР-223А и ЭТР-224А предназначены для рытья траншей в грунтах до 4-ой категории и в мерзлых с глубиной промерзания до I,2 м. В талых грунтах до 3-ей категории включительно траншеи могут отрываться с откосами в верхней части, в грунтах 4-ой категории и в мерзлых – без откосов. Они могут работать при температуре от +40 до минус 40°с. Гусеничный экскаватор состоит из: тягача (трактор Т-I70М.0I, у которого ширина траков увеличена до 600 мм) и рабочего органа навесного типа с опорой скольжения. Рабочий орган представляет собой ротор-колесо, на котором установлены ковши со сменными зубьями. Внутри ротора, в поперечном у оси машины направлении, установлен ленточный двухсекционный транспортер, привод которого осуществляется от редуктора через цепные передачи. Привод хода экскаватора – гидравлический, на машине установлена гидравлическая система, обеспечивающая изменение высоты подвески рабочего органа и вылета транспортера.													
I	Экскаватор траншейный роторный	ЭТР-223А 48II82		ОАО ХК"Строительные машины и механизмы", г. Брянск	Т-I70М.0I (двигатель Д-I60 с I25(I70) турбокомпрессором)		650	2,2	I,5(без откосов) 2,4(с откосами по верху)	I0-300	4,25	II500x 3200x4400	33500	Цена, руб с НДС на 0I.03.0I I300000+трактор Т-I70
2		ЭТР-224А 48II82					600	2,2	0,8(без откосов) I,75(с откосами по верху)				3I050	I400000+ трактор Т-I70
					Наименьший радиус поворота, м – 6,7 Допустимый угол бокового наклона при работе на косогорах – 5° Преодолеваемый подъем – I0°.(и спуск) Среднее удельное давление на грунт – 0,07(0,7) МПа(кгс/см²)									
3	Машина траншейная (роторный экскаватор с бульдозером)	ТМК-2 48II80	ТУ 2.00.00.000	ДГУП"Экскаваторный завод", г.Дмитров	КЗКТ-538 (тягач)	(375)	700 (в грунтах I категории)	I,5	0,6	0-I500	—		27200	2600000
4	Экскаватор поперечного копания	ЭМ-25IМА 48II83	ТУ 36-53-39/II-I9-92		Питание 380 В, 50 Гц	30,6 (кВт)	90	8,0 (при угле откоса 45°)	—	I80	—	I9600x 4790x 4880	9500 (без балласта)	402000
5	Экскаватор траншейный цепной	ЭТЦ-I609 48II8I	ТУ 36-53-39/II-23-93		МТЗ-82	59	85	до I,6	0,2;0,27; 0,4	20-800	33,5		6500	206040
	Примечание: I. Экскаватор может быть оснащен оборудованием для нарезки щелей в мерзлых и прочих твердых грунтах (ЭТЦ-I609БД) –глубина копания – I,4 м; ширина – 0,I4 м. Экскаватор ЭМ-25IМА представляет собой самоходную машину непрерывного действия на рельсовом ходу с многоковшовым рабочим органом цепного типа и ленточным отвальным конвейером.													

Экскаваторы траншейные роторные ЭТР-223А, ЭТР-224А

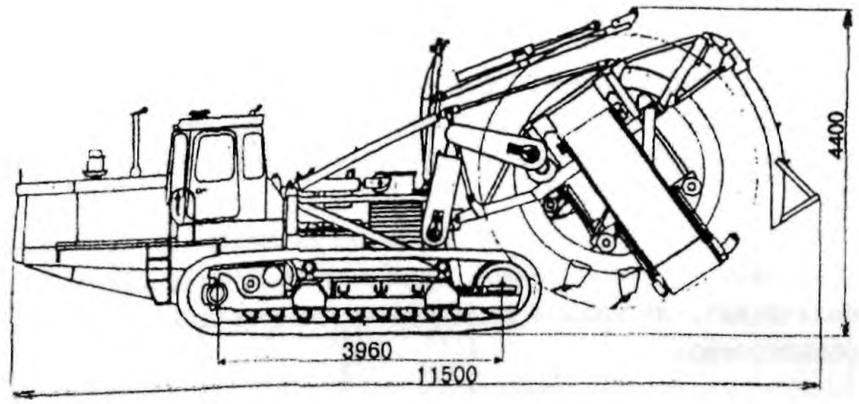

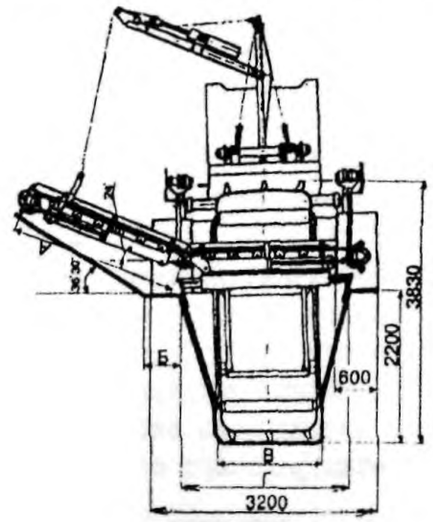

	ЭТР-223А	ЭТР-224А
А,мм	2160	1590
Б,мм	500	720
В,мм	1500	800
Г,мм	2400	1750

Рис.4

Рис.2

Рис.3

Экскаватор траншейный
цепной ЭТЦ-1609

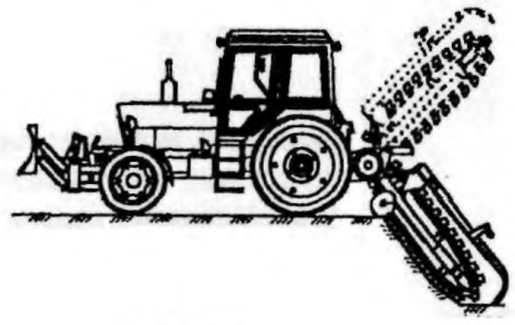

Рис.5

Цепи рабочего органа

- универсальная для мерзлого и талого грунта

ширина - 200 мм

глубина - до 1,6 м

-для талого грунта

ширина - 200, 270, 400 мм

глубина - до 1,6 м

Рис.6

Вместимость ковша, м3	1,2; 1,5; 1,6	
Угол наклона стрелы, град.	45	60
Наибольшая высота выгрузки, м	5,0	6,1
Наибольший радиус выгрузки, м	8,3	7,4
Наибольшая глубина копания, м	6,5	8,2
Наибольший радиус копания, м	9,2	8,4
Продолжительность рабочего цикла, с	17	
Масса экскаватора с прямой лопатой, т, не более	34,95(35,0)	
Давление на опорную поверхность, кПа (кгс/см2)	85(0,85)	
Максимальное усилие на зубьях ковша, т.с.	19,4	
Максимальное усилие на рукояти "Напор-возврат", т.с.	17,7	
Длина стрелы, мм	6400	
Длина рукояти, мм	4976	

Примечание: Копание ниже уровня стоянки возможно при увеличении угла резания путем перестановки соединительных тяг ковша с рукоятью

Рис.7

Инв. N подл. | Подпись и дата | Взам. инв. N | Инв. N дубл. | Подпись и дата

СМЕННЫЕ ВИДЫ РАБОЧЕГО ОБОРУДОВАНИЯ

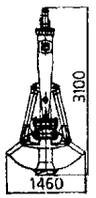

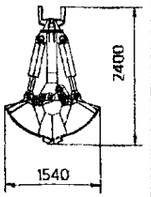

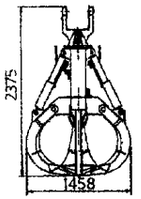

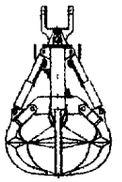

ГРЕЙФЕРЫ	ГК-211	ГК-221	ГП-554	ГПС-555
Назначение	**Копание**	**Копание**	**Погрузка несыпучих материалов**	**Погрузка сыпучих материалов**
Вместимость ковша, м³	0,65	0,5	0,6	0,6
Количество челюстей	2	2	5	5
Количество гидроцилиндров	1	2	5	5
Глубина копания (захвата), (с удлин.), м	7,45 (11)	5,88 (8,88)	6,7 (9,7)	6,7 (9,7)
Радиус копания (захвата), м	8,6	7,7	8	8
Высота выгрузки, м	4,56	4,6	4,8	4,8
Масса (с удлин.), кг	1345 (1675)	845 (1125)	940 (1220)	1090 (1370)
Базовый экскаватор, т	18	12	18	18

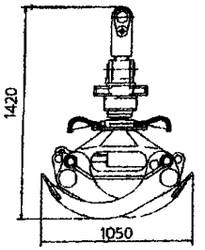

БРЕВНОЗАХВАТ

Максимальная грузоподъемность, кг	3000
Давление рабочей жидкости, МПа	28
Максимальная ширина зева, мм	1000
Диаметр захватывающего пучка (от-до), мм	800-125
Масса, кг с ротатором	420
без ротатора	235

На измельчителе ИГ-821 вместо челюстей (п 1) можно установить сменные челюсти (п 2) для резки металла

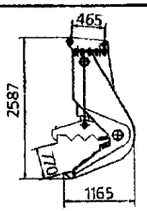

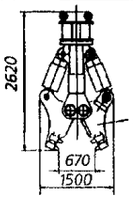

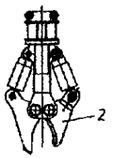

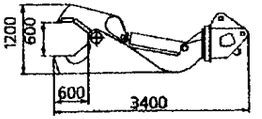

ГИДРОНОЖНИЦЫ	ИГ-811	ИГ-821	НГ-1622
Назначение	Для разрушения железобетонных конструкций		Для резки металла
Развиваемое усилие,	80	210	160
Угол поворота рабочего органа, °	–	360	360
Масса, кг	1520	1570	2000
Базовый экскаватор, т	18	18	18

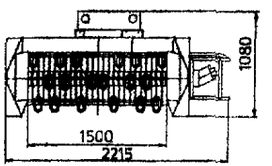

КУСТОРЕЗ

Эффективная ширина захвата, мм	1500
Максимальная частота вращения барабана с ножами, об/мин	1200
Давление в гидросистеме, МПа	28
Масса, кг	1120

ГИДРОМОЛОТЫ	МГ-120	МГ-300
Назначение для разрушения бетонных и железобетонных конструкций, рыхления мерзлого грунта		
Энергия удара, Дж (кгс м)	1200 (120)	3000 (300)
Частота ударов, Гц (уд./мин)	7,0±1 (420±60)	4,5±0,5 (270±30)
Рабочее давление, МПа	16	16
Расход рабочей жидкости, л/мин	120	240
Масса со сменным инструментом «клин», кг	320±30	950±50
Базовый экскаватор, т	8	12-18

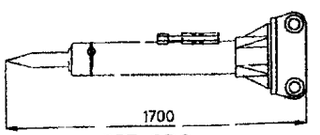

МГ-120

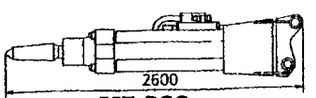

МГ-300

Подпись и дата | Инв. N дубл. | Взам. инв. N | Подпись и дата | Инв. N подл.

I.3. КРАНЫ СТРЕЛОВЫЕ

I.3 I. КРАНЫ, КРАНЫ-МАНИПУЛЯТОРЫ, ПОДЪЕМНИКИ АВТОМОБИЛЬНЫЕ И НА СПЕЦИАЛЬНОМ ШАССИ

№ п/п	Код оборудования	Наименование и краткая техническая характеристика	Тип, марка оборудования	ГОСТ, нормаль, ТУ или каталог	Завод-изготовитель	Основные параметры и размеры: Грузоподъемность, т	Длина стрелы, м	Вылет стрелы, м	Скорость передвижения, км/ч	Скорость подъема груза м/мин	мощность двигателя, кВт	Масса единицы оборудования, кг	Цена единицы оборудования, руб.	Гарант. срок службы, мес	Примечание
I	2	3	4	5	6	7а	7б	7в	7г	7д	7е	8	9	10	11
I.	483511105I	Кран автомобильный с механическим приводом и гидравлическим приводом выносных опор на шасси автомобиля ЗИЛ-130	КС-2561К-I	ГОСТ 22827-85	ООО"БАКМ-Сервис", г.Балашиха	6,3-I,75	8	3,3-7,0	90	0,4-I3	II0	9000		18	
						Стрела решетчатая									
						3,7-0,9	I2	4,I-II	90	0,6-I9,5	II0	9100			
						Стрела удлиненная									
						2-0,75	I2	5,5-I2	90	0,6-I9,5	II0	9200			
						Стрела удлиненная с гуськом									

Кран КС-2561К-I предназначен для погрузочно-разгрузочных работ и строительно-монтажных работ в малоэтажном строительстве при температуре окружающего воздуха от минус 40 до +40°С.

Для работы крана с максимальными грузами и разгрузки шасси кран оборудован выносными(поворотными) опорами закрепленными на опорной раме в с помощью шкворней.

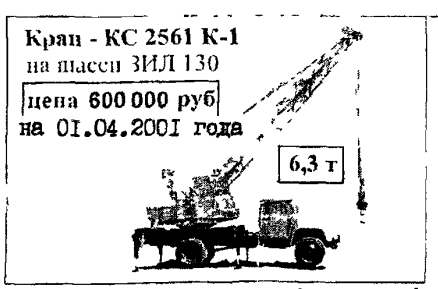

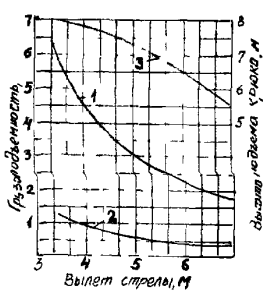

График грузоподъемности и высоты подъема крюка с основной стрелой крана автомобильного КС-2561К-I

I- грузоподъемность с решетчатой стрелой на выносных опорах;

2- грузоподъемность с решетчатой стрелой без выносных опор;

3- высота подъема крюка

Рабочим оборудованием крана является основная решетчатая стрела длиной 8 м. С помощью вставки длиной 4 м стрела может быть увеличена до I2 м, а также оснащена гуськом длиной I,5 м.

Примечания: I Высота подъма крюка крана - 8-5,5 м

2. Частота вращения поворотной части, - 0,084-2,65 мин$^{-I}$

3. Радиус, описываемый хвостовой частью крана - I900 мм

4. Габариты крана: длина -I0600, ширина-2500, высота - 3600 мм

№ п\п	Наименование оборудования, изделия	Тип, марка. Код по ОКП	ГОСТ или ТУ	Завод-изготовитель	Базовое шасси	Грузоподъемность т	Длина стрелы	Грузовой момент, тм	Высота подъема крюка, м на основной стр.	Высота подъема крюка, м с удлинителем	Скорость передвижения	Габариты, мм L x B x H	Масса, кг	
1	2	3	4	5	6а	6б	6в	6г	6д	6е	6ж	6з	7	8
2	Кран автомобильный гидравлический	КС - 2571Б 4811000000	ГОСТ 22827-85	ОАО"КРАСТ", г.Ставрополь	ЗИЛ-433362 4x2	7,0	8,3..13,3	-	12,8	-	60 (км/час)	10100x2500 3200	10600	№ РОСС RU. МР03.В01846
					- рабочее давление в гидросистеме 16 МПа; - Радиус поворота: внешний - 8,5 м; внутренний - 6,0 м									
3	Кран самоходный стреловой	КС-3571 4 4835000000	ГОСТ 22827-85	ОАО"Автокран", г.Иваново	УРАЛ-5557 6 x 6	16 (4,0;1,95)	8-18	48	18,4	25	80		18700	
4		КС-3571 5			МАЗ-5337 4 x 2									
5		КС-3571 4К			КамАЗ-53213 6 x 4								18050	
6		КС-3571 4-2 4811000000			УРАЛ-5557 6 x 6	17 (5,5;1,95)	8-18	48	14	21,6	80		17810	
7		КС-3571 5-2			МАЗ-5337 4 x 2								16420	
8	Кран самоходный гидравлический	КС-4571 8 4835000000	ГОСТ 22827-85	ОАО"Юрмаш", г.Юрга	УРАЛ-5557 1-1252-10 6 x 6	22	-	75	9,1-20,7	27,8	60	9980x2500 3550	21300	
					- скорость подъема(опускания) номинального груза 0,2-9,0 м/мин; - скорость посадки 0,2 м/мин; - максимальный телескопируемый груз 4,5 т.									
9	Кран самоходный стреловой	КС-4571 7-1		ОАО"Автокран", г.Иваново	УРАЛ-4320-30 6 x 6	25 (6,35;1,95)		75	21,3	28,2	60		17810	
10		КС-4571 7А-1			МАЗ-63038 6 x 4								22380	
11		КС-4571 7К-1			КамАЗ-53227 6 x 4								22200	

№ п\п	Наименование оборудования, изделия	Тип, марка. Код по ОКП	ГОСТ или ТУ	Завод-изготовитель	Базовое шасси	Грузоподъемность, т	Длина стрелы, м	Грузовой момент, тм	Высота подъема крюка, м на основ. стр.	Высота подъема крюка, м с удлинителем	Скорость передвижения	Габариты, мм L x B x H	Масса, кг	Цена, тыс.руб без НДС на 01.02.01
1	2	3	4	5	6а	6б	6в	6г	6д	6е	6ж	6з	7	8
I2	*Кран гидравлический с телескопической стрелой*	*МКА – 25* 4835000000	*ГОСТ 22827-85*	*ОАО"Машзавод", г.Туапсе*	*КамАЗ-53227* 6 x 4	*25* I2 6,6 2,3[x] I,65[x]	*9,0* I5,9 22 22,8 и гуськом 8 м 22,8 и гуськом I3 м	*80*	*22,8* (исп.I) 30,5 (исп.2) 35,5 (исп.3)		*60*		*22900* (исп.I) 23700[x] (исп.2) 24000[x] (исп.3)	
					X поставляются за дополнительную плату									
		Примечания :	I. **Исполнения крана:** – I – без гуська, лебедки и крюковой обоймы вспомогательного подъема и элементов управления вспомогательным подъемом; – 2[x]– с гуськом 8 м, лебедкой и крюковой обоймой вспомогательного подъема и элементами управления вспомогательным подъемом; – 2[x]– то же, что для исполнения 2, гусак I3 м. 2. Наибольшая скорость подъема (опускания) максимального груза, м/мин – I0. 3. Частота вращения, об/мин – от 0,2 до I,75. 4. Наименьший радиус поворота (по оси следа переднего наружного колеса), м – 8,5												
I3	Кран автомобильный	КС-557I6 48II000000	ГОСТ 22827 -85	ОАО"ГАЗПРОМ-КРАН", г.Камышин	Урал-4320-I958-30 6 x 6 x 2	25	9,5-2I,5 (7,I5 – длина удлинителя)	80	2I,5	28,8		II450x2500 3600	22500	[illegible]
I4		КС-5476А			МКЗТ-8006 6 x 4 x2	32	9,5-30,I (7,I5)	I02	29,3	36,9		I2420x2500 3650	28700	3I00
I5		КС-6476			МКЗТ-6923 8 x 4x 4	50	II,4-34 (I4,5)	I50	33,8	48,5		I4I60x2500 3837	4I300	4800
I6	Кран самоходный стреловой	КС-6973А		ОАО"Автокран", г.Иваново	МКЗТ-6923 8 x 4	50 (8;I,8)	I0,5-3I	I54	30,7	46	60		37II0	
I7	Кран автомобильный	КС-7976		ОАО"ГАЗПРОМ-КРАН", г.Камышин	МЗКТ-7908I 8 x 8 x 8	70	9,2-33 (22)	2I0	34	56		I362Ix3200 4I50	49000	
		Примечания: I. Грузоподъемность кранов, изготавливаемых ОАО"Автокран", указанная в скобках соответствует: при выдвинутых секциях стрелы и с гуськом – соответственно. 2 . Дополнительная лебедка и удлинитель стрелы на краны, изготавливаемые ОАО"ГАЗПРОМ-КРАН" поставляются за дополнительную плату.												

18. Краны-манипуляторы

Завод автокранов и манипуляторов (БАКМ), г.Балашиха изготавливает краны - манипуляторы(лесной гидроманипулятор) и сменное оборудование(см.рис.)

Кран-манипулятор БАКМ-460-I(2) предназначен для автомобилей ЗИЛ-530I("БЫЧОК"), ЗИЛ-43360, ГАЗ-3307 и др.

Примечания: I. Цены на краны даны в руб.(с НДС) по состоянию на 01.04.2001 г.

2. При монтаже шасси УРАЛ-4320(без лебедки) требуется коробка отбора мощности № 5755-4202010 с выключателем ВК-403 и топливный бак УРАЛ-4320-1101010 емк. 210 л, а при монтаже на автомобиль МАЗ требуется коробка отбора мощности КС 3577.2.14.100

КРАН-МАНИПУЛЯТОР БАКМ-460 -1
позволяет работать с крюком

300 000 руб

макс. г\п до 2,5 тонны г\м 4,7 тм

Кран-манипулятор БАКМ-460 - 2
позволяет работать с крюком

330 000 руб

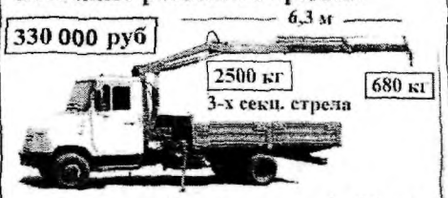

г\п до 2,5 тонн г\м 4,6 тм

Лесной гидроманипулятор БАКМ 90Л

(для погрузки бревен)
макс. г\п до 3 тонн г\м 9 тм

Кран-манипулятор - МКС - 4032 - Серийная модель

- Гарантийный ремонт.
- Техобслуживание.
- Обучение оператора.

Для а. автомобилей ЗИЛ, МАЗ, КАМАЗ, УРАЛ, КРАЗ.

Кран-манипулятор БАКМ-890-1
позволяет работать с крюком

292 000 руб

макс. г\п до 4 тонн г\м 8,9 тм

Кран-манипулятор БАКМ-890-2
позволяет работать с крюком

315 000 руб

(макс. г\п до 4 тонн) г\м 8,6 тм

Кран-манипулятор БАКМ-890-2К
позволяет работать с крюком

339 000 руб

(макс. г\п до 4 тонн) г\м 8,6 тм

Сменное оборудование

52 000 руб

полипгрейфер

45 000 руб

захват для погрузки бревен

Кран-манипулятор БАКМ-890-1Г
позволяет работать с крюком и сменным оборудованием

307 000 руб

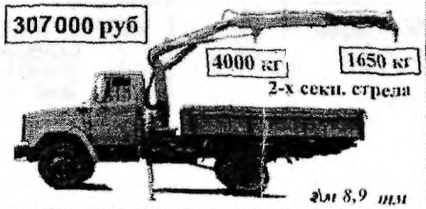

г\м 8,9 тм

Кран-манипулятор БАКМ-890-2Г
позволяет работать с крюком и сменным оборудованием

334 000 руб

г\м 8,6 тм
(макс. г\п до 4 тонн)

Кран-манипулятор БАКМ-890-2ГК
(усиленный вариант)

358 000 руб

г\м 6,3 тм
(для погрузки металлолома)

Управление на колонне		24 000 руб
переходник к захвату	-	5 500 руб
ротатор	-	27 000 руб
Удлинители стрелы № 1	-	13 900 руб
Удлинители стрелы № 1,2	-	23 000 руб
Удлинители стрелы № 1,2,3	-	29 000 руб

Кран-манипулятор Бакм 1200-2
позволяет работать с крюком

430 000 руб

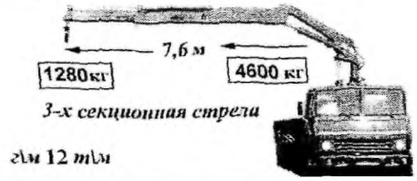

3-х секционная стрела

г\м 12 т\м

Кран-манипулятор Бакм 1600-2
позволяет работать с крюком

530 000 руб

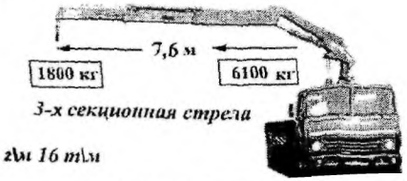

3-х секционная стрела

г\м 16 т\м

Подпись и дата | Взам. инв. N | Инв. N дубл. | Подпись и дата | Инв. N подл.

№ п\п	Наименование оборудования, изделия	Тип, марка. Код по ОКП	ГОСТ или ТУ	Завод-изготовитель	Базовое шасси	Грузовой момент, тм(кНм)	Грузоподъемность, т(кН)	Вылет стрелы, м	Высота подъема крюка, м	Рабочее давление, МПа	База выносных опор, м	Габариты мм L x B x H	Масса, кг	Цена, руб. с НДС (на шасси заказчика)
1	2	3	4	5	6а	6б	6в	6г	6д	6е	6ж	6з	7	8
I9	Кран-манипулятор	МКС-I03I 4835II0000	ТУ 4835-003-00239I84-99	ОАО"КРАСТ", г.Ставрополь	ГАЗ-33021 ("Газель")	I,0(I0)	0,9I(8,9I8) 0,56(5,49) 0,35(3,43)	I,I I,79 2,89	3,65	I7	-	-	I40	I50I00 (на 0I.03.0I)
20		МКС-I03I-0I			ЗИЛ-530IБ0 ("Бычок")		0,9I(8,9I8) 0,45(4,459) 0,307(3,I)	I,I 2,2						
2I	Кран-манипулятор	МКС-553IA 4835II0000	ТУ 4835-00I-00239I84-95		КамАЗ,УРАЛ, Краз,МАЗ	I0,35	5,0 2,3 I,3 0.6	I,83 4,5 7,8 II,8	I0 (I3,7-с удлинителем)	20	4,95	2400x800 2300	I850	268536 (I2000-управление на колонне) 24000-монтаж на автомобиль)
22	То же,в комплекте с ротатором и клещевым захватом	МКС-553I(Д-I)					2,3 I,3 I,0	4,5 7,8 9,7		22	3,85		2200	277500 (I8800-ротатор, 24600-клещевой захват)
23	Манипулятор на полуприцепе	МГ-500		ОАО"САРЭКС", г.Саранск	Тяговый трактор класса от I,4 т		0,5 (5,0 -грузоподъмность кузова)	5,5					3300	

Примечания:
I. Варианты установок : у переднего борта справа, у переднего борта слева,у заднего борта справа, у заднего борта слева. Расстояние от переднего(заднего) борта не более 500 мм
2. Стрела - телескопическая, 3(три)секции,подъем стрелы осуществляется гидроцилиндром, выдвижение второй секции стрелы осуществляется гидроцилиндром, третьей - вручную.
3. Угол поворота колонны - 370°. Вращение колонны - гидравлическое,через редуктор поворотный
4. Выдвижение выносной опоры производится вручную.
5 Сертификат соответствия № РОСС RU .МР03.В02280.

Угол поворота стрелы - 4I5°.
Кран-манипулятор может устанавливаться как за грузовой платформой,так и за кабиной водителя.
Сертификат соответствия № РОСС RU МР03.В0I073

Платформа и захват для леса или опрокидывающийся кузов и захват для силоса.

Краны - манипуляторы предназначены для самопогрузки базового автомобиля и работающего с ним прицепа(тоже для саморазгрузки), перевозки штучных и сыпучих грузов в контейнерах и пакетах,а также для погрузки и разгрузки других автотранспортных средств, механизации транспортно-складских,строительно-монтажных и др. работ

№ п\п	Наименование оборудования, изделия	Тип, марка. Код по ОКП	ГОСТ или ТУ	Завод-изготовитель	Базовое шасси	Грузоподъемность люльки, кг	Высота подъема, м	Вылет люльки, м	Рабочее давление, МПа	Угол поворота, град.	Габариты, мм L x B x H	Масса, кг	
1	2	3	4	5	6а	6б	6в	5г	6д	6е	6ж	7	8
24	Подъемник автомобильный гидравлический	АГП-17.00 5221470000	ТУ 4835-064 01411455-98	ОАО"КРАСТ", г.Ставрополь	ЗИЛ-5301БО ГАЗ-3307	250	17	8,5	20	360			Цена, руб с НДС 333091 (на шасси заказчика)
					Сертификат соответствия № РОСС RU МРО3.В01983								
25	Подъемник гидравлический с телескопической стрелой	АВ - 18			ЗИЛ-433362	300	18	15				5800	Цена договорная
		Примечания: 1 Подемники (поз.24,25) предназначены для подъема людей с инструментом и материалами при ремонте, строительстве и обслуживании линий электропередач (до 1000 В) и связи, трубопроводов, линий воздуховодов, жилых, промышленных и общественных зданий.											
		2. Для ОВ-18: - транспортная скорость 50 км/час; время подъема(опускания) люльки на наибольшую высоту - 120 с.											
		3. Для АГП-17.00: -телескопирование люльки -на расстояние 3,3 м; - управление подъемником осуществляется с дистанционного пульта управления на на расстоянии до 5 м, а также предусмотрено дублирование пульта управления в люльке.											
26	Подъемник автомобильный гидравлический	ВС-18.01 5221470005		"Электромеханический завод", г.Казань	ГАЗ	250	18	6,8	10	360	9100x2500x 3350	5500	
27		ВС-22.01 5221470009 (см.рис.)			ЗИЛ-130	250	22	9,5	10	360	11180x2500x 3350	7820	
28		ВС-22.04 5221470012			ЗИЛ-131	250	22	9,5			11180x2500x 3400	10530	

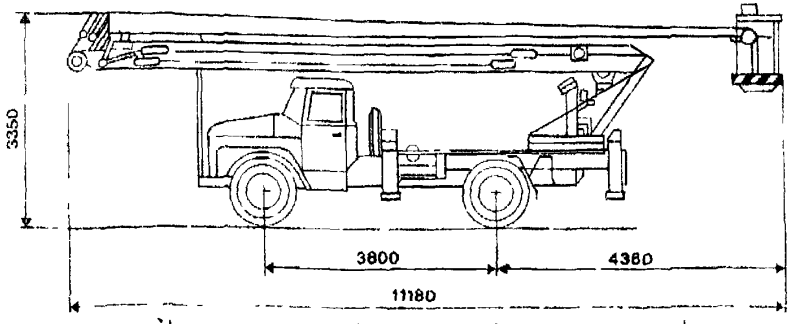

Диапазон температур работы подъемников(поз.26-28) от +40 до минус 40°С

Подъмники типа ВС предназначены для подъема людей и материалов в люльке с целью производства работ на высоте при строительных, ремонтных и эксплуатационных работах.

№ п\п	Наименование оборудования, изделия	Тип, марка. Код по ОКП	I ОСТ или ТУ	Завод-изготовитель	Базовое шасси	Грузоподъемность, т: коплеса	Грузоподъемность, т: люльки	Вылет, м: стрелы	Вылет, м: люльки	Высота подъема, м: крюка	Высота подъема, м: люльки	Грузовой момент, тм	Габариты, мм L x B x H	Масса, кг	Цена, тыс.руб. с НДС на 01.03.01
1	2	3	4	5	6а	6б	6в	6г	6д	6е	6ж	6з	6и	7	8
29	Подъемник автомобильный гидравлический	ПМКС-553IA 4835420000 (см.рис.I)	ТУ 4835-077 0I4II455-00	ОАО"КРАСТ", г.Ставрополь	Кран-манипулятор МКС-553IA	5,0 2,3 I,5	0,3	I,83 4,5 7,8	8,5	I0	I2	I0,35	2400x800x 2300	I850	422 (на шасси заказчика) I2 -управление на колонне, 25 -монтаж на автомобиле
					- рабочее давление, МПа - 20; - Угол поворота стрелы, град. - 4I5; - база выносных опор, м - 4,95.										
		Подъемник ПМКС предназначен для механизации погрузочно-разгрузочных работ с различным навесным оборудованием, монтажно-демонтажных работ, обеспечения подъема людей с инструментами на высоту до I2 м. Люлька является быстросъемным оборудованием, в транспортном положении находится на борту базового автомобиля.													
30	Комплекс специальный бортовой	КСБ-2 522I470000		"Электромеханический завод" г.Казань	КамАЗ-,5320	4,0 0,6	0,25	2,I I0,8		I2,3	I4	8,4	I0050x2500x 3400		
3I		КСБ-4 522I470000 (см.рис.2)			КамАЗ-43I0I								I0700x2500x 3600		
					- масса перевозимого груза на грузовой платформе: КБС-02 - 5300 кг; КБС-04 - 4360 кг.										
		Комплекс (КСБ) предназначен для транспортировки грузов штучных пакетированных с механизацией погрузочно-разгрузочных и других работ, а также при навеске люльки на оголовок стрелы для подъема людей на высоту. Тип крановой установки - КСБ-I57I.													

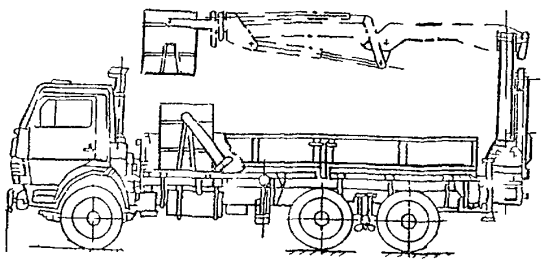

Рис.I

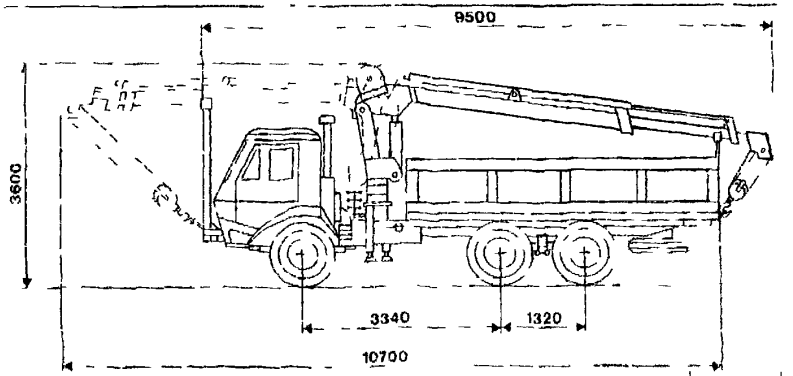

Рис.2

1.3.2. КРАНЫ ПОВОРОТНЫЕ(СПКШ), ПЕРЕДВИЖНЫЕ(переносные) (типа"ПИОНЕР", КЛ-3, КЛ-3-I)

№ п\п	Наименование оборудования, изделия	Тип, марка. Код по ОКП	ГОСТ или ТУ	Завод-изготовитель	Производительность, т	Вылет стрелы, м	Глубина опускания, м	Высота подъема, м	Скорость подъема (опускания), м/мин	Колея, м	Грузовой момент, тм	Габариты мм L x B x H	Масса, кг	
1	2	3	4	5	6а	6б	6в	6г	6д	6е	6ж	6з	7	8
I	Кран стреловой поворотный	СПКШ-I 4835090000		ОАО"Карачаровский механический завод", г.Москва	I,0	3,5	30	4,5	I2,5	I,8	34,4 (кНт)		2900 (I025)	База крана I,8 м
2		СПКШ-2 4835090000			2,0	7,8	30	3,85	20	3,2	I53 (кНт)		9350 (4850)	3,2 м
3	Кран стреловой передвижной (типа"ПИОНЕР")	типа "ПИОНЕР"		ОАО"Красногвардейский крановый завод",	0,5	2,9		4,5	0,I5(м/с)				I600	Канатоемкость 25 м
					– передвижение и поворот крана – вручную; – кран может работать,как при установке его на уровне земли,так и на перекрытиях строящихся зданий.									
4	Кран переставной стреловой	КЛ – 3 УI 4835090000		ОАО"Высота", г.Ржев	I,0	2,5	35[X]		22,2	2 x 2 (опорный контур)	2,5		880 (890)	
5	Кран стреловой передвижной	КЛ-3-I УI 4835090000								2,I			980 (890)	

X глубина опускания крюка может быть увеличена до 70 м по согласованию с заводом – изготовителем.

- частота вращения крана, об/мин –I,46;
- угол поворота поворотной части, градус –360;
- время изменения вылета, мин – 3;
- максимальная нагрузка на колесо, тс – I,I7(КЛ-3-I);
- напряжение питания 380 В, 50 Гц; установленная мощность – 4,85 кВт;

Краны предназначены для эксплуатации в I-V ветровых районах, при температуре окружающего воздуха от минус 40 до +40°С.

Краны могут работать при установке их на уровне земли или на перекрытиях зданий и сооружений.

Примечание: I. В графе 8 в скобках указана масса противовеса.

ВНИМАНИЕ: ЗАО"УРАЛ-КРАН" (614014,г.Пермь,ул.I905 года,35 тел(3422)I9-69-37)
изготавливает краны автомобильные серии "Мотовилиха" грузоподъемностью 25 т.,перспективной конструкции, на которых впервые были применены электрогидравлика для управления краном, схема опорного контура типа "ромашка", телескопирование стрелы с грузом, круговая рабочая зона.

Производительность, т :	25,0	I9,0	II,5	4,5	2,2	I,2	0,65	0,4
Вылет стрелы, м :	3,5	4,5	7,0	I2,0	I7	2I	26	30

СПКШ-2

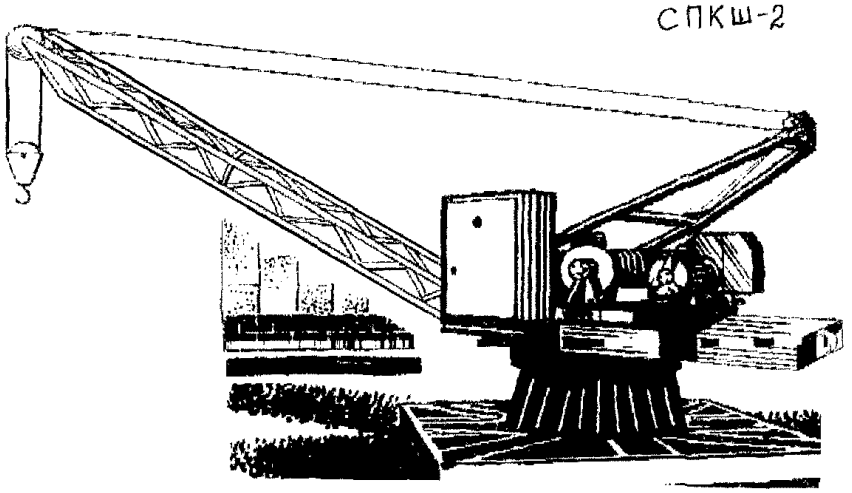

Рис.I

КС-7976

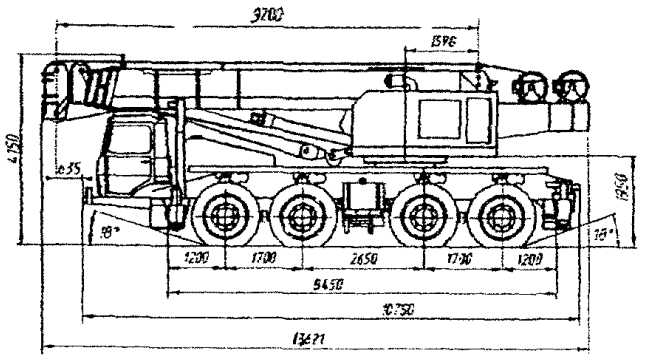

Рис.3

КС-5476А

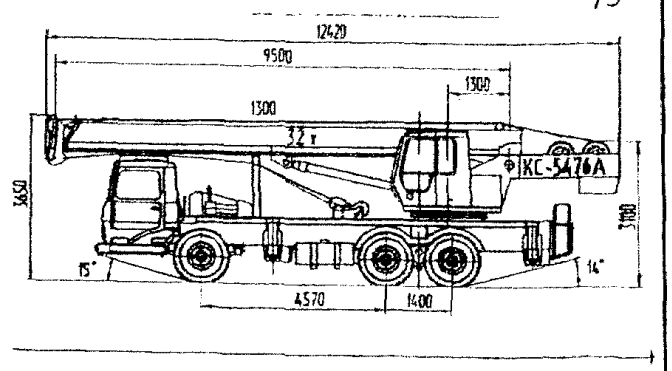

Рис.4

МКА-25

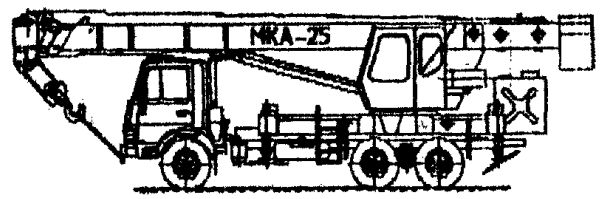

ВЫСОТНАЯ ХАРАКТЕРИСТИКА КРАНА

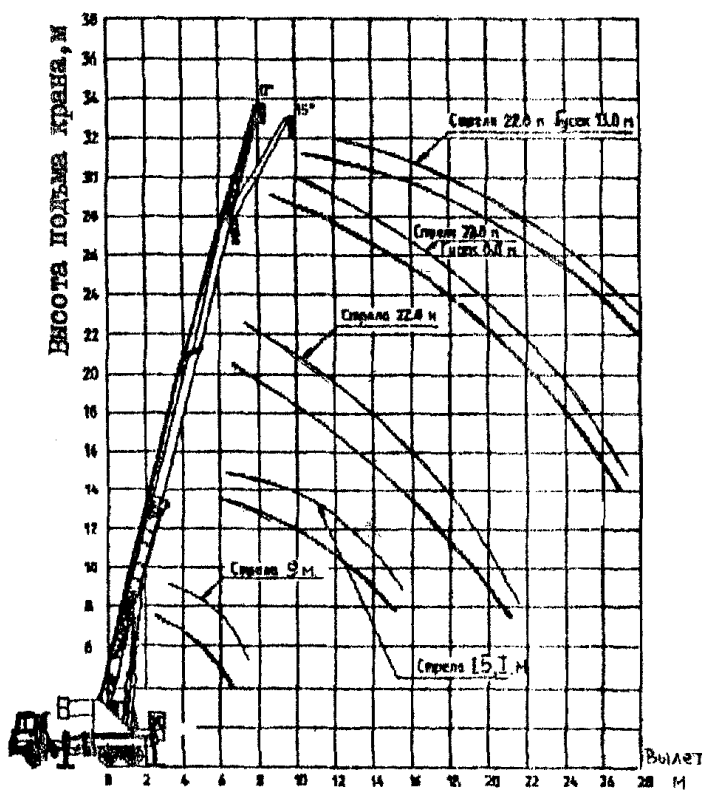

Рис.5

КЛ-3

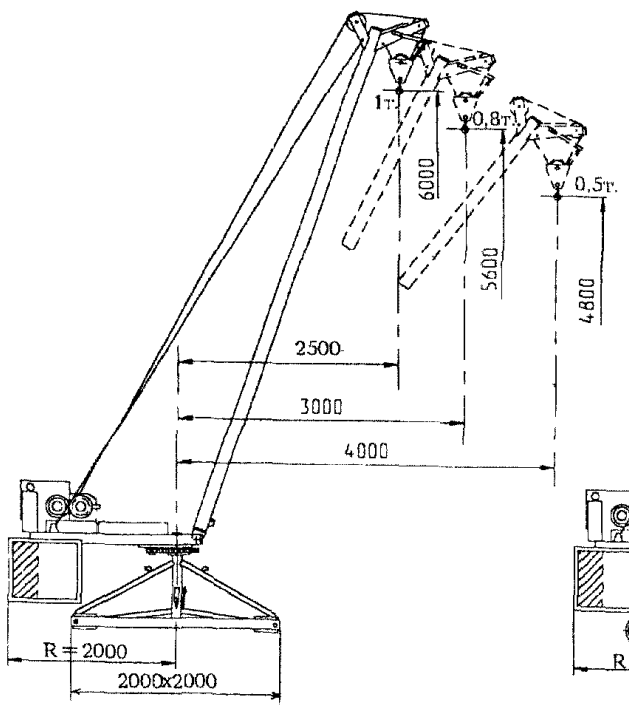

КЛ-3-1

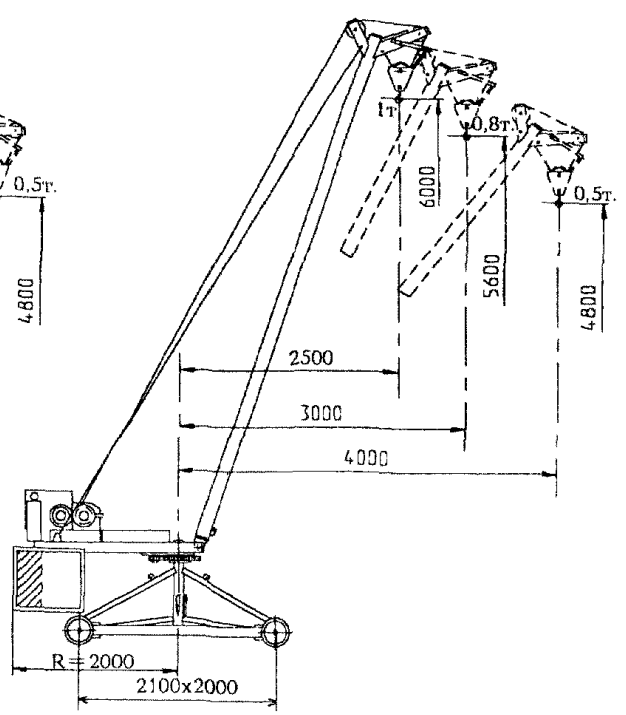

Рис.2

Подпись и дата
Инв. N дубл.
Взам. инв. N
Подпись и дата
Инв. N подл.

Краны башенные являются ведущими грузоподъемными машинами в строительстве, позволяющими механизировать до 98% подъемно-транспортных работ при возведении зданий и сооружений.

Краны изготавливаются: с поворотной башней(с нижним расположением опорно-поворотного круга) и балочной или подъемной стрелой; с неповоротной башней (с верхним расположением опорно-поворотного круга) и балочной стралой.

Кран состоит: из следующих основных узлов: ходовой рамы, поворотной платформы, башни, стрелы(горизонтальной так и наклонной), кабины, крюковой подвески, балласта, унифицированных механизмов и электрооборудования.

АОЗТ"БАКРА", г.Москва изготавливает краны башенные:

I. КБ-210 с максимальной грузоподъемностью 4 т.(см. рис)

2. КБ-415 УХЛ1 - передвижной на рельсовом ходу, с поворотной башней и балочной стрелой, оснащенной грузовой тележкой. Предусмотрено также стационарное исполнение крана на четырех опорах, без ходовых тележек.

Технические характеристики приведены в таблице.

I. Башенный кран КБ-210 с максимальной грузоподъемностью 4 т. предназначен для строительно-монтажных работ на строительных объектах.

Техническая характеристика	
Грузовой момент, тм	50
Грузоподъемность, т	
• максимальная	4
• минимальная	1,5
Вылет, м	
• максимальный	30
• при макс. грузоподъемности	12,5
• минимальный	2,5
Высота подъема, м	21
Глубина опускания, м	5
Угол поворота, град	1080
Скорость, м/мин:	
• подъема	8
• плавной посадки	3
• передвижения грузовой тележки	20
База, м х м	4х4
Задний габарит, м	2,5

2. ОСНОВНЫЕ ТЕХНИЧЕСКИЕ ДАННЫЕ И ХАРАКТЕРИСТИКИ КРАНА БАШЕННОГО КБ-415УХЛ1

Наименование параметров	Исполнения				
	00	01	02	03	04
Грузовой момент, тм	160	180	200	140	100
Грузоподъемность, т:					
- при максимальном вылете	3,2	4,5	6	2,3	1,5
- максимальная	12	12	12	12	12
Вылет, м:					
- минимальный					
стрела горизонтальная	4,5	4,5	4,5	4.5	4,5
стрела наклонная	4,3	4,3	4,3	4,3	---
- максимальный					
стрела горизонтальная	40	35	30	45	50
стрела наклонная	35	30,7	26,3	39,3	---
- при максимальной грузоподъемн.	13,3	15	16.7	11,7	8,3
стрела горизонтальная	11,9	13,3	14.8	10,5	---
стрела наклонная					
Высота подъема, м:					
- при максимальном вылете	62	62	62	62	62
- максимальная	80,6	78,2	75.6	83	---
Высота до шарнира стрелы, м	64,5	64,5	64,5	64,5	64,5
Глубина опускания, м	5	5	5	5	5

Скорость, м/мин:

подъема (опускания) груза максимальной массы.....25

подъема (опускания) груза массой до 2т 80

- плавной посадки груза максимальной массы 4,8
- передвижения грузовой тележки 51/34/17
- передвижения крана.....18

Частота вращения, об/мин.....0,65

База х Колея, мхм.....7,5х7,5

Задний габарит, м.....4,8

Угол поворота, град.....1080

Масса крана и противовеса, т:

Наименование параметров	Значения для исполнений				
	00	01	02	03	04
Конструктивная масса, т	68,5	67,6	67	69	69,5
Масса противовеса, т	48	48	48	48	48
Масса общая, т	116,5	115,6	115	117	117,5

Инв. N подл. | Подпись и дата | Взам инв. N | Инв. N дубл. | Подпись и дата

3. КРАН БАШЕННЫЙ ТИПА КБ - 405
(Завод-изготовитель: ОАО"Высота",г. Ржев)

Мобильный самомонтирующийся башенный кран КБ – 405 предназначен для механизации подъемно – транспортных работ на строительстве жилых гражданских и производственных зданий и сооружений различной этажности с элементами строительных конструкций массой до 10 тонн

Передвижной (на рельсовом ходу) полноповоротный (с поворотной башней) кран оснащен *унифицированными механизмами,монтируется и демонтируется при помощи собственных* механизмов и автокрана грузоподъемностью 8 тонн перевозится в собранном виде на подкатных тележках

Кран КБ – 405 выпускается в 4 - х исполнениях КБ – 405 1А КБ – 405 1А – 01 КБ – 405 1А – 02 КБ – 405 2А

Предназначен для работы в I – IV ветровых районах по ГОСТ 1451 – 77 и в климатическом исполнении 'У' категории I по ГОСТ 15150 – 69 при температуре окружающего воздуха от – 40 до + 40 град С Группа режима работы крана 4К по ГОСТ 25546 – 82

Техническая характеристика

	КБ-405 1А	КБ-405 1А 01	КБ-405 1А 02	КБ-405 2А
Максимальный грузовой момент т м	187,5	187,5	135	162
Грузоподъемность максимальная, т	10	10	9	9
Грузоподъемность при максимальном вылете,т	7 5	7,5	4 5	6 3
Высота подъема м				
– при максимальном вылете	46	34 8	47 3	51 6
– максимальная	57,8	46 6	62 5	63 4
Количество промежуточных секций башни	5	3	5	6
Общая масса крана т	113,1	110,3	113 5	114 6
Вылет м				
– максимальный	25	25	30	25
– минимальный	13	13	15	13
– при максимальной грузоподъемности	18	18	15	18
Частота вращения, об/мин	0 72	0,72	0 72	0 72
Колея и база м	6	6	6	6
Задний габарит, м	4	4	4	4
Масса балласта , т	50 05	50,05	50 05	50 05
Скорость м/мин				
– подъема (опускания) груза максимальной массы	31и46	31и46	31и46	31и46
– подъема (опускания) крюковой подвески	46	46	46	46
– плавной посадки груза максимальной массы не более	4 8	4 8	4 8	4 8
– передвижения крана	27	27	27	27
Время полного изменения вылета, мин	1 2	1 2	1 2	1 2
Транспортные габариты крана, м				
– высота	4 2	4 2	4 2	4 2
– ширина	4 02	4 02	4 02	4 02
– длина	27 8	27 8	27,8	27 8
Глубина опускания максимальная м	5	5	5	5
Наименьший радиус закругления криволинейного рельсового пути (внутреннего рельса) м	10	10	10	10
Установленная мощность кВт	101,7	101 7	101 7	101 7
Напряжение В	380	380	380	380
Частота Гц	50	50	50	50

Грузовые характеристики

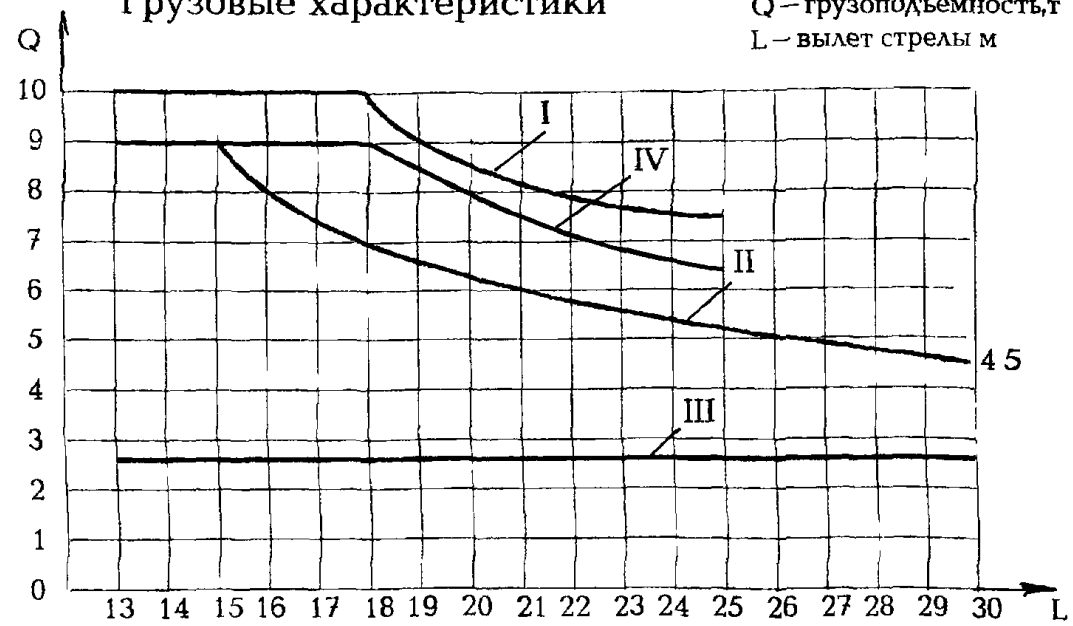

I – график грузоподъемности крана КБ – 405 1А и КБ – 405 1А – 01
II – график грузоподъемности крана КБ – 405 1А – 02
III – график грузоподъемности при работе грузовой лебедки на II скорости
IV – график грузоподъемности крана КБ – 405 2А

Транспортирование

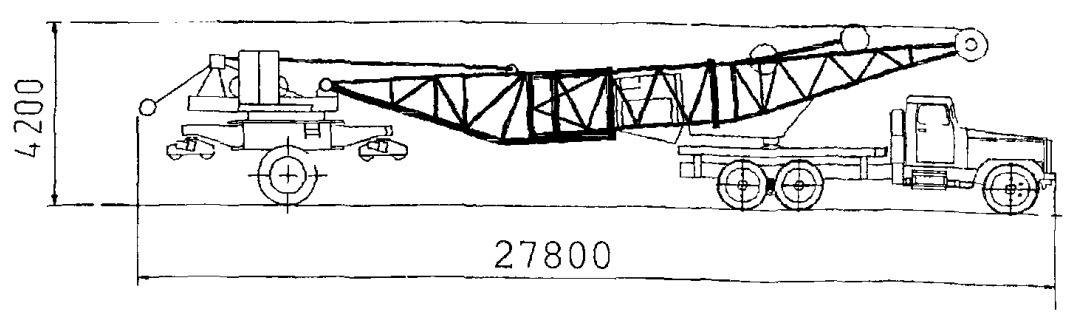

Распределение массы крана при транспортировании

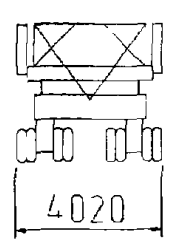

на подкатные тележки	28 7 т
на тяги	11 т

Подпись и дата | Инв. N дубл. | Взам. инв. N | Подпись и дата | Инв. N подл.

Передвижной (на рельсовом ходу) полноповоротный (с поворотной башней) кран оснащен унифицированными механизмами, монтируется и демонтируется при помощи собственных механизмов и автокрана грузоподъемностью 8 тонн, перевозится в собранном виде на подкатных тележках.

Кран может работать как с горизонтальной стрелой, так и с наклонной под углом 30 градусов к горизонту. При этом при передвижении грузовой тележки по наклонной стреле сохраняется горизонтальная траектория перемещения груза.

Исполнение крана с балочной стрелой

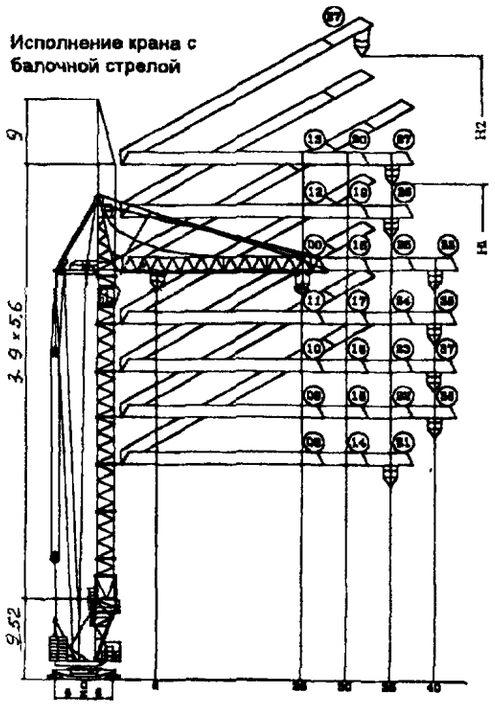

Исполнение крана с подъемной стрелой

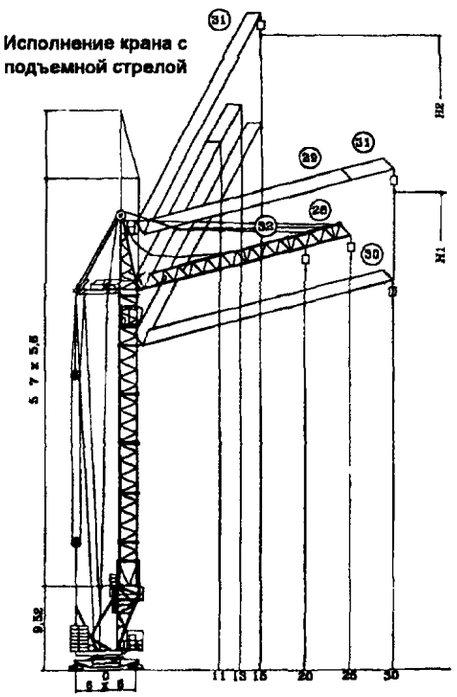

ГРАФИК

зависимости грузоподъемности от вылета для исполнений крана с подъемной стрелой

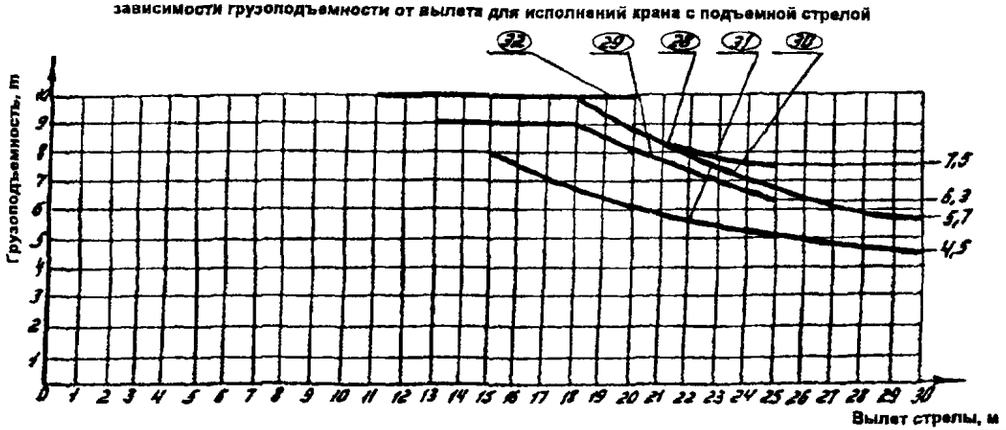

Кран КБМ-401П выпускается в 30 исполнениях.

Предназначен для работы в I-VI ветровых районах по ГОСТ 1451-77 и в климатическом исполнении "У" категории I по ГОСТ 15150-69 при температуре окружающего воздуха от - 40 до + 40 градусов С. Группа режима работы крана 4К по ГОСТ 25546-82.

Основные характеристики исполнений крана КБМ - 401П

№№ исполнений	Параметры и их значения							
	Грузовой момент, т·м	Максимальная грузоподъемность, т	Максимальная высота подъема, м		Максимальный вылет, м	Вылет при максимальной грузоподъемности, м	Грузоподъемность на максимальном вылете, т	Количество секций башни	Ветровой район эксплуатации по ГОСТ 1451-77
			Горизонтальная стрела H1	Наклонная стрела (α=30°) H2					
00	160	10	47,2	57,8	25	16,0	6,0	7	I-III
08	182	10	24,8	35,4	25	18,2	6,8	3	I-VI
09	167	10	30,4	41,0	25	16,7	6,3	4	I-V
10	167	10	36,0	46,6	25	16,7	6,3	5	I-IV
11	167	10	41,6	52,2	25	16,7	6,3	6	I-III
12	144	10	52,8	63,4	25	14,4	5,3	8	I-II
13	144	10	58,4	69,0	25	14,4	5,3	9	I
14	160	10	24,8	37,9	30	16,0	4,7	3	I-V
15	149	10	30,4	43,5	30	14,9	4,3	4	I-V
16	149	10	36,0	49,1	30	14,9	4,3	5	I-IV
17	139	10	41,6	54,7	30	13,9	3,9	6	I-III
18	139	10	47,2	60 3	30	13,9	3,9	7	I-III
19	123	10	52,8	65,9	30	12,9	3,3	8	I-II
20	123	10	58,4	71,5	30	12,9	3,3	9	I
21	125	10	24 8	40,4	35	12 5	3,5	3	I-V
22	125	10	30,4	46,0	35	12,5	3,5	4	I-V
23	125	10	36,0	51,6	35	12,5	3,5	5	I-IV
24	113	10	41 6	57,2	35	11,3	2,5	6	I-III
25	113	10	47,2	62,8	35	11,3	2,5	7	I-III
26	97	10	52 8	68,4	35	9,7	2,3	8	I-II
27	97	10	58,4	74,0	35	9,7	2,3	9	I
33	120	10	47,2	–	40	12,0	2 5	7	I-III
36	130	10	30,4	–	40	13,0	2,5	4	I-V
37	130	10	36,0	–	40	13,0	2,5	5	I-IV
38	120	10	41,6	–	40	12,0	2,5	6	I-III
28	87,5	10	46,0	57,8	25	18,0	7,5	6	I-III
29	160	9	51,6	63,4	25	18,0	6,3	7	I-II
30	180	10	36,2	51,2	30	18,0	5,7	5	I-IV
31	135	8	53,0	68,0	30	15,0	4,5	7	I
32	200	10	44,7	53,3	20	20,0	10,0	6	I-III

Инв. N подл. | Подпись и дата | Взам. инв. N | Инв. N дубл.

5. КРАН БАШЕННЫЙ КБ-473 (Завод-изготовитель:ОАО"Высота",г. Ржев)

Башенный кран КБ-473 предназначен для механизации строительства жилых, гражданских и промышленных зданий и сооружений повышенной этажности с элементами массой до 8 тонн

Кран КБ-473 (базовое исполнение)- это стационарный башенный кран с неповоротной башней и полноповоротно балочной стрелой,снабженной грузовой тележкой

Высота свободно стоящего крана 42,4 м; при увеличении высоты кран крепится к зданию специальными связями. Монтаж крана осуществляется методом наращивания при помощи гидравлического монтажного устройства Стыки секций башни и стрелы - быстроразъемные. Максимальная высота подъема крана при этом 162,4 м (исполнение КБ-473-01)

Кран рассчитан на работу в I - VII ветровых районах по ГОСТ 1451 - 77 и в климатическом исполнении "У" категории 1 по ГОСТ 15150-69 при температуре окружающего воздуха от -40 до +40 град.С Группа режима работы крана 4К по ГОСТ 25546-82

Кран имеет исполнение КБ-473-02 Это универсальный башенный кран, который до высоты 46,6 м может передвигаться по крановому рельсовому пути, а при необходимости увеличения высоты крепится к зданию

Исполнения крана КБ-473

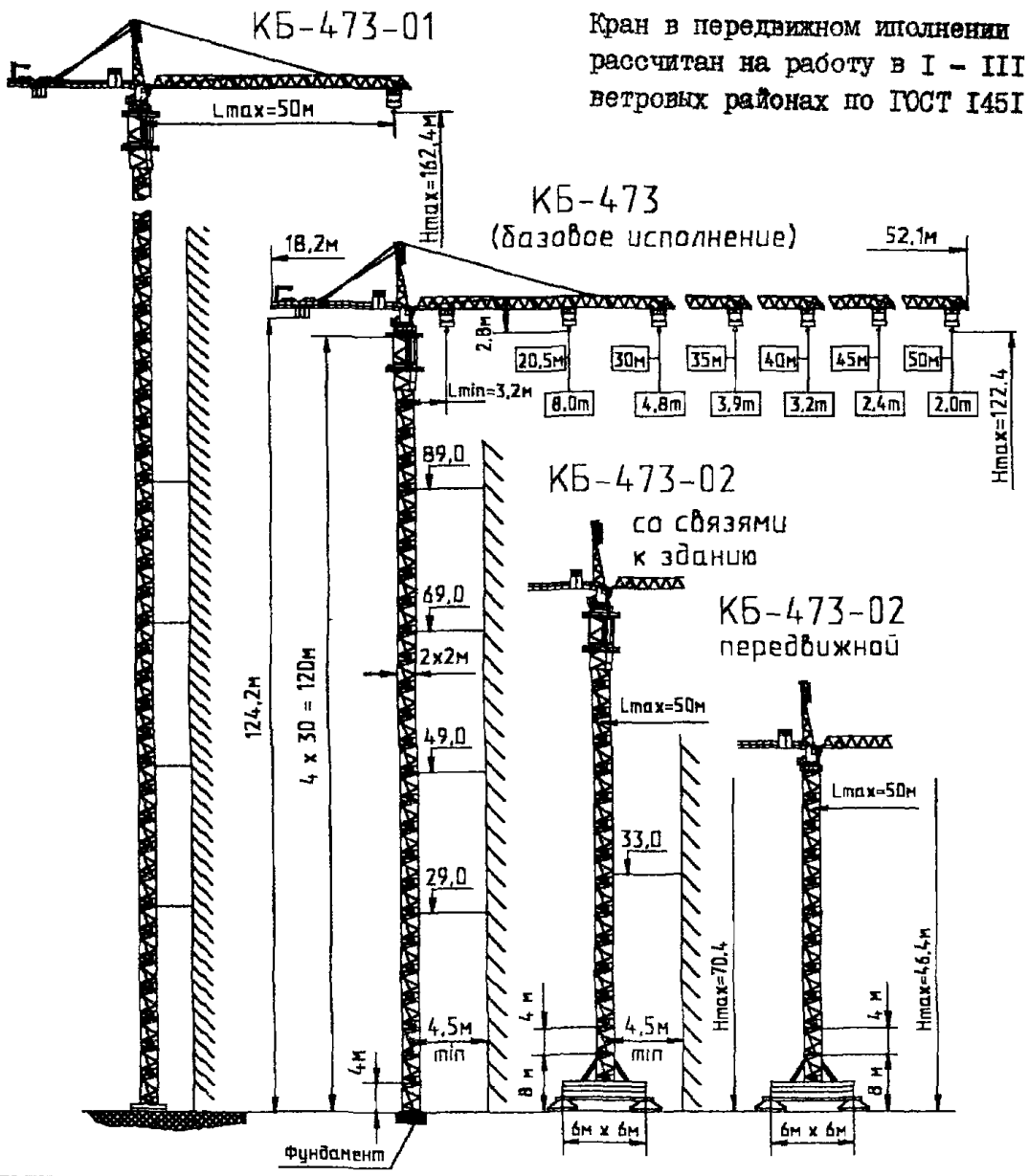

Кран в передвижном исполнении рассчитан на работу в I - III ветровых районах по ГОСТ 1451

Основные характеристики исполнений крана КБ-473

Исполнение		Максимальный грузовой момент, т м	Максимальная грузоподъемность, т	Максимальная высота подъема, м	Максимальный вылет, м	Вылет при максимальной грузоподъемности, м	Грузоподъемность при вылетах, т: 25 м	30м	35 м	40 м	45 м	50 м	Кол-во секций башни	Масса крана, т: конструктивная	общая	Масса противовеса т
КБ - 473 базовое исполнение		165	8	122,4	50	3,2 - 20,5	6,0	4,8	3,8	3,0	2,4	2,1	30	115	126	11
КБ - 473 - 01		165	8	162,4	50	3,2 - 20,5	6,0	4,8	3,8	3,0	2,4	2,1	40	139,2	150,2	11
КБ - 473 - 02	00	146	8	46,4	50	3,2 - 18,2	6,8	4,2	3,3	2,7	2,3	2,1	9	81,0	174,6	10
	01	152		50,4	45	3,2 - 19,0	6,5	4,5	3,6	3,0	2,7	-	10	82,8	175,4	9
передвижной	02	156		50,4	40	3,2 - 19,5	6,15	4,8	4,0	3,4	-	-	10	82,1	173,7	8
	03	156		50,4	35	3,2 - 19,5	5,85	5,1	4,3	-	-	-	10	81,4	172,0	7
	04	160		50,4	30	3,2 - 20,0	5,6	5,4	-	-	-	-	10	80,7	170,3	6
со связями к зданию	05	146	8	66,4	50	3,2 - 18,2	6,8	4,2	3,3	2,7	2,3	2,1	14	93,1	186,7	10
	06	152		70,4	45	3,2 - 19,0	6,5	4,5	3,6	3,0	2,7	-	15	94,8	187,4	9
	07	156		70,4	40	3,2 - 19,5	6,15	4,8	4,0	3,4	-	-	15	94,2	185,8	8
	08	156		70,4	35	3,2 - 19,5	5,85	5,1	4,3	-	-	-	15	93,5	184,1	7
	09	160		70,4	30	3,2 - 20,0	5,6	5,4	-	-	-	-	15	92,8	182,4	6

КБ - 473 02

Инв. N подл. | Подпись и дата | Взам. инв. N | Инв. N дубл. | Подпись и дата

№ п\п	Наименование оборудования, изделия	Тип, марка. Код по ОКП	ГОСТ или ТУ	Завод-изготовитель	Грузоподъемность, т	Вылет стрелы, м	Грузовой момент, т.м	Высота подъема, м	Скорость, м/мин подъема	Скорость, м/мин опускания	База х колея, м	Нагрузка колеса на грунт (рельс), кН	Габариты мм L х B х H	Масса, кг
1	2	3	4	5	6а	6б	6в	6г	6д	6е	6ж	6з	6и	7
6	Кран башенный	КБ-404.4 исп.I 483542		ОАО"КМЗ", г.Москва	9	I9	250	25,9-35,4	20;I0	5;2,5	6х6	I80		85,7-90
7		КБ-404.4 исп.2			I3	30		22,5-32				2I2		86,5-88,7
8		КБ-404.4 исп.3 483543			I8,7	37		I9,3-29,I				I94		85,2-89,2
		Кран стреловой подвижный на рельсовом ходу предназначен для механизации работ при строительстве нулевого цикла жилых, промышленных и общественных зданий,а также всех этапов строительства малоэтажных зданий (2-3 этажа).												
9	Кран башенный	КБ-4II-04 483542			8	30	I05	57,5	22,6	4,8-3,9	6х6	300		I0I
I0		КБ-4II-05 483542							25,2-44,5					I02
		Кран башенный передвижной на рельсовом ходу КБ-4II предназначен для механизации строительства(включая стесненные условия).												
					Примечания: I.Глубина опускания кранов(КБ-404.04 и КБ-4II)- 5 м. 2. Скорость движения - I8 м/мин. 3. Масса противовеса - КБ-404.4 - 52 т; КБ-4II - 53 т.									
II	Кран башенный КБ-504А предназначен для ведения жилищного и административного высотного строительства													

Технические характеристики

Таблица

Исполнение	01	02	04	08
Кран с высотой до шарнира стрелы	63	63	55,6	74,6
Грузовой момент, тм	280	250	280	280
Грузоподъемность, т:				
При максимальном вылете на горизонтальной стреле	8	6,2	6,2	8
На наклонной стреле (угол 30 град)	9	7	7	9
Максимальная	10	10	10	10
Вылет, м (максимальный)				
При горизонтальной стреле	35	40	40	35
При наклонной стреле (угол 30 град)	31	35,2	35,2	31
При максимальной грузоподъемности	28	25	28	28
Высота подъема максимальная, м:				
При горизонтальной стреле	60	60	52	71,6
При наклонной стреле (угол 30 град)	75	77	70	86,6

Продолжение таблицы

Скорость подъема, м/мин:				
Максимальной массы	40	40	40	40
Максимальная	100	100	100	100
Плавной посадки, не более	4,8	4,8	4,8	4,8
Скорость передвижения грузовой тележки, м/мин	9,2; 27,2	9,2; 27,2	9,2; 27,2	9,2; 27,2
Скорость передвижения крана, м/мин	19,2	19,2	19,2	19,2
Частота вращения, об/мин	0,6	0,6	0,6	0,6
Колея, м	7,5	7,5	7,5	7,5
База, м	8	8	8	8
Расчетная нагрузка колеса на рельсы, кНт (тс)	300 (30)	300 (30)	300 (30)	300 (30)
Установочная мощность, кВт	115	115	115	115
Задний габарит, м	5,5	5,5	5,5	5,5
Масса, т:				
Конструктивная	112,6	113,1	108	113
Противовеса	55	55	55	65
общая	167,6	168,1	163	178

12. БАШЕННЫЙ КРАН РБК-2.20-1А

Мобильный самомонтирующиися башенный кран РБК–2 20–1А предназначен для механизации работ при строительстве индивидуальных жилых домов и коттеджей различной этажности с элементами массой до 2 тонн Кран с телескопической решетчатой башней и выносным пультом управления выпускается в стационарном исполнении на винтовых опорах С помощью канатно–блочного полиспаста может быть смонтирован по схеме I–с высотой подъема груза H_I=18 9м

по схеме II–с высотой подъема груза H_{II}=12 8м

Предназначен для эксплуатации в I–III ветровых районах по ГОСТ 1451–77 и в климатическом исполнении У' категории I по ГОСТ 15150–69 при температуре окружающего воздуха от –40 до +40 град С

Группа режима работы крана А3 по ИСО 4301/1

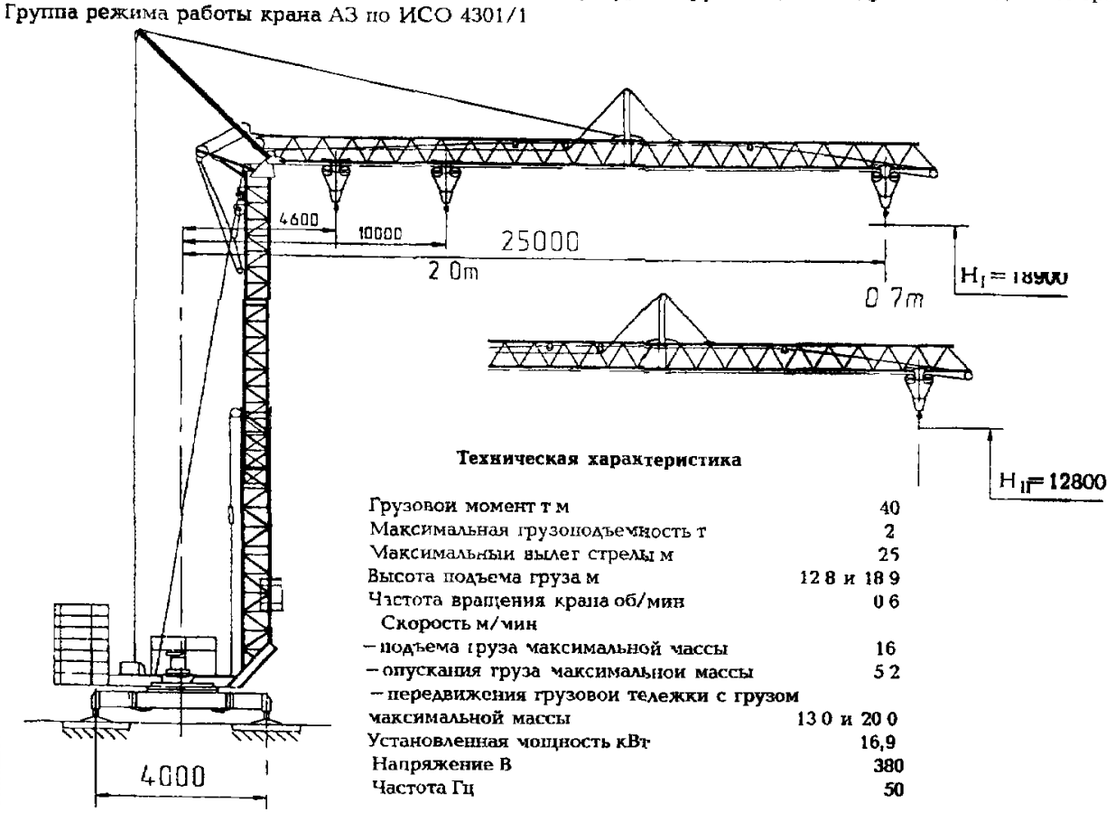

Техническая характеристика

Грузовой момент т м	40
Максимальная грузоподъемность т	2
Максимальный вылет стрелы м	25
Высота подъема груза м	12 8 и 18 9
Частота вращения крана об/мин	0 6
Скорость м/мин	
–подъема груза максимальной массы	16
–опускания груза максимальной массы	5 2
–передвижения грузовой тележки с грузом максимальной массы	13 0 и 20 0
Установленная мощность кВт	16,9
Напряжение В	380
Частота Гц	50

Схемы монтажа крана

Схема I

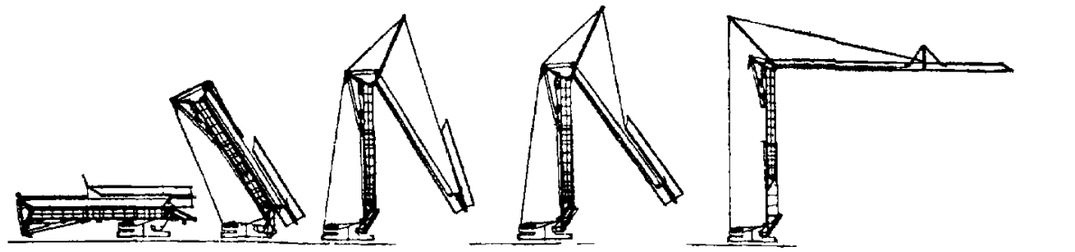

Схема II

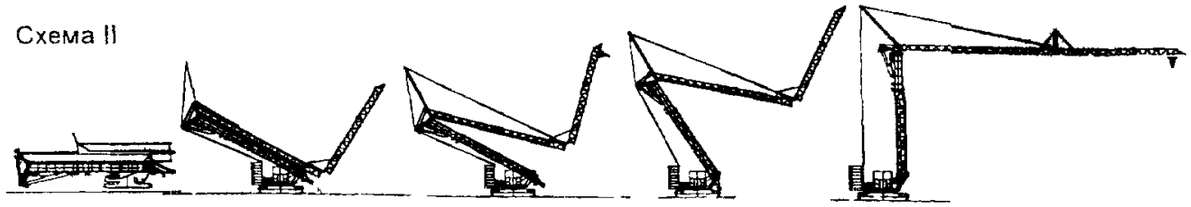

Грузовая характеристика

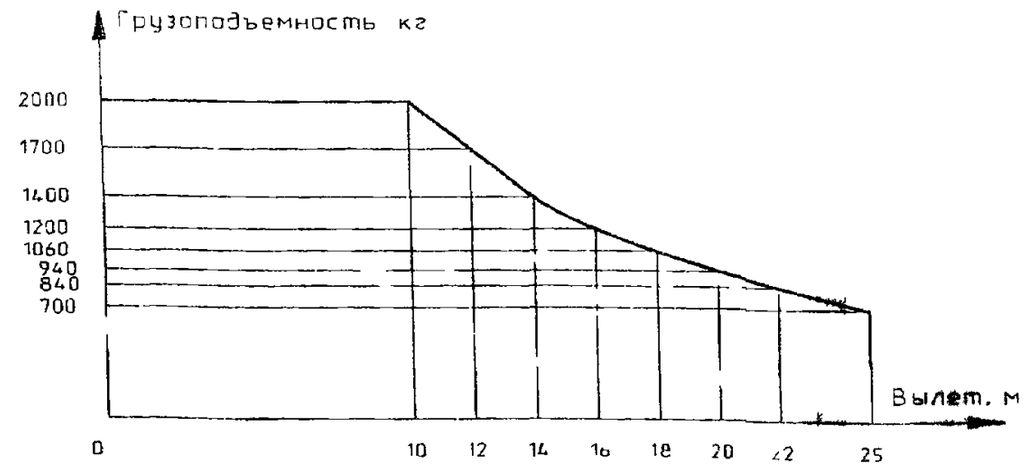

Транспортирование крана

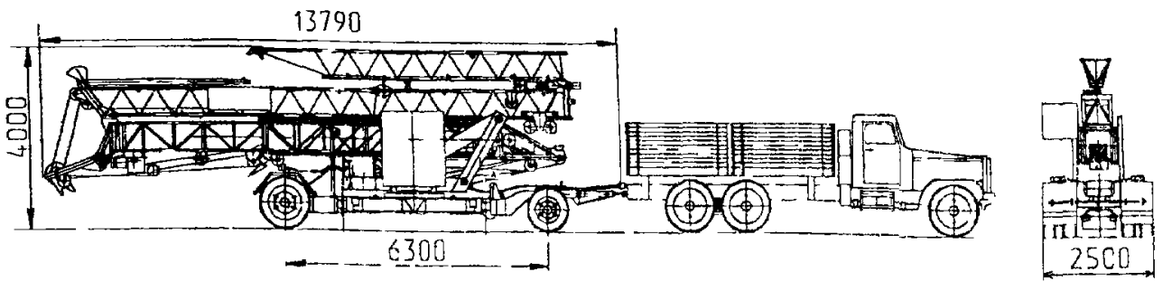

Конструктивная масса крана т	11 6
Масса противовеса т	10 5
Масса крана в транспортном положении т	14 7
Максимальное давление на опору т	16
Удельное давление опоры домкрата на грунт МПа	0 17
Нагрузка –на переднюю ось кН	10
–на заднюю ось кН	
Максимальная скорость транспортирования крана км/ч	25

Кроме того ОАО"Высота",г.Ржев изготавливает:башенный кран РБК-3.40 с элементами массой до 3 т. Кран монтируется быстро и просто с помощью канатно-блочного полиспаста(см. рис.на стр.26)

- башенный кран РБК-5.60,предназначенный для механизации строительства при возведении промышленных и жилых зданий до 5 этажей с массой монтируемых элементов до 5 тонн.Кран с телескопической решетчатой башней и кабиной машиниста выпускается в двух исполнениях : стационарным на винтовых опорах и передвижным на криволинейных путях,монтируется быстро и просто с помощью канатно-блочного полиспаста.Предназначен для эксплуатации в I-V ветровых районах,климатическое исполнение УI.

(см. рис. на стр. 26)

Внешний вид и способ транспортирования кранов РБК-3.40(560) тот же, что и крана РБК-2.20-1А

№ п\п	Наименование оборудования, изделия	Тип, марка. Код по ОКП	ГОСТ или ТУ	Завод-изготовитель	Грузовой момент, т.м	Максимальные грузоподъемность, т	Максимальные вылет, м	Высота подъема груза, м	Частота вращения крана, об/мин	Установленная мощность, кВт	Напряжение питания, частота	Габариты мм L x B xH	Масса, кг	
1	2	3	4	5	6а	6б	6в	6г	6д	6е	6ж	6з	7	8
I3	Кран башенный	РБК-3.40 483540 (см.рис.I)		ОАО"Высота", г. Ржев	40	3	20	I4	0,6	I6.9	380 В, 50 Гц	I3790x 2500x4000		В транспортном положении
					Скорость,м/мин:-подъема груза - I6,опускания груза - 6, -передвижения грузовой тележки с грузом - I3 и 20.									
I4	(см.рис. 2)	РБК-5,60 483541 9			60	5	30	22	0,7	3I,5	380 В, 50 Гц	I8500x 4000x4I00		
		Скорость,м/мин:-подъема груза максимальной массы:при 2-х кратном полиспасте -30,при 4-х кратном - I5,опусканаин - 4,8 и 2,4 -соответственно; - передвижения грузовой тележки с грузом максимальной массы - 20; - передвижения крана - 27,6.												

Конструктивная масса крана т	12
Масса противовеса т	13
Масса крана в транспортном положении т	15
Максимальное давление на опору т	16 5
Удельное давление опоры домкрата на грунт,МПа	0 19
Нагрузка — на переднюю ось кН	37
— на заднюю ось,кН	113
Максимальная скорость транспортирования крана,км/ч	25

Грузовая характеристика

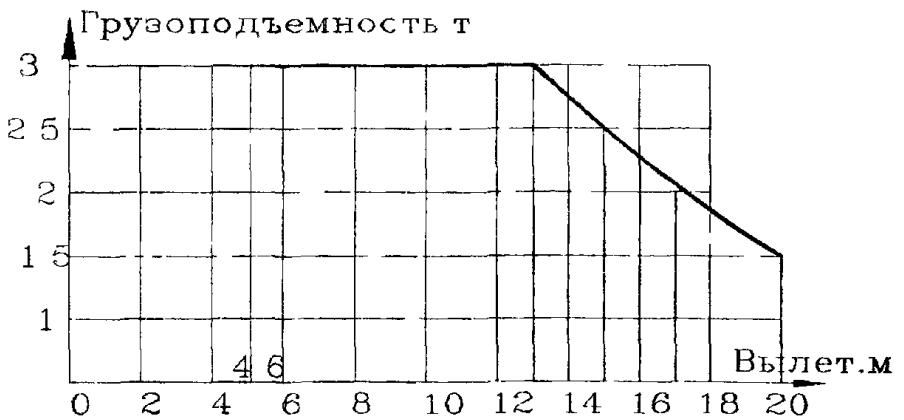

Схема монтажа крана

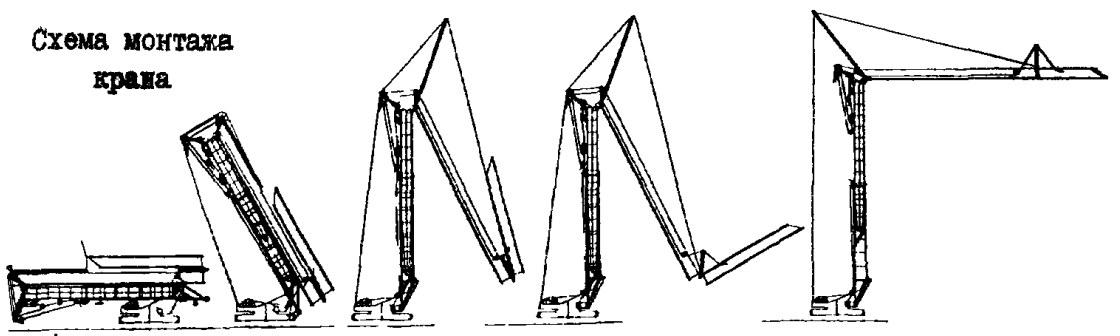

Рис. I

Конструктивная масса крана т	21
Масса противовеса т	24
Масса крана в транспортном положении т	23 690
Максимальное давление на опору т	16
Удельное давление опоры домкрата на грунт,МПа	0 2
Нагрузка — на переднюю ось кН	49
— на заднюю ось, кН	157
Максимальная скорость транспортирования крана,км/ч	30

Грузовая характеристика

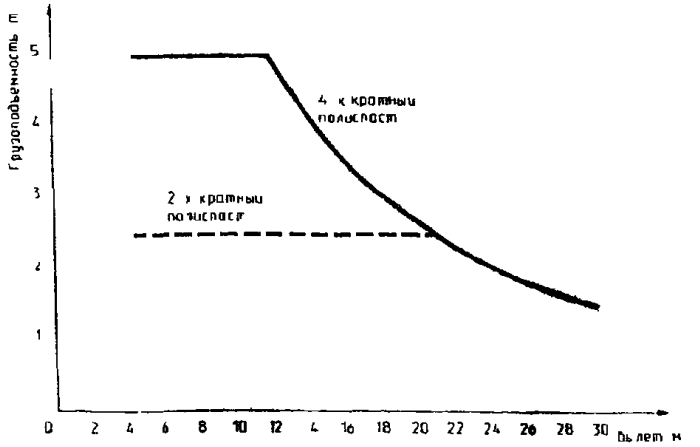

Схема монтажа крана

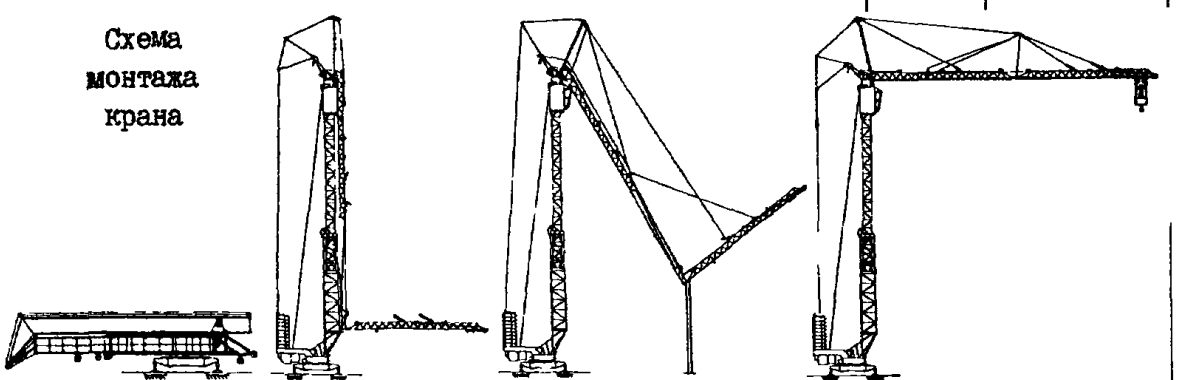

Рис. 2

№ п/п	Наименование оборудования, изделия	Тип, марка. Код по ОКП	ГОСТ или ТУ	Завод-изготовитель	Технические характеристики	Масса, кг	
1	2	3	4	5	6	7	8
I	Подъемник телескопический монтажный	"Темп" 483583	ТУ 34-13-106777-84	ОАО"НОЗЗМИ", г.Новокузнецк	- грузоподъемность,кг - 100; - расстояние отпола рабочей площадки до опорной поверхности подъемника: наименьшее - 3,9 м. наибольшее - 6,76 м; - размер рабочей площадки:4600 х 800 х 2240, мм; - габариты: длина - 2150,ширина - 2500, высота - 7700 мм. Предназначен для проведения электромонтажных и других работ в промышленных зданиях на высоте до 8,5 м.	125	
2	Подъемник грузовой	ПГС - 500 483583		ОАО"Высота", г. Ржев			

Грузовой подъемник ПГС-500 предназначен для подъема груза в процессе строительства и ремонта зданий и сооружений Он рассчитан для работы при температурах окружающего воздуха от -40 до +40 град С В подъемнике применяется секционный тип мачты Способ наращивания мачты-самонаращивание

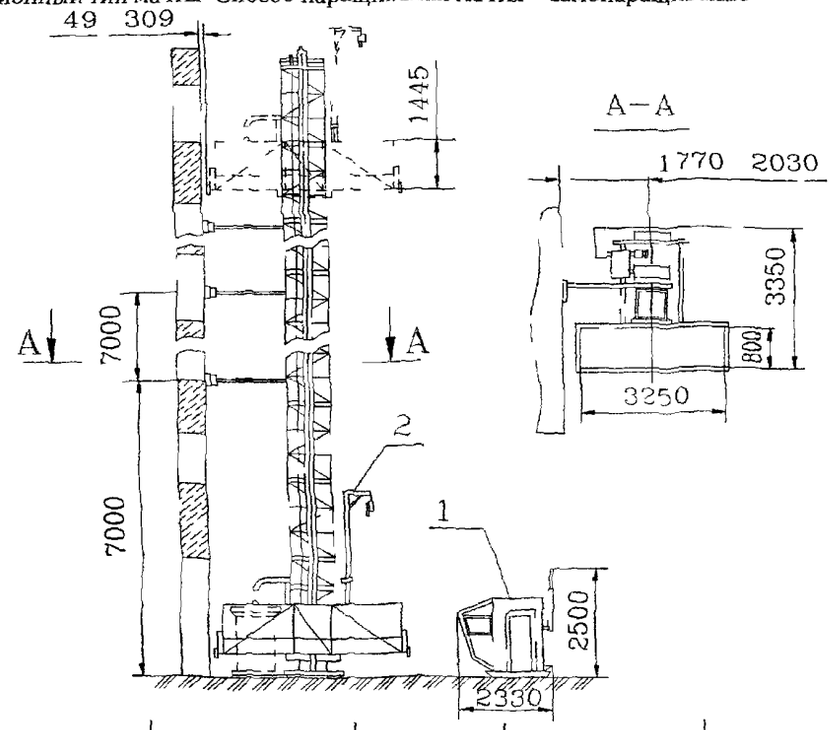

Техническая характеристика

Грузоподъемность, кг	500
Скорость подъема, м/с	0,3
Высота подъема, м	до 75*
Расстояние от оси мачты до здания, м	1 77 до 2,03
Грузоподъемность монтажного устройства,кг	250
Габариты грузовой платформы, мм	
- длина	3442
- ширина	1229
- высота	1445
Мачта подъемника	секционная пространственно решетчатая
Габариты секции мачты мм	
- длина	808
- ширина	682
- высота	1998
Масса секции мачты, кг	115
Количество секций мачты	3 38*
Электродвигатель	АИРСМ 132-S6УХЛ2
Род тока	переменный
Напряжение питания, В	380
Частота тока, Гц	50
Мощность электродвигателя, кВт	6 3
Скорость вращения об/мин	1000
Продолжительность включения ПВ %	40
Шаг расположения телескопических кронштейнов привязки к зданию м	7 0
Узел безопасности	ловитель центробежный с ограничителем скорости
Габариты подъемника	
- длина мм	3350
- ширина, мм	3442
- высота, мм	до 75000
Масса подъемника кг	3880+n×115, где n - кол-во секций

1 - кабина управления
2 - стойка монтажная } - поставляется по отдельному заказу
* - в зависимости от заказа

№ п п	Наименование оборудования, изделия	Тип, марка. Код по ОКП	ГОСТ или ТУ	Завод-изготовитель	Технические характеристики	Масса, кг	
1	2	3	4	5	6	7	8
3	Люлька с электроприводом	ТП-IIА 483584 3	ТУ 22-35II-83	ОАО"Строймаш", г.Саратов	- грузоподъмность, т -0,3; - высота подъма, м - I00; скорость подъема,м/с - 0,092; - мощность электродвигателя при ПВ 40% - 0,8 кВт; - габариты: длина - 4I00, ширина - 940, высота - I760 мм. - длина канатов: грузовые - 65 м: предохранительные - 70 м.	400 (без каната,кабеля, пригрузов)	
	Люлька предназначена для подъема строительных материалов и инструмента при отделке фасадов жилых и промышленных зданий						
4	Подъемник строительный (Рис I)	РПС-0,32-I7 483583 8		ОАО"Высота", г. Ржев			

Строительный подъемник предназначен для подъема строительных материалов горизонтальной подачи их внутрь проемов зданий, на кровлю и опускания на перекрытие при строительстве и ремонте зданий

Подъемник РПС 0 32 17 выпускается в семи исполнениях РПС 0 32 17 РПС 0 32 17 1 РПС 0 32 17 2, РПС 0 32 17А РПС 0 32 17А 1 РПС 0 32 17А 2 РПС 0 32 17А 3

Подъемник предназначен для эксплуатации при температуре окружающего воздуха от 40 град С до +40 град С в I V ветровых районах по ГОСТ 1451 77

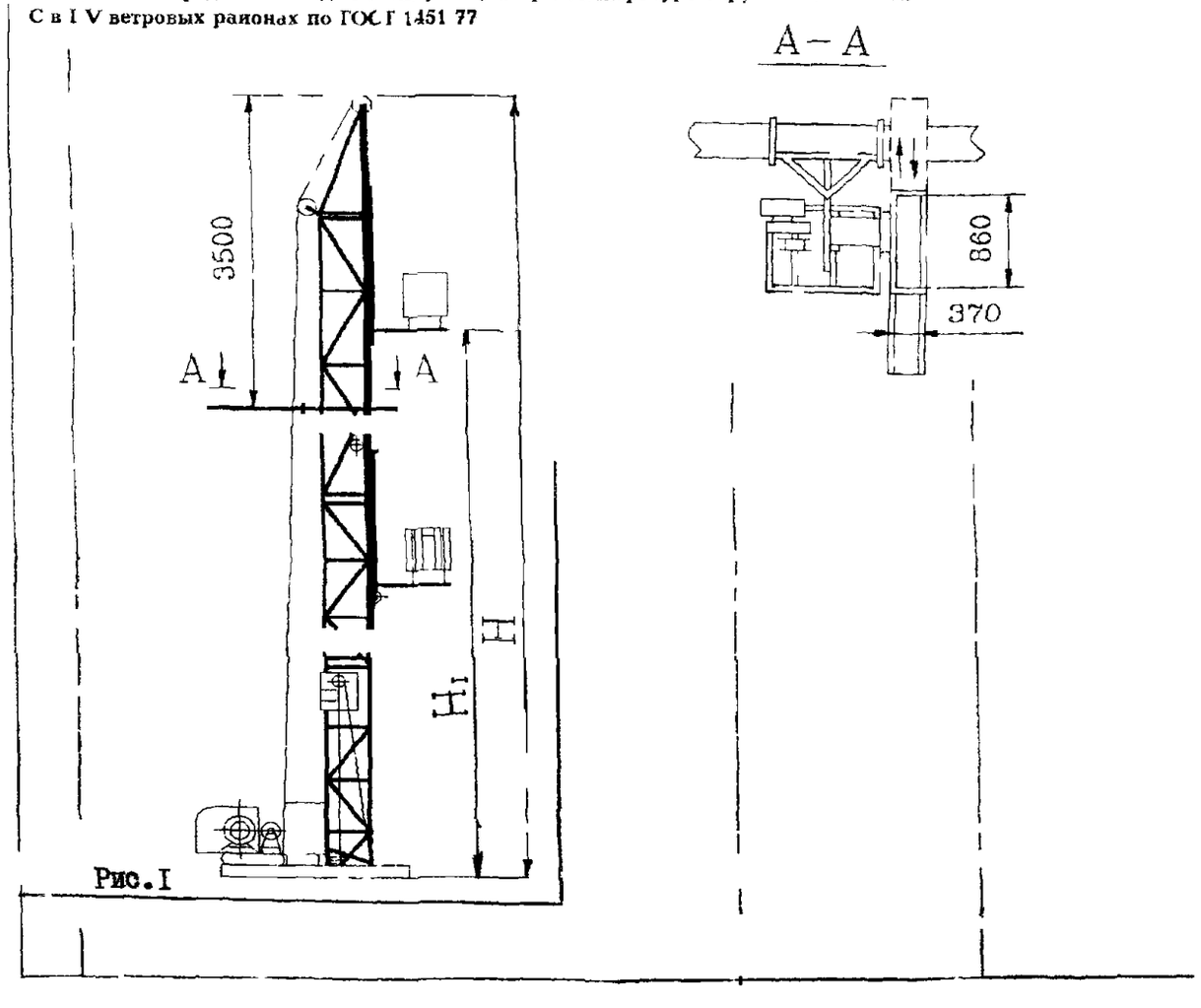

Рис. I

ТЕХНИЧЕСКАЯ ХАРАКТЕРИСТИКА

Исполнение РПС 0,32	17	17 1	17 2	17А	17А 1	17А 2	17А 3
Грузоподъемность кг	320	320	320	500	500	500	500
Высота подъема груза Н м	17	9	27	17	9	27	35
Скорость подъема груза м/сек	0 35	0 35	0 35	0 35	0 35	0 35	0 35
Величина перемещения груза по горизонтали от оси мачты наибольшая м	2 0	2 0	2 0	2 0	2 0	2 0	2 0
Допустимая скорость ветра м/сек рабочего состояния	15	15	15	15	15	15	15
– нерабочего состояния	32	32	32	32	32	32	32
Секция мачты высота мм	2004	2004	2004	2004	2004	2004	2004
масса кг	48 5	48 5	48 5	48 5	48 5	48 5	48 5
Мощность электродвигателя кВт	3 2	3 2	3 2	3 2	3 2	3 2	3 2
Габариты мм длина	1730	1730	1730	1600	1600	1600	1600
ширина	1290	1290	1290	1400	1400	1400	1400
высота Н1	19500	11500	29500	19500	11500	29500	37500
Напряжение В	380	380	380	380	380	380	380
Частота тока Гц	50	50	50	50	50	50	50
Конструктивная масса кг	1240	1010	1580	1260	1030	1600	1850

№ п\п	Наименование оборудования, изделия	Тип, марка. Код по ОКП	ГОСТ или ТУ	Завод-изготовитель	Технические характеристики	Масса, кг	
1	2	3	4	5	6	7	8
5	Подъемник мачтовый секционный	ПМГ - платформа (см рис.I)		ЗАО"Эконика-Техно", г.Москва	- грузоподъемность, кг - 320;500 - высота подъема, м - 5-4I; 5 - 29. - размер, м: 0,5 х 3,0		
6		ПМГ - двухмачтовый			- грузоподъемность, кг - I000. - высота подъема, м 5 - I7; размер - I,2 - I,7 м Примечание: возможно поэтажное управление.		
7		ПМГ - наклонный			- грузоподъемность,кг - 200-500. - высота подъема, м - 5 - I5.		
8	Подъмник консольный строительный(разборный)	(см рис.2)		ОАО"Машзавод", г.Полевской	- грузоподъемность,кг - 250 - высота подъема, м - 25 Устанавливается на крыши зданий, применяется для подъема и опускания строительных материалов при ремонте крыши. Пульт управления двигателем механизма подъема на гибком кабеле.		
9	Люлька строительная с электроприводом	ЛЭ-I50-I20 (см.рис.3)		ЗАО"Эконика-Техно", г.Москва	- вместимость, чел - I		
I0		ЛЭ-I50-300 (см.рис.4)			- вместимость, чел. - 2 - длина люльки, м - 2;4;6 Люльки предназначены для проведения сроительных работ на высоте до I50 м. (Стандартная комплектация: для работ на высоте до 40 м) Примечание: На заказ люльки комплектуются навесами от дождя.		

Рис.I

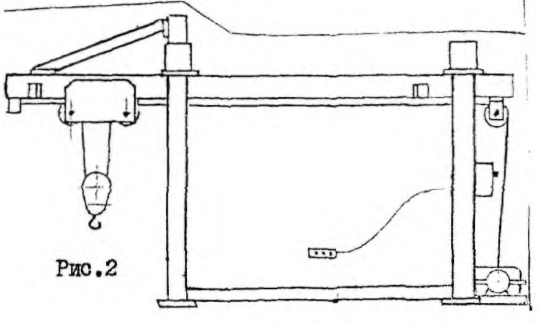
Рис.2

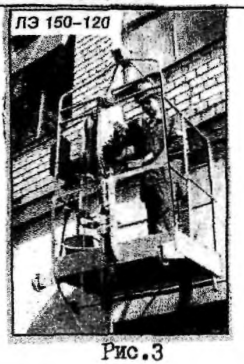

Рис.3

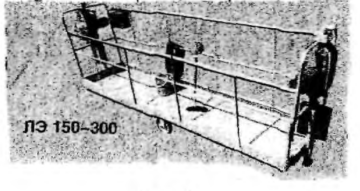

Рис.4

Лебедки предназначены для вертикального, горизонтального и наклонного перемещения грузов при монтажных и погрузочно-разгрузочных работах на открытом воздухе при температуре окружающей среды от минус 40 до +40°С.

I. Лебедки с ручным приводом (лебедки ручные) применяют в тех случаях, когда не требуется большой скорости подъема. Приводом ручных лебедок служит рукоятка или рычаг. (Пример см. рис.I)

Мощность развиваемая одним человеком – I00...I50 Вт. Усилие на рукоятке при натяжении каната определяется по формуле:

$$N = \frac{P \cdot V \cdot k}{\eta_\varepsilon}, \text{Вт}$$

где– P – усилие на тросе, Н;
V – скорость перемещения груза, м/с;
$\eta_э$ – суммарный КПД (0,5...0,8);
к – коэффициент работы(загрузки) от I до 5: I – работа без перегрузок(кратковременно)
5 – работа со значительными перегрузками и длительное время.

2. В лебедках электрических опускание груза происходит принудительно,электродвигателем, примерно с той же скоростью, что и подъем. Изменение вращения барабана осуществляется реверсированием вала электродвигателя.

Лебедки имеют колодочные тормоза с электрогидравлическим или электромагнитным толкателем,устанавливаемые на входных валах редукторов. По требованию заказчика электролебедки могут быть обрудованы блоком регулировки числа оборотов электродвигателя,что позволит плавно менять скорость свивки каната.

Барабаны электрических лебедок-гладкие или с винтовой нарезкой,литые из серого чугуна или стальные сварные.Валы барабанов монтируются на подшипниках качения.Лебедки могут быть снабжены канатоукладчиками,обеспечивающими равномерную многослойную навивку каната на барабан.

Электрические лебедки могут быть одно- и двухбарабанными.

Все электрические лебедки по желанию заказчика могут быть укомплектованы системой электронного регулирования приводным двигателем. (Пример см. рис.2)

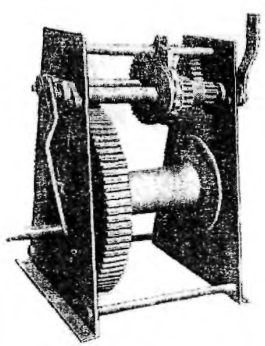

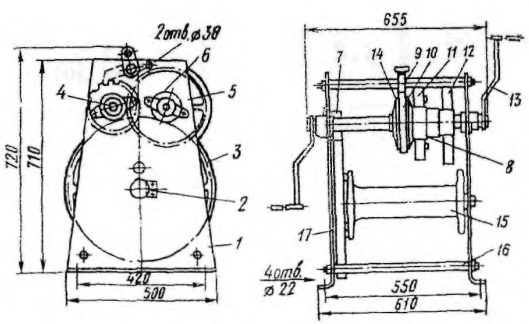

1, 17 — боковины; 2 — ось барабана; 3, 7, 11, 12 — зубчатые колеса; 4 — рабочий вал; 5 — подшипники скольжения; 6 — промежуточный вал; 8 — блок-шестерня; 9 — собачка; 10 — храповик; 13 — рукоятка; 14 — тормозной диск; 15 — барабан; 16 — стяжной болт

Рис.I Лебедка ручная типа ТЛ-3А

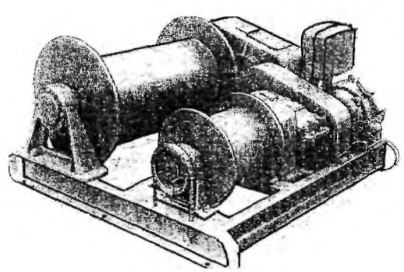

ЛЕБЕДКА ЭЛЕКТРИЧЕСКАЯ 5т
(двухбарабанная)

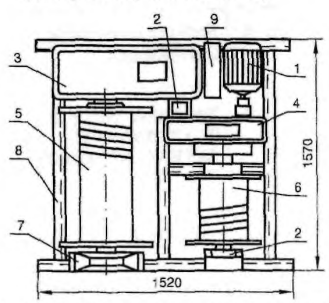

1. электродвигатель
2. тормоз ленточный
3. редуктор
4. редуктор
5. барабан главный
6. барабан вспомогательный
7. выносная опора
8. рама
9. пусковая электроаппаратура

Рис.2 Лебедка электрическая(двухбарабанная) ТЛ-8Б

4.I. ЛЕБЕДКИ РУЧНЫЕ

№ п\п	Наименование оборудования, изделия	Тип, марка. Код по ОКП	ГОСТ или ТУ	Завод-изготовитель	Тяговое усилие, кН(тс)	Усилие на рукоятке, кг	Диаметр каната, мм	Канатоемкость, м	Скорость навивки каната (при...об/мин рукоятки), м/мин	ГАБАРИТЫ, мм L x B x H	Масса, кг	
1	2	3	4	5	6а	6б	6в	6г	6д	6е	7	8
I	Лебедка ручная червячная	ЛРЧ-0,08 483588		НТЦ"Редуктор", г.Санкт-Петербург	0,8(0,08)	5	3,3:3,8	8 x 2	I,23 (при 35)	525x365x3I0	38	
2		ЛРЧ-0,I5			I,5(0,I5)	8	3,3	4,2x3	I,35 (при 35)	500x4I0x375	70	
3		ЛРЧ-0,2 (см рис.I,стр.33)			2,0(0,2)	8	3,3:4,I	7 x 4	I,35 (при 35)	780x4I0x375	75	
4		ЛРЧ-0,3			3,0(0,3)	I2	5,I	20 45	0,29(рабочий режим); II,0(без груза) (при 35)	3I0x3I0x2I0 4I0x3I0x2I0	2I 24	
5	Лебедка ручная настенная	ЛРН-0,4			4,0(0,4)	I5	6,2 6,9	I2 I0	I,34 (при 30)	I85x3I0x3I0	I9	
6	Лебедка ручная	Лика-0,5			5,0(0,5)	26(при длине рычага 0,5м)	4,I	3,5	-	450xII0xII0	3,5	
7	Рычажное тяговое приспособление	РТП-0,5 (рис.3,стр. 33)			5,0(0,5)	I0	5,I	6	30...40(за рабочий ход рычага),мм	I40xI30x660	4,2	
8	Лебедка ручная настенная	ЛРН-0,5 (рис.4,стр			5,0(0,5)	I6	6,2	I2	I,3 (при 30)	330x400x380	20	
9	Лебедка ручная цилиндро-червячная(двухскоростная)	ЛРЦЧ-0,5			5,0(0,5) I,5(0,I5)	7	5,8:6,2	90	0,45 I,08 (при 35)	800x4I0x400	I30	На I передаче На 2 передаче
I0	Лебедка ручная	ЛРЧ-0,6			6,0(0,6)	-	5,I	4	60(за один ход рукоятки) мм	360x75x530	4	
II	Лебедка ручная червячная	ЛРЧ-0,6			6,0(0,6)	I8	6,9	40	0,35; I4 без груза) (при 35)	360x370x255	37	
I2	Лебедка ручная рычажная	ЛР-0,65 (рис.5,стр. 33)		ОАО"Элеватормельмаш", г.Гороховец	6,5(0,65)	-	5,I	4,5	-	I30x3I0	8	

№ п/п	Наименование оборудования, изделия	Тип, марка. Код по ОКП	ГОСТ или ТУ	Завод-изготовитель	Тяговое усилие, кН(тс)	Усилие на рукоятке, кг	Диаметр каната, мм	Канато-емкость, м	Скорость навивки каната (при...об/мин рукоятки) м/мин	Габариты, мм L x B x H	Масса, кг	
1	2	3	4	5	6а	6б	6в	6г	6д	6е	7	8
I3	Лебедка ручная	ЛР-I,2 (см рис.6,стр.33)		НТЦ"Редуктор", г.С-Петербург	I2(I,2)	-	5,I	I,9	30 мм(за один ход рукоятки)	365x75x350	4	
I4		ТЛ-2А-I,25		ОАО"Завод строительных машин" г.Орск	I2,5(I,25) / 8(0.8)	I0	II:II,5	50	-	655x500x720	I50	На I передаче / На 2 передаче
					Количество обслуживающих, чел - 2							
I5		РЛ-I500		НТЦ"Редуктор", г.С-Петербург	I5(I,5)	I8	9,7:9,9	45	0,4 (при 45)	580x430x4I0	73	
I6	Лебедка ручная планетарная	ЛРП-I,5			I5(I,5)	I0	II	I00	0,I7(при 40)	865x320x375	I50	
I7	Механизм тяговый монтажный	МТМ-I,6 (рис.7,стр.33)		ОАО"Машзавод", г.Туапсе	I6(I,6)	32	I2	I2	27 мм(за рабочий ход рукоятки)	620x85x240	I5,5	
I8	Лебедка ручная планетарная	ЛРП-I,5		НТЦ"Редуктор", г.С-Петербург	I5(I,5)	I0	II	50	0,I7(при 40)	695x320x375	I20	
I9	Лебедка ручная	ЛР-2,8		ОАО"Долина", г.Кувандык	28(2,8)	-	I6,5	50	-	6I0x640x870	247	
20	Лебедка ручная планетарная	ЛРП-3 (рис.8,стр.33)		НТЦ" Редуктор", г.С-Петербург	30(3,0)	I5	I4...I6,5	I00..80	0,2(при 27)	880xI000xI000	300	
2I	Лебедка ручная	ТЛ-3А-3,2		ОАО"Завод строительных машин", г.Орск	32(3,2) / 20(2,0)	I2	I6,5	50	-	805x640x860	230	На I передаче / На 2 передаче
22		ТЛ-5А-5			50(5,0) / 32(3,2)	I2	2I	75	-	930x900x860	470	На I передаче / На 2 передаче
					Количество обслуживающих, чел -4 (поз.2I,22)							
				Примечание: Масса лебедок дана без каната								

ЛЕБЕДКА РУЧНАЯ ЧЕРВЯЧНАЯ 0,2 т

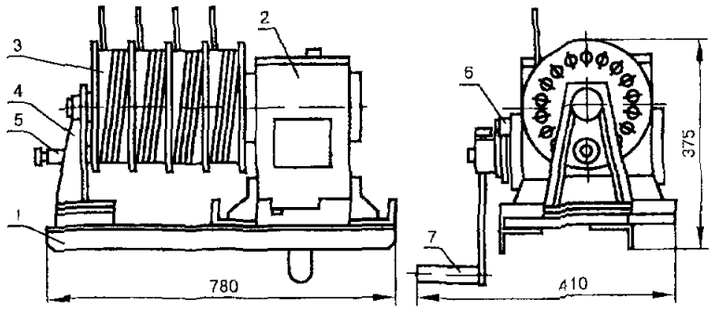

1 основание
2 редуктор
3 четырехсекционный барабан
4 выносная опора
5 стопор
6 храповик
7 рукоятка

Рис. I

ЛЕБЕДКА РУЧНАЯ ЦИЛИНДРИЧЕСКАЯ 0,3 т
двухскоростная (с бесшумным храповым тормозом)

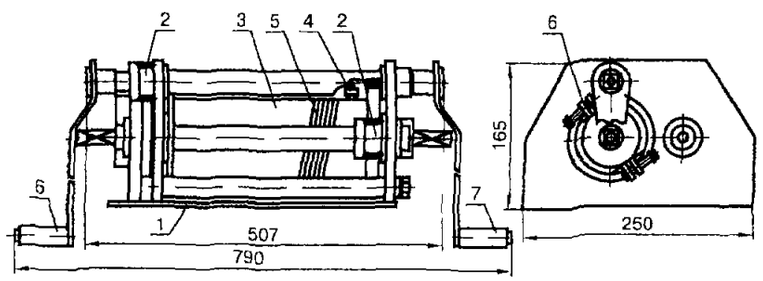

1 основание
2 цилидрическая передача
3 барабан
4 канатоукладчик
5 канат
6 храповик
7 рукоятка

ТЕХНИЧЕСКИЕ ХАРАКТЕРИСТИКИ

Наименование параметра	Величина	
	на 1ой передаче	на 2ой передаче
Тяговое усилие, кН (тс)	3,0 (0,3)	
Усилие на рукоятке кг (max) (при работе одного человека)	7	17
Усилие на рукоятках, кг (max) (при работе двух человек)	3 5	8,5
Диаметр каната, мм	5 1 , 5,8	
Канатоемкость м	12	
Скорость навивки каната (при 35 об/мин рукоятки), м/мин	1,2	3 3
Габаритные размеры мм	507x250x165	
Масса (без каната), кг	28	

Рис. 2
(Завод-изготовитель: НПЦ "Редуктор", г. Санкт-Петербург)

РЫЧАЖНОЕ ТЯГОВОЕ ПРИСПОСОБЛЕНИЕ 0,5 т

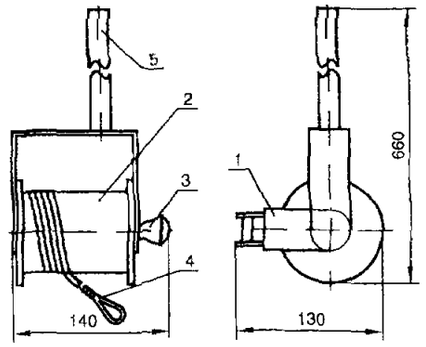

корпус
2 барабан
3 рукоятка отключения храпового механизма
4 канат
5 рычаг

Рис. 3

ЛЕБЕДКА РУЧНАЯ НАСТЕННАЯ 0,5 т

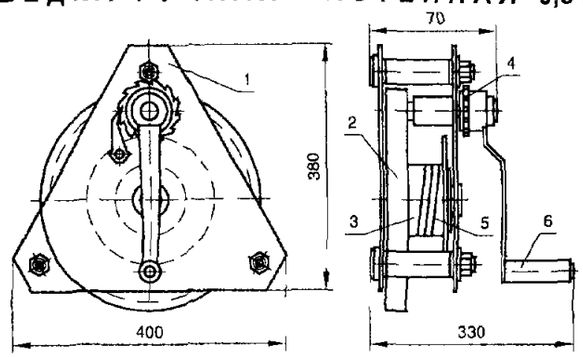

1 корпус
2 редуктор
3 барабан
4 стопор
5 канат
6 рукоятка

Рис. 4

ЛЕБЕДКА РУЧНАЯ РЫЧАЖНАЯ 0,65 т

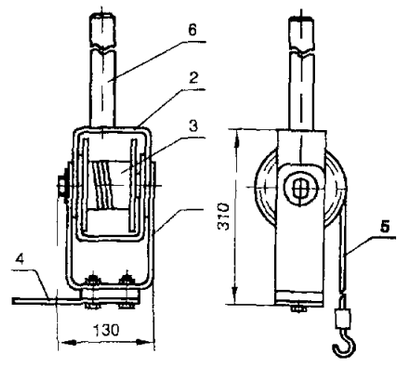

1 неподвижная скоба
2 подвижная скоба
3 барабан с храповым механизмом
4 подставка
5 канат
6 рукоятка

Рис. 5

ЛЕБЕДКА РУЧНАЯ 1,2 т

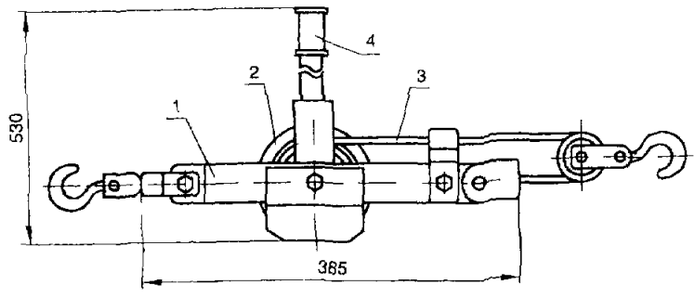

1 корпус
2 барабан с храповым механизмом
3 канат
4 рукоятка

Рис. 6

МОНТАЖНЫЙ ТЯГОВЫЙ МЕХАНИЗМ МТМ-1,6

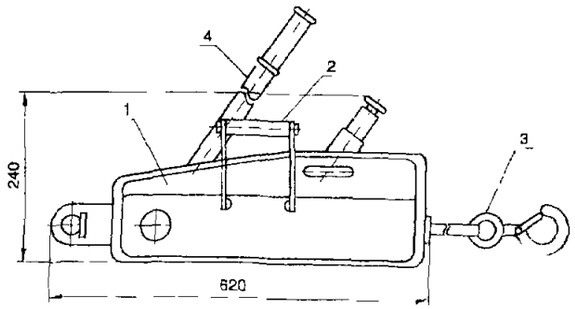

1 тяговый механизм
2 ручка
3 канат с крюком
4 рычаг

Рис. 7

ЛЕБЕДКА РУЧНАЯ ПЛАНЕТАРНАЯ 3 т

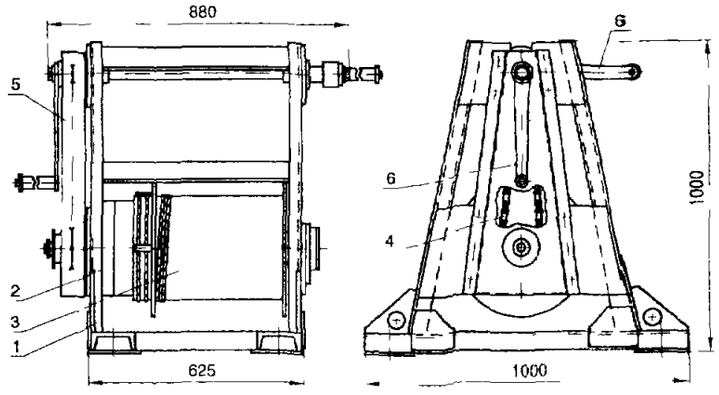

1 рама
2 редуктор
3 барабан
4 цепная передача
5 кожух
6 рукоятка

Рис. 8

Подпись и дата | Инв. N дубл. | Взам. инв. N | Подпись и дата | Инв. N подл.

4.2. ЛЕБЕДКИ ЭЛЕКТРИЧЕСКИЕ

№ п\п	Наименование оборудования, изделия	Тип, марка. Код по ОКП	ГОСТ или ТУ	Завод-изготовитель	Тяговое усилие, кН(тс)	Диаметр каната, мм	Канатоемкость, м	Мощность электродвигателя кВт	Скорость навивки каната, м/с	Габариты, мм L x B x H	Масса, кг	
1	2	3	4	5	6а	6б	6в	6г	6д	6е	7	8
I	Лебедка электрическая	ЛЭ - 0,I 483588 (см рис.I,стр 36)		НТЦ"Редуктор", г.Санкт-Петербург	I,0(0,I)	3,3	7	0,37	0,24	550x570 340	70	
2	То же,червячная	ЛЭЧ - 0,I5			I,5(0,I5)	4,I	I0 x 3	0,75	0,25	500x520x590	II3	
3	Лебедка электрическая планетарная	ЛЭП - 0,I5			I,5(0,I5)	II	80	I,5	0,5...0,7	860x440x4I0	I28	
4	Лебедка электрическая(специальная)	ЛЭ - 0,2 (рис.2,стр. 36)			2,0(0,2)	6,0(диаметр кабеля)	3000(длина кабеля)	I,5	0,3(кабеля)	945xI320x650	320	
5	Лебедка электрическая червячная	ЛЭЧ - 0,3 (рис.3,стр. 36)			3,0(0,3)	5,I	40	0,55 I,5	0,06 0,2	500x840x570	70	
6		ЛЭЧ - 0,4			4,0(0,4)	6,9	80	I,5 или I,I	0,I2	570x830x570	I40	
7	Лебедка электрическая с канатоукладчиком	ЛЭЦ - 0,42			4,2(0,42)	6,9	80	3,2	0,72	I070x840x500	285	
8	Лебедка электрическая червячная	ЛЭЧ - 0,5 (рис.4,стр. 36)			5,0(0,5)	6,9	40	2,2	0,I6	530x840x670	I22	
9	Лебедка облегченная монтажная	ЛМО-75-500М Лебедка предназначена для вертикального подъема(спуска) лифтовых конструкций при монтажных работах в зданиях повышенной этажности.	ТУ 400-28-I63-76	ОАО"КМЗ", г.Москва	5,0(0,5)	7,9	75	0,75	6,6 м/мин (скорость подъема груза)	I500x695x476	I52	
I0	Лебедка электрическая червячная	ЛЭЧ - 0,6		НТЦ"Редуктор", г.С-Петербург	6,0(0,6)	6,9	250	4,0	0,2:0,42	I030x700xII00	290	
II	То же,цилиндрическая	ЛЭЦ-0,63			6,3(0,63)	8,3 8,I	80 II0	4,0	0,29	880x835x800 I092x925x800	420	

№ п/п	Наименование оборудования, изделия	Тип, марка. Код по ОКП	ГОСТ или ТУ	Завод-изготовитель	Тяговое усилие, кН(тс)	Диаметр каната, мм	Канатоемкость, м	Мощность электродвигателя, кВт	Скорость навивки каната, м/с	Габариты, мм L x B x H	Масса, кг	
1	2	3	4	5	6а	6б	6в	6г	6д	6е	7	8
I2	Лебедка электрическая цилиндрическая	ЛЭЦ - I,0 483588 (см рис.6,стр.36)		НТЦ"Редуктор", г.Санкт-Петербург	I0(0I,0)	9,I	I4x2	4,0	0,32	II20x900x500	330	
I3		ЛЭЦ - I,25			I2,5(I,25)	II	80	8.5	0,45	I020x990x765	435	
I4	Лебедка электрическая(с канатоукладчиком)	ЛЭО-20М-2 (рис.7,стр.36)			20(2,0)	I3:I3,5	I00	4,0	0,II	770xII50x700	480	
I5	Лебедка электрическая цилиндрическая	ЛЭЦ - 3			30(3,0)	I8	25	I5	0,38	I460xI375x770	I000	
I6	Лебедка электрическая	ЛМ - 3,2			32(3,2)	I8	250	II	0,28	I220xI365x745	980	
I7		ЛЭЦ - 4,0			40(4,0)	I9,5	I00	7,5	0,II	I200xI400x750	I000	
I8	Лебедка электрическая цилиндрическая	ЛЭЦ - 5 (рис.8,стр.36)			50(5,0)	22,5	250	I5	0,3	I790xI680x950	I985	
I9	Лебедка электрическая	ТЛ-7Б-5		ОАО"Строймаш", г.Саратов						I790xI850xII85	I940	
20	То же,двухбарабанная	ТЛ-8Б-5			50(5,0)	22,5	220	3,2	0,03	I570xI520x925	I225	Барабаны: главный
					5(0,5)	6,9	230		0,4			вспомогательный
2I	Лебедка электрическая(с канатоукладчиком)	ЛЭЦ - 8 (рис.9,стр.36)		НТЦ"Редуктор", г.С-ПЕТЕРБУРГ	80(8,0)	28	400	I0	0,I2	2020x2365xI280	2700	
22	Лебедка электрическая цилиндрическая	ЛЭЦ -I2			I20(I2)	32	200	45	0,25	2070x2000xI380	4500	

Примечание:Масса лебедок(графа 7) дана без каната

ЛЕБЕДКА ЭЛЕКТРИЧЕСКАЯ 0,1 т

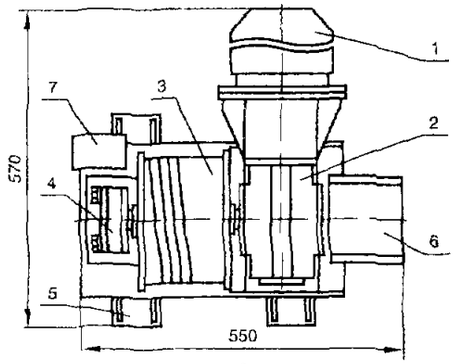

1 электродвигатель
2 редуктор
3 барабан
4 выносная опора
5 рама
6 ограничители конечных положений груза
7 пусковая электроаппаратура

Рис.1

ЛЕБЕДКА ЭЛЕКТРИЧЕСКАЯ 0,2 т (специальная)

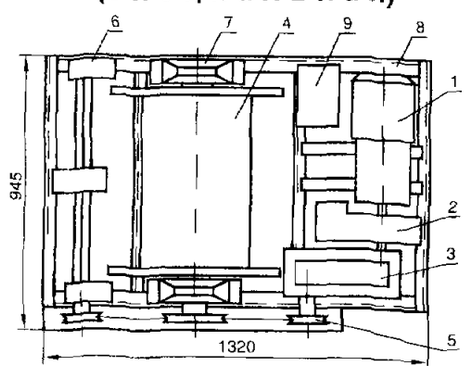

1 электродвигатель
2 тормоз
3 редуктор
4 барабан
5 цепная передача
6 кабелеукладчик
7 выносная опора
8 рама
9 пусковая электроаппаратура

Рис.2

ЛЕБЕДКА ЭЛЕКТРИЧЕСКАЯ 0,3 т

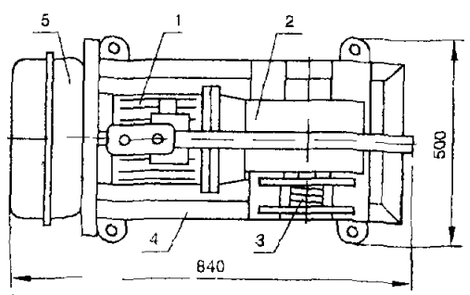

1 электродвигатель
2 редуктор
3 барабан
4 рама
5 пусковая электроаппаратура

Рис.3

ЛЕБЕДКА ЭЛЕКТРИЧЕСКАЯ 0,5 т

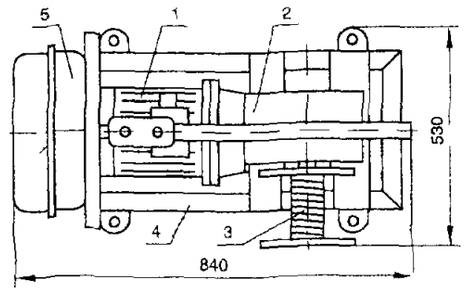

1 электродвигатель
2 редуктор
3 барабан
4 рама
5 пусковая электроаппаратура

Рис.4

ЛЕБЕДКА ЭЛЕКТРИЧЕСКАЯ 0,6 т

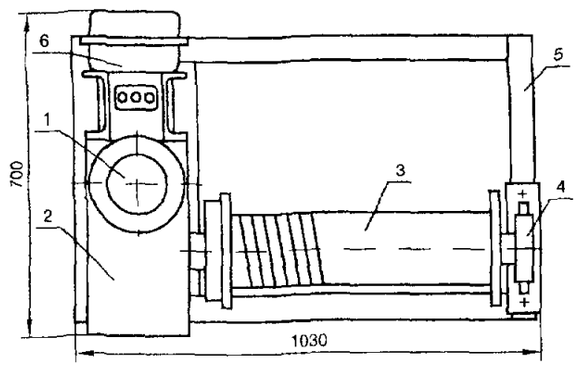

1 электродвигатель
2 редуктор
3 барабан
4 выносная опора
5 рама
6 пусковая электроаппаратура

Рис.5

ЛЕБЕДКА ЭЛЕКТРИЧЕСКАЯ 1,0 т (двухбарабанная)

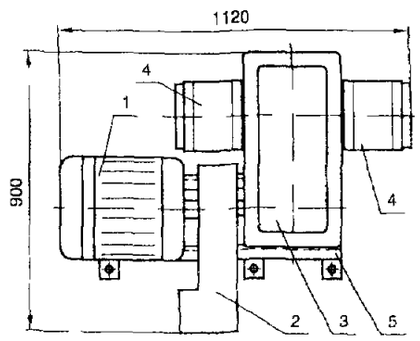

1 электродвигатель
2 тормоз
3 редуктор
4 барабан
5 рама

Рис.6

ЛЕБЕДКА ЭЛЕКТРИЧЕСКАЯ 2 т (с канатоукладчиком)

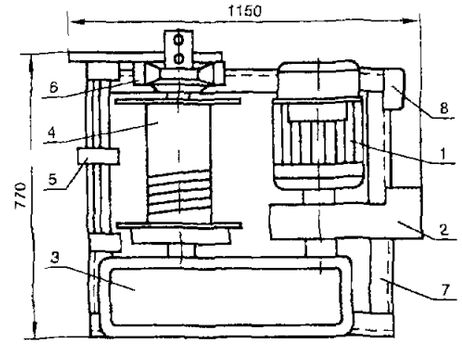

1 электродвигатель
2 тормоз
3 редуктор
4 барабан
5 канатоукладчик
6 выносная опора
7 рама
8 пусковая электроаппаратура

Рис.7

ЛЕБЕДКА ЭЛЕКТРИЧЕСКАЯ 5 т

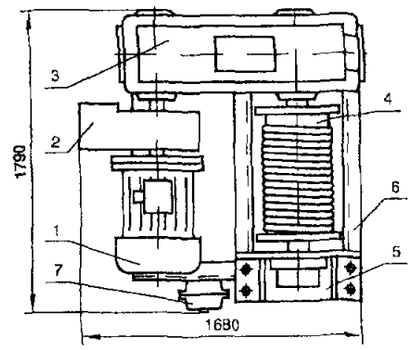

1 электродвигатель
2 тормоз
3 редуктор
4 барабан
5 выносная опора
6 рама
7 пусковая электроаппаратура

Рис.8

ЛЕБЕДКА ЭЛЕКТРИЧЕСКАЯ 8 т (с канатоукладчиком)

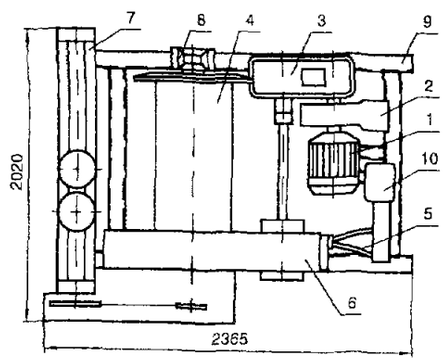

1 электродвигатель
2 тормоз
3 редуктор
4 барабан
5 тормоз ножной
6 открытая зубчатая передача
7 канатоукладчик
8 выносная опора
9 рама
10 пусковая электроаппаратура

Рис.9

Подпись и дата | Инв. N дубл. | Взам. инв. N | Подпись и дата | Инв. N подл.

5. КОНВЕЙЕРЫ И ЭЛЕВАТОРЫ

I. Конвейеры(транспортеры) ленточные предназначены для транспортирования сыпучих и штучных грузов по горизонтальным,наклонным и комбинированным трассам (Пример,рис.I)

Приводные устройства,служащие для приведения в движение основного элемента - ленты,могут быть разные.Наиболее простое устройство привода состоит: из приводного(ведущего) барабана,электродвигателя,редуктора и соединительных муфт.Привод конвейера оснаещн защитной и пусковой электроаппаратурой (Пример,рис. 2,3)

Самой компактной конструкцией привода ленточного конвейера является мотор-бараьан. Он представляетсобой механизм,включающий в себя встроенный электродвигатель,редуктор,клеммную коробку для подключения электропитания.

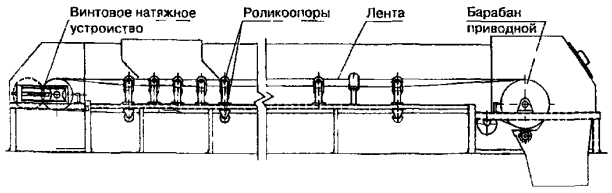

Рис.I

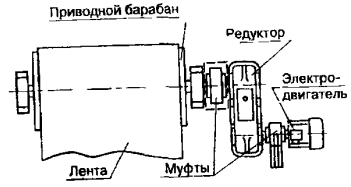

Рис.2

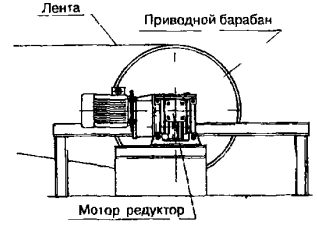

Рис.3

2. К цепным конвейрам, в которых основным грузонесущим или тяговым органом служит одна или две бесконечные ветви цепи, относятся скребковые, подвесные , пластинчатые и др. (Пример, рис.4)

Конвейры винтовые(шнеки) предназначены для транспортирования взрывобезопасных, неагрессивных,пылевидных, зернистых и мелкокусковых(с размером куска до 20 мм) сыпучих материалов. Рабочим органом является винт,вращающийся в закрытом жолобе(Пример,рис.5)

Конвейеры винтовые могут использоваться в качестве питателей,дозаторов,смесителей, они могут выполнять фунции транспортирования в сочетании с технологическими операциями, такими как перемешивание, охлаждение,грануляция и др.

3. В натоящее время широко используются приводные устройства с регулируемой частотой вращения.

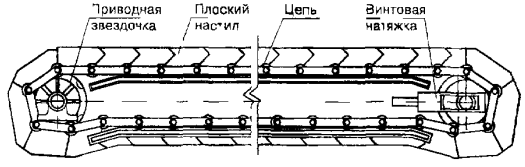

Рис.4

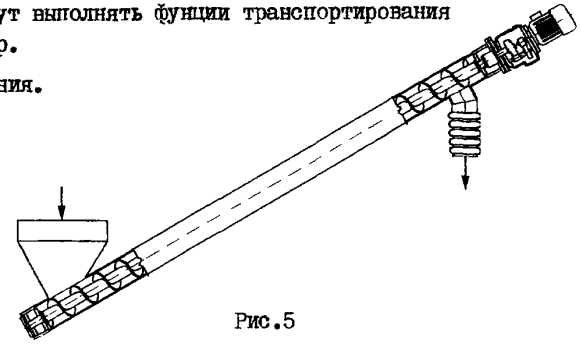

Рис.5

4. Элеваторы ковшовые (цепные и ленточные) предназначены для вертикального транспортирования пылевидных,мелкозернистых, мелкокусковых (до 60 мм) и среднекусковых (до I60 мм) насыпных грузов.

ВНИМАНИЕ. НТЦ"Редуктор",г. Санкт-Петербург разрабатывет,производит и поставляет конвейеры с широким диапазонм технических характеристик на основе применения собственных приводных механизмов различных вариантов исполнения, в том числе приводные устройства (мотор-барабаны), комплектующие изделия для ленточных конвейеров (ролики,роликоопоры,барабаны (прводные и неприводные), натяжные устройства), цепных, винтовых и конвейеров с регулируемой скоростью.

Подпись и дата | Инв. N дубл. | Взам. инв. N | Подпись и дата | Инв. N подл.

5.I. КОНВЕЙЕРЫ 5.I.I. КОНВЕЙЕРЫ ЛЕНТОЧНЫЕ

№ п/п	Наименование оборудования, изделия	Тип, марка. Код по ОКП	ГОСТ или ТУ	Завод-изготовитель	Производительность, т/ч	Расстояние между центрами барабанов, м	Высота разгрузки, м	Ширина ленты, мм	Скорость движения, м/с	Мощность привода, кВт	Масса, кг	Цена с НДС, тыс.руб. на 01.01.01
1	2	3	4	5	6а	6б	6в	6г	6д	6е	7	8
I	Конвейер ленточный стационарный	ТК - 2А 483585 9	ТУ 22-036-25-88	ОАО"Строительных машин", г.Орск	460	40	6	650	2	II	3820 (без ленты)	234(I92,8-без ленты)
						80	I8			22	6020	384(302,7)
2	Оборудование ленточных конвейеров стационарных	см рис.I,стр.41	ГОСТ 26598-85	ОАО"Белохолуницкий завод", г.Белая Холуница	от 45 до 2000 ($м^3$/ч)	от 5 до 500		от 400 до 2000	от 0,08 до 4,0	—	—	
					- для разгрузки конвейеров завод изготавливает разгрузочные тележки на ленту 650,800,I000,I200,I400 мм и плужковые сбрасыватели с электроприводом на ленту 400,500,650,800,I000,I200,I400,I600 мм.							
3	Конвейер ленточный стационарный	В -500(650) 483585 9		ОАО"Элеватормельмаш", г.Гороховец	50 - I00 ($м^3$/ч)	25	-	500	0,6-I,25	2,2-II	—	I28
								650				I44
4		В-I00(200,300) 483585 9		ОАО"Машзавод", г.Полевской	4(I0,25)	—		I00(200,300)	0,5(0,65; 0,8)	—		
5		УЛКС			3I-2320 ($м^3$/ч)			400-I200	0,5-4,0			
6	Конвейер ленточный	КЛП-50 483585 9			90	50		500	0,6			
					- характер груза - штучный, с массой до I00 кг,габариты груза в плане по максимальному размеру не более 400 мм.							
7	Конвейер ленточный безроликовый	КБМ - 500 483585 9			I06,5($м^3$/ч)	I0 ...40		500	—	—		
8		КБМ - 650			200($м^3$/ч)			650				
					- угол наклона конвейера - I2°; - диаметр приводного барабана, мм - 400, натяжного - 250							
9	Конвейер ленточный передвижной	(рис.2,стр.41) 483586 4	ГОСТ 2I03-89	ОАО"БХЗ", г.Белая Холуница	до 700 - угол наклона,град 0-45.	до 20		300-I000	—	I-I5		
I0		ТК - 24А		ОАО"Строительных машин", г.Орск	II5	I4	5,I	500	I,6	4,0	865(без ленты)	79(59-без ленты)
II		ТК - I9			I05	I0	3,8			2,2	730(без ленты)	62(54,5)

5.I.2. КОНВЕЙЕРЫ ЦЕПНЫЕ И ВИНТОВЫЕ

№ п\п	Наименование оборудования, изделия	Тип, марка. Код по ОКП	ГОСТ или ТУ	Завод-изготовитель	Производительность, $м^3/ч$	Длина, (высота) м	Ширина скребков, (короба в свету), мм	Угол наклона трассы, град	Скорость, м/с	Мощность привода, кВт	Масса, кг	
I	2	3	4	5	6а	6б	6в	6г	6д	6е	7	8
I	Конвейер скребковый	КЦ 483585 9 (см рис.3,стр.41)		ОАО"БХЗ", г.Белая Холуница	20 (т/ч)	до 60	I80,220, 280,370	–	I,0	7,5		
					– тяговый орган – пластинчатая цепь типа М с шагом от I00 до 200 мм или вильчатая цепь.							
2	Конвейер скребковый трубчатый	КСТ 483585			от 0,25 до 72	80	I02-273 (диаметр)	–				
					– тяговый орган – высокопрочные износостойкие цепи различных типоразмеров с гарантийным сроком эксплуатации не менее 5 лет.							
3	Конвейер с погружными скребками	КПС(2М)-200Т 483585	ТУ 24-09-288-87	ОАО"Элеватормельмаш", г.Гороховец	21^X/7	–	200	I5	0,I6;0,2;0,25; 0,3I5;0,4	I,5;3;5,5;7,5		При односкоростном приводе
4		КПС(2М)-320Т			45^X/I2		320		0,08/0,I6;0,I/0,2; 0,I25/0,25; 0,I6/0,32;0,2/0,4	I,9/3;3,2/5,3; 4,2/7,I		При двухскоростном приводе
5		КПС(2М)-500Т			80^X/28		500	I5 и 30		5,5:7,5:II:I5		При односкоростном приводе
6		КПС(2М)-650Т			$II0^X$/36		650			3,2/5,3;4,2/7,I; 6/9;9/I3		При двухскоростном приводе
					^{X}В числителе- горизонтального участка, в знаменателе – наклонного (при угле подъема I5° и температуре от 200 до 450°С.							
					– температура транспортируемого груза, °С – 450(КПС(2М)-200Т – 200)							
7	Конвейер пластинчатый стационарный (рис.5,стр.)	СМЦ-6IIВ 483585	ГОСТ 26598-85	ЗАО"БЕЦЕМА", г.Красногорск		I5-II0	400,500,650, 800,I000, I200	0 –45	0,22-0,45	3 – 55		
8		СМЦ-6IIВ.I					400-I000	0-25	0,I52-0,3I2	3 – 22		
9	Конвейер винтовой	РЗ-БКШ-I60		ОАО"Машзавод", г.Полевской	3,6-7 (т/ч)	30	I60(диаметр и шаг винта)	–	I00,II2,I40 частота вращения об/мин)	–		
I0		РЗ-БКШ.... (рис 4,стр.41)		ОАО"БХЗ", г.Белая Холуница	I4 – 84 (макс.)	3 – 30	200,250	–	80,I00,II2	I,5;2,2;I,5		
							3I5		I40,I80	4,0;5,5		
							400		I00	7,5		
II	Конвейер винтовой общепромышленного назначения	ГI-20(32,40,50) – I6(25,30,40)П 483585			6,4(26,50, I05)	–	200(I60); 3I5(250); 400(300; 500(400) диаметр(шаг винта)	–	–	–		

5.2. ЭЛЕВАТОРЫ

№ п\п	Наименование оборудования, изделия	Тип, марка. Код по ОКП	ГОСТ или ТУ	Завод-изготовитель	Производительность, кВт	Ширина ковша, мм	Высота транспортирования, м	Скорость подъема, м/с	Мощность привода, кВт	Масса, кг	
1	2	3	4	5	6а	6б	6в	6г	6д	7	8
I	Элеватор ковшовый специальный	СМЦ-I30Б 483580 (рис.6,стр.)		ЗАО"БЕЦЕМА", г.Красногорск	400,460,550	550,620,680	I0 - 32 I0 - 30 I0 - 26,5	I,58	75-рабочего- 5,5 -вспомогательного привода		
2	Элеватор одноцепной	ЦО-250М 483580		ОАО"БХЗ", г.Белая Холуница	2I-25-28 X	250	33,5	0,5	—		
3	Элеватор двухцепной	ЦС-320М			38-45-50 X	320	30	—			
4		ЦС-400М			60-72-80 X	400	38				
5	Элеватор специальный(для транспортирования грузов повышенной абразивности)	ЦГТ-650С 483585			80	650	52	0,5	22		
6		ЦГТ-800С			I25	800	50		30		
7	Элеватор ленточный	ЛГ-.....			20;28;45;88,5	I60;250;320;400	I7,2	2,9	—		
8		Л-950А			200-240-250 X	950	36,5	I,45			

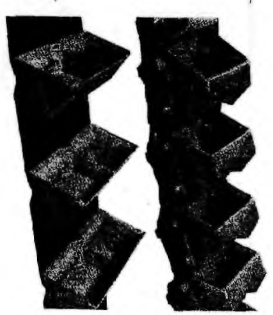

Рис. Ходовая часть элеваторов

X коэффициент заполнения ковша,%: 75 - 90 - I00, соответственно.

В зависимости от высоты транспортирования и объемной массы насыпного груза элеваторы оснащаются приводами различной мощности.

Элеваторы комплектуются необходимыми устройствами для надежной безопасной и экономичной работы.

Для обслуживания элеваторы снабжаются необходимыми дверками и люками расположенными напротив основных механизмов.

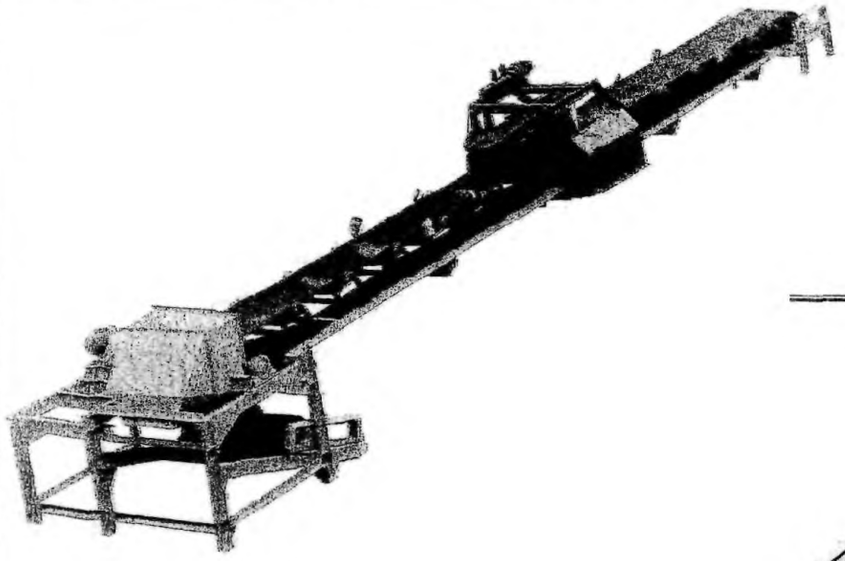

Рис.I

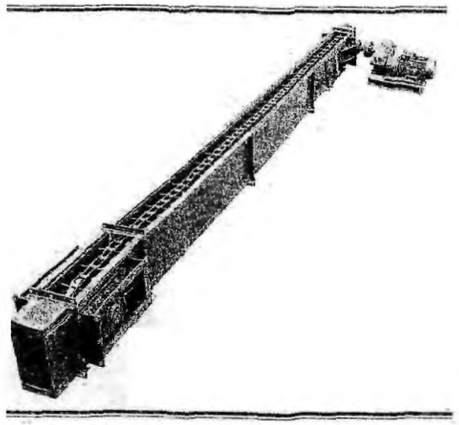

Рис.3

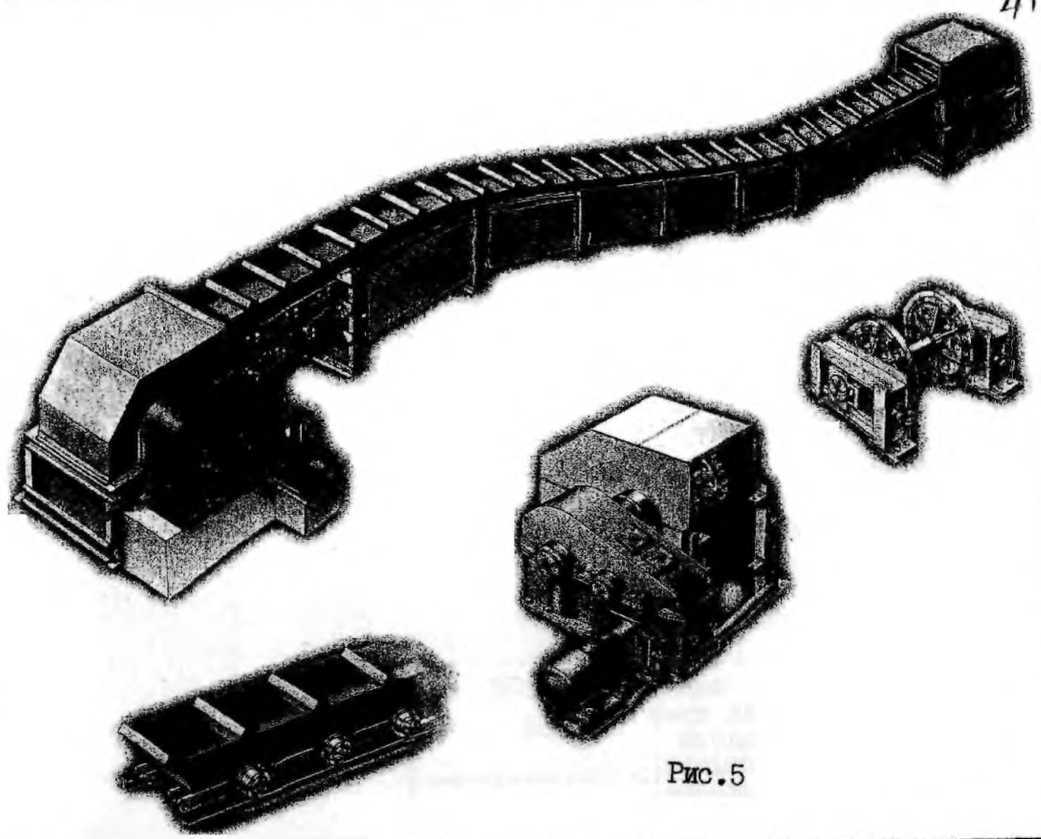

Рис.5

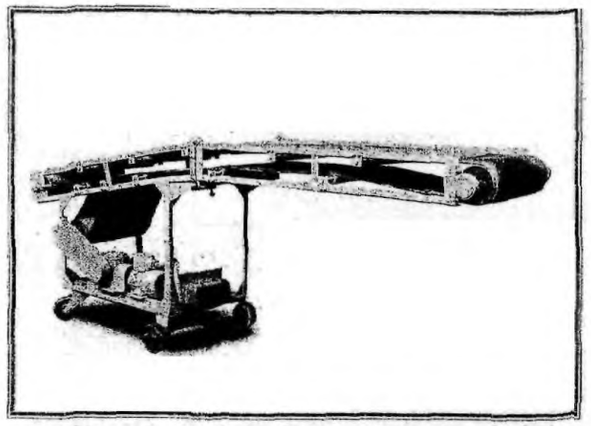

Конвейер ленточный передвижной в разложенном виде

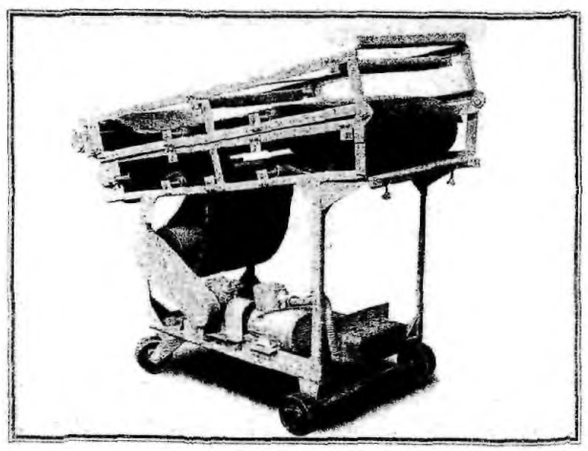

Конвейер ленточный передвижной в сложенном виде

Рис.2

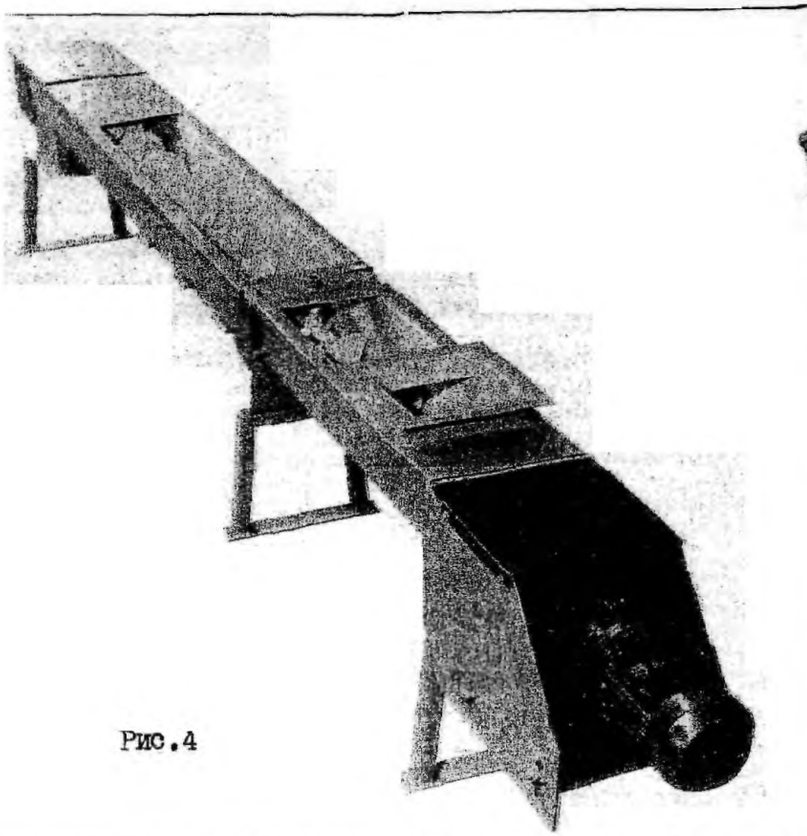

Рис.4

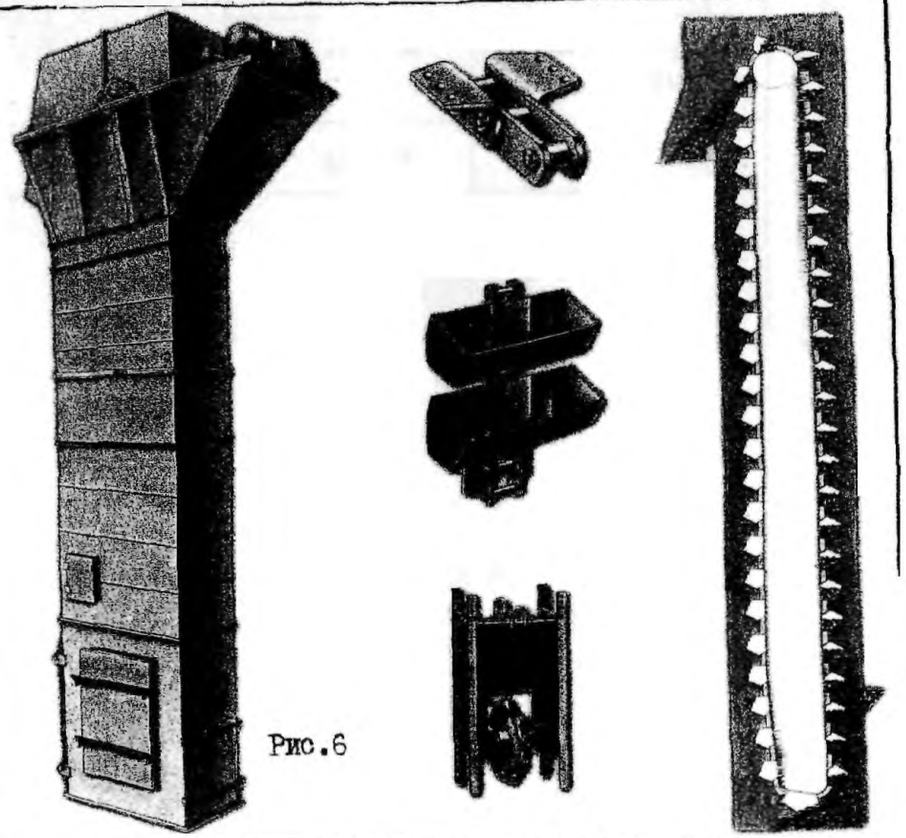

Рис.6

Подпись и дата	Инв. N дубл.	Взам. инв. N	Подпись и дата	Инв. N подл.

6. МОЛОТЫ СВАЙНЫЕ ДИЗЕЛЬНЫЕ, КОПРЫ И ПРОЧЕЕ ОБОРУДОВАНИЕ ДЛЯ СВАЙНЫХ РАБОТ

6.I. МОЛОТЫ СВАЙНЫЕ ДИЗЕЛЬНЫЕ

№ п\п	Наименование оборудования, изделия	Тип, марка. Код по ОКП	ГОСТ или ТУ	Завод-изготовитель	Масса ударной части, кг	Наибольшая энергия удара, кДж	Число ударов, удар/мин	Расход топлива, кг/ч	Высота подбрасывания ударной части, см	Масса забиваемой сваи, т	Габариты, мм I x B x H	Масса, кг	Цена, тыс.руб с НДС на 01.08.01
1	2	3	4	5	6а	6б	6в	6г	6д	6е	6ж	7	8
	Молоты свайные дизельные предназначены для забивки в грунт железобетонных, металлических свай массой от I,2 до I0 т и шпунта при устройстве свайных оснований, в строительстве гидротехнических сооружений, а также для механизированной забивки легких деревянных свай при строительстве мостов. Они состоят из следующих основных узлов: рабочего цилиндра и направляющей трубы, соединенных между собой болтами; поршня (ударной части), перемещающегося во внутренней полости рабочего цилиндра и направляющей трубы; шабота, по которому наносит удар поршень; топливной и масляной систем и пускового устройства (кошки), внутри которого расположен подъемно-сбрасывающий механизм. Для эксплуатации дизельных молотов необходим копер соответствующей высоты и грузоподъемности.												
I	Молот дизельный сваебойный	СП- 75А 483231	ТУ 22-042-039-91	ОАО"Завод Строймаш", г.Стерлитамак	I250	40	42	6,I	300	I,2-3	740x580x4400	2700	**I68**
2		СП-76А			I800	56		6,4		I,3-5	785x600x4400	3850	260
3		СП-77А 483231			2500	82		II,8		2:5-6,5	920x730x5200	5500	300
4		СП-78 483231	ТУ 22-5796-84		3500	II5	42	I7	300	3,5-8	I000x950x 5500	7700	408
5		СП-79 483231			5000	I60		I9		I0	I000x950x 5500	I0000	–
6	Молот дизельный шланговый	СП - 6В 483232	ТУ 22-042-038-90		2500	60	50	I2 (л/ч)	240	I,2-3,2	870xII00x 4200	4000	275
7		СП - 60 483232	ТУ 22-042-040-91		240	I7,5	56	I,7 (л/ч)	I30	–	500x560x I980	350	82
				Предназначен для механизированной забивки легких деревянных свай при строительстве мостов и устройстве свайных оснований.									
				Примечания: I. Молоты (поз. I-5) поставляются в экспортном и тропическом исполнении, (поз. 6,7) - на внутренний рынок. 2. Диаметр каната для крепления наголовника, мм: СП-75А - II,5; СП-76А - I4; СП-77А - I7; СП-78 - I9; СП-79 - 20.								

6.2. КОПРЫ, ОБОРУДОВАНИЕ КОПРОВОЕ И ПРОЧЕЕ ДЛЯ СВАЙНЫХ РАБОТ

№ п\п	Наименование оборудования, изделия	Тип, марка. Код по ОКП	ГОСТ или ТУ	Завод-изготовитель	Грузоподъемность, т: для погружателя	Грузоподъемность, т: для сваи	Длина погружаемой сваи, м	Скорость подъема молота (сваи) м/мин	Изменение вылета мачты, м	Базовый привод	Габариты, мм L x B x H	Масса, кг	Цена, т.руб. с НДС на 01.08.01
1	2	3	4	5	6а	6б	6в	6г	6д	6е	6ж	7	8
I	Копер специализированный	СП-13Б 483221		ОАО"Завод Строймаш", г.Стерлитомак	0,5 (каждого барабана)		4,5				2436x1170x 6100	350	56
					- высота стрелы, м - 6,1;								
	Предназначен для забивки легких деревянных свай, с помощью дизель-молота. Копер состоит: из мачты, опорной рамы, двух стреловых растяжек, подкоса, двух-барабанной копровой лебедки, платформы и вспомогательной лебедки.												
2	Устройство копровое с дизель-молотом	СП - 49Д 483223		ОАО"Строймаш", г.Стерлитамак	6	5	12	16,5	0,4	Т-170БГ (трактор)	4730x5050x 18465	29600	2350
				ОАО"ЗСМ", г.Орск	- производительность, - 35 свай в смену.								3312
					-наклоны мачты, град.: вправо-влево - 7; вперед - 7; назад - 18.								
			Копер включает в себя: трактор, переоборудованный под навесную часть; молот и навесную часть-копровое оборудование.										
3	Копер полноповоротный (на рельсовом ходу)	СП - 69 483228		ОАО"ЗСМ", г. Орск	7	7	16	20 17,2 (копра по рельсам)	1,2	Электро-гидравлический	-	24500	3804
					- мощность электродвигателей - 28 кВт.								
					- рабочие наклоны мачты: вперед - 1:8; назад - 1:3; поперечный (установочный), град. ±1,5; наибольший вылет мачты, м: - 6.								
					- возможность погружения свай ниже основания, м - 4.								
					- рабочее давление в гидросистеме (СП-49Д, СП-69), МПа - 10								
4	Копер навесной (навесное оборудование)	СОI - 180 483223					4			На базе трелевочного трактора			1656
5	Копер навесной	СОII - 180 483223					6			ТДТ-55А (трактор)			1900
6		КН - 6 483223					8			ТТ-4М (трелевочный трактор)			2040
7	Машина для срезки свай	СП - 87 483217			- сечение свай (ГОСТ 19804-91), см: 35 x 35 и круглые;								
					- производительность - 180 свай в смену;								
					- давление рабочей жидкости, МПа - 10-15								
	Машина предназначена для срезки недопогруженных до проектной мощности свай, разрушения оголовков свай с оголением арматуры (диаметром до 16 мм), не предназначена для срезки свай с усиленной арматурой												

I. К оборудованию бетоносмесительному относятся бетоно-растворосмесители,автобетоносмесители,установки бетоносмесительные и их технологическое оборудование.

Бетоно-растворосмесители по принципу перемешивания подразделяются на гравитационные,принудительного действия и гравитационно-принудительного действия. Объем готового замеса у различных смесителей находится в пределах от 30 до 3000 л,производительность - 0,02 до 240 $м^3$/ч. Бетоносмесителями оснащаются бетоносмесительные установки, а также технологическое оборудование бетоносмесительных установок (Пример см. рис. I,2,3)

Автобетоносмесители предназначены для приготовления бетонной смеси в пути или по прибытии на объект , а также для доставки готовой бетонной смеси и выдачи ее потребителю.

2. К оборудованию для транспортировки бетонных и растворных смесей относятся:бетононасосы, автобетононасосы, в том числе и автобетоносмесители,авторастворовозы, установки для транспортирования растворов (растворонасосы), установки для раздачи, укладки, набрызга бетонной(растворной) смеси и др.

Автобетононасосы(бетононасосы) предназначены для подачи свежеприготовленной бетонной смеси в горизонтальном и верикальном направлениях к месту укладки с помощью стрелы или бетоновода.

Растворонасосы предназначены для перекачивания строительных растворов с крупностью фракций до 5 мм, подвижностью не менее 7.

Авторастворовозы предназначены для перевозки, побуждения и порционной выдачи строительных растворов различных марок и консистенций на строительных объектах

Бетоноукладчики предназначены для приема свежеприготовленной смеси от бетононасосов и укладки ее в сооружения из монолитного бетона и железобетона.

Применяются при бетонировании больших открытых площадей: оснований сооружений (нулевой цикл),дорожных покрытий, аэродромов, гидротехнических сооружений, перекрытий и крыш зданий и т. д.

3. К оборудованию для транспортирования и хранения цемента относятся: автоцементовозы,камерные и винтовые пневматические насосы для транспортирования цемента и других пылевидных материалов, склады цемента. и др.

Перечисленные машины и оборудование используются на бетонных заводах, строительных объектах различного назначения, на заводах по производству железобетонных изделий.

Рис. I

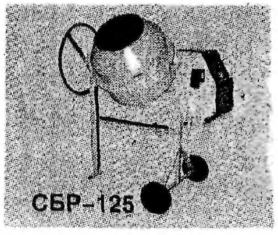

Рис.2

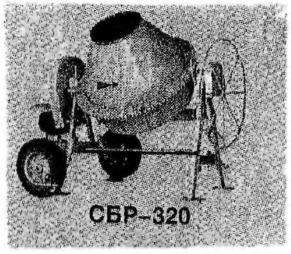

Рис. 3

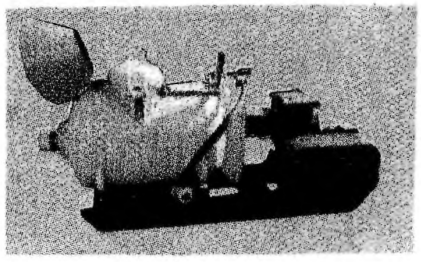
Рис.4 Устройство для подачи жесткого бетона ПБ-1

7.I. БЕТОНО-РАСТВОРОСМЕСИТЕЛИ

№ п\п	Наименование оборудования, изделия	Тип, марка. Код по ОКП	ГОСТ или ТУ	Завод-изготовитель	Объем по загрузке, л	Объем готового замеса, л	Максимальный диаметр зерна наполнителя, мм	Время перемешивания, с	Установленная мощность, кВт; Напряжение, В, частота	Габариты, мм L x B x H	Масса, кг	Цена, руб с НДС на 01.01.01
1	2	3	4	5	6а	6б	6в	6г	6д	6е	7	8
I	Бетоносмеситель гравитационный (с ручным приводом)	БГЦР 482640	ГОСТ I6349-85	ЗАО"Завод строительных машин", г.Тюмень	30	-	20	300	-	-	45	I920
2	Бетоносмеситель гравитационный	МАКАР БГ-62 482640 (см рис.I,стр.44)		ЗАО"Эконика-Техно", г.Москва	62	50	20	I20	0,25;220,50 Гц	900x800xI200	55	
3		БС - I00 48264I		ЗЗК и СОМ, г.Волковыск	I00	65	30	40-50	I,5;380,50 Гц	I400xI200xI400	I75	I3565
4	Малый растворобетоносмеситель (две сменные тачки по I00 л)	МРБС-I00 (рис.5,стр.53)			I00	-	-	60	I,I;380,50 Гц	I700x800x950	I90 (90-привод, 50x2=I00-тачка)	I6709
5	Бетоносмеситель гравитационный	СБ - I74 48264I	ТУ 22-0239 906-0I0-88	ЗАО"ТЗСМ", г. Тюмень	I00	65	40	40-50	0.6;380,50 Гц	I380xII00xI400	I50	I0500
6	Бетоно-растворосмеситель(с ручным приводом)	СБР-I25 48264I	ГОСТ I6349-85	ОАО"ЛЗСОМ", г.Лебедянь	I25	60	40	-	-	-	70	5795
7	Бетоно-растворосмеситель(с пластмассовым электрошкафом)	СБР-I25А (венец чугунный) СБР-I2 (венец стальной)			I25	60	40	60	0,37;220,50 Гц	I240x740xI290	80	6920
8	То же,со стальным электрошкафом	СБР-I25 48264I (рис.2,стр.44)							0,37;220 или 380 В,50 Гц		85	8080
9	Бетоно-растворосмеситель гравитационный(с пластмассовым электрошкафом)	СБР-I30 48264I			I30	65	20	-	0,32;220,50 Гц	I240x740xI290	55	7800
I0		СБР-I50А 48264I			I45	80	40	-	0,37;220,50 Гц	I3I0x740xI350	85	8600
II	То же,со стальным электрошкафом	СБР-I50							0,55;220 или 380, 50 Гц		90	9960

№ п\п	Наименование оборудования, изделия	Тип, марка. Код по ОКП	ГОСТ или ТУ	Завод-изготовитель	Объем по загрузке, л	Объем готового замеса, л	Максимальный диаметр зерна наполнителя, мм	Время перемешивания с	Установленная мощность, кВт; напряжение, В, частота	Габариты, мм L x B x H	Масса, кг	Цена, руб с НДС на 01.01.01
1	2	3	4	5	6а	6б	6в	6г	6д	6е	7	8
12	Бетоно-растворосмеситель (с пластмассовым электрошкафом)	СБР-170А 482641	ГОСТ 16349-85	ОАО"ЛЗСОМ", г.Лебедянь	165	100	40		0,37;220,50 Гц	1310x740x1400	90	9180
13	То же, со стальным электрошкафом	СБР-170							0.55;220 или 380, 50 Гц		100	10680
14	Бетоносмеситель гравитационный	СБ-30Г-1 482642		ЗАО"ТЗСМ", г.Тюмень	250	165	70	30 (число циклов в час)	1,1;380,50 Гц	1370x1560x1570	320	—
15	То же, со стальным электрошкафом	СБР-260 482642		ОАО"ЛЗСОМ", г.Лебедянь	260	150	50	—	0,75;380,50 Гц	1700x1100x1600	200	14520
16	Бетоносмеситель гравитационный	СБР-320 482642 (рис.3,стр.44)			320	200	70	—	1,5;380,50 Гц	2170x1260x1500	500	22844
17		БСП-1-375 482642		ЗАО"Эконика-Техно," г.Москва	375	300	70	—	7,5:380,50 Гц	2700x1900x2500	1650	
18		СБР-430 482642		ОАО"ЛЗСОМ", г.Лебедянь	420	270	70		2,2;380,50 Гц	2170x1260x1500	500	
19		СБ-16Г 482643	ТУ 22-02399 06-010-88	ЗАО"ТЗСМ", г.Тюмень	500	330	70	30(число циклов в час)	5,8;380,50 Гц	2550x2020x2850	1600	
20		СБ-91Г 482644			750	500			5,55	1850x2000x1800	1050	
21	Бетоносмеситель принудительного перемешивания	БП-750-1 482644 (рис.6,стр.53)		ОАО"Высота", г.Ржев	750	500 (650-раствора)	70	30 (65-раствора)	18,5;380,50 Гц	2500x2375x1760	2750	
22		БП-1200 482646		ОАО"Машиностроитель", г.Воскресенск	1200	800	70	45(70-раствора)	—	2160(внутренний диаметр чаши)	—	
					- скорость вращения траверсы-20, смесительных лопастей - 52,3;68, об/мин							
23		БП-1500 482647		ОАО"Высота," г.Ржев	1500	1000 (1200-раствора)	70	30(65-раствора)	37;380,50 Гц	2850x2700x1860	3550	

7.2. МАШИНЫ (ОБОРУДОВАНИЕ) для ТРАНСПОРТИРОВАНИЯ БЕТОННЫХ СМЕСЕЙ И РАСТВОРОВ

№ п\п	Наименование оборудования, изделия	Тип, марка. Код по ОКП	ГОСТ или ТУ	Завод-изготовитель	Полезная емкость, $м^3$	Плотность смеси, $т/м^3$	Тип привода	Шасси	Габариты, мм L x B x H	Масса, кг	
1	2	3	4	5	6а	6б	6в	6г	6д	7	8
I	Автобетоносмеситель	58I4II(СБ-92В-2) 482653		ОАО"Завод автобетоновозов", г.Туймазы	5	I,8	Механический от автономного двигателя	КамАЗ-55III	7500x2500x 3620	19000 (полная)	
2		58I420(СБ-92В-4) 482653						ЗИЛ-I33Д42			
3		58I40С;58I4I0; 58I4IA 482653			5	I,8	Гидромеханический	КамАЗ-55III: УРАЛ-4320: ЗИЛ-I33Д42			
4		58I460			6	2,0	Гидромеханический от автономного двигателя Д-I44	КамАЗ-53229	7800x2500x 3600	24000	
5		58I46А(СБ-I72А)					гидравлический от раздаточной коробки	КамАЗ-53228	8300x2500x 3800		
6	Автобетоносмеситель	58I406(СБ-I72-I) 482653			6	I,8	Гидромеханический от автономного двигателя Д-I45	КамАЗ-55III	7600x2500x 3600	22,2(т)	
7		58I470(СБ-237) (см.рис.7,стр.52) 482655			7	2,0	То же,Д-I45Т	КамАЗ-53229 МАЗ-63035-I00	9000x2500x 3700	13200 (снаряженный)	
8		58I450(СБ-239; 58I480(СБ-234) 482655			8	I,8	Гидромеханический от автономного двигателя Д-I45	КамАЗ-6540; МЗКТ-69237	—	—	
9	Бетоносмеситель на полуприцепе ЧМЗАП-800I	993700(СБ-2I4) 482653	ТУ 24-045-024-92		6	I,8	—	Тягач: КамАЗ-54I0(54I5), МАЗ,ТАТРА,ИВЕКО	7000x2500x 3600	I8000	
I0		СБ-2II 482653			8	I,8		Тягач:КамАЗ-54II2(54I5), МАЗ,ТАТРА,ИВЕКО			
II	Авторастворовоз	58I430(СБ-89В-2)			2,2(перевозимой смеси)	—	Гидравлический	ЗИЛ-433362	7I00x2500x 2350	6400	

№ п\п	Наименование оборудования, изделия	Тип, марка. Код по ОКП	ГОСТ или ТУ	Завод-изготовитель	Производительность, $м^3/ч$	Подача, м по вертикали	Подача, м по горизонтали	Привод	ШАССИ; Установленная мощность, кВт	Габариты, мм L x B x H	Масса, кг	
1	2	3	4	5	6а	6б	6в	6г	6д	6е	7	8
I2	Автобетононасос	58I500(СБ-I70-I) 58I5I0(СБ-I70-3) 482624		ОАО"Завод бетоновозов", г.Туймазы	65	22(бетонораспределительной стрелой)		Гидравлический от двигателя шасси	КамАЗ-532I3; УРАЛ-4320	II000x2500x 3800	I6500	
I3		58I520 (см рис.II,стр52) 482624			75	32(то же)			КамАЗ-53229	I0400x2500x 3800	24000	
I4	Бетононасос стационарный	СБ - 207 482623			от 5 до 20	30	300	Электрогидравлический	-	-	-	
I5	Растворонасос поршневой	СО - 69 48263I		ОАО"Скопинпроминдустрия", г.Скопин	I	I5	50	-	-	-	-	
I6		СО-50А 48263I			6	40	200		7,5	I300x590xII50	400	
I7	Растворонасос поршневой дифференциального типа	СО-I80.I 48263I		ОАО"ЛЗСОМ", г.Лебедянь	2,5	30	I00		3,0	I230x600x900	200	
I8	То же,двухскоростной	СО-239			2,5-4				7,5	I500x600x 900	330	
					В комплект входят: форсунка и рукава: Ø 38 мм- I0 м, Ø 50 мм - 30 м.							
I9	Растворонасос поршневой	Т - 070 (рис.8,стр.52)		ВЗК и СОМ, г.Волковыск	6	30	I00	-	5,5	I500x600xII00	550	
20	Установка для подачи жесткого бетона	ПБ - I рис.4,стр.43)		ЗАО"Эконика-Техно", г.Москва	6-8	30	I50	Электрогидравлический	7,5	2400xI200xI300	I270	
2I	Установка для приема и выдачи раствора	МС-353М			30	-	-		II,0	5460x2620xI320	4000	
22	Растворопримемник(бункер-накопитель)	Бн - 0I		ОАО"ЛЗСОМ", г.Лебедянь	- объем по загрузке - I50 л.: Предназначен для постоянного побуждения готового раствора для растворонасосов					I200x530x650	85	
23	Тачка	ТСО-0I/0I ТСО-0I			Предназначена для перевозки бетонных смесей,строительных растворов и др. сыпучих материалов - объем - 90 л, грузоподъемность - I50 кг. ТСО-0I/0I - колесо цельное литое: ТСО-0I - колесо со спицами,втулка на подшипниках					300x600x635	26	

№ п\п	Наименование оборудования, изделия	Тип, марка. Код по ОКП	ГОСТ или ТУ	Завод-изготовитель	Технические характеристики	Габариты, мм L x B x H	Масса, кг	
1	2	3	4	5	6 а	6б	7	8
24	Бетоноразвозчик	(см рис.9,стр 53)		ОАО"Машиностроитель, г.Воскресенск	- объем бункера, $м^3$ - I,7; - скорость передвижения, м/с - 0,3; - скорость перемещения затвора, м/с -0,I; - время открывания затвора, сек - 5,2; - ширина колеи, мм - I420	3575xI638xI200	27500	
25	Бетоноукладчик самоходный	см рис.I0,стр 52)			- емкость бункера, $м^3$ - 2,5; - скорость движения, м/с - 0,265; - база колес, мм- 3200, диаметр - 350; - колея , мм - 3500; - скорость подъема вибронасадка, м/с - 0,I3	4960x4370x3300	II560	
26	Бетонораздатчик круговой	БРК - I0		ОАО"Завод бетоновозов", г.Туймазы	- максимальный вылет стрелы, мм - 9800 ; - диаметр бетоновода(внутренний), мм - I25; - угол поворота стрелы в горизонтальной плоскости,град - 360; - площадь обслуживания рабочей площадки,$м^2$ - 290; - максимальная крупность заполнителя бетонной смеси, мм-50.	I2370x2320xI890 7200xI685xI6I0 (в транспортном положении)	820 600-балласт	
			7.3.	УСТАНОВКИ(СТАНЦИИ) БЕТОНОСМЕСИТЕЛЬНЫЕ				
I	Станция бетоносмесительная	СБ - I85 482622	ТУ 22-0239 906-02I-90	ЗАО "ТЗСМ", г.Тюмень	- производительность, $м^3$/ч - 26,5; - объем по загрузке, л - 750 (2x375); - вместимость склада заполнителей - 230 $м^3$, цемента - 25 т, ковша - 0,7 $м^3$5; - установленная мощность, кВт - 40,5; - максимальная крупность заполнителя, мм - 70.	I8000x24000x I2000	I8000	
2		СБ - I76 482622			- производительность, $м^3$/ч - 30			

7.4. ОБОРУДОВАНИЕ ДЛЯ ТРАНСПОРТИРОВАНИЯ И ХРАНЕНИЯ ЦЕМЕНТА

7.4.I. АВТОЦЕМЕНТОВОЗЫ И СКЛАДЫ ЦЕМЕНТА

№ п\п	Наименование оборудования, изделия	Тип, марка. Код по ОКП	ГОСТ или ТУ	Завод-изготовитель	Производительность, т	Полезный объем цистерны, $м^3$	Нагрузка на сцепное уст-во, т	Тип компрессора	Количество осей	Рекомедуемый тягач/шасси	Габариты мм L x B x H	Масса, кг
I	2	3	4	5	6а	6б	6в	6г	6д	6е	6 ж	7
I	Автоцистерна	БЦМ-50 482III (см рис.I2,стр 53)		ЗАО"БЕЦЕМА", г.Красногорск	I0	8,8	-	Ротерный	-	УРАЛ-5557I-30	8350x2500x 3200	II400
	Предназначена для бестарной перевокки сыпучих,порошкообразных и пылевидных материалов(цемента,минерального порошка и др.) исключая токсичные и ядовитые материалы.Выгрузка материала осуществляется при поднятой цистерне с помощью сжатого воздуха подаваемого от компрессора,установленного на шасси автомобиля.БЦМ-50 имеет систему пневмозагрузки. - диаметр загрузочного люка, мм - 400,разгрузочного шланга - I00.											
2	Полуприцеп цистерна с самозагрузкой	9602I(ТЦ-26) 482III (см.рисI3,стр.53)			8	7,I	6	ВР8/2,2	I	ЗИЛ-442I60, 54I76	5500x2500x 3200	3300(снаряженного прицепа)
3		9602(ТЦ-I5) 482II3			I4	I2,3	8		I	МАЗ-54329, 5433I	6530x2500x 3700	4I00
4	То же,без самозагрузки	9603(ТЦ-I2) 482II4			20	I7	II		2	КамАЗ-54II5, 54II2	7540x2500x 3800	6000
5	Полуприцеп-цистерна без самозагрузки	960I2(ТЦ-25) 482II3 (см рис.)			I5	I3,I	8,I	БЦМ.0I-ВР8/2,2	I	КамАЗ-54I0, МАЗ-54329	7700x2500x 3I00	5I00
6		960II(ТЦ-20) 482II4			20	I7,4	II,I	БЦМ.0I	2	КамАЗ-54II5, 54II2	9800x2500x 3200	6000
7		960I(ТЦ-2I) 482II5			28	24,4	I4,7		2	МАЗ-642208, 64229	I0500x2500x 3900	7500
8	Склад цемента передвижной(цистерна-прицеп и передвижной компрессор)	СБ - 74А 482II0			25	20,3	-	-	2	Привод компрессора; Двигатель внутреннего сгорания Д-I44	I0500x2500x	6900-цистерна-прицеп; I700-компрессор
9	То же,с компрессорной установкой на цистерне									Асинхронный электродвигатель		7600
	Склады предназначены для работы с передвижными бетоносмесительными установками небольших объектов, а также для обслуживания линейных отрядов,строящих дорожные покрытия из цементо-грунта по методу смешивания на месте											
		Рис.		ПРИМЕЧАНИЯ:	I.Производительность пневморазгрузки,т/мин - I (поз.I-9) 2.Дальность подачи цемента, м - 32, в том числе на высоту до I5(поз.I-9) 3. Производительность пневмосамозагрузки(поз.2,3),т/мин - 0,6.							

7.4.2. ОБОРУДОВАНИЕ ПНЕВМАТИЧЕСКОЕ ДЛЯ РАЗГРУЗКИ И ТРАНСПОРТИРОВАНИЯ ЦЕМЕНТА

№ п\п	Наименование оборудования, изделия	Тип. марка. Код по ОКП	ГОСТ или ТУ	Завод-изготовитель	Производительность, т/ч	Дальность транспортирования, м: по вертикали	по горизонтали	Диаметр трубопровода, мм	Мощность привода, кВт	Расход сжатого воздуха, м³	Габариты, мм L x B x H	Масса, кг	
1	2	3	4	5	6а	6б	6в	6г	6д	6е	6ж	7	8
I	Пневмоподъемник	ТА-20А 483561	ТУ 4835-004-00239534-93	ОАО"Строительные машины", г.С-Петербург	20	35	-	-	I3	3,5	2000x700x820	5I0	
2		ТА - 52			50				30	9	2200x700x940	640	
3		ТА - 53			I00				37	I2	2920x700xI000	900	
4	Насос пневмовинтовой	ТА 2 I4Б 483561	ТУ 22-I07-02-88		36	30	230		30	I4,5	2490x950x860	800	
5	Пневмопогрузчик всасывающе-нагнетательного действия	ТА - 27А 483561	ТУ 22-I07-03-89		50	35	55		48,4	8	-	3400	
		ТА - 5I 483561	ТУ 22-I07-04-90		I00				98,2	I2		5700	
					- рабочий вакуум не менее 60%.								
			Пневмопогрузчик состоит: из осадительной камеры, заборного устройства, электрооборудования, вакуум-насоса										
7	Разгрузчик пылевидных материалов, передвижной	РППI 483561			20	25	40	I00	40,7	4	-	880	
					- рабочий вакуум - 50%								
			Состоит: из осадительной камеры, заборного устройства, электрооборудования, компрессора, газодувки и системы трубопроводов.										
8	Насос струйный с интенсифицирующей камерой				25	25	I50	-	-	I0	2255x486x925	2I2	
9	Транспортер винтовой	ВТ 483588			20		8,74 (7,35)	2I9(200)	5,5	-	-	550	
I0		ВТ-I			9		8,94 (7,52)		2,2			562	
II		ВТ-2			7,5		5,845 (4,6)		0,75			392	
		Примечания:	I.Давление в смесительной камере, МПа(поз.I,2,3,5,6,7)- 0,I2; поз.4,8 - 0,2. 2.В графе 6в дана общая длина транспортера(в кобках-рабочая);в графе 6г - наружный диаметр(в скобках-внутренний)										

№ пп	Наименование оборудования, изделия	Тип, марка. Код по ОКП	ГОСТ или ТУ	Завод-изготовитель	Производительность, т	Дальность транспортирования, м по вертикали	Дальность транспортирования, м по горизонтали	Диаметр трубопровода, мм	Мощность привода, кВт	Расход сжатого воздуха, м³/мин	Габариты, мм L x B x H	Масса, кг	
1	2	3	4	5	6а	6б	6в	6г	6д	6е	6ж	7	8
II	Насос винтовой	ТА-39А 483561		ЗАО"БЕЦЕМА", г.Красногорск	36	30	430	I75	75	25	45I0x940x 750		
I2		ТА-40А			63		230		55	22	4295x940x 750		
I3		ТА-4IА			63		430	250	I32	4I	4550x940x 750		
I4		ТА-42А			II0		230		II0	38	4500x940x 750		
I5		ТА-54			70...II0	35	200... 450	200;250; 300	90;II0; I32	48	(3865x-42I5) xI247x890		
I6		ТА-54-I			40...70			I75;200; 250	55;75	45	(3535-3750) xII87x785		
	Насосы винтовые предназначены для вертикального и горизонтального транспортирования цемента и др.порошкообразных и мелкозернистых материалов насыпной массой до I,25 т/м³ во всех отраслях промышленности. Выгрузка материалов может осуществляться параллельно и перпендикулярно оси шнека												
I7	Насос пневмокамерный	ТА-23Б 483561			20,5... 4I	35	230-4I0	I50	—	I5-22	2345xI377x 2640		
I8		ТА- 28А			I0I	50	I000	250		88	5808x4I55x 5500		
I9		ТА - 29А			6I,5			200		58	3770x3350x 4340		
20		ТА - 60			20..200		50..I000	200;250; 300		20-I50	4550x5030x 3770		
	Насосы пневмокамерные предназначены для вертикального и горизонтального транспортирования цемента и др. пылевидных материалов по трубопроводам при помощи сжатого воздуха. Насосы могут работать как в однокамерном, так и в двухкамерном режимах. Двухкамерный режим обеспечивает непрерывный поток материалов по одному трубопроводу.												

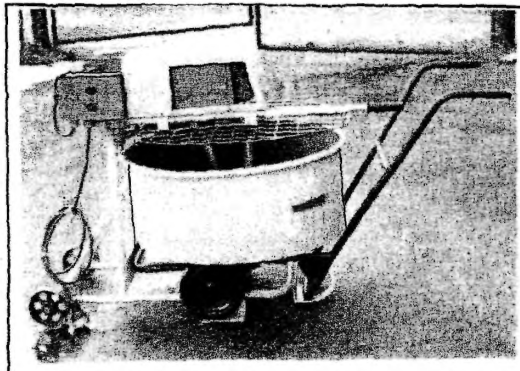

Рис. 5

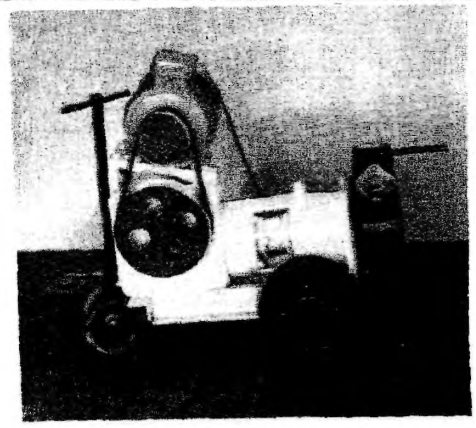

Рис.8

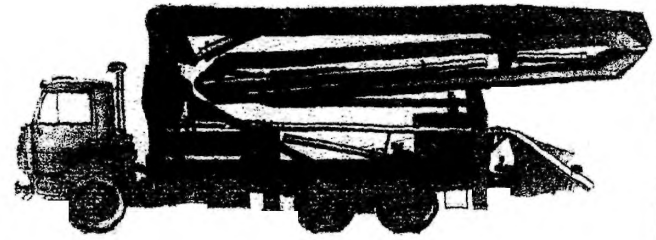

Рис.II

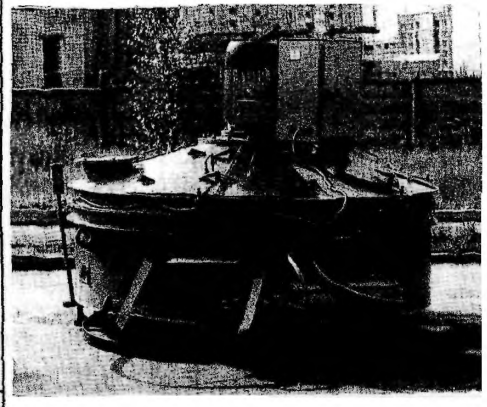

Рис.6

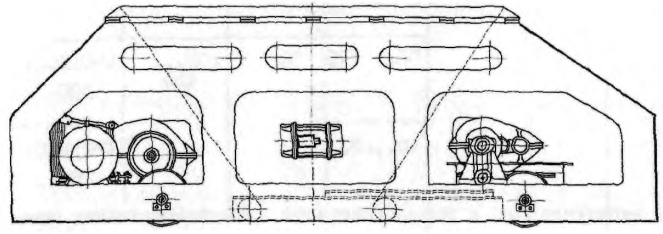

Рис.9 Бетоноразвозчик

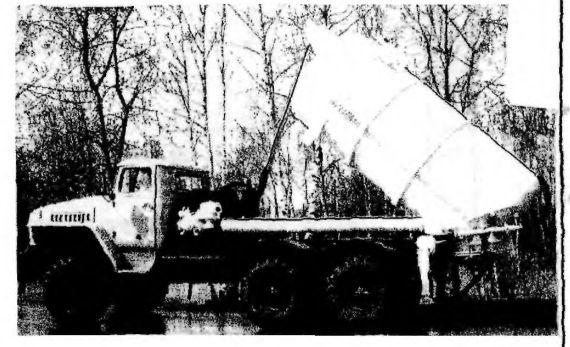

Рис.I2

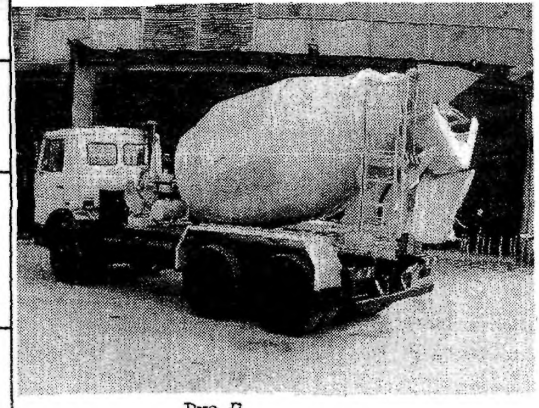

Рис.7

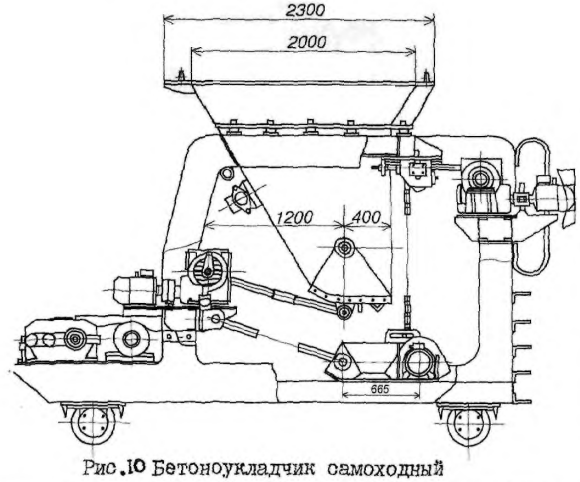

Рис.10 Бетоноукладчик самоходный

Рис.I3

Инв. N подл.	Подпись и дата	Взам. инв. N	Инв. N дубл.	Подпись и дата

8. МАШИНЫ ДОРОЖНЫЕ

8.I. МАШИНЫ ДЛЯ ПОДГОТОВИТЕЛЬНЫХ И ЗЕМЛЕРОЙНО-ТРАНСПОРТНЫХ РАБОТ

Машины для подготовительных работ предназначены для рыхления плотных грунтов,для облегчения их разработки землеройными или землеройно-транспортными машинами,бульдозерами и скреперами.

Рыхление осуществляется специальными машинами-рыхлителями.Рыхлители используют для рыхления тяжелых грунтов и мягких известняков,глинистых сланцев,мёрзлых грунтов,для последующей разработки землеройно-транспортными машинами,бульдозерами и скреперами.

Землеройно-транспортные машины предназначены для послойного отделения грунта от массива и транспортирования его к месту укладки,а также для выполнения планировочных работ.К этой группе машин относятся бульдозеры,скреперы,грейдеры,автогрейдеры,грейдер-элеваторы и др.

Бульдозеры выполняют следующие виды строительных работ:расчистку территории от растительного слоя грунта,остатков пней,корней,планировку территории со срезкой неровностей,засыпку впадин и удаление излишнего грунта с перемещением его на 100-150 м,сооружение насыпей и выемок при строительстве железных и шоссейных дорог,разработку широких траншей и котлованов.

Тяжелые бульдозеры применяют при работе на любых грунтах,включая взорванные скальные породы(Пример рис.I)

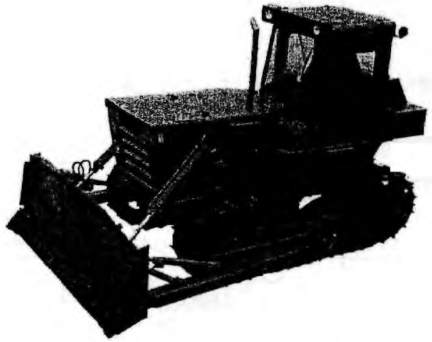

Грейдеры и автогрейдеры предназначены для профилирования земляного дорожного полотна, возведения небольших дорожных насыпей высотой до 0,6 м, планировки площадей, очистки территории от снега и других строительных работ (Пример рис.2)

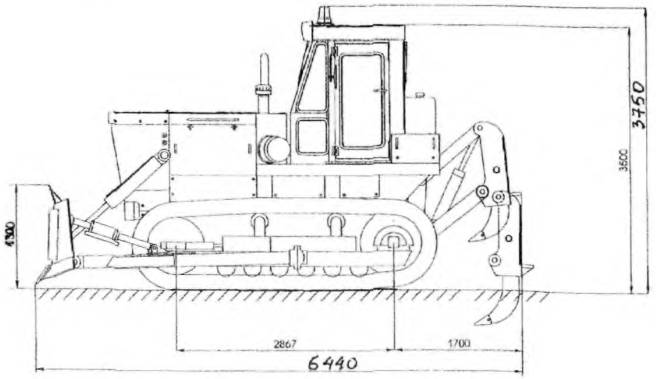

Рис.I

Автогрейдер ДЗ-201.01

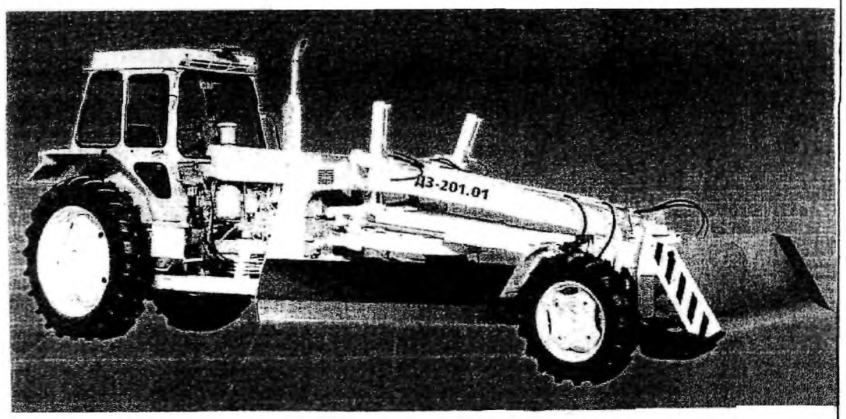

Рис.2

№ п\п	Наименование оборудования, изделия	Тип, марка. Код по ОКП	ГОСТ или ТУ	Завод-изготовитель	Двигатель; Базовая машина	Отвал: длина	Отвал: высота	Расчетная скорочть движения, км/час	Опускание, мм	Подъем, мм	Габариты мм L x B x H	Масса, кг	
1	2	3	4	5	6а	6б	6в	6г	6д	6е	6ж	7	8
I	Бульдозер с гидростатической передачей	ДЗ - 240С 48I2I4 (см.рис.I,стр)	ТУ 48I2-073-5I479719-00	ЗАО"Завод дорожно-строительных машин, г.Челябинск	ЯМЗ-238М2 (240 л.с)	3200	I300	9,I4	400	900	6440x3220x 3750	I9400	№ РОСС Р МР02.В00676
					- отвал- неповоротный с гидроперекосом прямой,основной угол резания - 55°; - максимальный угло перекоса(опоперечного)отвала в каждую сторону - I2°; - масса бульдозерного оборудования - 2000 кг. Оборудование рыхлительное: - тип: четырехзвенное однозубое; - максимальное заглубление зуба, мм не более- 500; - ширина наконечника зуба, мм не более - 80; - масса с учетом ЗИП,кг, не менее - I200								
2	Навеска бульдозерная	БП - 75 48I442		ОАО ХК "СММ", г.Брянск	ДТ -75	28I3	820	8,54	4I0	600	4945x28I3x 2300	7070 (I070-навески)	
					- изменение угла резания - отсутствует; - поперечный перекос отвала - отсутствует; -Привод гидроцилиндров привода - гидравлический.								
3		МП-I8-5А 48I442			Т - I70	3940	I000	I2	400	700	5550x3240x	I7500 (I270-навески)	
3	Оборудование бульдозерное	Д - 42 48I442		ДГУП "ДЭЗ", г.Дмитров; ЗАО"ТЗСМ", г.Тюмень	ДТ -75 (90 л.с.)	2520	804	2,2	300	600	5000x2520x 2650	7800	
4				ЗАО"ТЗСМ", г.Тюмень	Т-I70	3240	I300	I2	400	935	5500x3240x 3240	I7037	
5	Оборудование рыхлительное	ДЗ-I90 48I442		ОАО ХК "СММ", г.Брянск	Т - I70	- количество зубьев - I: - максимальное заглубление, мм - 450.							

№ п/п	Наименование оборудования, изделия	Тип, марка. Код по ОКП	ГОСТ или ТУ	Завод-изготовитель	Базовая машина (двигатель)	Грейдерный отвал, мм: длина	высота	вынос	Углы, °: резания	поворота	Опускание, мм	Габариты, мм L x B x H	Масса, кг	Цена, тыс. руб с НДС на 01.03.01
1	2	3	4	5	6а	6б	6в	6г	6д	6е	6ж	6з	7	8
6	Автогрейдер (среднего класса)	ДЗ-180А 48141 2	ТУ 22-053-110-91	ОАО "Арсенал", г. Брянск	100 кВт (мощность)	3740	620	1050	30..70	0-90	500	9975x2500x 3450	12600	
					- дополнительное оборудование: рыхлитель, бульдозер									
7	Миниавтогрейдер	МТУ-1 48141 1	ТУ 22-053-112-94		ТТ6-МГ	1620	420	400	30..70	45	300 (подъем)	4300x1550x 2500	2650	
					Сменное оборудование: щетки: зимняя, летняя с накопителем, лотковая. Дополнительное оборудование: снегоочиститель плужный, погрузчик ковшовый, разбрасыватель пескосмеси.									
8	Автогрейдер	ДЗ-201.01 48141 1		ОАО ХК "СММ", г. Брянск	ЛТЗ-60АБ	2500	500	±500	40..60	30	-	7200x1830x 2740	6250	320
					Дополнительное оборудование: передний отвал - длина, мм - 2000, высота - 500									
9		ГС-1803 48141 4			ЯМЗ-236М2	3740	620	±700	45	360	450	10500x2800x 3700 (с маяком)	18000	995
					- Дополнительное оборудование: передний отвал бульдозерного типа: ширина, мм-2500, высота-900, заглубление - 150; рыхлитель параллелограмного типа с 5-ю зубьями: ширина рыхления -2100 мм, глубина рыхления - 250 мм.									
10	Автогрейдер	А120. 1 48141 4	ТУ 4814-069-00239936-97	ЗАО "ЧЗДСМ", г. Челябинск	ЯМЗ-236М2	3840	700	830	50..80	0-90	450	9800x2550x 3550	15750	№ РОСС RU МР02.В00676
					- Дополнительное оборудование: - оборудование с неповоротным отвалом: ширина - 2520 мм, высота - 990 мм; - оборудование рыхлительное: ширина - 1270 мм, число зубьев - 3, заглубление - 240 мм; - оборудование с кирковщиком: ширина захвата, мм - 1270, число зубьев - 5, заглубление - 150 мм; - оборудование снегоочистительное: ширина, мм - 3040, высота - 800, угол поворота отвала в плане: $0^{\pm 28^{\circ}}$.									
11		ДЗ-98В7 48141 4 (см рис., стр. 57)	ТУ 22-067-61-92		ЯМЗ-238 НДЗ	4120	710	1050	30..70	0-90	500	11000x3220x 4000	19500	№ РОСС RU МР02.В00696
					Дополнительное оборудование см. на стр. 57									
		Примечание: Возможные модификации автогрейдеров А120 и ДЗ-98 приведены на стр. 57												

Модификации автогрейдеров А120

А120.XXXXX

1-я цифра: 0 - Двигатель А-01 МС-3
1 - Двигатель ЯМЗ-236М2
2 - Двигатель 6СТ8.3-С170 "Cummins"
2-я цифра: 0 - Трансмиссия гидромеханическая ГМП 13.42.37К-00.000-02
1 - Трансмиссия гидростатическая ГСП2
2 - Трансмиссия гидромеханическая ГМП ZF 6WG-160
3-я цифра: 0 - два ведущих моста
4-я цифра: 0 - без дополнительного оборудования
1 - оборудование с неповоротным отвалом и рыхлительное
2 - оборудование с неповоротным отвалом
3 - оборудование с кирковщиком
4 - оборудование снегоочистительное
5 - оборудование с поворотным отвалом
5-я цифра: 0 - рама шарнирно-сочлененная
1 - рама шарнирно-сочлененная с креплениями для FOPS/ROPS

При исполнении автогрейдера для экспорта в страны с умеренным климатом к индексу добавляется «У1» (Например: А120.11000У1).

При исполнении автогрейдера для экспорта в страны с тропическим климатом к индексу добавляется «Т1» (Например: А120.10001Т1).

Тяжелый автогрейдер ДЗ-98В, единственная полноприводная машина серийного производства, по тяговым качествам и проходимости не имеющая аналогов в мире.

Модификации автогрейдера ДЗ-98

Модель	Двигатель	Мощность, кВт (л.с.)
ДЗ-98В1	Двигатель ЯМЗ-8482.10-01	198 (270)
ДЗ-98В3	Двигатель У1Д6-ТК-С5	202 (275)
ДЗ-98В5	Двигатель ЯМЗ-240Г	198 (270)
ДЗ-98В7	Двигатель ЯМЗ-238НД3	173 (235)
ДЗ-98В9	Двигатель ЯМЗ-238НД2	169 (230)
ДЗ-98Э	Двигатель Cummins M11-C275	202 (275)

По индивидуальным заказам возможно изготовление следующих модификаций автогрейдера ДЗ-98:

ДЗ-98Д - шарнирно-сочлененная рама;
ДЗ-98С - шарнирно-сочлененная рама, гидростатическая передача;
ДЗ-98М - ведомый передний мост;
ДЗ-98ВС - ведомый передний мост, гидростатическая передача.

ДОПОЛНИТЕЛЬНОЕ ОБОРУДОВАНИЕ:

к автогрейдеру ДЗ-98В7

Фронтальный бульдозерный отвал ДЗ-98В7.2

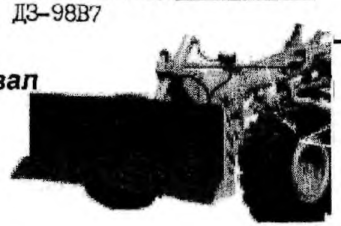

Длина, мм 3220
Высота, мм 990

Рыхлительное оборудование ДЗ-98В7.3

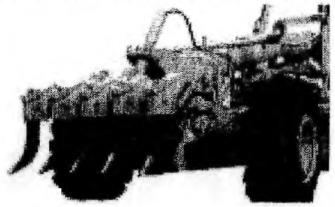

Ширина захвата, мм 1900
Число зубьев 5
Заглубление, мм 260

Снегоочистительное оборудование ДЗ-98В7.6

Ширина захвата, м, не менее 2,8
Угол захвата, не менее .....30°
Высота убираемого слоя снега, мм 500
Дальность отбрасывания снега, м 15

Путепрокладочное оборудование ДЗ-98В7.5

Опускание отвала, мм, не менее 200
Ширина отвала в путепрокладочном положении, мм, не более 3245
Ширина отвала в бульдозерном положении, мм, ...3380±20
Высота отвала, мм, не менее 1000

8.2. ПОГРУЗЧИКИ

№ п/п	Наименование оборудования, изделия	Тип, марка. Код по ОКП	ГОСТ или ТУ	Завод-изготовитель	Базовая машина (двигатель)	Грузоподъемность, т	Вместимость ковша, м³	Ширина захвата ковша, мм	Скорость передвижения, км/час	Угол разгрузки, °	Высота разгрузки, мм	Габариты, мм L x B x H	Масса, кг	
1	2	3	4	5	6а	6б	6в	6г	6д	6е	6ж	6з	7	8
I	Погрузчик фронтальный	П-4/85 4835000		ОАО ХК"СММ", г.Брянск	Трактор Т-70I	3,5	2	2900	2I,9	45	3000	8I45x2300x 3750	I6500	
2	Погрузчик-фронтально-перекидной	П-I.00 483571 (см рис.2,стр 59)			Трактор Д-75	I,3	0,9	2000	–	–	–	5I20x2000x 2750	7620 (I620-навески)	
3	Погрузчик колесный	ТО-40С 483572 (см рис.5,стр 59)	ТУ 22-067-68-95	ЗАО"ЧЗДСМ", г.Челябинск	ЯМЗ-238Д	7,4	4,I5	3280	0-29	35-угол складывания	3200	8890x3380x 3960 (без мяка)	27263	
					Дополнительное оборудование см на стр.									
4	Погрузчик колесный с гидростатической передачей	BI38C 483572 (см рис.I,стр.59)	ТУ 4835-070-00239936-98		ЯМЗ-236М2	3,8	2,I	2620	0-32	40 (то же)	3200	763Jx2620x 3770	I4000	
5	Погрузчик ковшовый	ПК-2202 (ПК-2202А) 483572 (см рис.4,стр.59)		ОАО"Погрузчик", г.Орел	75-78 (л.с.)	2,2	I,I	2400	II-35	50	2800	6230x2400x 3330	7500	
6		ПК-27-02-00 (ПК-27-02-0I)				2,7	I,3	2480				6670x2480 3325	8250	
7		ПК-500I 483572			I80(л.с.)	5,0	2,5			54	2900	7345x2480x 3325	–	
8		ПК-600I 483572				6,0	3,0	2660		54	2800	7I00x2660x 3325	I7645	
9		ПК-33-0I-00 (ПК-33-0I-0I) 483572			I05-I20 (л.с.)	3,3	I,6	2900	42	54	2800	7250x2900x 2550	II230	
I0	Погрузчик вилочный	ПВ-5002 (ПВ-503I) 483570			78(л.с.)	5,8	–	3300 (высота подъема)	20	–	3500 (радиус поворота) (3690)	4880(4980)x I720x2670 (2760)	7000	
II		ПВ-700I 483570 (см рис.3,стр.59)				7,0	–				3690	4980xI720x 2670	9700	

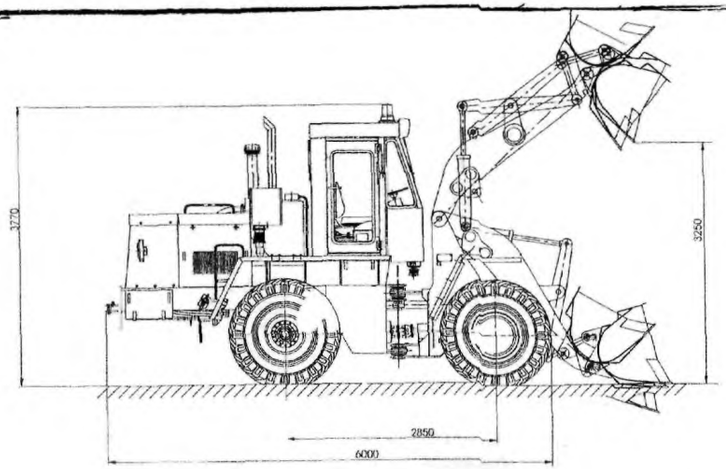

Рис. I

Погрузчик фронтально-перекидной П-1.00

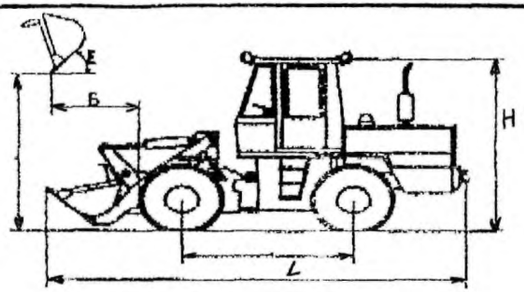

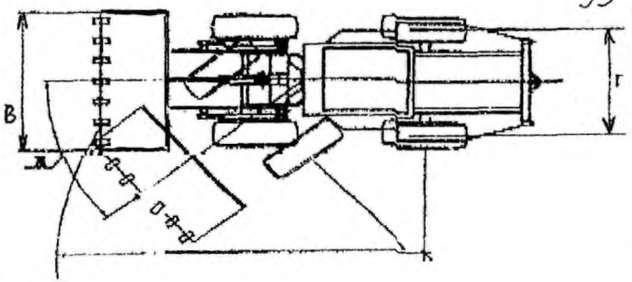

Рис. 4

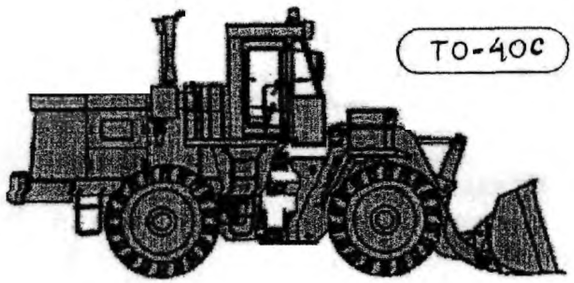

Рис. 5

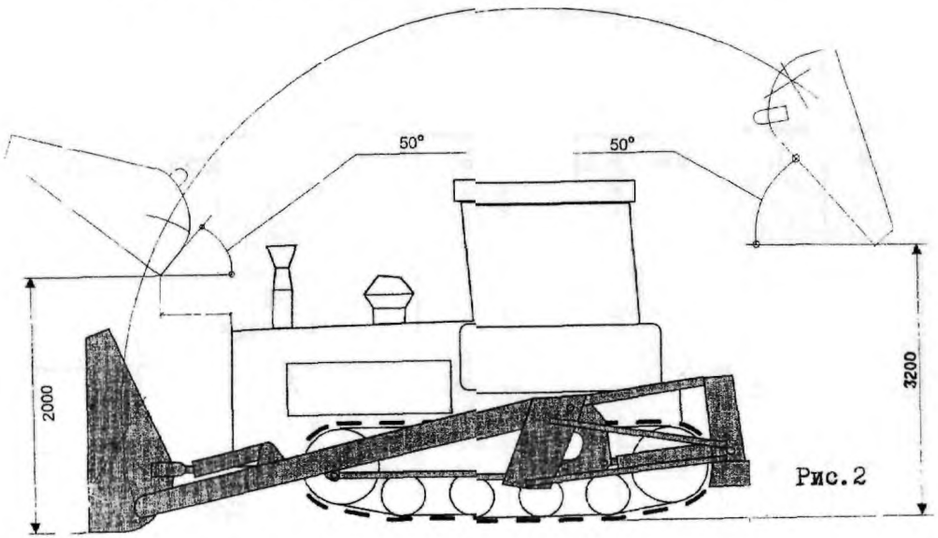

Рис. 2

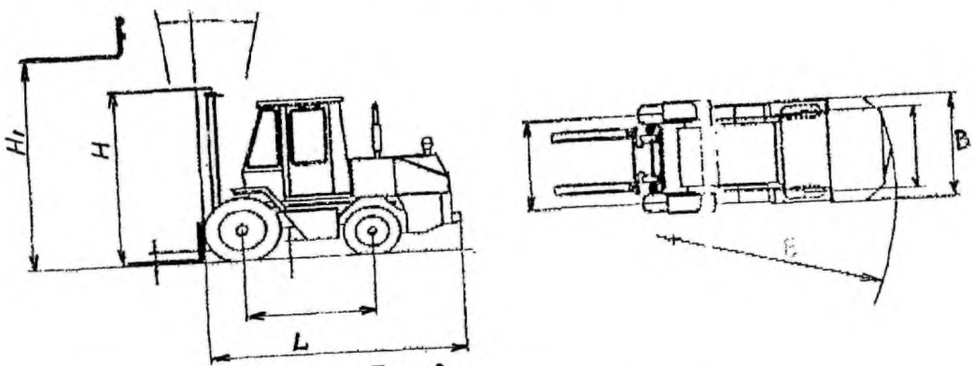

Рис. 3

ДОПОЛНИТЕЛЬНОЕ ОБОРУДОВАНИЕ:

к погрузчику ТО-40С

Скальный ковш ТО-40.16001

Вместимость ковша, м³ 3,8
Ширина ковша, мм 3280
Глубина копания, мм 50

Двухчелюстной захват ТО-40.16003

Вместимость ковша, м³ 3,4
Высота разгрузки, мм 3000

Челюстной захват ТО-40.16004

Ширина захвата, мм 2800
Рабочая высота с максимально поднятым захватом, мм 6300
Максимальная высота разгрузки по оси нижнего шарнира, мм, не менее 4350
Опускание захвата, мм, не менее 450
Максимальное раскрытие челюстей, мм, не менее 2110
Минимальный диаметр захватываемого груза при закрытом захвате, мм, не менее 1100

8.3. МАШИНЫ УПЛОТНЯЮЩИЕ

№ пп	Наименование оборудования, изделия	Тип, марка. Код по ОКП	ГОСТ или ТУ	Завод-изготовитель	Двигатео Двигатель	Мощность, кВт(л.с)	Ширина уплотняемой полосы, мм	Диаметр вальца, мм	Давление линейное, кгс/см	Скорость движения км/час	Габариты, мм I x B x H	Масса, кг	Цена, тыс.руб с НДС на 01.04.01
1	2	3	4	5	6а	6б	6в	6г	6д	6е	6ж	7	8
	В аэродромном, дорожном, гидротехническом, промышленном и др. видах строительства применяются различные методы уплотнения материалов с использованием катков различных типов. Катки подразделяются: на самоходные вибрационные и статические с гладкими вальцами(одно и двухвальцовые), пневмоколесные, комбинированного действия; полуприцепные и прицепные. Кроме того для уплотнения грунта применяются виброплиты и грунтотрамбующие машины.												
I	Каток тротуарный	ДУ-95-2 4824I0 (см рис.2,стр 62)		ОАО ХК "СММ", г.Брянск	ТНЗ-450/90	8,I(II)	750	-	-	2,0(I-ая передача) 3,6(2-ая передача)	2335x895x I540	I270	
2		ДУ-I05 4824II		ЗАО"Раскат", г.Рыбинск	ВСН-6Д	4,4	700	550	I,75 (кг/см^2)	3,0	2300x830x I300	500	
3		ДУ-I06			Т-450Д	8,0					3500x830x I500	I000	
4		ДУ-I07 (см рис.I,стр 62)									2500x830x I600	I500	
					- устройство управления катков ДУ-I05(I06) - поручень, ДУ-I07 -рабочее место оператора								
5	Каток самоходный вибрационный одновальцевой	ДУ-85 4824I2			ЯМЗ-236Г-I	II0	2000	I600	32	5,5	6000x2400x 3200	I3000	800
6		ДУ-74 4824I2 (рис.4,стр.62)			Д-243-86	57,4	I700	I200	28	7,0	5200xI900x 2900	8500	570
					вынуждающая сила,кН(ДУ-85 при частоте 24 Гц - I50,ДУ-74 при частоте 25/35 Гц - 93,5/148								
7	То же, двухвальцовый	ДУ-98 4824I2							34		3920x2200x 3500	II500	770
8		ДУ-96 (рис.5,стр. 62)			Д-I44-09	44	I500	I070	28	8,0	4050ЯI850x 3050	7800	600
9		ДУ-47Б (рис.6,стр.62)					I400	I200	29(34-ведомого вальца)	7,5	4790xI800x 3250	8500	340
			- вынуждающая сила,кН (ДУ-98 при частоте 40/40 Гц - 75/42,ДУ-96 при частоте 40/50 Гц - 57/44,ДУ-47Б при 49 Гц-69)										
I0	Каток самоходный статический гладковальцовый	ДУ-93 4824II (см рис.I0,стр62)			Д-I44-09	44	I400	I200	39(32-ведомого вальца)	7,5	4790xI800x 3250	I0000	340
II		ДУ-98-I (рис.I0,стр 62)					I700	I200	25	7,0	3920x2200x 3500	8500	500

№ п\п	Наименование оборудования, изделия	Тип, марка. Код по ОКП	ГОСТ или ТУ	Завод-изготовитель	Двигатель	Мощность, кВт(л.с)	Ширина уплотняемой полосы, мм	Диаметр вальца, мм	Давление линейное кгс/см	Скорость движения км/час	Габариты, мм L x B x H	Масса, кг	Цена тыс.руб с НДС на 01.04.01
1	2	3	4	5	6а	6б	6в	6г	6д	6е	6ж	7	8
I2	Каток самоходный пневмоколесный	ДУ-100 482410 (см.рис,7,стр.62)		ЗАО"Раскат", г.Рыбинск	Д-243-86	57,4	2000	2-кол-во пневмоколесных вальцов	-	II	4800x2000x 3500	I4000	770
I3		Д-101 482410			ЯМЗ-236Г-I	II0				7	6370x2000x 3200	I6000	830
I4	Каток самоходный комбинированного действия	ДУ-84 482410 (см.рис.8,стр.62)						I600	32(4-количество пневмоколес)	5,5	6000x2400x 3200	I4000	800
I5		ДУ-99 (рис.9,стр.62)			Д-243-86	57,4	I700	I200	34	7,0	3920x2200x 3500	I0500	770
I6		ДУ-97			Д-I44-09	44	I500	I070	28(Н/см)	9,0	4050xI850x 3050	7600	600
			- вынуждающая сила,кН(ДУ-99 при частоте 40/40 Гц - 75/42; ДУ-97 при частоте 40/50 - 57/44)										
I7	Каток вибрационный одновальцовый прицепной	ДУ -94 482422 (рис.II,стр.62)			Д-I44-09	44	2000	I600	37,5	I8(транспортная)	5000x2200x I700	7500	320
I8	Каток дорожный самоходный	ДУ-72 482412	ТУ 22-054-30-95	ОАО"Стройдормаш" г.Калининград	Д-I20	I8,4 (25)	II00	-	2I	I,8;3,0; 6,0	3570xI3I0x 2000	3800	№ РОСС RU МР03.В01275
I9		ДУ-54М 482412 (рис.3,стр.62)	ТУ 22-054-23-91		МД-8 или 8НР1Р	5,9(8)	890	-	I3		2800xII00x 2200	I400	№ РОСС RU МР03.В01274
	Примечание:	Для перевозки катка(ДУ-54М) служит лафет, представляющий собой одноосное компактное транспортное средство (грузоподъемность - 2000 кг,масса - 540 кг, габаритные размеры : L - 4400, B - 2000, H - II00 мм) По желанию заказчика лафет может поставляться отдельно для перевозки имеющихся в эксплуатации катков подобного типа.											
20	Виброплита нереверсивная	ДУ-90 482400 (рис.I2,стр.62)		ЗАО"Раскат", г.Рыбинск	ВСН-6Д	4,4	550	-	-	-	I450x780x 990	270	40
					- вынуждающая сила, кН при частоте 75 Гц - 22,6.								
2I	Машина грунтотрамбующая	МГТ 482400 (рис.I3,стр.62)			ЯМЗ-236Г-I	II0	2000	-	-	3,0	7000x2500x 3000	I6000	
					- толщина насыпного уплотняемого слоя - 600 мм; - производительность при уплотнении насыпного грунта при рабочей скорости (I,2 км/ч), $м^3$ - не менее - I500; - ударная нагрузка уплотняющего органа, кН при частоте вибрации 30 Гц - 600.								

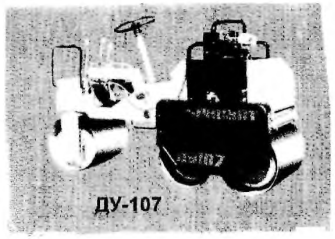

Рис.I

Каток тротуарный ДУ-95-2

Рис.2

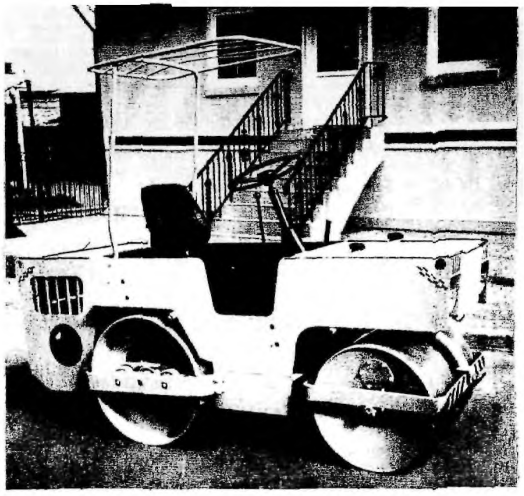

Рис.3

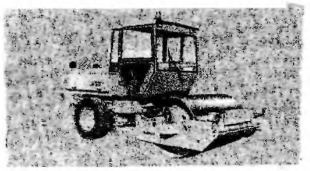

Рис.4

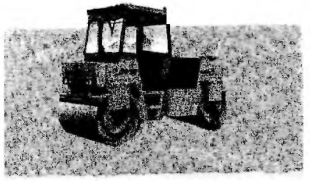

Рис.5

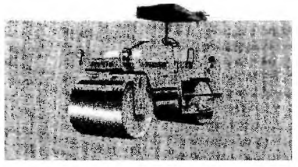

Рис.6

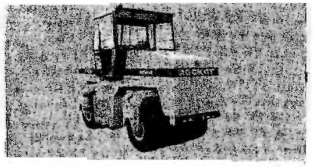

Рис.7

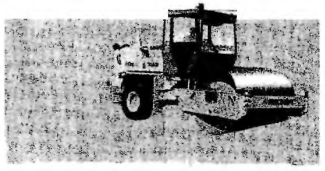

Рис.8

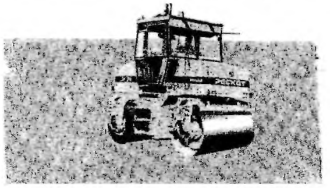

Рис.9

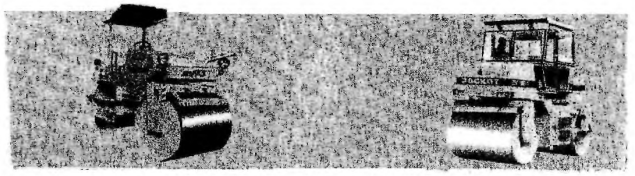

Рис.I0

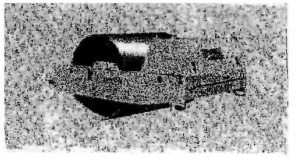

Рис.II

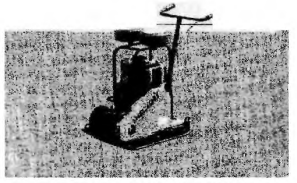

Рис.I2

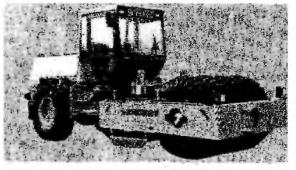

Рис.I3

Комплет машин св составе подобранного линейного отряда дорожно-строительной техники обеспечивает комплексную механизацию строительства дорог.

Автогудронаторы предназначены для транспортирования и распределения горячих и холодных органических вяжущих материалов при строительстве, ремонте и содержании автомобильных дорог, а также для поверхностной обработки, пропитки, гидроизоляции фундаметов, водопроводных труб и кровли зданий. (Пример, рис.I)

Автобитумовозы предназначены для перевозки битума и других жидких вяжущих материалов, применяемых при строительстве автомобильных дорог. Выгрузка нефтепродуктов осуществляется через разгрузочный кран самотеком или насосом смонтированном на полуприцепе. В конструкции автобитумовозов, полуприцепов- битумовозов предусмотрены теплоизоляция и подогрев. (Пример рис.2)

Автоцистерны предназначены для транспортирования, кратковременного хранения, заполнения цистерны и выдачи из нее собственным насосом нефти, нефтепродуктов, технологических жидкостей плотностью от 0,75 до I,4 т/м^3.

Автотопливозаправщики предназначены для транспортирования, кратковременного хранения и механизированной заправки светлыми нефтепродуктами плотностью не более 830 кг/м^3 дорожно-строительных машин и другой техники, с одновременным учетом объема выданного топлива.

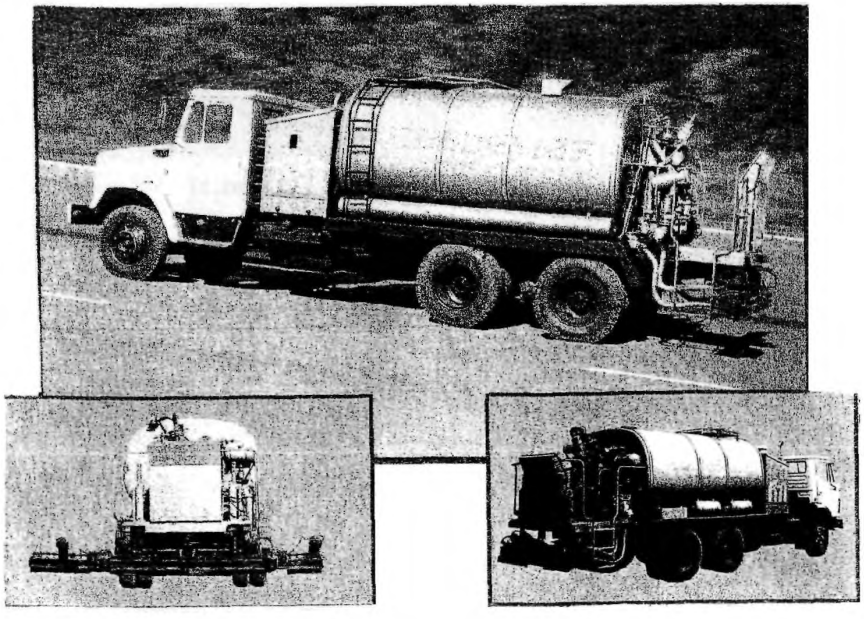

Рис.I

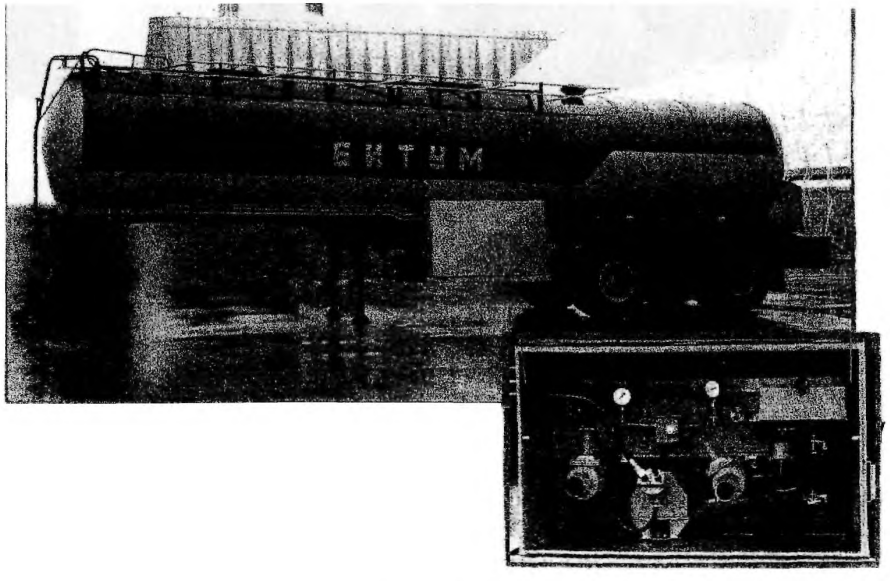

Рис.2

№ п/п	Наименование оборудования, изделия	Тип, марка. Код по ОКП	ГОСТ или ТУ	Завод-изготовитель	Базовое шасси	Вместимость цистерны, тыс.л	Ширина распределения, м	Норма расхода материалов, л/м²	Скорость движения км/час	Габариты, мм L x B x H	Масса, кг	Цена, тыс.руб с НДС на 01.08.01
1	2	3	4	5	6а	6б	6в	6г	6д	6е	7	8
I	Автогудронатор	БЦМ-65 482I52		ЗАО"БЕЦЕМА", г.Красногорск	ЗИЛ-I33Г42, КамАЗ-532I3	8,0	2,5...4,2	0,2-3	4...I0 80(транспортная)	9200x2500x 3350	–	
				– скорость нагрева вяжущего материала, град/час – I5								
2		ДС-I42Б (ДС-I42-04) 482I52	ТУ 22-059-0I-89	ОАО"Курганд ор-маш", г.Курган	КамАЗ-532I5 (ЗИЛ-I33Г42)	7,5	2-4,8	0,3-3	22,2	8390x2500x 2860	I7850 (с грузом)	785(640)
3		ДС-39Б (ДС-39Б-04) 482I5I	ТУ 22-059-02-89		ЗИЛ-433362/ 43I4I2 (ЗИЛ-I3IH)	4,0	4,0	0,5-3	24,6	6650x3900x 2650	9930	400(5I6)
4	Автобитумовоз	ДС-I38Б-0I 482I23 (ДС-I38Б-с трубчатым распределителем)			КамАЗ-532I5	I0	–	–	85	8680x2500x 2890	I9200	675(705)
5		ДС-I38Б-07А (без распределителя)			ЗИЛ-I33Г42	8,5						5I4
					– время слива битума из цистерны, мин – I5; – расход топлива двумя горелками I8 кг/час; – скорость подогрева продукта, град/час – I5.							
6	Автобитумовоз	ДС-I64(без насоса ДС-I64А – с насосом) 482I24			КамАЗ-54II5	I8	–	–	–	–		950(990)
7		АЦБ-I2--05(без насоса) АЦБ-I2-05А(с насосом) 482I23			Кам З-54I0	I2	–	–	–	–		795(833)
8	Полуприцеп-битумовоз	БЦП-96042 482I20 (рис.2,стр.63)		ЗАО"БЕЦЕМА", г.Красногорск	МАЗ-642208, 64229 (тягач)	26	– термоизоляция, горелка – установка насоса за дополнительную плату			III20x2500x	I2700	
9		ППЦ-2I.2 482I20			МАЗ-54323, 54329	2I				9500x2500 x 3465	8200	

№ п\п	Наименование оборудования, изделия	Тип, марка. Код по ОКП	ГОСТ или ТУ	Завод-изготовитель	Базовое шасси	Вместимость цистерны, тыс.л	Время заполнения цистерны насосом, мин	Время опорожнения цистерны, мин: своим насосом	Время опорожнения цистерны, мин: самотеком	Габариты, мм L x B x H	Масса, кг	Цена, тыс.руб с НДС на 01.08.01
1	2	3	4	5	6а	6б	6в	6г	6д	6е	7	8
10	Полуприцеп-цистерна битумная	АЦБ-25-01 (АЦБ-25-00) 482120		ОАО"Курганд-ормаш", г.Курган		25						622(667)
11		ДС-164-01 (ДС-164А-01)				18						428(468)
12		АЦБ-12-111 (АЦБ-12-111А)				12						300(330)
13	Автоцистерна	АЦ-5,5-131 452100		ОАО"Завод Строммашина", г.Челябинск	ЗИЛ-131Н2	5,5	11	10	15	6900x2500x 2900	10185	
14		АЦ-7,5-5557			УРАЛ-5557-1141-10	7,5	16	15	20	7640x2500x 2900	16450	
15		АЦ-10-53213			КамАЗ-53213	10	22	20	27	8680x2500x 2900	18225	
16		АЦ-11,5-4320			УРАЛ-4320-1912-30	11,5	25	23	31	8900x2500x 3200	20625	
17	Автотопливо-заправщик	АТЗ-6,5-43141 2 452100			ЗИЛ-43141 2	6,5	13	12	17	6550x2500x 2900	10210	
18		АТЗ-9-5557			УРАЛ-5557-1141-10	9,0	18	18	24	7460x2500x 3200	16450	
19		АТЗ-22-44202 452100			УРАЛ-44202-0611-30	22	—	—	—	15000x2500x 3300	38260	

Примечания:

1. Максимальная скорость всех автоцистерн и автотопливозаправщиков – 75-80 км/час
2. ОАО"Строммашина",г.Самара изготавливает оборудование для производства активированного порошка для асфальтобетонных смесей, а также совместно с фирмой"BREINING" (Германия) битумощебнераспределитель.
3. ОАО"Курганд ормаш",г.Курган изготавливает битумощебнераспределитель типа ДС-180, тягач КамАЗ-54115, с емкостью бункера 4-7 тонн.
4. ОАО"Дробмаш",г.Выкса изготавливает щебнераспределители типа ЩРП-3,05(подвесной с гидроприводом на КамАЗ-55111) и ДРО-645(прицепной к самосвалам КамАЗ, МАЗ, ЗИЛ). Производительность ЩРП – 125-340 м^3/ч, ДРО – 120.Ширина обработки,мм – 250-3050.

Асфальтоукладчики предназначены для равномерного распределения и укладки всех видов асфальтобетонных смесей заданной толщины по заранее подготовленноу основанию при строительстве и ремонте дорог.

Насосы битумные (установки) предназначены для перекачивания органических вязких материалов (битумов,масел, битумных эмульсий) вязкостью не более 350 сСт и температурой не более 250°С. (Пример см. рис.)

Асфальтоукладчик АСФ-К-2-02

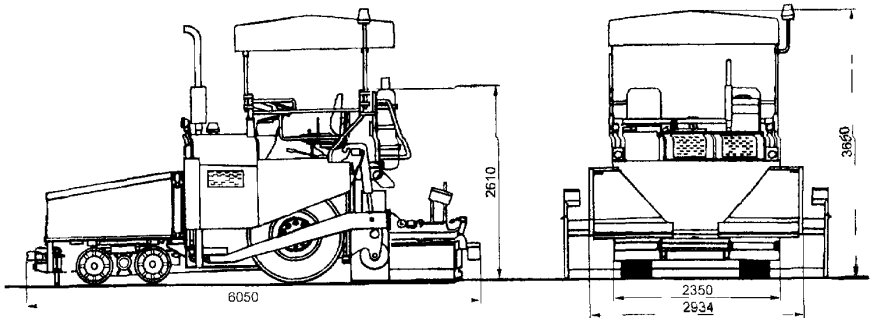

Предназначен для укладки покрытий дорог всеми видами асфальтобетонных смесей шириной от 2,2 до 3,75 м. и толщиной до 250 мм. с односкатным профилем покрытия до 40 ‰.

Асфальтоукладчик ДС-191.506

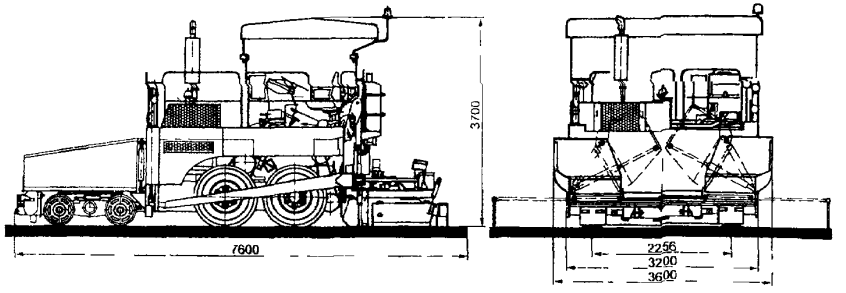

Предназначен для укладки покрытий дорог всеми видами асфальтобетонных смесей шириной от 3,0 до 6,2 м. и толщиной до 300 мм с профилем покрытия: двускатного до 30 ‰ или односкатного до 40 ‰.

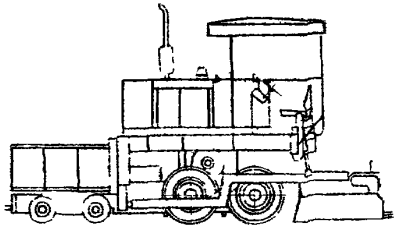

Рис. Асфальтоукладчик ДС-181

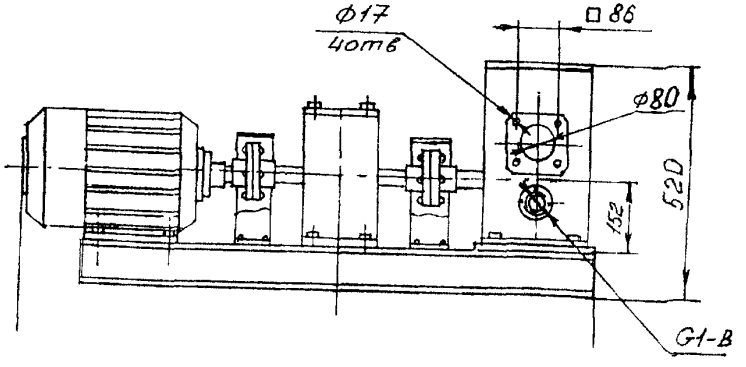

Рис. Установка насосная битумная ДС-215

№ п\п	Наименование оборудования, изделия	Тип, марка. Код по ОКП	ГОСТ или ТУ	Завод-изготовитель	Вместимость бункера, т	Ширина укладываемого покрытия, м	Толщина слоя, мм	Мощность двигателя, кВт(л.с)	Скорость передвижения рабочая, м/мин	Скорость передвижения транспортная, км/ч	Габариты, мм L x B x H	Масса, кг	Цена, тыс.руб с НДС на 01.03.01
1	2	3	4	5	6а	6б	6в	6г	6д	6е	6ж	7	8
1	Асфальтоукладчик(самоходный колесный с автоматикой гидрофицированный)	ДС-181 482013	ТУ 22-053-116-92	ОАО"Арсенал", г.Брянск	6,7($м^3$)	3,0-4,5 (до 7,5-со вставками)	300	77,2	-	15	7220x3200x 2810	17500	
2	Асфальтоукладчик одноосный на пневмоходу	АСФ-К-2-02-1 482213		ОАО ХК"СММ", г.Брянск	8	2,2-3,75	30-250	57,4(78)	1-10	10	6050x2350x 2934	13000	12000
3		АСФ-К-2-03 482213			14	2,5-4,5	30-300	74	1-10	16	6379x2500x 3700	16500	1350
4	То же,двухосный	АСФ-К-3-03 482213				2,5-6,5		90,4(123)			6890x2500x 3700	18500	1680
5		ДС-191.506.01 (АСФ-К-3-01-1)				3-6,2	30-300	90,4(123)	1-30	16	7600x3600x 3700(по тенту)	20000	1750
6		ДС-191.506.02 (САФ-К-3-01-2)						74(100)					1680
7		ДС-191.504.02 482213			14	3-4,5		74(100)				18000	1320
				Примечание:	Ровность укладываемого покрытия(поз.2-7)с системой автоматического нивелирования - 3 мм, без системы - 5 мм. В стандартную комплектацию ДС-191.504.02 - система нивелирования не входит.								
8	Насос битумный (шестеренчатый сварной конструкции)	ДЗ-212 482625			- производительность,л/мин - 250-500; - потребляемая мощность,кВт - 8; -давление, МПа - 0,6; - высота всасывания до 1 м. - Насосы изготавливаются с перепускным (без перепускного) клапаном с 1(2) крышкой со стороны вала.						415x410x502	130	16,3
9	Установка насосная битумная	ДС-215 482625			- производительность,л/мин - 500; - рабочее давление,МПа - 0,59; - потребляемая мощность,кВт - 7,5 или 11,0.						1160x470x 520	350	36,8
			Примечание: ОАО ХК"СММ" изготавливает комплектующие и запасные части на асфальто-смесительные установки: ДС-117: ДС-158: Д-508-2А и т.д.										

8.6. МАШИНЫ ДЛЯ УСТРОЙСТВА ЦЕМЕНТОБЕТОННЫХ ПОКРЫТИЙ

№ п/п	Код оборудования	Наименование и краткая техническая характеристика	Тип, марка оборудования	ГОСТ, нормаль, ТУ или каталог	Завод-изготовитель.	Основные параметры и размеры: Технические характеристики	Масса единицы оборудования, кг	Цена единицы оборудования, руб.	Гарант. срок службы, год	Примечание
I	2	3	4	5	6	7	8	9	I0	II
1.	482228	Бетоноукладчик на	ДС-I69	ТУ22-053	ОАО"Брянский	Ширина укладываемой полосы,м - 4,5;6,0;7,0;7,5	2I200			
	482228	гусеничном ходу		-I0I-90	Арсенал"	Толщина укладываемого слоя,см - I6-24	22600			
	482228	со скользящими			г.Брянск	Производительность,м/ч - I20	23800			
	482228	формами				Мощность двигателя,кВт - I25	24600			
						Рабочая скорость,м/мин - I-20				
						Габаритные размеры,мм-LxBxH - 5675x6975(8475;9475; 9975)x3720-4230				
	Предназначен для устройства монолитных цементнобетонных покрытий при строительстве внутрихозяйственных дорог местного значения									
2.	482228	Нарезчик швов (в затвердевшем бетоне)	КПП-7		ОАО"Брянский Арсенал" г.Брянск	Мощность двигателя,кВт - 4,4. Глубина шва, мм - до 87.	I35			
3.	4822284I42	Профилировщик-грунтосмеситель одно-	ДС-I78	ТУ22-053-	то же	Производительность при профилировании,м/ч - 240	25800			
		проходный на пневмоколесном ходу		-II2-92		Производительность при грунтосмешении,м/ч - I80				
		полуприцепной к				Мощность двигателя,кВт - 200				
		трактору "Кировец"				Ширина захвата,м - 3,75				
		К-70I(К-70IМ) с				Глубина обработки,мм - 200				
		гидрофицированным				Радиус поворота,м - 8; дорожный просвет,мм - 300.				
		приводом рабочих				Скорость движения,м/мин - I,5-I5				
		органов				Габаритные размеры,мм-LxBxH- I3550x5780x3600				
						Предназначен для устройства цементогрунтовых оснований и асфальтобетонных покрытий,обеспечивает механизацию следующих видов работ:окончательную отделку верха отсыпного и уплотненного земляного полотна и доведение его до требуемых высотных отметок; устройство цементогрунтовых оснований по двум технологиям;смешения грунта с цементом непосредственно на дороге с использованием местных материалов и эскавацией излишков грунта на обочину				

8.7. МАШИНЫ ДЛЯ СОДЕРЖАНИЯ И РЕМОНТА ДОРОГ

Снегоочистители предназначены для очистки от снега аэродромов, автомобильных дорог и других территорий, отбрасывания снежных валов, образованных другими снегоочистителями, а также погрузки снега в транспортные средства (Пример см.рис.4,5,6)

Комплект оборудования типа БДМ-24 предназначен для ямочного ремонта асфальтобетонных покрытий, для заделки трещин, ремонта настилов тротуаров.

Машина БДМ-73 предназначена для отсыпки дорог щебнем,песком или смесями щебня и песка при температуре от 0 до +40°С(Пример см.рис.3)

Мащины маркировочные предназначены для нанесения линий дорожной разметки лакокрасочными материалами с применением световозвращающих материалов (ДЭ-2IМ-02), термопластиком, обладающим повышенной износостойкостью и долговечностью(ДЭ-2IМ-0I).

Агрегат для переработки асфальтобетона предназначен для повторного разогрева и переработки снятого асфальтобетона (асфальтовый лом,отходы после фрезеровки асфальтобетонных покрытий) при проведении ремонта автомобильных дорог и тротуаров (Пример см.рис.I)

Агрегат для заделки швов предназначен для выполнения ремонтных работ асфальтобетонных покрытий после разделки трещин путем заполнения их "холодной"мастикой ,это предотвращет дальнейшее развитие очага разрушения покрытия и увеличивает срок службы.

Машина для поверхностной обработки асфальта предназначена для профилактического ремонта асфальтобетонных покрытий дорог посредством нанесения битума на дорожную полосу и последующего равномерного нанесения слоя щебня.

Фреза дорожная предназначена для холодного фрезерования асфальтобетонных покрытий (Пример см.рис.2)

Рис.I

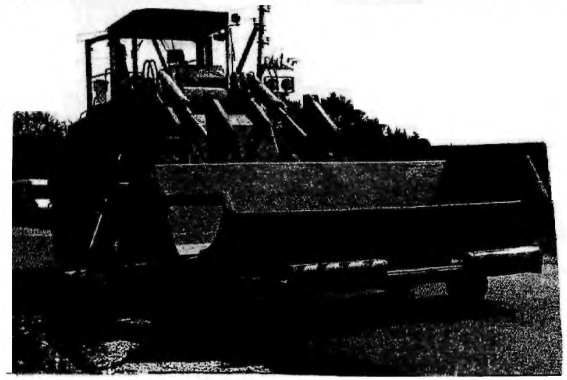

Рис.3

Рис.5

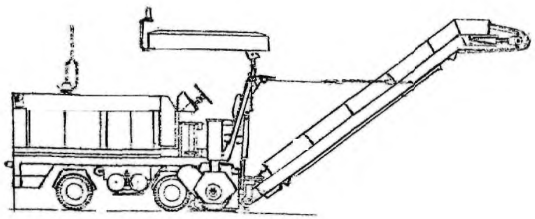

Рис.2

Рис.4

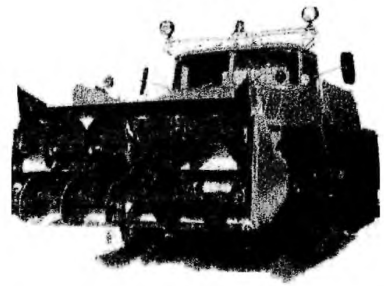

Рис 6

№ п/п	Наименование оборудования, изделия	Тип, марка. Код по ОКП	ГОСТ или ТУ	Завод-изготовитель	Базовое шасси; двигатель	Производительность, т/ч	Дальность отброса, м	Ширина захвата, мм	Толщина очищаемого слоя, мм	Скорость рабочая, км/ч	Габариты, мм L x B x H	Масса, кг
1	2	3	4	5	6а	6б	6в	6г	6д	6е	6ж	7
I	Снегоочиститель шнекороторный	КО-605М(А) 482312 (см рис.6, стр 69)		ОАО"Севдормаш", г.Северодвинск	УРАЛ-43203; ЯМЗ-238Б(БЕ)	I400 (2000)	30	2700	I300	0,5I-6,92	9700x2780x 3I00	I3800
2		КО-605IМ(IА)				I200 (I900)		2560			9700x2590x 3I00	I3500
3		ДЭ-2I0Б-IМ(IА) (рис.4, стр. 69)			ЗИЛ-I3IН; ЯМЗ-238М2 (ЯМЗ-236БЕ)	I2I6 (I900)	33	2560	2	0,58-7,84	8650x2590x 2950	[illegible]
4		ДЭ-2I0Б-3М(3А)				I000 (-)	25				9250x2590x 3250	II200
5		ДЭ-220А 482312			Трактор ДТ-75МВ-ХС4	400	I5	2530	I300	0,33-4,88	6550x2590x 2970	I0200
6	Снегоочиститель фрезерно-роторный	КО-8I6 482312			КамАЗ-4990; КамАЗ 740.55-360	2000 (3000)	40	26I0	I500	0,2-30	8800x26I0x 3250	II650
7		КО-8I6-I (рис.5, стр.69)			КамАЗ-43I0; ЯМЗ-7511	2I00 (3200)		2900		0-40	9500x2900x 3250	I3000
8	Снегопогрузчик фрезерный	КО-207 (КО-207-2)			Трактор МТЗ-82.I	I80 (350)	I6	2000 (2400)	I000	-	5200x2500x 3700(3500)	5I00
9	Оборудование навесное снегоочистительное: отвал передний косой	РМ-063-2600 4823000		ОАО"Дробмаш", г.Выкса	КамАЗ, МАЗ, УРАЛ	-	-	2600	I00	50-60	4000x2500x I300	950
					Уборка снега(свежевыпавшего).							
I0	То же, отвал средний	РМ-064-2900				-	-	2900	50	30-60 (20-40-летом)	3500xII00x II00	500
					Уборка снега, шуги, наката. Профилирование грунтовых дорог летом							
II	То же, отвал боковой	РМ-076-2200				-	-	2200	-	-	3I30x630x I800	800
I2	То же, отвал передний двухстороннего действия	РМ-II2-3400				-	-	2600-3400	I00	30	I850x3590x I000	800
					Очистка магистральных и городских дорог.							

Примечание: Производительность дана при высоте забоя для КО-605, ДЭ-2I0 - 0,6-0,8 м, КО-8I6 - 0,5-0,6 м и плотности снега для КО-605, ДЭ-2I0 - 0,5 т/м^3, КО-8I6 - 0,6 т/м^3 (в скобках - при высоте снежного валка для КО-605, ДЭ-2I0 - 0,5 м, для КО-8I6 - 0,6 м)

Транспортная скорость для КО-605 - 45 км/ч, ДЭ-2I0 - 40 км/ч, для КО-8I6 - 50 км/ч

№ п\п	Наименование оборудования, изделия	Тип, марка. Код по ОКП	ГОСТ или ТУ	Завод-изготовитель	Технические характеристики	Габариты, мм L x B x H	Масса, кг	
1	2	3	4	5	6а	6б	7	8
I3	Установка для посыпания противогололедными составами	УАП-6,5 (УАП-6,5С)X		ОАО"Дробмаш", г.Выкса	- шасси:КамАЗ-532I3;МАЗ-356II; -плотность посыпки,г/м^2-I0-60(соль),40-300(песок)-УАП-6,5; I0-300-УПП-0,7; - вместимость кузова:6,5 м^3(УАП-6,5), 0,7 м^3 (УПП-0,7), ширина посыпания,м 2-8. X модель со скребковым транспортером.	6500xI800x 2700	2500	
I4	То же,подвесная с гидроприводом	УПП-0,7				2700xI520x I000	700	
I5	Оборудование моечное дорожное	МОД-8,0			- шасси:КамАЗ-532I3,МАЗ-356II; - объем воды в цистерне,м^3 -8;ширина обрабатываемой полосы-3000 мм; - производительность водяного насоса,л/мин - I50; - расход воды при мойке,л/м^2 - 0,I5; - скорость автомобиля при мойке - до 20 км/час,транспортная с водой в цистерне- 30 км/час.	—		
I6	Машина для отсыпки обочин	БЦМ-73 (рис.3,стр.69)		ЗАО"БЕЦЕМА", г.Красногорск	- производительность,т/ч - 450-600; - объем бункера,м^3 - 3; - ширина транспортера, мм - 530, выход материала-справа; - ширина укладки материала,мм - 2500 .	—	2800	
I7	Комплект оборудования	БЦМ-24			- подача минерального материала,кг/ч - I0000; - радиус действия складывающейся стрелы,мм - 6I00; - вместимость цистерны, л - I000; - производительность битумного насоса,л/мин - I2. - диаметр разгрузочного люка,мм - 203; - высота расположения распылителя,мм - 0-I520; - фракция щебня,мм - 3-I3; - скорость транспортировани(максимальная),км/ч - 80.	4220x2440x 2080	4500	
I8	Машина маркировочная	ДЭ-2IМ-0I		ОАО"Стройдормаш", г.Калининград	-ширина наносимых линий:80,I00,200(ДЭ-2IМ-0I), I00-400(ДЭ-2IМ-02; -количество одновременно наносимых линий: I и I;2(соответственно) - длина штриха штриха прерывистых линий наносимых в автоматическом режиме: от 0,4 до 30 м; - отношение длины штриха к длине промежутка линий,наносимых в автоматическом режиме:I:I;I:2;I:3;I:I/3; - вместимость блока котлов,кг-900(ДЭ-2IМ-0I), бака для краски,л -I000,для растворителя - 50,для бисера,кг- 70 (ДЭ-2IМ-02); - рабочая скорость машины,км/ч - от I,5 до 8; - максимальная транспортная скорость , км/ч - 60.	8500x2500x 2900	6000	
I9		ДЭ-2IМ-02				7000x2300x 2900	4700	

№ п\п	Наименование оборудования, изделия	Тип, марка. Код по ОКП	ГОСТ или ТУ	Завод-изготовитель	Технические зхарактеристики	Габариты, мм L x B x H	Масса, кг	
1	2	3	4	5	6а	6б	7	8
20	Агрегат для переработки асфальтобетона	АПА - I УI (рис.I,стр.69)		ВЗК и СОМ, г.Волковыск	-объем загрузки,т -0,35; - производительность,т/ч не менее - I,5; - температура разогрева,°С не менее - I60; - объем бака топливного - 80 л, для масла гидросистемы - 80 л; -расход дизельного топлива,л/ч силовой установки-I3,2; подогревателя - II,2; - частота вращения перемешивающего теплоизолированного барабана,об/мин - 8.	4360x2090 x I660	2000	
2I	Машина для поверхностной обработки асфальта				- все узлы смонтирован на шасси грузового автомобиля типа МАЗ с самосвальным кузовом; - рабочая скорость при нанесении покрытия 3-4,5 км/ч; - ширина распределения щебня,макс - 2,7 м; - ОБЪЕМ БАКА ДЛЯ БИТУМА - 2,5 м^3.	-	I800	
22	Агрегат для заделки швов				- агрегат осостоит из бункера вместимостью 50 л, насоса с автономным приводом,рукавов с набором мундштуков для введения мастики в разделанный шов; - агрега для удобства перемещения вручную смонтирован на двухколесном шасси.	I400x650x I000	65	
23	Агрегат для нарезки швов				- предназначен для нарезки швов шириной до 5 мм и глубиной до I60 мм в асфальтобетоне при производстве ремонтных дорожных работ; - состоит из тележки на которой смонтирован узел фрезы с механизмом настройки глубины резания и двигатель внутреннего сгорания мощностью 8 кВт; - диаметр фрезы до 450 мм; - режим резки - сухой и мокрый.	-	II0	
24	Фреза	ДС-I97 (Рис.2,стр.69)		ОАО"Арсенал", г Брянск	- мощность двигателя,кВт - II4; - ширина обрабатываемой полосы - I000 мм; - глубина фрезерования - I00 мм.	-	I2000	
25	Фреза дорожная	ФДН-500		ДГУП"Экскаваторный завод", г.Дмитров	- базовый трактор - МТЗ-82; - ширина фрезерования, мм - 500; - глубина фрезерования,мм - до I00.	-	5300	

8.7. МАШИНЫ БУРИЛЬНО-КРАНОВЫЕ

№ п\п	Наименование оборудования, изделия	Тип, марка. Код по ОКП	ГОСТ или ТУ	Завод-изготовитель	Базовое шасси	Угол, град (бурения)	Глубина, м (бурения)	Диаметр, м (бурения)	Грузоподъемность кранового оборудования, т	Высота подъема крюка, м	Габариты, мм L x B x H	Масса, кг	
1	2	3	4	5	6а	6Б	6в	6г	6д	6е	6ж	7	8
	Машины бурильно-крановые предназначены для бурения в грунтах I-IV(БКМ-5I5 - I-VI)категорий,для установки в них опор, при строительстве и ремонте радиотрансляционных,телефонно-телеграфных,релейных и электрических сетей; выполнения грузоподъемных работ при установке опор,столбов,свай и пр. Машины также используются в промышленном и гражданском строительстве для бурения скважин под свайные фундаменты,столбы ограждений и дорожных знаков,при посадке деревьев и др.работах, а также для профилирования площадок и мест установки опор.												
I	Машина бурильно-крановая	БМ-205В 483II0		ОАО"Стройдормаш", г.Алапаевск	МТЗ-82	60..I02	2	0,36;0,5; 0,63;0,8	I,25	6,5	6020x20I2x 3400	58I0	
2		БКМ-3I7 483I20			ГАЗ-3308	-	3			6,3	7000x2340x 3500	5950	
3		БМ-305 А 483II0			ДТ-75					7,2	7600x2520x 3300	9200	
4		БКМ-5I5 483I20			УРАЛ-43206	80-95	5		2,0	8,0	8800x2500x 3700	II000	
5		БКМ-3I3			ЗИЛ-I3I	—	3 или 5		I,25	6,8	8300x2500x 3700	8500	
6	Машина бурильно - крановая	БКМ-33I 483II0			ТДТ-55А		3			6,6	6400x2400x 2800	III00 I0I00	
7		БКМ-5I6 483I20			КамАЗ-4326		5	0,36;0,5; 0,63	2,0	7,2	8450x3800x 2500	II600	
8		БКМ-I5I3			КамАЗ-53228		I5	0,36;0,63	3,0	I0	I3500x2500x 3860	24000	
9		БКМ-I50IA 483I20			КрАЗ-250						I3500x2500x 3600		
		ОАО"Стройдормаш", г.Алапаевск также изготавливает дополнительное сваебойное оборудование ДСО - I к БКМ-5I5: максимальная длина сваи - 6 м,диаметр сваи - 0,2I м; дизель-молот штанговый ДМ-240(СП-60), остаточная высота погруженной сваи над уровне земли - I,5 м.											

9. МАШИНЫ РУЧНЫЕ

9.I. МАШИНЫ РУЧНЫЕ СВЕРЛИЛЬНЫЕ ЭЛЕКТРИЧЕСКИЕ

№ п\п	Наименование оборудования, изделия	Тип, марка. Код по ОКП	ГОСТ или ТУ	Завод-изготовитель	Потребляемая мощность, Вт	Диаметр сверла, мм	Частота вращения шпинделя, об/мин на 1 скорости	на 2 скорости	Номинальное напряжение, В	Габариты, мм L x B x H	Масса, кг	Сертификат соответствия
1	2	3	4	5	6а	6б	6в	6г	6д	6е	7	8
		Машины ручные сверлильные элетрические предназначены для сверления отверстий диаметром от 6 до 23 мм в различных материалах.										
I	Машина ручная сверлильная электрическая	МЭЛС-I 48333I (см рис.)		ОАО"Сибирские приборы и системы",г.Омск	450	-	0-2000		220;50 Гц	320x80xI90	I,5	
2		ИЭ-I505 БЭ У2 48333I	ТУ 4833-0I5 00239362-95	ОАО"КЗМИ", г.Конаково	420	I0(по стали) I3(по бетону)	0-960	-		265x70xI75	I,7	№ РОСС RU ME77.B00232
3	То же,двухскоростная	ИЭ-I5II БЭ У2	ТУ 4833-0I9 00239362-95				0-960	0-2076		293x70xI75	I,85	374
4	Машина ручная сверлильная(ударно-вращательная)	ИЭ-I505 ВЭ У2	ТУ 4833-023 00239362-99		500	I3	0-I020	-	220;50 Гц	265x70xI75	I,7	493
5	То же,двухскоростная реверсивная	ИЭ-I5I5 Э У2	ТУ 4833-029 00239362-00		750		0-685	0-I900		384x72,5xI42	2,85	623
6	То же,что в п.4,реверсивная	ИЭ-I505 ДЭ У2 48333I	ТУ 4833-026 00239362-99		600	I3	0-804	-		265x64,5xI79	I,75	468
7	Машина ручная сверлильная реверсивная	ИЭ-I053 АЭ У2 48333I	ТУ 4833-027 00239362-98		460	I0	0-960	-		252x70xI69	I 6	692
8	То же,двухскоростная ударно-вращательная	ИЭ-I5I6 Э У2	ТУ 4833-03I 00239362-00		600	I3	0-804	0-2022		286x64,5xI80	2,6	-
9	Машина ручная сверлильная двухскоростная ударно-вращательная	ИЭ-I5II ВЭ У2 48333I	ТУ 4833-02I 00239362-98				0-I020	0-2280		293x70xI75	I,85	Потребляемая мощность, 500 Вт; № РОСС RU ME77.B00493

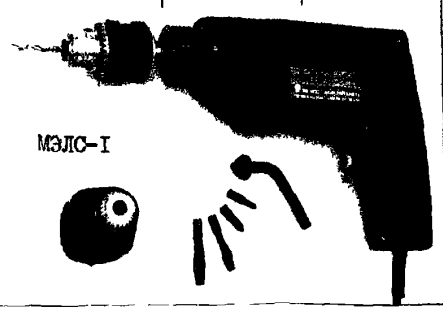

МЭЛС-I

9.2. МАШИНЫ РУЧНЫЕ ШЛИФОВАЛЬНЫЕ ЭЛЕКТРИЧЕСКИЕ И ПНЕВМАТИЧЕСКИЕ

№ п\п	Наименование оборудования, изделия	Тип, марка. Код по ОКП	ГОСТ или ТУ	Завод-изготовитель	Диаметр абразивного круга, мм	Номинальное напряжение, В	Потребляемая мощность, Вт	Частота вращения, об/мин: на холостом ходу	Частота вращения, об/мин: при номинальн. мощн.	Габариты, мм L x B x H	Масса, кг	
1	2	3	4	5	6а	6б	6в	6г	6д	6е	7	8
		Машины ручные шлифовальные предназначены для отрезных, зачистных, обдирочных и шлифовальных работ по металлу и другим материалам.										
I	Машина ручная шлифовальная угловая электрическая	ИЭ-2II3 483333I (см рис. I)		ОАО"Релейный завод", г.Иркутск	I50 II5	220;50 Гц	750 650	I0320 I8000	–	390xI75xII0	3,4	
2	Машина шлифовальная электрическая	ИЭ-2004 Б		ОАО"Электромаш", г.Выборг	I50	36;200 Гц	I000	4620	–	606 204xI20	6,4	–
3		ИЭ 2II5 У2	ТУ 4833-024-00239362-98	ОАО"КЗМИ", г.Конаково	230	220;50 Гц	2000	6600	4000	486x240xI75	5,0	№ РОСС RU. ME77.B004II
						Тип круга по ГОСТ 23I82		Рабочая скорость круга, м/с				
4	Машина ручная шлифовальная пневматическая радиальная	ИП 2020 483332 (см рис.2)	ТУ 22-I66-I9-89		63	ИП-65-20-20	500	50		305x7Ix67	I,4[X]	№ РОСС RU. АЯ04.B00986
5		ИП 20I4 Б	ТУ 22-I66-I3-88		I50	ИП-I50-25-32	I275	40		590xI64xI30	4,2[X]	
6	То же, угловая	ИП 2I06А 483332	ТУ 22-I66-33-92		I80	–	I200	80		350x200xI40	3,25[X]	

[X] масса дана без рабочего инструмента и защитного кожуха

Примечание: Давление сжатого воздуха, МПа – ИП 2020, ИП- 2I06А – 0,63; ИП – 20I4Б – 0,5.

Рис. I

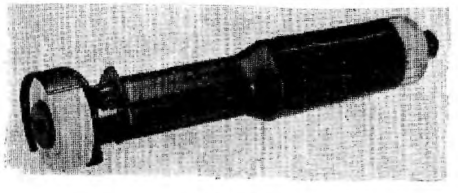

Рис.2

10. МАШИНЫ И ОБОРУДОВАНИЕ ДЛЯ СТРОИТЕЛЬНО- ОТДЕЛОЧНЫХ И КРОВЕЛЬНЫХ РАБОТ

10.1. МАШИНЫ ДЛЯ ШТУКАТУРНЫХ РАБОТ

№ п/п	Наименование оборудования, изделия	Тип, марка. Код по ОКП	ГОСТ или ТУ	Завод-изготовитель	Производительность, $м^3/ч$	Объем загрузки, л	Время перемешивания, с	Напряжение, В	Мощность электродвигателя, кВт	Габариты, мм I x B x H	Масса, кг	Цена, руб с НДС на 01.11.00
1	2	3	4	5	6а	6б	6в	6г	6д	6е	7	8
	Растворосмесители предназначены для приготовления штукатурных и кладочных растворов из готовых сухих смесей. Машины (агрегаты) штукатурные предназначены для приготовления строительных (штукатурных, кладочных, изоляционных, для покрытия полов) растворов из готовых сухих смесей на основе гипса, извести, цемента, полимеров с временем схватывания более 1 часа, подачи и нанесения их на обрабатываемую поверхность. Подвижность рабочего раствора не менее 8 см по ГОСТ 5802, крупность частиц до 3 мм.											
1	Растворосмеситель цикличный принудительного действия	СО 46Б 482662	ТУ 22-5728-84	ОАО"ЛЗСОМ", г.Лебедянь	-	80	105	380;50 Гц	1,5	1600x570x1140	200	10737
2		РН-150				150				1600x650x1180	250	11957
3		РН-200				200	105...120		2,2	1800x1100x1550	330	16032
4	Смеситель непрерывного действия	Т-100 У2 483313 (см рис. 1, стр.76)		ВЗК и СОМ, г.Волковыск	до 3	-	-	380;50 Гц	4,0	2000x900x 1200	200(без комплектов)	
5		СО-201 (см рис. 2 стр76)		ЗАО"Эконика-Техно", г.Москва	1,5				2,2	1400x700x1100	90	
6		СО-271			3,0				4,0	1600x700x1100	185	

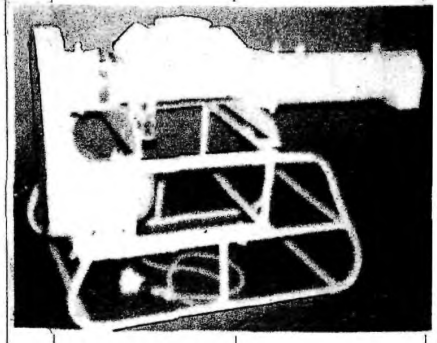

Рис.1

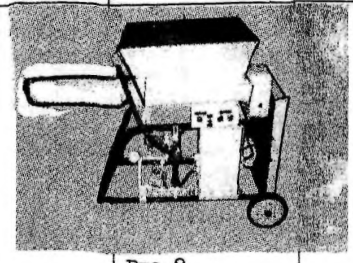

Рис.2

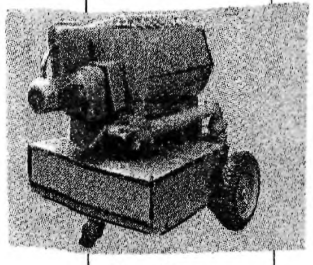

Рис.3

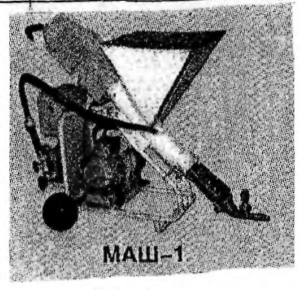

Рис.4

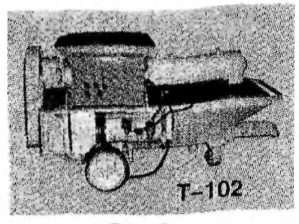

Рис.5

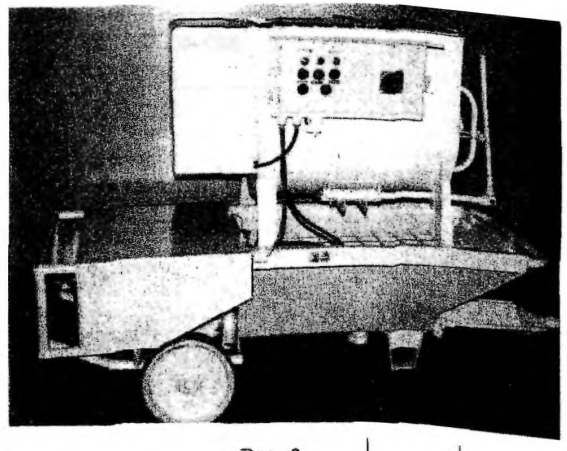

Рис.6

№ п\п	Наименование оборудования, изделия	Тип, марка. Код по ОКП	ГОСТ или ТУ	Завод-изготовитель	Производительность, $м^3/ч$	Объем, л: смеси	Объем, л: бункера	Суммарная мощность, кВт	Дальность подачи, м по: вертикали	Дальность подачи, м по: горизонтали	Габариты, мм L x B x H	Масса, кг	Цена, руб с НДС на 01.11.00
1	2	3	4	5	6а	6б	6в	6г	6д	6е	6ж	7	8
7	Малина штукатурная	Т - 101 483313		ВЗК и СОМ, г.Волковыск	0,6;1,2; 2,0;2,5	-	-	4,0	30	80	2000x800x650	0	45129
8	Агрегат штукатурный	Т - 102 (см рис.5,стр.76)						9,5			1800x900x1200	270	68572
9		Т - 103 (рис.6,стр.76)						7,0			2000x900x1250		53163
10		МАШ-1 (рис.4,стр.76)			1,0		35	5,1	20	20	1225x600x1130	150	34460
		Примечание: Рабочее давление подачи(поз.7-10), МПа - 2,0. Питание агрегатов: 380 В., 50 Гц											
11	Агрегат штукатурно-смесительный передвижной	СО - 180 483313 (рис.3,стр.76)	ТУ 22-1168-001-87	ОАО"ЛЗСОМ", г.Лебедянь	2,5	80	150	4,5	30	100	1405x1360x 1160	540	52740
12	То же,с виброситом	АШС-2500 483313			2,5	150	160	6,05				750	200000
13		АШС-4000			2,5-4,0			10,55				1100	250000
14		АШС-4800			0,9-4,8	170	200	11,25	60	300			690000
15	Агрегат штукатурный с виброситом,передвижной	АШ-2500 483313			2,5	-	160	4,55	30	100		500	120000
16		АШ-4000			2,5-4,0			9,05				650	160000
17		АШ-4800			0,9-4,8		200		60	300		700	500000
		Примечание: Агрегаты (поз.11-17) комплектуются форсункой и рукавами: 10 м - Ø 38 мм, 30 м - Ø 50 мм.											

10.2. МАШИНЫ ДЛЯ МАЛЯРНЫХ РАБОТ

Для механизированного нанесения лакокрасочных составов применяют краскораспылители, а для нанесения водно-меловых и водно-известковых составов используют краскопульт.

Для приготовления вязкопластичной малярной продукции однородного состава применяют мешалки,а для их перетирания и процеживания-жерновые краскотерки, мелотерки и вибросита.

Механизированное нанесение малярных составов осуществляется машинами на базе винтовых насосов. Наиболее простые из этого вида машин являются малярные установки, предназначенные для подачи и нанесения на обрабатываемую поверхность готовых малярных составов Более сложные - малярные агрегаты позволяют помимо подачи и нанесения малярного состава осуществлять его приготовление из полуфабрикатов и процеживание.

Малярные станции помимо основного технологического оборудования содержат вспомогательное оборудование(установки компрессорные и др.), места для размещения обслуживающего персонала, а также системы отпления,вентиляции, водо - и энергоснабжения. Станции монтируются на прицепах автомобильных шасси в кузовах закрытого типа.

Компрессоры и установки компрессорные предназначены для обеспечения сжатым воздухом в регулируемом диапазоне (0,1-0,7) МПа при производстве малярных, отделочных и других видов работ в строительстве, машиностроении и промышленности.

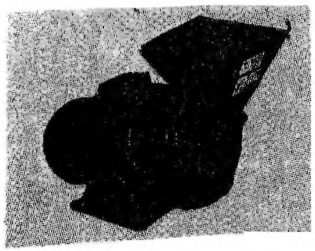

Рис.1

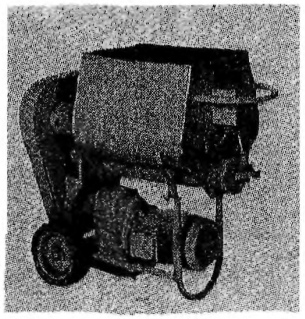

Рис.3

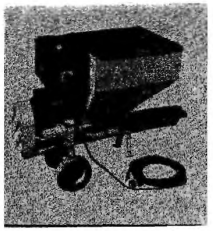

Рис.5

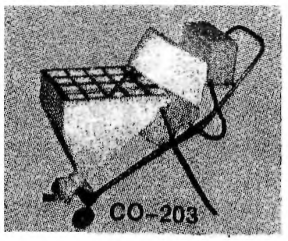

Рис.6

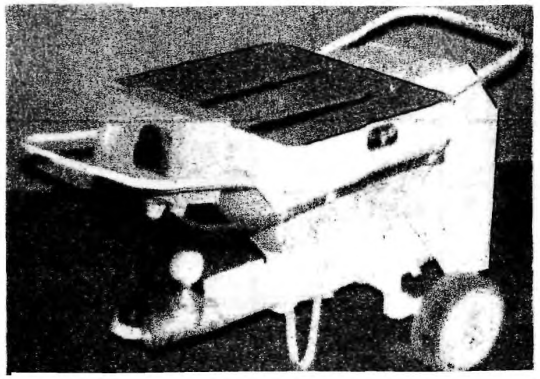

Рис.8

Рис.2

Рис.4

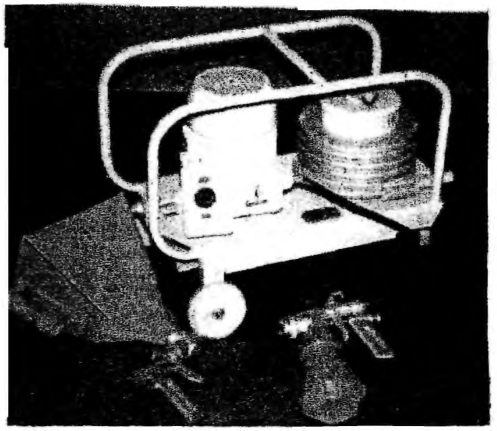

Рис.7

Рис.9

№ п/п	Наименование оборудования, изделия	Тип, марка. Код по ОКП	ГОСТ или ТУ	Завод-изготовитель	Производительность, кг/ч при степени перетира 0,06 мм	0,04 мм	Номинальная мощность, кВт	Объем по загрузке, л	Габариты, мм L x B x H	Масса, кг	Цена, руб с НДС на 01.11.00
1	2	3	4	5	6а	6б	6в	6г	6д	7	8
1	Краскораспылитель ручной пневматический	СО-262		ВЗК и СОМ, г.Волковыск	- расход лакокрасочных материалов, л/мин - 0,1; - расход сжатого воздуха, $м^3$ - 0,04: - рабочее давление сжатого воздуха, МПа - 0,2; - вместимость бачка, л - 0,4.					1,0	1368
2	Краскопульт ручного действия поршневой	КРДП			- рабочее давление, МПа - 0,5: - расход на воде, л/мин - 1,4.				330x130x660	10	1303
3	Краскопульт	КМ-30		ОАО"ЛЗСОМ", г.Лебедянь	- расход, л/мин - 1,4: - объем, л - 3,0.				—	-	1370
4	Краскотерка	СО-176			150	115	2,2	—	730x320x540	108	15841
5		СО-170А			420	-	5,5		1060x500x950	340	27516
6	Мельница	СО-223 (см рис.4,стр.78)	ТУ 22-168-013-90		450	310	3,0		730x320x540	100	15841
7	Мелотерка	СО-124А (см рис.1.стр.78)	ТУ22-6129-6129-85		450(при тонкости помола 6%, остаток на сите № 2)		5,5			110	14472
8	Краскомешалка	СО-140А (см рис.2,стр.78)			550		1,1	до 64	500x540x1150	55	5340
9	Мешалка двухвальная	СО-270 (см рис.3,стр.78)	ТУ 22-168-003-87		200		2,2 380 В,50 Гц	45	820x460x800	140	18467
10	Вибросито	СО-130А		ОАО"Электомаш", г.Выборг	- производительность, кг/ч - 780 - напряжение питания,- 380 В, 50 Гц - номинальная мощность, кВт - 0,18.				405x172x466	9,2	

№ п\п	Наименование оборудования, изделия	Тип, марка. Код по ОКП	ГОСТ или ТУ	Завод-изготовитель	Производительность, $м^3/ч$	Рабочее давление подачи, МПа	Потребляемая мощность, кВт	Дальность подачи, м по: вертикали	Дальность подачи, м по: горизонтали	Габариты, мм L x B x H	Масса, кг	
1	2	3	4	5	6а	6б	6в	6г	6д	6е	7	8
II	Агрегат шпаклевочный	СО I50А УI (см рис.5,стр 78)		ВЗК и СОМ, г.Волковыск	400-на I скорости 800-на 2 скорости	2,0	2-на I скорости 2,2- на 2 скорости	50	80	I500x560x930	II4	I4783
I2	Агрегат малярный	СО-I54	ТУ 22-5673-84		360-на I скорости 720-на 2 скорости		I,5-насоса I,I-смесителя 0,25 - вибросита			I500x700xI200	245	3I85I
I3	Установка малярная	СО-I69 4933I2 (см рис,8,стр.78)	ТУ 22-5672-84		I60($м^2/ч$)		0,76	–	–	900x500x700	40	2I870
I4		СО-244 4933I2	ТУ 22-23-I2-9I		0,36	I,5	0,75	–	–	I400x700xII00	46	II206
I5		СО-203 (см рис.6,стр.78)	ТУ 22-I75-003-88		0,I5	0,8	0,54	–	–	700x300x650	22[x] 24[xx]	7245
I6	Агрегат окрасочный низкого давления	СО-257 (см рис.7,стр.7			I,0(по воздуху)	0,03(сжатого воздуха)	I,85	0,8 л/мин(расход по воде)		750x430x500	55[x] 50[xx]	799I
I7	Станция малярная	СО-II5А			I,28	2,0	32	40-50	I20-I40	8500x2500x3600	6200	226422
I8	Компрессор	СО-248 (см рис.9,стр.78)			7,2	0,3	I,I	-	-	(5I0x320x430)[x] (490x320x405)[xx]	4I[x] 37[xx]	8778
I9	Установка компрессорная	СО-274			3I	0,7	5,5 380 В,50 Гц	0,I(объем ресивера)		I250x600xI050	I66	25655

[x] трехфазного исполнения

[xx] однофазного исполнения

10.3. МАШИНЫ ДЛЯ УСТРОЙСТВА И ОТДЕЛКИ ПОЛОВ

№ п\п	Наименование оборудования, изделия	Тип, марка. Код по ОКП	ГОСТ или ТУ	Завод-изготовитель	Производительность, $м^2/ч$	Диаметр (ширина) обработки, мм	Двигатель: тип	Двигатель: мощность, кВт	Напряжение, В	Габариты, мм L x B x H	Масса, кг
1	2	3	4	5	6а	6б	6в	6г	6д	6е	7
I	Виброрейка (с вибраторами ИВ-99Б, ИВ-98Б)	ЭВ-270		ЗАО"Красный Маяк", г.Ярославль	–	I700 3200 4200	Электро	0,25	42; 50 Гц	I 00x320xI70	32 5I 63
2	Машина заглаживающая	СО-I70 4833II (см рис.)		ЗАО"Эконика Техно", г.Москва	60	880	Электро	I,5	–	2450x900x I345	70
3		МТ-22			–	550		0,9		–	44
4		МТА-36				865		I,9			76
5		МТА-36Р					Бензо	4,0			75
6	Машина паркетошлифовальная	СО-206(см рис.			42	200	Электро	I,5	220	II50x400xI000	70
7		СО-206.I			48			2,2	380		82
8	Машина мозаично-шлифовальная	СО-I0IМ[x]				360		I,5/2,2	–	–	32
9		СО-I99[x]			43	600		5,5	380	II00x7I0x I0I0	I30
I0	Машина строгальная	СО-97А (см рис.)				3I0		2,2		–	I05

[x] может комплектоваться как алмазными так и абразивными сегментами.

Машина заглаживающая СО-170

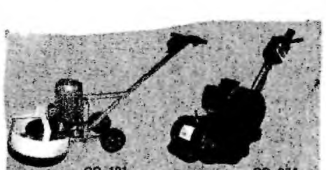

Машины паркетошлифовальные СО-206, СО-206.1

10.4. МАШИНЫ ДЛЯ УСТРОЙСТВА КРОВЛИ

№ п\п	Наименование оборудования, изделия	Тип, марка. Код по ОКП	ГОСТ или ТУ	Завод-изготовитель	Производительность, $м^3/ч$	Рабочее давление, МПа	Объём бака, л	Дальность подачи по вертикали, м	Суммарная мощность, кВт	Габариты, мм L x B x H	Масса, кг	
1	2	3	4	5	6а	6б	6в	6г	6д	6е	7	8
I	Агрегат	"Пламя" (см рис.2)		ЗАО"Эконика-Техно", г.Москва	300 ($м^2/ч$)	Предназначен для разогрева мягкой кровли Дополнительно комплектуется рабочей насадкой из нержавеющей стали						
2	Нарезчик	„НК" (см рис.3)			–	Предназначен для удаления старой мягкой кровли. - электрический привод мощностью, кВт – 4; - глубина обработки, мм – 75						
3	Горелка	Г – 7 УI (см рис.I)		ВЗК и СОМ, г.Волковыск	200 ($м^2/ч$)	Предназначена для разогрева рулонных кровельных материалов при устройстве и ремонте кровель и изоляционных работах. - расход газа, $м^3/ч$ – 2,8; - количество форсунок – 7; -максимальная ширина рулона, мм – I000: - давление газа, МПа – 0,I.				I450x I070x975	I2	
4	Машина для подогрева, приготовления и транспортировки мастик на кровлю	СО-I00А УI (см рис.4)			6	I,5 - время подогрева, час – не менее 4.	I,5	50	37	5350x2500x2500	3940	
5	Котел битумоварный	СО-I85 УI (см рис.5)			0,5	I,0	I,5	50	5,87	4700x2250x2700	I800(без комплекта ЗИП)	
6	Агрегат насосный	СО-I94 УI			6	I,5	–	–	6,5 (380 В,50 Гц)	940x450x470	I65	

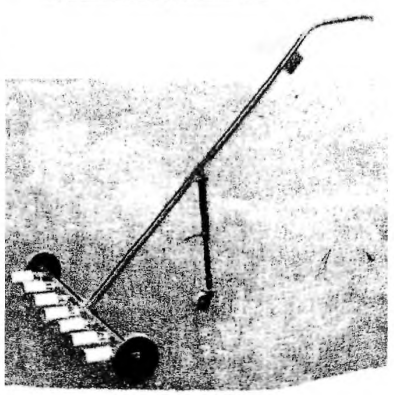

Рис.I

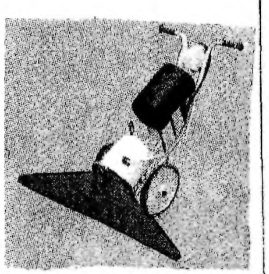

Рис. 2

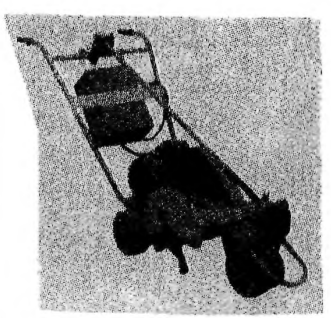

Рис. 3

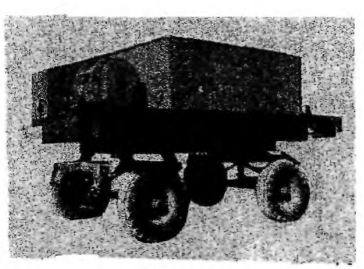

Рис. 4

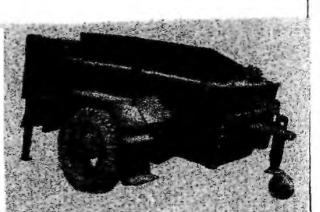

Рис. 5

II. ВИБРАТОРЫ

Устройства, возбуждающие вибрацию, которую необходимо передавать объекту обработки,называют вибровозбудителями (вибраторами). Вибраторы находят широкое применение в промышленности,строительстве,сельском хозяйстве и быту.

Наибольшее распространение получили центробежные вибраторы, вынуждающая сила которых представляет собой силу инерции специальных периодически движущихся частей - инерционных элементов.

Центробежные вибраторы подразделяют на дебалансные и планетарные. У дебалансного вибратора инерционный элемент (дебаланс) представляет собой неуравновешенный относительно оси вращения ротор, вал которого установлен в подшипниках. У планетарного вибратора инерционный элемент(бугунок) обкатывается по беговой дорожке корпуса, совершая два движения: обкатку и собственное вращение.

ОАО "Ярославский завод "Красный Маяк" изготавливает электромеханиеческие вибраторы общего назначения с круговой и направленной вынуждающей силой (в том числе повышенной надежности)(Пример рис.I.), вибраторы глубинные с гибким валом, вибраторы глубинные со встроенным электродвигателем, вибраторы глубинные навесные.

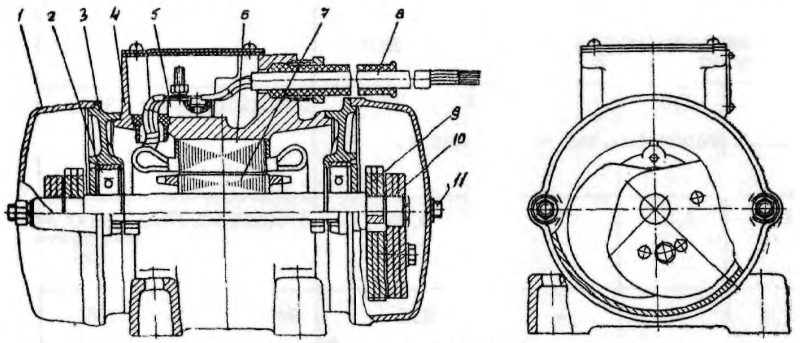

Рис.I Общий вид вибраторов электромеханических общего назначения с круговой вынуждающей силой.

1 — крышка; *2* — подшипник; *3* — подшипниковый щит; *4* — корпус; *5* — клеммная колодка; *6* — статор; *7* — ротор; *8* — токоподводящий кабель; *9* — неподвижный дебаланс; *10* — поворотный дебаланс; *11* — стяжка

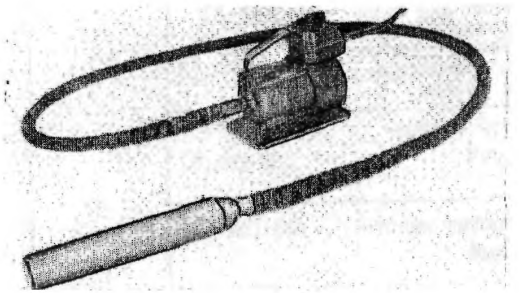

Рис.4

Рис.2

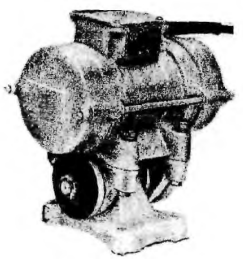

Рис.3

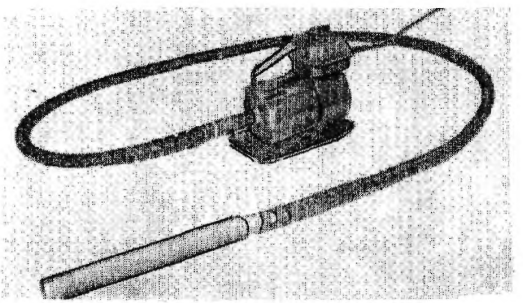

Рис.5

№ п\п	Наименование оборудования, изделия	Тип, марка. Код по ОКП	ГОСТ или ТУ	Завод-изготовитель	Электродвигатель			Частота колебаний, мин$^{-1}$	Вынуждающая сила, кН	Габариты, мм L X B x H	Масса, кг	Цена, руб с НДС на 09.04.01
					Мощность, кВт	Напряжение, В	Частота, Гц					
1	2	3	4	5	6а	6б	6в	6г	6д	6е	7	8
I	Вибратор общего назначения с круговыми колебаниями	ИВ-98Б 483381	Т2 22-177-44-91	ОАО"Красный Маяк", г.Ярославль	0,55	42;380^{X}	50	3000	5,6-11,3	365x335x200	20	2580
2		ИВ-99Б			0,25				2,5-5,0	300x180x200	12	2004
3		ИВ-104Б			0,37			1500	3,1-6,2	405x235x250	25	2220
4		ИВ-104Б-б				380^{X}	50	1000	2,7-5,5	-	33	4680
5		ИВ-105			1,1			1500	9,4-24,2	565x345x320	86	6714
6		ИВ-106 (рис.2,стр.83)			0,75				6,1-12,25	535x300x280	50	4458
7		ИВ-107А			1,1			3000	10-20	460x300x280	40	4908
8		ИВ-107А-1,5			1,5						41	6504
9		ИВ-111А			0,55	127;220^{X}	200	6000	3,73-7,5	300x180x200	11,5	1680
10		ИВ-127			0,12	42; 380^{X}	50	1500	1,25-2,5	-	13	2160
11	То же, с направленными колебаниями	ИВ-101Б 483381 (рис.3,стр.83)			0,25	42;220/380		3000	2,5-5,0	330x190x330	17	2682

X по требованию заказчика возможно изготовление на другие напряжения.

ОАО"Красный Маяк" изготавливает вибраторы общего назначения повышенной надежности типов: ИВ-98Н(99Н,104Н,106Н, 107Н,127Н) стоимостью в два(2) раза больше обычных.

№ пп	Наименование оборудования, изделия	Тип, марка. Код по ОКП	ГОСТ или ТУ	Завод-изготовитель	Количество, шт: валов	Количество, шт: наконечников	Электродвигатель: мощность кВт	Электродвигатель: напряжение, В	Электродвигатель: частота, Гц	Частота колебаний мин$^{-1}$	Вынуждающая сила, кН	Габариты мм L x B x H	Масса, кг	Цена, руб с НДС на 10.04.01
1	2	3	4	5	6а	6б	6в	6г	6д	6е	6ж	6з	7	8
12	Вибратор глубинный с гибким валом	ИВ-75 483381	ТУ 22-177-44-91	ОАО"Красный Маяк", г.Ярославль	1	1	0,75	42	50	18780	0,784	-	23,1	4506(4800)
					1	2								5604(5898)
					2	2							28,6	6888(7182)
13		ИВ-113			1	1					2,0		28,6	4890(5184)
					1	2							31,75	5916(6210)
					2	2							42,3	7290(7584)
14		ИВ-116А (рис.4,стр.83)			1	1	1,0	42	50	11520	6,0	3785-длина	35	4326(4620)
					1	2							44	5454(5748)
					2	2							55	6594(6900)
15		ИВ-117А (рис.5,стр.83)			1	1	0,75			16200	3,85	3765-длина	30,5	3984(4728)
					1	2							35	4836(5130)
					2	2							46	6000(6300)
16	Вибратор глубинный со встроенным электродвигателем	ИВ-78 483381					0,27	42	200	12000	2,92	-	10	3480(3750)
17		ИВ-95А					0,8	127;220			7,9	1385-длина	12	2304
18		ИВ-102А					0,75	42	200			1260x180	15	2496(2820)
19		ИВ-103					0,8			6000		-	24	5198(5472)
20	Вибратор глубинный навесной	ИВ-114А 483381					1,5	380	50	7680	27,2	-	105	21600
21	Виброплощадка (с вибратором ИВ-98Б)	ЭВ-262					0,55	42	50	3000	-	950x550x320	40	4200

Примечание: В скобках (графа 8) дана цена вибратора с выводным кабелем длиной 10 м

12. АДРЕСА ЗАВОДОВ-ИЗГТОВИТЕЛЕЙ

№ п/п	Наименование завода		Адрес завода	Код города	Телефон	Факс
	полное	краткое				
1	ОАО «Завод «Стройдормаш»		624630, г Алапаевск, Свердловская обл , ул Серова, 1	34346	526-06	531-31
2	ОАО «Белохолуницкии завод»	ОАО «БХЗ»	613200, г Белая Холуница, Кировская обл , ул Усатовой, 2	83364 095	413-68 219-18-96	413-68
3	ОАО ХК «Строительные машины и механизмы»	ОАО ХК «СММ»	241031, г Брянск, б-р Щорса, 7	08322	268-97	269-71
4	ОАО «Брянскии Арсенал»		241000, г Брянск, ул Калинина, 98	0832	742 051	
5	ОАО «БАКМ Сервис»		143900, г Балашиха, Московская обл , Западная промзона, ш Энтузиастов, 2	095	521-49-47	521 47-56
6	ОАО «Электромаш»		188900, Ленинградская обл , г Выборг, ст Лазаревка, Промзона	81278	101-00	101-00
7	ДГ УП «Экскаваторный завод»		141800, г Дмитров, Московская обл , ул Пушкинская, 1	095	993-80 52	587-32-53
8	ОАО «Дробмаш»		607061,г Выкса, Нижегородская обл	83177	340-20	319-32
9	ОАО «Машиностроитель»		140200, г Воскресенск, Московская обл , ул Гаражная, 1	09644	335-70	335-97
10	Завод кровельных материалов и строительно-отделочных машин	ВСК и СОМ	231900, Республика Беларусь, г Волковыск, ул С Панковой, 65	10-375-1512	217-78	233-85
11	ОАО »Элеваторгельмаш»		601460, г Гороховец, Владимирской обл , ул Набережная, 39	09238	213-05	210-92
12	ОАО «Автокран»		153035, г Иваново, ул Некрасова, 61	0932	325-742	234-352
13	ОАО «Релейныи завод»		664075, г Иркутск, ул Байкальская, 239	3952	245-646	245-745
14	ОАО «Завод механизированного инструмента»		171252, г Конаково, Тверской обл	08242	302-07	424-98
15	ООО « Горговый дом «ЭКСКО»		156604, г Кострома, Инженерный пер 3	0942	531-802	531-319
16	ОАО «ГАЗПРОМ-КРАН»		403850, г Камышин, Волгоградской обл , ул Некрасова, 1	84457	242-80	292-12
17	ОАО «Экскаваторный завод»		601900, г Ковров, Владимирской обл ул Борцов 1905 г ,1	09232	220-37	225-08
18	ОАО «Электромеханический завод»		420039, г Казань, ул Восход, 39	8432	420-732	420-728
19	ОАО «Кургандормаш»		640000, г Курган, ул Урицкого, 36	35222	421-563	421-563
20	ОАО «Стройдормаш»		236011 г Калининград, ул Судостроительная, 75	0112	441-751	448-493
21	ОАО «Красногвардейский крановый завод»		623770, п Красногвардейский, Свердловской обл	34363	749 05	748-97
22	ОАО «Долина»		462220, г Кувандык, Оренбургской обл , ул Школьная 25	35361	676-06	218-38
23	ЗАО «БЕЦЕМА»		143400, г Красногорск, Московской обл Ильинское шоссе, 2 км	095	562 9032	562-0314
24	ОАО «Завод строительно-отделочных машин»	ОАО «ЛЗСОМ»	399620, г Лебедянь, Липецкой обл , ул Анахрая, 87	07466	515-81	524-13
25	ЗАО «Эконика – Техно»		111395, г Москва, Аллея Первои Маевки, 18	095	374-98-89	250-68-05
26	ОАО «Карачаровский механический завод»	ОАО «КМЗ»	109391, г Москва, Рязанский пр-т, 2	095	171-19-11	171-09-28

АДРЕСА ЗАВОДОВ-ИЗГТОВИТЕЛЕЙ

№ п/п	Наименование завода		Адрес завода	Код города	Телефон	Факс
	полное	краткое				
27	АОЗТ «БАКРА»		129343, г Москва, ул Уржумская, 4	095	189 95-01	189-93 22
28	ОАО «Опытный завод электромонтажных изделий»	ОАО «НОЗЭМИ»	654034, г Новокузнецк, Кемеровской обл , ул Защитная, 113а	3843	372-441	372-537
29	ОАО «Сибирские приборы и системы»		644021, г Омск, ул Харьковская, 2	3812	394-224	332-804
30	ОАО «Завод строительных машин»		462403, г Орск, Оренбургская обл	35372	544-53	501 55
31	ОАО «Погрузчик»		302011, г Орел, Новосельское шоссе, 11	08622	521 74	546-98
32	ОАО «Скопинпроминдустрия»		391844, г Побединка, Скопинский р-он, Рязанской обл	09156	205 05	755 67
33	ОАО «Высота»		172386, г Ржев, Тверской обл , ул Краностроителей, 32	08232	210 53	228-22
34	ЗАО «Раскат»		152934, г Рыбинск, Ярославская обл, ул Труда, 2	0855	203-227	213 837
35	ОАО «Строительные машины»		196064, г Санкт-Петербург, Лиговский пр , 266	812	298-36 26	294-16-01
36	НТЦ «Редуктор»		196084, г Санкт-Петербург, ул Заставная, 21	812	327-2765	296-0220
37	ОАО «Строммаш»		443022, г Самара, ул 22 Партсъезда, 10а	8462	553-74-	553 727
38	ОАО «САРЭКС»		430001, г Саранск, ул Пролетарская, 126	8342	327-940	171 459
39	ОАО «Севдормаш»		164520, г Северодвинск, Архангельская обл , Тепличный пр , 12	81842	663-19	694 31
40	ОАО «Завод Строймаш»		453105, г Стерлитамак, Башкортостан	3473	214 497	214 630
41	ОАО «КРАСТ»		355012, г Ставрополь, Михайловское шоссе, 7	8652	282-946	283-571
42	ОАО «Тверской экскаватор»		170000, г Тверь, ул Индустральная, 11	0822	332-272	488-595
43	ОАО «Завод автобетоновозов»		452750, г Туймазы, Башкортостан, ул 70 летия Октября, 17	34712	713-92	734-61
44	ЗАО «Завод строительных машин»	ЗАО «ТЗСМ»	625048, г Тюмень, ул М Горького, 44	3452	441-330	252 183
45	ОАО «Машзавод»		352800, г Туапсе, ул Индустриальная, 17	86261	741-15	212 01
46	ОАО «Завод Строммашина»		454007, г Челябинск, ул Артиллерийская, 124	3512	754-692	754 692
47	ЗАО «Завод дорожно строительных машин»	ЗАО «ЗДСМ»	454005, г Челябинск, ул Степана Разина, 1	3512	604-059	375 232
48	ОАО «Машиностроительный завод»	ОАО «Юрмаш»	652000, г Юрга, Кемеровская обл ул Шоссейная 3	38451	740-75	384 51
49	ОАО «Красный маяк»		150003, г Ярославль, ул Республиканская, 3	0852	722-037	720 098