УДК 621.643.4.065 Группа Г18

ОТРАСЛЕВОЙ СТАНДАРТ

ПРОХОДНИКИ ВВЕРТНЫЕ

Конструкция и размеры

ОСТ 1 10331-72

На 5 страницах

Введен впервые

ОКП 75 9510

Проверено в 1989 г.

Проверено в 1984 г.

Распоряжением Министерства от 22 декабря 1972 г. № 087-16

срок введения установлен с 1 января 1974 г.

Несоблюдение стандарта преследуется по закону

1. Настоящий стандарт распространяется на ввертные проходники, предназначенные для соединений трубопроводов по наружному конусу.

Издание официальное ГР 2125 от 08.05.73

Перепечатка воспрещена

Лит.изм. 1 2 3 4
№ изв. 5682 6614 9206 11179
Инв. № дубликата 1123
Инв. № подлинника

2. Конструкция и размеры ввертных проходников должны соответствовать указанным на чертеже и в таблице.

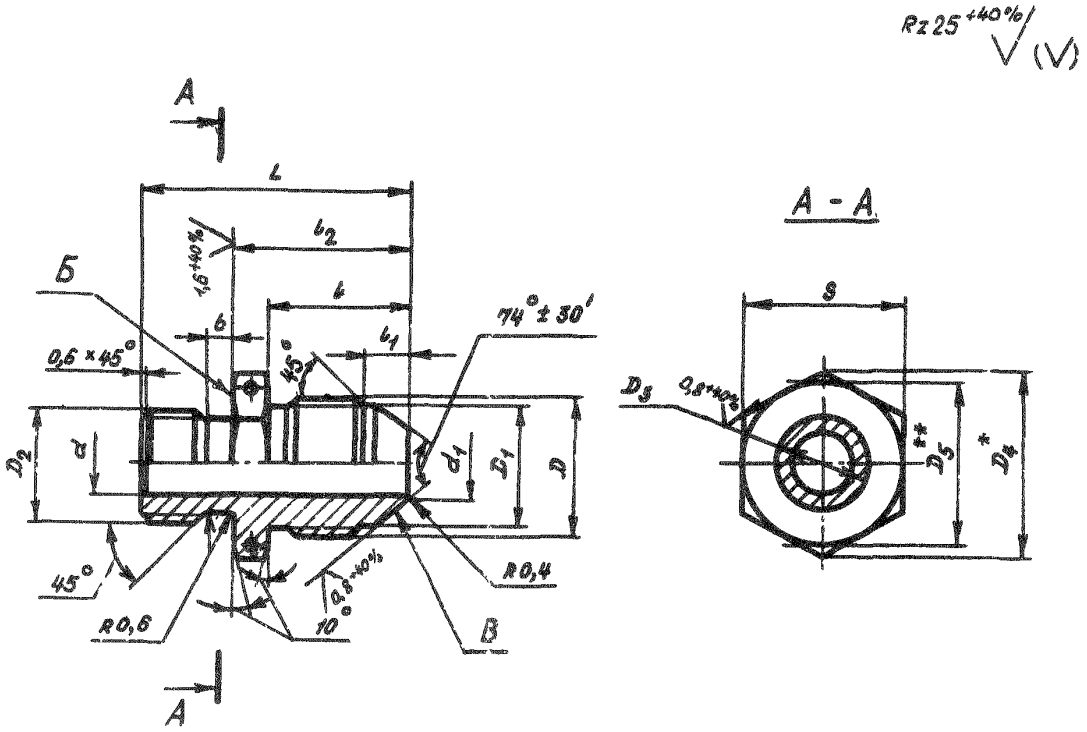

---

* Размер для справок.

** $D_5 \approx S$.

Инв. № дубликата	Инв. № подлинника	Инв. № изв.	Лист изм.	1	2	3
	1123			5682	6614	9206

Инв. № дубликата	
Инв. № подлинника	1123

№ изм.	2	3	4								
№ изв.	6614	9206	11179								

Размеры, мм

Наружный диаметр труб $D_н$	d	d_1	D	D_1	D_2	D_3 Поле допуска h 11	D_4	S	l	l_1	l_2	L	b	Масса 100 шт., кг
4	2,7	3,6	MR10x1	8,5	MR8	6,0	16,2	14	14	4,5	19	29	3	0,86
6	3,7	4,6	MR12x1	10,5	MR10	7,6	19,6	17	15	5,5	21	32	4	1,36
8	5,3	6,6	MR14x1	12,5	MR12x1,5	9,6	21,9	19				33		1,79
10	7,5	8,8	MR16x1	14,5	MR14x1,5	11,6	25,4	22	16	5,0	24	36		2,46
12	9,5	10,8	MR20x1,5	17,8	MR16x1,5	13,6	27,7	24	20	6,5	26	39		3,66
14	11,5	12,8	MR22x1,5	19,8	MR20x1,5	17,6	31,2	27		6,0		40		4,75
16	13,5	14,8	MR24x1,5	21,8	MR22x1,5	19,6	34,5	30	21	6,5	28	42		5,97
18	15,5	16,8	MR27x1,5	24,8	MR24x1,5	21,6	36,9	32		7,0		44		7,70
20	17,0	18,5	MR30x1,5	27,8	MR27x1,5	24,6	41,6	36	22	8,0	30	46		9,54
22	19,0	20,5	MR33x2	30,0	MR30x1,5	27,6	47,4	41	26	8,5	34	51		12,03
25	22,0	23,5								7,5				10,94
28	25,0	26,5	MR39x2	36,0	MR33x1,5	30,6	53,1	46	27	9,5	35	53		15,73
30	27,0	28,5			MR36x1,5	33,6				7,5		54		15,97
32	28,0	29,5	MR42x2	39,0						8,0				15,16
34	30,0	31,5	MR45x2	42,0	MR39x1,5	36,6	57,7	50	28	9,5	36	56		20,48
36	32,0	33,5	MR48x2	45,0	MR42x1,5	39,6	63,5	55	29		37	57		22,08
38	34,0	35,8			MR45x1,5	42,6				8,0				24,28

3. Материал: титановые сплавы ВТ3-1, ВТ6.

4. Термическая обработка: отжечь, группа контроля 5 ОСТ 1 00021-78.

5. Резьба – по ОСТ 1 00105-83, поле допуска – 6е.

6. Проточка и фаски резьбы – по ОСТ 1 00010-81.

7. Отверстия для контровки – по ОСТ 1 03815-76.

8. Неуказанные предельные отклонения размеров, формы и расположения поверхностей – по ОСТ 1 00022-80.

9. Допуск радиального биения поверхности D_3 и торцового биения поверхности Б относительно оси резьбы D_2 – не более 0,08 мм.

10. Допуск радиального биения поверхности В относительно оси резьбы D для проходников:

– с резьбой до МR24х1,5 – не более 0,05 мм;

– с резьбой свыше МR24х1,5 – не более 0,07 мм.

11. Покрытие: Ан.Окс 2-3*.

12. Маркировать и клеймить – по ОСТ 1 00537-72.

13. Технические условия – по ОСТ 1 00537-72.

14. Для обозначения ввертных проходников из сплава ВТ6 принят код "1".

Пример наименования и обозначения ввертного проходника к трубопроводу D_H = 12 мм из сплава ВТ3-1:

Проходник ввертной 12-ОСТ 1 10331-72

То же из сплава ВТ6:

Проходник ввертной 12-1-ОСТ 1 10331-72

---

*По действующему в отрасли документу.

Инв № дубликата
Инв № подлинника 1123
№ изм 6614 9206 11179

ЛИСТ РЕГИСТРАЦИИ ИЗМЕНЕНИЙ

№ изм.	Номера страниц				Номер "Изв. об изм."	Подпись	Дата	Срок введения изменения
	изменённых	заменённых	новых	аннулированных				
1.	1, 2	–	–	–	5682	Караськов		
2.	1,2,3,4	–	–	–	6614	Караськов	20.01.77.	01.07.77г.
3	1÷4	–	5	–	9206	Караськов	25.02.85г.	01.01.86г.

Инв. № дубликата

Инв. № подлинника 1123