ТИПОВЫЕ СТРОИТЕЛЬНЫЕ КОНСТРУКЦИИ, ИЗДЕЛИЯ И УЗЛЫ

СЕРИЯ 1.030.1-1/88

СТЕНЫ НАРУЖНЫЕ ИЗ ОДНОСЛОЙНЫХ ПАНЕЛЕЙ ДЛЯ КАРКАСНЫХ ОБЩЕСТВЕННЫХ ЗДАНИЙ, ПРОИЗВОДСТВЕННЫХ И ВСПОМОГАТЕЛЬНЫХ ЗДАНИЙ ПРОМЫШЛЕННЫХ ПРЕДПРИЯТИЙ

ВЫПУСК 1-3

ПАНЕЛИ ИЗ ЛЕГКИХ И ЯЧЕИСТЫХ БЕТОНОВ ТОЛЩИНОЙ 300 ММ ДЛЯ СТЕН ОБЩЕСТВЕННЫХ ЗДАНИЙ И ВСПОМОГАТЕЛЬНЫХ ЗДАНИЙ ПРОМЫШЛЕННЫХ ПРЕДПРИЯТИЙ ОПАЛУБКА И АРМИРОВАНИЕ

РАБОЧИЕ ЧЕРТЕЖИ

НАСТОЯЩАЯ ДОКУМЕНТАЦИЯ НЕ ПОДЛЕЖИТ ПРЯМОЙ ПЕРЕДАЧЕ НА ЗАВОД-ИЗГОТОВИТЕЛЬ И МОЖЕТ БЫТЬ ИСПОЛЬЗОВАНА В КАЧЕСТВЕ СПРАВОЧНОГО МАТЕРИАЛА ПРИ РАЗРАБОТКЕ КОНКРЕТНОГО ПРОЕКТА (ОСНОВАНИЕ- ПИСЬМО ГОССТРОЯ РОССИИ ОТ 17.03.99 № 5-11/30)

24765

Отпускная цена на момент реализации указана в счет-накладной

ТИПОВЫЕ СТРОИТЕЛЬНЫЕ КОНСТРУКЦИИ, ИЗДЕЛИЯ И УЗЛЫ

СЕРИЯ 1.030.1-1/88

СТЕНЫ НАРУЖНЫЕ ИЗ ОДНОСЛОЙНЫХ ПАНЕЛЕЙ ДЛЯ КАРКАСНЫХ ОБЩЕСТВЕННЫХ ЗДАНИЙ, ПРОИЗВОДСТВЕННЫХ И ВСПОМОГАТЕЛЬНЫХ ЗДАНИЙ ПРОМЫШЛЕННЫХ ПРЕДПРИЯТИЙ

ВЫПУСК 1-3

ПАНЕЛИ ИЗ ЛЕГКИХ И ЯЧЕИСТЫХ БЕТОНОВ ТОЛЩИНОЙ 300 ММ ДЛЯ СТЕН ОБЩЕСТВЕННЫХ ЗДАНИЙ И ВСПОМОГАТЕЛЬНЫХ ЗДАНИЙ ПРОМЫШЛЕННЫХ ПРЕДПРИЯТИЙ ОПАЛУБКА И АРМИРОВАНИЕ

РАБОЧИЕ ЧЕРТЕЖИ

РАЗРАБОТАНЫ

ЦНИИЭП ТБЗ И ТК

Директор ин-та	Подпись	В И Лепский
Начальник отдела	"	Б Н Волынский
Гл конструктор отдела	"	С Б Шац
Гл инженер проекта	"	А А Шанаурова

НИИЖБ ГОССТРОЯ СССР

Зам директора института	Подпись	Т Мамедов
Зав сектором конструкций из легких бетонов	"	Ю Чиненков
Зав сектором конструкций из ячеистых бетонов	"	Б Филиппов

УТВЕРЖДЕНЫ ГОССТРОЕМ СССР

протокол АЧ-10 от 12.03 89г

ВВЕДЕНЫ В ДЕЙСТВИЕ с 25 12 91г

приказ ЦНИИП реконструкции городов от 04 12 91г № 21

Обозначение документа	Наименование	Стр
1 030 1-1/88 1-3-ТТ	Технические требования	4
-К 1	Панели ПС 30 6 30, ПС 30 9 30	10
-К 2	Панели ПС 30 12 30, ПС 30 15 30	11
-К 3	Панели ПС 30 18 30, ПС 30 21 30	13
-К 4	Панели ПС 60 6 30, ПС 60 9 30	14
-К 5	Панели ПС 60 12 30, ПС 60 15 30	16
-К 6	Панели ПС 60 18 30, ПС 60 21 30	17
-К 7	Панель ПС 72 9 30	19
-К 8	Панели ПС 72 12 30, ПС 72 15 30	20
-К 9	Панели ПС 72 18 30, ПС 72 21 30	21
-К 10	Панели ПС 90 12 30, ПС 90 15 30	23
-К 11	Панели ПС 90 18 30, ПС 90 21 30	24
-К 12	Панели 1ПС 27 6 30, 1ПС 27 9 30	25
-К 13	Панели 1ПС 27 12 30, 1ПС 27 15 30	26
-К 14	Панели 1ПС 27 18 30, 1ПС 27 21 30	28
-К 15	Панели 2ПС 27 6 30, 2ПС 27 9 30	29
-К 16	Панели 2ПС 27 12 30, 2ПС 27 15 30	31
-К 17	Панели 2ПС 27 18 30, 2ПС 27 21 30	32
-К 18	Панели 1ПС 57 6 30, 1ПС 57 9 30	34
-К 19	Панели 1ПС 57 12 30, 1ПС 57.15.30	35
-К 20	Панели 1ПС 57 18 30, 1ПС 57.21.3.0	37
-К 21	Панели 2ПС 57 6 30., 2ПС 57.9 30	38
-К 22	Панели 2ПС 57 12 30, 2ПС 57.15.30	40
1 030 1-1/88 1-3-К 23	Панели 2ПС 57 18 30, 2ПС 57 21 30	41
-К 24	Панели ПС 3 12 30, ПС 3 18 30	
	ПС 3 21 30	43
-К 25	Панели ПС 6 12 30, ПС 6 18 30,	
	ПС 6 21 30	44
-К 26	Панели ПС 12 12 30, ПС 12 18 30,	
	ПС 12 21 30	45
-К 27	Панели ПС 12 12 30 -1, ПС 12 18 30 -1	
	ПС 12 21 30 -1	47
-К 28	Панели 3ПС 51 60 30., 3ПС 51 90 30.	48
-К 29	Панели 3ПС 51 120 30 3ПС 51 150 30	49
-К 30	Панели 3ПС 51 180 30, 3ПС 51 210 30	50
-К 31	Панели 4ПС 67 120 30-А, 4ПС 67 180 30-А,	
	4ПС 67 210 30-А	51
-К 32	Панели 4ПС 67 120 30-Я, 4ПС 67.180 30-Я	
	4ПС 67 210 30-Я	52
-К 33	Панели ПСК 60 6 30, ПСК 60 9 30	53
-К 34	Панели 1ПСК 57 6 30, 1ПСК 57 9 30	55
-К 35	Панели 2ПСК 57 6.3.0, 2ПСК 57 9.3.0	56

Нач. отд.	Большинский	
Н. контр.	Леонтьева	
ГИП	Шац	
Гл. спец.	Кочин	
Гл. спец.	Шанаурова	
Провер.	Леонтьева	
Разраб.	Лукина	

1 030 1-1/88 1-3

Содержание

Стадия	Лист	Листов
Р	1	3

ЦНИИЭП торгово-бытовых зданий и туристских комплексов

Инв. № подл. | Подпись и дата | Взам. инв. №

1 030 1-1/88 1-3 Лист 2

24765 3

Формат А4

Формат А4

ОБОЗНАЧЕНИЕ ДОКУМЕНТА	НАИМЕНОВАНИЕ	СТР
1 030 1-1/88 1-3 - К36	ПАНЕЛИ 1ПС27,5 6 3,0 , 1ПС27,5 9 3,0	58
- К37	ПАНЕЛИ 1ПС 27,5 12 3,0 , 1ПС27,5 15 3,0	59
- К38	ПАНЕЛИ 1ПС 27,5 18 3 0 , 1ПС27,5 21 3,0	61
- К39	ПАНЕЛИ 2ПС27,5 6 3,0 , 2ПС27,5 9 3,0	62
- К40	ПАНЕЛИ 2ПС27,5 12 3,0 , 2ПС 27,5 15 3,0	64
- К41	ПАНЕЛИ 2ПС27,5 18 3,0 2ПС 27,5 21 3,0	65
- К42	ПАНЕЛИ 1ПС57 5 6 3,0 1ПС 57 5 9 3 0	67
- К43	ПАНЕЛИ 1ПС57,5 12 3,0 , 1ПС57 5 15 3 0	68
- К44	ПАНЕЛИ 1ПС 57 5 18 3,0 , 1ПС 57,5 21 3,0	70
- К45	ПАНЕЛИ 2ПС 57 5 6 3 0 , 2ПС57,5 9 3,0	71
- К46	ПАНЕЛИ 2ПС57,5 12 3,0 , 2ПС57,5 15 3,0	73
- К47	ПАНЕЛИ 2ПС57,5 18 3,0 , 2ПС57 5 21 3,0	74
- К48	ПАНЕЛИ 3ПС 46.60.3 0..., 3ПС 46.90.3 0...	76
- К49	ПАНЕЛИ 3ПС46.120.30.., 3ПС 46,150,30...	77
- К50	ПАНЕЛИ 3ПС 46.180,30.., 3ПС 46.210.30..,	78
- К51	ПАНЕЛИ 4ПС 72.120.30-Л, 4ПС 72.180.30-Л,	
	4ПС 72, 240.30-Л	79
- К52	ПАНЕЛИ 4ПС 72.120.30-Я, 4ПС 72,180 30-Я,	
	4ПС 72. 240.30-Я	80
- К53	ПАНЕЛИ 1ПСК 57,5.6.3,0..., 1ПСК57,5.9.3,0...	81
- К54	ПАНЕЛИ 2ПСК 57.5.6.3.0.., 2ПСК57 5 9.3.0...	82
- К55	УЗЛЫ 1...14	84
- РС	ВЕДОМОСТЬ РАСХОДА СТАЛИ	88

Инв. N подл. | Подпись и дата | Взам. инв. N

Лист

24765 4

I. Общие данные

Данный выпуск входит в состав серии I.030.I-I/88 "Стены наружные из однослойных панелей для каркасных общественных зданий, производственных и вспомогательных зданий промышленных предприятий".

Выпуск содержит: технические требования, опалубочные чертежи, армирование, спецификации, опалубочные и арматурные узлы, ведомость расхода стали на панели толщиной 300 мм.

Общие указания по применению и расчету панелей приведены в выпусках 0-0 "Общие указания по применению. Номенклатура изделий. Часть I. Общественные здания и вспомогательные здания промышленных предприятий", и в 0-I "Материалы для проектирования стен многоэтажных зданий с высотами этажей 3,3; 3,6 и 4,2 м".

Настоящий выпуск следует рассматривать совместно с выпусками:

I-7 "Панели из легких и ячеистых бетонов для стен общественных и вспомогательных зданий промышленных предприятий. Пространственные каркасы. Рабочие чертежи"

I-8 "Панели из легких и ячеистых бетонов. Арматурные и закладные изделия. Рабочие чертежи".

Панели запроектированы в соответствии с требованиями СНиП 2.03.0I-84* "Бетонные и железобетонные конструкции", ГОСТ II024-84 "Панели стеновые наружные бетонные и железобетонные для жилых и общественных зданий. Общие технические условия".

В таблицах спецификаций изделий на панели в графе "Обозначение" опущено название серии I.030.I-I/88

2. Конструкция и изготовление панелей

2.I. Панель представляет собой плоскую однослойную конструкцию, выполненную из легкого или ячеистого бетона, армированную пространственным каркасом.

2.2. Панели запроектированы из следующих видов бетона:

легкого бетона плотного строения на пористых заполнителях класса по прочности на сжатие В 3,5 марки по средней плотности в пределах D 900. D I200 (керамзитобетон, шунгизитобетон, перлитобетон, аглопоритобетон);

ячеистого бетона автоклавного твердения класса по прочности на сжатие В 2,5 марки по средней плотности D600, D 700 (пенобетон, газобетон).

2.3. Панели, выполняемые из легкого бетона, имеют наружный и внутренний фактурные слои толщиной соответственно 20 и I5 мм.

Фактурные слои запроектированы из цементно-песчаного раствора со средней плотностью I800 кг/м^3 марки I00.

2.4. Проектная марка бетона и раствора фактурных слоев по морозостойкости назначается проектной организацией в зависимости от режима эксплуатации ограждающих конструкций и значения расчетной зимней температуры воздуха в районе строительства.

2.5. Панели армируются пространственными каркасами. Пространственные каркасы, применяемые в панелях из ячеистого бетона, должны иметь цементно-полистирольное или латексно-минеральное защитное покрытие согласно требованиям СН 277-80 "Инструкция по изготовлению изделий из ячеистого бетона".

2.6. Марка проектной стали для закладных деталей, применяемых в панелях, назначается в конкретном проекте в соответствии с приложением 2 (п.Iа) СНиП 2.03.0I-84* в зависимости от температуры наружного воздуха. Закладные изделия должны быть защищены от коррозии в соответствии с требованиями главы СНиП 2.03.II-85 "Защита строительных конструкций от коррозии".

2.7. Для монтажных петель применяется горячекатаная сталь класса А-I марки Ст3сп2 и Ст3пс2. В случае монтажа панелей при зимней

НАЧ.ОТД	ВОЛОЖСКИЙ		I.030.I-I/88. I - 3 - ТТ	
Н.КОНТР	ЛЕСНЬЕВА			
ГИП	ШАЦ		Технические требования	СТАДИЯ Р / ЛИСТ I / ЛИСТОВ 6
ГЛ.СПЕЦ	ШАНАУРОВА			ЦНИИЭП торгово-бытовых зданий и туристских комплексов
ГЛ.СПЕЦ	КОЧИН			

24765 5

ФОРМАТ А3

ПЗАМ.ИНВ | ПОДПИСЬ И ДАТА | ИНВ ПОДЛ

температуре ниже минус 40°С – применение петель из стали марки Ст3пс2 не допускается.

2.8. Масса легкобетонных панелей, указанная в номенклатуре выпуска 0-04.1, определена при отпускной объемной влажности бетона ω = 15% с учетом 5% весовой влажности цементно-песчаного раствора и веса арматурных изделий. Отпускная плотность бетона определялась по формуле

$$\mathcal{D}^{отп} = \mathcal{D} - \frac{\omega}{100} 1000 \ (кг/м^3),$$

где $\mathcal{D}$ – марка по средней плотности бетона, отпускная плотность цементно-песчаного раствора – 1390 кг/м³.

Масса ячеистобетонных панелей определена с учетом 25% весовой влажности бетона.

Отпускная плотность бетона определялась по формуле:

$$\mathcal{D}^{отп} = \mathcal{D} \times 1{,}25 \ (кг/м^3).$$

2.9. Изготовление панелей следует выполнять в соответствии с требованиями ГОСТ 11024-84 по рабочим чертежам в инвентарной заводской оснастке. При этом необходимо выполнить следующие требования:

2.9.1. Панели изготавливаются в горизонтальных формах фасадной стороной вниз.

2.9.2. Армирование панелей должно производиться сварными пространственными каркасами, которые устанавливаются в форму в собранном виде при закрытых бортах меткой к нижней торцевой продольной грани панели (согласно рис.1). Все строповочные петли устанавливаются в форме и фиксируются в проектном положении при помощи бортовых вкладышей формы и крепятся к пространственным каркасам при помощи отдельных стержней.

Фиксация пространственных каркасов в проектном положении в форме должна обеспечиваться при помощи пластмассовых или цементных фиксаторов.

Рис.1

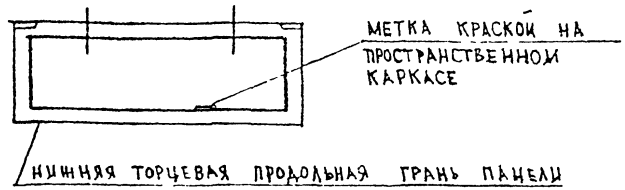

2.9.3. Крепление закладных изделий в панелях марок ПС, 1ПС, 2ПС, 3ПС и 4ПС производится к бортам форм при помощи фиксаторов, кроме закладных изделий МН-4 и МН-6, которые крепятся вязальной проволокой к пространственным каркасам в форме.

2.9.4. Термообработку панелей производить по режимам, предусмотренным в действующих нормативных документах.

2.9.5. Распалубку панелей производить при достижении бетоном прочности не менее 80% проектного класса бетона с применением кантователя, обеспечивающего угол подъема изделия не менее 70° к горизонту.

2.10. Контроль качества при изготовлении должен производиться путем систематического пооперационного контроля прочности кубов бетона, толщин защитных слоев и средней плотности бетона.

2.11. Для подъема панелей предусмотрены строповочные петли. Подъем панелей длиной 9,0 м осуществляется за 4 петли, при этом должны быть применены приспособления, обеспечивающие равномерное распределение усилий на все петли (самобалансирующие траверсы).

2.12. Участки верхней и боковых торцевых граней панелей, указанных пунктиром на рис.2, подлежат затирке и покрытию грунтовочными составами в заводских условиях. Вид и техническая характеристика грунтовочных составов приведены в выпуске 0-1, таблица 3.

Рис. 2

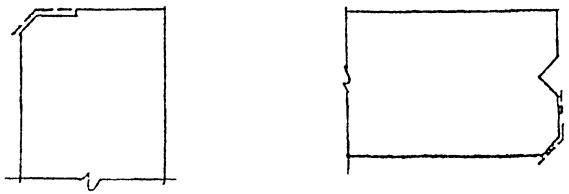

2.13. Отпускная прочность бетона и раствора легкобетонных панелей должна быть не менее 80% проектного класса бетона по прочности на сжатие в летний период и 90% – в холодный период года, отпускная прочность бетона ячеистобетонных панелей – 100%.

Отпускная влажность панелей из легкого бетона не должна быть более 13% (15% – для перлитобетона), отпускная влажность панелей из ячеистого бетона – не более 25%.

2.14. Приемка панелей ОТК завода-изготовителя и контрольная выборочная проверка производятся в соответствии с требованиями ГОСТ 11024-84, ГОСТ 8829-85 "Конструкции и изделия бетонные и железобетонные сборные. Методы испытаний нагружением и оценка прочности, жесткости и трещиностойкости".

3. Хранение и транспортировка панелей.

3.1. Хранение и траспортирование панелей следует выполнять в соответствии с требованиями ГОСТ 11024-84.

3,2. Панели должны храниться в специально оборудованных складах в вертикальном положении.

3.3. Каждая панель должна опираться на деревянные подкладки толщиной не менее 30 мм. Прокладки располагаются на расстоянии 1,2 м от торцов для панелей ≥6м, для панелей 3м не более 0,6м)

3.4. Транспортирование панелей производят на панелевозах в вертикальном или с небольшим уклоном положении, с закреплением их в кассетных стойках, обеспечивающих неподвижность панелей и сохранность лицевых поверхностей.

4. Маркировка панелей.

4.1. Маркировка панелей выполнена в соответствии с требованиями ГОСТ 23009-78 "Конструкции и изделия бетонные и железобетонные сборные. Условные обозначения (марки)". Марка содержит основные характеристики панели и состоит из буквенно-цифровых индексов, образующих три группы обозначений. Группы разделяются между собой дефисом.

Структура марки панелей в общем виде следующая:

X X.X.X-X-X

- обозначение типа панели;
- определяющие габаритные размеры;
- вид бетона;
- конструктивная особенность панели в зависимости от расположения закладных изделий.

4.2. Первая группа содержит обозначение типа панели и ее габаритные размеры. Для обозначения типа панелей использованы следующие буквенно-цифровые индексы:

ПС – панель стеновая или простеночная;

ПСК – панель стеновая подкарнизная,

1ПС – панель стеновая рядовая для внутреннего угла (прямая);

2ПС – панель стеновая рядовая для внутреннего угла (зеркальная);

3ПС – панель стеновая для наружного угла здания;

4ПС – панель стеновая простеночная для внутреннего угла здания.

Габаритные размеры, обозначающие соответственно длину, высоту и толщину, даны для панелей ПС, 1ПС, 2ПС в дециметрах, а для панелей 3ПС и 4ПС в сантиметрах

4.3. Во вторую группу обозначений входит буквенный индекс вида

бетона и имеет следующее обозначение:

Л – легкий бетон на пористых заполнителях,

Я – ячеистый бетон.

4.4. Третья группа содержит характеристики конструктивных особенностей панелей в зависимости от расположения закладных изделий и может состоять из двух подгрупп цифровых индексов, разделенных точкой, или одной подгруппы.

Наличие цифрового индекса "I" в первой подгруппе всегда означает, что данные панели применяются для навесных стен. Исключение составляют только простеночные панели длиной II80 мм, в которых цифровой индекс "I" первой подгруппы означает, что данная простеночная панель устанавливается с привязкой к оси, равной I0 мм.

Цифровой индекс второй подгруппы означает наличие дополнительных закладных деталей в панелях.

В панелях, предназначенных для самонесущих стен, в первой подгруппе ставится цифровой индекс "0" только в случае наличия второй цифровой подгруппы. При отсутствии в панелях для самонесущих стен дополнительных закладных изделий третья цифровая группа не проставляется.

4.5. Примеры маркировки панелей:

IIIС 57.I2.3,0– Л – панель рядовая для внутренних углов здания длиной 5680 мм, высотой II85 мм, толщиной 300 мм из легкого бетона на пористых заполнителях, прямая для самонесущих стен;

IIС 72.I8.3,0 – Л – панель рядовая длиной 7I80 мм, высотой I785 мм, толщиной 300 мм из легкого бетона на пористых заполнителях для навесных стен;

3ПС 51.I50.3,0 – Я – панель стеновая для наружного угла здания длиной 510 мм, высотой I485 мм, толщиной 300 мм из ячеистого бетона.

5. Испытание панелей.

5.I. Контрольные испытания и оценка качества панелей по показателям прочности, жесткости и трещиностойкости следует проводить в соответствии с требованиями ГОСТ 8829–85 нагружением конструкции до контролируемого предельного состояния путем силового воздействия. Партия изделий признается годной, если результаты испытаний отобранных панелей удовлетворяют всем требованиям по прочности, жесткости и трещиностойкости.

5.2. Панели следует испытывать на одновременное действие вертикальной и горизонтальной нагрузок и опирать на шарнирные опоры, обеспечивающие свободное перемещение конструкции вдоль ее осей.

На листе 5 дана схема опирания и загружения панелей при испытаниях.

5.3. Значения контрольных испытательных нагрузок (за вычетом собственной массы панелей при определении вертикальных нагрузок) даны в таблицах I и 2.

5.4. Контролируемая ширина раскрытия трещин равна 0,25 мм.

Инв. подл. | Подпись и дата | Взам.инв.

24765 8

ФОРМАТ А3

РАСПОЛОЖЕНИЕ НАГРУЗОК ПО ФАСАДУ

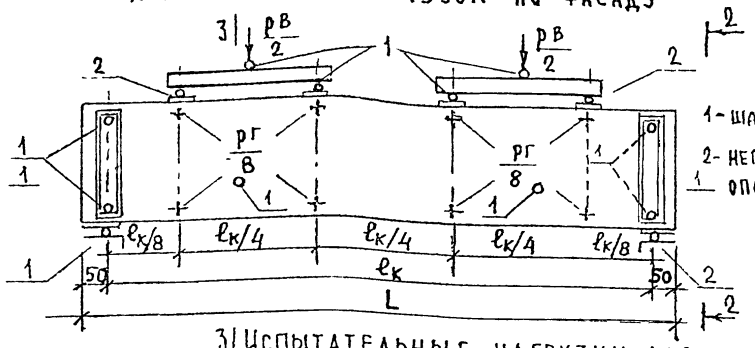

РАСПОЛОЖЕНИЕ НАГРУЗОК В ПЛАНЕ

1–1 (ДЛЯ ПАНЕЛЕЙ ПС60, ПС72.)

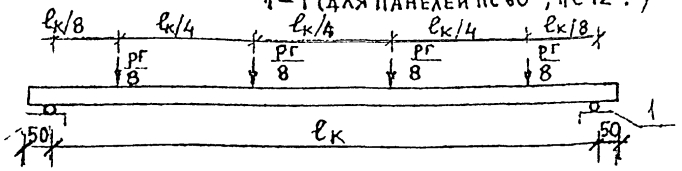

1–1 (ДЛЯ ПАНЕЛЕЙ ПС90...)

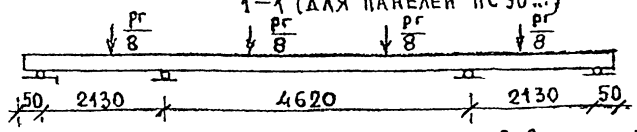

3| ИСПЫТАТЕЛЬНЫЕ НАГРУЗКИ ДЛЯ ПАНЕЛЕЙ ИЗ ЛЕГКИХ БЕТОНОВ

ТАБЛИЦА 1

N п/п	МАРКА ПАНЕЛИ	КОНТРОЛЬНЫЕ НАГРУЗКИ ПРИ ИСПЫТАНИИ ПАНЕЛЕЙ НА ПРОЧНОСТЬ				КОНТРОЛЬНЫЕ НАГРУЗКИ ПРИ ИСПЫТАНИИ ПО РАСКРЫТИЮ ТРЕЩИН	
		ВЕРТИКАЛЬНАЯ Pв, ТС		ГОРИЗОНТАЛЬНАЯ Pг, ТС		ВЕРТИКАЛЬНАЯ Pв, ТС	ГОРИЗОНТАЛЬНАЯ Pг, ТС
		C = 1,25	C = 1,6	C = 1,25	C = 1,6		
1	ПС 60 6 3,0 – А	2 93	4,16	0,91	1,17	1,46	0,52
2	ПС 60 9 3,0 – А	4,39	6,23	1,37	1,76	2,20	0,78
3	ПС 60 12 3,0 – А	5,86	8,32	1,82	2,34	2 93	1,04
4	ПС 60 15 3,0 – А	7,32	10,39	228	2,92	3,66	1,30
5	ПС 60 18 3,0 – А	8,79	12 47	2,74	3,51	4,39	1,57
6	ПС 60 21 3,0 – А	10,26	14,56	3,19	4,10	5,12	1,83
7	ПС 72 9 3,0 – А	5,39	7,65	1,68	2 16	2,69	0,96
8	ПС 72 12 3,0 – А	7,17	10,19	2,24	2,88	3 59	1,28
9	ПС 72 15 3,0 – А	8,97	12,74	2,80	3,60	4,48	1,60
10	ПС 72 18 3 0 – А	10,77	15,29	3,37	4,32	5,38	1,93
11	ПС 72 21 3,0 – А	12 56	17,83	3,93	5,04	6,28	2,25
12	ПС 90 12 3,0 – А	8,97	12,74	281	3,60	4,49	1,61
13	ПС 90 15 3,0 – А	11,21	15,93	3,51	4,50	5,61	2,01

2–2 3–3

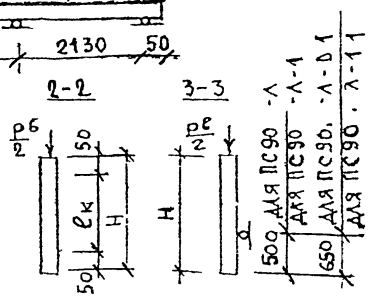

L = 5980, 7180, 8980 мм
H – ВЫСОТА ПАНЕЛИ, мм

ИНВ N ПОДЛ	ПОДПИСЬ И ДАТА	ВЗАМ ИНВ N

ПРОДОЛЖЕНИЕ ТАБЛИЦЫ 1

№ п/п	МАРКА ПАНЕЛИ	КОНТРОЛЬНЫЕ НАГРУЗКИ ПРИ ИСПЫТАНИИ ПАНЕЛЕЙ НА ПРОЧНОСТЬ				КОНТРОЛЬНЫЕ НАГРУЗКИ ПРИ ИСПЫТАНИИ ПО РАСКРЫТИЮ ТРЕЩИН	
		ВЕРТИКАЛЬНАЯ $P^в$, ТС		ГОРИЗОНТАЛЬНАЯ $P^г$, ТС		ВЕРТИКАЛЬНАЯ $P^в$, ТС	ГОРИЗОНТАЛЬНАЯ $P^г$, ТС
		С = 1,25	С = 1,6	С = 1,25	С = 1,6		
14	ПС 90 18. 3,0 – Л	13,47	19,13	4,21	5,40	6,73	2,41
15	ПС 90. 21 3,0 – Л	15,71	22,31	4,91	6,30	7,65	2,81
16	ПСК 60. 6. 3,0 – Л	6,55	8,82	0,91	1,17	3,36	0,52
17	ПСК 60 9 3,0 – Л	7,89	10,67	1,37	1,76	3,77	0,78

Испытательные нагрузки для панелей из ячеистых бетонов

ТАБЛИЦА 2

№ п/п	МАРКА ПАНЕЛИ	КОНТРОЛЬНЫЕ НАГРУЗКИ ПРИ ИСПЫТАНИИ ПАНЕЛЕЙ НА ПРОЧНОСТЬ				КОНТРОЛЬНЫЕ НАГРУЗКИ ПРИ ИСПЫТАНИИ ПАНЕЛЕЙ НА ЖЕСТКОСТЬ	
		ВЕРТИКАЛЬНАЯ $P^в$, ТС		ГОРИЗОНТАЛЬНАЯ $P^г$, ТС		ВЕРТИКАЛЬНАЯ $P^в$, ТС	ГОРИЗОНТАЛЬНАЯ $P^г$, ТС
		С = 1,25	С = 1,6	С = 1,25	С = 1,6		
1	ПС 60 6 3,0 – Я	1,80	2,56	0,91	1,17	0,91	0,52
2	ПС 60 9 3,0 – Я	2,72	3,66	1,37	1,76	1,36	0,78
3	ПС 60 12. 3,0 – Я	3,63	5,15	1,82	2,34	1,81	1,04
4	ПС 60 15 3,0 – Я	4,54	6,44	2,28	2,92	2,26	1,30
5	ПС 60 18 3,0 – Я	5,43	7,71	2,74	3,51	2,72	1,57
6	ПС 72 9 3,0 – Я	3,30	4,70	1,68	2,16	1,66	0,96
7	ПС 72 12 3,0 – Я	4,44	6,31	2,24	2,88	2,22	1,28
8	ПС 72 15. 3,0 – Я	5,54	7,88	2,80	3,60	2,78	1,60
9	ПС 72 18 3,0 – Я	6,66	9,45	3,37	4,32	3,33	1,93

Значения контрольных нагрузок подсчитаны.
Для легкобетонных панелей при отпускной плотности бетона $D^{отп} = 1200+150=1350$ кг/м³
Для ячеистобетонных панелей при отпускной плотности бетона $D^{отп} = 700\times1,25=875$ кг/м³

Инв. № подл. | Подпись и дата | Взам. инв. №

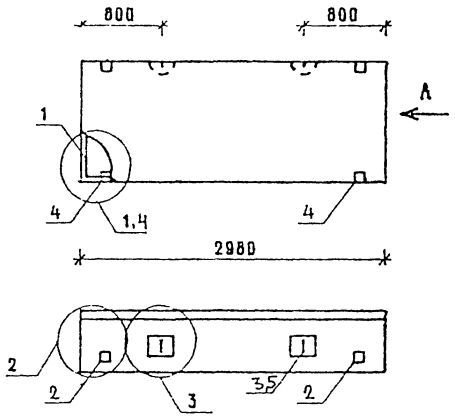

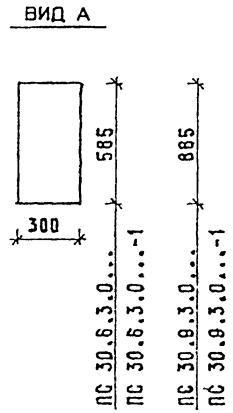

МАРКА ПАНЕЛИ	РАСХОД МАТЕРИАЛОВ				№ УЗЛА
	БЕТОН, М3		ОТДЕЛ.СЛОЙ ЦЕМ.Р-Р М100, М3	СТАЛЬ, КГ	
	КЛ.В3,5	КЛ В2.5			
ПС 30.6.3.0-Л	0,462	-	0,061	12,31	1,2,3
ПС 30.6.3.0-Л-1	0,462	-	0,061	15,21	2,3,4
ПС 30 9 3 0-Л	0.699	-	0,092	13,69	1,2,3
ПС 30 9 3 0-Л-1	0,699	-	0,092	16,59	2,3,4
ПС 30 6.3.0-Я	-	0,523	-	11,57	1,2,3
ПС 30 6.3 0-Я-1	-	0,523	-	14,47	2,3,4
ПС 30 9.3 0-Я	-	0,791	-	13,69	1,2,3
ПС 30.9 3.0-Я-1	-	0,791	-	16,59	2,3,4

1 УЗЛЫ СМ К55
2 ВЕДОМОСТЬ РАСХОДА МАТЕРИАЛОВ СМ. РС

Н.ОТД.	БОЛЬШОЙ		1030 1-1/88. 1-3-К1
Н.КОНТР.	ЛЕОНТЬЕВА		
ГИП	ЛАЙ		ПАНЕЛИ ПС 30 6 3 0... ПС 30 9.3 0
ГЛ.СПЕЦ.	КОЗЛОВ		
ГЛ.ИНЖ.	БУРЛАКОВА		
ИНЖЕНЕР	КАДЕНЦИА		
РАЗРАБ.	МЫСОВСКИЙ		

СТАДИЯ	ЛИСТ	ЛИСТОВ
Р	1	3

ЦНИИЭП Промзданий и инженерных сооружений

ФОРМАТ А4

МАРКА ПАНЕЛИ	ПОЗ	МАРКА АРМАТУРНОГО ИЗДЕЛИЯ	КОЛ	МАССА, КГ		ОБОЗНАЧЕНИЕ ДОКУМЕНТА
				1 ШТ	ВСЕГО	
ПС 30.6.3.0-Л	1	КП-1 30	1	6,30	6,30	1-7-К1
	2	МН-1	2	2.07	4.14	1-8-К51
	3	СП-2	2	0.83	1.66	1-8-К48
	5	Ф8AIII L= 270	2	0.11	0.21	БЧ
	ИТОГО: 12,31					
ПС 30 6.3.0-Л-1	1	КП-1.30	1	6.30	6.30	1-7-К1
	2	МН-1	2	2.07	4.14	1-8-К51
	3	СП-2	2	0.83	1.66	1-8-К48
	4	МН-2.30	2	1.45	2.90	1-8-К52
	5	Ф8AIII L= 270	2	0.11	0.21	БЧ
	ИТОГО: 15,21					
ПС 30 9.3 0-Л	1	КП-2.30	1	7.68	7.68	1-7-К2
	2	МН-1	2	2.07	4.14	1-8-К51
	3	СП-2	2	0.83	1.66	1-8-К48
	5	Ф8AIII L= 270	2	0.11	0.21	БЧ.
	ИТОГО. 13.69					
ПС 30.9.3 0-Л-1	1	КП-2.30	1	7 68	7.68	1-7-К2
	2	МН-1	2	2.07	4.14	1-8-К51
	3	СП-2	2	0.83	1.66	1-8-К48
	4	МН-2.30	2	1 45	2.90	1-8-К52
	5	Ф8AIII L= 270	2	0 11	0,21	БЧ.
	ИТОГО: 16,59					

1030 1-1/88. 1-3-К1 | ЛИСТ 2

24765 11

ФОРМАТ А4

МАРКА ПАНЕЛИ	ПОЗ	МАРКА АРМАТУРНОГО ИЗДЕЛИЯ	КОЛ	МАССА, КГ 1 ШТ	МАССА, КГ ВСЕГО	ОБОЗНАЧЕНИЕ ДОКУМЕНТА
ПС 30 6 3 0-Я	1	КП-1 30	1	6 30	6 30	1-7-К1
	2	МН-1	2	2 07	4 14	1-8-К51
	3	СП-1	2	0 46	0 92	1-8-К48
	5	⌀8AIII L= 270	2	0 11	0.21	Б 4
		ИТОГО 11,57				
ПС 30 6 3 0-Я-1	1	КП-1 30	1	6 30	6 30	1-7-К1
	2	МН-1	2	2.07	4 14	1-8-К51
	3	СП-1	2	0 46	0,92	1-8-К48
	4	МН-2 30	2	1 45	2,90	1-8-К52
	5	⌀8AIII L= 270	2	0.11	0,21	Б 4
		ИТОГО 14,47				
ПС 30 9 3 0-Я	1	КП-2 30	1	7,68	7,68	1-7-К2
	2	МН-1	2	2 07	4 14	1-8-К51
	3	СП-2	2	0 83	1 66	1-8-К48
	5	⌀8AIII L= 270	2	0.11	0 21	Б 4
		ИТОГО 13,69				
ПС 30 9 3 0-Я-1	1	КП-2 30	1	7 68	7.68	1-7-К2
	2	МН-1	2	2.07	4.14	1-8-К51
	3	СП-2	2	0 83	1 66	1-8-К48
	4	МН-2 30	2	1 45	2 90	1-8-К52
	5	⌀8AIII L= 270	2	0 11	0 21	Б 4
		ИТОГО 16,59				

1.030 1-1/88 1-3-К1 | ЛИСТ 3

ФОРМАТ А4

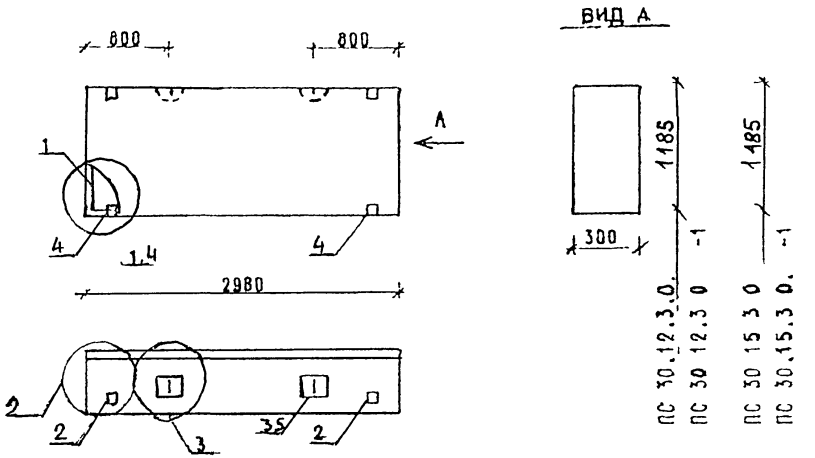

МАРКА ПАНЕЛИ	РАСХОД МАТЕРИАЛОВ: БЕТОН, М3 КЛ В3 5	БЕТОН, М3 КЛ В2 5	ОТДЕЛ СЛОЙ ЦЕМ Р-Р М100, М3	СТАЛЬ КГ	N УЗЛА
ПС 30 12 3 0-Л	0,936	-	0,124	16,98	1,2 3
ПС 30 12.3 0-Л-1	0,936	-	0,124	19,88	2 3,4
ПС 30 15 3 0-Л	1,173	-	0,155	19 23	1 2 3
ПС 30 15 3 0-Л-1	1,173	-	0,155	22,13	2,3,4
ПС 30 12 3 0-Я	-	1,059	-	15,94	1,2,3
ПС 30 12.3 0-Я-1	-	1,059	-	18,84	2,3,4
ПС 30 15 3 0-Я	-	1,328	-	16,19	1,2,3
ПС 30 15 3 0-Я-1	-	1,328	-	21,09	2,3,4

1 УЗЛЫ СМ Л55
2 ВЕДОМОСТЬ РАСХОДА МАТЕРИАЛОВ СМ Р С

НАЧОТД	ВОЛЫНСКИЙ	
НАЧОНТР	ЛЕОНТЬЕВА	
ГИП	[illegible]	
ГАПЛЕЦ	УЗЧИН	
ГАПЛЕЦ	ЗАНАИРОВА	
ПРОВЕР	КАДЕЙКИНА	
РАЗРАБ	МУСОВСКИЙ	

1 030 1-1/88 1-3-К2

ПАНЕЛИ ПС 30 12.3.0.. ПС 30 15 3 0

СТАДИЯ	ЛИСТ	ЛИСТОВ
Р	1	3

ЦНИИЭП Торгово-бытовых зданий и туристских комплексов

24765 12

ФОРМАТ А4

Марка панели	Поз	Марка арматурного изделия	Кол.	Масса, кг 1 шт	Масса, кг всего	Обозначение документа
ПС 30 12 3 0-Л	1	КП-3 30	1	9.93	9.93	1-7-К3
	2	МН-1	2	2.07	4.14	1-8-К51
	3	СП-3	2	1.35	2.70	1-8-К48
	5	Ф8АIII L= 270	2	0 11	0.21	Б4
		ИТОГО: 16,98				
ПС 30 12 3 0-Л-1	1	КП-3.30	1	9 93	9 93	1-7-К3
	2	МН-1	2	2 07	4.14	1-8-К51
	3	СП-3	2	1 35	2 70	1-8-К48
	4	МН-2.30	2	1 45	2.90	1-8-К52
	5	Ф8АIII L= 270	2	0,11	0.21	Б4
		ИТОГО: 19,88				
ПС 30 15 3 0-Л	1	КП-4 30	1	12 18	12.18	1-7-К4
	2	МН-1	2	2 07	4.14	1-8-К51
	3	СП-3	2	1.35	2.70	1-8-К48
	5	Ф8АIII L= 270	2	0.11	0 21	Б4
		ИТОГО: 19,23				
ПС 30 15 3 0-Л-1	1	КП-4.30	1	12.18	12 18	1-7-К4
	2	МН-1	2	2.07	4 14	1-8-К51
	3	СП-3	2	1 35	2.70	1-8-К48
	4	МН-2.30	2	1 45	2.90	1-8-К52
	5	Ф8АIII L= 270	2	0.11	0.21	Б4
		ИТОГО 22,13				

Инв подл | Подпись и дата | Взам инв

Вин.ОКУР Ведущ. Бурлакова; ТЛП СП; САПР ГБЗТК

1030 1-1/88 1-3-К 2 Лист 2

ФОРМАТ А4

Марка панели	Поз	Марка арматурного изделия	Кол	Масса, кг 1 шт	Масса, кг всего	Обозначение документа
ПС 30 12 3 0-Я	1	КП-3.30	1	9 93	9 93	1-7-К3
	2	МН-1	2	2 07	4 14	1-8-К51
	3	СП-2	2	0.83	1.66	1-8-К48
	5	Ф8АIII L= 270	2	0 11	0 21	Б4
		ИТОГО: 15,94				
ПС 30 12 3 0-Я-1	1	КП-3.30	1	9.93	9.93	1-7-К3
	2	МН-1	2	2 07	4 14	1-8-К51
	3	СП-2	2	0 83	1 66	1-8-К48
	4	МН-2.30	2	1 45	2 90	1-8-К52
	5	Ф8АIII L= 270	2	0.11	0.21	Б4
		ИТОГО 18,84				
ПС 30.15.3.0-Я	1	КП-4 30	1	12 18	12.18	1-7-К4
	2	МН-1	2	2 07	4 14	1-8-К51
	3	СП-2	2	0 83	1 66	1-8-К48
	5	Ф8АIII L= 270	2	0 11	0 21	Б4
		ИТОГО: 18,19				
ПС 30 15 3 0-Я-1	1	КП-4.30	1	12.18	12.18	1-7-К4
	2	МН-1	2	2 07	4.14	1-8-К51
	3	СП-2	2	0 83	1 66	1-8-К48
	4	МН-2 30	2	1 45	2 90	1-8-К52
	5	Ф8АIII L= 270	2	0.11	0.21	Б4
		ИТОГО: 21,09				

Инв подл | Подпись и дата | Взам инв

Вин.ОКУР Ведущ. Бурлакова; ТЛП СП; АПР ГБЗТК

1030 1-1/88 1-3-К 2 Лист 3

24765 13

ФОРМАТ А4

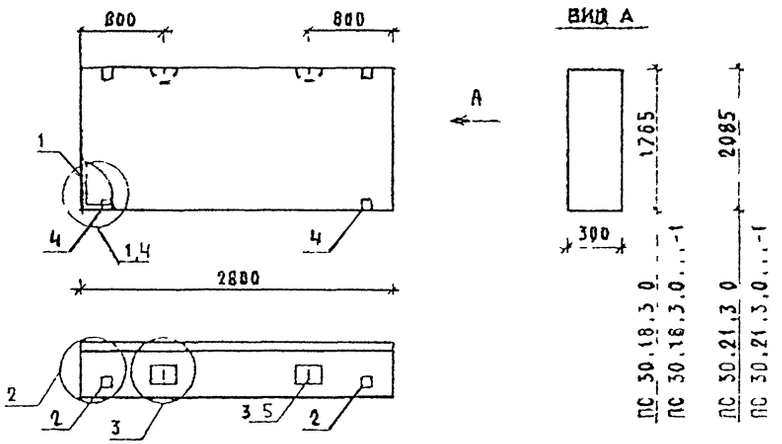

МАРКА ПАНЕЛИ	РАСХОД МАТЕРИАЛОВ				№ УЗЛА
	БЕТОН, М3		ОТДЕЛ СЛОЙ ЦЕМ.Р-Р М100, М3	СТАЛЬ, КГ	
	КЛ В3.5	КЛ.В2.5			
ПС 30.18.3.0-Л	1.410	-	0,186	23,16	1,2,3
ПС 30.18.3.0-Л-1	1,410	-	0,186	26,06	2,3,4
ПС 30.21.3.0-Л	1,647	-	0.217	24,85	1,2,3
ПС 30.21.3.0-Л-1	1,647	-	0.217	27,75	2,3,4
ПС 30.18.3.0-Я	-	1,596	-	21,48	1,2,3
ПС 30.18.3.0-Я-1	-	1,596	-	24,38	2,3,4

1. УЗЛЫ СМ К55
2. ВЕДОМОСТЬ РАСХОДА МАТЕРИАЛОВ СМ РС

НАЧ.ОТД	ВОЛЫНСКИЙ	
Н.КОНТР	ЛЕОНТЬЕВА	
ГИП	ШАЦ	
ГЛ.СПЕЦ	КОЧИН	
ГЛ.СПЕЦ	ШАНАУРОВА	
ПРОВЕР	КАДЕЙКИНА	
РАЗРАБ	МЫСОВСКИЙ	

1 030 1-1/88. 1-3-К 3

ПАНЕЛИ
ПС 30.18.3.0...
ПС 30.21.3.0...

СТАДИЯ	ЛИСТ	ЛИСТОВ
Р	1	3

ЦНИИЭП торгово-бытовых зданий и туристских комплексов

ФОРМАТ А4

МАРКА ПАНЕЛИ	ПОЗ	МАРКА АРМАТУРНОГО ИЗДЕЛИЯ	КОЛ	МАССА, КГ		ОБОЗНАЧЕНИЕ ДОКУМЕНТА
				1 ШТ	ВСЕГО	
ПС 30 18 3 0-Л	1	КП 5 30	1	14.43	14 43	1-7-К5
	2	МН-1	2	2.07	4.14	1-8-К51
	3	СП-4	2	2.19	4.38	1-8-К49
	5	⌀8АIII L= 270	2	0.11	0 21	Б 4
		ИТОГО: 23 16				
ПС 30 18 3 0-Л-1	1	КП-5.30	1	14.43	14 43	1-7-К5
	2	МН-1	2	2 07	4 14	1-8-К51
	3	СП-4	2	2.19	4.38	1-8-К49
	4	МН 2.30	2	1.45	2.90	1-8-К52
	5	⌀8АIII L= 270	2	0 11	0.21	Б 4
		ИТОГО: 26.06				
ПС 30 21 3 0-Л	1	КП-6.30	1	16.12	16 12	1-7-К6
	2	МН-1	2	2 07	4.14	1-8-К51
	3	СП-4	2	2.19	4.38	1-8-К49
	5	⌀8АIII L= 270	2	0.11	0 21	Б.4.
		ИТОГО 24.85				
ПС 30 21 3 0-Л-1	1	КП-6 30	1	16.12	16 12	1-7-К6
	2	МН-1	2	2.07	4.14	1-8-К51
	3	СП-4	2	2.19	4.38	1-8-К49
	4	МН-2.30	2	1.45	2 90	1-8-К52
	5	⌀8АIII L= 270	2	0.11	0.21	Б.4.
		ИТОГО 27.75				

1 030 1-1/88. 1-3-К 3

ЛИСТ 2

24765 14

ФОРМАТ А4

МАРКА ПАНЕЛИ	ПОЗ	МАРКА АРМАТУРНОГО ИЗДЕЛИЯ	КОЛ.	МАССА, КГ 1 ШТ	МАССА, КГ ВСЕГО	ОБОЗНАЧЕНИЕ ДОКУМЕНТА
ПС 30.18 3.0-Я	1	КП-5.30	1	14.43	14.43	1-7-К5
	2	МН-1	2	2.07	4.14	1-8-К51
	3	СП-3	2	1.35	2.70	1-8-К48
	5	Ф8АIII L= 270	2	0.11	0.21	Б.Ч.
	ИТОГО: 21.48					
ПС 30 18 3 0-Я-1	1	КП-5.30	1	14.43	14.43	1-7-К5
	2	МН-1	2	2,07	4,14	1-8-К51
	3	СП-3	2	1,35	2,70	1-8-К48
	4	МН-2.30	2	1,45	2,96	1-8-К52
	5	Ф8АIII L= 270	2	0 11	0.21	Б.Ч
	ИТОГО; 24,38					

1030 1-1/88 1-3-К 3

ЛИСТ 3

ФОРМАТ А4

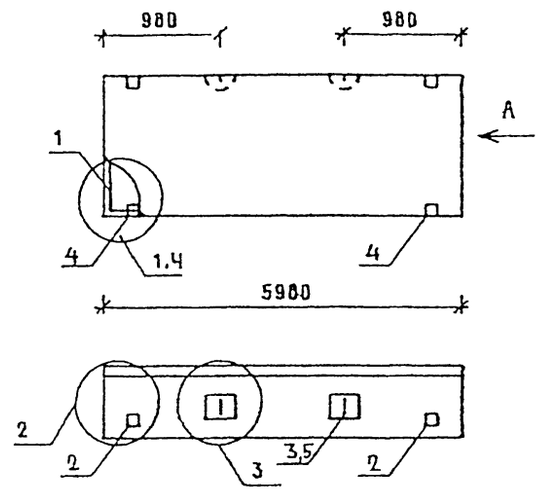

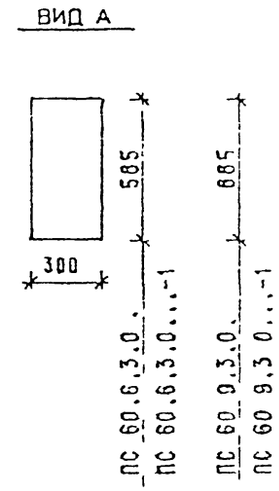

МАРКА ПАНЕЛИ	РАСХОД МАТЕРИАЛОВ: БЕТОН, М3 кл.В3,5	БЕТОН, М3 кл.В2,5	ОТДЕЛ СЛОЙ ЦЕМ Р-Р М100, М3	СТАЛЬ, КГ	К УЗЛА
ПС 60 6.3.0-Л	0,927	-	0,122	25,51	1,2,3
ПС 60 6 3.0-Л-1	0,927	-	0,122	28,41	2,3,4
ПС 60 9 3 0-Л	1,402	-	0,185	27,74	1,2 3
ПС 60.9 3 0-Л-1	1,402	-	0,185	30,64	2,3,4
ПС 60.6.3.0-Я	-	1,049	-	24,47	1,2,3
ПС 60 6 3 0-Я-1	-	1,049	-	27,37	2,3,4
ПС 60 9.3.0-Я	-	1,586	-	26,06	1,2,3
ПС 60.9 3 0-Я-1	-	1,586	-	28,96	2,3,4

1 УЗЛЫ СМ К 55

2 ВЕДОМОСТЬ РАСХОДА МАТЕРИАЛОВ СМ РС

НАЧ.ОТД	БОЛЫНСКИЙ	
Н.КОНТР	ЛЕОНТЬЕВА	
ГИП	ШАЦ	
ГЛ.СПЕЦ	КОЧИН	
ГЛ.СПЕЦ	ШАНАЛОВА	
ПРОВЕР	КАДЕЙКИНА	
РАЗРАБ	МОСОВСКИЙ	

1030 1-1/88 1-3-К 4

ПАНЕЛИ ПС 60 6 3 0. ПС 60 9 3 0...

СТАДИЯ	ЛИСТ	ЛИСТОВ
Р	1	3

ЦНИИЭП торгово-бытовых зданий и туристских комплексов

24765 15

ФОРМАТ А4

Марка панели	Поз.	Марка арматурного изделия	Кол.	Масса, кг 1 шт	Масса, кг всего	Обозначение документа
ПС 60.6.3.0-Л	1	КП-7.30	1	18.46	18.46	1-7-К7
	2	МН-1	2	2.07	4.14	1-8-К51
	3	СП-3	2	1.35	2.70	1-8-К48
	5	Ф8АIII L= 270	2	0.11	0.21	Б ч
		ИТОГО: 25,51				
ПС 60.6.3.0-Л-1	1	КП-7.30	1	18.46	18.46	1-7-К7
	2	МН-1	2	2.07	4.14	1-8-К51
	3	СП-3	2	1.35	2.70	1-8-К48
	4	МН-2.30	2	1.45	2.90	1-8-К52
	5	Ф8АIII L= 270	2	0.11	0.21	Б ч
		ИТОГО: 28,41				
ПС 60.9.3.0-Л	1	КП-8.30	1	19.01	19.01	1-7-К8
	2	МН-1	2	2.07	4.14	1-8-К51
	3	СП-4	2	2.19	4.38	1-8-К49
	5	Ф8АIII L= 270	2	0.11	0.21	Б ч.
		ИТОГО: 27,74				
ПС 60.9.3.0-Л-1	1	КП-8.30	1	19.01	19.01	1-7-К8
	2	МН-1	2	2.07	4.14	1-8-К51
	3	СП-4	2	2.19	4.38	1-8-К49
	4	МН-2.30	2	1.45	2.90	1-8-К52
	5	Ф8АIII L= 270	2	0.11	0.21	Б ч.
		ИТОГО: 30,64				

Взам. инв. | Подпись и дата | Инв. подл.

1.030.1-1/88. 1-3-К4 Лист 2

ФОРМАТ А4

Марка панели	Поз.	Марка арматурного изделия	Кол.	Масса кг 1 шт	Масса кг всего	Обозначение документа
ПС 60.6.3.0-9	1	КП-7.30	1	18.46	18.46	1-7-К7
	2	МН-1	2	2.07	4.14	1-8-К51
	3	СП-2	2	0.83	1.66	1-8-К48
	5	Ф8АIII L= 270	2	0.11	0.21	Б ч
		ИТОГО: 24.47				
ПС 60.6.3.0-9-1	1	КП-7.30	1	18.46	18.46	1-7-К7
	2	МН-1	2	2.07	4.14	1-8-К51
	3	СП-2	2	0.83	1.66	1-8-К48
	4	МН-2.30	2	1.45	2.90	1-8-К52
	5	Ф8АIII L= 270	2	0.11	0.21	Б ч
		ИТОГО: 27.37				
ПС 60.9.3.0-9	1	КП-8.30	1	19.01	19.01	1-7-К8
	2	МН-1	2	2.07	4.14	1-8-К51
	3	СП-3	2	1.35	2.70	1-8-К48
	5	Ф8АIII L= 270	2	0.11	0.21	Б.ч.
		ИТОГО: 26.06				
ПС 60.9.3.0-9-1	1	КП-8.30	1	19.01	19.01	1-7-К8
	2	МН-1	2	2.07	4.14	1-8-К51
	3	СП-3	2	1.35	2.70	1-8-К48
	4	МН-2.30	2	1.45	2.90	1-8-К52
	5	Ф8АIII L= 270	2	0.11	0.21	Б ч
		ИТОГО: 28.96				

Взам. инв. | Подпись и дата | Инв. подл.

1.030.1-1/88. 1-3-К4 Лист 3

24765 16

ФОРМАТ А4

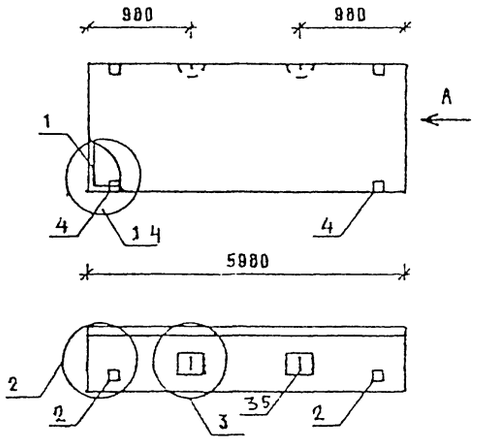

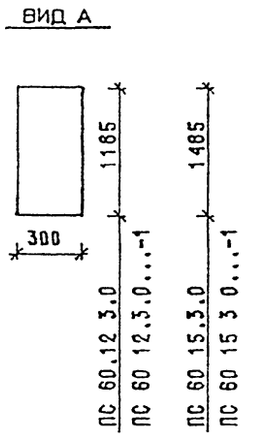

МАРКА ПАНЕЛИ	РАСХОД МАТЕРИАЛОВ				№ УЗЛА
	БЕТОН, М3		ВТДЕЛ СЛОЙ ЦЕМ Р-Р М100, М3	СТАЛЬ, КГ	
	КЛ В3 5	КЛ В2 5			
ПС 60 12 3 0-Л	1,878	-	0 248	31,80	1,2,3
ПС 60 12 3 0-Л-1	1,878	-	0 248	34,70	2,3 4
ПС 60 15 3 0-Л	2,353	-	0 311	36,25	1,2,3
ПС 60 15 3 0-Л-1	2,353	-	0 311	39 15	2,3,4
ПС 60 12 3 0-Я	-	2,126	-	28,32	1,2,3
ПС 60 12 3 0-Я-1	-	2,126	-	31.22	2,3,4
ПС 60 15 3 0-Я	-	2,664	-	34,33	1,2,3
ПС 60 15 3 0-Я-1	-	2,664	-	37,23	2,3,4

1 УЗЛЫ СМ К55
2 ВЕДОМОСТЬ РАСХОДА МАТЕРИАЛОВ СМ РС

НАЧ ОТД	БОЛ	1030 1-1/88 1-3-К 5	
Н.КОНТР	ЛЕОНТЬЕВА		
ГИП	ШАЦ	ПАНЕЛИ ПС 60 12 3 0 ПС 60 15 3 0	СТАДИЯ Р / ЛИСТ 1 / ЛИСТОВ 3
ГЛ.СПЕЦ	КУЧ		
ГЛ.СПЕЦ	ШАНАУРОВА		ЦНИИЭП торгово-бытовых зданий и туристских комплексов
ПРОВЕР	КОДЕРКИНА		
РАЗРАБ	МЫСОВСКИЙ		

МАРКА ПАНЕЛИ	ПОЗ	МАРКА АРМАТУРНОГО ИЗДЕЛИЯ	КОЛ	МАССА, КГ		ОБОЗНАЧЕНИЕ ДОКУМЕНТА
				1 ШТ	ВСЕГО	
ПС 60.12 3 0-Л	1	КП-9 30	1	21 27	21 27	1-7-К9
	2	МН-1	2	2 07	4 14	1-8-К51
	3	СП-5	2	3 09	6 18	1-8 -К49
	5	Ф8АIII L= 270	2	0,11	0 21	Б,4
	ИТОГО 31.80					
ПС 60 12 3 0-Л-1	1	КП-9 30	1	21 27	21 27	1-7-К9
	2	МН-1	2	2 07	4 14	1-8-К51
	3	СП-5	2	3 09	6,18	1-8 -К49
	4	МН-2 30	2	1 45	8 90	1-8 -К32
	5	Ф8АIII L= 270	2	0 11	0.21	Б.4
	ИТОГО 34 70					
ПС 60 15 3 0-Л	1	КП-10 30	1	25,60	25,60	1-7-К10
	2	МН-1	2	2,07	4,14	1-8-К51
	3	СП-5	2	3 09	6 18	1-8 -К49
	5	Ф10АIII L= 270	2	0 17	0 33	Б 4
	ИТОГО 36 25					
ПС 60 15 3 0-Л-1	1	КП-10 30	1	25 60	25 60	1-7-К10
	2	МН-1	2	2 07	4 14	1-8-К51
	3	СП-5	2	3 09	6 18	1-8-К49
	4	МН-2 30	2	1 45	2 90	1-8-К52
	5	Ф10АIII L= 270	2	0 17	0 33	Б 4
	ИТОГО 39 15					

1030 1-1/88 1-3-К 5 | ЛИСТ 2

24765 17

МАРКА ПАНЕЛИ	ПОЗ	МАРКА АРМАТУРНОГО ИЗДЕЛИЯ	КОЛ	МАССА, КГ 1 ШТ	МАССА, КГ ВСЕГО	ОБОЗНАЧЕНИЕ ДОКУМЕНТА
ПС 60.12 3 0-Я	1	КП-9.30	1	21,27	21,27	1-7-К9
	2	МН-1	2	2,07	4,14	1-8-К51
	3	СП-3	2	1,35	2,70	1-8-К48
	5	Ф8АIII L= 270	2	0,11	0,21	Б.Ч
		ИТОГО:			28,32	
ПС 60.12.3.0-Я-1	1	КП-9.30	1	21,27	21,27	1-7-К9
	2	МН-1	2	2,07	4,14	1-8-К51
	3	СП-3	2	1,35	2,70	1-8-К48
	4	МН-2 30	2	1,45	2,90	1-8-К52
	5	Ф8АIII L= 270	2	0,11	0,21	Б.Ч.
		ИТОГО			31,22	
ПС 60.15.3.0-Я	1	КП-10 30	1	25 60	25 60	1-7-К10
	2	МН-1	2	2 07	4 14	1-8-К51
	3	СП-4	2	2 19	4 38	1-8-К49
	5	Ф8АIII L= 270	2	0 11	0 21	Б Ч
		ИТОГО			34,33	
ПС 60 15 3 0-Я-1	1	КП-10 30	1	25 60	25.60	1-7-К10
	2	МН-1	2	2 07	4 14	1-8-К51
	3	СП-4	2	2 19	4 38	1-8-К49
	4	МН-2.30	2	1 45	2.90	1-8-К52
	5	Ф8АIII L= 270	2	0 11	0 21	Б Ч
		ИТОГО			37,23	

1 030 1-1/88. 1-3-К 5

ЛИСТ 3

ФОРМАТ А4

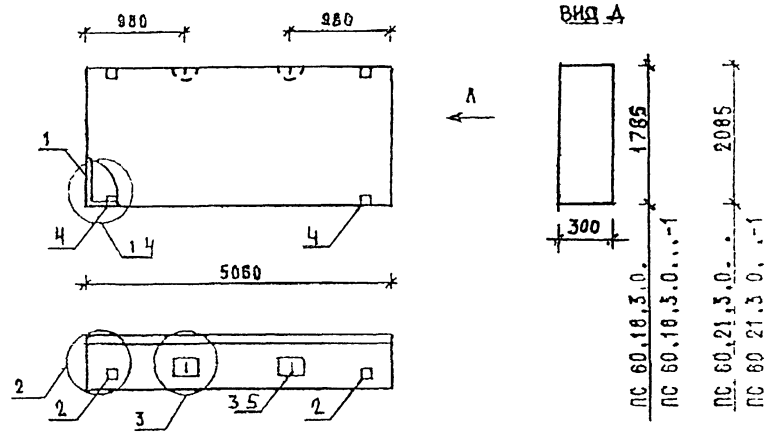

МАРКА ПАНЕЛИ	РАСХОД МАТЕРИАЛОВ: БЕТОН, М3 КЛ.В3.5	БЕТОН, М3 КЛ.В2.5	ОТДЕЛ СЛОЯ ЦЕМ Р-Р М100, М3	СТАЛЬ, КГ	КГ УЗЛА
ПС 60 18 3.0-Л	2,829	-	0,374	43,62	1,2,3
ПС 60.18 3 0-Л-1	2,829	-	0,374	46,52	2,3 4
ПС 60.21.3.0-Л	3,304	-	0.436	49,83	1,2,3
ПС 60.21.3.0-Л-1	3,304	-	0,436	52,73	2,3,4
ПС 60.18.3.0-Я	-	3,202	-	40,46	1,2,3
ПС 60.18.3.0-Я-1	-	3,202	-	43,36	2,3,4

1 УЗЛЫ СМ. К55
2. ВЕДОМОСТЬ РАСХОДА МАТЕРИАЛОВ СМ. РС

НАЧ.ОТД	ВОЛЫЧСКИЙ	
Н.КОНТР	ЛЕОНТЬЕВА	
ГИП	ШАЦ	
ГЛ.СПЕЦ	КОЧЕН	
ГЛ.СПЕЦ	ШАНАУРОВА	
ПРОВЕР	КАДЕЙКИНА	
РАЗРАБ	МЫСОВСКИЙ	

1.030.1-1/88. 1-3-К 6

ПАНЕЛИ
ПС 60 18.3 0...
ПС 60.21.3.0...

СТАДИЯ	ЛИСТ	ЛИСТОВ
Р	4	3

ЦНИИЭП торгово-бытовых зданий и туристских комплексов

24765 18

ФОРМАТ А2

Марка панели	Поз	Марка арматурного изделия	Кол.	Масса, кг 1 шт	Масса, кг всего	Обозначение документа
ПС 60.18.3.0-Л	1	КП-11.30	1	29.93	29.93	1-7-К11
	2	МН-1	2	2.07	4.14	1-8-К51
	3	СП-6	2	4.61	9.22	1-8-К50
	5	Ф10АIII L=270	2	0.17	0.33	Б.ч.
		ИТОГО: 43,62				
ПС 60.18.3.0-Л-1	1	КП-11.30	1	29.93	29.93	1-7-К11
	2	МН-1	2	2.07	4.14	1-8-К51
	3	СП-6	2	4.61	9.22	1-8-К50
	4	МН-2.30	2	1.45	2.90	1-8-К52
	5	Ф10АIII L=270	2	0.17	0.33	Б.ч
		ИТОГО. 46,52				
ПС 60.21.3.0-Л	1	КП-12.30	1	33.16	33.16	1-7-К12
	2	МН-1	2	2.07	4.14	1-8-К51
	3	СП-7	2	6.10	12.20	1-8-К50
	5	Ф10АIII L=270	2	0.17	0.33	Б.ч.
		ИТОГО 49,83				
ПС 60.21.3.0-Л-1	1	КП-12.30	1	33,16	33,16	1-7-К12
	2	МН-1	2	2,07	4.14	1-8-К51
	3	СП-7	2	6.10	12.20	1-8-К50
	4	МН-2.30	2	1.45	2.90	1-8-К52
	5	Ф10АIII L=270	2	0.17	0.33	Б.ч
		ИТОГО: 52,73				

Винокур, Бурлакова, Ведих, Ведих, ТЛП, СП, САПР, ТБЗТК, Взам.инв, Подпись и дата, Инв. подл.

Марка панели	Поз	Марка арматурного изделия	Кол	Масса, кг 1 шт	Масса, кг всего	Обозначение документа
ПС 60.18.3.0-Я	1	КП-11.30	1	29.93	29.93	1-7-К11
	2	МН-1	2	2.07	4.14	1-8-К51
	3	СП-5	2	3.09	6.18	1-8-К49
	5	Ф8АIII L=270	2	0.11	0.21	
		ИТОГО: 40,46				
ПС 60.18.3.0-Я-1	1	КП-11.30	1	29.93	29.93	1-7-К11
	2	МН-1	2	2.07	4.14	1-8-К51
	3	СП-5	2	3.09	6.18	1-8-К49
	4	МН-2.30	2	1.45	2.90	1-8-К52
	5	Ф8АIII L=270	2	0.11	0.21	Б.ч
		ИТОГО 43,36				

Винокур, Бурлакова, Ведих, Ведих, ТЛП, СП, САПР, ТБЗТК, Взам.инв, Подпись и дата, Инв. подл.

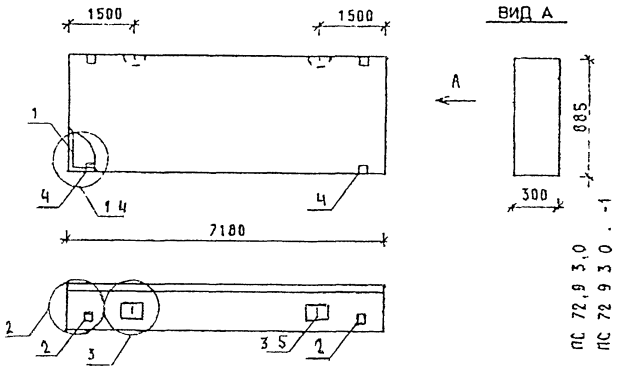

МАРКА ПАНЕЛИ	РАСХОД МАТЕРИАЛОВ: БЕТОН, М3 кл В3,5	БЕТОН, М3 кл В2,5	ОТДЕЛ. СЛОЙ ЦЕМ.-Р М100, М3	СТАЛЬ, КГ	N УЗЛА
ПС 72 9 3.0-Л	1,684	-	0,222	38,41	1,2,3
ПС 72.9 3 0-Л-1	1,684	-	0,222	41,31	2,3,4
ПС 72.9 3.0-Я	-	1,906	-	39,20	1,2,3
ПС 72.9 3 0-Я-1	-	1,906	-	42,10	2,3,4

1. УЗЛЫ СМ К55
2 ВЕДОМОСТЬ РАСХОДА МАТЕРИАЛОВ СМ. РС

Нач.отд.	Волынский	1.030.1-1/88.1-3-К7	
Н.контр.	Леонтьева		
ГИП	Шац	ПАНЕЛЬ ПС 72.9 30...	СТАДИЯ Р, ЛИСТ 1, ЛИСТОВ 2
Гл.спец.	Корин		ЦНИИЭП торгово-выставочных зданий и туристских комплексов
Гл.спец.	Шапурова		
Провер.	Кадецкина		
Разраб.	Московский		

ФОРМАТ А4

МАРКА ПАНЕЛИ	ПОЗ	МАРКА АРМАТУРНОГО ИЗДЕЛИЯ	КОЛ	МАССА КГ 1 ШТ	МАССА КГ ВСЕГО	ОБОЗНАЧЕНИЕ ДОКУМЕНТА
ПС 72 9 3 0-Л	1	КП-13 30	1	29.68	20.68	1-7-К13
	2	МН-1	2	2.07	4 14	1-8 К51
	3	СП-4	2	2 19	4 38	1-8-К49
	5	Ф8АIII L= 270	2	0.11	0,21	Б.4
		ИТОГО: 38,41				
ПС 72.9.3 0-Л-1	1	КП-13.30	1	29.68	29,68	1-7-К13
	2	МН-1	2	2.07	4.14	1-8-К51
	3	СП-4	2	2.19	4,38	1-8-К49
	4	МН-2.30	2	1.45	2,90	1-8-К52
	5	Ф8АIII L= 270	2	0 11	0,21	Б.4
		ИТОГО: 41,31				
ПС 72.9.3.0-Я	1	КП-58.30	1	32,15	32 15	1-7-К13
	2	МН-1	2	2,07	4.14	1-8-К51
	3	СП-3	2	1,35	2.70	1-8-К48
	5	Ф8АIII L= 270	2	0,11	0,21	Б4
		ИТОГО: 39,20				
ПС 72.9.3.0-Я-1	1	КП-58 30	1	32,15	32,15	1-7-К13
	2	МН-1	2	2,07	4,14	1-8-К51
	3	СП-3	2	1.35	2,70	1-8-К48
	4	МН-2.30	2	1.45	2,90	1-8-К52
	5	Ф8АIII L= 270	2	0,11	0,21	Б4
		ИТОГО: 42,10				

1.030.1-1/88 1-3-К7 Л. СТ 2

24765 20

ФОРМАТ А4

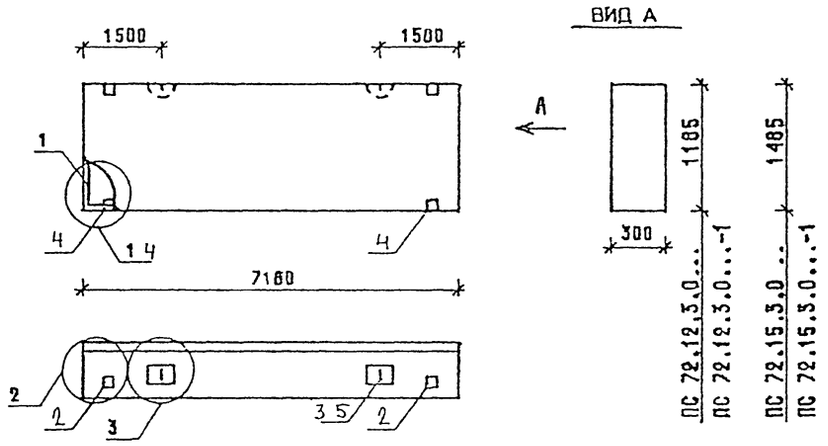

МАРКА ПАНЕЛИ	РАСХОД МАТЕРИАЛОВ				N УЗЛА
	БЕТОН, М3		ОТДЕЛ СЛОЙ ЦЕМ.Р-Р М100, М3	СТАЛЬ, КГ	
	КЛ.В3,5	КЛ.В2.5			
ПС 72.12 3.0-Л	2,255	-	0,298	47,22	1,2,3
ПС 72.12.3 0-Л-1	2,255	-	0,298	50,12	2,3,4
ПС 72.15.3 0-Л	2.826	-	0,373	57,84	1,2,3
ПС 72.15.3.0-Л-1	2.826	-	0,373	60,74	2,3,4
ПС 72.12.3.0-Я	-	2,552	-	42,11	1,2,3
ПС 72.12.3.0-Я-1	-	2,552	-	45,01	2,3,4
ПС 72.15 3.0-Я	-	3,199	-	51,50	1,2,3
ПС 72.15.3.0-Я-1	-	3,199	-	54,40	2,3,4

1 УЗЛЫ СМ. К 55
2 ВЕДОМОСТЬ РАСХОДА МАТЕРИАЛОВ СМ. РС

НАЧ ОТД.	ВОЛЫНСКИЙ		1.030.1-1/88. 1-3-К 8
Н.КОНТР	ЛЕОНТЬЕВА		
ГИП	ШАЦ		ПАНЕЛИ ПС 72.12.3.0... ПС 72.15.3.0...
ГЛ.СПЕЦ	КОЧИН		
ГЛ.СПЕЦ	ШАНАУРОВА		
ПРОВЕР	КАДЕЙКИНА		
РАЗРАБ	МЫСОВСКИЙ		

СТАДИЯ	ЛИСТ	ЛИСТОВ
Р	1	3

ЦНИИЭП торгово-бытовых зданий и туристских комплексов

МАРКА ПАНЕЛИ	ПОЗ	МАРКА АРМАТУРНОГО ИЗДЕЛИЯ	КОЛ	МАССА, КГ		ОБОЗНАЧЕНИЕ ДОКУМЕНТА
				1 ШТ	ВСЕГО	
ПС 72 12.3 0-Л	1	КП-14.30	1	38,57	38,57	1-7-К14
	2	МН-1	2	2,07	4,14	1-8-К51
	3	СП-5	2	3,09	6,18	1-8-К49
	5	Ф10АIII L= 270	2	0,17	0,33	Б4
	ИТОГО: 47,22					
ПС 72 12.3 0-Л-1	1	КП-14 30	1	38 57	36 57	1-7-К14
	2	МН-1	2	2.07	4.14	1-8-К51
	3	СП-5	2	3 09	6 18	1-8-К49
	4	МН-2.30	2	1 45	2.90	1-8-К52
	5	Ф10АIII L= 270	2	0 17	0 33	Б4
	ИТОГО; 50,12					
ПС 72.15 3 0-Л	1	КП-15.30	1	44 15	44 15	1-7-К15
	2	МН-1	2	2.07	4 14	1-8-К51
	3	СП-6	2	4.61	9.22	1-8-К50
	5	Ф10АIII L= 270	2	0.17	0.33	Б4
	ИТОГО: 57,84					
ПС 72.15 3.0-Л-1	1	КП-15.30	1	44,15	44,15	1-7-К15
	2	МН-1	2	2,07	4,14	1-8-К51
	3	СП-6	2	4,61	9,22	1-8-К50
	4	МН-2.30	2	1,45	2,90	1-8-К52
	5	Ф10АIII L= 270	2	0,17	0,33	Б4
	ИТОГО: 60,74					

1.030.1-1/88 1-3-К 8 | ЛИСТ 2

Марка панели	Поз	Марка арматурного изделия	Кол	Масса, кг: 1 шт	Масса, кг: всего	Обозначение документа
ПС 72 12.3 0-Я	1	КП-59 30	1	33 38	33 38	1-7-К14
	2	МН-1	2	2.07	4 14	1-8-К51
	3	СП-4	2	2 19	4 38	1-8-К49
	5	Ф8АIII L= 270	2	0 11	0 21	Б Ч
		ИТОГО 42,11				
ПС 72 12 3 0-Я-1	1	КП-59.30	1	33 38	33 38	1-7-К14
	2	МН-1	2	2 07	4 14	1-8-К51
	3	СП-4	2	2.19	4 38	1-8-К49
	4	МН-2 30	2	1 45	2 90	1-8-К52
	5	Ф8АIII L= 270	2	0 11	0.21	Б Ч
		ИТОГО· 45,01				
ПС 72 15 3.0-Я	1	КП-60 30	1	40 97	40 97	1-7-К15
	2	МН-1	2	2 07	4 14	1-8-К51
	3	СП-5	2	3 09	6 18	1-8-К49
	5	Ф8АIII L= 270	2	0 11	0 21	Б Ч
		ИТОГО· 51,50				
ПС 72 15.3.0-Я-1	1	КП-60 30	1	40 97	40 97	1-7-К15
	2	МН-1	2	2 07	4 14	1-8-К51
	3	СП-5	2	3 09	6 18	1-8-К49
	4	МН-2.30	2	1 45	2 90	1-8-К52
	5	Ф8АIII L= 270	2	0.11	0 21	Б Ч
		ИТОГО 54,40				

1.030 1-1/88 1-3-К 8

Лист 3

ФОРМАТ А4

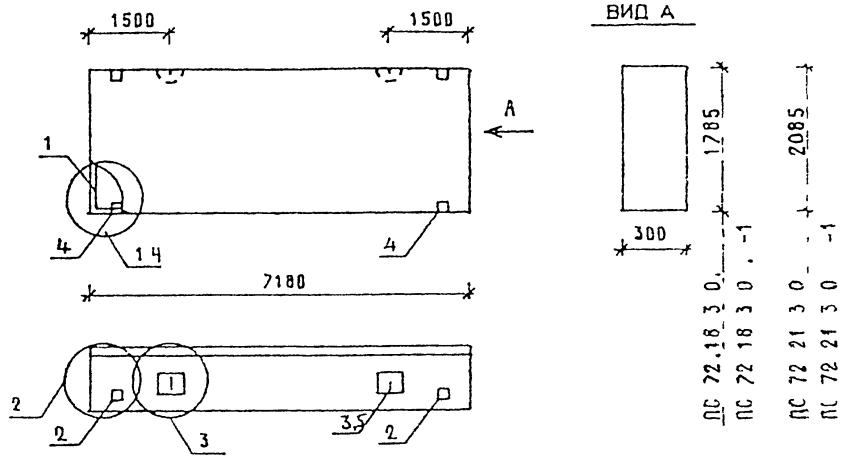

Марка панели	Расход материалов: Бетон, м3 кл В3,5	Бетон, м3 кл В2,5	Отдел слож цем р-р М100 м3	Сталь, кг	N узла
ПС 72 18 3 0-Л	3.396	-	0 449	68,42	1,2,3
ПС 72.18 3 0-Л-1	3.396	-	0.449	71,32	2,3,4
ПС 72 21 3 0-Л	3 967	-	0 524	73,60	1,2,3
ПС 72.21 3 0-Л-1	3.967	-	0 524	76,50	2,3,4
ПС 72 18 3 0-Я		3,845	-	59,22	1,2,3
ПС 72 18 3 0-Я-1	-	3,845	-	62,12	2,3,4

1 Узлы см К 55
2 Ведомость расхода материалов см РС

Нач.отд.	Больнский	
Н.контр.	Леонтьева	
ГИП	Шац	
Гл.спец	Кочин	
Гл.спец	Шанаурова	
Провер	Кадейкина	
Разраб	Мусовский	

1.030.1-1/88. 1-3-К 9

Панели ПС 72.18 3 0.. ПС 72 21 3 0...

Стадия	Лист	Листов
Р	1	3

ЦНИИЭП

24765 22

Марка панели	Поз	Марка арматурного изделия	Кол	Масса, кг 1 шт	Масса, кг всего	Обозначение документа
ПС 72.18.3.0-Л	1	КП-16.30	1	51 75	51 75	1-7-К16
	2	МН-1	2	2.07	4.14	1-8-К51
	3	СП-7	2	6 10	12.20	1-8-К50
	5	Ф10АIII L= 270	2	0 17	0 33	Б ч
		ИТОГО 68,42				
ПС 72.18.3.0-Л-1	1	КП-16 30	1	51.75	51 75	1-7-К16
	2	МН-1	2	2 07	4 14	1-8-К51
	3	СП-7	2	6.10	12 20	1-8-К50
	4	МН-2 30	2	1 45	2.90	1-8-К52
	5	Ф10АIII L= 270	2	0 17	0.33	Б ч
		ИТОГО: 71,32				
ПС 72.21.3.0-Л	1	КП-17 30	1	53 08	53 08	1-7-К17
	2	МН-1	2	2 07	4.14	1-8-К51
	3	СП-8	2	7 95	15 90	1-8-К50
	5	Ф12АIII L= 270	2	0 24	0 48	Б ч
		ИТОГО 73,60				
ПС 72 21 3 0-Л-1	1	КП-17.30	1	53 08	53 08	1-7-К17
	2	МН-1	2	2.07	4.14	1-8-К51
	3	СП-8	2	7.95	15 90	1-8-К50
	4	МН-2 30	2	1 45	2.90	1-8-К52
	5	Ф12АIII L= 270	2	0 24	0 48	Б ч
		ИТОГО: 76,50				

Вин.Юкур | Бурлакова | Зд.нач | Ведущ | ТЛП | СП | САПР | ТБЗТК | Взам.инв | Подпись и дата | Инв. подл.

1 030 1-1/88. 1-3-К 9 | Лист 2

ФОРМАТ А4

Марка панели	Поз	Марка арматурного изделия	Кол	Масса, кг 1 шт	Масса, кг всего	Обозначение документа
ПС 72 18 3 0-Я	1	КП-61.30	1	48 57	48.57	1-7-К16
	2	МН-1	2	2.07	4.14	1-8-К51
	3	СП-5	2	3.09	6 18	1-8-К49
	5	Ф10АIII L= 270	2	0.17	0 33	Б ч
		ИТОГО: 59 22				
ПС 72 18 3 0-Я-1	1	КП-61 30	1	48 57	48 57	1-7-К16
	2	МН-1	2	2 07	4 14	1-8-К51
	3	СП-5	2	3.09	6 18	1-8-К49
	4	МН-2 30	2	1.45	2 90	1-8-К52
	5	Ф10АIII L= 270	2	0.17	0.33	Б.ч.
		ИТОГО: 62,12				

Вин.Юкур | Бурлакова | Зд.нач | Ведущ | ТЛП | СП | САПР | ТБЗТК | Взам.инв | Подпись и дата | Инв. подл.

1.030 1-1/88 1-3-К 9 | Лист 3

24765 23

ФОРМАТ А4

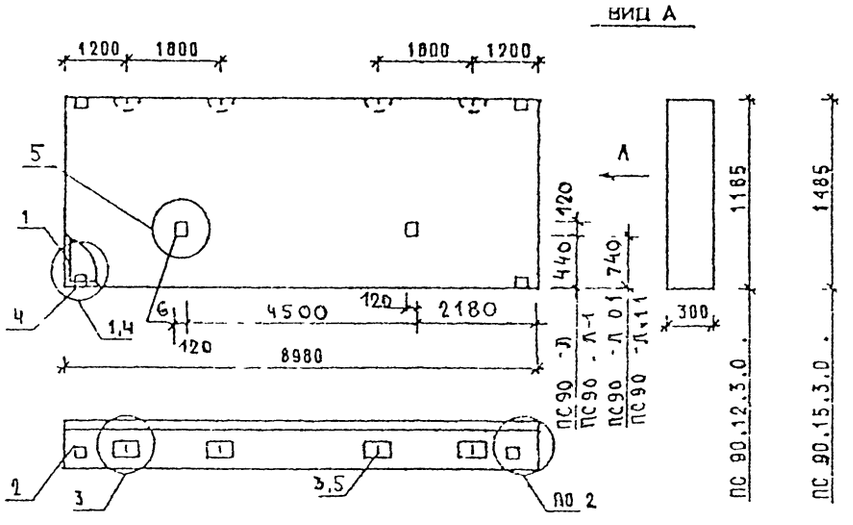

МАРКА ПАНЕЛИ	РАСХОД МАТЕРИАЛОВ				№ УЗЛА
	БЕТОН, М3		ОТДЕЛ СЛОЯ ЦЕМ Р-Р М100, М3	СТАЛЬ, КГ	
	КЛ В3 5	КЛ В2 5			
ПС 90 12 3 0-Л ПС 90 12 3 0-Л-0 1	2 820	–	0 372	92 53	1,2,3,5
ПС 90 12 3 0-Л 1 ПС 90.12.3.0-Л-1 1	2 820	–	0 372	95 43	2,3,4,5
ПС 90 15 3 0-Л ПС 90 15.3.0-Л-0 1	3 534	–	0 467	102 95	1,2,3,4
ПС 90 15 3 0-Л-1 ПС 90.15.3.0-Л-1.1	3 534	–	0 467	105 85	2,3,4,5

1 УЗЛЫ СМ. К55

2 ВЕДОМОСТЬ РАСХОДА МАТЕРИАЛОВ СМ. РС

НАЧ.ОТД	БОЛЫНСКИЙ		1.030 1-1/88 1-3-К 10
Н.КОНТР	ЛЕОНТЬЕВА		
ГИП	ШАЦ		ПАНЕЛИ ПС 90.12.3.0.. ПС 90.15.3.0.
ГЛ.СПЕЦ	КОЧИН		СТАДИЯ Р / ЛИСТ 1 / ЛИСТОВ 2
ГЛ.СПЕЦ	ШАНАУРОВА		ЦНИИЭП ТОРГОВО-БЫТОВЫХ ЗДАНИЙ И ТУРИСТСКИХ КОМПЛЕКСОВ
ПРОВЕР	КАДЕЙКИНА		
РАЗРАБ	МЫСОВСКИЙ		

ФОРМАТ А4

МАРКА ПАНЕЛИ	ПОЗ	МАРКА АРМАТУРНОГО ИЗДЕЛИЯ	КОЛ.	МАССА, КГ 1 ШТ	МАССА, КГ ВСЕГО	ОБОЗНАЧЕНИЕ ДОКУМЕНТА
ПС 90.12 3 0-Л ПС 90 12 3 0-Л-0 1	1	КП-18 30	1	74 52	74 52	1-7-К18
	2	МН-1	2	2.07	4 14	1-8-К51
	3	СП-4	4	2 19	8.76	1-8-К49
	5	Ф8АIII L= 270	4	0 11	0.43	Б Ч
	6	МН-6	2	2 34	4.68	1-8-К57
	ИТОГО: 92 53					
ПС 90 12 3 0-Л-1 ПС 90 12 3.0-Л 1 1	1	КП-18 30	1	74 52	74 52	1-7-К18
	2	МН-1	2	2.07	4.14	1-8-К51
	3	СП-4	4	2.19	8 76	1-8-К49
	4	МН-2.30	2	1 45	2.90	1-8-К52
	5	Ф8АIII L= 270	4	0.11	0.43	Б Ч
	6	МН-6	2	2.34	4.68	1-8-К57
	ИТОГО: 95 43					
ПС 90 15.3 0-Л ПС 90 15 3 0-Л 01	1	КП-19.30	1	81 34	81 34	1-7-К19
	2	МН-1	2	2.07	4.14	1-8-К51
	3	СП-5	4	3 09	12.36	1-8-К49
	5	Ф8АIII L= 270	4	0.11	0.43	Б Ч
	6	МН-6	2	2.34	4.68	1-8-К57
	ИТОГО: 102 95					
ПС 90 15 3 0-Л-1 ПС 90 15 3 0-Л-1 1	1	КП-19.30	1	81 34	81 34	1-7-К19
	2	МН-1	2	2.07	4.14	1-8-К51
	3	СП-5	4	3.09	12.36	1-8-К49
	4	МН-2.30	2	1.45	2.90	1-8-К52
	5	Ф8АIII L= 270	4	0.11	0.43	Б Ч
	6	МН-6	2	2.34	4.68	1-8-К57
	ИТОГО: 105 85					

1.030.1-1/88. 1-3-К10 ЛИСТ 2

24765 24

ФОРМАТ А4

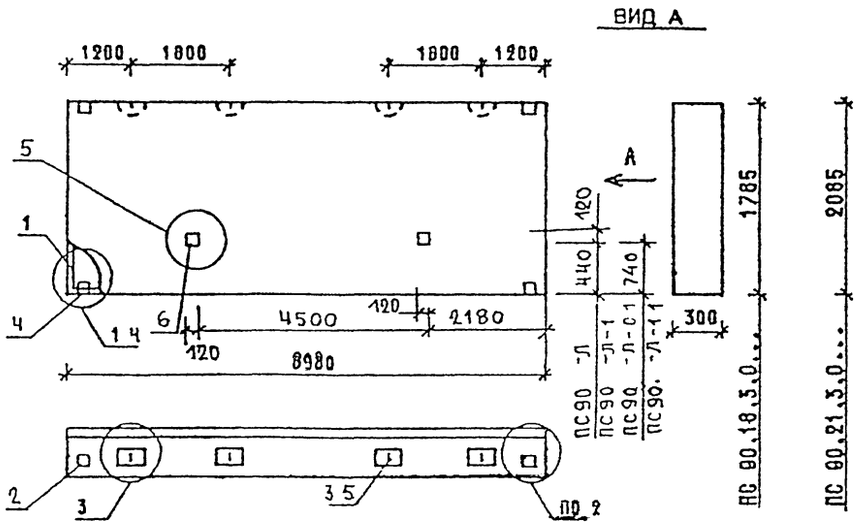

МАРКА ПАНЕЛИ	РАСХОД МАТЕРИАЛОВ				N УЗЛА
	БЕТОН, М3		ОТДЕЛ СЛОЙ ЦЕМ.Р-Р М100, М3	СТАЛЬ, КГ	
	КЛ.В3.5	КЛ В2 5			
ПС 90 18 3 0-Л ПС 90 18.3.0-Л	4.248	-	0.561	116 58	1.2,3 5
ПС 90 18 3.0-Л-1 ПС 90.18.3.0-Л-1 1	4.248	-	0.561	119 48	2 3 4 5
ПС 90.21 3 0-Л ПС 90.21.3.0-Л 0 1	4.962	-	0.655	129 11	1 2 3 5
ПС 90 21 3 0-Л-1 ПС 90.21.3.0-Л-1 1	4.962	-	0.655	132 01	2 3 4 5

1 УЗЛЫ СМ К 55
2 ВЕДОМОСТЬ РАСХОДА МАТЕРИАЛОВ СМ. РС

НАЧ ОТД	ВОЛЫНСКИЙ		1 030 1-1/88. 1-3-К 11
Н.КОНТР	ЛЕОНТЬЕВА		
ГИП	ШАЦ		ПАНЕЛИ ПС 90.18.3.0... ПС 90.21.3.0...
ГЛ.СПЕЦ	КОЧИН		
ГЛ.СПЕЦ	ШАНАУРОВА		
ПРОВЕР	КАДЕЙКИНА		
РАЗРАБ	МУСОВСКИЙ		

СТАДИЯ	ЛИСТ	ЛИСТОВ
Р	1	2

ЦНИИЭП торгово-бытовых зданий и туристских комплексов

ВИНОКУР БУРЛАКОВА ВЕДИКА ВЕДИКА Т.ГП СП САПР ТЕЗТК

ВЗАМ.ИНВ ПОДПИСЬ И ДАТА ИНВ ПОДЛ

ФОРМАТ А4

МАРКА ПАНЕЛИ	ПОЗ	МАРКА АРМАТУРНОГО ИЗДЕЛИЯ	КОЛ	МАССА, КГ 1 ШТ	МАССА, КГ ВСЕГО	ОБОЗНАЧЕНИЕ ДОКУМЕНТА
ПС 90.18 3 0-Л ПС 90 18 3 0-Л-01	1	КП-20 30	1	94 73	94 73	1-7 - К20
	2	МН-1	2	2.07	4.14	1-8 - К51
	3	СП-5	4	3.09	12 36	1-8 - К49
	5	Ф10АIII L= 270	4	0 17	0.67	Б 4
	6	МН-6	2	2 34	4 68	1-8 - К57
	ИТОГО: 116 58					
ПС 90.18 3 0-Л-1 ПС 90 18 3 0 Л-1 1	1	КП-20 30	1	94 73	94 73	1-7 - К20
	2	МН-1	2	2 07	4.14	1-8 - К51
	3	СП-5	4	3 09	12 36	1-8 - К49
	4	МН-2 30	2	1.45	2.90	1-8 - К52
	5	Ф10АIII L= 270	4	0 17	0 67	Б 4
	6	МН-6	2	2.34	4.68	1-8 - К57
	ИТОГО: 119 48					
ПС 90.21 3 0-Л ПС 90 21 3 0-Л-01	1	КП-21 30	1	101 18	101 18	1-7 - К21
	2	МН-1	2	2.07	4 14	1-8 - К51
	3	СП-6	4	4.61	18 44	1-8 - К50
	5	Ф10АIII L= 270	4	0.17	0.67	Б 4
	6	МН-6	2	2.34	4.68	1-8 - К57
	ИТОГО: 129 11					
ПС 90 21 3 0-Л-1 ПС 90 21.3 0-Л-1 1	1	КП-21 30	1	101 18	101 18	1-7 - К21
	2	МН-1	2	2.07	4 14	1-8 - К51
	3	СП-6	4	4.61	18.44	1-8 - К50
	4	МН-2 30	2	1.45	2.90	1-8 - К52
	5	Ф10АIII L= 270	4	0.17	0.67	Б 4
	6	МН-6	2	2.34	4 68	1-8 - К57
	ИТОГО 132 01					

1.030 1-1/88. 1-3-К 11 ЛИСТ 2

ВЗАМ.ИНВ ПОДПИСЬ И ДАТА ИНВ ПОДЛ

24765 25

ФОРМАТ А4

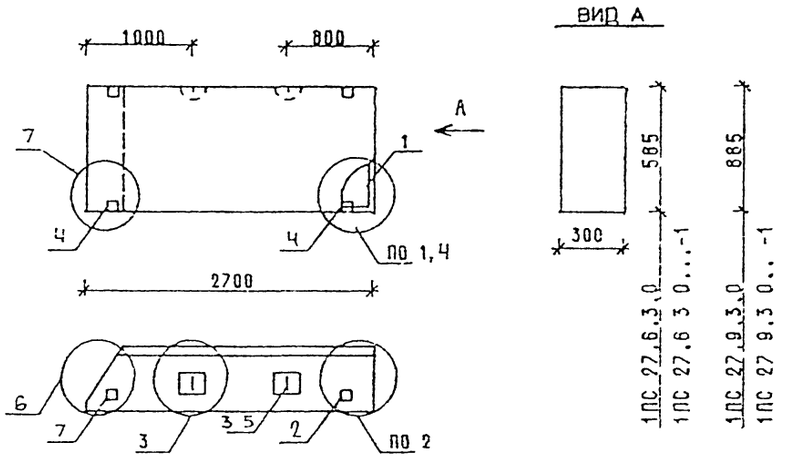

МАРКА ПАНЕЛИ	РАСХОД МАТЕРИАЛОВ				№ УЗЛА
	БЕТОН, М3		ОТДЕЛ СЛОИ ЦЕМ Р-Р М100, М3	СТАЛЬ, КГ	
	КЛ В3 5	КЛ В2 5			
1ПС 27 6 3 0-Л	0,404	-	0,052	11,73	1,2,3,6
1ПС 27 6 3 0-Л-1	0,404	-	0,052	14,63	2,3,4,6,7
1ПС 27 9 3 0-Л	0,611	-	0,079	13,06	1,2,3,6
1ПС 27 9 3 0-Л-1	0,611	-	0,079	15,96	2,3,4,6,7
1ПС 27 6 3 0-Я	-	0.456	-	10 99	1,2,3,6
1ПС 27 6 3 0-Я-1	-	0.456	-	13.89	2,3,4 6,7
1ПС 27 9 3 0-Я	-	0.691	-	13 06	1,2,3,6
1ПС 27 9 3.0-Я-1	-	0 691	-	15.96	2,3,4,6,7

1 УЗЛЫ СМ К 55
2 ВЕДОМОСТЬ РАСХОДА МАТЕРИАЛОВ СМ РС

НАЧ ОТД	ВОЛЫНСКИЙ	
Н КОНТР	ЛЕОНТЬЕВА	
Г И П	ШАЦ	
ГЛ СПЕЦ	КОЧИН	
ГЛ СПЕЦ	ШАНАУРОВА	
ПРОВЕР	КАДЕЙКИНА	
РАЗРАБ	МЫСОВСКИЙ	

1 030 1-1/88 1-3-К 12

ПАНЕЛИ
1ПС 27 6 3 0
1ПС 27 9 3 0

СТАДИЯ	ЛИСТ	ЛИСТОВ
Р	1	3

ЦНИИЭП торгово-бытовых зданий и туристских комплексов

ФОРМАТ А4

МАРКА ПАНЕЛИ	ПОЗ	МАРКА АРМАТУРНОГО ИЗДЕЛИЯ	КОЛ	МАССА, КГ		ОБОЗНАЧЕНИЕ ДОКУМЕНТА
				1 ШТ	ВСЕГО	
1ПС 27 6 3 0-Л	1	КП-22.30Т	1	5,65	5 65	1-7 – К 22
	2	МН-1	1	2,07	2,07	1-8 – К 51
	3	СП-2	2	0,83	1,66	1-8 – К48
	5	Ф8АIII L= 270	2	0,11	0,21	Б Ч
	7	МН-3	1	2,14	2,14	1-8 – К 54
	ИТОГО. 11,73					
1ПС 27 6 3 0-Л-1	1	КП-22.30Т	1	5 65	5.65	1-7 – К 22
	2	МН-1	1	2 07	2 07	1-8 – К 51
	3	СП-2	2	0 83	1 66	1-8 – К 48
	4	МН-2 30	2	1 45	2.90	1-8 – К 52
	5	Ф8АIII L= 270	2	0 11	0.21	Б Ч
	7	МН-3	1	2 14	2 14	1-8 – К 54
	ИТОГО 14 63					
1ПС 27 9 3 0-Л	1	КП-23.30Т	1	6 98	6 98	1-7 – К 23
	2	МН-1	1	2 07	2 07	1-8 – К 51
	3	СП-2	2	0.83	1.66	1-8 – К 48
	5	Ф8АIII L= 270	2	0.11	0.21	Б Ч
	7	МН-3	1	2.14	2 14	1-8 – К 54
	ИТОГО: 13.06					
1ПС 27.9 3 0-Л-1	1	КП-23.30Т	1	6 98	6 98	1-7 – К 23
	2	МН-1	1	2.07	2.07	1-8 – К 51
	3	СП-2	2	0.83	1.66	1-8 – К 48
	4	МН-2.30	2	1.45	2.90	1-8 – К 52
	5	Ф8АIII L= 270	2	0.11	0.21	Б Ч
	7	МН-3	1	2.14	2.14	1-8 – К 54
	ИТОГО: 15.96					

1.030.1-1/88. 1-3-К 12

ЛИСТ 2

24765 26

ФОРМАТ А4

МАРКА ПАНЕЛИ	ПОЗ	МАРКА АРМАТУРНОГО ИЗДЕЛИЯ	КОЛ	МАССА, КГ 1 ШТ	МАССА, КГ ВСЕГО	ОБОЗНАЧЕНИЕ ДОКУМЕНТА
1ПС 27.6.3 0-Я	1	КП-22 30Т	1	5,65	5,65	1-7 – К22
	2	МН-1	1	2,07	2,07	1-8 – К51
	3	СП-1	2	0,46	0,92	1-8 – К48
	5	Ф8АIII L= 270	2	0,11	0,21	Б4
	7	МН-3	1	2,14	2,14	1-8 – К54
	ИТОГО 10,99					
1ПС 27.6.3 0-Я-1	1	КП-22.30Т	1	5 65	5 65	1-7 – К22
	2	МН-1	1	2.07	2 07	1-8 – К51
	3	СП-1	2	0 46	0 92	1-8 – К48
	4	МН-2 30	2	1 45	2.90	1-8 – К52
	5	Ф8АIII L= 270	2	0 11	0 21	Б4
	7	МН-3	1	2.14	2.14	1-8 – К54
	ИТОГО 13 89					
1ПС 27.9 3 0-Я	1	КП-23.30Т	1	6 98	6.98	1-7 – К23
	2	МН-1	1	2 07	2 07	1-8 – К51
	3	СП-2	2	0 83	1 66	1-8 – К48
	5	Ф8АIII L= 270	2	0 11	0 21	Б4
	7	МН-3	1	2.14	2 14	1-8 – К54
	ИТОГО 13 06					
1ПС 27 9 3 0-Я-1	1	КП-23.30Т	1	6 98	6 98	1-7 – К23
	2	МН-1	1	2 07	2 07	1-8 – К51
	3	СП-2	2	0 63	1 66	1-8 – К48
	4	МН-2 30	2	1 45	2.90	1-8 – К52
	5	Ф8АIII L= 270	2	0 11	0 21	Б4
	7	МН-3	1	2 14	2 14	1-8 – К54
	ИТОГО: 5.96					

1 030 1-1/88 1-3-К12

ЛИСТ 3

ФОРМАТ А4

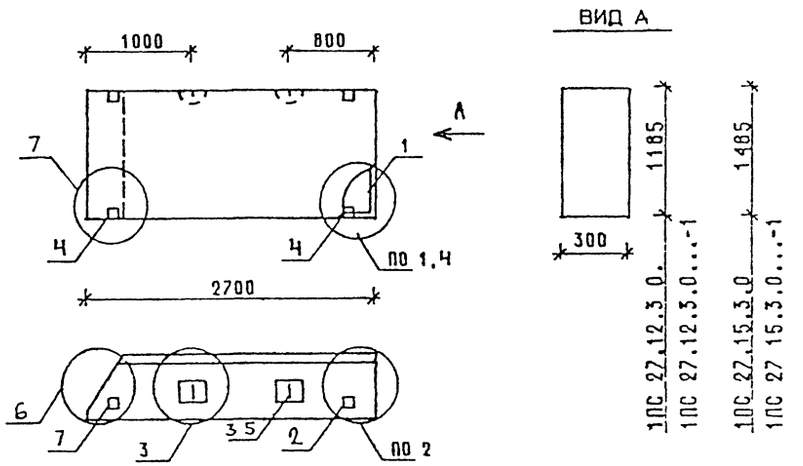

МАРКА ПАНЕЛИ	РАСХОД МАТЕРИАЛОВ: БЕТОН, М3 КЛ.В3 5	БЕТОН, М3 КЛ В2 5	ОТДЕЛ СЛОЙ ЦЕМ Р-Р М100, М3	СТАЛЬ, КГ	№ УЗЛА
1ПС 27 12.3 0-Л	0,818	-	0,106	16 16	1,2,3,6
1ПС 27 12 3 0-Л-1	0.818	-	0.106	19 06	2,3,4,6,7
1ПС 27 15.3 0-Л	1.026	-	0.133	18 21	1,2,3,6
1ПС 27 15 3 0-Л-1	1.026	-	0.133	21.31	2,3,4,6,7
1ПС 27 12 3 0-Я	-	0.925	-	15.12	1,2,3,6
1ПС 27 12 3 0-Я-1	-	0.925	-	18,02	2,3,4,6,7
1ПС 27 15 3 0-Я	-	1.159	-	17 17	1.2.3.6
1ПС 27 15 3 0-Я-1	-	1.159	-	20 07	2,3,6,4,7

1 УЗЛЫ СМ К55

2 ВЕДОМОСТЬ РАСХОДА МАТЕРИАЛОВ СМ РС

НАЧ ОТД	БОЛЫЧСКИЙ	
Н КОНТР	ЛЕОНТЬЕВА	
ГИП	ШАЦ	
ГЛ.СПЕЦ	КОЧИН	
ГЛ.СПЕЦ	ШАНАУРОВА	
ПРОВЕР	КАДЕЙКИНА	
РАЗРАБ	МЫСОВСКИЙ	

1 030 1-1/88 1-3-К 13

ПАНЕЛИ 1ПС 27 12.3 0... 1ПС 27 15 3 0

СТАДИЯ	ЛИСТ	ЛИСТОВ
Р	1	3

ЦНИИЭП торгово-бытовых зданий и туристских комплексов

24765 27

ФОРМАТ А4

Марка панели	Поз.	Марка арматурного изделия	Кол.	Масса, кг 1 шт	Масса, кг всего	Обозначение документа
1ПС 27.12.3.0-Л	1	КП-24.30Т	1	9.04	9.04	1-7-К24
	2	МН-1	1	2.07	2.07	1-8-К51
	3	СП-3	2	1.35	2.70	1-8-К48
	5	Ф8АIII L= 270	2	0.11	0.21	Б Ч
	7	МН-3	1	2.14	2.14	1-8-К54
		ИТОГО: 16.16				
1ПС 27.12.3.0-Л-1	1	КП-24.30Т	1	9.04	9.04	1-7-К24
	2	МН-1	1	2.07	2 07	1-8-К51
	3	СП-3	2	1.35	2 70	1-8-К48
	4	МН-2.30	2	1.45	2.90	1-8-К52
	5	Ф8АIII L= 270	2	0.11	0.21	Б Ч.
	7	МН-3	1	2.14	2.14	1-8-К54
		ИТОГО: 19.06				
1ПС 27.15.3.0-Л	1	КП-25.30Т	1	11.09	11 09	1-7-К25
	2	МН-1	1	2.07	2.07	1-8-К51
	3	СП-3	2	1.35	2.70	1-8-К48
	5	Ф8АIII L= 270	2	0.11	0.21	Б Ч
	7	МН-3	1	2.14	2.14	1-8-К54
		ИТОГО: 18 21				
1ПС 27.15.3.0-Л-1	1	КП-25.30Т	1	11.09	11.09	1-7-К25
	2	МН-1	1	2.07	2.07	1-8-К51
	3	СП-3	2	1.35	2.70	1-8-К48
	4	МН-2.30	2	1.45	2.90	1-8-К52
	5	Ф8АIII L= 270	2	0.11	0.21	Б.Ч.
	7	МН-3	1	2.14	2.14	1-8-К54
		ИТОГО: 21.11				

Вин.окр. Бурлакова; Вед.инж. Ведина; Т/П СП; САПР ГБЗТК; Взам.инв; Подпись и дата; Инв. подл.

1.030.1-1/88. 1-3-К13 Лист 2

ФОРМАТ А4

Марка панели	Поз.	Марка арматурного изделия	Кол.	Масса, кг 1 шт	Масса, кг всего	Обозначение документа
1ПС 27 12.3.0-Я	1	КП-24.30Т	1	9.04	9.04	1-7-К24
	2	МН-1	1	2.07	2.07	1-8-К51
	3	СП-2	2	0.83	1.66	1-8-К48
	5	Ф8АIII L= 270	2	0.11	0.21	Б Ч
	7	МН-3	1	2.14	2.14	1-8-К54
		ИТОГО: 15.12				
1ПС 27.12.3.0-Я-1	1	КП-24.30Т	1	9.04	9.04	1-7-К24
	2	МН-1	1	2.07	2.07	1-8-К51
	3	СП-2	2	0.83	1.66	1-8-К48
	4	МН-2.30	2	1.45	2.90	1-8-К52
	5	Ф8АIII L= 270	2	0.11	0.21	Б Ч
	7	МН-3	1	2.14	2.14	1-8-К54
		ИТОГО: 18.02				
1ПС 27.15.3.0-Я	1	КП-25.30Т	1	11 09	11.09	1-7-К25
	2	МН-1	1	2.07	2.07	1-8-К51
	3	СП-2	2	0.83	1.66	1-8-К48
	5	Ф8АIII L= 270	2	0.11	0.21	Б Ч
	7	МН-3	1	2.14	2.14	1-8-К54
		ИТОГО: 17.17				
1ПС 27.15.3.0-Я-1	1	КП-25.30Т	1	11 09	11 09	1-7-К25
	2	МН-1	1	2.07	2.07	1-8-К51
	3	СП-2	2	0.83	1.66	1-8-К48
	4	МН-2.30	2	1.45	2.90	1-8-К52
	5	Ф8АIII L= 270	2	0.11	0.21	Б Ч.
	7	МН-3	1	2.14	2.14	1-8-К54
		ИТОГО: 20.07				

Вин.окр. Бурлакова; Вед.инж. Ведина; Т/П СП; САПР ГБЗТК; Взам.инв; Подпись и дата; Инв. подл.

1.030.1-1/88. 1-3-К13 Лист 3

24765 28

ФОРМАТ А4

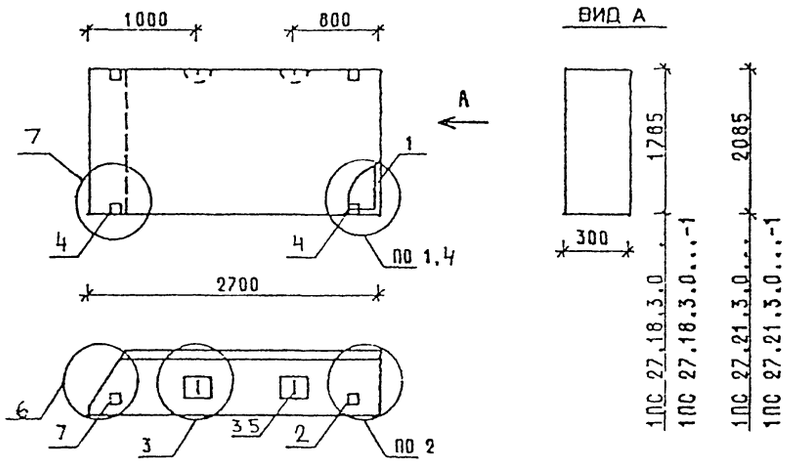

МАРКА ПАНЕЛИ	РАСХОД МАТЕРИАЛОВ				N УЗЛА
	БЕТОН, М3		ОТДЕЛ СЛОЙ ЦЕМ Р-Р М100, М3	СТАЛЬ, КГ	
	КЛ.В3 5	КЛ.В2.5			
1ПС 27 18.3.0-Л	1.233	-	0.160	21,95	1,2,3,6
1ПС 27.18.3.0-Л-1	1.233	-	0.160	24,85	2,3,4,6,7
1ПС 27 21.3.0-Л	1.440	-	0.187	23,51	1,2,3,6
1ПС 27 21.3.0-Л-1	1.440	-	0.187	26,41	2,3,4,6,7
1ПС 27.18.3.0-Я	-	1.393	-	20,27	1,2,3,6
1ПС 27.18.3.0-Я-1	-	1.393	-	23,17	2,3,4,6,7

1 УЗЛЫ СМ. К55
2 ВЕДОМОСТЬ РАСХОДА МАТЕРИАЛОВ СМ Р С

НАЧ.ОТД	ВОЛЕНСКИЙ		1.030.1-1/88 1-3-К 14
Н.КОНТР	ЛЕОНТЬЕВА		
ГИП	ШАЦ		ПАНЕЛИ 1ПС 27.18 3.0 . 1ПС 27.21.3 0..
ГЛ.СПЕЦ	КОЧИН		
ГЛ.СПЕЦ	ШАНАУРОВА		
ПРОВЕР	КАДЕЙМИНА		
РАЗРАБ	МЫСОВСКИЙ		

СТАДИЯ	ЛИСТ	ЛИСТОВ
Р	1	3

ЦНИИЭП ТОРГОВО-БЫТОВЫХ ЗДАНИЙ И ТУРИСТСКИХ КОМПЛЕКСОВ

ФОРМАТ А4

МАРКА ПАНЕЛИ	ПОЗ.	МАРКА АРМАТУРНОГО ИЗДЕЛИЯ	КОЛ.	МАССА, КГ		ОБОЗНАЧЕНИЕ ДОКУМЕНТА
				1 ШТ	ВСЕГО	
1ПС 27.18.3.0-Л	1	КП-26.30Т	1	13,15	13,15	1-7 – К26
	2	МН-1	1	2,07	2,07	1-8 – К51
	3	СП-4	2	2,19	4,38	1-8 – К49
	5	Ф8АIII L= 270	2	0,11	0,21	Б4
	7	МН-3	1	2,14	2,14	1-8 – К54
	ИТОГО: 21,95					
1ПС 27.18.3 0-Л-1	1	КП-26.30Т	1	13,15	13,15	1-7 – К26
	2	МН-1	1	2,07	2,07	1-8 – К51
	3	СП-4	2	2.19	4.38	1-8 – К49
	4	МН-2.30	2	1 45	2.90	1-8 – К52
	5	Ф8АIII L= 270	2	0.11	0.21	Б 4
	7	МН-3	1	2.14	2.14	1-8 – К54
	ИТОГО: 24.85					
1ПС 27 21 3 0-Л	1	КП-27.30Т	1	14.71	14.71	1-7 – К27
	2	МН-1	1	2 07	2 07	1-8 – К51
	3	СП-4	2	2.19	4.38	1-8 – К49
	5	Ф8АIII L= 270	2	0.11	0 21	Б 4
	7	МН-3	1	2.14	2 14	1-8 – К54
	ИТОГО: 23.51					
1ПС 27.21 3 0-Л-1	1	КП-27.30Т	1	14.71	14.71	1-7 – К27
	2	МН-1	1	2.07	2.07	1-8 – К51
	3	СП-4	2	2.19	4.38	1-8 – К49
	4	МН-2.30	2	1.45	2.90	1-8 – К52
	5	Ф8АIII L= 270	2	0.11	0.21	Б 4
	7	МН-3	1	2.14	2.14	– К54
	ИТОГО: 26.41					

1.030.1-1/88 1-3-К14 ЛИСТ 2

24765 29

ФОРМАТ А4

МАРКА ПАНЕЛИ	ПОЗ.	МАРКА АРМАТУРНОГО ИЗДЕЛИЯ	КОЛ	МАССА, КГ 1 ШТ	МАССА, КГ ВСЕГО	ОБОЗНАЧЕНИЕ ДОКУМЕНТА
1ПС 27 18 3 0-Я	1	КП-26 30Т	1	13 15	13 15	1-7-К26
	2	МН-1	1	2 07	2 07	1-8-К51
	3	СП-3	2	1 35	2 70	1-8-К48
	5	Ф8АIII L= 270	2	0 11	0 21	Б4
	7	МН-3	1	2 14	2.14	1-8-К54
	ИТОГО 20 27					
1ПС 27 18 3 0-Я-1	1	КП-26.30Т	1	13 15	13.15	1-7-К26
	2	МН-1	1	2 07	2 07	1-8-К51
	3	СП-3	2	1 35	2 70	1-8-К48
	4	МН-2.30	2	1 45	2 90	1-8-К52
	5	Ф8АIII L= 270	2	0.11	0 21	Б4
	7	МН-3	1	2.14	2 14	1-8-К54
	ИТОГО. 23.17					

1.030 1-1/88 1-3-К14 | ЛИСТ 3

ФОРМАТ А4

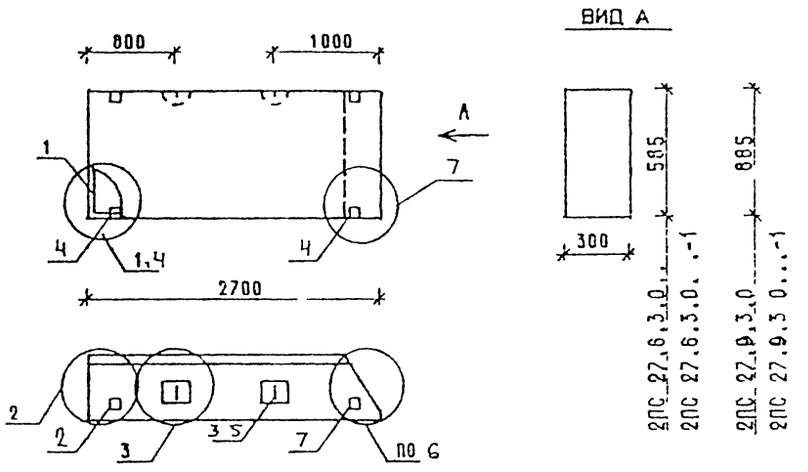

МАРКА ПАНЕЛИ	РАСХОД МАТЕРИАЛОВ: БЕТОН, М3 КЛ В3 5	БЕТОН, М3 КЛ В2 5	ОТДЕЛ СЛОЙ ЦЕМ Р-Р М100, М3	СТАЛЬ, КГ	УЗЛА
2ПС 27.6 3 0-Л	0 404	-	0.052	11 73	1,2,3,6
2ПС 27 6 3 0-Л-1	0.404	-	0 052	14 63	2 3,4,6,7
2ПС 27 9.3 0-Л	0.611	-	0 079	13 06	1 2,3,6
2ПС 27.9 3 0-Л-1	0 611	-	0.079	15 96	2 3 4,6,7
2ПС 27 6.3.0-Я	-	0 456	-	10 99	1,2,3,6
2ПС 27 6.3 0-Я-1	-	0.456	-	13 89	2 3 4,6,7
2ПС 27.9.3.0-Я	-	0 691	-	13 06	1,2,3.6
2ПС 27 9 3 0-Я-1	-	0.691	-	15 96	2,3,4,6 7

1 УЗЛЫ СМ К55
2 ВЕДОМОСТЬ РАСХОДА МАТЕРИАЛОВ СМ РС

НАЧ.ОТД.	ВОЛЕНСКИЙ	
Н.КОНТР	ЛЕОНТЬЕВА	
Г И П	ШАЦ	
ГЛ.СПЕЦ	КОЧЕН	
ГЛ.СПЕЦ	ШАНАУРОВА	
ПРОВЕР	КАДЕЙКИНА	
РАЗРАБ	МУСОВСКИЙ	

1.030 1-1/88 1-3-К 15

ПАНЕЛИ 2ПС 27.6.3 0... 2ПС 27.9.3.0..

СТАДИЯ	ЛИСТ	ЛИСТОВ
Р	1	3

ЦНИИЭП торгово-бытовых зданий и туристских комплексов

24765 30

ФОРМАТ А4

Марка панели	Поз	Марка арматурного изделия	Кол	Масса, кг 1 шт	Масса, кг всего	Обозначение документа
2ПС 27 6 3 0-Л	1	КП-22 30Н	1	5,65	5,65	1-7-К22
	2	МН-1	1	2,07	2,07	1-8-К51
	3	СП-2	2	0,83	1,66	1-8-К48
	5	Ф8АIII L= 270	2	0,11	0,21	Б ч
	7	МН-3	1	2,14	2,14	1-8-К54
		ИТОГО 11 73				
2ПС 27 6 3 0-Л-1	1	КП-22 30Н	1	5,65	5,65	1-7-К22
	2	МН-1	1	2,07	2,07	1-8-К51
	3	СП-2	2	0.83	1 66	1-8-К48
	4	МН-2 30	2	1.45	2.90	1-8-К52
	5	Ф8АIII L= 270	2	0.11	0 21	Б ч
	7	МН-3	1	2 14	2.14	1-8-К54
		ИТОГО 14 63				
2ПС 27 9 3 0-Л	1	КП 23.30Н	1	6 98	6 98	1-7-К23
	2	МН-1	1	2.07	2 07	1-8-К51
	3	СП-2	2	0 83	1.66	1-8-К48
	5	Ф8АIII L= 270	2	0 11	0 21	Б ч
	7	МН-3	1	2 14	2 14	1-8-К54
		ИТОГО 13 06				
2ПС 27 9 3.0-Л	1	КП-23.30Н	1	6 98	6 98	1-7-К23
	2	МН-1	1	2 07	2 07	1-8-К51
	3	СП-2	2	0.83	1 66	1-8-К48
	4	МН-2 30	2	1 45	2 90	1-8-К52
	5	Ф8АIII L= 270	2	0 11	0.21	Б ч
	7	МН-3	1	2 14	2.14	1-8-К54
		ИТОГО 15.96				

Винокур, Бурлакова, Ведина, Ведина, ТЛП, СП, САПР, ТБЗТК, Взам инв, Подпись и дата, Инв подл

1.030 1-1/88 1-3-К15 Лист 2

ФОРМАТ А4

Марка панели	Поз	Марка арматурного изделия	Кол	Масса, кг 1 шт	Масса, кг всего	Обозначение документа
2ПС 27.6.3 0-Я	1	КП-22.30Н	1	5,65	5,65	1-7-К22
	2	МН-1	1	2,07	2,07	1-8-К51
	3	СП-1	2	0,46	0,92	1-8-К48
	5	Ф8АIII L= 270	2	0,11	0,21	Б ч
	7	МН-3	1	2,14	2,14	1-8-К54
		ИТОГО· 10,99				
2ПС 27 6 3 0-Я-1	1	КП-22.30Н	1	5.65	5.65	1-7-К22
	2	МН-1	1	2.07	2.07	1-8-К51
	3	СП-1	2	0.46	0 92	1-8-К48
	4	МН-2 30	2	1.45	2.90	1-8-К52
	5	Ф8АIII L= 270	2	0.11	0.21	Б ч
	7	МН-3	1	2.14	2 14	1-8-К54
		ИТОГО: 13,89				
2ПС 27 9 3 0-Я	1	КП-23.30Н	1	6.98	6 98	1-7-К23
	2	МН-1	1	2.07	2 07	1-8-К51
	3	СП-2	2	0.83	1 66	1-8-К48
	5	Ф8АIII L= 270	2	0:11	0 21	Б ч
	7	МН-3	1	2.14	2 14	1-8-К54
		ИТОГО 13,06				
2ПС 27 9 3 0-Я-1	1	КП-23.30Н	1	6 98	6.98	1-7-К23
	2	МН-1	1	2.07	2 07	1-8-К51
	3	СП-2	2	0.83	1.66	1-8-К48
	4	МН-2.30	2	1.45	2.90	1-8-К52
	5	Ф8АIII L= 270	2	0.11	0.21	Б ч
	7	МН-3	1	2.14	2 14	1-8-К54
		ИТОГО: 15,96				

Винокур, Бурлакова, Ведина, Ведина, ТЛП, СП, САПР, ТБЗТК, Взам инв, Подпись и дата, Инв подл

1.030 1-1/88 1-3-К15 Лист 3

24765 31

ФОРМАТ А4

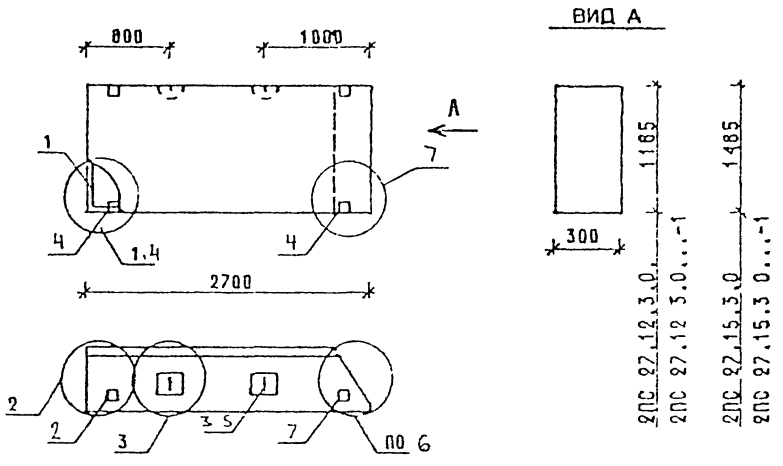

МАРКА ПАНЕЛИ	РАСХОД МАТЕРИАЛОВ				№ УЗЛА
	БЕТОН, М3		ОТДЕЛ СЛОЙ ЦЕМ.Р-Р М100, М3	СТАЛЬ, КГ	
	КЛ.В3.5	КЛ.В2.5			
2ПС 27.12,3.0-Л	0.818	-	0,106	16,16	1,2,3,6
2ПС 27.12 3 0-Л-1	0 818	-	0.106	19 06	2,3,4,6,7
2ПС 27 15.3 0-Л	1 026	-	0.133	18 21	1,2,3,6
2ПС 27 15.3 0-Л-1	1.026	-	0.133	21 11	2,3,4,6,7
2ПС 27.12.3.0-Я	-	0.925	-	15 12	1,2,3,6
2ПС 27.12.3 0-Я-1	-	0.925	-	18 02	2,3,4,6,7
2ПС 27 15.3 0-Я	-	1.159	-	17 17	1,2,3,6
2ПС 27.15.3 0-Я-1	-	1.159	-	20 07	2,3,4,6,7

1 УЗЛЫ СМ К55

2 ВЕДОМОСТЬ РАСХОДА МАТЕРИАЛОВ СМ Р С

НАЧОТД	БУЛЕНСКИЙ		1.030 1-1/88. 1-3-К 16
НКОНТР	БОНТЬЕВА		
ГИП	ШАЦ		ПАНЕЛИ 2ПС 27.12.3.0 .. 2ПС 27.15.3 0 ..
ГИНЖ	КОФИН		
ГИНЖ	ШАНАУРОВА		
ПРОВЕР	КАДЕЙКИНА		
РАЗРАБ	МЫСОВСКИЙ		

СТАДИЯ	ЛИСТ	ЛИСТОВ
Р	1	3

ЦНИИЭП торгово-бытовых зданий и туристских комплексов

ФОРМАТ А4

МАРКА ПАНЕЛИ	ПОЗ	МАРКА АРМАТУРНОГО ИЗДЕЛИЯ	КОЛ	МАССА, КГ		ОБОЗНАЧЕНИЕ ДОКУМЕНТА
				1 ШТ	ВСЕГО	
2ПС 27 12 3.0-Л	1	КП-24 30Н	1	9,04	9,04	1-7 — К24
	2	МН-1	1	2 07	2.07	1-8 - К51
	3	СП-3	2	1 35	2.70	1-8 - К48
	5	Ф8АIII L= 270	2	0 11	0 21	Б 4
	7	МН-3	1	2.14	2 14	1-8 - К54
	ИТОГО: 16.16					
2ПС 27 12.3 0-Л-1	1	КП-24.30Н	1	9.04	9 04	1-7 - К24
	2	МН-1	1	2.07	2 07	1-8 - К51
	3	СП-3	2	1.35	2 70	1-8 - К48
	4	МН-2.30	2	1.45	2 90	1-8 - К52
	5	Ф8АIII L= 270	2	0 11	0 21	Б 4
	7	МН-3	1	2 14	2 14	1-8 - К54
	ИТОГО 19 06					
2ПС 27.15 3 0-Л	1	КП-25.30Н	1	11 09	11 09	1-7 - К25
	2	МН-1	1	2 07	2.07	1-8 - К51
	3	СП-3	2	1.35	2 70	1-8 - К48
	5	Ф8АIII L= 270	2	0.11	0.21	Б 4
	7	МН-3	1	2.14	2.14	1-8 - К54
	ИТОГО: 18,21					
2ПС 27.15.3 0-Л-1	1	КП-25.30Н	1	11,09	11,09	1-7 - К25
	2	МН-1	1	2,07	2,07	1-8 - К51
	3	СП-3	2	1,35	2,70	1-8 - К48
	4	МН-2.30	2	1.45	2.90	1-8 - К52
	5	Ф8АIII L= 270	2	0.11	0.21	Б 4
	7	МН-3	1	2.14	2.14	1-8 - К54
	ИТОГО: 21 11					

1.030 1-1/88 1-3-К16 | ЛИСТ 2

24765 32

ФОРМАТ А4

МАРКА ПАНЕЛИ	ПОЗ	МАРКА АРМАТУРНОГО ИЗДЕЛИЯ	КОЛ.	МАССА, КГ 1 ШТ	МАССА, КГ ВСЕГО	ОБОЗНАЧЕНИЕ ДОКУМЕНТА
2ПС 27.12 3 0-Я	1	КП-24.30Н	1	9,04	9,04	1-7 – К24
	2	МН-1	1	2,07	2,07	1-8 – К51
	3	СП-2	2	0,83	1,66	1-8 – К48
	5	Ф8AIII L= 270	2	0,11	0,21	Б 4
	7	МН-3	1	2,14	2,14	1-8 – К54
		ИТОГО 15,12				
2ПС 27 12 3 0-Я-1	1	КП-24.30Н	1	9.04	9,04	1-7 – К24
	2	МН-1	1	2.07	2,07	1-8 – К51
	3	СП-2	2	0.83	1,66	1-8 – К48
	4	МН-2.30	2	1.45	2,90	1-8 – К52
	5	Ф8AIII L= 270	2	0.11	0,21	Б 4
	7	МН-3	1	2.14	2,14	1-8 – К54
		ИТОГО: 18,02				
2ПС 27 15 3 0-Я	1	КП-25.30Н	1	11 09	11 09	1-7 – К25
	2	МН-1	1	2.07	2.07	1-8 – К51
	3	СП 2	2	0.83	1.66	1-8 – К48
	5	Ф8AIII L= 270	2	0.11	0.21	Б.4
	7	МН-3	1	2.14	2.14	1-8 – К54
		ИТОГО: 17.17				
2ПС 27 15.3 0-Я-1	1	КП-25.30Н	1	11 09	11.09	1-7 – К25
	2	МН-1	1	2.07	2.07	1-8 – К51
	3	СП-2	2	0.83	1.66	1-8 – К48
	4	МН-2.30	2	1.45	2.90	1-8 – К52
	5	Ф8AIII -L= 270	2	0.11	0.21	Б 4
	7	МН-3	1	2.14	2.14	1-8 – К54
		ИТОГО: 20.07				

1.030.1-1/88. 1-3-К16 | ЛИСТ 3

ФОРМАТ А4

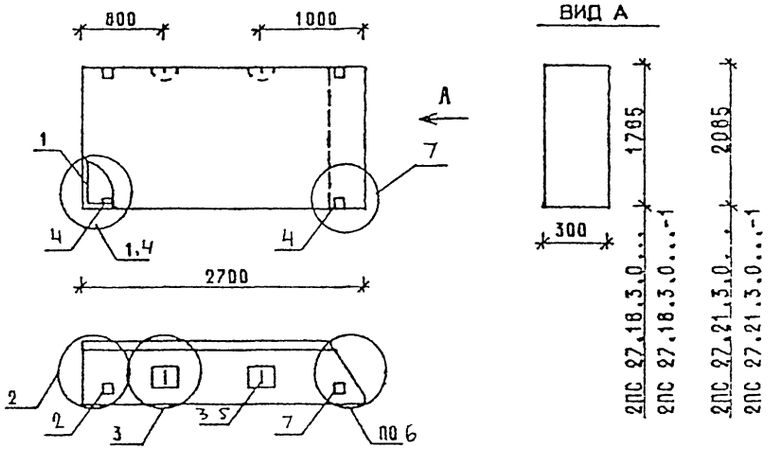

МАРКА ПАНЕЛИ	РАСХОД МАТЕРИАЛОВ: БЕТОН, М3 КЛ.В3 5	БЕТОН, М3 КЛ.В2 5	ОТДЕЛ.СЛОЯ ЦЕМ.Р-Р М100, М3	СТАЛЬ, КГ	№ УЗЛА
2ПС 27.18.3.0-Л	1.233	-	0.160	21,95	1,2,3,6
2ПС 27 18.3 0-Л-1	1.233	-	0.160	24.85	2,3,4,6,7
2ПС 27 21.3 0-Л	1.440	-	0.187	23 51	1,2,3,6
2ПС 27 21.3.0-Л-1	1.440	-	0.187	26 41	2,3,4,6,7
2ПС 27 18 3.0-Я	-	1.393	-	20 27	1 2,3,6
2ПС 27 18 3.0-Я-1	-	1.393	-	23 17	2,3,4,6,7

1. УЗЛЫ СМ К 55
2 ВЕДОМОСТЬ РАСХОДА МАТЕРИАЛОВ СМ РС

НАЧОТД	ВОЛКОВСКИЙ	
Н.КОНТР	ЛЕОНТЬЕВА	
ГИП	САЦ	
ГЛ.СПЕЦ	КОЧИН	
ГЛ.СПЕЦ	ШАЧАУРОВА	
ПРОВЕР	КАДЕЛКИНА	
РАЗРАБ	МЫСОВСКИЙ	

1.030.1-1/88 1-3-К 17

ПАНЕЛИ
2ПС 27 18 3 0..
2ПС 27.21.3.0..

СТАДИЯ	ЛИСТ	ЛИСТОВ
Р	1	3

ЦНИИЭП ТОКСОРОВ ЗДАНИЙ И СООРУЖЕНИЙ

24765 33

ФОРМАТ А4

Марка панели	Поз.	Марка арматурного изделия	Кол.	Масса, кг 1 шт	Масса, кг всего	Обозначение документа
2ПС 27 18 3 0-Л	1	КП-26 30Н	1	13,15	13,15	1-7-К26
	2	МН-1	1	2,07	2,07	1-8-К51
	3	СП-4	2	2,19	4,38	1-8-К49
	5	Ф8АIII L= 270	2	0,11	0,21	Б 4
	7	МН-3	1	2,14	2,14	1-8-К54
		ИТОГО: 21,95				
2ПС 27 18 3 0-Л-1	1	КП-26.30Н	1	13,15	13.15	1-7-К26
	2	МН-1	1	2,07	2.07	1-8-К51
	3	СП-4	2	2,19	4.38	1-8-К49
	4	МН-2.30	2	1,45	2.90	1-8-К52
	5	Ф8АIII L= 270	2	0,11	0.21	Б 4
	7	МН-3	1	2,14	2.14	1-8-К54
		ИТОГО: 24,85				
2ПС 27 21 3 0-Л	1	КП-27.30Н	1	14,71	14,71	1-7-К27
	2	МН-1	1	2.07	2 07	1-8-К51
	3	СП-4	2	2 19	4.38	1-8-К49
	5	Ф8АIII L= 270	2	0.11	0.21	Б 4
	7	МН-3	1	2.14	2 14	1-8-К54
		ИТОГО: 23,51				
2ПС 27 21 3 0-Л-1	1	КП-27.30Н	1	14,71	14,71	1-7-К27
	2	МН-1	1	2.07	2.07	1-8-К51
	3	СП-4	2	2.19	4.38	1-8-К49
	4	МН-2.30	2	1.45	2.90	1-8-К52
	5	Ф8АIII L= 270	2	0.11	0.21	Б 4
	7	МН-3	1	2.14	2.14	1-8-К54
		ИТОГО: 26,41				

Ведущ. инж. Виноград; Ведущ. инж. Бурлакова; ГИП Сп; САПР ТБЗТК; Взам. инв.; Подпись и дата; Инв. подл.

1.030.1-1/88 1-3-К17 Лист 2

ФОРМАТ А4

Марка панели	Поз.	Марка арматурного изделия	Кол.	Масса, кг 1 шт	Масса, кг всего	Обозначение документа
2ПС 27 18 3 0-Я	1	КП-26 30Н	1	13,15	13,15	1-7-К26
	2	МН-1	1	2 07	2 07	1-8-К51
	3	СП-3	2	1 35	2.70	1-8-К48
	5	Ф8АIII L= 270	2	0 11	0 21	Б 4
	7	МН-3	1	2 14	2.14	1-8-К54
		ИТОГО. 20,27				
2ПС 27 18 3 0-Я-1	1	КП-26.30Н	1	13.15	13 15	1-7-К26
	2	МН-1	1	2.07	2 07	1-8-К51
	3	СП-3	2	1 35	2.70	1-8-К48
	4	МН-2.30	2	1 45	2 90	1-8-К52
	5	Ф8АIII L= 270	2	0.11	0 21	Б 4
	7	МН-3	1	2.14	2.14	1-8-К54
		ИТОГО: 23,17				

Ведущ. инж. Виноград; Ведущ. инж. Бурлакова; ГИП Ст; САПР ТБЗТК; Взам. инв.; Подпись и дата; Инв. подл.

1.030.1-1/88. 1-3-К17 Лист 3

24765 34

ФОРМАТ А4

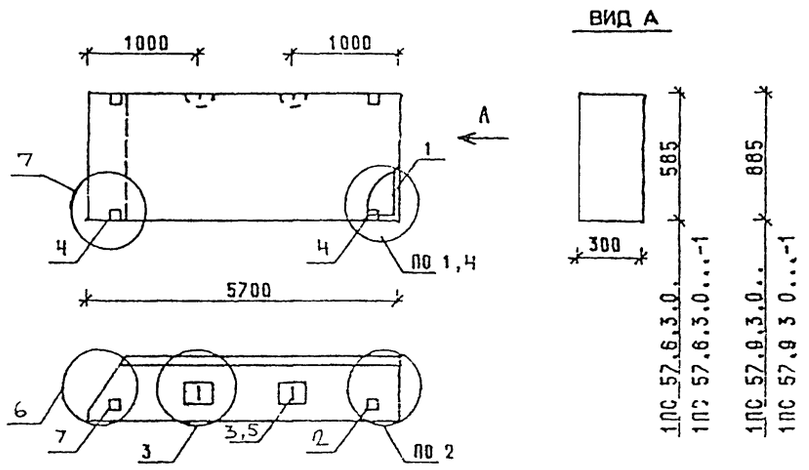

МАРКА ПАНЕЛИ	РАСХОД МАТЕРИАЛОВ				N УЗЛА
	БЕТОН, М3		ОТДЕЛ. СЛОЯ ЦЕМ.Р-Р М100, М3	СТАЛЬ, КГ	
	КЛ В3.5	КЛ В2.5			
1ПС 57 6.3.0-Л	0 869	-	0,114	24 68	1 2 3 6
1ПС 57 6.3.0-Л-1	0 869	-	0,114	27 58	2 3 4.6.7
1ПС 57 9.3.0-Л	1 315	-	0,172	26 83	1 2 3 6
1ПС 57 9 3.0-Л-1	1 315	-	0 172	29 73	2 3 4 6 7
1ПС 57 6.3.0-Я	-	0.983	-	23 64	1 2 3 6
1ПС 57.6 3 0-Я-1	-	0.983	-	26 54	2 3 4 67
1ПС 57.9 3 0-Я	-	1 487		25 15	1 2 3 6
1ПС 57 9 3.0-Я-1	-	1,487		28 05	0,3,4,6.7

1 УЗЛЫ СМ К 55
2. ВЕДОМОСТЬ РАСХОДА МАТЕРИАЛОВ СМ РС

НАЧ.СТД	БОЕНСКИЙ		1.030.1-1/88. 1-3-К 18
НАЧ.ПР	ЛЕОНТЬЕВА		
ГИП	ВАЦ		
ГЛ.СПЕЦ	ИСЧИН		
ГЛ.СПЕЦ	ВАНЮРОВА		
ПРОВЕР	КАДЕЙКИНА		
РАЗРАБ	МЫСОВСКИЙ		

ПАНЕЛИ
1ПС 57.6 3.0...
1ПС 57.9 3 0..

СТАДИЯ	ЛИСТ	ЛИСТОВ
Р	1	3

ЦНИИЭП торгово-бытовых зданий и туристских комплексов

ФОРМАТ А4

МАРКА ПАНЕЛИ	ПОЗ	МАРКА АРМАТУРНОГО ИЗДЕЛИЯ	КОЛ	МАССА, КГ		ОБОЗНАЧЕНИЕ ДОКУМЕНТА
				1 ШТ	ВСЕГО	
1ПС 57 6 3 0-Л	1	КП-28 30Т	1	17 56	17.56	1-7-К28
	2	МН-1	1	2.07	2.07	1-8-К51
	3	СП-3	2	1.35	2.70	1-8-К48
	5	Ф8АIII L= 270	2	0.11	0 21	Б Ч
	7	МН-3	1	2.14	2.14	1-8-К54
	ИТОГО: 24.68					
1ПС 57.6 3 0-Л-1	1	КП-28 30Т	1	17.56	17.56	1-7-К28
	2	МН-1	1	2 07	2 07	1-8-К51
	3	СП-3	2	1.35	2.70	1-8-К48
	4	МН-2 30	2	1 45	2 90	1-8-К52
	5	Ф8АIII L= 270	2	0.11	0.21	Б.Ч
	7	МН-3	1	2.14	2.14	1-8-К54
	ИТОГО. 27 58					
1ПС 57 9 3 0-Л	1	КП-29 30Т	1	18 03	18 03	1-7-К29
	2	МН-1	1	2 07	2.07	1-9-К51
	3	СП-4	2	2 19	4 38	1-8-К49
	5	Ф8АIII L= 270	2	0.11	0.21	Б Ч
	7	МН-3	1	2 14	2.14	1-8-К54
	ИТОГО: 26 83					
1ПС 57 9 3 0-Л-1	1	КП-29 30Т	1	18 03	18 03	1-7-К29
	2	МН-1	1	2.07	2.07	1-8-К54
	3	СП-4	2	2.19	4 38	1-8-К49
	4	МН-2 30	2	1.45	2 90	1-8-К52
	5	Ф8АIII L= 270	2	0.11	0 21	Б Ч
	7	МН-3	1	2 14	2.14	1-8-К54
	ИТОГО: 29 73					

1.030.1-1/88 1-3-К18 ЛИСТ 2

МАРКА ПАНЕЛИ	поз	МАРКА АРМАТУРНОГО ИЗДЕЛИЯ	кол	МАССА, КГ 1 ШТ	МАССА, КГ ВСЕГО	ОБОЗНАЧЕНИЕ ДОКУМЕНТА
1ПС 57 6 3 0-Я	1	КП-28 30Т	1	17 56	17 56	1-7 - К28
	2	МН-1	1	2 07	2 07	1-8 - К51
	3	СП-2	2	0 83	1 66	1-8 - К48
	5	ФВАIII L= 270	2	0 11	0 21	Б4
	7	МН-3	1	2 14	2 14	1-8 - К54
		ИТОГО 23,64				
1ПС 57 6 3 0-Я-1	1	КП-28 30Т	1	17 56	17 56	1-7 - К28
	2	МН-1	1	2 07	2 07	1 8 - К51
	3	СП-2	2	0 83	1 66	1-8 - К48
	4	МН-2 30	2	1 45	2.90	1-8 - К52
	5	ФВАIII L= 270	2	0 11	0 21	Б4
	7	МН-3	1	2 14	2 14	1-8 - К54
		ИТОГО 26.54				
1ПС 57 9 3 0-Я	1	КП-29 30Т	1	18 03	18 03	1-7 - К29
	2	МН-1	1	2 07	2 07	1-8 - К51
	3	СП-3	2	1 35	2 70	1-8 - К48
	5	ФВАIII L= 270	2	0 11	0 21	Б4
	7	МН-3	1	2.14	2 14	1-8 - К54
		ИТОГО 25,15				
1ПС 57.9 3 0-Я-1	1	КП-29 30Т	1	18 03	18 03	1-7 - К29
	2	МН-1	1	2 07	2.07	1-8 - К51
	3	СП-3	2	1.35	2 70	1-8 - К48
	4	МН-2.30	2	1.45	2 90	1-8 - К51
	5	ФВАIII L= 270	2	0 11	0 21	Б4
	7	МН-3	1	2 14	2 14	1-8 - К54
		ИТОГО: 28.05				

1 030 1-1/88 1-3-К18 | ЛИСТ 3

ФОРМАТ А4

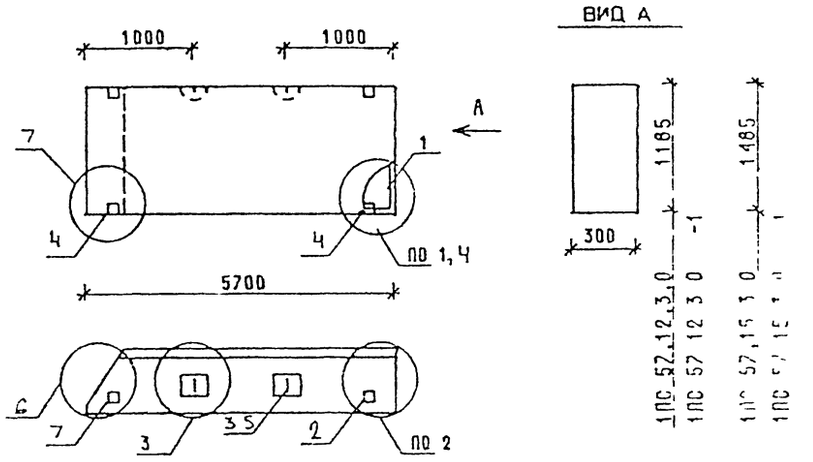

МАРКА ПАНЕЛИ	РАСХОД МАТЕРИАЛОВ: БЕТОН, М3 КЛ В3 5	БЕТОН, М3 КЛ В2 5	ОТДЕЛ СЛОЙ ЦЕМ Р-Р М100, М3	СТАЛЬ, КГ	Н УЗЛА
1ПС 57 12.3 0-Л	1 760	-	0.231	30 83	1 2 3 6
1ПС 57 12.3 0-Л-1	1.760	-	0.231	33 73	2 3 4 67
1ПС 57 15 3 0-Л	2 206	-	0.289	35 09	1 2 3 6
1ПС 57 15 3 0-Л-1	2 206	-	0.289	37 99	2 3 4 67
1ПС 57 12 3.0-Я	-	1.991	-	27 35	1 2 3 6
1ПС 57 12.3.0-Я-1	-	1.991	-	30 25	2 3 4 67
1ПС 57 15 3 0-Я	-	2.495	-	33 17	1 2 3 6
1ПС 57.15 3 0-Я-1	-	2.495	-	36 07	2 3 4 67

1 УЗЛЫ СМ К55
2 ВЕДОМОСТЬ РАСХОДА МАТЕРИАЛОВ СМ РС

НАЧ.ОТД	ВОЛЬНСКИЙ	
Н.КОНТР	ЛЕОНТЬЕВА	
ГИП	ШАЦ	
ГЛ.СПЕЦ	КОЧИН	
ГЛ.СПЕЦ	ШАНАУРОВА	
ПРОВЕР	КАДЕЙКИНА	
РАЗРАБ.	МЫСОВСКИЙ	

1 030 1-1/88 1-3-К19

ПАНЕЛИ 1ПС 57 12.3 0.. 1ПС 57 15 3 0

СТАДИЯ	ЛИСТ	ЛИСТОВ
Р	1	3

ЦНИИЭП торгово-бытовых зданий и туристских комплексов

24765 36

ФОРМАТ А4

МАРКА ПАНЕЛИ	ПОЗ.	МАРКА АРМАТУРНОГО ИЗДЕЛИЯ	КОЛ	МАССА, КГ 1 ШТ	МАССА, КГ ВСЕГО	ОБОЗНАЧЕНИЕ ДОКУМЕНТА
1ПС 57 12 3 0-Л	1	КП-30 30Т	1	20 23	20,23	1-7- К30
	2	МН-1	1	2.07	2,07	1-8- К 51
	3	СП-5	2	3.09	6,18	1-8- К49
	5	Ф8АIII L= 270	2	0 11	0,21	Б ч
	7	МН-3	1	2 14	2.14	1-8 - К 54
		ИТОГО 30,83				
1ПС 57.12 3 0-Л-1	1	КП-30.30Т	1	20,23	20,23	1-7 - К30
	2	МН-1	1	2 07	2,07	1-8 - К51
	3	СП-5	2	3 09	6,18	1-8 - К49
	4	МН-2 30	2	1.45	2,90	1-8 - К52
	5	Ф8АIII L= 270	2	0 11	0,21	Б ч
	7	МН-3	1	2 14	2,14	1-8 - К 54
		ИТОГО 33,73				
1ПС 57 15 3 0-Л	1	КП-31 30Т	1	24 37	24 37	1-7 - К 31
	2	МН-1	1	2 07	2 07	1-8 - К 51
	3	СП-5	2	3 09	6 18	1-8 - К 49
	5	Ф10АIII L= 270	2	0 17	0.33	Б ч
	7	МН-3	1	2 14	2,14	1-8 - К 54
		ИТОГО. 35,09				
1ПС 57 15 3 0-Л-1	1	КП-31 30Т	1	24 37	24,37	1-7 - К 31
	2	МН-1	1	2 07	2,07	1-8 - К 51
	3	СП-5	2	3.09	6.18	1-8 - К 49
	4	МН-2.30	2	1 45	2.90	1-8 - К 52
	5	Ф10АIII L= 270	2	0 17	0,33	Б 4
	7	МН-3	1	2 14	2.14	1-8 - К 54
		ИТОГО: 37,99				

1 030 1-1/88. 1-3-К 19

ЛИСТ 2

ФОРМАТ А4

МАРКА ПАНЕЛИ	ПОЗ	МАРКА АРМАТУРНОГО ИЗДЕЛИЯ	КОЛ.	МАССА, КГ 1 ШТ	МАССА, КГ ВСЕГО	ОБОЗНАЧЕНИЕ ДОКУМЕНТА
1ПС 57 12.3 0-Я	1	КП-30.30Т	1	20,23	20,23	1-7 - К30
	2	МН-1	1	2,07	2,07	1-8 - К51
	3	СП-3	2	1,35	2,70	1-8 - К48
	5	Ф8АIII L= 270	2	0,11	0,21	Б 4
	7	МН-3	1	2,14	2,14	1-8 - К54
		ИТОГО 27,35				
1ПС 57 12 3 0-Я-1	1	КП-30.30Т	1	20 23	20 23	1-7 - К30
	2	МН-1	1	2 07	2 07	1-8 - К51
	3	СП-3	2	1 35	2 70	1-8 - К48
	4	МН-2.30	2	1.45	2 90	1-8 - К52
	5	Ф8АIII L= 270	2	0.11	0.21	Б4
	7	МН-3	1	2 14	2 14	1-8 - К54
		ИТОГО: 30,25				
1ПС 57 15 3 0-Я	1	КП-31.30Т	1	24 37	24 37	1-7 - К31
	2	МН-1	1	2.07	2 07	1-8 - К 51
	3	СП-4	2	2 19	4 38	1-8 - К49
	5	Ф8АIII L= 270	2	0 11	0.21	Б 4
	7	МН-3	1	2.14	2.14	1-8 - К54
		ИТОГО: 33,17				
1ПС 57 15.3 0-Я-1	1	КП-31.30Т	1	24,37	24,37	1-7 - К31
	2	МН-1	1	2,07	2,07	1-8 - К51
	3	СП-4	2	2.19	4.38	1-8 - К49
	4	МН-2.30	2	1 45	2 90	1-8 - К52
	5	Ф8АIII L= 270	2	0.11	0 21	Б 4
	7	МН-3	1	2.14	2 14	1-8 - К54
		ИТОГО: 36,07				

1 030 1-1/88. 1-3-К 19

ЛИСТ 3

24765 37

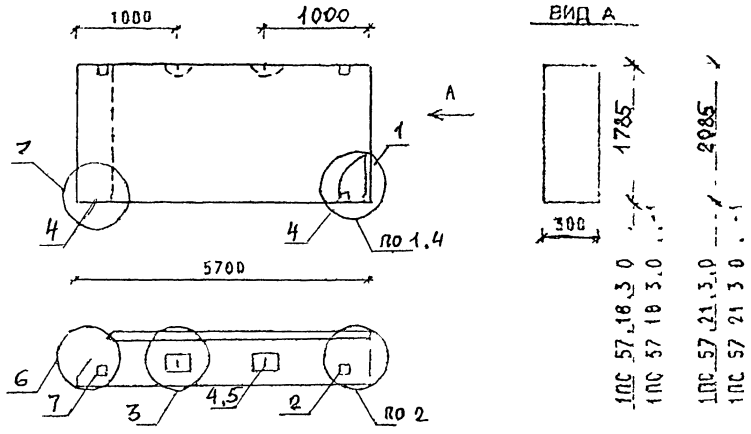

МАРКА ПАНЕЛИ	РАСХОД МАТЕРИАЛОВ				N УЗЛА
	БЕТОН, М3		ОТДЕЛ СЛОЯ ЦЕМ Р-Р М100, М3	СТАЛЬ, КГ	
	КЛ В3 5	КЛ В2 5			
1ПС 57.18.3 0-Л	2,652	-	0,347	42,27	1,2,3,6
1ПС 57.18 3 0-Л-1	2,652	-	0,347	45,17	2,3,4,6,7
1ПС 57 21.3.0-Л	3,098	-	0,406	48,34	1,2,3,6
1ПС 57.21.3.0-Л-1	3,098	-	0,406	51,24	2,3,4,6,7
1ПС 57.18.3.0-Я		2,999	-	39,11	1,2,3,6
1ПС 57.18.3.0-Я-1	-	2,999	-	42,01	2,3,4,6,7

1 УЗЛЫ СМ. К55
2 ВЕДОМОСТЬ РАСХОДА МАТЕРИАЛОВ СМ. РС

НАЧ.ОТД	ВОЛЕНСКИЙ		1030 1-1/88 1-3-К 20
Н.КОНТР	ЛЕСНЯЕВА		
ГИП	САЦ		ПАНЕЛИ 1ПС 57.18 3 0 .. 1ПС 57 21.3 0...
ГЛ.СПЕЦ	КОЧЕТ		
ГЛ.СПЕЦ	ШАНАУРОВА		
ПРОВЕР	КАДЕРИНА		
РАЗРАБ	МИНСКИЙ		

СТАДИЯ	ЛИСТ	ЛИСТОВ
Р	1	3

ЦНИИЭП торгово-бытовых зданий и туристских комплексов

ФОРМАТ А4

МАРКА ПАНЕЛИ	ПОЗ.	МАРКА АРМАТУРНОГО ИЗДЕЛИЯ	КОЛ	МАССА, КГ		ОБОЗНАЧЕНИЕ ДОКУМЕНТА
				1 ШТ	ВСЕГО	
1ПС 57 18 3 0-Л	1	КП-32.30Т	1	28 51	28 51	1-7-К 32
	2	МН-1	1	2 07	2 07	1-8-К 51
	3	СП-6	2	4 61	9 22	1-8-К50
	5	Ф1САIII L= 270	2	0 17	0 33	Б 4
	7	МН-3	1	2.14	2 14	1-8-К 54
		ИТОГО: 42 27				
1ПС 57 18 3 0-Л-1	1	КП-32.30Т	1	28 51	28 51	1-7-К 32
	2	МН-1	1	2.07	2.07	1-8-К 51
	3	СП-6	2	4 61	9 22	1-8-К50
	4	МН-2.30	2	1.45	2.90	1-8-К52
	5	Ф10АIII L= 270	2	0.17	0.33	Б 4
	7	МН-3	1	2.14	2.14	1-8-К 54
		ИТОГО: 45 17				
1ПС 57 21 3 0-Л	1	КП-33.30Т	1	31 60	31 60	1-7-К 33
	2	МН-1	1	2 07	2 07	1-8-К 51
	3	СП-7	2	6.10	12.20	1-8-К50
	5	Ф10АIII L= 270	2	0.17	0.33	Б 4
	7	МН-3	1	2.14	2.14	1-8-К54
		ИТОГО: 48.34				
1ПС 57 21 3.0-Л-1	1	КП-33.30Т	1	31.60	31.60	1-7-К33
	2	МН-1	1	2 07	2.07	1-8-К51
	3	СП-7	2	6.10	12.20	1-8-К50
	4	МН-2.30	2	1.45	2 90	1-8-К52
	5	Ф10АIII L= 270	2	0.17	0.33	Б 4
	7	МН-3	1	2.14	2.14	1-8-К54
		ИТОГО: 51.24				

1030 1-1/88. 1-3-К 20

ЛИСТ 2

ФОРМАТ А4

МАРКА ПАНЕЛИ	ПОЗ.	МАРКА АРМАТУРНОГО ИЗДЕЛИЯ	КОЛ.	МАССА, КГ 1 ШТ	МАССА, КГ ВСЕГО	ОБОЗНАЧЕНИЕ ДОКУМЕНТА
1ПС 57 18 3 0-Я	1	КП-32.30Т	1	28 51	28 51	1-7-К32
	2	МН-1	1	2 07	2 07	1-8-К51
	3	СП-5	2	3 09	6.18	1-8-К49
	5	Ф8АIII L= 270	2	0 11	0.21	Б4 –
	7	МН-3	1	2.14	2.14	1-8-К54
		ИТОГО: 39.11				
1ПС 57.18.3.0-Я-1	1	КП-32.30Т	1	28.51	28.51	1-7-К32
	2	МН-1	1	2 07	2 07	1-8-К51
	3	СП-5	2	3.09	6 18	1-8-К49
	4	МН-2.30	2	1 45	2 90	1-8-К52
	5	Ф8АIII L= 270	2	0 11	0.21	Б4
	7	МН-3	1	2.14	2·14	1-8-К54
		ИТОГО: 42 01				

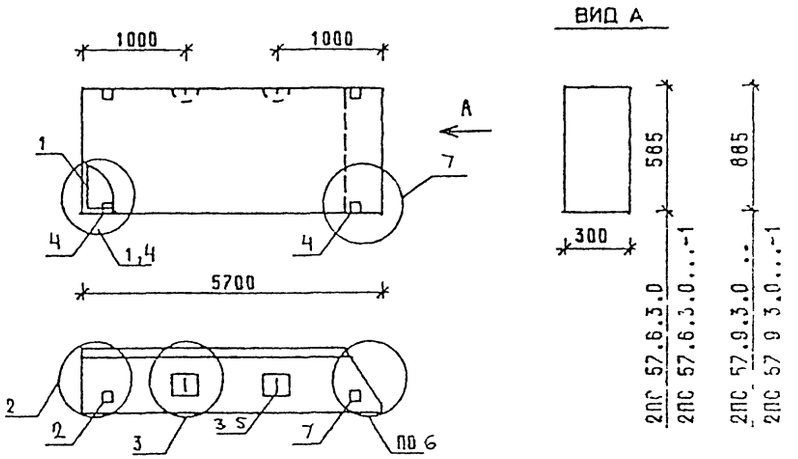

МАРКА ПАНЕЛИ	РАСХОД МАТЕРИАЛОВ: БЕТОН М3 КЛ.В3.5	БЕТОН М3 КЛ В2.5	ОТДЕЛ. СЛОЙ ЦВ1.Р-Р М100, М3	СТАЛЬ, КГ	N УЗЛА
2ПС 57 6.3.0-Л	0,869	-	0.114	24 68	1,2,3,6
2ПС 57 6 3.0-Л-1	0,869	-	0.114	27 58	2,3,4,6,7
2ПС 57 9 3 0-Л	1,315	-	0.172	26.83	1,2,3,6
2ПС 57 9 3.0-Л-1	1,315	-	0.172	29.73	2,3,4,6,7
2ПС 57 6 3 0-Я	-	0,983	-	23 64	1 2,3.6
2ПС 57.6 3 0-Я-1	-	0,983	-	26 54	2,3,4,6,7
2ПС 57 9.3.0-Я		1,487	-	25,15	1,2,3,6
2ПС 57.9.3.0-Я-1	-	1,487		28,05	2,3,4,6,7

1 УЗЛЫ СМ К55
2 ВЕДОМОСТЬ РАСХОДА МАТЕРИАЛОВ СМ РС

НАЧ ОТД	ВОЛЕНСКИЙ	
Н.КОНТР.	ЛЕОНТЬЕВА	
ГИП	ШАЦ	
ГЛ.СПЕЦ	КОЧИН	
ГЛ.СПЕЦ	ШАНАУРОВА	
ПРОВЕР	КАДЕЙКИНА	
РАЗРАБ	МЫСОВСКИЙ	

1 030 1-1/88. 1-3-К 2.1

ПАНЕЛИ
2ПС 57 6.3 0.
2ПС 57 9 3 0 .

СТАДИЯ	ЛИСТ	ЛИСТОВ
Р	1	3

ЦНИИЭП

1 030 1-1/88. 1-3-К20 | ЛИСТ 3

ФОРМАТ А4

24765 39

Марка панели	Поз	Марка арматурного изделия	Кол	Масса, кг 1 шт	Масса, кг всего	Обозначение документа
2ПС 57 6 3 0 Л	1	КП-28 30Н	1	17 56	17 56	1-7-К28
	2	МН-1	1	2 07	2 07	1-8-К51
	3	СП-3	2	1 35	2.70	1-8-К48
	5	ФВАIII L= 270	2	0 11	0 21	Б Ч
	7	МН-3	1	2 14	2 14	1-8-К54
		ИТОГО 24.68				
2ПС 57 6 3 0-Л-1	1	КП-28 30Н	1	17 56	17 56	1-7-К28
	2	МН-1	1	2 07	2.07	1-8-К51
	3	СП-3	2	1 35	2 70	1-8-К48
	4	МН-2 30	2	1 45	2 90	1-8-К52
	5	ФВАIII L= 270	2	0 11	0 21	Б Ч
	7	МН-3	1	2 14	2 14	1-8-К54
		ИТОГО 27.58				
2ПС 57 9 3 0 Л	1	КП-29 30Н	1	18 03	18 03	1-7-К29
	2	МН-1	1	2.07	2 07	1-8-К51
	3	СП-1	2	2 19	4 38	1-8-К49
	5	ФВАIII L= 270	2	0 11	0 21	Б Ч
	7	МН-3	1	2 14	2 14	1-8-К54
		ИТОГО: 26 83				
2ПС 57 9 3 0-Л-1	1	КП-29.30Н	1	18 03	18 03	1-7-К29
	2	МН-1	1	2 07	2 07	1-8-К51
	3	СП-4	2	2 19	4 38	1-8-К49
	4	МН-2.30	2	1 45	2.90	1-8-К52
	5	ФВАIII L= 270	2	0 11	0 21	Б Ч
	7	МН-3	1	2.14	2.14	1-8-К54
		ИТОГО: 29 73				

Г АПР Т АПР СП ГОСТК Ю ЧЕКУР ГОБДИКА ГОЛИТК БУРЛАКОВА

ВЗАМ ИНВ ПОДПИСЬ И ДАТА ИНВ ПОДЛ

1030 1-1/88. 1-Э-К21 ЛИСТ 2

ФОРМАТ А4

Марка панели	Поз	Марка арматурного изделия	Кол	Масса, кг 1 шт	Масса, кг всего	Обозначение документа
2ПС 57 6 3 0 Я	1	КП-28 30Н	1	17 56	17 56	1-7-К26
	2	МН-1	1	2 07	2 07	1-8-К51
	3	СП-2	2	0 83	1 66	1-8-К48
	5	ФВАIII L= 270	2	0 11	0 21	Б Ч
	7	МН-3	1	2 14	2 14	1-8-К54
		ИТОГО 23,64				
2ПС 57 6 3 0-Я-1	1	КП-28 30Н	1	17 56	17 56	1-7-К28
	2	МН-1	1	2 07	2,07	1-8-К51
	3	СП-2	2	0 83	1,66	1-8-К48
	4	МН-2.30	2	1 45	2,90	1-8-К52
	5	ФВАIII L= 270	2	0 11	0,21	Б Ч
	7	МН-3	1	2 14	2,14	1-8-К54
		ИТОГО 26,54				
2ПС 57 9 3 0-Я	1	КП-29 30Н	1	18 03	18 03	1-7-К29
	2	МН-1	1	2 07	2 07	1-8-К51
	3	СП-3	2	1 35	2 70	1-8-К48
	5	ФВАIII L= 270	2	0 11	0 21	Б Ч
	7	МН-3	1	2 14	2 14	1-8-К54
		ИТОГО 25,15				
2ПС 57.9 3 0-Я-1	1	КП-29 30Н	1	18 03	18 03	1-7-К29
	2	МН-1	1	2 07	2 07	1-8-К51
	3	СП-3	2	1 35	2 70	1-8-К48
	4	МН-2 30	2	1 45	2 90	1-8-К52
	5	ФВАIII L= 270	2	0 11	0 21	Б Ч
	7	МН-3	1	2.14	2 14	1-8-К54
		ИТОГО: 28,05				

САПР ГАТК ЮЧЕКУР ГОБДИКА ГОЛИТК БУРЛАКОВА

ВЗАМ ИНВ ПОДПИСЬ И ДАТА ИНВ ПОДЛ

1030 1-1/88 1-Э-К21 ЛИСТ 3

24765 40

ФОРМАТ А4

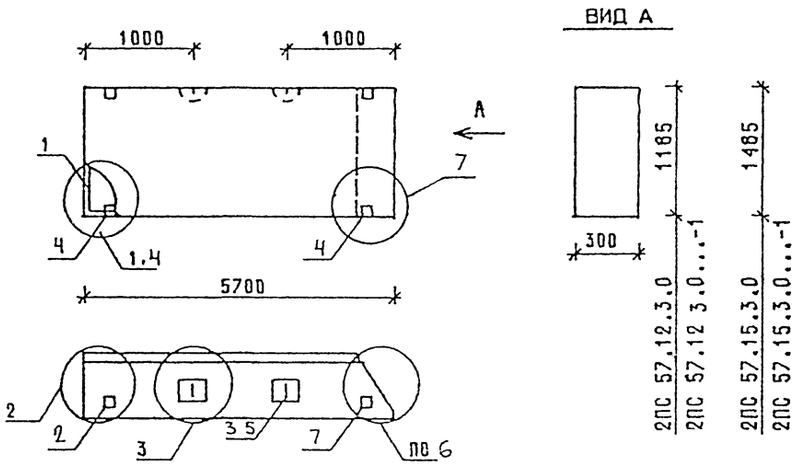

МАРКА ПАНЕЛИ	РАСХОД МАТЕРИАЛОВ				№ УЗЛА
	БЕТОН, м3		ОТДЕЛ СЛОЙ ЦЕМ Р-Р М100 м3	СТАЛЬ, кг	
	КЛ В3 5	КЛ В2 5			
2ПС 57 12.3.0-Л	1.760	-	0.231	30.83	1 2 3 6
2ПС 57.12.3 0-Л-1	1 760	-	0.231	33 73	2 3 4 6.7
2ПС 57 15 3 0-Л	2 206	-	0 289	35 09	1 2 3 6
2ПС 57 15 3.0-Л-1	2.206	-	0.289	37 99	2 3.4 67
2ПС 57 12.3 0-Я	-	1.991	-	27 35	1 2 3 6
2ПС 57.12 3.0-Я-1	-	1 991	-	30 25	2 3 4 67
2ПС 57 15 3.0-Я	-	2.495	-	33 17	1 2 3.6
2ПС 57 15 3.0-Я-1	-	2.495	-	36 07	2 3 4 67

1 УЗЛЫ СМ К55
2 ВЕДОМОСТЬ РАСХОДА МАТЕРИАЛОВ СМ РС

НАЧ ОТД	ВОЛЫНСКИЙ		1 030 1-1/88 1-3-К 22
Н КОНТР	ЛЕОНТЬЕВА		
ГИП	ШАЦ		ПАНЕЛИ 2ПС 57 12 3.0. 2ПС 57.15.3.0.
ГЛ СПЕЦ	КОФИН		
ГЛ СПЕЦ	ШАНАУРОВА		
ПРОВЕР	КАДЕЙКИНА		
РАЗРАБ	МЫСОВСКИЙ		

СТАДИЯ	ЛИСТ	ЛИСТОВ
Р	1	3

ЦНИИЭП торгово-бытовых зданий и туристских комплексов

ФОРМАТ А4

МАРКА ПАНЕЛИ	ПОЗ	МАРКА АРМАТУРНОГО ИЗДЕЛИЯ	КОЛ	МАССА, КГ		ОБОЗНАЧЕНИЕ ДОКУМЕНТА
				1 ШТ	ВСЕГО	
2ПС 57 12 3 0-Л	1	КП-30 30Н	1	20 23	20 23	1-7 - К 30
	2	МН-1	1	2.07	2 07	1-8 - К 51
	3	СП-5	2	3.09	6 18	1-8 - К 49
	5	Ф8АIII L= 270	2	0 11	0 21	Б4
	7	МН-3	1	2 14	2.14	1-8 - К 54
	ИТОГО 30 83					
2ПС 57 12 3 0-Л-1	1	КП-30 30Н	1	20 23	20 23	1-7 - К 30
	2	МН-1	1	2.07	2 07	1-8 - К 51
	3	СП-5	2	3 09	6 18	1-8 - К 49
	4	МН-2 30	2	1,15	2,96	1-8 - К 52
	5	Ф8АIII L= 270	2	0.11	0.21	Б4
	7	МН-3	1	2 14	2.14	1-8 - К 54
	ИТОГО. 33 73					
2ПС 57 15 3 0-Л	1	КП-31.30Н	1	24 37	24.37	1-7 - К 31
	2	МН-1	1	2 07	2 07	1-8 - К 51
	3	СП-5	2	3 09	6.18	1-8 - К 49
	5	Ф10АIII L= 270	2	0 17	0.33	Б4
	7	МН-3	1	2 14	2 14	1-8 - К 54
	ИТОГО: 35 09					
2ПС 57.15.3 0-Л-1	1	КП-31.30Н	1	24.37	04.37	1-7 - К 31
	2	МН-1	1	2 07	2.07	1-8 - К 51
	3	СП-5	2	3 09	6.18	1-8 - К 49
	4	МН-2 30	2	1 45	2.90	1-8 - К 52
	5	Ф10АIII L= 270	2	0.17	0.33	Б4
	7	МН-3	1	2.14	2.14	1-8 - К 54
	ИТОГО: 37 99					

1 030 1-1/88 1-3-К22 ЛИСТ 2

МАРКА ПАНЕЛИ	ПОЗ	МАРКА АРМАТУРНОГО ИЗДЕЛИЯ	КОЛ	МАССА, КГ 1 ШТ	МАССА, КГ ВСЕГО	ОБОЗНАЧЕНИЕ ДОКУМЕНТА
2ПС 57 . 3 0-9	1	КП-30 30Н	1	20,23	20,23	1-7 - К30
	2	МН-1	1	2,07	2,07	1-8 - К51
	3	СП-3	2	1,35	2,70	1-8 - К48
	5	Ф8АIII L- 270	2	0 11	0.21	Б4.
	7	МН-3	1	2 14	2,14	1-8 - К54
		ИТОГО 27,35				
2ПС 57 18 3 0-9-1	1	КП 30 30Н	1	20 23	20 23	1-7 - К30
	2	МН-1	1	2 07	2.07	1-8 - К51
	3	СП-3	2	1 35	2 70	1-8 - К48
	4	МН-2 30	2	1 45	2 90	- К52
	5	Ф8АIII L= 270	2	0.11	0 21	Б 4
	7	МН-3	1	2.14	2 14	1-8 - К54
		ИТОГО. 30,25				
2ПС 57 15 3 0-9	1	КП-31 30Н	1	24 37	24,37	1-7 - К31
	2	МН-1	1	2 07	2 07	1-8 - К51
	3	СП-4	2	2.19	4.38	1-8 - К49
	5	Ф8АIII L= 270	2	0 11	0 21	Б 4
	7	МН-3	1	2 14	2 14	1-8 - К54
		ИТОГО: 33,17				
2ПС 57 15 3 0-Я-1	1	КП-31 30Н	1	24 37	24 37	1-7 - К31
	2	МН-1	1	2.07	2 07	1-8 - К51
	3	СП-4	2	2.19	4 38	1-8 - К49
	4	МН-2 30	2	1 45	2 90	- К52
	5	Ф8АIII L= 270	2	0.11	0 21	Б4
	7	МН-3	1	2.14	2 14	1-8 - К54
		ИТОГО· 36,07				

1030 1-1/88 1-3-К22 | ЛИСТ 3

ФОРМАТ А4

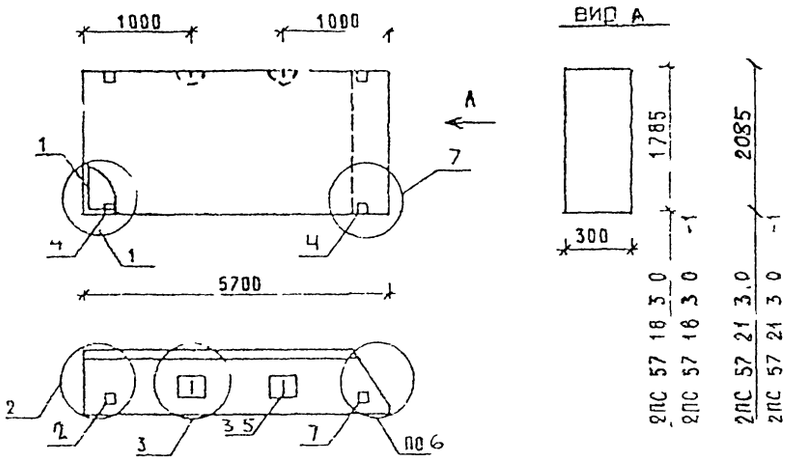

МАРКА ПАНЕЛИ	РАСХОД МАТЕРИАЛОВ: БЕТОН, М3 КЛ В3 5	БЕТОН, М3 КЛ.В2 5	ОТДЕЛ СЛОЙ ЦЕМ Р-Р М100, М3	СТАЛЬ, КГ	К УЗЛА
2ПС 57 18 3.0-Л	2,652	-	0,347	42,27	1,2,3,6
2ПС 57 18 3.0-Л-1	2,652	-	0,347	45,17	2,3,4,6,7
2ПС 57 21 3 0-Л	3,098	-	0,406	48,34	1,2,3,6
2ПС 57 21 3 0-Л-1	3,098	-	0,406	51,24	2,3,4,6,7
2ПС 57 18 3.0-Я	-	2.999	-	39,11	1,2,3,6
2ПС 57 18 3 0-Я-1	-	2.999	-	42,01	2,3,4,6,7

1 УЗЛЫ СМ К55
2 ВЕДОМОСТЬ РАСХОДА МАТЕРИАЛОВ СМ РС

НАЧ.ОТД	ВОЛЬНСКИЙ	
Н.КОНТР	ЛЕОНТЬЕВА	
ГИП	ШАЦ	
ГЛ.СПЕЦ	КОЧИН	
ГЛ.СПЕЦ	ШАЧАУРОВА	
ПРОВЕР	КАДЕЙКИНА	
РАЗРАБ	МЫСОВСКИЙ	

1030 1-1/88 1-3-К23

ПАНЕЛИ 2ПС 57 18 3.0 . 2ПС 57 21.3.0 .

СТАДИЯ	ЛИСТ	ЛИСТОВ
Р	1	3

ЦНИИЭП торгово-бытовых зданий и туристских комплексов

24765 42

ФОРМАТ А4

Марка панели	Поз	Марка арматурного изделия	Кол	Масса, кг 1 шт	Масса, кг всего	Обозначение документа
2ПС 57.18 3 0-Л	1	КП-32.30Н	1	28 51	28 51	1-7-К32
	2	МН-1	1	2 07	2.07	1-8-К51
	3	СП-6	2	4.61	9.22	1-8-К50
	5	Ф10АIII L= 270	2	0 17	0 33	Б4
	7	МН-3	1	2 14	2 14	1-8-К54
		ИТОГО: 42,27				
2ПС 57 18 3 0-Л-1	1	КП-32.30Н	1	28 51	28.51	1-7-К32
	2	МН-1	1	2.07	2 07	1-8-К51
	3	СП-6	2	4.61	9.22	1-8-К50
	4	МН-2.30	2	1 45	2.90	1-8-К52
	5	Ф10АIII L= 270	2	0.17	0 33	Б.4
	7	МН-3	1	2 14	2.14	1-8-К54
		ИТОГО: 45,17				
2ПС 57 21.3 0-Л	1	КП-33.30Н	1	31 60	31 60	1-7-К33
	2	МН-1	1	2 07	2 07	1-8-К51
	3	СП-7	2	6 10	12.20	1-8-К50
	5	Ф10АIII L= 270	2	0 17	0 33	Б 4
	7	МН-3	1	2 14	2.14	1-8-К54
		ИТОГО 48,34				
2ПС 57.21.3 0-Л-1	1	КП-33.30Н	1	31 60	31 60	1-7-К33
	2	МН-1	1	2 07	2.07	1-8-К51
	3	СП-7	2	6 10	12.20	1-8-К50
	4	МН-2 30	2	1.45	2.90	1-8-К52
	5	Ф10АIII L= 270	2	0.17	0.33	Б 4
	7	МН-3	1	2.14	2.14	1-8-К54
		ИТОГО: 51,24				

Винкур, Бурлакова, Ведих, Ведих, Т/П, СП, САПР, ТБЗТК

Взам.инв, Подпись и дата, Инв. подл.

1030 1-1/88 1-3-К23 Лист 2

ФОРМАТ А4

Марка панели	Поз	Марка арматурного изделия	Кол	Масса, кг 1 шт	Масса, кг всего	Обозначение документа
2ПС 57 18 3 0-Я	1	КП-32.30Н	1	28 51	28 51	1-7-К32
	2	МН-1	1	2.07	2.07	1-8-К51
	3	СП-5	2	3.09	6 18	1-8-К49
	5	Ф8АIII L= 270	2	0.11	0 21	Б 4
	7	МН-3	1	2 14	2 14	1-8-К54
		ИТОГО: 39.11				
2ПС 67 18 3 0-Я-1	1	КП-32.30Н	1	28.51	28 51	1-7-К32
	2	МН-1	1	2.07	2 07	1-8-К51
	3	СП-5	2	3.09	6 18	1-8-К49
	4	МН-2.30	2	1 45	2 90	1-8-К52
	5	Ф8АIII L= 270	2	0.11	0.21	Б 4
	7	МН-3	1	2.14	2.14	1-8-К54
		ИТОГО: 42,01				

Винкур, Бурлакова, Ведих, Ведих, Т/П, СП, САПР, ТБЗТК

Взам.инв, Подпись и дата, Инв. подл.

1030 1-1/88 1-3-К23 Лист 3

24765 43

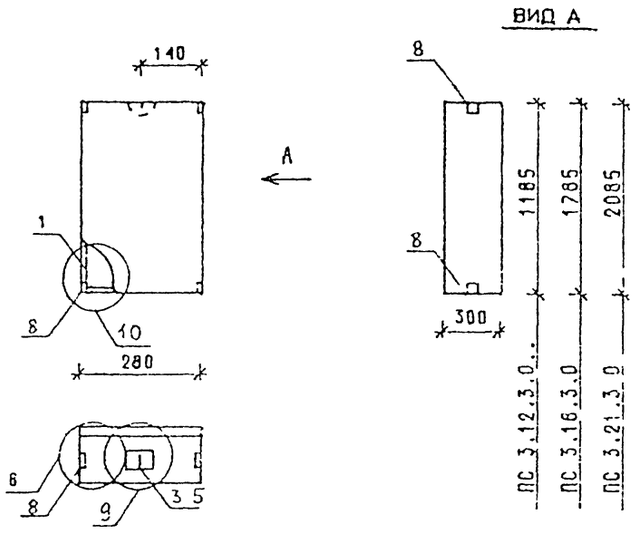

МАРКА ПАНЕЛИ	РАСХОД МАТЕРИАЛОВ			
	БЕТОН, М3		ОТДЕЛ.СЛОЙ ЦЕМ.Р-Р М100, М3	СТАЛЬ, КГ
	КЛ.В3 5	КЛ В2.5		
ПС 3.12 3 0-Л	0.068	-	0.012	3,59
ПС 3.18.3 0-Л	0.132	-	0.017	4,12
ПС 3.21.3.0-Л	0.155	-	0.020	4,38

1 УЗЛЫ СМ К55
2. ВЕДОМОСТЬ РАСХОДА МАТЕРИАЛОВ СМ РС

НАЧ.ОТД	ВОЛЫНСКИЙ		1.030.1-1/88. 1-3-К 24
Н.КОНТР.	ЛЕОНТЬЕВА		
ГИП	ШАЦ		ПАНЕЛИ ПС 3 12.3 0 .., ПС 3.18 3 0.... ПС 3.21.3.0...
ГЛ.СПЕЦ	КОЧИН		СТАДИЯ Р / ЛИСТ 1 / ЛИСТОВ 2
ГЛ.СПЕЦ	ШАНАУРОВА		ЦНИИЭП торгово-бытовых зданий и туристских комплексов
ПРОВЕР.	КАДЕЙКИНА		
РАЗРАБ.	МЫСОВСКИЙ		

ФОРМАТ А4

МАРКА ПАНЕЛИ	ПОЗ.	МАРКА АРМАТУРНОГО ИЗДЕЛИЯ	КОЛ	МАССА, КГ		ОБОЗНАЧЕНИЕ ДОКУМЕНТА
				1 ШТ	ВСЕГО	
ПС 3.12.3 0-Л	1	КП-34.30	1	1,02	1,02	1-7 - К34
	3	СП-1	1	0,46	0,46	1-8 - К48
	5	Ф8АIII L= 270	1	0,11	0,11	Б Ч
	8	МН-4	4	0,50	2,00	1-8 - К55
	ИТОГО: 3,59					
ПС 3 18.3.0-Л	1	КП-35.30	1	1,55	1,55	1-7 - К35
	3	СП-1	1	0,46	0,46	1-8 - К49
	5	Ф8АIII L= 270	1	0,11	0,11	Б Ч
	8	МН-4	4	0,50	2,00	1-8 - К55
	ИТОГО: 4,12					
ПС 3.21.3.0-Л	1	КП-36.30	1	1.81	1.81	1-7 - К36
	3	СП-1	1	0.46	0.46	1-8 - К48
	5	Ф8АIII L= 270	1	0.11	0.11	Б Ч
	8	МН-4	4	0.50	2.00	1-8 - К55
	ИТОГО: 4,38					

1.030.1-1/88. 1-3-К24 ЛИСТ 2

24765 44

ФОРМАТ А4

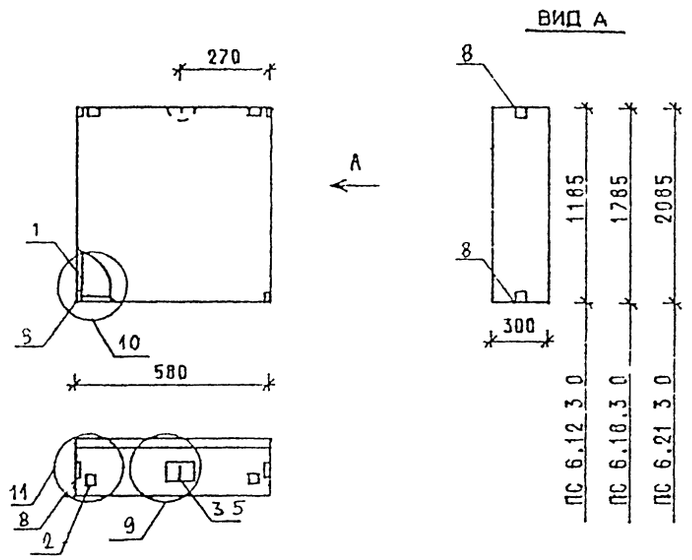

МАРКА ПАНЕЛИ	РАСХОД МАТЕРИАЛОВ			
	БЕТОН, М3		ОТДЕЛ СЛОИ ЦЕМ Р-Р М100, М3	СТАЛЬ, КГ
	КЛ В3 5	КЛ В2 5		
ПС 6 12.3 0-Л	0.182	-	0.024	8,74
ПС 6 18 3 0-Л	0 273	-	0.036	9,57
ПС 6,21.3.0-Л	0.320	-	0.042	10,02
ПС 6 12 3 0-Я		0.206	-	8,37
ПС 6 18 3.0-Я	-	0.311	-	9,57
ПС 6 21 3 0-Я	-	0 363	-	10,02

1 УЗЛЫ СМ К55
2 ВЕДОМОСТЬ РАСХОДА МАТЕРИАЛОВ СМ РС

НАЧ.ОТД	ВОЛЫЧСКИЙ		1030 1-1/88 1-3-К 25
Н.КОНТР	ЛЕОНТЬЕВА		
ГИП	ШАЦ		ПАНЕЛИ ПС 6 12 3 0 , ПС 6 18 3 0., ПС 6 21 3 0
ГЛ.СПЕЦ	КОФН		
ГЛ.СПЕЦ	ШАНАУРОВА		
ПРОВЕР	КАДЕЙКИНА		
РАЗРАБ	МЫСОВСКИЙ		

СТАДИЯ	ЛИСТ	ЛИСТОВ
Р	1	3

ЦНИИЭП ТОРГОВО-БЫТОВЫХ ЗДАНИЙ И ТУРИСТСКИХ КОМПЛЕКСОВ

ФОРМАТ А4

МАРКА ПАНЕЛИ	ПОЗ	МАРКА АРМАТУРНОГО ИЗДЕЛИЯ	КОЛ	МАССА, КГ		ОБОЗНАЧЕНИЕ ДОКУМЕНТА
				1 ШТ	ВСЕГО	
ПС 6 12 3 0-Л	1	КП-37.30	1	1 66	1 66	1-7 - К37
	2	МН-1	2	2 07	4 14	1-8 - К51
	3	СП-2	1	0.83	0.83	1-8 - К48
	5	Ф8АIII L= 270	1	0.11	0.11	Б Ч.
	8	МН-4	4	0.50	2 00	1-8 - К55
	ИТОГО 8 74					
ПС 6 18 3 0-Л	1	КП-38 30	1	2 49	2.49	1-7 - К38
	2	МН-1	2	2.07	4 14	1-8 - К51
	3	СП-2	1	0 83	0.83	1-8 - К48
	5	Ф8АIII L= 270	1	0 11	0 11	Б Ч
	8	МН-4	4	0 50	2 00	1-8 - К55
	ИТОГО 9 57					
ПС 6 21 3 0-Л	1	КП-39.30	1	2,94	2 94	1-7 - К39
	2	МН-1	2	2,07	4.14	1-8 - К51
	3	СП-2	1	0,83	0.83	1-8 - К48
	5	Ф8АIII L= 270	1	0,11	0.11	В.Ч
	8	МН-4	4	0,50	2.00	1-8 - К55
	ИТОГО 10 02					

1030 1-1/88 1-3-К 25

ЛИСТ 2

24765 45

ФОРМАТ А4

МАРКА ПАНЕЛИ	ПОЗ.	МАРКА АРМАТУРНОГО ИЗДЕЛИЯ	КОЛ	МАССА, КГ 1 ШТ	МАССА, КГ ВСЕГО	ОБОЗНАЧЕНИЕ ДОКУМЕНТА
ПС 6 12.3 0-Я	1	КП-37.30	1	1.66	1.66	1-7-К37
	2	МН-1	2	2.07	4.14	1-8-К51
	3	СП-1	1	0.46	0.46	1-8-К48
	5	ф8AIII L= 270	1	0.11	0.11	Б4
	8	МН-4	4	0.50	2.00	1-8-К55
		ИТОГО. 8.37				
ПС 6.18 3 0-Я	1	КП-38.30	1	2.49	2.49	1-7-К38
	2	МН-1	2	2.07	4.14	1-8-К51
	3	СП-2	1	0 83	0 83	1-8-К48
	5	ф8AIII L= 270	1	0.11	0.11	Б4
	8	МН-4	4	0.50	2.00	1-8-К55
		ИТОГО: 9.57				
ПС 6 21 3.0-Я	1	КП-39.30	1	2.94	2.94	1-7-К39
	2	МН-1	2	2.07	4.14	1-8-К51
	3	СП-2	1	0.83	0.83	1-8-К48
	5	ф8AIII L= 270	1	0 11	0.11	Б4
	8	МН-4	4	0.50	2.00	1-8-К55
		ИТОГО: 10.02				

1 030.1-1/88. 1-3-К 25 | ЛИСТ 3

ФОРМАТ А4

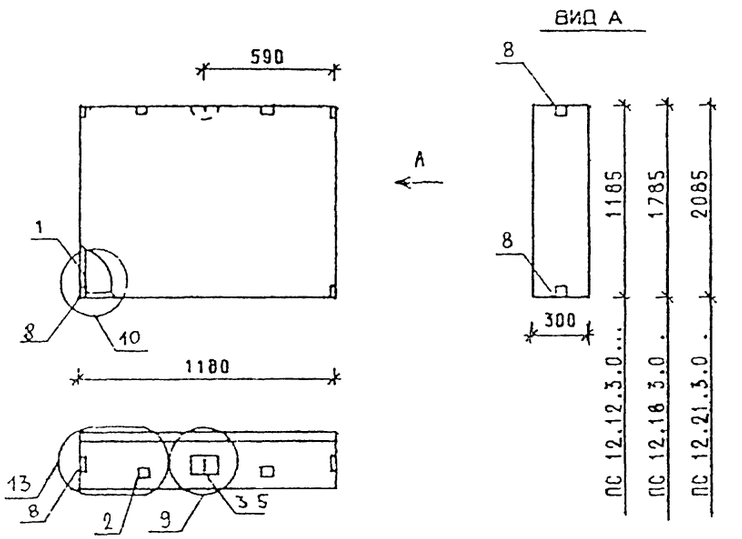

МАРКА ПАНЕЛИ	РАСХОД МАТЕРИАЛОВ: БЕТОН, М3 КЛ 63 5	БЕТОН, М3 КЛ 62 5	ОТДЕЛ СЛОЙ ЦЕМ.Р-Р М100, М3	СТАЛЬ, КГ
ПС 12.12.3.0-Л	0.371	-	0.049	10 46
ПС 12.18.3 0-Л	0.558	-	0.074	12 71
ПС 12.21.3 0-Л	0.652	-	0.086	13.57
ПС 12 12.3.0-Я	-	0.419	-	10 46
ПС 12.18.3 0-Я	-	0.632	-	12 19
ПС 12.21.3.0-Я	-	0.738	-	13 57

1. УЗЛЫ СМ К 55
2 ВЕДОМОСТЬ РАСХОДА МАТЕРИАЛОВ СМ. РС

НАЧ.ОТД	ВОЛЫНСКИЙ	
Н.КОНТР	ЛЕОНТЬЕВА	
ГИП	ШАЦ	
ГЛ.СПЕЦ	КОЧИН	
ГЛ.СПЕЦ	ШАНАУРОВА	
ПРОВЕР.	КАДЕЙКИНА	
РАЗРАБ.	МЫСОВСКИЙ	

1.030.1-1/88. 1-3-К 26

ПАНЕЛИ
ПС 12 12 3 0.., ПС 12 18.3.0...,
ПС 12 21.3 0...

СТАДИЯ	ЛИСТ	ЛИСТОВ
Р	1	3

ЦНИИЭП торгово-бытовых зданий и туристских комплексов

24765 46

ФОРМАТ А4

Марка панели	Поз	Марка арматурного изделия	Кол	Масса, кг 1 шт	Масса, кг всего	Обозначение документа
ПС 12 12 3 0-Л	1	КП-40.30	1	3 38	3 38	1-7-К40
	2	МН-1	2	2 07	4 14	1-8-К51
	3	СП-2	1	0 83	0 83	1-8-К48
	5	ф8АIII L= 270	1	0 11	0 11	Б Ч
	8	МН-4	4	0 50	2.00	1-8-К55
		ИТОГО: 10 46				
ПС 12 18 3 0-Л	1	КП-41 30	1	5 11	5 11	1-7-К41
	2	МН-1	2	2 07	4 14	1-8-К51
	3	СП-3	1	1 35	1 35	1-8-К48
	5	ф8АIII L= 270	1	0 11	0.11	Б Ч
	8	МН-4	4	0 50	2 00	1-8-К55
		ИТОГО: 12 71				
ПС 12 21 3 0-Л	1	КП-42 30	1	5 97	5.97	1-7-К42
	2	МН-1	2	2 07	4 14	1-8-К51
	3	СП-3	1	1 35	1 35	1-8-К48
	5	ф8АIII L= 270	1	0 11	0 11	Б Ч
	8	МН-4	4	0.50	2 00	1-8-К55
		ИТОГО. 13.57				

Взам инв | Подпись и дата | Инв подл

1030 1-1/88 1-Э-К 26 | Лист 2

ФОРМАТ А4

Марка панели	Поз	Марка арматурного изделия	Кол	Масса, кг 1 шт	Масса, кг всего	Обозначение документа
ПС 12 12 3 0-Я	1	КП-40 30	1	3 38	3.38	1-7-К40
	2	МН-1	2	2.07	4 14	1-8-К51
	3	СП-2	1	0 83	0.83	1-8-К48
	5	ф8АIII L= 270	1	0.11	0 11	Б Ч
	8	МН-4	4	0.50	2 00	1-8-К55
		ИТОГО: 10.46				
ПС 12 18 3 0-Я	1	КП-41 30	1	5.11	5 11	1-7-К41
	2	МН-1	2	2 07	4 14	1-8-К51
	3	СП-2	1	0 83	0 83	1-8-К48
	5	ф8АIII L= 270	1	0 11	0 11	Б Ч
	8	МН-4	4	0 50	2 00	1-8-К55
		ИТОГО 12 19				
ПС 12 21.3 0-Я	1	КП-42 30	1	5.97	5 97	1-7-К42
	2	МН-1	2	2.07	4 14	1-8-К51
	3	СП-3	1	1.35	1 35	1-8-К49
	5	ф8АIII L= 270	1	0.11	0 11	Б Ч
	8	МН-4	4	0 50	2 00	1-8-К55
		ИТОГО: 13.57				

Взам инв | Подпись и дата | Инв подл

1030 1-1/88 1-Э-К 26 | Лист 3

24765 47

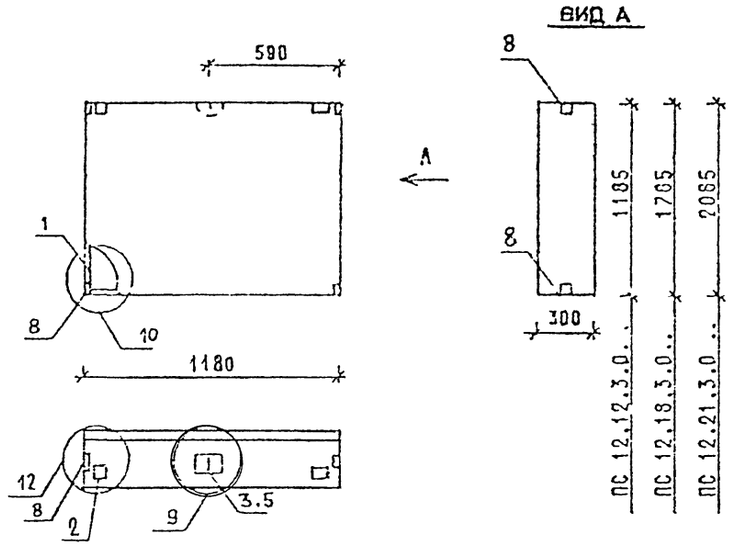

МАРКА ПАНЕЛИ	РАСХОД МАТЕРИАЛОВ			
	БЕТОН, М3		ОТДЕЛ СЛОЙ ЦЕМ.Р-Р М100, М3	СТАЛЬ, КГ
	КЛ 83.5	КЛ.82.5		
ПС 12.12.3.0-Л-1	0.371	-	0.049	10 46
ПС 12.18.3.0-Л-1	0.558	-	0.074	12.71
ПС 12.21.3 0-Л-1	0.652	-	0.086	13 57
ПС 12.12.3.0-Я-1	-	0.419	-	10 46
ПС 12.18.3.0-Я-1	-	0.632	-	12.19
ПС 12.21.3.0-Я-1	-	0.738	-	13.57

1. УЗЛЫ СМ. К55

2. ВЕДОМОСТЬ РАСХОДА МАТЕРИАЛОВ СМ. РС

НАЧ ОТД	ВОЛКОВ		1.030 1-1/86 1-3-К27
Н КОНТР	ЛЕОНТЬЕВА		
ГИП	ШАЦ		ПАНЕЛИ ПС 12.12.3 0..., ПС 12.18.3.0...., ПС 12.21.3.0...
ГЛ СПЕЦ	ШАЧАУРОВА		СТАДИЯ: Р; ЛИСТ: 1; ЛИСТОВ: 3
ГЛ СПЕЦ	КОЧИН		ЦНИИЭП торгово-бытовых зданий и туристских комплексов
ПРОВЕР	КАДЕЙКИНА		
РАЗРАБ	МЫСОВСКИЙ		

ФОРМАТ А4

МАРКА ПАНЕЛИ	ПОЗ.	МАРКА АРМАТУРНОГО ИЗДЕЛИЯ	КОЛ.	МАССА, КГ		ОБОЗНАЧЕНИЕ ДОКУМЕНТА
				1 ШТ	ВСЕГО	
ПС 12.12.3.0-Л-1	1	КП-40.30	1	3.38	3.38	1-7-К40
	2	МН-1	2	2.07	4.14	1-8-К51
	3	СП-2	1	0.83	0.83	1-8-К48
	5	ф8АIII L= 270	1	0.11	0.11	Б.Ч.
	8	МН-4	4	0.50	2.00	1-8-К55
	ИТОГО: 10.46					
ПС 12.18 3.0-Л-1	1	КП-41.30	1	5.11	5.11	1-7-К41
	2	МН-1	2	2.07	4.14	1-8-К51
	3	СП-3	1	1.35	1.35	1-8 К48
	5	ф8АIII L= 270	1	0.11	0.11	Б.Ч.
	8	МН-4	4	0.50	2.00	1-8-К55
	ИТОГО: 12.71					
ПС 12.21 3.0-Л-1	1	КП-42.30	1	5.97	5.97	1-7-К42
	2	МН-1	2	2.07	4.14	1-8-К51
	3	СП-3	1	1.35	1.35	1-8-К48
	5	ф8АIII L= 270	1	0.11	0.11	Б.Ч.
	8	МН-4	4	0.50	2.00	1-8-К55
	ИТОГО: 13.57					

1.030.1-1/88. 1-3-К27 | ЛИСТ 2

24765 48

ФОРМАТ А4

МАРКА ПАНЕЛИ	ПОЗ	МАРКА АРМАТУРНОГО ИЗДЕЛИЯ	КОЛ	МАССА, КГ 1 ШТ	МАССА, КГ ВСЕГО	ОБОЗНАЧЕНИЕ ДОКУМЕНТА
ПС 12.12.3.0-Я-1	1	КП-40.30	1	3.38	3.38	1-7-К40
	2	МН-1	2	2.07	4.14	1-8-К51
	3	СП-2	1	0.83	0.83	1-8-К48
	5	Ф8АIII L= 270	1	0.11	0.11	Б.Ч.
	8	МН-4	4	0.50	2.00	1-8-К55
		ИТОГО: 10.46				
ПС 12.18.3.0-Я-1	1	КП-41.30	1	5.11	5.11	1-7-К41
	2	МН-1	2	2.07	4.14	1-8-К51
	3	СП-2	1	0.83	0.83	1-8-К48
	5	Ф8АIII L= 270	1	0.11	0.11	Б.Ч.
	8	МН-4	4	0.50	2.00	1-8-К55
		ИТОГО: 12,19				
ПС 12.21.3.0-Я-1	1	КП-42.30	1	5.97	5.97	1-7-К42
	2	МН-1	2	2.07	4.14	1-8-К51
	3	СП-3	1	1.35	1.35	1-8-К48
	5	Ф8АIII L= 270	1	0.11	0.11	Б.Ч.
	8	МН-4	4	0.50	2.00	1-8-К55
		ИТОГО: 13.57				

1.030 1-1/88 1-3-К27

ЛИСТ 3

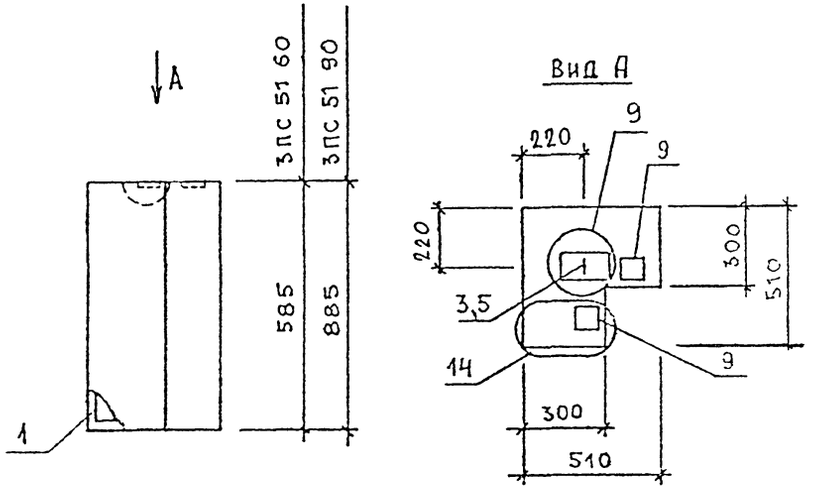

МАРКА ПАНЕЛИ	РАСХОД МАТЕРИАЛОВ: БЕТОН, М3 КЛ В3 5	БЕТОН, М3 КЛ В2 5	ОТДЕЛ СЛОЙ ЦЕМ Р-Р М100, М3.	СТАЛЬ, КГ
3ПС 51 60 30 – Л	0,114	–	0,012	4,33
3ПС 51 90 30 – Л	0,173	–	0,018	4,67
3ПС 51 60 30 – Я	–	0,126	–	4,33
3ПС 51 90 30 – Я	–	0,191	–	4,67

1 УЗЛЫ СМ К55

2 ВЕДОМОСТЬ РАСХОДА МАТЕРИАЛОВ СМ РС

НАЧ ОТД	ВОЛЬФСОН	
Н.КОНТР	ЛЕОНТЬЕВА	
ГИП	ШАЦ	
ГЛ СПЕЦ	КОЧЕН	
ГЛ СПЕЦ	ШАНАУРОВА	
ПРОВЕР	КАДЕЙКИНА	
РАЗРАБ	АЛЕКСЕЕВА	

1.030 1-1/88 1-3-К26

ПАНЕЛИ 3ПС 51 60.30..., 3ПС 51.90 30

СТАДИЯ	ЛИСТ	ЛИСТОВ
Р	1	2

ЦНИИЭП

24765 49

МАРКА ПАНЕЛИ	ПОЗ.	МАРКА АРМАТУРНОГО ИЗДЕЛИЯ	КОЛ.	МАССА, КГ 1 ШТ	МАССА, КГ ВСЕГО	ОБОЗНАЧЕНИЕ ДОКУМЕНТА
ЗПС 51.60 30-Л	1	КП-49.30	1	1.26	1.26	1-7-К47
	3	СП-1	1	0.46	0.46	1-8-К48
	5	⌀8AIII L= 270	1	0.11	0.11	Б Ч
	9	МН-5	2	1.25	2.50	1-8-К56
		ИТОГО: 4.33				
ЗПС 51.80.30-Л	1	КП-50.30	1	1.60	1.60	1-7-К50
	3	СП-1	1	0.46	0.46	1-8-К48
	5	⌀8AIII L= 270	1	0.11	0.11	Б.Ч.
	9	МН-5	2	1.25	2.50	1-8-К56
		ИТОГО 4.67				
ЗПС 51 60.30-Я	1	КП-49.30	1	1.26	1.26	1-7-К47
	3	СП-1	1	0.46	0.46	1-8-К48
	5	⌀8AIII L= 270	1	0.11	0.11	Б Ч.
	9	МН-5	2	1.25	2.50	1-8-К56
		ИТОГО 4.33				
ЗПС 51.80 30-Я	1	КП-50.30	1	1.60	1.60	1-7-К50
	3	СП-1	1	0.46	0.46	1-8-К48
	5	⌀8AIII L= 270	1	0.11	0.11	Б.Ч.
	9	МН-5	2	1.25	2.50	1-8-К56
		ИТОГО: 4.67				

1.030.1-1/88. 1-3-К28 | ЛИСТ 2

ФОРМАТ А4

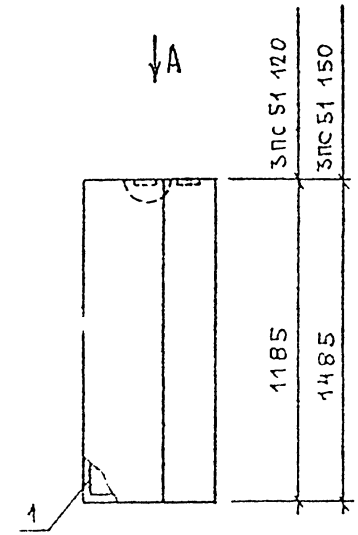

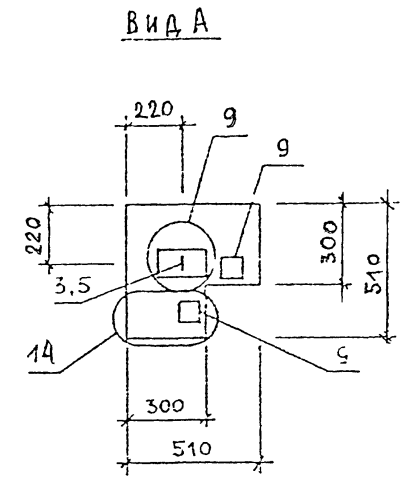

МАРКА ПАНЕЛИ	РАСХОД МАТЕРИАЛОВ: БЕТОН, М3 КЛ.В3.5	БЕТОН, М3 КЛ.В2.5	ОТДЕЛ СЛОЙ ЦЕМ Р-Р М100, М3	СТАЛЬ, КГ
ЗПС 51 120 30-Л	0,232	–	0,024	5,59
ЗПС 51 150 30-Л	0 291	–	0,030	6,13
ЗПС 51 120 30-Я	–	0,256	–	5,22
ЗПС 51 150.30-Я	–	0,321	–	5,76

1 УЗЛЫ СМ К55

2 ВЕДОМОСТЬ РАСХОДА МАТЕРИАЛОВ СМ. РС

НАЧ ОТД	ВОЛЫНСКАЯ	
Н КОНТР	ЛЕОНТЬЕВА	
ГИП	ШАЦ	
ГЛ СПЕЦ	КОЧИН	
ГЛ СПЕЦ	ШАНАУРОВА	
ПРОВЕР	КАДЕЙКИНА	
РАЗРАБ	АЛЕКСЕЕВА	

1 030 1-1/88 1-3-К28

ПАНЕЛИ ЗПС 51 120 30... ЗПС 51 150.30...

СТАДИЯ	ЛИСТ	ЛИСТОВ
Р	1	2

ЦНИИЭП торгово-бытовых зданий и туристских комплексов

24765 50

МАРКА ПАНЕЛИ	ПОЗ.	МАРКА АРМАТУРНОГО ИЗДЕЛИЯ	КОЛ	МАССА, КГ 1 ШТ	МАССА, КГ ВСЕГО	ОБОЗНАЧЕНИЕ ДОКУМЕНТА
ЗПС 51.120.30-Л	1	КП-51.30	1	2.15	2.15	1-7-К53
	3	СП-2	1	0.83	0.83	1-8-К48
	5	Ф8AIII L= 270	1	0.11	0.11	Б.Ч.
	9	МН-5	2	1.25	2.50	1-8-К56
		ИТОГО: 5.59				
ЗПС 51.150.30-Л	1	КП-52.30	1	2.69	2.69	1-7-К55
	3	СП-2	1	0.83	0.83	1-8-К48
	5	Ф8AIII L= 270	1	0.11	0.11	Б.Ч.
	9	МН-5	2	1.25	2.50	1-8-К56
		ИТОГО: 6.13				
ЗПС 51.120 30-Я	1	КП-51.30	1	2.15	2.15	1-7-К53
	3	СП-1	1	0.46	0.46	1-8-К48
	5	Ф8AIII L= 270	1	0.11	0.11	Б.Ч.
	9	МН-5	2	1.25	2.50	1-8-К56
		ИТОГО: 5.22				
ЗПС 51 150.30-Я	1	КП-52.30	1	2.69	2.69	1-7-К55
	3	СП-1	1	0.46	0.46	1-8-К48
	5	Ф8AIII L= 270	1	0.11	0.11	Б.Ч.
	9	МН-5	2	1.25	2.50	1-8-К56
		ИТОГО: 5.76				

1 030 1-1/88 1-3-К29 | ЛИСТ 2

ФОРМАТ А4

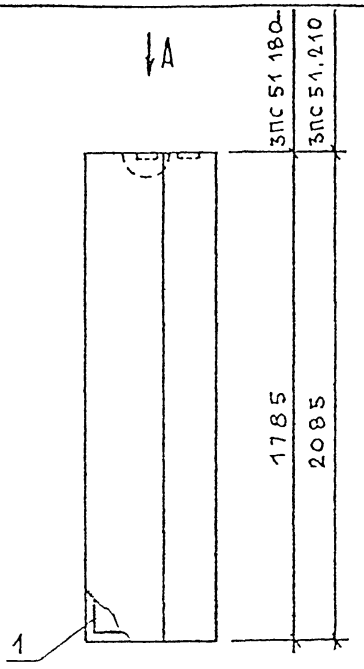

Вид А

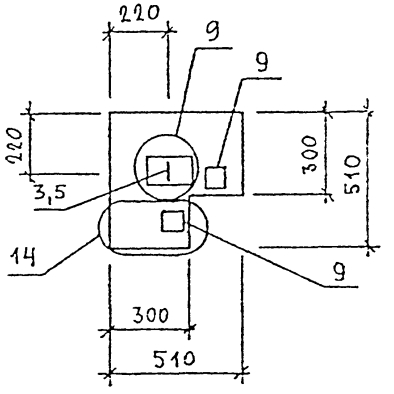

МАРКА ПАНЕЛИ	РАСХОД МАТЕРИАЛОВ: БЕТОН, м3 КЛ 83.5	БЕТОН, м3 КЛ.82.5	ОТДЕЛ СЛОЙ ЦЕМ Р-Р М100, м3	СТАЛЬ, КГ
ЗПС 51 180 30-Л	0,350	–	0,036	6,68
ЗПС 51 210 30-Л	0,408	–	0,042	17,23
ЗПС 51 180 30-Я	–	0,386	–	6,68
ЗПС 51 210 30-Я	–	0,450	–	7,23

1 УЗЛЫ СМ К55

2 ВЕДОМОСТЬ РАСХОДА МАТЕРИАЛОВ СМ РС

НАЧ ОТД	ВОЛЫНСКИЙ		1 030 1-1/88 1-3-К30
Н УЧ ТР	ЛЕОНТЬЕВА		
ГИП	ШАЦ		ПАНЕЛИ ЗПС 51.180.30 ЗПС 51 210 30
ГЛ СПЕЦ	КОЧИН		
ГЛ СПЕЦ	ШАНАУРОВА		
ПРОВЕР	КАДЕЙКИНА		
РАЗРАБ	АЛЕКСЕЕВА		

СТАДИЯ	ЛИСТ	ЛИСТОВ
Р	1	2

ЦНИИЭП

24765 51

МАРКА ПАНЕЛИ	ПОЗ.	МАРКА АРМАТУРНОГО ИЗДЕЛИЯ	КОЛ.	МАССА, КГ 1 ШТ	МАССА, КГ ВСЕГО	ОБОЗНАЧЕНИЕ ДОКУМЕНТА
3ПС 51.180.30-Л	1	КП-53.30	1	3.24	3.24	1-7-К58
	3	СП-2	1	0.83	0.83	1-8-К48
	5	Ф8АIII L= 270	1	0.11	0.11	Б.Ч.
	9	МН-5	2	1.25	2.50	1-8-К56
		ИТОГО: 6.68				
3ПС 51.210.30-Л	1	КП-54.30	1	3.79	3.79	1-7-К60
	3	СП-2	1	0.83	0.83	1-8-К48
	5	Ф8АIII L= 270	1	0.11	0.11	Б.Ч.
	9	МН-5	2	1.25	2.50	1-8-К56
		ИТОГО: 7.23				
3ПС 51.180.30-Я	1	КП-53.30	1	3.24	3.24	1-7-К58
	3	СП-2	1	0.83	0.83	1-8-К48
	5	Ф8АIII L= 270	1	0.11	0.11	Б.Ч.
	9	МН-5	2	1.25	2.50	1-К-56
		ИТОГО: 6.68				
3ПС 51.210.30-Я	1	КП-54.30	1	3.79	3.79	1-7-К60
	3	СП-2	1	0.83	0.83	1-8-К48
	5	Ф8АIII L= 270	1	0.11	0.11	Б.Ч.
	9	МН-5	2	1.25	2.50	1-8-К56
		ИТОГО: 7.23				

1.030.1-1/88. 1-3-К30 | ЛИСТ 2

ФОРМАТ А4

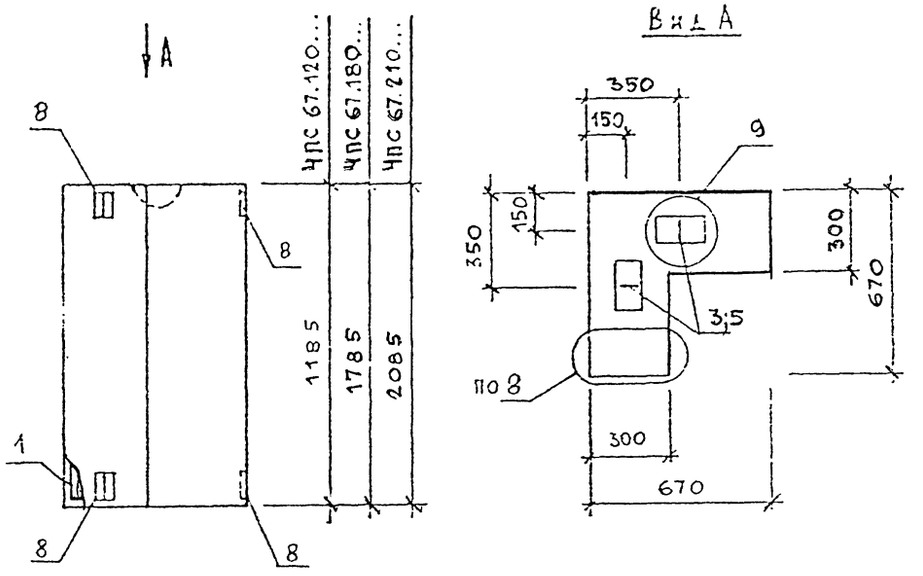

МАРКА ПАНЕЛИ	РАСХОД МАТЕРИАЛОВ: БЕТОН, М3 КЛ.В3.5	БЕТОН, М3 КЛ.В2.5	ОТДЕЛ. СЛОЙ ЦЕМ.Р-Р М100, М3	СТАЛЬ КГ
ЧПС 67.120.30-Л	0,328	–	0,042	5.44
ЧПС 67.180.30-Л	0,492	–	0,063	7.41
ЧПС 67.210.30-Л	0,577	–	0,074	8.02

1. УЗЛЫ СМ. К55
2. ВЕДОМОСТЬ РАСХОДА МАТЕРИАЛОВ СМ. РС

НАЧ.ОТД.	ВОЛЬЧКИЙ	
Н.КОНТР.	ЛЕСНТЬЕВА	
ГИП	ШАШ	
ГЛ.СПЕЦ	КОЧИН	
ГЛ.СПЕЦ	ШАНАУРОВА	
ПРОВЕР.	КАДЕЙКИНА	
РАЗРАБ.	АЛЕКСЕЕВА	

1.030.1-1/88. 1-3-К31

ПАНЕЛИ 4ПС 67.120.30-Л, 4ПС 67.180.30-Л, 4ПС 67.210.30-Л

СТАДИЯ	ЛИСТ	ЛИСТОВ
Р	1	2

ЦНИИЭП торгово-бытовых зданий и туристских комплексов

24765 52

ФОРМАТ А4

МАРКА ПАНЕЛИ	ПОЗ.	МАРКА АРМАТУРНОГО ИЗДЕЛИЯ	КОЛ.	МАССА, КГ 1 ШТ	МАССА, КГ ВСЕГО	ОБОЗНАЧЕНИЕ ДОКУМЕНТА
4ПС 67.120.30-Л		КП-55.30	1	2.41	2.41	1-7-К62
		СП-1	2	0.46	0.92	1-8-К48
		Ф8AIII L= 270	1	0.11	0.11	Б.Ч.
		МН-4	4	0.50	2.00	1-8-К55
		ИТОГО: 5,44				
4ПС 67.180.30-Л		КП-56.30	1	3.64	3.64	1-7-К64
		СП-2	2	0.83	1.66	1-8-К48
		Ф8AIII L= 270	1	0.11	0.11	Б.Ч.
		МН-4	4	0.50	2.00	1-8-К55
		ИТОГО: 7,41				
4ПС 67.210.30-Л		КП-57.30	1	4.25	4.25	1-7-К66
		СП-2	2	0.83	1.66	1-8-К48
		Ф8AIII L= 270	1	0.11	0.11	Б.Ч.
		МН-4	4	0 50	2.00	1-8-К55
		ИТОГО: 8,02				

1.030.1-1/88 1-3-К31 | ЛИСТ 2

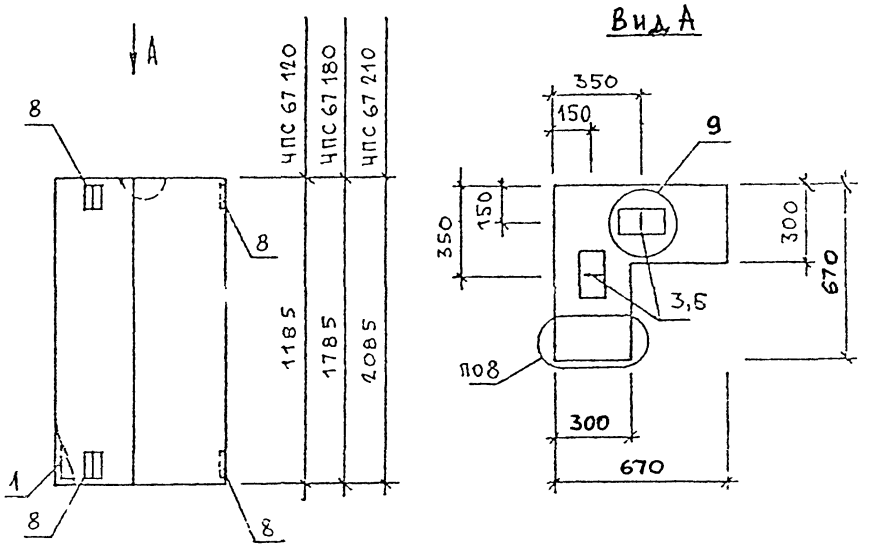

МАРКА ПАНЕЛИ	РАСХОД МАТЕРИАЛОВ: БЕТОН, М3 КЛ В3,5	БЕТОН, М3 КЛ В2,5	ОТДЕЛ СЛОЙ ЦЕН.Р-Р М100, М3	СТАЛЬ, КГ
4ПС 67.120.30-Я	–	0,370	–	5,44
4ПС 67.180.30-Я	–	0,555	–	6,67
4ПС 67.210.30-Я	–	0,651	–	7,28

1. Узлы см. К55
2. Ведомость расхода материалов см. РС

Н.ОТД	ВОЛЬФСКИЙ	
Н.ОТД	ЖЕСТЧЕВА	
ГИП	ШАЦ	
ГЛ.СПЕЦ	КОЧИН	
ГЛ.СПЕЦ	ШАНАУРОВА	
ПРОВЕР	МЫСОВСКИЙ	
РАЗРАБ	АЛЕКСЕЕВА	

1.030.1-1/88. 1-3-К32

ПАНЕЛИ 4ПС 67.120.30-Я, 4ПС 67.180.30-Я, 4ПС 67.210.30-Я

СТАДИЯ	ЛИСТ	ЛИСТОВ
Р	1	2

ЦНИИЭП

24765 53

МАРКА ПАНЕЛИ	ПОЗ	МАРКА АРМАТУРНОГО ИЗДЕЛИЯ	КОЛ	МАССА, КГ 1 ШТ	МАССА, КГ ВСЕГО	ОБОЗНАЧЕНИЕ ДОКУМЕНТА
ЧПС 67 120 3 0-Я	1	КП-55 30	1	2 41	2 41	1-7 - К62
	3	СП-1	2	0 46	0.92	1-8 - К48
	5	ф8АIII L= 270	1	0 11	0 11	Б Ч
	8	МН-4	4	0 50	2.00	1-8 - К55
		ИТОГО: 5 44				
ЧПС 67 180 3 0-Я	1	КП-56 30	1	3 64	3 64	1-7 - К64
	3	СП-1	2	0 46	0.92	1-8 - К48
	5	ф8АIII L= 270	1	0 11	0.11	Б Ч
	8	МН-4	4	0 50	2.00	1-8 - К55
		ИТОГО 6 67				
ЧПС 67 210 3 0-Я	1	КП-57 30	1	4 25	4.25	1-7 - К66
	3	СП-1	2	0.46	0.92	1-8 - К48
	5	ф8АIII L= 270	1	0 11	0.11	Б Ч.
	8	МН-4	4	0 50	2 00	1-8 - К55
		ИТОГО 7 28				

1030 1-1/88 1-3-К32 ЛИСТ 2

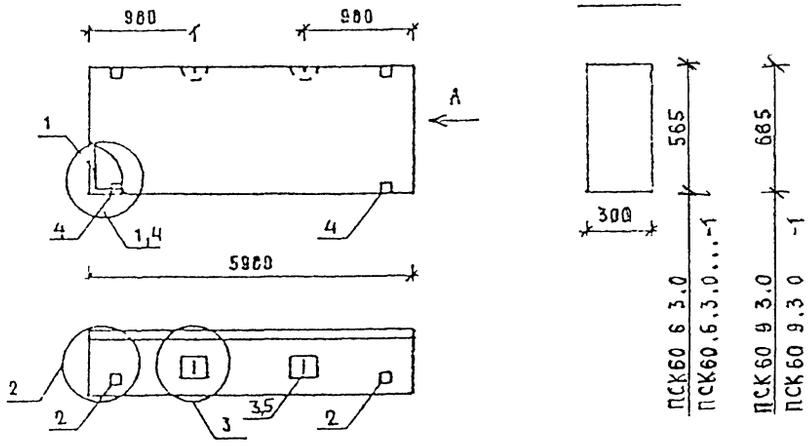

МАРКА ПАНЕЛИ	РАСХОД МАТЕРИАЛОВ: БЕТОН, М3 КЛ 63 5	БЕТОН, М3 КЛ 82 5	ОТДЕЛ СЛОЙ ЦЕМ Р-Р М100, М3	СТАЛЬ, КГ	№ УЗЛА
ПСК60 6 3 0-Л	0,927	-	0,122	91 06	1,2,3
ПСК60 6 3 0-Л-1	0,927	-	0,122	93,96	2,3,4
ПСК60 9 3 0-Л	1,402	-	0,185	45,52	1,2 3
ПСК60 9 3 0-Л-1	1,402	-	0,185	48,42	2,3,4

1 УЗЛЫ СМ К55
2 ВЕДОМОСТЬ РАСХОДА МАТЕРИАЛОВ СМ РС

НАЧОТД	РОЗИНСКИЙ	
НАЧ ОТР	ФЕОНТЬЕВА	
ГИП	ШАЦ	
ГАПОЦ	КОЧИН	
ГАПОЦ	ШАНАУРОВА	
ПРОВЕР	КАДЕЙКИНА	
РАЗРАБ	МУСОВСКИЙ	

1030 1-1/88 1-3-К33

ПАНЕЛИ ПСК 60.6 3.0... ПСК 60 9 3 0...

СТАДИЯ	ЛИСТ	ЛИСТОВ
Р	1	3

ЦНИИЭП торгово-бытовых зданий и туристских комплексов

24765 54

ФОРМАТ А4

МАРКА ПАНЕЛИ	ПОЗ.	МАРКА АРМАТУРНОГО ИЗДЕЛИЯ	КОЛ	МАССА, КГ 1 ШТ	МАССА, КГ ВСЕГО	ОБОЗНАЧЕНИЕ ДОКУМЕНТА
ПСК 60.6 3,0-Л	1	КП-43 30	1	84 01	84 01	1-7-К43
	2	МН-1	2	2 07	4.14	1-8-К51
	3	СП-3	2	1.35	2.70	1-8-К48
	4	Ф8АIII L= 270	2	0.11	0 21	БЧ
	ИТОГО: 91 06					
ПСК-60 6.3,0-Л-1	1	КП-43.30	1	84.01	84.01	1-7-К43
	2	МН-1	2	2.07	4 14	1-8-К51
	3	СП-3	2	1.35	2.70	1-8-К48
	4	МН-2.30	2	1.45	2,96	1-8-К52
	5	Ф8АIII L= 270	2	0.11	0,21	БЧ.
	ИТОГО: 93.96					
ПСК 60.9.3,0-Л	1	КП-44.30	1	36.79	36.79	1-7-К44
	2	МН-1	2	2.07	4.14	1-8-К51
	3	СП-4	2	2.19	4 38	1-8-К49
	4	Ф8АIII L= 270	2	0.11	0 21	БЧ
	ИТОГО: 45,52					

МАРКА ПАНЕЛИ	ПОЗ	МАРКА АРМАТУРНОГО ИЗДЕЛИЯ	КОЛ	МАССА, КГ 1 ШТ	МАССА, КГ ВСЕГО	ОБОЗНАЧЕНИЕ ДОКУМЕНТА
ПСК 60 9.3,0-Л-1	1	КП-44.30	1	36 79	36, 79	1-7-К44
	2	МН-1	2	2.07	4,14	1-8-К51
	3	СП-4	2	2.19	4,38	1-8-К49
	4	МН-2.30	2	1 45	2,90	1-8-К52
	5	Ф8АIII L= 270	2	0.11	0,21	БЧ
	ИТОГО 48 42					

24765 55

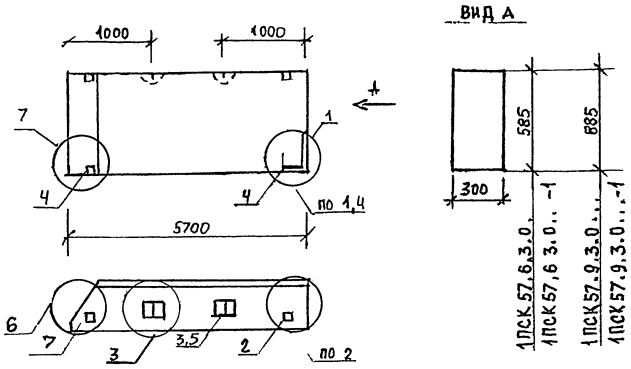

МАРКА ПАНЕЛИ	РАСХОД МАТЕРИАЛОВ				№ УЗЛА
	БЕТОН, М3		ОТДЕЛ СЛОЙ ЦЕН Р-Р М100, М3	СТАЛЬ, КГ	
	КЛ В3,5	КЛ В2,5			
1ПСК 57.6.3.0-Л	0,869	-	0,114	86,34	1,2,3,6
1ПСК 57 6.3 0-Л-1	0,869	-	0,114	89, 24	2,3,4,6,7
1ПСК 57.9 3 0-Л	1,315	-	0,172	43, 59	1,2,3,6
1ПСК 57 9 3.0-Л-1	1,315	-	0,172	46, 49	2,3,4,6,7

1 УЗЛЫ СМ К 55
2 ВЕДОМОСТЬ РАСХОДА МАТЕРИАЛОВ СМ РС

1.030 1-1/88 1-3-К34			
ПАНЕЛИ 1ПСК 57 6 3 0 1ПСК 57.6.3 0..	СТАДИЯ Р	ЛИСТ 1	ЛИСТОВ 3
	ЦНИИЭП	ТОРГОВО-БЫТОВЫХ ЗДАНИЙ И ТУРИСТСКИХ КОМПЛЕКСОВ	

ФОРМАТ А4

МАРКА ПАНЕЛИ	ПОЗ	МАРКА АРМАТУРНОГО ИЗДЕЛИЯ	КОЛ	МАССА КГ		ОБОЗНАЧЕНИЕ ДОКУМЕНТА
				1 ШТ	ВСЕГО	
1ПСК 57 6 3 0-Л	1	КП-45 30Т	1	79 22	79 22	1-7-К45
	2	МН-1	1	2.07	2 07	1-8-К51
	3	СП-3	2	1.35	2 70	1-8-К48
	4	ф8AIII L= 270	2	0 11	0 21	Б4
	5	МН-3	1	2 14	2 14	1-8-К54
	ИТОГО 86 34					
1ПСК 57 6 3,0-Л-1	1	КП-45 30Т	1	79 22	79 22	1-7-К45
	2	МН-1	1	2.07	2 07	1-8-К51
	3	СП-3	2	1 35	2.70	1-8-К48
	4	МН-2 30	2	1 45	2 90	1-8-К52
	5	ф8AIII L= 270	2	0 11	0 21	Б4
	6	МН-3	1	2.14	2 14	1-8-К54
	ИТОГО 89 24					
1ПСК 57 9 3,0-Л	1	КП-46 30Т	1	34 79	34 79	1-7-К46
	2	МН-1	1	2.07	2.07	1-8-К51
	3	СП-4	2	2 19	4.38	1-8-К49
	4	ф8AIII L= 270	2	0 11	0 21	Б4
	5	МН-3	1	2 14	2 14	1-8-К54
	ИТОГО: 43 59					

ВЗАМ.ИНВ | ПОДПИСЬ И ДАТА | ИНВ ПОДЛ

1 030 1-1/88 1-3-К34	ЛИСТ 2

24765 56

ФОРМАТ А4

МАРКА ПАНЕЛИ	ПОЗ	МАРКА АРМАТУРНОГО ИЗДЕЛИЯ	КОЛ	МАССА, КГ 1 ШТ	МАССА, КГ ВСЕГО	ОБОЗНАЧЕНИЕ ДОКУМЕНТА
1ПСК 57.9 3.0-Л-1	1	КП-46.30Т	1	34 79	34 79	1-7-К46
	2	МН-1	1	2.07	2.07	1-8-К51
	3	СП-4	2	2.19	4.38	1-8-К49
	4	МН-2.30	2	1.45	2 90	1-8-К52
	5	Ф8АIII L= 270	2	0.11	0 21	БЧ
	6	МН-3	1	2.14	2.14	1-8-К54
	ИТОГО: 46.49					

1030 1-1/88 1-3-К34

ЛИСТ 3

ФОРМАТ А4

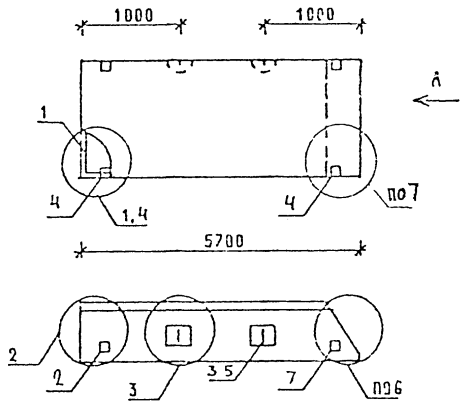

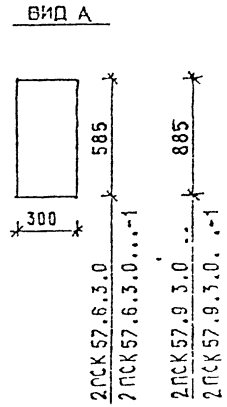

МАРКА ПАНЕЛИ	РАСХОД МАТЕРИАЛОВ: БЕТОН, кл.В3,5	БЕТОН, кл.В2,5	ОТДЕЛ СЛОЯ ЦЕМ Р-Р М100, м3	СТАЛЬ, кг	№ УЗЛА
2ПСК57 6.3 0-Л	0 869	-	0 114	86 34	1,2,3,6
2ПСК57 6 3.0-Л-1	0 869	-	0 114	89 24	2,3,4,6,7
2ПСК 57 9 3 0-Л	1 315	-	0 172	43 59	1,2,3,6
2ПСК 57 9 3.0-Л-1	1 315	-	0 172	46 49	2,3,4,6,7

1 УЗЛЫ СМ. К 55
2 ВЕДОМОСТЬ РАСХОДА МАТЕРИАЛОВ СМ РС

1030 1-1/88 1-3-К35

ПАНЕЛИ
2ПСК 57 6 3 0
2ПСК 57 9 3 0

СТАДИЯ	ЛИСТ	ЛИСТОВ
Р	1	3

ЦНИИЭП

РАЗРАБ

24765 57

МАРКА ПАНЕЛИ	ПОЗ	МАРКА АРМАТУРНОГО ИЗДЕЛИЯ	КОЛ	МАССА, КГ 1 ШТ	МАССА, КГ ВСЕГО	ОБОЗНАЧЕНИЕ ДОКУМЕНТА
2ПСК 57.6.3.0-Л	1	КП-45.30Н	1	79.22	79,22	1-7-К45
	2	МН-1	1	2.07	2,07	1-8-К51
	3	СП-3	2	1.35	2,70	1-8-К48
	4	ф8АIII L= 270	2	0.11	0,21	БЧ
	5	МН-3	1	2 14	2,14	1-8-К54
	ИТОГО: 86,34					
2ПСК 57.6.3.0-Л-1	1	КП-45.30Н	1	79.22	79.22	1-7-К45
	2	МН-1	1	2.07	2.07	1-8-К51
	3	СП-3	2	1.35	2.70	1-8-К48
	4	МН-2.30	2	1.45	2.90	1-8-К52
	5	ф8АIII L= 270	2	0.11	0.21	БЧ.
	6	МН-3	1	2.14	2.14	1-8-К54
	ИТОГО: 89.24					
2ПСК 57.9.3.0-Л	1	КП-46.30Н	1	34.79	34.79	1-7-К46
	2	МН-1	1	2.07	2.07	1-8-К51
	3	СП-4	2	2.19	4.38	1-8-К49
	4	ф8АIII L= 270	2	0.11	0.21	БЧ
	5	МН-3	1	2.14	2.14	1-8-К54
	ИТОГО: 43.59					

САПР ТЕХТ. | ТЛП СП | ВЕДНИХ БУРДАКОВА | ВИНОКУР

ВЗАМ.ИНВ | ПОДПИСЬ И ДАТА | ИНВ ПОДЛ

1.030.1-1/88. 1-3-К35 | ЛИСТ 2

ФОРМАТ А4

МАРКА ПАНЕЛИ	ПОЗ.	МАРКА АРМАТУРНОГО ИЗДЕЛИЯ	КОЛ.	МАССА, КГ 1 ШТ	МАССА, КГ ВСЕГО	ОБОЗНАЧЕНИЕ ДОКУМЕНТА
2ПСК 57.9.3.0-Л-1	1	КП-46.30Н	1	34.79	34.79	1-7-К46
	2	МН-1	1	2.07	2.07	1-8-К51
	3	СП-4	2	2.19	4.38	1-8-К49
	4	МН-2.30	2	1.45	2.90	1-8-К52
	5	ф8АIII L= 270	2	0.11	0.21	БЧ
	6	МН-3	1	2.14	2.14	1-8-К54
	ИТОГО: 46.49					

САПР ТЕХТ. | ТЛП СП | ВЕДНИХ БУРДАКОВА | ВИНОКУР

ВЗАМ.ИНВ | ПОДПИСЬ И ДАТА | ИНВ ПОДЛ

1.030.1-1/88. 1-3-К35 | ЛИСТ 3

24765 58

ФОРМАТ А4

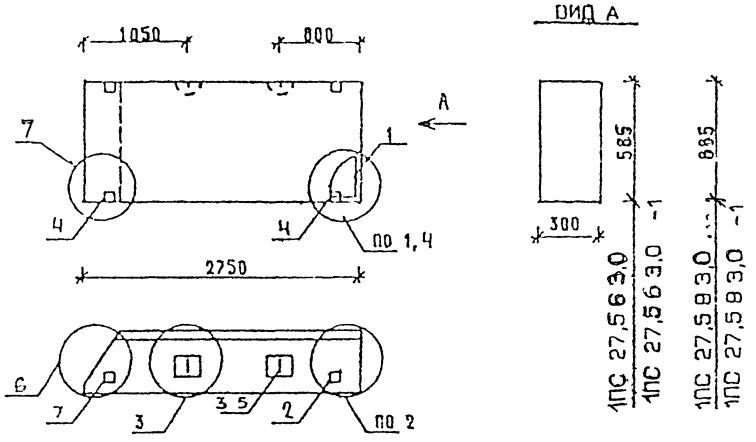

МАРКА ПАНЕЛИ	РАСХОД МАТЕРИАЛОВ				№ УЗЛА
	БЕТОН, м3		ОТДЕЛ СЛОЙ, ЦЕМ Р-Р М100Ф, м3.	СТАЛЬ, КГ	
	КЛ.В3,5	КЛ.В2,5			
1ПС 27,5 6 3,0-Л	0,412	-	0,053	11.88	1,2,3,6
1ПС 27,5 6 3,0-Л-1	0,412	-	0,053	14,78	2,3,4,6,7
1ПС 27,5 9 3,0-Л	0,622	-	0,081	13,26	1,2,3,6
1ПС 27,5 9 3,0-Л-1	0,622	-	0,081	16,16	2,3,4,6,7
1ПС 27,5 6 3 0-Я	-	0,465	-	11,14	1,2,3,6
1ПС 27 5 6 3,0-Я-1	-	0,465	-	14,04	2,3,4,6,7
1ПС 27,5 9 3,0-Я	-	0,704	-	13,26	1,2,3,6
1ПС 27,5 9 3 0-Я-1	-	0,704	-	16.16	2,3,4,6,7

1. УЗЛЫ СМ К55
2 ВЕДОМОСТЬ РАСХОДА МАТЕРИАЛОВ СМ РС

НАЧ ОТД	БОЛЬЧИНСКИЙ	
НАЧ ОТР	ЛЕОНТЬЕВА	
ГИП	ШАЦ	
ГЛ СПЕЦ	КОЧЕТ	
ГЛ СПЕЦ	ШАНАУРОВА	
ПРОВЕР	КАДЕЙКИНА	
РАЗРАБ	МЫСОВСКИЙ	

1.030 1-1/88 1-3-К36

ПАНЕЛИ 1ПС 27,5 6.3,0 ... 1ПС 27.5.9.3,0...

СТАДИЯ	ЛИСТ	ЛИСТОВ
Р	1	3

ЦНИИЭП торгово-бытовых зданий туристских комплексов

МАРКА ПАНЕЛИ	ПОЗ	МАРКА АРМАТУРНОГО ИЗДЕЛИЯ	КОЛ	МАССА, КГ		ОБОЗНАЧЕНИЕ ДОКУМЕНТА
				1 ШТ	ВСЕГО	
1ПС 27,5,6,3,0-Л	1	КП-62.30Т	1	5.80	5.80	1-7 - К68
	2	МН-1	1	2.07	2,07	1-8 - К51
	3	СП-2	2	0.83	1.66	1-8 - К48
	5	ф8АIII L= 270	2	0 11	0.21	Б Ч
	7	МН-3	1	2.14	2.14	1-8 - К54
	ИТОГО: 11,88					
1ПС 27,6,8 3,0-Л-1	1	КП-62.30Т	1	5.80	5.80	1-7 - К68
	2	МН-1	1	2.07	2.07	1-8 - К51
	3	СП-2	2	0.83	1.66	1-8 - К48
	4	МН-2.30	2	1.45	2.90	1-8 - К52
	5	ф8АIII L= 270	2	0.11	0.21	Б Ч
	7	МН-3	1	2.14	2.14	1-8 - К54
	ИТОГО: 14,78					
1ПС 27,5,9 3,0-Л	1	КП-63.30Т	1	7 18	7.18	1-7 - К69
	2	МН-1	1	2 07	2.07	1-8 - К 51
	3	СП-2	2	0.83	1.66	1-8 - К48
	5	ф8АIII L= 270	2	0.11	0.21	Б Ч
	7	МН-3	1	2.14	2.14	1-8 - К54
	ИТОГО: 13.26					
1ПС 27,5,9,3,0-Л-1	1	КП-63.30Т	1	7,18	7,18	1-7 - К69
	2	МН-1	1	2 07	2,07	1-8 - К51
	3	СП-2	2	0.83	1.66	1-8 - К48
	4	МН-2.30	2	1.45	2.90	1-8 - К52
	5	ф8АIII L= 270	2	0.11	0.21	Б4
	7	МН-3	1	2.14	2.14	1-8 - К54
	ИТОГО: 16.16					

1.030 1-1/88. 1-3-К 36

ЛИСТ 2

МАРКА ПАНЕЛИ	ПОЗ	МАРКА АРМАТУРНОГО ИЗДЕЛИЯ	КОЛ	МАССА, КГ 1 ШТ	МАССА, КГ ВСЕГО	ОБОЗНАЧЕНИЕ ДОКУМЕНТА
1ПС 27 5 6 3,0-Я	1	КП-62.30Т	1	5.80	5.80	1-7 – К68
	2	МН-1	1	2 07	2.07	1-8 – К51
	3	СП-1	2	0 46	0.92	1-8 – К48
	5	ф8АIII L= 270	2	0.11	0 21	Б.Ч
	7	МН-3	1	2 14	2 14	1-8 – К54
		ИТОГО: 11,14				
1ПС 27,5,6,3,0-Я-1	1	КП-82.30Т	1	5 65	5.65	1-7 – К68
	2	МН-1	1	2.07	2 07	1-8 – К51
	3	СП-1	2	0 46	0.92	1-8 – К48
	4	МН-2.30	2	1.45	2.90	1-8 – К52
	5	ф8АIII L= 270	2	0.11	0.21	Б Ч
	7	МН-3	1	2.14	2.14	1-8 – К54
		ИТОГО: 14,04				
1ПС 27 5 9 3,0-Я	1	КП-63.30Т	1	7.18	7 18	1-7 – К69
	2	МН-1	1	2 07	2.07	1-8 – К51
	3	СП-2	2	0 83	1 66	1-8 – К48
	5	ф8АIII L= 270	2	0.11	0.21	Б Ч
	7	МН-3	1	2 14	2 14	1-8 – К54
		ИТОГО 13,26				
1ПС 27,5,9,3,0-Я-1	1	КП-С3 30Т	1	7.18	7 18	1-7 – К69
	2	МН-1	1	2.07	2.07	1-8 – К51
	3	СП-2	2	0 83	1.66	1-8 – К48
	4	МН-2.30	2	1.45	2.90	1-8 – К52
	5	ф8АIII L= 270	2	0.11	0 21	Б.Ч
	7	МН-3	1	2.14	2.14	1-8 – К54
		ИТОГО: 16,16				

1.030.1-1/88. 1-3-К36 Лист 3

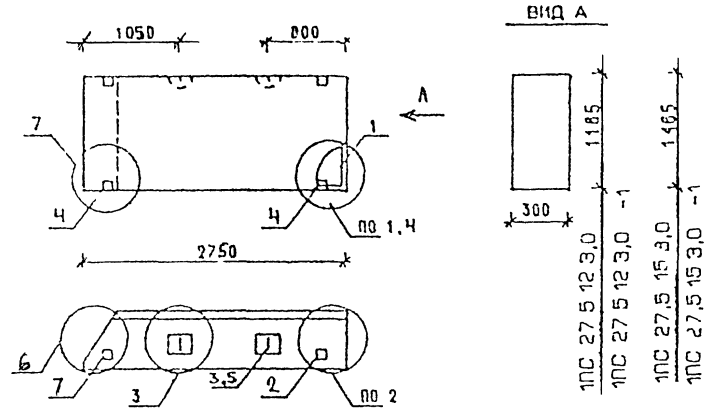

МАРКА ПАНЕЛИ	РАСХОД МАТЕРИАЛОВ: БЕТОН, М3 КЛ В3,5	БЕТОН, М3 КЛ.В2 5	ОТДЕЛ СЛОЙ ЦЕМ.Р-Р М100, М3	СТАЛЬ, КГ	№ УЗЛА
1ПС 27 5 12 3,0-Л	0.827	-	0.108	16 42	1,2,3,6
1ПС 27,5 12 3 0-Л-1	0.827	-	0.108	19 32	2,3,4,6,7
1ПС 27 5 15 3 0-Л	1.045	-	0.135	18 54	1,2,3,6
1ПС 27 5 15 3,0-Л-1	1.045	-	0.135	21 44	2,3,4,6,7
1ПС 27,5 12 3,0-Я	-	0.943	-	15,38	1,2,3,6
1ПС 27 5 12 3,0-Я-1	-	0.943	-	18,28	2,3,4,6,7
1ПС 27 5 15 3 0-Я	-	1.181	-	17,50	1,2,3,6
1ПС 27 5 15 3 0-Я-1	-	1.181	-	20,40	2,3,6,4,7

1. УЗЛЫ СМ К55
2 ВЕДОМОСТЬ РАСХОДА МАТЕРИАЛОВ СМ РС

Н.ОТД	ВОЛЖСКИЙ	
Н.КОНТР	ЛЕОНТЬЕВА	
ГИП	ЩАЦ	
ГЛ.СПЕЦ	КОЧИН	
ГЛ.СПЕЦ	ШАНАУРОВА	
ПРОВЕР	КАДЕЙКИНА	
РАЗРАБ	МЫСОВСКИЙ	

1.030.1-1/88. 1-3-К37

ПАНЕЛИ 1ПС 27,5.12 3,0... 1ПС 27,5 15 3,0

СТАДИЯ	ЛИСТ	ЛИСТОВ
Р	1	3

ЦНИИЭП торгово-бытовых зданий туристских комплексов

24765 60

МАРКА ПАНЕЛИ	ПОЗ	МАРКА АРМАТУРНОГО ИЗДЕЛИЯ	КОЛ	МАССА, КГ 1 ШТ	МАССА, КГ ВСЕГО	ОБОЗНАЧЕНИЕ ДОКУМЕНТА
1ПС 27 5 12 3 0-Л	1	КП-64 30Т	1	9 30	9.30	1-7-К70
	2	МН-1	1	2.07	2.07	1-8-К51
	3	СП-3	2	1.35	2.70	1-8-К48
	5	Ф8АIII L= 270	2	0.11	0.21	Б4
	7	МН-3	1	2 14	2.14	1-8-К54
		ИТОГО: 16,42				
1ПС 27 5 12 3 0-Л-1	1	КП-64.30Т	1	9.30	9.30	1-7-К70
	2	МН-1	1	2.07	2.07	1-8-К51
	3	СП-3	2	1.35	2.70	1-8-К48
	4	МН-2.30	2	1.45	2.90	1-8-К52
	5	Ф8АIII L= 270	2	0.11	0.21	Б4
	7	МН-3	1	2.14	2.14	1-8-К54
		ИТОГО 19,32				
1ПС 27,5 15 3,0-Л	1	КП-65.30Т	1	11 42	11 42	1-7-К71
	2	МН-1	1	2 07	2.07	1-8-К51
	3	СП-3	2	1.35	2.70	1-8-К48
	5	Ф8АIII L= 270	2	0.11	0.21	Б4
	7	МН-3	1	2.14	2.14	1-8-К54
		ИТОГО 18.54				
1ПС 27,5 15 3,0-Л-1	1	КП-65 30Т	1	11 42	11.42	1-7-К71
	2	МН-1	1	2.07	2 07	1-8-К51
	3	СП-3	2	1 35	2.70	1-8-К48
	4	МН-2.30	2	1.45	2 90	1-8-К52
	5	Ф8АIII L= 270	2	0.11	0.21	Б4
	7	МН-3	1	2 14	2.14	1-8-К54
		ИТОГО: 21,44				

1.030 1-1/88 1-3-К37 ЛИСТ 2

МАРКА ПАНЕЛИ	ПОЗ	МАРКА АРМАТУРНОГО ИЗДЕЛИЯ	КОЛ	МАССА, КГ 1 ШТ	МАССА, КГ ВСЕГО	ОБОЗНАЧЕНИЕ ДОКУМЕНТА
1ПС 27,5 12 3,0-Я	1	КП-64.30Т	1	9,30	9,30	1-7-К70
	2	МН-1	1	2,07	2,07	1-8-К51
	3	СП-2	2	0,83	1,66	1-8-К48
	5	ФВАIII L= 270	2	0 11	0.21	Б4
	7	МН-3	1	2.14	2.14	1-8-К54
		ИТОГО: 15.38				
1ПС 27,5 12 3,0-Я-1	1	КП-64 30Т	1	9.30	9,30	1-7-К70
	2	МН-1	1	2 07	2,07	1-8-К51
	3	СП-2	2	0 83	1,66	1-8-К48
	4	МН-2 30	2	1,45	2,90	1-8-К52
	5	ФВАIII L= 270	2	0,11	0,21	Б4
	7	МН-3	1	2,14	2,14	1-8-К54
		ИТОГО: 18,28				
1ПС 27,5 15 3,0-Я	1	КП-85.30Т	1	11,42	11,42	1-7-К71
	2	МН-1	1	2,07	2,07	1-8-К51
	3	СП-2	2	0,83	1,66	1-8-К48
	5	ФВАIII L= 270	2	0,11	0,21	Б4.
	7	МН-3	1	2,14	2,14	1-8-К54
		ИТОГО: 17,50				
1ПС 27,5 15 3,0-Я-1	1	КП-65.30Т	1	11,42	11.42	1-7-К71
	2	МН-1	1	2,07	2,07	1-8-К51
	3	СП-2	2	0,83	1,66	1-8-К48
	4	МН-2.30	2	1,45	2,90	1-8-К52
	5	ФВАIII L= 270	2	0,11	0,21	Б4
	7	МН-3	1	2,14	2,14	1-8-К54
		ИТОГО: 20,40				

1.030 1-1/88. 1-3-К37 ЛИСТ 3

ФОРМАТ А4

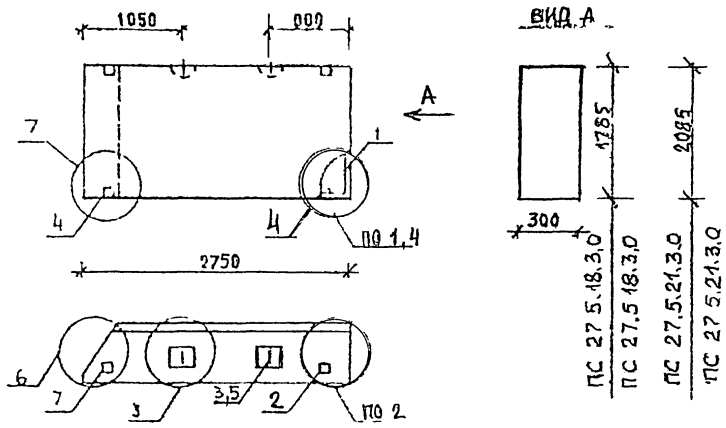

МАРКА ПАНЕЛИ	РАСХОД МАТЕРИАЛОВ				N УЗЛА
	БЕТОН, м3		ОТДЕЛ СЛОЙ ЦЕМ Р-Р М100, м3	СТАЛЬ, КГ	
	КЛ.В3,5	КЛ В2,5			
1ПС 27,5 18 3,0-Л	1,256	-	0,169	22,35	1,2,3,6
1ПС 27,5 18 3,0-Л-1	1,256	-	0,169	25,25	2,3,4,6,7
1ПС 27,5 21.3,0-Л	1,467	-	0,191	23,96	1,2,3,6
1ПС 27,5 21 3 0-Л-1	1,467	-	0,191	26,86	2,3,4,6,7
1ПС 27,5 18 3 0-Я	-	1,420	-	20.67	1,2,3,6
1ПС 27,5 18 3,0-Я-1	-	1,420	-	23,57	2,3,4,6,7

1. УЗЛЫ СМ. К55
2 ВЕДОМОСТЬ РАСХОДА МАТЕРИАЛОВ СМ Р С

НАЧОТД	ВОЛЫНСКИЙ		1.030.1-1/88 1-3-К 38
НГ ОИПР	ЛЕОНТЬЕВА		
ГИП	ШАЦ		ПАНЕЛИ 1ПС 27,5 18.3,0 1ПС 27,5.21.3,0..
ГЛ.СПЕЦ	КОЧИН		
ГЛ.СПЕЦ	ШАНАИРОВА		
ПРОВЕР	КАДЕЙКИНА		
РАЗРАБ	МЫСОВСКИЙ		

СТАДИЯ	ЛИСТ	ЛИСТОВ
Р	1	3

ЦНИИЭП Типового проектирования зданий и типовых конструкций

ФОРМАТ А4

МАРКА ПАНЕЛИ	ПОЗ	МАРКА АРМАТУРНОГО ИЗДЕЛИЯ	КОЛ.	МАССА, КГ		ОБОЗНАЧЕНИЕ ДОКУМЕНТА
				1 ШТ	ВСЕГО	
1ПС 27.5.18.3.0-Л	1	КП-86 30Т	1	13 55	13.55	1-7 – К72
	2	МН-1	1	2.07	2.07	1-8 – К51
	3	СП-4	2	2.19	4.38	1-8 – К49
	5	ф8AIII L= 270	2	0.11	0.21	Б4
	7	МН-3	1	2.14	2.14	1-8 – К54
	ИТОГО 22,35					
1ПС 27 5.16.3 0-Л-1	1	КП-66 30Т	1	13 55	13 55	1-7 – К72
	2	МН-1	1	2.07	2.07	1-8 – К51
	3	СП-4	2	2 19	4 38	1-8 – К49
	4	МН-2.30	2	1 45	2.90	1-8 – К52
	5	ф8AIII L= 270	2	0.11	0.21	Б4
	7	МН-3	1	2.14	2.14	1-8 – К54
	ИТОГО. 25,25					
1ПС 27,5 21 3,0-Л	1	КП-67.30Т	1	15.16	15 16	1-7 – К73
	2	МН-1	1	2.07	2.07	1-8 – К51
	3	СП-4	2	2 19	4 38	1-8 – К49
	5	ф8AIII L= 270	2	0 11	0 21	Б4
	7	МН-3	1	2 14	2.14	1-8 – К54
	ИТОГО· 23,96					
1ПС 27,5 21.3,0-Л-1	1	КП-67 30Т	1	15 16	15.16	1-7 – К73
	2	МН-1	1	2.07	2 07	1-8 – К51
	3	СП-4	2	2 19	4.38	1-8 – К49
	4	МН-2.30	2	1.45	2.90	1-8 – К52
	5	ф8AIII L= 270	2	0.11	0.21	Б4
	7	МН-3	1	2.14	2.14	– К54
	ИТОГО: 26,86					

1 030 1-1/88. 1-3-К38 | ЛИСТ 2

Марка панели	Поз	Марка арматурного изделия	Кол	Масса, кг 1 шт	Масса, кг всего	Обозначение документа
1ПС 27,5 18 3,0-Я	1	КП-66 30Т	1	13,55	13,55	1-7-К72
	2	МН-1	1	2,07	2,07	1-8-К51
	3	СП-3	2	1,35	2,70	1-8-К48
	5	Ф8АIII L= 270	2	0,11	0,21	Б4
	7	МН-3	1	2,14	2,14	1-8-К54
		ИТОГО: 20.67				
1ПС 27,5 18 3 0-Я-1	1	КП-66.30Т	1	13,55	13,55	1-7-К72
	2	МН-1	1	2,07	2,07	1-8-К51
	3	СП-3	2	1,35	2,70	1-8-К48
	4	МН-2.30	2	1,45	2,90	1-8-К52
	5	Ф8АIII L= 270	2	0,11	0,21	Б4
	7	МН-3	1	2,14	2,14	1-8-К54
		ИТОГО: 23,57				

1.030 1-1/88 1-3-К38 Лист 3

ФОРМАТ А4

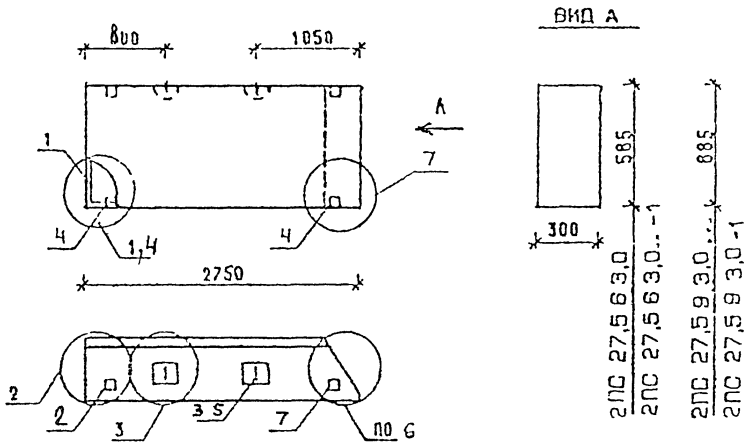

Марка панели	Расход материалов: бетон, м3 кл.33.5	бетон, м3 кл 22 5	отдел слой цем р-р М100, м3	сталь, кг	№ узла
2ПС 27 5.6 3 0-Л	0,412	-	0,053	11,83	1,2,3,6
2ПС 27 5 6 3 0-Л-1	0,412	-	0,053	14,78	2,3,4,6,7
2ПС 27 5 9 3 0-Л	0,622	-	0,081	13,26	1,2,3,6
2ПС 27 5 9 3 0-Л-1	0,622	-	0,081	16,16	2,3,4,6,7
2ПС 27 5 6 3 0-Я	-	0,466	-	11,14	1,2,3,6
2ПС 27 5 6 3 0-Я-1	-	0,466	-	14,04	2,3,4,6,7
2ПС 27 5 9 3 0-Я	-	0,704	-	13,26	1,2,3,6
2ПС 27 5 9 3 0-Я-1	-	0,704	-	16,16	2,3,4,6,7

1. Узлы см К55
2. Ведомость расхода материалов см. РС

Нач.отд	Вольская	
Н.хо-пр	Лесничева	
ГИП	Шац	
Гл.спец	Кочин	
Гл.спец	Шанаурова	
Провер.	Кадейкина	
Разраб	Мысовский	

1.030.1-1/88. 1-3-К39

Панели 2ПС 27,5 6.3,0... 2ПС 27,5 9 3,0...

Стадия	Лист	Листов
Р	1	3

ЦНИИЭП торгово-бытовых зданий туристских комплексов

24765 63

Марка панели	Поз.	Марка арматурного изделия	Кол	Масса, кг 1 шт	Масса, кг всего	Обозначение документа
2ПС 27,5.6,3.0-Л	1	КП-62.30Н	1	5,80	5,80	1-7-К68
	2	МН-1	1	2.07	2.07	1-8-К51
	3	СП-2	2	0.83	1.66	1-8-К48
	5	ф8АIII L= 270	2	0.11	0.21	Б Ч
	7	МН-3	1	2.14	2.14	1-8-К54
		ИТОГО: 11.83				
2ПС 27,5 6,3.0-Л-1	1	КП-62.30Н	1	5.80	5.80	1-7-К68
	2	МН-1	1	2.07	2.07	1-8-К51
	3	СП-2	2	0.83	1.66	1-8-К48
	4	МН-2.30	2	1.45	2.90	1-8-К52
	5	ф8АIII L= 270	2	0.11	0.21	Б Ч
	7	МН-3	1	2.14	2.14	1-8-К54
		ИТОГО: 14.76				
2ПС 27,5.9 3,0-Л	1	КП-63.30Н	1	7.18	7.18	1-7-К69
	2	МН-1	1	2.07	2.07	1-8-К51
	3	СП-2	2	0.83	1.66	1-8-К48
	5	ф8АIII L= 270	2	0.11	0.21	Б Ч
	7	МН-3	1	2.14	2.14	1-8-К54
		ИТОГО: 13,26				
2ПС 27,5.9,3 0-Л-1	1	КП-63.30Н	1	7,18	7,18	1-7-К69
	2	МН-1	1	2.07	2.07	1-8-К51
	3	СП-2	2	0.83	1.66	1-8-К48
	4	МН-2.30	2	1.45	2.90	1-8-К52
	5	ф8АIII L= 270	2	0.11	0.21	Б Ч.
	7	МН-3	1	2.14	2.14	1-8-К54
		ИТОГО: 16.16				

1.030 1-1/88 1-3-К39 Лист 2

Марка панели	Поз.	Марка арматурного изделия	Кол	Масса, кг 1 шт	Масса, кг всего	Обозначение документа
2ПС 27,5 6 3,0-Я	1	КП-62.30Н	1	5,80	5,80	1-7-К68
	2	МН-1	1	2,07	2,07	1-8-К51
	3	СП-1	2	0,46	0,92	1-8-К48
	5	ф8АIII L= 270	2	0,11	0,21	Б Ч
	7	МН-3	1	2,14	2,14	1-8-К54
		ИТОГО: 11.14				
2ПС 27,9 6 3,0-Я-1	1	КП-62.30Н	1	5,80	5,80	1-7-К68
	2	МН-1	1	2.07	2.07	1-8-К51
	3	СП-1	2	0.46	0.92	1-8-К48
	4	МН-2.30	2	1.45	2.90	1-8-К52
	5	ф8АIII L= 270	2	0.11	0.21	Б Ч
	7	МН-3	1	2.14	2.14	1-8-К54
		ИТОГО: 14.04				
2ПС 27,5 9 3,0-Я	1	КП-63.30Н	1	7 18	7.18	1-7-К69
	2	МН-1	1	2.07	2 07	1-8-К51
	3	СП-2	2	0.83	1 66	1-8-К48
	5	ф8АIII L= 270	2	0.11	0.21	Б Ч
	7	МН-3	1	2 14	2.14	1-8-К54
		ИТОГО: 13,26				
2ПС 27,5 9 3,0-Я-1	1	КП-63.30Н	1	7.18	7.18	1-7-К69
	2	МН-1	1	2.07	2.07	1-8-К51
	3	СП-2	2	0.83	1.66	1-8-К48
	4	МН-2.30	2	1.45	2.90	1-8-К52
	5	ф8АIII L= 270	2	0.11	0.21	Б Ч
	7	МН-3	1	2.14	2,14	1-8-К54
		ИТОГО: 16,16				

1.030 1-1/88 1-3-К39 Лист 3

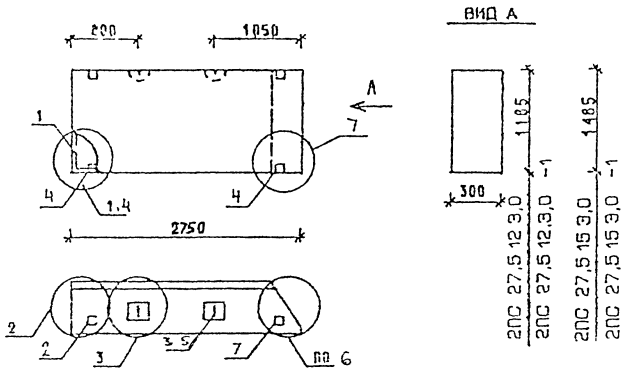

МАРКА ПАНЕЛИ	РАСХОД МАТЕРИАЛОВ				№ УЗЛА
	БЕТОН, КЗ		ОТДЕЛ СЛОЙ ЦЕЛ Р-Р М100, м²	СТАЛЬ, КГ	
	кл.В3,5	кл.В2,5			
2ПС 27 5 12 3 0-Л	0,827	-	0,108	16,42	1,2,3,6
2ПС 27 5 12 3 0-Л-1	0,827	-	0,108	19,32	2,3,4,6,7
2ПС 27 5 15 3,0-Л	1,045	-	0,135	18,54	1,2,3,6
2ПС 27 5 15 3,0-Л-1	1,045	-	0,135	21,44	2,3,4,6,7
2ПС 27.5.12.3.0-Я	-	0.943		15,38	1,2,3,6
2ПС 27.5.12.3.0-Я-1		0.943		18,28	2,3,4,6,7
2ПС 27.5.15.3,0-Я	-	1,181	-	17,50	1,2,3,6
2ПС 27.5.15.3 0-Я-1		1,181		20,40	2,3,4,6,7

1 УЗЛЫ СМ К5В
2 ВЕДОМОВТЬ РАСХОДА МАТЕРИАЛОВ СМ Р С

ГИП	ШАЦ	
ГИП	КОЧИ	
ГИП	ШАЧАУСКА	
ГИП	КАДЕЙКИНА	
РАЗРАБ	МАЛОВЕЦКИЙ	

1 030 1-1/88. 1-3-К 4 0

ПАНЕЛИ
2ПС 27 5 12 3 0
2ПС 27 5 15 3 0

СТАДИЯ	ЛИСТ	ЛИСТОВ
Р	1	3

ЦНИИЭП ТОРГОВО-ЗРЕЛИЩНЫХ ЗДАНИЙ ТУРИСТСКИХ КОМПЛЕКСОВ

МАРКА ПАНЕЛИ	ПОЗ	МАРКА АРМАТУРНОГО ИЗДЕЛИЯ	КОЛ	МАССА, КГ		ОБОЗНАЧЕНИЕ ДОКУМЕНТА
				1 ШТ	ВСЕГО	
2ПС 27,5 12 3,0-Л	1	КП-64.30Н	1	9,30	9,30	1-7 – К70
	2	МН-1	1	2.07	2.07	1-8 – К51
	3	СП-3	2	1 35	2.70	1-8 – К48
	5	⌀8АIII L= 270	2	0 11	0.21	Б Ч
	7	МН-3	1	2 14	2.14	1-8 – К54
	ИТОГО: 16,42					
2ПС 27,5 12 3,0-Л-1	1	КП-64.30Н	1	9.30	9.30	1-7 – К70
	2	МН-1	1	2.07	2.07	1-8 – К51
	3	СП-3	2	1.35	2.70	1-8 – К48
	4	МН-2.30	2	1 45	2.90	1-8 – К52
	5	⌀8АIII L= 270	2	0.11	0.21	Б Ч.
	7	МН-3	1	2 14	2.14	1-8 – К54
	ИТОГО 19,32					
2ПС 27,5 15 3,0-Л	1	КП-65.30Н	1	11,42	11 42	1-7 – К71
	2	МН-1	1	2.07	2.07	1-8 – К51
	3	СП-3	2	1.35	2.70	1-8 – К48
	5	⌀8АIII L= 270	2	0.11	0.21	Б Ч.
	7	МН-3	1	2.14	2.14	1-8 – К54
	ИТОГО: 18,54					
2ПС 27,5 15 3 0-Л-1	1	КП-65 30Н	1	11 42	11,42	1-7 – К71
	2	МН-1	1	2 07	2 07	1-8 – К51
	3	СП-3	2	1.35	2.70	1-8 – К48
	4	МН-2.30	2	1 45	2.90	1-8 – К52
	5	⌀8АIII L= 270	2	0.11	0.21	Б Ч
	7	МН-3	1	2 14	2.14	1-8 – К54
	ИТОГО: 21,44					

1 030 1-1/88. 1-3-К40 | ЛИСТ 2

24765 65

МАРКА ПАНЕЛИ	ПОЗ	МАРКА АРМАТУРНОГО ИЗДЕЛИЯ	КОЛ	МАССА, КГ 1 ШТ	МАССА, КГ ВСЕГО	ОБОЗНАЧЕНИЕ ДОКУМЕНТА
2ПС 27.5.12.3.0-Я	1	КП-64.30Н	1	9.30	9.30	1-7 – К70
	2	МН-1	1	2.07	2.07	1-8 – К51
	3	СП-2	2	0.83	1.66	1-8 – К48
	5	ф8AIII L= 270	2	0.11	0.21	Б.ч.
	7	МН-3	1	2.14	2.14	1-8 – К54
		ИТОГО: 15,38				
2ПС 27.5.12.3.0-Я-1	1	КП-64.30Н	1	9.30	9.30	1-7 – К70
	2	МН-1	1	2.07	2.07	1-8 – К51
	3	СП-2	2	0.83	1.66	1-8 – К48
	4	МН-2.30	2	1.45	2.90	1-8 – К52
	5	ф8AIII L= 270	2	0.11	0.21	Б.ч
	7	МН-3	1	2.14	2.14	1-8 – К54
		ИТОГО: 18,28				
2ПС 27.5.15.3.0-Я	1	КП-65.30Н	1	11.42	11.42	1-7 – К71
	2	МН-1	1	2.07	2.07	1-8 – К51
	3	СП-2	2	0.83	1.66	1-8 – К48
	5	ф8AIII L= 270	2	0.11	0.21	Б.ч
	7	МН-3	1	2.14	2.14	1-8 – К54
		ИТОГО: 17,50				
2ПС 27.5.15.3.0-Я-1	1	КП-65.30Н	1	11.42	11.42	1-7 – К71
	2	МН-1	1	2.07	2.07	1-8 – К51
	3	СП-2	2	0.83	1.66	1-8 – К48
	4	МН-2.30	2	1.45	2.90	1-8 – К52
	5	ф8AIII L= 270	2	0.11	0.21	Б.ч
	7	МН-3	1	2.14	2.14	1-8 – К54
		ИТОГО: 20,40				

1.030.1-1/88. 1-3-К40 | ЛИСТ 3

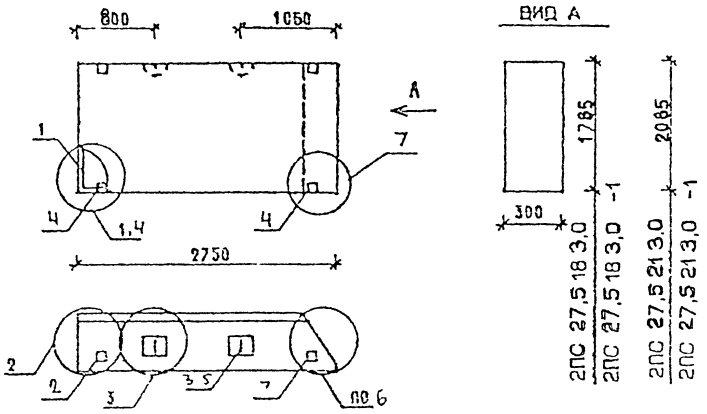

МАРКА ПАНЕЛИ	РАСХОД МАТЕРИАЛОВ: БЕТОН, М3 кл.В3,5	БЕТОН, М3 кл.В2,5	ОТ.ЕЛ.СТОЙ ЦЕМ.Р-Р М100, М3	СТАЛЬ, КГ	КГ УЗЛА
2ПС 27.5.18.3.0-Л	1,256	-	0,163	22,35	1,2,3,6
2ПС 27.5.18.3.0-Л-1	1,256	-	0.163	25,25	2,3,4,6,7
2ПС 27.5.21.3.0-Л	1,467	-	0,191	23,96	1,2,3,6
2ПС 27.5.21.3.0-Л-1	1,467	-	0,191	26,86	2,3,4,6,7
2ПС 27.5.18.3.0-Я	-	1,420	-	20,67	1,2,3,6
2ПС 27.5.18.3.0-Я-1	-	1,420	-	23,57	2,3,4,6,7

1. УЗЛЫ СМ К56
2. ВЕДОМОСТЬ РАСХОДА МАТЕРИАЛОВ СМ РС

НАЧОТД	БОЛДАСОВА		1.030.1-1/88. 1-3-К41
Н.КОНТР	ЛЕОНТЬЕВА		
ГИП	ВАЦ		ПАНЕЛИ 2ПС 27.5.18.3.0 2ПС 27.5.21.3.0
ГЛСПЕЦ	КОЧЖ		
ГЛСПЕЦ	ШАНАУРОВА		
ПРОВЕР	КАПЕЛЬИНА		
РАЗРАБ	МУСОВСКАЯ		

СТАДИЯ	ЛИСТ	ЛИСТОВ
Р	1	3

ЦНИИЭП торгово-бытовых зданий туристских комплексов

24765 66

Марка панели	Поз	Марка арматурного изделия	Кол	Масса, кг 1 шт	Масса, кг всего	Обозначение документа
2ПС 27,5 18 3,0-Л	1	КП-66.30Н	1	13.55	13 55	1-7-К72
	2	МН-1	1	2.07	2.07	1-8-К51
	3	СП-4	2	2 19	4.38	1-8-К49
	5	ф8АIII L= 270	2	0.11	0.21	Б ч
	7	МН-3	1	2 14	2.14	1-8-К54
		ИТОГО: 22,35				
2ПС 27,5 18 3,0-Л-1	1	КП-66,30Н	1	13.55	13.55	1-7-К72
	2	МН-1	1	2.07	2.07	1-8-К51
	3	СП-4	2	2.19	4.38	1-8-К49
	4	МН-2.30	2	1.45	2.90	1-8-К52
	5	ф8АIII L= 270	2	0.11	0 21	Б ч
	7	МН-3	1	2 14	2.14	1-8-К54
		ИТОГО: 25,25				
2ПС 27 5 21 3,0-Л	1	КП-67.30Н	1	15,16	15,16	1-7-К73
	2	МН-1	1	2.07	2.07	1-8-К51
	3	СП-4	2	2.19	4 38	1-8-К49
	5	ф8АIII L= 270	2	0,11	0 21	Б ч
	7	МН-3	1	2,14	2,14	1-8-К54
		ИТОГО: 23,96				
2ПС 27,5 21 3,0-Л-1	1	КП-67.30Н	1	15.16	15 16	1-7-К73
	2	МН-1	1	2,07	2,07	1-8-К51
	3	СП-4	2	2,19	4,38	1-8-К49
	4	МН-2.30	2	1,45	2,90	1-8-К52
	5	ф8АIII L= 270	2	0.11	0,21	Б ч.
	7	МН-3	1	2,14	2,14	1-8-К54
		ИТОГО: 26,86				

Марка панелч	Поз	Марка арматурного изделия	Кол	Масса кг 1 шт	Масса кг всего	Обозначение документа
2ПС 27,5 18 3,0-Я	1	КП-66.30Н	1	13.55	13.55	1-7-К72
	2	МН-1	1	2.07	2.07	1-8-К51
	3	СП-3	2	1.35	2.70	1-8-К48
	5	ф8АIII L= 270	2	0.11	0.21	Б ч
	7	МН-3	1	2.14	2.14	1-8-К54
		ИТОГО: 20.67				
2ПС 27,5 18 3,0-Я-1	1	КП-66.30Н	1	13.55	13.55	1-7-К72
	2	МН-1	1	2.07	2.07	1-8-К51
	3	СП-3	2	1.35	2.70	1-8-К48
	4	МН-2.30	2	1.45	2.90	1-8-К52
	5	ф8АIII L= 270	2	0 11	0.21	Б ч
	7	МН-3	1	2.14	2.14	1-8-К54
		ИТОГО: 23.57				

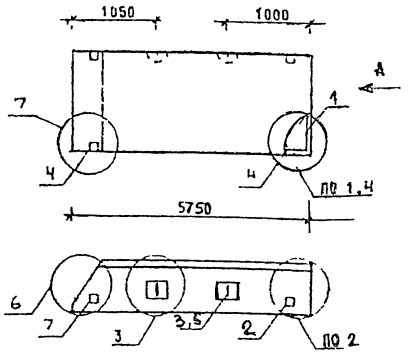

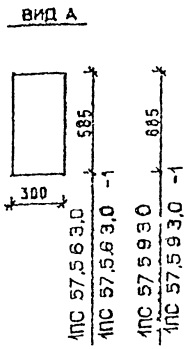

МАРКА ПАНЕЛИ	РАСХОД МАТЕРИАЛОВ				N УЗЛА
	БЕТОН, м3		ОТДЕЛ СЛОЙ ЦЕМ.Р-Р М100, м3	СТАЛЬ, кг	
	КЛ.В3.5	КЛ В2.5			
1ПС 57.5.6.3,0-Л	0,877	-	0,113	24,88	1,2,3,6
1ПС 57.5.6.3.0-Л-1	0,877	-	0,115	27,78	2,3,4,6,7
1ПС 57.5.9.3.0-Л	1,325	-	0,185	27,07	1,2,3,6
1ПС 57.5.9.3.0-Л-1	1,325	-	0,185	29,97	2,3,4,6,7
1ПС 57.5.6.3.0-Я	-	0,992	-	23,84	1,2,3,6
1ПС 57.5.6.3.0-Я-1	-	0,992	-	26,74	2,3,4,6,7
1ПС 57.5.9.3.0-Я	-	1,500	-	25,39	1,2,3,6
1ПС 57.5.9.3.0-Я-1		1,500	-	28,29	2,3,4,6,7

1. УЗЛЫ СМ. К55
2. ВЕДОМОСТЬ РАСХОДА МАТЕРИАЛОВ. СМ РС

НАЧ.ОТД	ВОЛЬКОВИЧ	
НАЧ.ПТР	ЛЕСНТЕЕВА	
ГИП	ШАЦ	
ГЛ.СПЕЦ	КОЧЯ	
ГЛ.СПЕЦ	ШАНАУРОВА	
ПРОВЕР	КАДЕЙКИНА	
РАЗРАБ	МИСОВСКИЙ	

1.030.1-1/88. 1-3-К42

ПАНЕЛИ 1ПС 57.5.6.3,0... 1ПС 57.5.9.3,0...

СТАДИЯ	ЛИСТ	ЛИСТОВ
Р	1	3

ЦНИИЭП торгово-бытовых зданий туристских комплексов

ФОРМАТ А4

МАРКА ПАНЕЛИ	ПОЗ	МАРКА АРМАТУРНОГО ИЗДЕЛИЯ	КОЛ.	МАССА, КГ		ОБОЗНАЧЕНИЕ ДОКУМЕНТА
				1 шт.	Всего	
1ПС 57.5.6.3,0-Л	1	КП-68.30Т	1	17,75	17,75	1-7-К74
	2	МН-1	1	2,07	2,07	1-8-К51
	3	СП-3	2	1,35	2,70	1-8-К48
	5	ф8АIII L=270	2	0,11	0,22	Б ч
	7	МН-3	1	2,14	2,14	1-8-К54
	Итого: 24,88					
1ПС 57.5.6.3,0-Л-1	1	КП-68 30Т	1	17,75	17,75	1-7-К74
	2	МН-1	1	2,07	2,07	1-8-К51
	3	СП-3	2	1,35	2,70	1-8-К48
	4	МН-2.30	2	1,45	2,90	1-8-К52
	5	ф8АIII L=270	2	0,11	0,22	Б ч
	7	МН-3	1	2,14	2,14	1-8-К54
	ИТОГО: 27,78					
1ПС 57.5.9.3.0-Л	1	КП-69.30Т	1	18,26	18,26	1-7-К75
	2	МН-1	1	2,07	2,07	1-8-К51
	3	СП-4	2	2,19	4,38	1-8-К49
	5	ф8АIII L=270	2	0,11	0,22	Б ч
	7	МН-3	1	2,14	2,14	1-8-К54
	ИТОГО: 27,07					
1ПС 57.5.9.3.0-Л-1	1	КП-69.30Т	1	18,26	18,26	1-7-К75
	2	МН-1	1	2,07	2.07	1-8-К51
	3	СП-4	2	2,19	4 38	1-8-К49
	4	МН-2.30	2	1,45	2.90	1-8-К52
	5	ф8АIII L=270	2	0,11	0,22	Б ч
	7	МН-3	1	2.14	2.14	1-8-К54
	ИТОГО: 29,97					

1.030.1-1/88 1-3-К42

Лист 2

24765 68

МАРКА ПАНЕЛИ	ПОЗ.	МАРКА АРМАТУРНОГО ИЗДЕЛИЯ	КОЛ	МАССА, КГ 1 ШТ	МАССА, КГ ВСЕГО	ОБОЗНАЧЕНИЕ ДОКУМЕНТА
1ПС 57,5 6 3,0-Я	1	КП-68.30Т	1	17.75	17.75	1-7 – К 74
	2	МН-1	1	2.07	2 07	1-8 – К 51
	3	СП-2	2	0.83	1.66	1-8 – К 48
	5	Ф8АIII L= 270	2	0 11	0.22	Б Ч
	7	МН-3	1	2.14	2.14	1-8 – К 54
	ИТОГО: 23,84					
1ПС 57,5 6 3,0-Я-1	1	КП-68.30Т	1	17.75	17.75	1-7 – К 74
	2	МН-1	1	2.07	2.07	1-8 – К 51
	3	СП-2	2	0.83	1.66	1-8 – К 48
	4	МН-2.30	2	1.45	2.90	1-8 – К 52
	5	Ф8АIII L= 270	2	0.11	0.22	Б Ч
	7	МН-3	1	2.14	2.14	1-8 – К 54
	ИТОГО: 26,74					
1ПС 57,5,9,3,0-Я	1	КП-69.30Т	1	18 26	18,26	1-7 – К 75
	2	МН-1	1	2 07	2.07	1-8 – К 51
	3	СП-3	2	1 35	2.70	1-8 – К 48
	5	Ф8АIII L= 270	2	0 11	0.22	Б Ч
	7	МН-3	1	2.14	2.14	1-8 – К 54
	ИТОГО: 25,39					
1ПС 57,5 9 3 0-Я-1	1	КП-69.30Т	1	18 26	18 26	1-7 – К 75
	2	МН-1	1	2.07	2.07	1-8 – К 51
	3	СП-3	2	1.35	2.70	1-8 – К 48
	4	МН-2.30	2	1.45	2.90	1-8 – К 51
	5	Ф8АIII L= 270	2	0.11	0.22	Б Ч
	7	МН-3	1	2.14	2.14	1-8 – К 54
	ИТОГО: 28,29					

1 030 1-1/88 1-3-К42 | ЛИСТ 3

ФОРМАТ А4

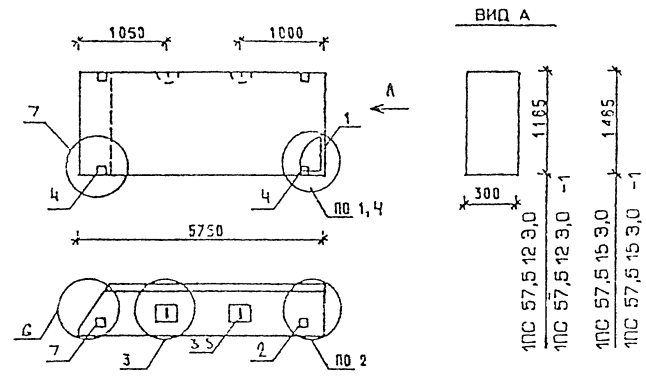

МАРКА ПАНЕЛИ	РАСХОД МАТЕРИАЛОВ: БЕТОН, м3 КЛ В3,5	БЕТОН, м3 КЛ.В2,5	ОТДЕЛ.СЛОЙ ЦЕН.РАР R100 м3	СТАЛЬ, КГ	N УЗЛА
1ПС 57,5 12 3 0-Л	1,775	-	0,233	31,13	1,2,3,6
1ПС 57,5 12 3,0-Л-1	1,775	-	0,233	34,03	2,3,4,6,7
1ПС 57,5 15 3,0-Л	2,225		0,291	35,44	1,2,3,6
1ПС 57 5 15 3 0-Л-1	2,226		0,291	38,34	2,3,4,6,7
1ПС 57,5.12 3 0-Я		2,009	-	27,65	1,2,3,6
1ПС 57,5.12 3,0-Я-1	-	2,009	-	30,55	2,3,4,6,7
1ПС 57 5.15,3,0-Я		2,517		33,53	1,2,3,6
1ПС 57,5.15,3,0-Я-1		2,517	-	36,43	2,3,4,6,7

1 Узлы см К55
2 ВЕДОМОСТЬ РАСХОДА МАТЕРИАЛОВ СМ РС

НАЧОТД	БОЛЬШАКОВ	
НАЧЛАБ	ЛЕВ-ПЕЗЕВА	
Г.И.Ф	ШАЦ	
ГЛ.СПЕЦ	КОЧИН	
ГЛ.СПЕЦ	ШАЧАУРОВА	
ПРОВЕР	КАДЕЙКИНА	
РАЗРАБ	МЫСОВСКИЙ	

1 030 1-1/88. 1-3-К 4 3

ПАНЕЛИ 1ПС 57,5 12 3,0 . 1ПС 57,5.15 3,0..

СТАДИЯ	ЛИСТ	ЛИСТОВ
Р	1	3

ЦНИИЭП торгово-бытовых зданий туристских комплексов

24765 69

Марка панели	поз.	Марка арматурного изделия	кол.	Масса, кг 1 шт	Масса, кг всего	Обозначение документа
1ПС 57,5 12 3,0-Л	1	КП-70.30Т	1	20 52	20 52	1-7-К76
	2	МН-1	1	2 07	2.07	1-8-К51
	3	СП-5	2	3.09	6,18	1-8-К49
	5	ф8АIII L= 270	2	0 11	0,22	Б4
	7	МН-3	1	2 14	2.14	1-8-К54
		ИТОГО: 31,13				
1ПС 57,5 12 3,0-Л-1	1	КП-70.30Т	1	20 52	20 52	1-7-К76
	2	МН-1	1	2.07	2.07	1-8-К54
	3	СП-5	2	3.09	6.18	1-8-К49
	4	МН-2.30	2	1 45	2.90	1-8-К52
	5	ф8АIII L= 270	2	0.11	0,22	Б4
	7	МН-3	1	2.14	2.14	1-8-К54
		ИТОГО. 34,03				
1ПС 57,5 15 3,0-Л	1	КП-71.30Т	1	24 72	24 72	1-7-К77
	2	МН-1	1	2 07	2 07	1-8-К51
	3	СП-5	2	3 09	6.18	1-8-К49
	5	ф10АIII L= 270	2	0 17	0.33	Б4
	7	МН-3	1	2 14	2 14	1-8-К54
		ИТОГО: 35,44				
1ПС 57,5 15 3,0-Л-1	1	КП-71.30Т	1	24 72	24 72	1-7-К77
	2	МН-1	1	2.07	2.07	1-8-К51
	3	СП-5	2	3.09	6 18	1-8-К49
	4	МН-2.30	2	1.45	2.90	1-8-К52
	5	ф10АIII L= 270	2	0.17	0.33	Б4
	7	МН-3	1	2.14	2.14	1-8-К54
		ИТОГО: 38 34				

Марка панели	поз.	Марка арматурного изделия	кол.	Масса, кг 1 шт	Масса, кг всего	Обозначение документа
1ПС 57 5 12 3 0 Я	1	КП-70 30Т	1	20 52	20,52	1-7-К76
	2	МН-1	1	2.07	2,07	1-8-К51
	3	СП-3	2	1,35	2,70	1-8-К48
	5	ф8АIII L= 270	2	0,11	0,22	Б4
	7	МН-3	1	2,14	2,14	1-8-К54
		ИТОГО: 27,65				
1ПС 57,5 12 3 0-Я-1	1	КП-70.30Т	1	20.52	20,52	1-7-К76
	2	МН-1	1	2.07	2,07	1-8-К51
	3	СП-3	2	1.35	2,70	1-8-К48
	4	МН-2.30	2	1.45	2,90	1-8 К52
	5	ф8АIII L= 270	2	0.11	0,22	Б4
	7	МН-3	1	2.14	2,14	1-8-К54
		ИТОГО: 30,55				
1ПС 57,5 15 3,0-Я	1	КП-71.30Т	1	24,72	24,72	1-7-К77
	2	МН-1	1	2,07	2,07	1-8-К51
	3	СП-4	2	2,19	4,38	1-8-К49
	5	ф8АIII L= 270	2	0,11	0,22	Б4
	7	МН-3	1	2.14	2,14	1-8-К54
		ИТОГО. 33,53				
1ПС 57 5 15 3 0-Я-1	1	КП-74.30Т	1	24.72	24,72	1-7-К77
	2	МН-1	1	2.07	2,07	1-8-К51
	3	СП-4	2	2.19	4,38	1-8-К49
	4	МН-2.30	2	1.45	2.90	1-8-К52
	5	ф8АIII L= 270	2	0,11	0,22	Б4
	7	МН-3	1	2.14	2,14	1-8-К54
		ИТОГО: 36,43				

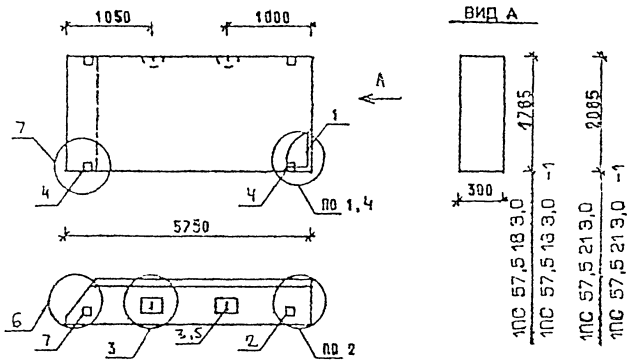

МАРКА ПАНЕЛИ	РАСХОД МАТЕРИАЛОВ				Ж
	БЕТОН, м3		ЗТДЕЛ СЛОЙ ЦЕМ Р-Р М100, м3	СТАЛЬ, КГ	УЗЛА
	кл В3,5	кл В2,5			
1ПС 57,5 18.3,0-Л	2.675	-	0.350	42,68	1 2 3 6
1ПС 57 5.18 3,0, Л-1	2.675	-	0.350	45,58	2 3 4 67
1ПС 57,5 21 3 0-Л	3.125	-	0.409	48,82	1 2 3 6
1ПС 57 5 21 3 0-Л-1	3.125	-	0 409	51,72	2 3 4 67
1ПС 57 5 18 3 0-Я	-	3.026	-	39,52	1 2.3.6
1ПС 57,5 18 3,0-Я-1	-	3.026	-	42,42	2 3 4 67

1 УЗЛЫ СМ К55
2 ВЕДОМОСТЬ РАСХОДА МАТЕРИАЛОВ СМ РС

ГАЛ.ГТД	ВОЛЕНСКИЙ		1.030 1-1/88 1-3-К44
КОНТР	ЛЕСНЫЕВА		
ГИП	ЦАЦ		ПАНЕЛИ 1ПС 57,5 18,3,0... 1ПС 57,5.2 1.3,0...
ГАЛ.ГТД	КОКУН		
ГАЛ.ГТД	ШАКАРОВА		
ГРОВЕР	КАДЕРАВЕЦА		
РАЗРАБ	МУСОЗСКИЙ		

СТАДИЯ	ЛИСТ	ЛИСТОВ
Р	1	3

ЦНИИЭП торгово-бытовых зданий и туристских комплексов

ФОРМАТ А4

МАРКА ПАНЕЛИ	ПОЗ	МАРКА АРМАТУРНОГО ИЗДЕЛИЯ	КОЛ	МАССА, КГ		ОБОЗНАЧЕНИЕ ДОКУМЕНТА
				1 ШТ	ВСЕГО	
1ПС 57,5.18.3,0-Л	1	КП-72.30Т	1	28.91	28.91	1-7-К78
	2	МН-1	1	2.07	2.07	1-8-К51
	3	СП-6	2	4.61	9.22	1-8-К50
	5	ф10АIII L= 270	2	0.17	0.34	Б4
	7	МН-3	1	2.14	2,14	1-8-К54
		ИТОГО: 42,68				
1ПС 57,5.18 3,0-Л-1	1	КП-72.30Т	1	28,91	28,91	1-7-К78
	2	МН-1	1	2,07	2,07	1-8-К51
	3	СП-6	2	4,61	9,22	1-8-К50
	4	МН-2.30	2	1,45	2,90	1-8-К52
	5	ф10АIII L= 270	2	0,17	0,34	Б.4
	7	МН-3	1	2,14	2,14	1-8-К54
		ИТОГО: 45,58				
1ПС 57,5.21,3,0-Л	1	КП-73.30I	1	32.07	32,07	1-7-К79
	2	МН-1	1	2.07	2,07	1-8-К51
	3	СП-7	2	6.10	12,20	1-8-К50
	5	ф10АIII L= 270	2	0.17	0,34	Б4
	7	МН-3	1	2.14	2,14	1-8-К54
		ИТОГО: 48,82				
1ПС 57,5.21,3,0-Л-1	1	КП-73.30Т	1	32.07	32,07	1-7-К79
	2	МН-1	1	2.07	2,07	1-8-К51
	3	СП-7	2	6.10	12,20	1-8-К50
	4	МН-2.30	2	1.45	2,90	1-8-К52
	5	ф10АIII L= 270	2	0.17	0,34	Б4
	7	МН-3	1	2.14	2,14	1-8-К54
		ИТОГО: 51,72				

1030.1-1/88. 1-3-К44

ЛИСТ 2

24765 71

МАРКА ПАНЕЛИ	ПОЗ.	МАРКА АРМАТУРНОГО ИЗДЕЛИЯ	КОЛ.	МАССА, КГ 1 ШТ	МАССА, КГ ВСЕГО	ОБОЗНАЧЕНИЕ ДОКУМЕНТА
1ПС 57.5.18.3.0-Я	1	КП-72.30Т	1	28,91	28,91	1-7-К78
	2	МН-1	1	2,07	2,07	1-8-К51
	3	СП-5	2	3.09	6,18	1-8-К49
	5	⌀8АIII L=270	2	0,11	0,22	Б4 -
	7	МН-3	1	2,14	2,14	1-8-К54
		ИТОГО 39.52				
1ПС 57.5.18.3.0-Я-1	1	КП-72.30Т	1	28.91	28,91	1-7-К78
	2	МН-1	1	2,07	2,07	1-8-К51
	3	СП-5	2	3,09	6,18	1-8-К49
	4	МН-2.30	2	1,45	2,90	1-8-К52
	5	⌀8АIII L=270	2	0,11	0,22	Б4
	7	МН-3	1	2,14	2,14	1-8-К54
		ИТОГО 42,42				

1030.1-1/88. 1-3-К44 | ЛИСТ 3

ФОРМАТ А4

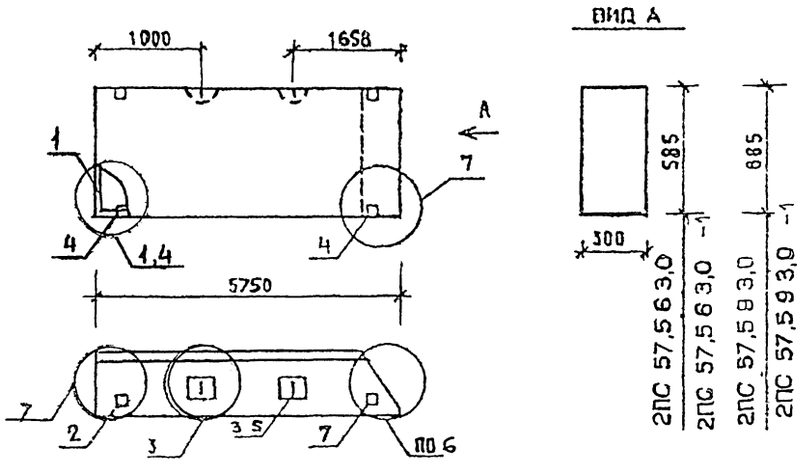

МАРКА ПАНЕЛИ	РАСХОД МАТЕРИАЛОВ: БЕТОН, М3 КЛ В3.5	БЕТОН, М3 КЛ В2.5	ОТДЕЛ СЛОЙ ЦЕМ Р-Р М100, М3	СТАЛЬ КГ	N УЗЛА
2ПС 57.5.6.3.0-Л	0.877	-	0,115	24,88	1,2,3,6
2ПС 57.5.6.3.0-Л-1	0.877	-	0,115	27,78	2,3,4,6,7
2ПС 57.5.9.3.0-Л	1.326	-	0,185	27,07	1,2,3,6
2ПС 57.5.9.3.0-Л-1	1.326	-	0,185	29,97	2,3,4,6,7
2ПС 57.5.6.3.0-Я	-	0.992	-	23,84	1,2,3,6
2ПС 57.5.6.3.0-Я-1	-	0.992	-	26,74	2,3,4,6,7
2ПС 57.5.9.3.0-Я	-	1.500	-	25,39	1,2,3,6
2ПС 57.5.9.3.0-Я-1	-	1.500	-	28,29	2,3,4,6,7

1 УЗЛЫ СМ К55
2 ВЕДОМОСТЬ РАСХОДА МАТЕРИАЛОВ СМ РС

НАЧ.ОТД	БОЛЫНСКИЙ	
Н.КОНТР	ЛЕОНТЬЕВА	
ГИП	ШАЦ	
ГЛ.СПЕЦ	КОЧИН	
ГЛ.СПЕЦ	ШАНАУРОВА	
ПРОВЕР	КАДЕЛЮХА	
РАЗРАБ	МАСОЗОВА	

1030.1-1/88. 1-3-К45

ПАНЕЛИ 2ПС 57.5.6.3.0. 2ПС 57.5.9.3.0.

СТАДИЯ	ЛИСТ	ЛИСТОВ
Р	1	3

ЦНИИЭП ТОРГОВО-БЫТОВЫХ ЗДАНИЙ ТУРИСТСКИХ КОМПЛЕКСОВ

24765 72

Марка панели	Поз.	Марка арматурного изделия	Кол.	Масса, кг 1 шт	Масса, кг всего	Обозначение документа
2ПС 57.5 Б 3,0-Л	1	КП-68.30Н	1	17.75	17.75	1-7-К74
	2	МН-1	1	2.07	2.07	1-8-К51
	3	СП-3	2	1.35	2.70	1-8-К48
	5	⌀8AIII L=270	2	0.11	0.22	Б4
	7	МН-3	1	2.14	2.14	1-8-К54
		ИТОГО: 24,88				
2ПС 57.5 Б 3,0-Л-1	1	КП-68.30Н	1	17.75	17.75	1-7-К74
	2	МН-1	1	2.07	2.07	1-8-К51
	3	СП-3	2	1.35	2.70	1-8-К48
	4	МН-2.30	2	1.45	2.90	1-8-К52
	5	⌀8AIII L=270	2	0.11	0,22	Б4
	7	МН-3	1	2.14	2.14	1-8-К54
		ИТОГО: 27,78				
2ПС 57,5 В 3,0-Л	1	КП-69.30Н	1	18.26	18.26	1-7-К75
	2	МН-1	1	2.07	2.07	1-8-К51
	3	СП-4	2	2.19	4.38	1-8-К49
	5	⌀8AIII L=270	2	0.11	0.22	Б4
	7	МН-3	1	2.14	2.14	1-8-К54
		ИТОГО: 27,07				
2ПС 57,5 В 3,0-Л-1	1	КП-69.30Н	1	18.26	18.26	1-7-К75
	2	МН-1	1	2.07	2.07	1-8-К51
	3	СП-4	2	2.19	4.38	1-8-К49
	4	МН-2.30	2	1.45	2.90	1-8-К52
	5	⌀8AIII L=270	2	0.11	0.22	Б4
	7	МН-3	1	2.14	2.14	1-8-К54
		ИТОГО: 29,97				

Е. Юфэр, Бурлакова, Ведуха, Ведуха, Т/П, СП, САПР, ТЕЗТК, Взамен, Подпись и дата, Подл. Инв.

Марка панели	Поз.	Марка арматурного изделия	Кол.	Масса, кг 1 шт	Масса, кг всего	Обозначение документа
2ПС 57,5 Б 3,0-Я	1	КП-68.30Н	1	17.75	17.75	1-7-К74
	2	МН-1	1	2.07	2.07	1-8-К51
	3	СП-2	2	0.83	1.66	1-8-К48
	5	⌀8AIII L=270	2	0.11	0.22	Б4
	7	МН-3	1	2.14	2.14	1-8-К54
		ИТОГО. 23.84				
2ПС 57,5 Б 3,0-Я-1	1	КП-68.30Н	1	17.75	17.75	1-7-К74
	2	МН-1	1	2.07	2.07	1-8-К51
	3	СП-2	2	0.83	1.66	1-8-К48
	4	МН-2.30	2	1.45	2.90	1-8-К52
	5	⌀8AIII L=270	2	0.11	0.22	Б4
	7	МН-3	1	2.14	2.14	1-8-К54
		ИТОГО: 26.74				
2ПС 57,5 В 3,0-Я	1	КП-69.30Н	1	18.26	18.26	1-7-К75
	2	МН-1	1	2.07	2.07	1-8-К51
	3	СП-3	2	1.35	2.70	1-8-К48
	5	⌀8AIII L=270	2	0.11	0.22	Б4
	7	МН-3	1	2.14	2.14	1-8-К54
		ИТОГО: 25,39				
2ПС 57,5 В 3,0-Я-1	1	КП-69.30Н	1	18.26	18.26	1-7-К75
	2	МН-1	1	2.07	2.07	1-8-К51
	3	СП-3	2	1.35	2.70	1-8-К48
	4	МН-2.30	2	1.45	2.90	1-8-К52
	5	⌀8AIII L=270	2	0.11	0,22	Б4
	7	МН-3	1	2.14	2.14	1-8-К54
		ИТОГО: 28,29				

Е. Юфэр, Бурлакова, Ведуха, Ведуха, Т/П, СП, САПР, ТЕЗТК, Взамен, Подпись и дата, Подл. Инв.

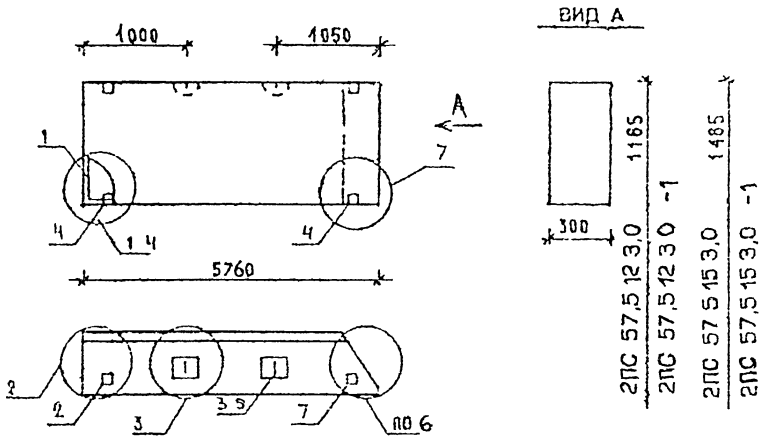

МАРКА ПАНЕЛИ	РАСХОД МАТЕРИАЛОВ				№ УЗЛА
	БЕТОН, М3		ОТДЕЛ СЛОЯ ЦЕМ.Р-Р М100, М3	СТАЛЬ, КГ	
	КЛ.33 5	КЛ 22 5			
2ПС 57,5 12 3 0-Л	1.775	-	0.233	31,13	1,2,3,6
2ПС 57 5 12 3,0-Л-1	1.775	-	0.233	34,03	2,3,4,67
2ПС 57 5 15 3 0-Л	2.225	-	0.291	35,45	1,2,3,6.
2ПС 57 5 15 3 0-Л-1	2.225	-	0.291	38,35	2,3,4,67
2ПС 57 5 12 3 0-Я	-	2.009	-	27,65	1,2,3,6
2ПС 57,5 12 3 0-Я-1	-	2 009	-	30,55	2,3,4,67
2ПС 57 5 15 3 0-Я	-	2.517	-	33,53	1,2,3,6
2ПС 57 5 15 3 0-Я-1	-	2.517	-	36,43	2,3,4,6,7

1. УЗЛЫ СМ К55
2. ВЕДОМОСТЬ РАСХОДА МАТЕРИАЛОВ СМ РС

НАЧОТД	БУЛЕНСКИЙ	
НКОНТР	ЛЕСНЬЕВА	
ГИП	БАЦ	
ГАСПЕЦ	КОЛЕН	
ГАСПЕЦ	ШАНАУРОВА	
ПРОВЕР	БАЦЕЙКИНА	
РАЗРАБ	МИСОЗСКИЙ	

1 030 1-1/88 1-3-К46

ПАНЕЛИ
2ПС 57,5 12.3,0.
2ПС 57,5.15 3 0..

СТАДИЯ	ЛИСТ	ЛИСТОВ
Р	1	3

ЦНИИЭП ТОРГОВО-ЕЛТОВЫХ ЗДАНИЙ И ТУРИСТСКИХ КОМПЛЕКСОВ

МАРКА ПАНЕЛИ	ПОЗ	МАРКА АРМАТУРНОГО ИЗДЕЛИЯ	КОЛ	МАССА, КГ		ОБОЗНАЧЕНИЕ ДОКУМЕНТА
				1 ШТ	ВСЕГО	
2ПС 57 5 12 3 0-Л	1	КП-70.30Н	1	20.52	20.52	1-7 - К76
	2	МН-1	1	2.07	2.07	1-8 - К 51
	3	СП-5	2	3.09	6.18	1-8 - К 49
	5	ф8АIII L= 270	2	0.11	0,22	Б4
	7	МН-3	1	2.14	2.14	1-8 - К 54
		ИТОГО: 31,13				
2ПС 57,5 12 3 0-Л-1	1	КП-70.30Н	1	20.52	20.52	1-7 - К76
	2	МН-1	1	2.07	2.07	1-8 - К 51
	3	СП-5	2	3.09	6.18	1-8 - К 49
	4	МН-2 30	2	1.45	2.90	1-8 - К 52
	5	ф8АIII L= 270	2	0.11	0,22	Б4
	7	МН-3	1	2.14	2.14	1-8 - К 54
		ИТОГО: 34 03				
2ПС 57,5 15 3,0-Л	1	КП-71 30Н	1	24.72	24.72	1-7 - К 77
	2	МН-1	1	2.07	2 07	1-8 - К 51
	3	СП-5	2	3 09	6.18	1-8 - К 49
	5	ф10АIII L= 270	2	0.17	0,34	Б4
	7	МН-3	1	2.14	2.14	1-8 - К 54
		ИТОГО: 35,45				
2ПС 57,5.15 3 0-Л-1	1	КП-71.30Н	1	24.72	24.72	1-7 - К 77
	2	МН-1	1	2.07	2.07	1-8 - К 51
	3	СП-5	2	3 09	6.18	1-8 - К 49
	4	МН-2.30	2	1.45	2.90	1-8 - К 52
	5	ф10АIII L= 270	2	0.17	0,34	Б4
	7	МН-3	1	2.14	2.14	1-8 - К 54
		ИТОГО: 38,35				

1.030.1-1/88. 1-3-К46

ЛИСТ 2

24765 74

Марка панели	Поз	Марка арматурного изделия	Кол	Масса, кг 1 шт	Масса, кг всего	Обозначение документа
2ПС 57,5 12 3,0-Я	1	КП-70.30Н	1	20 52	20 52	1-7 – К76
	2	МН-1	1	2.07	2,07	1-8 – К51
	3	СП-3	2	1.35	2,70	1-8 – К48
	5	ф8AIII L= 270	2	0 11	0,22	Б 4
	7	МН-3	1	2.14	2,14	1-8 – К54
		Итого. 27,65				
2ПС 57,5 12 3,0-Я-1	1	КП-70.30Н	1	20 52	20 52	1-7 – К76
	2	МН-1	1	2.07	2.07	1-8 – К51
	3	СП-3	2	1 35	2.70	1-8 – К48
	4	МН-2.30	2	1.45	2.90	– К52
	5	ф8AIII L= 270	2	0.11	0,22	Б 4
	7	МН-3	1	2.14	2,14	1-8 – К54
		Итого: 30,55				
2ПС 57,5 15,3,0-Я	1	КП-71.30Н	1	24,72	24,72	1-7 – К77
	2	МН-1	1	2.07	2 07	1-8 – К51
	3	СП-4	2	2.19	4.38	1-8 – К49
	5	ф8AIII L= 270	2	0.14	0.22	Б 4
	7	МН-3	1	2.14	2.14	1-8 – К54
		Итого: 33,53				
2ПС 57,5 15 3 0-Я-1	1	КП-71.30Н	1	24.72	24,72	1-7 – К77
	2	МН-1	1	2.07	2,07	1-8 – К51
	3	СП-4рс	2	2.19	4.38	1-8 – К49
	4	МН-2.30	2	1.45	2.90	– К52
	5	ф8AIII L= 270	2	0.11	0,22	Б 4
	7	МН-3	1	2 14	2.14	1-8 – К54
		Итого 36,43				

1 030.1-1/88 1-3-К49 Лист 3

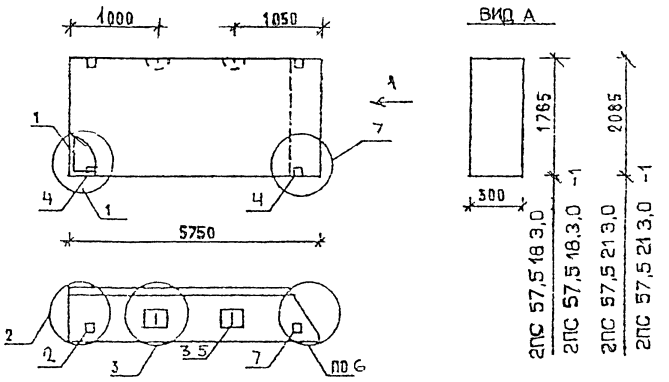

Марка панели	Расход материалов: Бетон, м3 кл.В3.5	Бетон, м3 кл.В2.5	Отдел слой цем.р-р М400, м3	Сталь, кг	№ узла
2ПС 57 5 18 3,0-Л	2,675	-	0,350	42,68	1,2,3,6
2ПС 57 5 18 3,0-Л-1	2,675	-	0,350	45,57	2 3,4,6,7
2ПС 57 5 21 3 0-Л	3,125	-	0,409	48,82	1,2,3,6
2ПС 57 5 21 3,0-Л-1	3,125	-	0,409	51,72	2,3,4,6,7
2ПС 57 5 18.3,0-Я	-	3.026	-	39,52	1,2,3,6
2ПС 57,5 18 3,0-Я-1		3.026	-	42,42	2,3,4,6,7

1 Узлы см К55
2 Ведомость расхода материалов см РС

Нач.отд			1 030.1-1/88 1-3-К47
Нач.стр			
ГИП			Панели 2ПС 57,5 18 3,0 2ПС 57,5 21 3,0
Гл.спец			
Гл.спец			
Проверил			
Разраб			

Стадия	Лист	Листов
Р	1	3

ЦНИИЭП Типовые железобетонные здания и сооружения

24765 75

Марка панели	Поз	Марка арматурного изделия	Кол	Масса, кг 1 шт	Масса, кг всего	Обозначение документа
2ПС 57 5 18 3 0-1	1	КП-72.30Н	1	28 91	28 91	1-7-К78
	2	МН-1	1	2.07	2 07	1-8-К51
	3	СП-6	2	4 61	9.22	1-8-К50
	5	ф10АIII L= 270	2	0 17	0 34	БЧ
	7	МН-3	1	2.14	2.14	1-8-К54
		ИТОГО 42,68				
2ПС 57 5 18 3,0-1-1	1	КП-72.30Н	1	28.91	28.91	1-7-К78
	2	МН-1	1	2.07	2 07	1-8-К51
	3	СП-6	2	4 61	9.22	1-8-К50
	4	МН-2 30	2	1 45	2.90	1-8-К52
	5	ф10АIII L= 270	2	0 17	0.34	БЧ
	7	МН-3	1	2.14	2.14	1-8-К54
		ИТОГО 45,58				
2ПС 57 5 21 3,0-1	1	КП-73.30Н	1	32 07	32 07	1-7-К79
	2	МН-1	1	2 07	2.07	1-8-К51
	3	СП-7	2	6.10	12 20	1-8-К50
	5	ф10АIII L= 270	2	0 17	0 34	БЧ
	7	МН-3	1	2.14	2 14	1-8-К54
		ИТОГО 48,82				
2ПС 57 5 21 3,0-1-1	1	КП-73.30Н	1	32.07	32.07	1-7-К79
	2	МН-1	1	2.07	2.07	1-8-К51
	3	СП-7	2	6.10	12 20	1-8-К50
	4	МН-2.30	2	1 45	2 90	1-8-К52
	5	ф10АIII L= 270	2	0.17	0,34	БЧ
	7	МН-3	1	2.14	2 14	1-8-К54
		ИТОГО. 51,72				

Марка панели	Поз	Марка арматурного изделия	Кол	Масса, кг 1 шт	Масса, кг всего	Обозначение документа
2ПС 57 5 18 3 0-9	1	КП-72.30Н	1	28 91	28 91	1-7-К78
	2	МН-1	1	2 07	2.07	1-8-К51
	3	СП-5	2	3 09	6.18	1-8-К49
	5	ф8АIII L= 270	2	0.11	0,22	БЧ
	7	МН-3	1	2 14	2 14	1-8-К54
		ИТОГО. 39.52				
2ПС 57,5 18,3 0-9-1	1	КП-72 30Н	1	28 91	28 91	1-7-К78
	2	МН-1	1	2 07	2.07	1-8-К51
	3	СП-5	2	3.09	6 18	1-8-К49
	4	МН-2.30	2	1 45	2.90	1-8-К52
	5	ф8АIII L= 270	2	0.11	0,22	БЧ
	7	МН-3	1	2 14	2.14	1-8-К54
		ИТОГО: 42,42				

24765 76

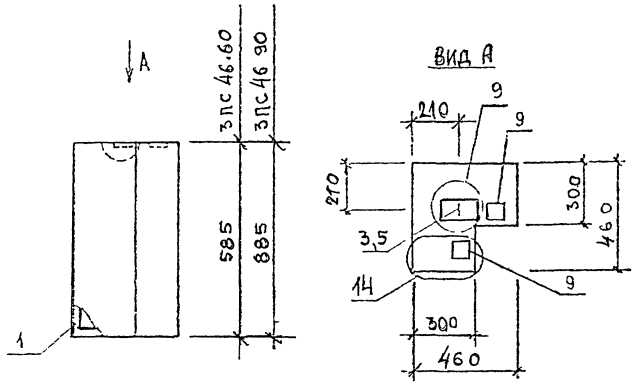

МАРКА ПАНЕЛИ	РАСХОД МАТЕРИАЛОВ			
	БЕТОН, М3		ОТДЕЛ СЛОЖЕН Р-Р М100, М3	СТАЛЬ, КГ
	КЛ В3 5	КЛ В2.5		
3ПС 46.60.30 – Л	0,098		0,011	4,36
3ПС 46.90 30 – Л	0,150	–	0,016	4,69
3ПС 46.60.30 – Я	–	0,108	–	4,36
3ПС 46 90.30 – Я		0,164		4,69

1. Узлы см. К55

2. ВЕДОМОСТЬ РАСХОДА МАТЕРИАЛОВ СМ. РС

Инженер	Волчкин	
Инженер	Лебедева	
Гл. инж.	Цаш	
Гл. спец.	Ковач	
Гл. спец.	Шамарова	
Гл. спец.	Адаскина	
Ведущ.	Алексеева	

1.030.1-1/88 1-3-К48

ПАНЕЛИ
3ПС 46 60,30...
3ПС 46.90 30...

СТАДИЯ	ЛИСТ	ЛИСТОВ
Р	1	2

ЦНИИЭП

МАРКА ПАНЕЛИ	ПОЗ	МАРКА АРМАТУРНОГО ИЗДЕЛИЯ	КОЛ	МАССА, КГ 1 ШТ	МАССА, КГ ВСЕГО	ОБОЗНАЧЕНИЕ ДОКУМЕНТА
3ПС 46.60.30-Л	1	КП-76.30	1	1.29	1.29	1-7-К82
	3	СП-1	1	0.46	0.46	1-8-К48
	5	ф8AIII L= 270	1	0.11	0.11	Б.Ч
	9	МН-5	2	1.25	2.50	1-8-К56
	ИТОГО: 4.36					
3ПС.46.90.30-Л	1	КП-77.30	1	1.62	1.62	1-7-К84
	3	СП-1	1	0.46	0.46	1-8-К48
	5	ф8AIII L= 270	1	0.11	0.11	Б.Ч.
	9	МН-5	2	1.25	2.50	1-8-К56
	ИТОГО: 4.69					
3ПС 46.60.30-Я	1	КП-76.30	1	1.29	1.29	1-7-К82
	3	СП-1	1	0.46	0.46	1-8-К48
	5	ф8AIII L= 270	1	0.11	0.11	Б Ч
	9	МН-5	2	1 25	2.50	1-8-К56
	ИТОГО: 4.36					
3ПС 46 .90.30-Я	1	КП-77.30	1	1.62	1.62	1-7-К84
	3	СП-1	1	0.46	0.46	1-8-К48
	5	ф8AIII L= 270	1	0.11	0.11	Б.Ч.
	9	МН-5	2	1.25	2.50	1-8-К56
	ИТОГО: 4.69					

1.030.1-1/88. 1-3-К48

Лист 2

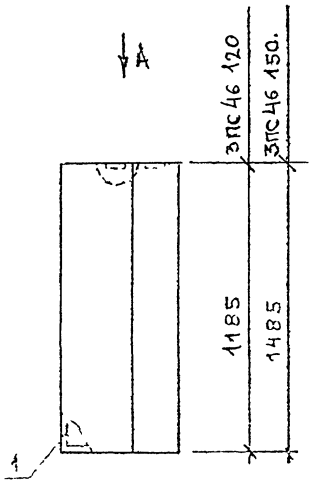

Вид А

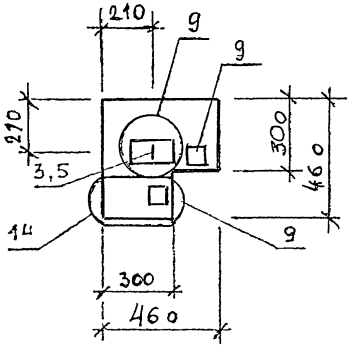

МАРКА ПАНЕЛИ	РАСХОД МАТЕРИАЛОВ			
	БЕТОН В3		ОТДЕЛ СЛОЙ ЦЕМ Р-Р М100, М3	СТАЛЬ КГ
	КЛ.В3.5	КЛ В2.5		
ЗПС 46 120 30-Л	0,220	–	0,022	5,61
ЗПС 46 150 30-Л	0,246	–	0,027	6,17
ЗПС 46 120 30-Я	–	0,220	–	5,24
ЗПС 46 150.30-Я	–	0,276	–	5,86

1 УЗЛЫ СМ К55

2 ВЕДОМОСТЬ РАСХОДА МАТЕРИАЛОВ СМ РС

Нач отд	Бондарь		1.030.1-1/88. 1-3-К49
Н. инж	Лебедева		
ГИП	Ваш		ПАНЕЛИ ЗПС 46 120 30 ЗПС 46 150 30
Гл спец	Ковин		
Гл спец	Шнырова		
Гл. озер	Надеждина		
Гл спец	Алексеева		

СТАДИЯ	ЛИСТ	ЛИСТОВ
Р	1	2

ЦНИИЭП торгово-бытовых зданий тяжелых комплексов

МАРКА ПАНЕЛИ	ПОЗ	МАРКА АРМАТУРНОГО ИЗДЕЛИЯ	КОЛ.	МАССА, КГ 1 ШТ	МАССА, КГ ВСЕГО	ОБОЗНАЧЕНИЕ ДОКУМЕНТА
ЗПС 46.120 30-Л	1	КП-78 30	1	2 17	2.17	1-7-К86
	3	СП-2	1	0 83	0.83	1-8-К48
	5	ф8АIII L= 270	1	0.11	0.11	Б.Ч
	9	МН-5	2	1.25	2.50	1-8-К56
		ИТОГО: 5.61				
ЗПС 46 150.30-Л	1	КП-79 30	1	2 73	2.73	1-7-К88
	3	СП-2	1	0.83	0.83	1-8-К48
	5	ф6АIII L= 270	1	0 11	0.11	Б.Ч.
	9	МН-5	2	1.25	2.50	1-8-К56
		ИТОГО: 6.17				
ЗПС 46.120.30-Я	1	КП-78.30	1	2.17	2.17	1-7-К86
	3	СП-1	1	0.46	0.46	1-8-К48
	5	ф8АIII L= 270	1	0.11	0.11	Б.Ч.
	9	МН-5	2	1.25	2.50	1-8-К56
		ИТОГО: 5.24				
ЗПС 46.150.30-Я	1	КП-79.30	1	2.73	2.73	1-7-К88
	3	СП-1	1	0 46	0.46	1-8-К48
	5	ф8АIII L= 270	1	0.11	0.11	Б.Ч.
	9	МН-5	2	1 25	2.50	1-8-К56
		ИТОГО: 5.80				

Взам инв | Подпись и дата | Инв подл

1.030.1-1/88. 1-3-К49 | Лист 2

24765 78

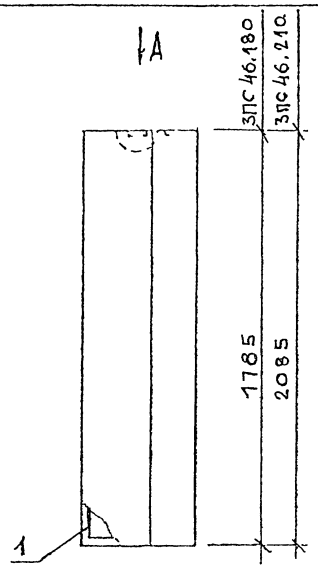

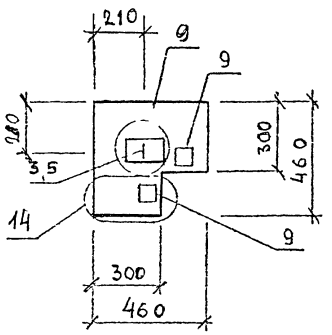

МАРКА ПАНЕЛИ	РАСХОД МАТЕРИАЛОВ			
	БЕТОН, м3		ОТДЕЛ СЛОЙ ЦЕМ Р-Р М100, м3	СТАЛЬ, кг
	КЛ 83 5	КЛ.82 5		
3 ПС 46 180 30-А	0,306	–	0,030	6,72
3 ПС 46 210 30-А	0,853	–	0,035	7,28
3 ПС 46 180 30-Я	–	0,332	–	6,72
3 ПС 46,210 30-Я	–	0,395	–	7,28

1 УЗЛЫ СМ К55

2. ВЕДОМОСТЬ РАСХОДА МАТЕРИАЛОВ СМ РС

Нач отд			1 030 1-1/88 1-Э-К50
Нач сектора			
ГИП	Б-Ц		ПАНЕЛИ 3ПС 46 180 30 3ПС 46 210 30
Гл спец			
Гл спец	Ц. Наурова		
Инженер	К. Пенкина		
Разраб			

СТАДИЯ	ЛИСТ	ЛИСТОВ
Р	1	2

ЦНИИЭП Типового жилища и гражданских зданий Госкомархитектуры

МАРКА ПАНЕЛИ	ПОЗ	МАРКА АРМАТУРНОГО ИЗДЕЛИЯ	КОЛ	МАССА, КГ 1 ШТ	МАССА, КГ ВСЕГО	ОБОЗНАЧЕНИЕ ДОКУМЕНТА
3ПС 46 180.30-Л	1	КП-80 30	1	3.28	3.28	1-7-К90
	3	СП-2	1	0 83	0.83	1-8-К48
	5	⌀8АIII L= 270	1	0 11	0.11	Б.Ч.
	9	МН-5	2	1.25	2.50	1-8-К56
	ИТОГО 6,72					
3ПС 46 210.30-Л	1	КП-81 30	1	3.84	3.84	1-7-К92
	3	СП-2	1	0 83	0.83	1-8-К48
	5	⌀8АIII L= 270	1	0.11	0.11	Б Ч
	9	МН-5	2	1 25	2.50	1-8-К56
	ИТОГО. 7,28					
3ПС 46 180.30-Я	1	КП-80 30	1	3.28	3.28	1-7-К90
	3	СП-2	1	0.83	0.83	1-8-К48
	5	⌀8АIII L= 270	1	0.11	0.11	Б Ч.
	9	МН-5	2	1.25	2 50	1-К-56
	ИТОГО. 6.72					
3ПС 46.210.30-Я	1	КП-81 30	1	3.84	3 84	1-7-К92
	3	СП-2	1	0.83	0.83	1-8-К48
	5	⌀8АIII L= 270	1	0.11	0 11	Б Ч
	9	МН-5	2	1,.25	2 50	1-8-К56
	ИТОГО: 7.28					

1 030 1-1/88 1-Э-К50 Лист 2

24765 79

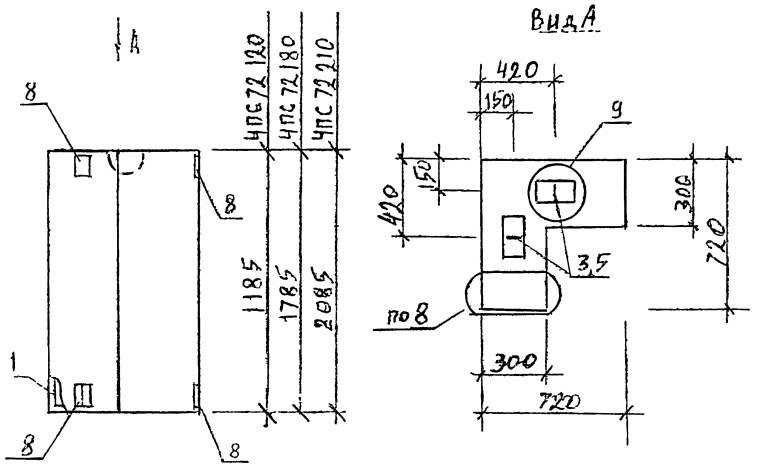

МАРКА ПАНЕЛИ	РАСХОД МАТЕРИАЛОВ			
	БЕТОН, $м^3$		ОТДЕЛ СЛОЙ ЦЕМ Р-Р М100, $м^3$	СТАЛЬ КГ
	КЛ.83.5	КЛ 82.5		
4ПС 72 120 30-Л	0,380	-	0,046	5,54
4ПС 72 180.30-Л	0,509	-	0,038	7,51
4ПС 72.210.30-Л	0,632		0,041	8,14

1. УЗЛЫ СМ. К55

2 ВЕДОМОСТЬ РАСХОДА МАТЕРИАЛОВ СМ РС

НАЧОТД	ВОЛКОВОЙ	
НКСПР	ЛЕСНЧЕВА	
ГИП	ШАУ	
ГАПСЕЦ	КОЗИН	
ГАПСЕЦ	ШАКАУРОВА	
СЕКТОР	УАЗЕМЦЕВА	
РАЗРАБ	АЛЕКСЕЕВА	

1.030.1-1/88. 1-3-К51

ПАНЕЛИ 4ПС 72.120.30-Л, 4ПС 72.180.30-Л, 4ПС 72.210.30-Л

СТАДИЯ	ЛИСТ	ЛИСТОВ
Р	1	2

ЦНИИЭП ТОРГОВО-ВЫСТАВОЧН ЗДАНИЯ ТУРИСТСКИХ КОМПЛЕКСОВ

МАРКА ПАНЕЛИ	ПОЗ.	МАРКА АРМАТУРНОГО ИЗДЕЛИЯ	КОЛ	МАССА, КГ 1 ШТ	МАССА, КГ ВСЕГО	ОБОЗНАЧЕНИЕ ДОКУМЕНТА
4ПС 72.120.30-Л		КП 82 30	1	2.48	2.48	1-7-К94
		СП-1	2	0.46	0.92	1-8-К48
		⌀8АIII L= 270	1	0.11	0 11	Б.Ч.
		МН-4	4	0,50	2,00	1-8-К55
		ИТОГО 5.54				
4ПС 72.180.30-Л		КП-83.30	1	3.74	3,74	1-7-К96
		СП-2	2	0.83	1,66	1-8-К48
		⌀8АIII L= 270	1	0.11	0,11	Б 4.
		МН-4	4	0,50	2.00	1-8-К55
		ИТОГО: 7.51				
4ПС 72.210.30-Л		КП-84 30	1	4.37	4.37	1-7-К98
		СП-2	2	0.83	1.66	1-8-К48
		⌀8АIII L= 270	1	0.11	0 11	Б.Ч.
		МН-4	4	0 50	2.00	1-8-К55
		ИТОГО: 8.14				

1030.1-1/88. 1-3-К51

ЛИСТ 2

24765 80

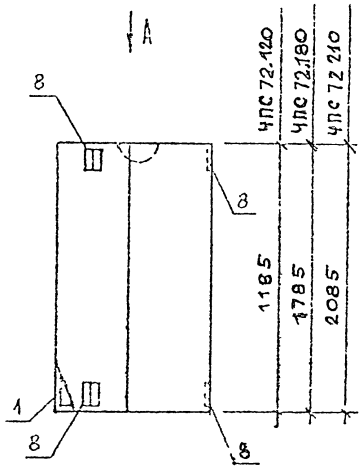

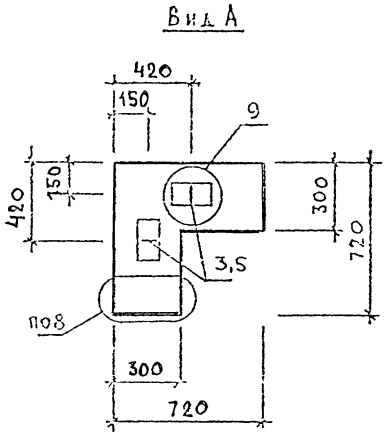

МАРКА ПАНЕЛИ	РАСХОД МАТЕРИАЛОВ			
	БЕТОН, М3		ОТДЕЛ СЛОЙ ЦЕМ Р-Р М400 М3	СТАЛЬ КГ
	КЛ 03 5	КЛ 02 5		
4ПС 72.120 30-я	–	0,406	–	5,51
4ПС 72.180. 30-я	–	0,609	–	6,77
4ПС 72 210 30-я	–	0,714	–	7,40

1. УЗЛЫ СМ К55
2. ВЕДОМОСТЬ РАСХОДА МАТЕРИАЛОВ СМ РС

1 030 1-1/88 1-3-К52

ПАНЕЛИ 4ПС 72 120 30-я 4ПС 72 180 30-я, 4ПС 72 210 30-я	СТАДИЯ	ЛИСТ	ЛИСТОВ
	Р	1	2
ЦНИИЭП	Торгово-выставочные здания туристского комплексов		

МАРКА ПАНЕЛИ	ПОЗ	МАРКА АРМАТУРНОГО ИЗДЕЛИЯ	КОЛ.	МАССА, КГ 1 ШТ	МАССА, КГ ВСЕГО	ОБОЗНАЧЕНИЕ ДОКУМЕНТА
4ПС 72.120.3 0-я	1	КП-82.30	1	2.48	2.48	1-7 – К94
	3	СП-1	2	0.46	0.92	1-8 – К48
	5	ф8АIII L= 270	1	0.11	0.11	Б4
	8	МН-4	4	0.50	2.00	1-8 – К55
	ИТОГО: 5,51					
4ПС 72 180 3 0-я	1	КП-83.30	1	3.74	3 74	1-7 – К96
	3	СП-1	2	0 46	0.92	1-8 – К48
	5	ф8АIII L= 270	1	0.11	0.11	Б4
	8	МН-4	4	0.50	2.00	1-8 – К55
	ИТОГО: 6,77					
4ПС 72.210.3 0-я	1	КП-84.30	1	4 97	4 97	1-7 – К98
	3	СП-1	2	0.46	0.92	1-8 – К48
	5	ф8АIII L= 270	1	0.11	0 11	Б4
	8	МН-4	4	0 50	2.00	1-8 – К55
	ИТОГО: 7,40					

1 030 1-1/88 1-3-К52 Лист 2

24765 81

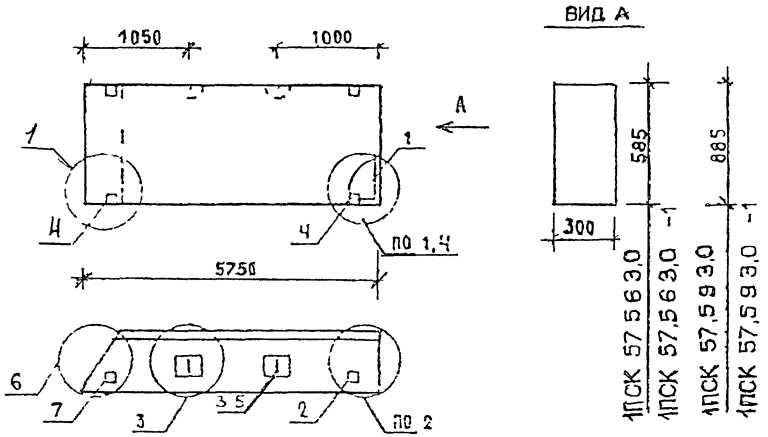

МАРКА ПАНЕЛИ	РАСХОД МАТЕРИАЛОВ				N УЗЛА
	БЕТОН, М3		ОТДЕЛ СЛОЯ ЦЕМ Р-Р М100, М3	СТАЛЬ, КГ	
	КЛ В3,5	КЛ В2,5			
1ПСК 57,5 6 3,0-Л	0.877	-	0 115	86,95	1,2,3,6
1ПСК 57 5 6 3,0-Л-1	0.877	-	0 115	89,85	2,3,4,6,7
1ПСК 57,5 9 3,0-Л	1.326	-	0,185	43,96	1,2,3 6
1ПСК 57,5 9 3,0-Л-1	1.326	-	0,185	46,76	2 3 4,6,7

1. УЗЛЫ СМ К 55
2. ВЕДОМОСТЬ РАСХОДА МАТЕРИАЛОВ С РС

1.030 1-1/88 1-3-К53			
ПАНЕЛИ 1ПСК 57,5 6 3 0 1ПСК 57,5 9 3,0	СТАДИЯ	ЛИСТ	ЛИСТОВ
	Р	1	3
	ЦНИИЭП торгово-бытовых зданий туристских комплексов		

МАРКА ПАНЕЛИ	ПОЗ	МАРКА АРМАТУРНОГО ИЗДЕЛИЯ	КОЛ	МАССА, КГ		ОБОЗНАЧЕНИЕ ДОКУМЕНТА
				1 ШТ	ВСЕГО	
1ПСК 57,5 6 3,0-Л	1	КП-74 30Т	1	79.82	79,82	1-7-К90
	2	МН-1	1	2 07	2,07	1-8-К51
	3	СП-3	2	1 35	2,70	1-8-К48
	4	ф8АIII L= 270	2	0.11	0,22	БЧ
	5	МН-3	1	2 14	2,14	1-8-К54
	ИТОГО 86,95					
1ПСК 57 5 6 3,0-Л-1	1	КП-74 30Т	1	79.82	79.82	1-7-К80
	2	МН-1	1	2.07	2.07	1-8-К51
	3	СП-3	2	1.35	2.70	1-8-К48
	4	МН-2 30	2	1.45	2.90	1-8-К52
	5	ф8АIII L= 270	2	0.11	0,22	БЧ
	6	МН-3	1	2.14	2.14	1-8-К54
	ИТОГО 89.85					
1ПСК 57,5 8 3,0-Л	1	КП-75.30Т	1	35.05	35,05	1-7-К81
	2	МН-1	1	2.07	2 07	1-8-К51
	3	СП-4	2	2.18	4.38	1-8-К49
	4	ф8АIII L= 270	2	0.11	0,22	БЧ
	5	МН-3	1	2.14	2.14	1-8-К54
	ИТОГО: 43,96					

1030.1-1/88 1-3-К53 ЛИСТ 2

24765 82

МАРКА ПАНЕЛИ	ПОЗ.	МАРКА АРМАТУРНОГО ИЗДЕЛИЯ	КОЛ	МАССА, КГ 1 ШТ	МАССА, КГ ВСЕГО	ОБОЗНАЧЕНИЕ ДОКУМЕНТА
1ПСК 57.5 9 3.0-Л-1	1	КП-75.30Т	1	35,05	35,05	1-7-К81
	2	МН-1	1	2 07	2.07	1-8-К51
	3	СП-4	2	2.19	4.38	1-8-К49
	4	МН-2 30	2	1.45	2.90	1-8-К52
	5	ФВАТII L= 270	2	0 11	0,22	БЧ
	6	МН-3	1	2.14	2,14	1-8-К54
	ИТОГО: 46,76					

1.030.1-1/88. 1-3-К53 ЛИСТ 3

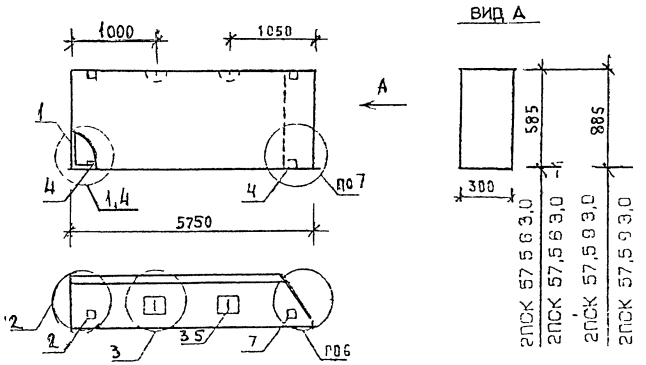

МАРКА ПАНЕЛИ	РАСХОД МАТЕРИАЛОВ: БЕТОН, М3 кл.В3.5	БЕТОН, М3 кл В2.5	ОТДЕЛ СЛОЙ ЦЕМ Р-Р М100, М3	СТАЛЬ, КГ	N ЧАПА
2ПСК 57 5 6 3 0-Л	0,877		0 115	86,95	1,2,3 6
2ПСК 57 5 6 3,0-Л-1	0,877		0 115	89,85	2,3,4,6,7
2ПСК 57,5 9 3 0-Л	1,325		0,185	43 85	1,2 3,6
2ПСК 57,5 9 3,0-Л-1	1,325		0,185	46 76	2,3,4,6,7

1 УЗЛЫ СМ К55
2 ВЕДОМОСТЬ РАСХОДА МАТЕРИАЛОВ СМ РС

1050 1-1/88 1-3-К54

ПАНЕЛИ 2ПСК 57,5 6 3,0 2ПСК 57 5 9 3,0

СТАДИЯ	ЛИСТ	ЛИСТОВ
Р	1	3

ЦНИИЭП ТУРГ ВЫСОТНЫХ ЗДАНИЙ И ТУРИСТСКИХ КОМПЛЕКСОВ

МАРКА ПАНЕЛИ	ПОЗ	МАРКА АРМАТУРНОГО ИЗДЕЛИЯ	КОЛ.	МАССА, КГ 1 ШТ	МАССА, КГ ВСЕГО	ОБОЗНАЧЕНИЕ ДОКУМЕНТА
2ПСК 57.5.6.3.0-1	1	КП-74.30Н	1	79.82	79.82	1-7-К80
	2	МН-1	1	2.07	2.07	1-8-К51
	3	СП-3	2	1.35	2.70	1-8-К48
	4	⌀8AIII L= 270	2	0.11	0,22	Б.Ч.
	5	МН-3	1	2.14	2,14	1-8-К54
		ИТОГО 86,95				
2ПСК 57 5 6 3,0-1-1	1	КП-74.30Н	1	79.82	79.82	1-7-К80
	2	МН-1	1	2.07	2.07	1-8-К51
	3	СП-3	2	1.35	2.70	1-8-К48
	4	МН-2.30	2	1.45	2.90	1-8-К52
	5	⌀8AIII L= 270	2	0.11	0,22	Б.Ч
	6	МН-3	1	2.14	2.14	1-8-К54
		Итого 89,85				
2ПСК 57,5 9,3,0-1	1	КП-75.30Н	1	35.05	35.05	1-7-К81
	2	МН-1	1	2.07	2.07	1-8-К51
	3	СП-4	2	2.19	4.38	1-8-К49
	4	⌀8AIII L= 270	2	0.11	0.22	Б.Ч.
	5	МН-3	1	2.14	2.14	1-8-К54
		Итого: 43,85				

МАРКА ПАНЕЛИ	ПОЗ.	МАРКА АРМАТУРНОГО ИЗДЕЛИЯ	КОЛ.	МАССА, КГ 1 ШТ	МАССА, КГ ВСЕГО	ОБОЗНАЧЕНИЕ ДОКУМЕНТА
2ПСК 57,5 9 3,0-1-1	1	КП-75.30Н	1	35.05	35.05	1-7-К81
	2	МН-1	1	2.07	2.07	1-8-К51
	3	СП-4	2	2.19	4.38	1-8-К49
	4	МН-2.30	2	1.45	2.90	1-8-К52
	5	⌀8AIII L= 270	2	0.11	0,22	Б.Ч
	6	МН-3	1	2.14	2.14	1-8-К54
		ИТОГО: 46,76				

24765 84

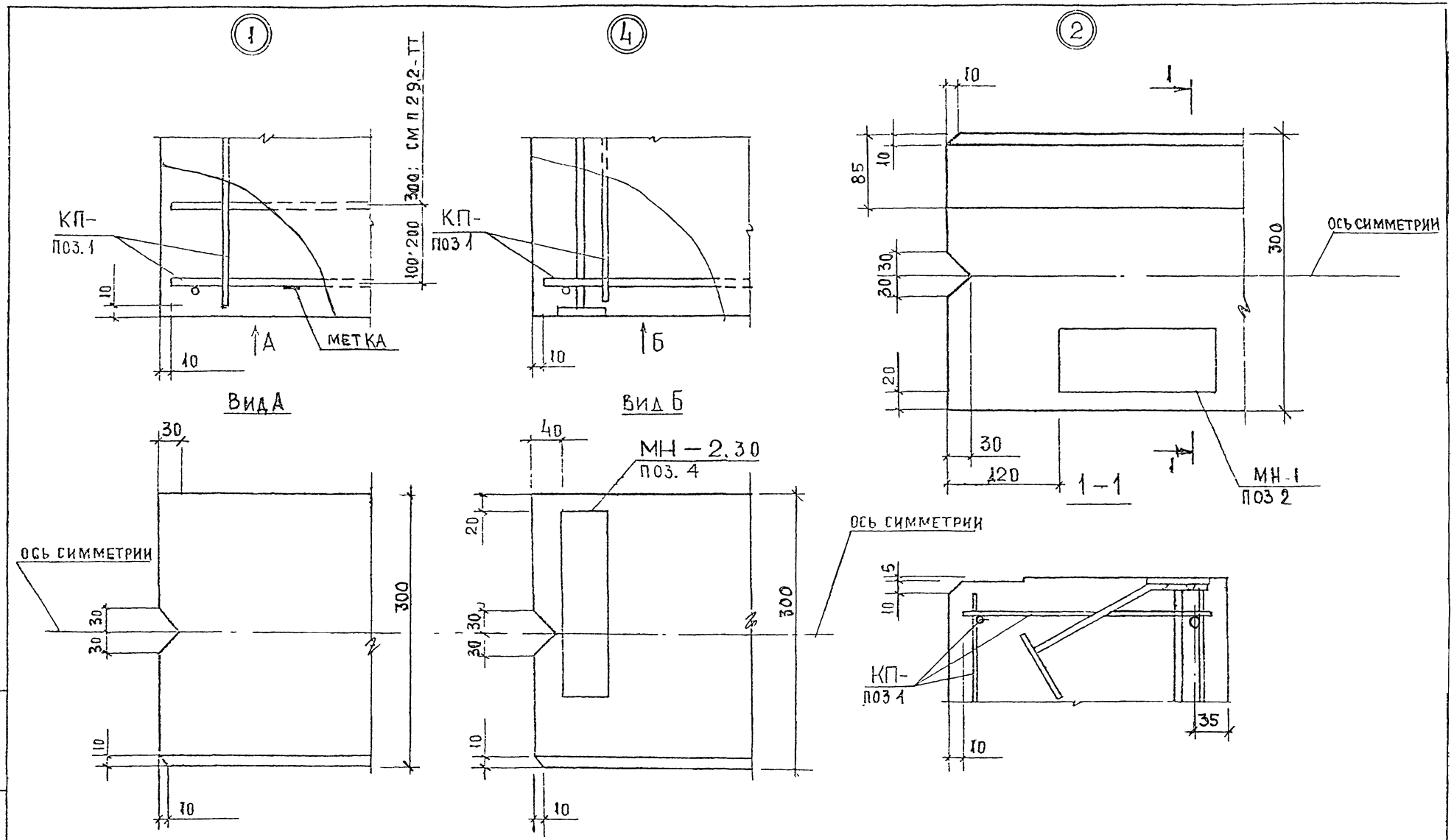

Нач отд	Соляровский		
Н контр	Мартьева		
Гл конструктор	Ч.ч		
ГИП	Шанаурова		
ГКП	Кочич		
Провер.	Алексеева		
Разраб	Чысовский		

1 030 1-1/88 1-3-К55

Узлы 1...14

Стадия	Лист	Листов
Р	1	4

ЦНИИЭП торгово-бытовых зданий и туристских комплексов

Инв. N подл | Подп. и дата | Взам. инв. N

24765 85

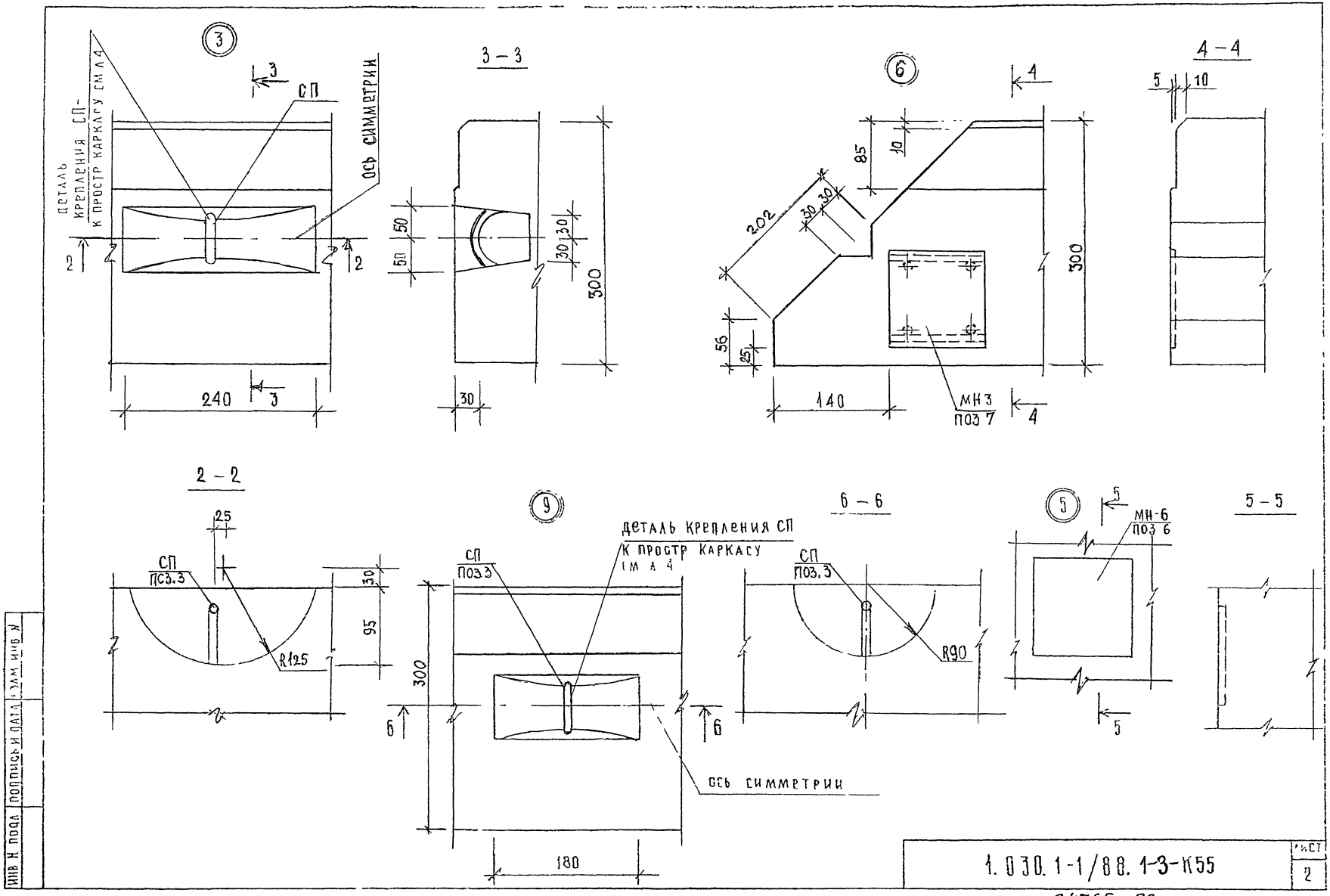

Инв. № подл.	Подпись и дата	Взам. инв. №

1.030.1-1/88.1-3-К55

Лист 2

24765 86

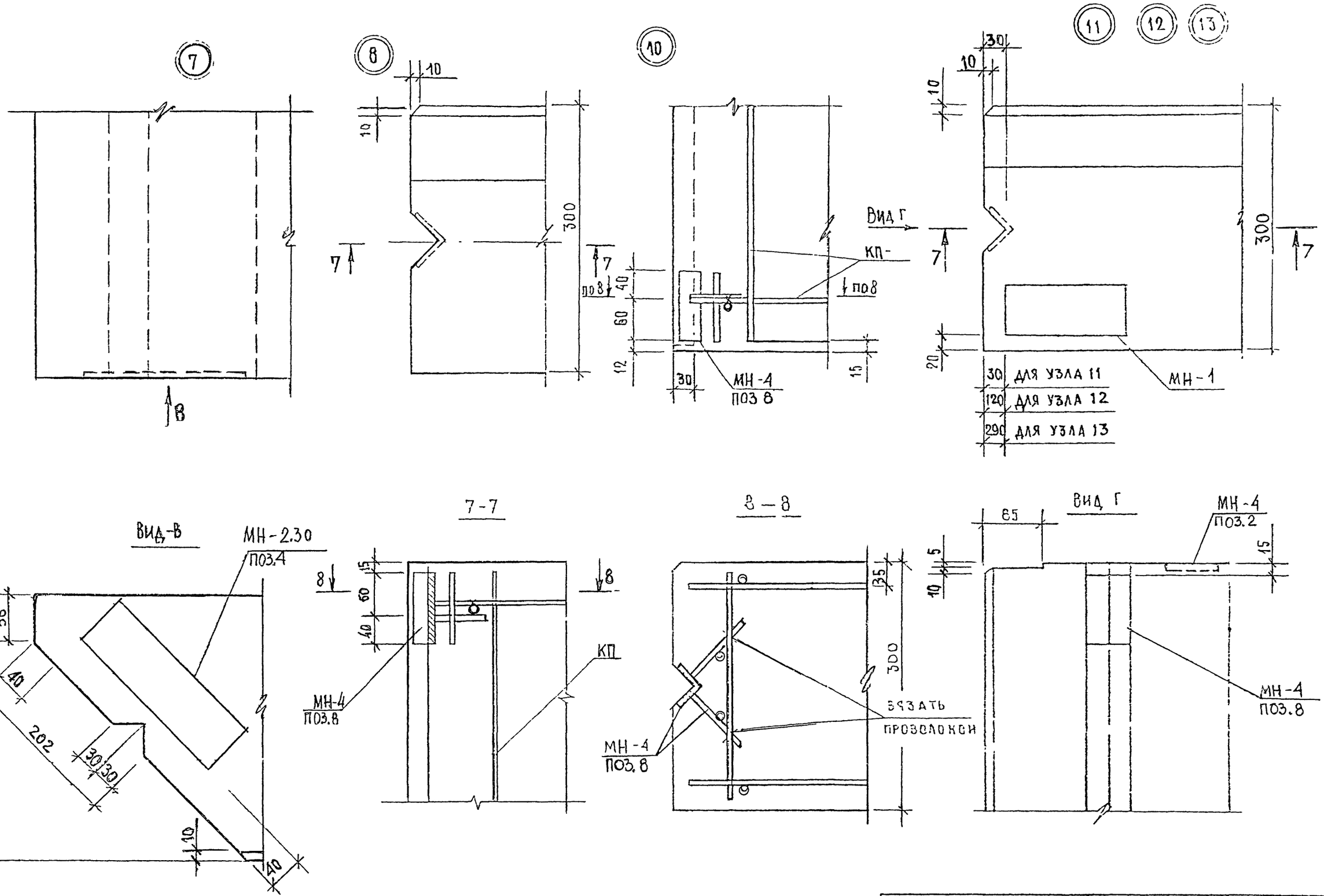

Инв N подл	
Подпись и дата	
Взам инв N	

1.030 1-1/88. 1-3-К55

Лист 3

24765 87

ДЕТАЛЬ КРЕПЛЕНИЯ СТРОПОВОЧНЫХ ПЕТЕЛЬ К ПРОСТРАНСТВЕННОМУ КАРКАСУ

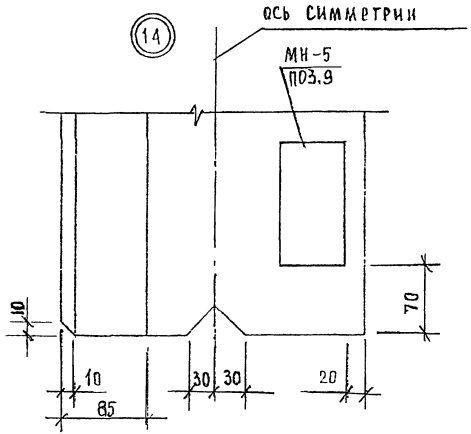

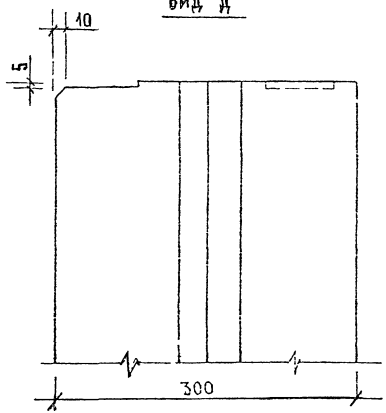

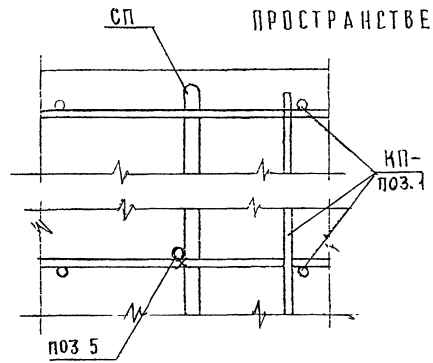

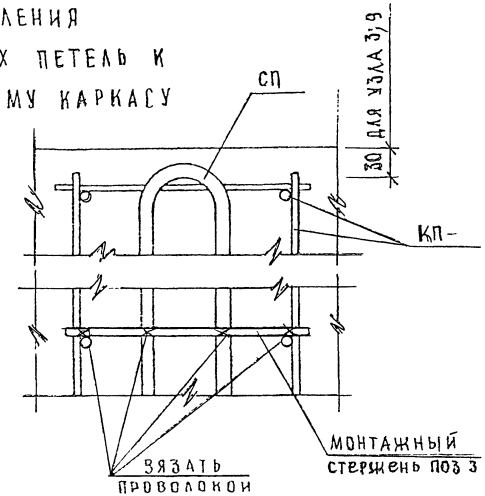

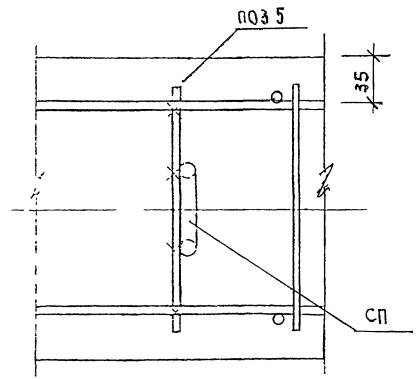

Инв N подл.	Подпись и дата	Взам. инв N					

1 030.1-1/88 1-3-К55	Лист 4

24765 88

ВЕДОМОСТЬ РАСХОДА СТАЛИ НА 1 ЭЛЕМЕНТ, КГ

МАРКА ЭЛЕМЕНТА	ИЗДЕЛИЯ АРМАТУРНЫЕ									ВСЕГО
	АРМАТУРА КЛАССА									
	А-III			ВР-I			А-I			
	ГОСТ 5781-82			ГОСТ 6727-80			ГОСТ 5781-82			
	Ø6	Ø8	ИТОГО	Ø4	Ø5	ИТОГО	Ø10	Ø8	ИТОГО	
ПС 30.6.3.0-Л	3,93	0,31	4,24	0.81	1.56	2.37	1.56	—	1,56	8,17
ПС 30.6.3.0-Л-1	3.93	0.31	4.24	0.81	1.56	2.37	1.56	—	1,56	8,17
ПС 30.9.3.0-Л	2.62	2.65	5.27	0.81	1.91	2.72	1.56	—	1,56	9,55
ПС 30.9 3.0-Л-1	2.62	2.65	5.27	0.81	1.91	2.72	1.56	—	1,56	9,55
ПС 30.6.3.0-Я	3.93	0.31	4.24	0.81	1.56	2.37	—	0.82	0.82	7,43

ПРОДОЛЖЕНИЕ ВЕДОМОСТИ

ИЗДЕЛИЯ ЗАКЛАДНЫЕ						ОБЩИЙ РАСХОД
АРМАТУРА КЛАССА		ПРОКАТ			ВСЕГО	
А-III						
ГОСТ 5781-82		ГОСТ 103-76				
Ø10	ИТОГО	-8 X 60	-8 X 70	ИТОГО		
1,12	1,12	1,52	1,50	3,02	4,14	12,31
2.44	2.44	3.10	1.50	4,60	7,04	15,21
1.12	1.12	1.52	1.50	3,02	4,14	13,69
2.44	2.44	3.10	1.50	4,60	7,04	16,59
1.12	1.12	1.52	1.50	3,02	4,14	11,57

В ВЕДОМОСТИ НЕ УЧТЁН РАСХОД СТАЛИ НА ОСАДКУ АНКЕРОВ ЗАКЛАДНЫХ ИЗДЕЛИЙ В ПРОЦЕССЕ СВАРКИ В ШАВР, КОТОРЫЙ СОСТАВЛЯЕТ ДО 2% РАСХОДА СТАЛИ НА ЭТИ АНКЕРА.

НАЧ.ОТД	ВОЛЫНСКИЙ	
Н.КОНТР	ЛЕОНТЬЕВА	
ГИП	ШАЦ	
ГЛ.СПЕЦ	КОЧИН	
ГЛ.СПЕЦ	ШАНАУРОВА	

1.030 1-1/88. 1-3-РС

ВЕДОМОСТЬ РАСХОДА СТАЛИ

СТАДИЯ	ЛИСТ	ЛИСТОВ
Р	1	58

ЦНИИЭП торгово-бытовых зданий и туристских комплексов

ВЗАМ.ИНВ | ПОДПИСЬ И ДАТА | ИНВ.ПОДЛ

САПР ТБЗТК | ТЛП СП | ВЕДУЩ ВЕДУЩ | ВИЧКУР БУРЛАКОВА

ВЕДОМОСТЬ РАСХОДА СТАЛИ НА 1 ЭЛЕМЕНТ, КГ

МАРКА ЭЛЕМЕНТА	ИЗДЕЛИЯ АРМАТУРНЫЕ											ВСЕГО
	АРМАТУРА КЛАССА											
	ВР-I			А-III				А-I				
	ГОСТ 6727-80			ГОСТ 5781-82				ГОСТ 5781-82				
	Ø5	Ø4	ИТОГО	Ø6	Ø8	Ø10	ИТОГО	Ø6	Ø10	Ø12	ИТОГО	
ПС 30 6.3.0-Я-1	1,56	0,81	2,37	3,93	0,31	—	4,24	0,82	—	—	0,82	7,43
ПС 30.9 3.0-Я	1.91	0.81	2.72	2.62	2.65	—	5.27	—	1,56	—	1,56	9,55
ПС 30 9.3 0-Я-1	1.91	0.81	2.72	2.62	2.65	—	5.27	—	1,56	—	1,56	9,55
ПС 30.12.3.0-Л	2.58	1.08	3.66	3.93	2.55	0.16	6.64	—	—	2.54	2,54	12,84
ПС 30.12.3.0-Л-1	2.58	1.08	3.66	3.93	2.55	0.16	6 64	—	—	2 54	2,54	12,84
ПС 30.15.3.0-Л	3.25	1.35	4.60	5 24	2 55	0.16	7.95	—	—	2.54	2.54	15,09

ПРОДОЛЖЕНИЕ ВЕДОМОСТИ

ИЗДЕЛИЯ ЗАКЛАДНЫЕ					ВСЕГО	ОБЩИЙ РАСХОД
АРМАТУРА КЛАССА		ПРОКАТ				
А-III						
ГОСТ 5781-82		ГОСТ 103-76				
Ø10	ИТОГО	-8 X 60	-8 X 70	ИТОГО		
2,44	2,44	3,10	1,50	4,60	7,04	14,47
1 12	1.12	1.52	1.50	3 02	4.14	13,69
2.44	2 44	3.10	1.50	4.60	7.04	16,59
1.12	1.12	1.52	1.50	3.02	4.14	16,98
2.44	2.44	3.10	1.50	4.60	7.04	19,88
1.12	1.12	1.52	1.50	3.02	4.14	19,23

ВЕДОМОСТЬ РАСХОДА СТАЛИ НА 1 ЭЛЕМЕНТ, КГ

МАРКА ЭЛЕМЕНТА	ИЗДЕЛИЯ АРМАТУРНЫЕ											ВСЕГО
	АРМАТУРА КЛАССА											
	А-III				ВР-I			А-I				
	ГОСТ 5781-82				ГОСТ 6727-80			ГОСТ 5781-82				
	ф6	ф8	ф10	ИТОГО	ф4	ф5	ИТОГО	ф10	ф12	ф14	ИТОГО	
ПС 30.15.3.0-Л-1	5,24	2,55	0,16	7,95	1,35	3,25	4,60	—	2,54	—	2,54	15,09
ПС 30.12.3.0-Я	3.93	2.65	—	6.58	1.08	2.58	3.66	1.56	—	—	1.56	11,80
ПС 30.12.3.0-Я-1	3.93	2.65	—	6.58	1.08	2.58	3.66	1.56	—	—	1.56	11,80
ПС 30 15.3.0-Я	5.24	2.65	—	7.89	1.35	3.25	4.60	1.56	—	—	1 56	14,05
ПС 30.15.3.0-Я-1	5.24	2.65	—	7.89	1.35	3.25	4.60	1.56	—	—	1.56	14,05
ПС 30.18.3.0-Л	6.55	2.55	—	9.42	1.62	3.91	5,53	—	—	4.06	4.06	19.01

ПРОДОЛЖЕНИЕ ВЕДОМОСТИ

ИЗДЕЛИЯ ЗАКЛАДНЫЕ					ВСЕГО	ОБЩИЙ РАСХОД
АРМАТУРА КЛАССА		ПРОКАТ				
А-III						
ГОСТ 5781-82		ГОСТ 103-76				
ф10	ИТОГО	-8 Х 60	-8 Х 70	ИТОГО		
2 44	2,44	3,10	1,50	4,60	7,04	22,13
1,12	1,12	1,52	1,50	3.02	4.14	15,94
2,44	2,14	3.10	1,50	4,60	7,04	18,84
1,12	1,12	1,52	1,50	3,02	4,14	18,19
2,44	2,44	3,10	1,50	4,60	7.04	21,09
1,12	1.12	1,52	1,50	3,02	4.14	23,15

ВЕДОМОСТЬ РАСХОДА СТАЛИ НА 1 ЭЛЕМЕНТ, КГ

МАРКА ЭЛЕМЕНТА	ИЗДЕЛИЯ АРМАТУРНЫЕ										ВСЕГО
	АРМАТУРА КЛАССА										
	А-III				ВР-I			А-I			
	ГОСТ 5781-82				ГОСТ 6727-80			ГОСТ 5781-82			
	Ø6	Ø8	Ø10	ИТОГО	Ø4	Ø5	ИТОГО	Ø14	Ø12	ИТОГО	
ПС.30.18.3.0-Л-1	6,55	2,55	0,32	9,42	1,62	3,91	5,53	4,06	—	4,06	19,01
ПС.30 21.3.0-Л	5 24	4 89	0.32	10.45	1.62	4.58	6.20	4.06	—	4.06	20.71
ПС-30.21 3 0-Л-1	5 24	4.89	0.32	10.45	1.62	4.58	6.20	4 06	—	4.06	20.71
ПС 30 18.3.0-Я	6.55	2.55	0.16	9 26	1.62	3.91	5.53	—	2.54	2.54	17.33
ПС 30 18 3.0-Я-1	6 55	2.55	0.16	9.26	1.62	3.91	5.53	—	2.54	2.54	17.33
ПС 60.6 .3.0-Л	—	14,34	0.16	14 50	1.53	2.80	4.33	—	2.54	2.54	21.37

ПРОДОЛЖЕНИЕ ВЕДОМОСТИ

ИЗДЕЛИЯ ЗАКЛАДНЫЕ					ВСЕГО	ОБЩИЙ РАСХОД
АРМАТУРА КЛАССА		ПРОКАТ				
А-III						
ГОСТ 5781-82		ГОСТ 103-76				
Ø10	ИТОГО	-8 X 60	-8 X 70	ИТОГО		
2,44	2,44	3,10	1,50	4,60	7,04	26,05
1.12	1.12	1.52	1.50	3.02	4.14	24.85
2.44	2.44	3.10	1.50	4.60	7.04	27.75
1.12	1.12	1.52	1.50	3.02	4.14	21.47
2.44	2.44	3.10	1.50	4.60	7.04	24.37
1.12	1.12	1.52	1.50	3.02	4.14	25.51

Инв. подл. | Подпись и дата | Взам. инв.

ВЕДОМОСТЬ РАСХОДА СТАЛИ НА 1 ЭЛЕМЕНТ, КГ

МАРКА ЭЛЕМЕНТА	ИЗДЕЛИЯ АРМАТУРНЫЕ										ВСЕГО
	АРМАТУРА КЛАССА										
	А-III			ВР-I			А-I				
	ГОСТ 5781-82			ГОСТ 6727-80			ГОСТ 5781-82				
	Ø8	Ø10	ИТОГО	Ø4	Ø5	ИТОГО	Ø10	Ø12	Ø14	ИТОГО	
ПС 60.6 3.0-Л-1	14,34	0,16	14,50	1,53	2,80	4,33	—	2,54	—	2,54	21,37
ПС 60.9.3.0-Л	14,34	0,32	14,66	1,53	3,35	4,88	—	—	4,06	4,06	23,60
ПС 60.9.3.0-Л-1	14,34	0,32	14,66	1,53	3,35	4,88	—	—	4,06	4,06	23,60
ПС 60 6.3.0-Я	14,44	—	14,44	1,53	2,80	4,33	1,56	—	—	1,56	20,33
ПС 60.6.3.0-Я-1	14,44	—	14,44	1,53	2,80	4,33	1,56	—	—	1,56	20,33
ПС 60 9.3 0-Я	14,34	0,16	14,50	1,53	3,35	4,88	—	2,54	—	2,54	21,92

ПРОДОЛЖЕНИЕ ВЕДОМОСТИ

ИЗДЕЛИЯ ЗАКЛАДНЫЕ					ВСЕГО	ОБЩИЙ РАСХОД
АРМАТУРА КЛАССА		ПРОКАТ				
А-III						
ГОСТ 5781-82		ГОСТ 103-76				
Ø10	ИТОГО	-8 X 60	-8 X 70	ИТОГО		
2,44	2,44	3,10	1,50	4,60	7,04	28,41
1,12	1,12	1,52	1,50	3,02	4,14	27,74
2,44	2,44	3,10	1,50	4,60	7,04	30,64
1,12	1,12	1,52	1,50	3,02	4,14	24,47
2,44	2,44	3,10	1,50	4,60	7 04	27,37
1,12	1,12	1,52	1,50	3,02	4,14	26,06

24765 93

ВЕДОМОСТЬ РАСХОДА СТАЛИ НА 1 ЭЛЕМЕНТ, КГ

МАРКА ЭЛЕМЕНТА	ИЗДЕЛИЯ АРМАТУРНЫЕ										
	АРМАТУРА КЛАССА										
	А-III				ВР-I			А-I			ВСЕГО
	ГОСТ 5781-82				ГОСТ 6727-80			ГОСТ 5781-82			
	ф6	ф8	ф10	ИТОГО	ф4	ф5	ИТОГО	ф12	ф16	ИТОГО	
ПС 60.9.3.0-Я-1	—	14,34	0,16	14,50	1,53	3,35	4,88	2,54	—	2,54	21,92
ПС 60.12 3 0-Л	5,30	9,63	0,32	15,25	2,04	4,51	6,55	—	5,86	5,86	27,66
ПС 60 12.3 0-Л-1	5,30	9,63	0,32	15,25	2,04	4,51	6.55	—	5,86	5,86	27,66
ПС 60 15 3 0-Л	7,95	9,42	0,65	18,02	2,55	5,68	8,23	—	5,86	5,86	32,11
ПС 60.15.3.0-Л-1	7,95	9,42	0.65	18,02	2,55	5,68	8,23	—	5,86	5,86	32,11
ПС 60.12.3.0-Я	5,30	9,63	0,16	15,09	2,04	4,51	6,55	2,54	—	2,54	24,18

ПРОДОЛЖЕНИЕ ВЕДОМОСТИ

ИЗДЕЛИЯ ЗАКЛАДНЫЕ						ОБЩИЙ РАСХОД
АРМАТУРА КЛАССА		ПРОКАТ			ВСЕГО	
А-III						
ГОСТ 5781-82		ГОСТ 103-76				
ф10	ИТОГО	-8 Х 60	-8 Х 70	ИТОГО		
2,44	2,44	3,10	1,50	4,60	7,04	28,96
1,12	1,12	1,52	1,50	3,02	4,14	31,80
2,44	2,44	3,10	1,50	4,60	7,04	34,70
1,12	1,12	1,52	1,50	3,02	4,14	36,25
2.44	2,44	3,10	1,50	4,60	7.04	39,15
1,12	1,12	1,52	1,50	3,02	4,14	28,32

ВЕДОМОСТЬ РАСХОДА СТАЛИ НА 1 ЭЛЕМЕНТ, КГ

МАРКА ЭЛЕМЕНТА	ИЗДЕЛИЯ АРМАТУРНЫЕ													ВСЕГО
	АРМАТУРА КЛАССА													
	А-III					ВР-I			А-I					
	ГОСТ 5781-82					ГОСТ 6727-80			ГОСТ 5781-82					
	⌀6	⌀8	⌀10	⌀12	ИТОГО	⌀4	⌀5	ИТОГО	⌀12	⌀14	⌀18	⌀20	ИТОГО	
ПС 60.12.3.0-Я-1	5.30	9.63	0.16	—	15.09	2.04	4.51	6.55	2.54	—	—	—	2.54	24.18
ПС 60.15.3.0-Я	7.95	9.63	0.32	—	17.90	2.55	5.68	8.23	—	4.06	—	—	4.08	30.19
ПС 60.15.3.0-Я-1	7.95	9.63	0.32	—	17.90	2.55	5.68	8.23	—	4.06	—	—	4.06	30.19
ПС 60.18 3.0-Л	10.60	9.42	0.33	0.56	20.91	3.06	6.85	9.91	—	—	8.66	—	8.66	39.48
ПС 60.18.3.0-Л-1	10.60	9.42	0.33	0.56	20.91	3.06	6.85	9.91	—		8.66	—	8.66	39,48
ПС 60.21.3.0-Л	7.95	14.13	0.33	0.56	22.97	3.06	8.02	11.08	—	—	—	11.64	11,64	45,69

ПРОДОЛЖЕНИЕ ВЕДОМОСТИ

ИЗДЕЛИЯ ЗАКЛАДНЫЕ					ВСЕГО	ОБЩИЙ РАСХОД
АРМАТУРА КЛАССА		ПРОКАТ				
А-III						
ГОСТ 5781-82		ГОСТ 103-76				
⌀10	ИТОГО	-8 Х 60	-8 Х 70	ИТОГО		
2.44	2.44	3.10	1,50	4,60	7,04	31,22
1.12	1.12	1.52	1,50	3,02	4,14	34,33
2.44	2.44	3.10	1,50	4,60	7,04	37,23
1.12	1.12	1.52	1,50	3,02	4,14	43.62
2.44	2.44	3.10	1,50	4,60	7,04	46,52
1.12	1.12	1.52	1,50	3,02	4,14	49,83

САПР | ТКП | ВЕДИНЖ | ВИНОРУР
ЦНИИП | СП | ВЕДИНЖ | БУРЛАКОВА

ИНВ ПОДЛ | ПОДПИСЬ И ДАТА | ВЗАМ ИНВ

ВЕДОМОСТЬ РАСХОДА СТАЛИ НА 1 ЭЛЕМЕНТ, КГ

МАРКА ЭЛЕМЕНТА	ИЗДЕЛИЯ АРМАТУРНЫЕ													ВСЕГО
	АРМАТУРА КЛАССА													
	А-III					ВР-I			А-I					
	ГОСТ 5781-82					ГОСТ 6727-80			ГОСТ 5781-82					
	ф6	ф8	ф10	ф12	ИТОГО	ф4	ф5	ИТОГО	ф12	ф14	ф16	ф20	ИТОГО	
ПС 60.21.3.0-Л-1	7,95	14,13	0,33	0,56	22,97	3,06	8,02	11,08	—	—	—	11,64	11,64	45,69
ПС 60.18.3.0-Я	10,80	9,63	0,32	—	20,55	3,06	6,85	9,91	—	—	5,86	—	5,86	36,32
ПС 60.18.3.0-Я-1	10,80	9,63	0,32	—	20,55	3,06	6,85	9,91	—	—	5,86	—	5,86	36,32
ПС 72.9.3.0-Л	—	11,53	0,32	12,72	24,57	1,83	3,83	5,66	—	4,06	—	—	4,06	34,29
ПС 72.9.3.0-Л-1	—	11,53	0,32	12,72	24,57	1,83	3,83	5,66	—	4,06	—	—	4,06	34,29
ПС 72.9.3.0-Я	—	0,21	26,68	—	26,89	1,83	3,83	5,66	2,54	—	—	—	2,54	35,09

ПРОДОЛЖЕНИЕ ВЕДОМОСТИ

ИЗДЕЛИЯ ЗАКЛАДНЫЕ					ВСЕГО	ОБЩИЙ РАСХОД
АРМАТУРА КЛАССА		ПРОКАТ				
А-III						
ГОСТ 5781-82		ГОСТ 103-78				
ф10	ИТОГО	-8 Х 80	-8 Х 70	ИТОГО		
2,44	2,44	3,10	1,50	4,60	7,04	52,73
1,12	1,12	1,52	1,50	3,02	4,14	40,46
2,44	2,44	3,10	1,50	4,60	7,04	43,36
1,12	1,12	1,52	1,50	3,02	4,14	38,43
2,44	2,44	3,10	1,50	4,60	7,04	41,33
1,12	1,12	1,52	1,50	3,02	4,14	39,23

ВЕДОМОСТЬ РАСХОДА СТАЛИ НА 1 ЭЛЕМЕНТ, КГ

МАРКА ЭЛЕМЕНТА	ИЗДЕЛИЯ АРМАТУРНЫЕ													ВСЕГО
	АРМАТУРА КЛАССА													
	А-III					ВР-I			А-I					
	ГОСТ 5781-82					ГОСТ 6727-80			ГОСТ 5781-82					
	Ø6	Ø8	Ø10	Ø12	ИТОГО	Ø4	Ø5	ИТОГО	Ø12	Ø14	Ø16	Ø18	ИТОГО	
ПС 72.9 3.0-Я-1	—	0.21	26.68	—	26 89	1 83	3.83	5 65	2,54	—	—	—	2 54	35,09
ПС 72.12.3.0-Л	11 32	—	18.33	—	29.65	2.44	5.16	7.60	—	—	5.86	—	5.86	43,11
ПС 72.12.3.0-Л-1	11 32	—	18 33	—	29 65	2.44	5.16	7 60	—	—	5.86	—	5.66	43,11
ПС 72.15.3.0-Л	16 98	—	18.01	0.56	35.55	3 05	6.49	9 54	—	—	—	8.66	8 66	53,75
ПС 72.15.3.0-Л-1	16 98	—	18.01	0.56	35.55	3 05	6.49	9 54	—	—	—	8.66	8.66	53,75
ПС 72.12.3.0-Я	—	17 19	9.16	—	26.35	2.44	5.16	7.60	—	4.06	—	—	4.06	38,01

ПРОДОЛЖЕНИЕ ВЕДОМОСТИ

ИЗДЕЛИЯ ЗАКЛАДНЫЕ					ВСЕГО	ОБЩИЙ РАСХОД
АРМАТУРА КЛАССА		ПРОКАТ				
А-III						
ГОСТ 5781-82		ГОСТ 103-76				
Ø10	ИТОГО	-8 X 60	-8 X 70	ИТОГО		
2,44	2,44	3,10	1,50	4,60	7,04	42,13
1.12	1.12	1.52	1.50	3.02	4.14	47,25
2.44	2.44	3.10	1.50	4.60	7 04	50.15
1.12	1.12	1.52	1.50	3.02	4.14	57,89
2.44	2.44	3.10	1.50	4.60	7.04	60,79
1.12	1.12	1.52	1.50	3.02	4.14	42,15

САПР | ТАП | ВЕД.ИЗД. | ВИНС УР
ЦНИИП | СП | ВЕД.ИЗД. | Б-ГЛАКОВА

ИНВ ПОДЛ | ПОДПИСЬ И ДАТА | ВЗАМ ИНВ

ВЕДОМОСТЬ РАСХОДА СТАЛИ НА 1 ЭЛЕМЕНТ, КГ

МАРКА ЭЛЕМЕНТА	ИЗДЕЛИЯ АРМАТУРНЫЕ												ВСЕГО
	АРМАТУРА КЛАССА												
	A-III				BP-I			A-I					
	ГОСТ 5781-82				ГОСТ 6727-80			ГОСТ 5781-82					
	Ø8	Ø10	Ø12	ИТОГО	Ø4	Ø5	ИТОГО	Ø14	Ø16	Ø20	Ø22	ИТОГО	
ПС 72.12.3,0-Я-1	17,19	9,16	—	26,35	2,44	5,16	7,60	4,06	—	—	—	4,06	38,01
ПС 72.15.3,0-Я	22,85	9,16	—	32,01	3,05	6,49	9,54	—	5,06	—	—	5,86	47,41
ПС 72.15.3,0-Я-1	22,85	9,16	—	32,01	3,05	6,49	9,54	—	5,86	—	—	5,86	47,41
ПС 72.18.3,0-Л	22,64	18,01	0,56	41,21	3,66	7,83	11,49	—	—	11,64	—	11,64	64,34
ПС 72.18.3,0-Л-1	22,64	18,01	0,56	41,21	3,66	7,83	11,49	—	—	11,64	0,00	11,64	64,34
ПС 72.21.3,0-Л	22,64	17,68	1,04	41,36	3,66	9,16	12,82	—	—	—	15,34	15,34	69,52

ПРОДОЛЖЕНИЕ ВЕДОМОСТИ

ИЗДЕЛИЯ ЗАКЛАДНЫЕ					ВСЕГО	ОБЩИЙ РАСХОД
АРМАТУРА КЛАССА		ПРОКАТ				
A-III						
ГОСТ 5781-82		ГОСТ 103-76				
Ø10	ИТОГО	-8 X 60	-8 X 70	ИТОГО		
2,44	2,44	3,10	1,50	4,60	7,04	45,05
1,12	1,12	1,52	1,50	3,02	4,14	51,55
2,44	2,44	3,10	1,50	4,60	7,04	54,45
1,12	1,12	1,52	1,50	3,02	4,14	68,48
2,44	2,44	3,10	1,50	4,60	7,04	71,38
1,12	1,12	1,52	1,50	3,02	4,14	73,66

САПР ЦНИИП | ТЛП СП | ВЕДУЩ ВЕДУЩИХ | ГИП БУРЛАКОВА

ВЕДОМОСТЬ РАСХОДА СТАЛИ НА 1 ЭЛЕМЕНТ, КГ

МАРКА ЭЛЕМЕНТА	ИЗДЕЛИЯ АРМАТУРНЫЕ												ВСЕГО
	АРМАТУРА КЛАССА												
	А-III					ВР-I			А-I				
	ГОСТ 5781-82					ГОСТ 6727-80			ГОСТ 5781-82				
	Ø8	Ø10	Ø12	Ø14	ИТОГО	Ø4	Ø5	ИТОГО	Ø14	Ø16	Ø22	ИТОГО	
ПС 72.21.3,0-Л-1	22.64	17 68	1.04	—	41.36	3.66	9.16	12.82	—	—	15.34	15 34	69.52
ПС 72.18.3,0-Я	28.30	9.49	—	—	37.79	3.66	7.83	11.49	—	5.86	—	5 86	55.14
ПС 72.18.3,0-Я-1	28.30	9.49	—	—	37.79	3.66	7.83	11.49	—	5.86	—	5.86	55.14
ПС 90 12.3,0-Л ПС 90.12.3,0-Л-0 1	0.42	22.76	—	43.28	66.46	3.00	6 12	9.12	8.12	—	—	8 12	83.70
ПС 90 12.3,0-Л-1 ПС 90.12.3,0-Л-1 1	0.42	22 76	—	43.28	66.46	3.00	6.12	9 12	8.12	—	—	8.12	83.70
ПС 90 15 3,0-Л ПС 90.15.3,0-Л-0.1	0 42	22.76	47.73	—	70.91	3.75	7.71	11.46	—	11.72	—	11.72	94.09

ПРОДОЛЖЕНИЕ ВЕДОМОСТИ

ИЗДЕЛИЯ ЗАКЛАДНЫЕ						ВСЕГО	ОБЩИЙ РАСХОД
АРМАТУРА КЛАССА		ПРОКАТ					
А-III							
ГОСТ 5781-82		ГОСТ 103-76					
Ø10	ИТОГО	-8 X 60	-8 X 70	-8 X 120	ИТОГО		
2 44	2.44	3.10	1.50	—	4.60	7.04	76.56
1 12	1.12	1.52	1.50	—	3.02	4.14	59.28
2 44	2.44	3.10	1.50		4.60	7.04	62.18
2.16	2.16	3.36	1.50	1.80	6.66	8.82	92.52
3.48	3.48	4.94	1.50	1.80	8.24	11.72	95.42
2.16	2.16	3.36	1.50	1.80	6.66	8.82	102.91

ВЗАМ.ИНВ | ПОДПИСЬ И ДАТА | ИНВ ПОДЛ

ВЕДОМОСТЬ РАСХОДА СТАЛИ НА 1 ЭЛЕМЕНТ, КГ

МАРКА ЭЛЕМЕНТА	ИЗДЕЛИЯ АРМАТУРНЫЕ										ВСЕГО
	АРМАТУРА КЛАССА										
	А-III				ВР-I			А-I			
	ГОСТ 5781-82				ГОСТ 6727-80			ГОСТ 5781-82			
	ф8	ф10	ф12	ИТОГО	ф4	ф5	ИТОГО	ф16	ф18	ИТОГО	
ПС 90.15.3,0-Л-1 ПС 90.15.3,0-Л-1.1	0,42	22,76	47,73	70,91	3,75	7,71	11,46	11,72	–	11,72	94,09
ПС 90.18.3,0-Л ПС 90.18.3,0-Л-0.1	–	34,49	47,73	82,22	4.50	9.29	13,79	11,72	–	11,72	107,73
ПС 90.18.3,0-Л-1 ПС 90.18.3,0-Л-1.1	–	34,49	47,73	82,22	4.50	9.29	13,79	11,72	–	11,72	107,73
ПС 90.21.3,0-Л ПС 90.21.3,0-Л-0.1	–	22,79	64,76	87,55	4.50	10.88	15,38	–	17,32	17,32	120,25
ПС 90.21.3,0-Л-1 ПС 90.21.3,0-Л-1.1	–	22,79	64,76	87,55	4.50	10.88	15,38	–	17,32	17,32	120,25

ПРОДОЛЖЕНИЕ ВЕДОМОСТИ

ИЗДЕЛИЯ ЗАКЛАДНЫЕ						ВСЕГО	ОБЩИЙ РАСХОД
АРМАТУРА КЛАССА		ПРОКАТ					
А-III							
ГОСТ 5781-82		ГОСТ 103-76					
Ø10	ИТОГО	-8 X 60	-8 X 70	-8 X 120	ИТОГО		
3,48	3.48	4.94	1.50	1,80	8.24	11.72	105,81
2,16	2.16	3.36	1.50	1,80	6.66	8.82	116,55
3,48	3.48	4.94	1.50	1,80	8.24	11.72	119,45
2,16	2.16	3.36	1.50	1,80	6.66	8.82	129,07
3,48	3.48	4.94	1.50	1,80	8.24	11.72	131,97

САПР | ТЛП | ГИП | ВИНОКУР
ЦНИИП | СП | ВЕДУЩ. | БУРЛАКОВА

ИНВ. ПОДЛ | ПОДПИСЬ И ДАТА | ВЗАМ.ИНВ

24765 100

ВЕДОМОСТЬ РАСХОДА СТАЛИ НА 1 ЭЛЕМЕНТ, КГ

МАРКА ЭЛЕМЕНТА	ИЗДЕЛИЯ АРМАТУРНЫЕ									ВСЕГО
	АРМАТУРА КЛАССА									
	А-III			ВР-I			А-I			
	ГОСТ 5781-82			ГОСТ 6727-80			ГОСТ 5781-82			
	Ø6	Ø8	ИТОГО	Ø5	Ø4	ИТОГО	Ø10	Ø8	ИТОГО	
1ПС 27.6 3.0-Л	3 39	0.31	3.70	1,48	0.75	2,23	1,56	—	1,56	7,49
1ПС 27.6.3.0-Л-1	3.39	0.31	3.70	1,48	0.75	2,23	1,56	—	1,56	7,49
1ПС 27.9 3.0-Л	2.26	2.34	4.60	1,91	0.75	2,66	1,56	—	1,56	8,82
1ПС 27.9.3.0-Л-1	2.26	2.34	4.60	1,91	0.75	2,66	1,56	—	1,56	8,82
1ПС 27.6.3.0-Я	3,39	0,31	3.70	1,48	0,75	2,23	—	0,82	0,82	6,75
1ПС 27.6.3.0-Я-1	3,39	0,31	3 70	1,48	0,75	2,23	—	0,82	0,82	6.75

ПРОДОЛЖЕНИЕ ВЕДОМОСТИ

ИЗДЕЛИЯ ЗАКЛАДНЫЕ						ВСЕГО	ОБЩИЙ РАСХОД
АРМАТУРА КЛАССА		ПРОКАТ					
А-III							
ГОСТ 5781-82		ГОСТ 103-76					
Ø10	ИТОГО	-8 Х 120	-8 Х 60	-8 Х 70	ИТОГО		
1 80	1 80	0.90	0,76	0 75	2,41	4,21	11,70
3.12	3.12	0.90	2,34	0.75	3,99	7,11	14,60
1,80	1,80	0.90	0.76	0.75	2,41	4,21	13,03
3,12	3,12	0.90	2.34	0.75	3,99	7,11	15,93
1,80	1,80	0.90	0,76	0.75	2,41	4,21	10,96
3,12	3,12	0.90	2,34	0.75	3,99	7,11	13.86

24765 101

Инв. № подл. | Подпись и дата | Взам. инв. №

Гл. спец. | Нач. отд. | Гл. инж. проекта | Нач. пр. | Инж. 1 кат. | Инж. 1 кат.

ВЕДОМОСТЬ РАСХОДА СТАЛИ НА 1 ЭЛЕМЕНТ, КГ

МАРКА ЭЛЕМЕНТА	ИЗДЕЛИЯ АРМАТУРНЫЕ										ВСЕГО
	АРМАТУРА КЛАССА										
	А-III				Вр-I			А-I			
	ГОСТ 5781-87				ГОСТ 6727-80			ГОСТ 5781-82			
	Ф6	Ф8	Ф10	ИТОГО	Ф5	Ф4	ИТОГО	Ф10	Ф12	ИТОГО	
1ПС 27.9.3.0-Я	2,26	2,34	—	4,60	1,91	0,75	2,66	1,56	—	1,56	8,82
1ПС 27.9.3.0-Я-1	2,26	2,34	—	4,60	1,91	0,75	2,66	1,56	—	1,56	8,82
1ПС 27.12.3.0-Л	3.39	2,24	0.16	5,79	2,58	1,00	3,58	—	2,54	2,54	11,91
1ПС 27.12.3.0-Л-1	3,39	2,24	0,16	5,79	2,58	1,00	3,58	—	2,54	2,54	11,91
1ПС 27.15.3.0-Л	4,54	2,20	0,16	6,90	3,25	1,25	4,50	—	2.54	2,54	13,94
1ПС 27.15.3.0-Л-1	4,54	2,20	0,16	6,90	3,25	1,25	4,50	—	2,54	2,54	13,94

ПРОДОЛЖЕНИЕ ВЕДОМОСТИ

ИЗДЕЛИЯ ЗАКЛАДНЫЕ						ВСЕГО	ОБЩИЙ РАСХОД
АРМАТУРА КЛАССА		ПРОКАТ					
А-III							
ГОСТ 5781-82		ГОСТ 103-76					
Ф10	ИТОГО	-8 X 120	-8 X 60	-8 X 70	ИТОГО		
1,80	1.80	0.90	0.76	0,75	2.41	4,21	13,03
3,12	3,12	0.90	2.34	0,75	3.99	7.11	15,93
1,80	1,80	0 90	0.76	0,75	2,41	4.21	16,12
3,12	3,12	0.90	2.34	0,75	3.99	7,11	19,02
1,80	1,80	0.90	0.76	0,75	2.41	4,21	18,15
3,12	3,12	0.90	2.34	0,75	3.99	7,11	21,05

Взам. инв. | Подпись и дата | Инв. подл.

ВЕДОМОСТЬ РАСХОДА СТАЛИ НА 1 ЭЛЕМЕНТ, КГ

МАРКА ЭЛЕМЕНТА	ИЗДЕЛИЯ АРМАТУРНЫЕ										ВСЕГО
	АРМАТУРА КЛАССА										
	А-III				ВР-I			А-I			
	ГОСТ 5781-82				ГОСТ 6727-80			ГОСТ 5781-82			
	Ø6	Ø8	Ø10	ИТОГО	Ø5	Ø4	ИТОГО	Ø10	Ø14	ИТОГО	
1ПС 27 12.3 0-Я	3,39	2.34	—	5,73	2 58	1 00	3 58	1,56	—	1,56	10,87
1ПС 27 12.3 0-Я-1	3,39	2.34	—	5,73	2 58	1 00	3 58	1,56	—	1,56	10,87
1ПС 27 15.3.0-Я	4,54	2.30	—	6,84	3 25	1 25	4 50	1,56	—	1,56	12,91
1ПС 27 15.3.0-Я-1	4,54	2.30	—	6,84	3 25	1 25	4 50	1,56	—	1,56	12,91
1ПС 27.18.3.0-Л	5,65	2,24	0,32	8,21	3 91	1 50	5 41	—	4,06	4,06	17,68
1ПС 27.18 3 0-Л-1	5,65	2.24	0,32	8,21	3 91	1.50	5.41	—	4,06	4 06	17,68

ПРОДОЛЖЕНИЕ ВЕДОМОСТИ

ИЗДЕЛИЯ ЗАКЛАДНЫЕ						ВСЕГО	ОБЩИЙ РАСХОД
АРМАТУРА КЛАССА		ПРОКАТ					
А-III							
ГОСТ 5781-82		ГОСТ 103-76					
Ф10	ИТОГО	-8 X 120	-8 X 60	-8 X 70	ИТОГО		
1,80	1,80	0,90	0,76	0,75	2,41	4,21	15,08
3,12	3,12	0,90	2,34	0,75	3,99	7,11	17.98
1,80	1,80	0,90	0,76	0,75	2,41	4,21	17.12
3,12	3,12	0,90	2,34	0,75	3,99	7,11	20.02
1,80	1,80	0,90	0,76	0,75	2,41	4,21	21,89
3,12	3,12	0,90	2,34	0,75	3,99	7,11	24.79

ВИКОРУР | ВЕДИКОВА | ТЛП | СП | САПР | ТБЗТК | ВЗАМ ИНВ | ПОДПИСЬ И ДАТА | ИНВ ПОДЛ.

ВЕДОМОСТЬ РАСХОДА СТАЛИ НА 1 ЭЛЕМЕНТ, КГ

МАРКА ЭЛЕМЕНТА	ИЗДЕЛИЯ АРМАТУРНЫЕ										ВСЕГО
	АРМАТУРА КЛАССА										
	А-III				ВР-I			А-I			
	ГОСТ 5781-82				ГОСТ 6727-80			ГОСТ 5781-82			
	Ф6	Ф8	Ф10	ИТОГО	Ф4	Ф5	ИТОГО	Ф14	Ф12	ИТОГО	
1ПС 27.21.3.0-Л	4,52	4,27	0,32	9,11	1,50	4,58	6,08	4,06	—	4,06	19.25
1ПС 27.21.3.0-Л-1	4,52	4,27	0,32	9,11	1,50	4,58	6,08	4,06	—	4,06	19,25
1ПС 27.18.3.0-Я	5,65	2,24	0,16	8,05	1,50	3,91	5,41	—	2,54	2,54	16,00
1ПС 27.18.3.0-Я-1	5,65	2,24	0,16	8,05	1,50	3,91	5,41	—	2,54	2,54	16,00
1ПС 57.6.3.0-Л	—	13,38	0,16	13,54	1,47	2,88	4,35	—	2,54	2,54	20,43
1ПС 57.6.3.0-Л-1	—	13,38	0,16	13,54	1,47	2,88	4,35	—	2,54	2,54	20,43

ПРОДОЛЖЕНИЕ ВЕДОМОСТИ

ИЗДЕЛИЯ ЗАКЛАДНЫЕ						ВСЕГО	ОБЩИЙ РАСХОД
АРМАТУРА КЛАССА		ПРОКАТ					
А-III							
ГОСТ 5781-82		ГОСТ 103-76					
Ф10	ИТОГО	-8 х 120	-8 х 60	-8 х 70	ИТОГО		
1,80	1,80	0,90	0,76	0,75	2,41	4,21	23,48
3,12	3,12	0,90	2,34	0,75	3,99	7,11	26,36
1,80	1,80	0,90	0,76	0,75	2,41	4,21	20,21
3,12	3,12	0,90	2,34	0,75	3,99	7,11	23,11
1,80	1,80	0,90	0,76	0,75	2,41	4,21	24,68
3,12	3,12	0,90	2,34	0,75	3,99	7,11	27,54

ВЕДОМОСТЬ РАСХОДА СТАЛИ НА 1 ЭЛЕМЕНТ, КГ

МАРКА ЭЛЕМЕНТА	ИЗДЕЛИЯ АРМАТУРНЫЕ										ВСЕГО
	АРМАТУРА КЛАССА										
	А-III			ВР-I			А-I				
	ГОСТ 5781-82			ГОСТ 6727-80			ГОСТ 5781-82				
	Ø8	Ø10	ИТОГО	Ø4	Ø5	ИТОГО	Ø10	Ø12	Ø14	ИТОГО	
1ПС 57 9 3 0-Л	13,38	0 32	13 70	1 47	3 35	4 82	—	—	4 06	4 06	22 58
1ПС 57 9 3 0 Л-1	13,38	0 32	13 70	1 47	3 35	4 82	—	—	4 06	4 06	22 58
1ПС 57 6 3 0-Я	13,48	—	13 48	1 47	2 88	4 35	1 56	—	—	1 56	19.39
1ПС 57 6 3 0-Я-1	13,48	—	13 48	1 47	2 88	4 35	1 56	—	—	1 56	19 39
1ПС 57 9 3 0-Я	13,38	0 16	13 54	1 47	3 35	4 82	—	2,54	—	2.54	20,90
1ПС 57.9 3,0-Я-1	13,38	0 16	13 54	1 47	3 35	4 82	—	2,54	—	2.54	20 90

ПРОДОЛЖЕНИЕ ВЕДОМОСТИ

ИЗДЕЛИЯ ЗАКЛАДНЫЕ						ВСЕГО	ОБЩИЙ РАСХОД
АРМАТУРА КЛАССА		ПРОКАТ					
А-III							
ГОСТ 5781-82		ГОСТ 103-76					
Ø10	ИТОГО	-8 X 60	-8 X 70	-8 X 120	ИТОГО		
1,80	1,80	0,76	0.75	0,90	2,41	4,21	26,79
3,12	3,12	2,34	0.75	0,90	3,99	7,11	29,69
1,80	1,80	0,76	0,75	0,90	2,41	4,21	23,60
3.12	3,12	2,34	0,75	0,90	3,99	7,11	26,50
1 80	1,80	0,76	0,75	0,90	2,41	4,21	25,11
3,12	3,12	2,34	0,75	0,90	3,99	7,11	28.01

СДПР ТЛП ВЕДУЧ ВИНОКУР
ШНИИП СП РЕДИХ БУРЛАКОВА
ИНВ ПОДЛ ПОДПИСЬ И ДАТА ВЗАМ ИНВ

ВЕДОМОСТЬ РАСХОДА СТАЛИ НА 1 ЭЛЕМЕНТ, КГ

МАРКА ЭЛЕМЕНТА	ИЗДЕЛИЯ АРМАТУРНЫЕ										ВСЕГО
	АРМАТУРА КЛАССА										
	А-III				ВР-I			А-I			
	ГОСТ 5781-82				ГОСТ 6727-80			ГОСТ 5781-82			
	Ø6	Ø8	Ø10	ИТОГО	Ø4	Ø5	ИТОГО	Ø12	Ø16	ИТОГО	
1ПС 57.12.3.0-л	4,44	9,49	0.32	14.25	1 96	4.51	6.47	—	5.86	5.86	26.58
1ПС 57.12.3.0-л-1	4,44	9 49	0 32	14.25	1.96	4.51	6.47	—	5.86	5.86	26.58
1ПС 57.15.3.0-л	7,41	8 78	0.65	16.84	2.45	5.68	8.13	—	5 86	5.86	30.83
1ПС 57.15.3.0-л-1	7.41	8.78	0.65	16.84	2.45	5.68	8.13	—	5.86	5.86	30.83
1ПС 57.12.3.0-я	4,44	9.49	0.16	14.09	1.96	4.51	6.47	2.54	—	2.54	23.10
1ПС 57.12.3.0-я-1	4,44	9,49	0.16	14.09	1.96	4.51	6.47	2.54	—	2.54	23.10

ПРОДОЛЖЕНИЕ ВЕДОМОСТИ

ИЗДЕЛИЯ ЗАКЛАДНЫЕ						ВСЕГО	ОБЩИЙ РАСХОД
АРМАТУРА КЛАССА		ПРОКАТ					
А-III							
ГОСТ 5781-82		ГОСТ 103-76					
Ø10	ИТОГО	-8 X 60	-8 X 70	-8 X 120	ИТОГО		
1,80	1,80	0.76	0.75	0.90	2.41	4.21	30.79
3,12	3,12	2.34	0.75	0.90	3.99	7.11	33.69
1,80	1,80	0.76	0.75	0.90	2.41	4.21	35.04
3,12	3,12	2.34	0.75	0.90	3.99	7.11	37.94
1,80	1,80	0.76	0.75	0.90	2.41	4.21	27.31
3,12	3,12	2.34	0.75	0.90	3.99	7.11	30.21

ИНВ. ПОДЛ. | ПОДПИСЬ И ДАТА | ВЗАМ. ИНВ.

ВЕДОМОСТЬ РАСХОДА СТАЛИ НА 1 ЭЛЕМЕНТ, КГ

МАРКА ЭЛЕМЕНТА	ИЗДЕЛИЯ АРМАТУРНЫЕ												ВСЕГО
	АРМАТУРА КЛАССА												
	А-III					ВР-I			А-I				
	ГОСТ 5781-82					ГОСТ 6727-80			ГОСТ 5781-82				
	Ø6	Ø8	Ø10	Ø12	ИТОГО	Ø4	Ø5	ИТОГО	Ø14	Ø18	Ø20	ИТОГО	
1ПС 57.15.3.0-Я	7 41	8.99	0 32	—	16.72	2.45	5.68	8.13	4.06	—	—	4,06	28,91
1ПС 57.15.3.0-Я-1	7.41	8.99	0.32	—	16.72	2.45	5.68	8.13	4.06	—	—	4.06	28,91
1ПС 57.18.3.0-Л	9.88	8.78	0.33	0.56	19.55	2.95	6.85	9.80	—	8.66	—	8,66	38,01
1ПС 57.18.3.0-Л-1	9 88	0.78	0.33	0.56	19.55	2.95	6.85	9.80	—	8.66	—	8,66	38,01
1ПС 57.21.3.0-Л	7.41	13.17	0.33	0.56	21.47	2.95	8.02	10.97	—	—	11,64	11,64	44,08
1ПС 57.21.3.0-Л-1	7.41	13.17	0,33	0.56	21.47	2.95	8.02	10.97	—	—	11,64	11.64	44,08

ПРОДОЛЖЕНИЕ ВЕДОМОСТИ

ИЗДЕЛИЯ ЗАКЛАДНЫЕ						ВСЕГО	ОБЩИЙ РАСХОД
АРМАТУРА КЛАССА		ПРОКАТ					
А-III							
ГОСТ 5781-82		ГОСТ 103-76					
Ø10	ИТОГО	-8 Х 60	-8 Х 70	-8 Х 120	ИТОГО		
1,80	1.80	0.76	0.75	0,90	2,41	4,21	33,12
3,12	3.12	2.34	0.75	0,90	3,99	7,11	36,02
1.80	1.80	0.76	0.75	0,90	2,41	4,21	42,22
3.12	3.12	2.34	0.75	0,90	3,99	7,11	45,12
1.80	1.80	0.76	0.75	0,90	2,41	4,21	48,29
3.12	3.12	2.34	0.75	0,90	3,99	7.11	51,19

Гл.спр. ЦНИИП
Т.пр. СП
Ведущ. инж. Ведущ. инж.
Винокур Бурлакова
Инв. подл. | Подпись и дата | Взам.инв.
24765 107

ВЕДОМОСТЬ РАСХОДА СТАЛИ НА 1 ЭЛЕМЕНТ, КГ

МАРКА ЭЛЕМЕНТА	ИЗДЕЛИЯ АРМАТУРНЫЕ									
	АРМАТУРА КЛАССА									
	А-III				ВР-I			А-I		ВСЕГО
	ГОСТ 5781-82				ГОСТ 6727-80			ГОСТ 5781-82		
	⌀6	⌀10	⌀8	ИТОГО	⌀4	⌀5	ИТОГО	⌀16	ИТОГО	
1ПС 57.18.3.0-Я	9,88	0,32	8,99	19,19	2,95	6,85	9,80	5,88	5,88	34,85
1ПС 57.18.3.0-Я-1	9,88	0,32	8,99	19,19	2,95	6,85	9,80	5,88	5,88	34,85

ПРОДОЛЖЕНИЕ ВЕДОМОСТИ

ИЗДЕЛИЯ ЗАКЛАДНЫЕ							ОБЩИЙ РАСХОД
АРМАТУРА КЛАССА		ПРОКАТ				ВСЕГО	
А-III							
ГОСТ 5781-82		ГОСТ 103-76					
⌀10	ИТОГО	-8 X 120	-8 X 60	-8 X 70	ИТОГО		
1,80	1,80	0,90	0,76	0,75	2,41	4,21	39,06
3,12	3,12	0,90	2,34	0,75	3,99	7,11	41,96

ИНВ. N ПОДЛ. | ПОДПИСЬ И ДАТА | ВЗАМ. ИНВ. N

ВЕДОМОСТЬ РАСХОДА СТАЛИ НА 1 ЭЛЕМЕНТ, КГ

МАРКА ЭЛЕМЕНТА	ИЗДЕЛИЯ АРМАТУРНЫЕ									ВСЕГО
	АРМАТУРА КЛАССА									
	А-III			ВР-I			А-I			
	ГОСТ 5781-82			ГОСТ 6727-80			ГОСТ 5781-82			
	Ø6	Ø8	ИТОГО	Ø5	Ø4	ИТОГО	Ø10	Ø8	ИТОГО	
2ПС 27.6 3.0-Л	3.39	0.31	3.70	1.48	0.75	2.23	1.56	—	1.56	7.49
2ПС 27.6 3.0-Л-1	3.39	0.31	3.70	1.48	0.75	2.23	1.56	—	1.56	7.49
2ПС 27.9.3.0-Л	2.26	2.34	4.60	1.91	0.75	2.66	1.56	—	1.56	8.82
2ПС 27.9.3.0-Л-1	2.26	2.34	4.60	1.91	0.75	2 66	1.56	—	1.56	8.82
2ПС 27.6.3.0-Я	3.39	0.31	3.70	1.48	0.75	2.23	—	0.82	0.82	6.75
2ПС 27.6.3.0-Я-1	3.39	0.31	3.70	1.48	0.75	2.23	—	0.82	0.82	6.75

ПРОДОЛЖЕНИЕ ВЕДОМОСТИ

ИЗДЕЛИЯ ЗАКЛАДНЫЕ						ВСЕГО	ОБЩИЙ РАСХОД
АРМАТУРА КЛАССА		ПРОКАТ					
А-III							
ГОСТ 5781-82		ГОСТ 103-76					
Ø10	ИТОГО	-8 Х 120	-8 Х 60	-8 Х 70	ИТОГО		
1.80	1,80	0.90	0.76	0.75	2.41	4,21	11,70
3.12	3,12	0.90	2,34	0.75	3.99	7,11	14,60
1.80	1,80	0.90	0.76	0.75	2.41	4,21	13,03
3.12	3,12	0.90	2.34	0.75	3.99	7,11	15,93
1.80	1,80	0.90	0.76	0.75	2.41	4,21	10,96
3.12	3,12	0.90	2.34	0.75	3.99	7,11	13,86

САПР | ТЛП | ВЕД.ИНЖ | ВИНОКУР
ТБЗТК | СП | ВЕД.ИНЖ | БУРЛАКОВА

ИНВ ПОДЛ. | ПОДПИСЬ И ДАТА | ВЗАМ.ИНВ

24765 109

ВЕДОМОСТЬ РАСХОДА СТАЛИ НА 1 ЭЛЕМЕНТ, КГ

МАРКА ЭЛЕМЕНТА	ИЗДЕЛИЯ АРМАТУРНЫЕ										ВСЕГО
	АРМАТУРА КЛАССА										
	А-III				ВР-I			А-I			
	ГОСТ 5781-82				ГОСТ 6727-80			ГОСТ 5781-82			
	Ø6	Ø8	Ø10	ИТОГО	Ø5	Ø4	ИТОГО	Ø10	Ø12	ИТОГО	
2ПС 27.9.3 0-Я	2,26	2,34	—	4,60	1,91	0,75	2,66	1,56	—	1,56	8,82
2ПС 27.9.3.0-Я-1	2,26	2,34	—	4,60	1,91	0,75	2,66	1,56	—	1,56	8,82
2ПС 27.12.3.0-Л	3,39	2,24	0,16	5,79	2,58	1,00	3,58	—	2,54	2,54	11,91
2ПС 27.12 3.0-Л-1	3,39	2,24	0,16	5,79	2,58	1,00	3,58	—	2,54	2,54	11,91
2ПС 27.15.3.0-Л	4,54	2,20	0,16	6,90	3,25	1,25	4,50	—	2,54	2,54	13,94
2ПС 27 15.3.0-Л-1	4,54	2,20	0,16	6,90	3,25	1,25	4,50	—	2,54	2,54	13,94

ПРОДОЛЖЕНИЕ ВЕДОМОСТИ

ИЗДЕЛИЯ ЗАКЛАДНЫЕ						ВСЕГО	ОБЩИЙ РАСХОД
АРМАТУРА КЛАССА		ПРОКАТ					
А-III							
ГОСТ 5781-82		ГОСТ 103-76					
Ø10	ИТОГО	-8 X 120	-8 X 60	-8 X 70	ИТОГО		
1,80	1,80	0,90	0,76	0,75	2,41	4,21	13,03
3,12	3,12	0,90	2,34	0,75	3,99	7,11	15,93
1,80	1,80	0,90	0,76	0,75	2,41	4,21	16,12
3,12	3,12	0,90	2,34	0,75	3,99	7,11	19,02
1,80	1,80	0,90	0,76	0,75	2,41	4,21	18,15
3,12	3,12	0,90	2,34	0,75	3,99	7,11	21,05

САПР ТБЭТК | Т/П СП | ВЕДУЩ. ВЕДУЩ. | ВИНОКУР БИРЛАКОВА | ИНВ. ПОДЛ. | ПОДПИСЬ И ДАТА | ВЗАМ. ИНВ.

ВЕДОМОСТЬ РАСХОДА СТАЛИ НА 1 ЭЛЕМЕНТ, КГ

МАРКА ЭЛЕМЕНТА	ИЗДЕЛИЯ АРМАТУРНЫЕ										ВСЕГО
	АРМАТУРА КЛАССА										
	А-III				ВР-I			А-I			
	ГОСТ 5781-82				ГОСТ 6727-80			ГОСТ 5781-82			
	Ø6	Ø8	Ø10	ИТОГО	Ø5	Ø4	ИТОГО	Ø10	Ø14	ИТОГО	
2ПС 27.12.3.0-Я	3 39	2 34	0.00	5.73	2.58	1.00	3 58	1 56	0.00	1.56	10.87
2ПС 27.12.3.0-Я-1	3.39	2.34	0.00	5.73	2.58	1.00	3,58	1.56	0.00	1.56	10.87
2ПС 27.15.3.0-Я	4,54	2.30	0.00	6.84	3.25	1.25	4.50	1.56	0.00	1.56	12.91
2ПС 27.15.3 0-Я-1	4 54	2 30	0.00	6 84	3 25	1.25	4.50	1.56	0.00	1.56	12.91
2ПС 27.18 3.0-Л	5,65	2,24	0.32	8 21	3.91	1.50	5 41	0.00	4.06	4.06	17.68
2ПС 27.18.3 0-Л-1	5,65	2,24	0.32	8,21	3.91	1.50	5,41	0.00	4.06	4.06	17.68

ПРОДОЛЖЕНИЕ ВЕДОМОСТИ

ИЗДЕЛИЯ ЗАКЛАДНЫЕ						ВСЕГО	ОБЩИЙ РАСХОД
АРМАТУРА КЛАССА		ПРОКАТ					
А-III							
ГОСТ 5781-82		ГОСТ 103-76					
Ø10	ИТОГО	-8 X 120	-8 X 60	-8 X 70	ИТОГО		
1,80	1.80	0.90	0.76	0,75	2.41	4,21	15,08
3,12	3.12	0.90	2.34	0.75	3.99	7.11	17,98
1,80	1.80	0.90	0.76	0.75	2.41	4.21	17,12
3,12	3.12	0.90	2.34	0.75	3.99	7.11	20,02
1,80	1.80	0.90	0.76	0.75	2.41	4.21	21,89
3,12	3.12	0.90	2.34	0.75	3.99	7.11	24,79

САПР ТБЗТК | ТЛП СП | ВЕДИХ ВЕДИХ | ВИНОКУР БУРЛАКОВА

ВЗАМ.ИНВ. | ПОДПИСЬ И ДАТА | ИНВ ПОДЛ

24765-111

ВЕДОМОСТЬ РАСХОДА СТАЛИ НА 1 ЭЛЕМЕНТ, КГ

МАРКА ЭЛЕМЕНТА	ИЗДЕЛИЯ АРМАТУРНЫЕ										ВСЕГО
	АРМАТУРА КЛАССА										
	А-III				ВР-I			А-I			
	ГОСТ 5781-82				ГОСТ 6727-80			ГОСТ 5781-82			
	Ø6	Ø8	Ø10	ИТОГО	Ø4	Ø5	ИТОГО	Ø14	Ø12	ИТОГО	
2ПС 27.21.3.0-Л	4.52	4.27	0.32	9.11	1.50	4.58	6.08	4.06	0.00	4.06	19.25
2ПС 27.21.3.0-Л-1	4.52	4.27	0.32	9.11	1.50	4.58	6.08	4.06	0.00	4.06	19.25
2ПС 27.18.3.0-Я	5.65	2.24	0.16	8.05	1.50	3.91	5.41	0.00	2.54	2.54	16.00
2ПС 27.18.3.0-Я-1	5.65	2.24	0.16	8.05	1.50	3.91	5.41	0.00	2.54	2.54	16.00
2ПС 57.6.3.0-Л	0.00	13.38	0.16	13.54	1.47	2.88	4.35	0.00	2.54	2.54	20.43
2ПС 57.6.3.0-Л-1	0.00	13.38	0.16	13.54	1.47	2.88	4.35	0.00	2.54	2.54	20.43

ПРОДОЛЖЕНИЕ ВЕДОМОСТИ

ИЗДЕЛИЯ ЗАКЛАДНЫЕ						ВСЕГО	ОБЩИЙ РАСХОД
АРМАТУРА КЛАССА		ПРОКАТ					
А-III							
ГОСТ 5781-82		ГОСТ 103-76					
Ø10	ИТОГО	-8 X 120	-8 X 60	-8 X 70	ИТОГО		
1.80	1.80	0.90	0.76	0.75	2.41	4.21	23.46
3.12	3.12	0.90	2.34	0.75	3.99	7.11	26.36
1.80	1.80	0.90	0.76	0.75	2.41	4.21	20.21
3.12	3.12	0.90	2.34	0.75	3.99	7.11	23.11
1.80	1.80	0.90	0.76	0.75	2.41	4.21	24.68
3.12	3.12	0.90	2.34	0.75	3.99	7.11	27.54

САПР | ГЛ.ТЕХ | ГЛ.СП | ГЛ.ИНЖ | ВИНСКУР | ВЕДИНК | БУРЛАКОВА | ВЕДИНК

ИНВ ПОДЛ. | ПОДПИСЬ И ДАТА | ВЗАМ.ИНВ

ВЕДОМОСТЬ РАСХОДА СТАЛИ НА 1 ЭЛЕМЕНТ, КГ

МАРКА ЭЛЕМЕНТА	ИЗДЕЛИЯ АРМАТУРНЫЕ										ВСЕГО
	АРМАТУРА КЛАССА										
	А-III			ВР-I			А-I				
	ГОСТ 5781-82			ГОСТ 6727-80			ГОСТ 5781-82				
	08	010	ИТОГО	04	05	ИТОГО	010	012	014	ИТОГО	
2ПС 57 9 3 0-Л	13 38	0 32	13 70	1 47	3 35	4 82	0.00	0.00	4 06	4 06	22 58
2ПС 57 9 3 0-Л-1	13 38	0 32	13 70	1 47	3 35	4 82	0.00	0.00	4 06	4 06	22 58
2ПС 57 6 3,0-Я	13 48	0.00	13 48	1.47	2 88	4 35	1 56	0.00	0.00	1 56	19 39
2ПС 57 6 3 0-Я-1	13 48	0.00	13 48	1 47	2 88	4 35	1 56	0.00	0.00	1 56	19 39
2ПС 57 9 3 0-Я	13 38	0 16	13.54	1 47	3 35	4 82	0.00	2.54	0.00	2 54	20 90
2ПС 57 9 3 0-Я-1	13 38	0 16	13 54	1 47	3 35	4 82	0.00	2 54	0.00	2 54	20 90

ПРОДОЛЖЕНИЕ ВЕДОМОСТИ

ИЗДЕЛИЯ ЗАКЛАДНЫЕ						ВСЕГО	ОБЩИЙ РАСХОД
АРМАТУРА КЛАССА		ПРОКАТ					
А-III							
ГОСТ 5781-82		ГОСТ 103-76					
010	ИТОГО	-8 X 60	-8 X 70	-8 X 120	ИТОГО		
1 80	1 80	0 76	0 75	0 90	2 41	4 21	26 79
3,12	3 12	2 34	0 75	0 90	3 99	7.11	29 69
1,80	1 80	0 76	0 75	0 90	2 41	4 21	23 60
3,12	3 12	2 34	0 75	0 90	3 99	7 11	26 50
1,80	1 80	0 76	0 75	0.90	2 41	4 21	25 11
3,12	3 12	2 34	0 75	0 90	3 99	7 11	28 01

САПР ЦНИИП
ТЛП СП
ВЕД.ИНЖ ВЕД.ИНЖ
ВИНОКУР БУРЛАКОВА
ВЗАМ.ИНВ
ПОДПИСЬ И ДАТА
ИНВ ПОДЛ

ВЕДОМОСТЬ РАСХОДА СТАЛИ НА 1 ЭЛЕМЕНТ, КГ

МАРКА ЭЛЕМЕНТА	ИЗДЕЛИЯ АРМАТУРНЫЕ										ВСЕГО
	АРМАТУРА КЛАССА										
	А-III				ВР-I			А-I			
	ГОСТ 5781-82				ГОСТ 6727-80			ГОСТ 5781-82			
	Ø6	Ø8	Ø10	ИТОГО	Ø4	Ø5	ИТОГО	Ø16	Ø12	ИТОГО	
2ПС 57 12 3 0-Л	4,44	9,49	0,32	14,25	1 96	4,51	6 47	5 86	0.00	5 86	26 58
2ПС 57 12 3 0-Л-1	4,44	9,49	0,32	14 25	1,96	4 51	6 47	5 86	0.00	5 86	26 58
2ПС 57 15 3 0-Л	7,41	8,78	0,65	16 84	2 45	5 68	8 13	5 86	0.00	5 86	30 83
2ПС 57 15 3 0-Л-1	7,41	8,78	0,65	16 84	2 45	5,68	8 13	5 86	0.00	5 86	30 83
2ПС 57 12 3 0-Я	4,44	9,49	0,16	14,09	1 96	4,51	6,47	0.00	2 54	2 54	23 10
2ПС 57 12 3 0-Я-1	4,44	9,49	0,16	14 09	1 96	4.51	6 47	0.00	2 54	2 54	23 10

ПРОДОЛЖЕНИЕ ВЕДОМОСТИ

ИЗДЕЛИЯ ЗАКЛАДНЫЕ						ВСЕГО	ОБЩИЙ РАСХОД
АРМАТУРА КЛАССА		ПРОКАТ					
А-III							
ГОСТ 5781-82		ГОСТ 103-76					
Ø10	ИТОГО	-8 X 120	-8 X 60	-8 X 70	ИТОГО		
1 80	1 80	0,90	0 76	0 75	2 41	4 21	30 79
3 12	3 12	0 90	2 34	0 75	3 99	7 11	33 69
1 80	1 80	0 90	0 76	0 75	2 41	4 21	35 04
3 12	3 12	0 90	2 34	0 75	3 99	7 11	37 94
1 80	1 80	0 90	0 76	0 75	2 41	4 21	27 31
3 12	3.12	0 90	2 34	0.75	3 99	7 11	30 21

ВЕДОМОСТЬ РАСХОДА СТАЛИ НА 1 ЭЛЕМЕНТ, КГ

МАРКА ЭЛЕМЕНТА	ИЗДЕЛИЯ АРМАТУРНЫЕ												ВСЕГО
	АРМАТУРА КЛАССА												
	А-III					ВР-I			А-I				
	ГОСТ 5781-82					ГОСТ 6727-80			ГОСТ 5781-82				
	Ø6	Ø8	Ø10	Ø12	ИТОГО	Ø4	Ø5	ИТОГО	Ø14	Ø18	Ø20	ИТОГО	
2ПС 57 15 3 0-Я	7 41	8 99	0 32	0.00	16.72	2.45	5 68	8 13	4 06	0.00	0.00	4.06	28 91
2ПС 57 15 3.0-Я-1	7 41	8 99	0 32	0.00	16 72	2 45	5 68	8 13	4 06	0.00	0.00	4.06	28 91
2ПС 57 18 3 0-Л	9 88	8 78	0 33	0 56	19 55	2 95	6 85	9 80	0.00	8 66	0.00	8 66	38 01
2ПС 57 18 3.0-Л-1	9 88	8 78	0 33	0,56	19.55	2 95	6 85	9 80	0.00	8 66	0.00	8 66	38 01
2ПС 57 21 3 0-Л	7 41	13 17	0 33	0,56	21 47	2 95	8 02	10 97	0.00	0.00	11.64	11 64	44 08
2ПС 57 21 3 0-Л-1	7 41	13 17	0.33	0,56	21 47	2 05	8 02	10,97	0.00	0.00	11 64	11.64	44 08

ПРОДОЛЖЕНИЕ ВЕДОМОСТИ

ИЗДЕЛИЯ ЗАКЛАДНЫЕ						ВСЕГО	ОБЩИЙ РАСХОД
АРМАТУРА КЛАССА		ПРОКАТ					
А-III							
ГОСТ 5781-82		ГОСТ 103-76					
Ø10	ИТОГО	-8 X 60	-8 X 70	-8 X 120	ИТОГО		
1.80	1 80	0 76	0 75	0 90	2 41	4 21	33 12
3 12	3 12	2 34	0 75	0 90	3 99	7 11	36 02
1 80	1 80	0 76	0.75	0 90	2 41	4 21	42 22
3 12	3 12	2 34	0.75	0 90	3 99	7.11	45.12
1.80	1.80	0 76	0 75	0 90	2 41	4 21	48 29
3 12	3 12	2 34	0 75	0.90	3 99	7.11	51 19

САПР ЦНИИП | Т.П СП | ВЕДИЛ ВЕДИЛ | ВИНОКУР БУРЛАКОВА

ВЗАМ.ИНВ | ПОДПИСЬ И ДАТА | ИНВ ПОДЛ

ВЕДОМОСТЬ РАСХОДА СТАЛИ НА 1 ЭЛЕМЕНТ, КГ

МАРКА ЭЛЕМЕНТА	ИЗДЕЛИЯ АРМАТУРНЫЕ									
	АРМАТУРА КЛАССА									
	А-III				ВР-I			А-I		ВСЕГО
	ГОСТ 5781-82				ГОСТ 6727-80			ГОСТ 5781-82		
	Ø6	Ø10	Ø8	ИТОГО	Ø4	Ø5	ИТОГО	Ø16	ИТОГО	
2ПС 57.18.3.0-Я	9,88	0,32	8,99	19,19	2,95	6,85	9,80	5,86	5,86	34,85
2ПС 57.18.3.0-Я-1	9,88	0,32	8,99	19,19	2,95	6,85	9,80	5,86	5,86	34,85

ПРОДОЛЖЕНИЕ ВЕДОМОСТИ

ИЗДЕЛИЯ ЗАКЛАДНЫЕ							ОБЩИЙ РАСХОД
АРМАТУРА КЛАССА		ПРОКАТ				ВСЕГО	
А-III							
ГОСТ 5781-82		ГОСТ 103-76					
Ø10	ИТОГО	-8 X 120	-8 X 60	-8 X 70	ИТОГО		
1,80	1,80	0,90	0,76	0,75	2,41	4,21	39,06
3,12	3,12	0,90	2,34	0,75	3,99	7,11	41,96

1.030.1-1/88. 1-3-РС	ЛИСТ 28

ФОРМАТ А3

САПР ТЕЗТК | ТЛП СП | ВЕДИНГ ВЕДИНГ | ВИЧКУР БУРЛАКОВА | ИНВ ПОДП. | ПОДПИСЬ И ДАТА | ИНВ. №

ВЕДОМОСТЬ РАСХОДА СТАЛИ НА 1 ЭЛЕМЕНТ, КГ

МАРКА ЭЛЕМЕНТА	ИЗДЕЛИЯ АРМАТУРНЫЕ							
	АРМАТУРА КЛАССА							
	ВР-I			А-I		А-III		ВСЕГО
	ГОСТ 6727-80			ГОСТ 5781-82		ГОСТ 5781-82		
	Ø4	Ø5	ИТОГО	Ø8	ИТОГО	Ø8	ИТОГО	
ПС 3 12 3 0-Л	0,40	0,64	1,04	0,41	0,41	0,16	0,16	1,61
ПС 3 18 3 0-Л	0,60	0,98	1,58	0,41	0,41	0,16	0,16	2,15
ПС 3 21 3 0-Л	0,70	1,15	1,85	0,41	0,41	0,16	0,16	2,42

ПРОДОЛЖЕНИЕ ВЕДОМОСТИ

ИЗДЕЛИЯ ЗАКЛАДНЫЕ					ОБЩИЙ РАСХОД
АРМАТУРА КЛАССА		ПРОКАТ		ВСЕГО	
А-III					
ГОСТ 5781-82		ГОСТ 8509-86			
Ø8	ИТОГО	L45 X 5	ИТОГО		
0,64	0,64	1,36	1,36	2,00	3,61
0,64	0,64	1,36	1,36	2,00	4,15
0,64	0,64	1,36	1,36	2,00	4,42

САПР ТБЗТК | Т.ЛП СП | ВЕДИХ ВЕДИХ | ВИЧОКУР БУРЛАКОВА

ВЗАМ.ИНВ | ПОДПИСЬ И ДАТА | ИНВ ПОДЛ

ВЕДОМОСТЬ РАСХОДА СТАЛИ НА 1 ЭЛЕМЕНТ, КГ

МАРКА ЭЛЕМЕНТА	ИЗДЕЛИЯ АРМАТУРНЫЕ								
	АРМАТУРА КЛАССА								
	ВР-I			А-I			А-III		ВСЕГО
	ГОСТ 6727-80			ГОСТ 5781-82			ГОСТ 5781-82		
	Ø4	Ø5	ИТОГО	Ø10	Ø8	ИТОГО	Ø8	ИТОГО	
ПС 6.12.3.0-Л	0,68	0,97	1,65	0,78	0.00	0,78	0,16	0,16	2,59
ПС 6.18.3.0-Л	1 02	1.47	2.49	0 78	0.00	0.78	0.16	0.16	3,43
ПС 6 21.3.0-Л	1.19	1.72	2.91	0 78	0.00	0.78	0.16	0.16	3,85
ПС 6.12.3.0-Я	0 68	0.97	1.65	0.00	0.41	0.41	0.16	0 16	2,22
ПС 6.18.3.0-Я	1 02	1 47	2.49	0 78	0.00	0.78	0.16	0.16	3,43
ПС 6.21.3.0-Я	1 19	1.72	2.91	0 78	0.00	0.78	0.16	0.16	3,85

ПРОДОЛЖЕНИЕ ВЕДОМОСТИ

ИЗДЕЛИЯ ЗАКЛАДНЫЕ									ОБЩИЙ РАСХОД
АРМАТУРА КЛАССА			ПРОКАТ					ВСЕГО	
А-III									
ГОСТ 5781-82			ГОСТ 103-76			ГОСТ 8509-86			
Ø10	Ø8	ИТОГО	-8 X 60	-8 X 70	ИТОГО	L45 X 5	ИТОГО		
1,12	0,64	1,76	1,52	1,50	3,02	1,36	1,36	6.14	8,73
1,12	0,64	1,76	1.52	1.50	3.02	1.36	1.36	6.14	9,57
1.12	0.64	1,76	1.52	1.50	3.02	1.36	1.36	6.14	9,99
1.12	0.64	1,76	1.52	1.50	3.02	1.36	1.36	6.14	8,35
1.12	0.64	1,76	1.52	1.50	3.02	1.36	1.36	6.14	9,57
1.12	0.64	1,76	1.52	1.50	3.02	1.36	1.36	6.14	9,99

ВЕДОМОСТЬ РАСХОДА СТАЛИ НА 1 ЭЛЕМЕНТ, КГ

МАРКА ЭЛЕМЕНТА	ИЗДЕЛИЯ АРМАТУРНЫЕ									ВСЕГО
	АРМАТУРА КЛАССА									
	ВР-I		А-III				А-I			
	ГОСТ 6727-80		ГОСТ 5781-82				ГОСТ 5781-82			
	Ø4	ИТОГО	Ø6	Ø8	Ø10	ИТОГО	Ø10	Ø12	ИТОГО	
ПС 12.12.3.0-Л	1,32	1,32	2,06	0,16	0.00	2,22	0,78	0.00	0,78	4,32
ПС 12.12.3.0-Л-1	1,32	1,32	2,06	0,16	0.00	2.22	0.78	0.00	0.78	4,32
ПС 12.18.3.0-Л	1,98	1,98	3,13	0,11	0.08	3.32	0.00	1.27	1.27	6,57
ПС 12.18.3.0-Л-1	1,98	1,98	3,13	0,11	0.08	3.32	0.00	1.27	1.27	6,57
ПС 12.21.3.0-Л	2,31	2,31	3,66	0,11	0.08	3.85	0.00	1.27	1.27	7,43
ПС 12.21.3.0-Л-1	2,31	2,31	3,66	0,11	0.08	3.85	0.00	1.27	1.27	7,43

ПРОДОЛЖЕНИЕ ВЕДОМОСТИ

ИЗДЕЛИЯ ЗАКЛАДНЫЕ								ВСЕГО	ОБЩИЙ РАСХОД
АРМАТУРА КЛАССА			ПРОКАТ						
А-III									
ГОСТ 5781-82			ГОСТ 103-76			ГОСТ 8509-86			
Ø10	Ø8	ИТОГО	-8 X 60	-8 X 70	ИТОГО	L45 X 5	ИТОГО		
1,12	0,64	1,76	1,52	1,50	3,02	1,36	1,36	6,14	10,46
1,12	0,64	1.76	1.52	1.50	3,02	1.36	1,36	6,14	10,46
1,12	0.64	1.76	1.52	1.50	3,02	1,36	1,36	6,14	12,71
1,12	0.64	1.76	1.52	1.50	3,02	1,36	1,36	6,14	12,71
1,12	0.64	1.76	1.52	1.50	3,02	1,36	1.36	6.14	13,56
1,12	0.64	1.76	1.52	1.50	3.02	1,36	1,36	6,14	13,56

САПР ТБЗТК | ТЛП СП | ВЕДИЛ ВЕДИЛ | ВИНОКУР БУРЛАКОВА

ИНВ. ПОДЛ. | ПОДПИСЬ И ДАТА | ВЗАМ.ИНВ

ВЕДОМОСТЬ РАСХОДА СТАЛИ НА 1 ЭЛЕМЕНТ, КГ

МАРКА ЭЛЕМЕНТА	ИЗДЕЛИЯ АРМАТУРНЫЕ									
	АРМАТУРА КЛАССА									
	ВР-I		А-III				А-I			ВСЕГО
	ГОСТ 6727 80		ГОСТ 5781-82				ГОСТ 5781-82			
	Ø4	ИТОГО	Ø6	Ø8	Ø10	ИТОГО	Ø10	Ø12	ИТОГО	
ПС 12.12.3.0-Я	1,32	1,32	2,08	0,16	0.00	2.22	0 78	0.00	0.78	4.32
ПС 12.12.3.0-Я-1	1,32	1,32	2,06	0,16	0.00	2.22	0 78	0.00	0 78	4.32
ПС 12.18.3.0-Я	1,98	1,98	3,13	0,16	0.00	3.29	0 78	0.00	0 78	6.05
ПС 12.18.3.0-Я-1	1,98	1,98	3,13	0,16	0.00	3 29	0 78	0.00	0 78	6.05
ПС 12.21.3.0-Я	2,31	2,31	3,66	0,11	0.08	3.85	0.00	1 27	1.27	7.43
ПС 12.21.3.0-Я-1	2,31	2,31	3,66	0,11	0 08	3.85	0.00	1.27	1.27	7.43

ПРОДОЛЖЕНИЕ ВЕДОМОСТИ

ИЗДЕЛИЯ ЗАКЛАДНЫЕ									ОБЩИЙ РАСХОД
АРМАТУРА КЛАССА			ПРОКАТ					ВСЕГО	
А III									
ГОСТ 5781-82			ГОСТ 103-76			ГОСТ 8509-86			
Ø10	Ø8	ИТОГО	-8 X 60	-8 X 70	ИТОГО	L45 X 5	ИТОГО		
1.12	0.64	1.76	1.52	1.50	3.02	1.36	1.36	6.14	10.46
1.12	0.64	1 76	1.52	1.50	3.02	1.36	1.36	6.14	10.46
1.12	0.64	1 76	1.52	1.50	3.02	1.36	1.36	6.14	12.19
1.12	0.64	1.76	1.52	1.50	3.02	1.36	1.36	6.14	12.19
1.12	0.64	1 76	1.52	1.50	3.02	1.36	1.36	6.14	13.56
1.12	0.64	1.76	1.52	1.50	3.02	1.36	1.36	6.14	13.56

ВЕДОМОСТЬ РАСХОДА СТАЛИ НА 1 ЭЛЕМЕНТ, КГ

МАРКА ЭЛЕМЕНТА	ИЗДЕЛИЯ АРМАТУРНЫЕ								ВСЕГО
	АРМАТУРА КЛАССА								
	ВР-I			А-I			А-III		
	ГОСТ 6727-80			ГОСТ 5781-82			ГОСТ 5781-82		
	Ø4	Ø5	ИТОГО	Ø8	Ø10	ИТОГО	Ø8	ИТОГО	
3ПС 51.60.3 0-Л	0.63	0.62	1.25	0.41	0.00	0.41	0.16	0.16	1.82
3ПС 51.90.3 0-Л	0.63	0.96	1.59	0.41	0.00	0.41	0.16	0.16	2.16
3ПС 51.60.3 0-Я	0.63	0.62	1.25	0.41	0.00	0.41	0.16	0.16	1.82
3ПС 51.90.3 0-Я	0.63	0.96	1.59	0.41	0.00	0.41	0.16	0.16	2.16
3ПС 51.120.3 0-Л	0.84	1.29	2.13	0.00	0.78	0.78	0.16	0.16	3.07
3ПС 51.150.3 0-Л	1.05	1.62	2.67	0.00	0.78	0.78	0.16	0.16	3.61

ПРОДОЛЖЕНИЕ ВЕДОМОСТИ

ИЗДЕЛИЯ ЗАКЛАДНЫЕ					ВСЕГО	ОБЩИЙ РАСХОД
АРМАТУРА КЛАССА		ПРОКАТ				
А-III						
ГОСТ 5781-82		ГОСТ 103-76				
Ø8	ИТОГО	-8 X 70	-8 X 60	ИТОГО		
0.52	0.52	1.06	0.92	1.98	2.50	4.32
0.52	0.52	1.06	0.92	1.98	2.50	4.66
0.52	0.52	1.06	0.92	1.98	2.50	4.32
0.52	0.52	1.06	0.92	1.98	2.50	4.66
0.52	0.52	1.06	0.92	1.98	2.50	5.57
0.52	0.52	1.06	0.92	1.98	2.50	6.11

СДПР	ТБЗТК		
Т/П	СП.	ВЕДИНЖ	ВЕДИНЖ
ВИЧКУР	ГУРЛАКОВА		

ИНВ. ПОДЛ.	
ПОДПИСЬ И ДАТА	
ВЗАМ.ИНВ	

ВЕДОМОСТЬ РАСХОДА СТАЛИ НА 1 ЭЛЕМЕНТ, КГ

МАРКА ЭЛЕМЕНТА	ИЗДЕЛИЯ АРМАТУРНЫЕ								ВСЕГО
	АРМАТУРА КЛАССА								
	Вр-I			А-I			А-III		
	ГОСТ 6727-80			ГОСТ 5781-82			ГОСТ 5781-82		
	Ø4	Ø5	ИТОГО	Ø8	Ø10	ИТОГО	Ø8	ИТОГО	
ЗПС 51.120.3 0-Я	0,84	1,29	2,13	0,11	0,30	0,41	0,16	0,16	2,70
ЗПС 51.150.3.0-Я	1,05	1,02	2,07	0,11	[illegible]	0,41	0,16	0,16	3,24
ЗПС 51.1[illegible]3 0-Л	1,26	1,96	3,22	[illegible]	0,78	0,78	0,16	0,16	4,16
ЗПС 51.210.3.0-Л	1,47	2,29	3,76	[illegible]	0,78	0,78	0,16	0,16	4,70
ЗПС 51.180.3.0-Я	1,26	1,96	3,22	[illegible]	0,78	0,78	0,16	0,16	4,16
ЗПС 51.210.3.0-Я	1,47	2,29	3,76	[illegible]	0,78	0,78	0,16	0,16	4,70

ПРОДОЛЖЕНИЕ ВЕДОМОСТИ

ИЗДЕЛИЯ ЗАКЛАДНЫЕ					ВСЕГО	ОБЩИЙ РАСХОД
АРМАТУРА КЛАССА		ПРОКАТ				
А-III						
ГОСТ 5781-82		ГОСТ 103-76				
Ø8	ИТОГО	-8 X 70	-8 X 60	ИТОГО		
0,52	0,52	1,06	0,92	1,98	2,50	5,20
0,52	0,52	1,06	0,92	1,98	2,50	5,74
0,52	0,52	1,06	0,92	1,98	2,50	6,66
0,52	0,52	1,06	0,92	1,98	2,50	7,20
0,52	0,52	1,06	0,92	1,98	2,50	6,66
0,52	0,52	1,06	0,92	1,98	2,50	7,20

ВЕДОМОСТЬ РАСХОДА СТАЛИ НА 1 ЭЛЕМЕНТ, КГ

МАРКА ЭЛЕМЕНТА	ИЗДЕЛИЯ АРМАТУРНЫЕ								ВСЕГО
	АРМАТУРА КЛАССА								
	ВР-I			А-III		А-I			
	ГОСТ 6727-80			ГОСТ 5781-82		ГОСТ 5781-82			
	Ø4	Ø5	ИТОГО	Ø8	ИТОГО	Ø8	Ø10	ИТОГО	
4ПС 67 120 3 0-Л	1 08	1 29	2 37	0 20	0 20	0 82	0.00	0 82	3 40
4ПС 67 180 3 0-Л	1 62	1 96	3 58	0 20	0 20	0.00	1 56	1 56	5 34
4ПС 67 210 3 0-Л	1 89	2 29	4 18	0 20	0 20	0.00	1 56	1 56	5 95
4ПС 67 120 3 0-Я	1 08	1 29	2 37	0 20	0 20	0 82	0.00	0 82	3 40
4ПС 67 180 3 0-Я	1 62	1 96	3 58	0 20	0 20	0 82	0.00	0 82	4 61
4ПС 67 210 3 0-Я	1 89	2 29	4 18	0 20	0 20	0 82	0.00	0 82	5 21

ПРОДОЛЖЕНИЕ ВЕДОМОСТИ

ИЗДЕЛИЯ ЗАКЛАДНЫЕ				ВСЕГО	ОБЩИЙ РАСХОД
АРМАТУРА КЛАССА		ПРОКАТ			
А-III					
ГОСТ 5781-82		ГОСТ 103-76			
Ø8	ИТОГО	L45 X 5	ИТОГО		
0 64	0 64	1.36	1 36	2 00	5 40
0 64	0 64	1.36	1 36	2 00	7 34
0 64	0,64	1.36	1 36	2 00	7 95
0,64	0,64	1 36	1 36	2 00	5 40
0.64	0 64	1 36	1 36	2 00	6 61
0 64	0 64	1.36	1 36	2 00	7.21

САПР ТЛП ВЕДИНА ВИНОКУР
ТВЗТК СП ВЕДИНА БУРЛАКОВА
ВЗАМ ИНВ
ИНВ ПОДЛ

ВЕДОМОСТЬ РАСХОДА СТАЛИ НА 1 ЭЛЕМЕНТ КГ

МАРКА ЭЛЕМЕНТА	ИЗДЕЛИЯ АРМАТУРНЫЕ											ВСЕГО
	АРМАТУРА КЛАССА											
	А-III					ВР-I			А-I			
	ГОСТ 5781-82					ГОСТ 6727-80			ГОСТ 5781-82			
	Ø18	Ø8	Ø10	Ø6	ИТОГО	Ø5	Ø4	ИТОГО	Ø12	Ø14	ИТОГО	
ПСК 60,6 3.0-Л	71 46	8 17	0 16	0.00	79 79	4 62	0.00	4 62	2,54	0.00	2,54	86,95
ПСК 60 6 3,0-Л-1	71 46	8 17	0 16	0.00	79 79	4 62	0.00	4 62	2,54	0.00	2,54	86,95
ПСК 60 9.3.0-Л	0 00	0 21	29 72	5 35	35 28	0.00	2 04	2 04	0.00	4 06	4,06	41,38
ПСК 60.9 3 0-Л-1	0 00	0 21	29 72	5 35	35 28	0.00	2 04	2 04	0.00	4 06	4,06	41,38
1ПСК 57.6 3,0-Л	66 72	8 39	0 16	0.00	75 27	4 32	0.00	4 32	2 54	0.00	2,54	82,13
1ПСК 57.6 3.0-Л-1	66 72	8 39	0 16	0.00	75 27	4 32	0.00	4 32	2 54	0.00	2,54	82,13

ПРОДОЛЖЕНИЕ ВЕДОМОСТИ

ИЗДЕЛИЯ ЗАКЛАДНЫЕ						ВСЕГО	ОБЩИЙ РАСХОД
АРМАТУРА КЛАССА		ПРОКАТ					
А-III							
ГОСТ 5781-82		ГОСТ 103-78					
Ø10	ИТОГО	-8 Х 60	-8 Х 70	-8 Х 120	ИТОГО		
1,12	1,12	1,52	1,50	0.00	3,02	4,14	91 09
2,44	2,44	3 10	1 50	0.00	4 60	7 04	93 99
1,12	1,12	1 52	1 50	0.00	3 02	4 14	45 52
2,44	2,44	3 10	1 50	0.00	4 60	7 04	48 42
1,80	1,80	0 76	0 75	0 90	2.41	4 21	86 34
3,12	3,12	2.34	0 75	0.90	3.99	7 11	89 24

ВЕДОМОСТЬ РАСХОДА СТАЛИ НА 1 ЭЛЕМЕНТ, КГ

МАРКА ЭЛЕМЕНТА	ИЗДЕЛИЯ АРМАТУРНЫЕ											ВСЕГО
	АРМАТУРА КЛАССА											
	А-III					ВР-I			А-I			
	ГОСТ 5781-82					ГОСТ 6727-80			ГОСТ 5781-82			
	Ø10	Ø6	Ø8	Ø18	ИТОГО	Ø4	Ø5	ИТОГО	Ø14	Ø12	ИТОГО	
1ПСК 57 9.3,0-Л	27,76	5,35	0,21	0.00	33,32	1,96	0.00	1,96	4,06	0.00	4,06	39,34
1ПСК 57 9 3,0-Л-1	27 76	5 35	0 21	0.00	33.32	1 96	0.00	1.96	4 06	0.00	4.06	39,34
2ПСК 57 6.3,0-Л	0.16	0.00	8.39	66.72	75.27	0.00	4 32	4 32	0.00	2 54	2 54	82,13
2ПСК 57 6 3,0-Л-1	0 16	0.00	8 39	66.72	75.27	0.00	4 32	4 32	0.00	2 54	2.54	82,13
2ПСК 57 9.3,0-Л	27.76	5.35	0 21	0.00	33.32	1.96	0.00	1 96	4 06	0.00	4 06	39,34
2ПСК 57 9 3,0-Л-1	27.76	5.35	0 21	0.00	33.32	1.96	0.00	1 96	4 06	0.00	4 06	39,34

ПРОДОЛЖЕНИЕ ВЕДОМОСТИ

ИЗДЕЛИЯ ЗАКЛАДНЫЕ						ВСЕГО	ОБЩИЙ РАСХОД
АРМАТУРА КЛАССА		ПРОКАТ					
А-III							
ГОСТ. 5781-82		ГОСТ 103-76					
Ø10	ИТОГО	-8 Х 120	-8 Х 60	-8 Х 70	ИТОГО		
1,80	1,80	0,90	0,76	0,75	2,41	4,21	43,55
3,12	3,12	0.90	2.34	0.75	3.99	7 11	46 45
1,80	1,80	0 90	0 76	0 75	2.41	4 21	86.34
3,12	3,12	0.90	2.34	0 75	3 99	7 11	89.24
1,80	1,80	0.90	0.76	0.75	2.41	4.21	43.55
3,12	3,12	0.90	2.34	0.75	3.99	7.11	46.45

САПР ТБЗТК | ТЛП СП | ВЕДИНД БЕДИНД | ВИНОКУР БУРЛАКОВА

ИНВ ПОДЛ | ПОДПИСЬ И ДАТА | ВЗАМ ИНВ

ВЕДОМОСТЬ РАСХОДА СТАЛИ НА 1 ЭЛЕМЕНТ, КГ

МАРКА ЭЛЕМЕНТА	ИЗДЕЛИЯ АРМАТУРНЫЕ								
	АРМАТУРА КЛАССА								
	А-III			ВрI			А-I		ВСЕГО
	ГОСТ 5781-82			ГОСТ 6727-80			ГОСТ 5781-82		
	Ø6	Ø8	ИТОГО	Ø4	Ø5	ИТОГО	Ø10	ИТОГО	
1ПС 27.5.6 3.0-Л	3,48	0,31	3,79	0,76	1,56	2,32	1,54	1,54	7,66
1ПС 27.5 6 3.0-Л-1	3,48	0 31	3.79	0 76	1 56	2 32	1.54	1,54	7,66
1ПС 27.5 9.3.0-Л	2,32	2.38	4.70	0 76	2 03	2 79	1 54	1 54	9,03
1ПС 27.5 9 3.0-Л-1	2,32	2 38	4 70	0 76	2 03	2.79	1.54	1 54	9,03

ПРОДОЛЖЕНИЕ ВЕДОМОСТИ

ИЗДЕЛИЯ ЗАКЛАДНЫЕ							ОБЩИЙ РАСХОД
АРМАТУРА КЛАССА		ПРОКАТ				ВСЕГО	
А-III							
ГОСТ 5781-82		ГОСТ 103-76					
Ø10	ИТОГО	-8 X 60	-8 X 70	-8 X 120	ИТОГО		
1,80	1,80	0,76	0,75	0,90	2,41	4,21	11,86
3,12	3,12	2,34	0,75	0,90	3,99	7,11	14,77
1,80	1,80	0,76	0,75	0,90	2,41	4,21	13,24
3,12	3,12	2,34	0,75	0,90	3,99	7,11	16,14

ВЕДОМОСТЬ РАСХОДА СТАЛИ НА 1 ЭЛЕМЕНТ, КГ

МАРКА ЭЛЕМЕНТА	ИЗДЕЛИЯ АРМАТУРНЫЕ											
	АРМАТУРА КЛАССА											
	А-III				ВрI			А-I				ВСЕГО
	ГОСТ 5781-82				ГОСТ 6727-80			ГОСТ 5781-82				
	Ø6	Ø8	Ø10	ИТОГО	Ø4	Ø5	ИТОГО	Ø8	Ø10	Ø12	ИТОГО	
1ПС 27 5 6 3 0-Я	3 48	0 31	0.00	3 79	0 76	1 56	2 32	0 84	0.00	0.00	0 84	6 96
1ПС 27 5 6 3.0-Я-1	3 48	0 31	0.00	3 79	0 76	1.56	2 32	0 84	0.00	0.00	0 84	6 96
1ПС 27 5 9.3.0-Я	2 32	2 38	0.00	4 70	0 76	2.03	2.79	0.00	1 54	0.00	1 54	9 03
1ПС 27.5 9 3 0-Я-1	2 32	2 38	0.00	4.70	0 76	2 03	2 79	0.00	1 54	0.00	1 54	9 03
1ПС 27,5 12 3,0-Л	3 48	2 28	0 16	5 92	1,02	2.74	3 76	0.00	0.00	2,56	2,56	12,23
1ПС 27 5 12 3,0-Л-1	3.48	2 26	0.16	5,92	1,02	2,74	3,76	0.00	0.00	2,56	2,56	12,23

ИЗДЕЛИЯ ЗАКЛАДНЫЕ							ОБЩИЙ РАСХОД
АРМАТУРА КЛАССА		ПРОКАТ				ВСЕГО	
А-III							
ГОСТ 5781-82		ГОСТ 103-76					
Ø10	ИТОГО	-8 Х 60 -	-8 Х 70	-8 Х 120	ИТОГО		
1,80	1,80	0,76	0,75	0,90	2,41	4,21	11,17
3,12	3,12	2,34	0,75	0,90	3,99	7,11	14,06
1,80	1,80	0,76	0,75	0.90	2,41	4,21	13,24
3,12	3,12	2,34	0,75	0,90	3,99	7.11	16,14
1,80	1,80	0,76	0,75	0,90	2,41	4.21	16,44
3,12	3,12	2,34	0,75	0,90	3,99	7,11	19,34

САПР | ТИП | ВЕДОМ. ОСНОВАНИЯ | ИНВ. N ПОДЛ | ПОДПИСЬ И ДАТА | ВЗАМ. ИНВ. N

ВЕДОМОСТЬ РАСХОДА СТАЛИ НА 1 ЭЛЕМЕНТ, КГ

МАРКА ЭЛЕМЕНТА	ИЗДЕЛИЯ АРМАТУРНЫЕ										ВСЕГО
	АРМАТУРА КЛАССА										
	А-III				Вр-I			А-I			
	ГОСТ 5781-82				ГОСТ 6727-80			ГОСТ 5781-82			
	Ø6	Ø8	Ø10	ИТОГО	Ø4	Ø5	ИТОГО	Ø12	Ø10	ИТОГО	
1ПС 27.5 15.3.0-Л	4.64	2 28	0 16	7 08	1 27	3 45	4 72	2 56	—	2,56	14,36
1ПС 27,5.15.3.0-Л-1	4 64	2 28	0 16	7.08	1 27	3 45	4 72	2 56	—	2,56	14,36
1ПС 27,5 12,3 0-Я	3 48	2 38	—	5 86	1 02	2 74	3 76	—	1,54	1,54	11,15
1ПС 27 5.12.3.0-Я-1	3,48	2 38	—	5 86	1 02	2 74	3 76	—	1,54	1,54	11,15
1ПС 27,5.15.3.0-Я	4,64	2 38	—	7 02	1.27	3 45	4 72	—	1,54	1,54	13,28
1ПС 27,5 15.3.0-Я-1	4,64	2 38	—	7 02	1.27	3 45	4 72	—	1,54	1,54	13,28

ИЗДЕЛИЯ ЗАКЛАДНЫЕ						ВСЕГО	ОБЩИЙ РАСХОД
АРМАТУРА КЛАССА		ПРОКАТ					
А-III							
ГОСТ 5781-82		ГОСТ 103-76					
Ø10	ИТОГО	-8 Х 60	-8 Х 70	-8 Х 120	ИТОГО		
1,80	1,80	0,76	0,75	0,90	2 41	4.21	18,57
3,12	3,12	2,34	0,75	0,90	3 99	7 11	21,47
1 80	1 80	0 76	0 75	0 90	2.41	4.21	15,36
3 12	3 12	2 34	0.75	0.90	3.99	7.11	18,26
1.80	1 80	0 76	0.75	0.90	2.41	4 21	17,49
3.12	3 12	2.34	0.75	0.90	3.99	7.11	20,39

24765 128

ВЕДОМОСТЬ РАСХОДА СТАЛИ НА 1 ЭЛЕМЕНТ, КГ

МАРКА ЭЛЕМЕНТА	ИЗДЕЛИЯ АРМАТУРНЫЕ										ВСЕГО
	АРМАТУРА КЛАССА										
	А-III				ВР-I			А-I			
	ГОСТ 5781-82				ГОСТ 6727-80			ГОСТ 5781-82			
	Ø6	Ø8	Ø10	ИТОГО	Ø4	Ø5	ИТОГО	Ø14	Ø12	ИТОГО	
1ПС 27.5.18 3.0-Л	5.80	2.28	0.32	8.40	1.52	4.16	5.68	4.06	0.00	4.06	18.14
1ПС 27.5.18 3.0-Л-1	5.80	2.28	0.32	8.40	1.52	4.16	5.68	4.06	0.00	4.06	18.14
1ПС 27.5 21.3.0-Л	4.64	4.34	0.32	9.31	1.52	4.87	6.39	4.06	0.00	4.06	19,76
1ПС 27.5.21.3.0-Л-1	4.64	4.34	0.32	9.31	1.52	4.87	6.39	4.06	0.00	4.06	19,76
1ПС 27.5 18.3.0-Я	5.80	2.28	0.16	8.24	1.52	4.16	5.68	0.00	2.56	2,58	16,48
1ПС 27.5.18.3.0-Я-1	5.80	2.28	0.16	8.24	1.52	4.16	5.68	0.00	2.56	2,56	16,48

ИЗДЕЛИЯ ЗАКЛАДНЫЕ						ВСЕГО	ОБЩИЙ РАСХОД
АРМАТУРА КЛАССА		ПРОКАТ					
А-III							
ГОСТ 5781-82		ГОСТ 103-76					
Ø10	ИТОГО	-8 X 60	-8 X 70	-8 X 120	ИТОГО		
1,80	1,80	0,76	0,75	0,90	2,41	4,21	22,35
3.12	3 12	2,34	0,75	0,90	3,99	7,11	25,25
1 80	1 80	0,76	0 75	0,90	2,41	4,21	23,97
3.12	3.12	2,34	0,75	0,90	3,99	7,11	26,87
1.80	1.80	0,76	0,75	0,90	2,41	4.21	20,69
3.12	3.12	2,34	0,75	0,90	3,99	7,11	23,59

САПР ТАП ЖЕЛИХ БУРЛАКОВА
ШНИП СП ИНЖЕНЕР ЧЕРНЯКОВА

ВЗАМ.ИНВ. ПОДПИСЬ И ДАТА ИНВ.№ ПОДЛ.

ВЕДОМОСТЬ РАСХОДА СТАЛИ НА 1 ЭЛЕМЕНТ, КГ

МАРКА ЭЛЕМЕНТА	ИЗДЕЛИЯ АРМАТУРНЫЕ								
	АРМАТУРА КЛАССА								ВСЕГО
	А-III			Вр-I			А-I		
	ГОСТ 5781-82			ГОСТ 6727-80			ГОСТ 5781-82		
	Ø6	Ø8	ИТОГО	Ø4	Ø5	ИТОГО	Ø10	ИТОГО	
2ПС 27.5.6 3.0-Л	3,48	0,31	3,79	0,76	1,56	2,32	1,54	1,54	7,66
2ПС 27.5 6.3.0-Л-1	3 48	0.31	3 79	0 76	1 56	2.32	1 54	1.54	7,66
2ПС 27 5 9 3.0-Л	2 32	2.38	4 70	0 76	2 03	2 79	1.54	1.54	9,03
2ПС 27.5 9 3.0-Л-1	2.32	2 38	4 70	0 76	2 03	2 79	1 54	1.54	9,03

ИЗДЕЛИЯ ЗАКЛАДНЫЕ							ОБЩИЙ РАСХОД
АРМАТУРА КЛАССА		ПРОКАТ				ВСЕГО	
А-III							
ГОСТ 5781-82		ГОСТ 103-76					
Ø10	ИТОГО	-8 X 60	-8 X 70	-8 X 120	ИТОГО		
1,80	1,80	0,76	0,75	0,98	2,41	4,21	11,86
3.12	3.12	2 34	0 75	0.90	3.99	7 11	14,77
1.80	1.80	0 76	0 75	0 90	2.41	4.21	13,24
3.12	3.12	2 34	0 75	0.90	3.99	7 11	16,14

1.030.1-1/88. 1-3-РС	ЛИСТ 42

24765 130

ГИП ВЕДИН ВИРАЛУРОВА
ГИП ВЕДИН КОЛЕВА-ЧЕЧЕЛОВА
САПР ЦНИИП СП
ИНВ. ПОДЛ. ПОДПИСЬ И ДАТА ВЗАМ. ИНВ.

ВЕДОМОСТЬ РАСХОДА СТАЛИ НА 1 ЭЛЕМЕНТ, КГ

МАРКА ЭЛЕМЕНТА	ИЗДЕЛИЯ АРМАТУРНЫЕ											ВСЕГО
	АРМАТУРА КЛАССА											
	А-III				ВР-I			А-I				
	ГОСТ 5781-82				ГОСТ 6727-80			ГОСТ 5781-82				
	Ø6	Ø8	Ø10	ИТОГО	Ø4	Ø5	ИТОГО	Ø8	Ø10	Ø12	ИТОГО	
2ПС 27.5.6.3.0-Я	3,48	0,31	—	3,79	0,76	1,56	2,32	0,84	—	—	0,84	6,96
2ПС 27.5.6.3.0-Я-1	3,48	0,31	—	3,79	0,76	1,56	2,32	0,84	—	—	0,84	6,96
2ПС 27.5.9.3.0-Я	2,32	2,38	—	4.70	0.76	2.03	2.79	—	1.54	—	1,54	9,03
2ПС 27.5.9.3.0-Я-1	2,32	2,38	—	4.70	0.76	2.03	2.79	—	1.54	—	1,54	9,03
2ПС 27.5.12.3.0-Л	3,48	2,28	0,16	5.92	1.02	2.74	3.76	—		2.56	2,56	12,23
2ПС 27.5.12.3.0-Л-1	3,48	2,28	0,16	5.92	1.02	2.74	3.76	—		2.56	2,56	12,23

ИЗДЕЛИЯ ЗАКЛАДНЫЕ						ВСЕГО	ОБЩИЙ РАСХОД
АРМАТУРА КЛАССА		ПРОКАТ					
А-III							
ГОСТ 5781-82		ГОСТ 103-76					
Ø10	ИТОГО	-8 X 60	-8 X 70	-8 X 120	ИТОГО		
1,80	1,80	0,76	0,75	0,90	2,41	4,21	11,17
3,12	3,12	2,34	0.75	0.90	3.99	7,11	14,06
1,80	1,80	0,76	0,75	0.90	2.41	4,21	13,24
3,12	3,12	2,34	0.75	0.90	3.99	7,11	16,14
1,80	1,80	0,76	0.75	0.90	2.41	4,21	16,44
3,12	3,12	2,34	0.75	0.90	3.99	7,11	19,34

САПР | Т/П | ГИП | ЦНИИП | ОП | ВЕДУЩ. | ИНЖЕНЕР | БУРЛАКОВА | ЧЕРЕЗКОВА

ИНВ. ПОДЛ. | ПОДПИСЬ И ДАТА | ВЗАМ.ИНВ.

ВЕДОМОСТЬ РАСХОДА СТАЛИ НА 1 ЭЛЕМЕНТ, КГ

МАРКА ЭЛЕМЕНТА	ИЗДЕЛИЯ АРМАТУРНЫЕ										ВСЕГО
	АРМАТУРА КЛАССА										
	А-III				ВР-I			А-I			
	ГОСТ 5781-82				ГОСТ 6727-80			ГОСТ 5781-82			
	Ø6	Ø8	Ø10	ИТОГО	Ø4	Ø5	ИТОГО	Ø12	Ø10	ИТОГО	
2ПС 27.5 15.3.0-Л	4.64	2.28	0.16	7.08	1.27	3 45	4.72	2.56	—	2,56	14,36
2ПС 27.5.15.3.0-Л-1	4.64	2.28	0.16	7.08	1.27	3 45	4 72	2.56	0.00	2,56	14,36
2ПС 27.5.12.3.0-Я	3.48	2.38	—	5.86	1.02	2.74	3.76	—	1.54	1,54	11,15
2ПС 27.5.12.3.0-Я-1	3.48	2.38	—	5.86	1.02	2.74	3.76	—	1.54	1,54	11,15
2ПС 27.5.15.3.0-Я	4.64	2.38	—	7.02	1.27	3 45	4.72		1,54	1,54	13.28
2ПС 27.5.15.3.0-Я-1	4.64	2.38	—	7,02	1.27	3.45	4,72		1,54	1,54	13,28

ИЗДЕЛИЯ ЗАКЛАДНЫЕ						ВСЕГО	ОБЩИЙ РАСХОД
АРМАТУРА КЛАССА		ПРОКАТ					
А-III							
ГОСТ 5781-82		ГОСТ 103-76					
ф10	ИТОГО	-8 X 60	-8 X 70	-8 X 120	ИТОГО		
1,80	1,80	0.76	0.75	0.90	2 41	4,21	18.57
3,12	3,12	2.14	0.75	0.90	3,99	7,11	21.47
1,80	1.80	0.76	0 75	0,90	2.41	4.21	15 36
3.12	3 12	2.34	0.75	0.90	3.99	7.11	18.26
1.80	1,00	0.76	0.75	0 90	2.41	4:21	17.49
3.19	3.12	2 34	0.75	0.90	3.99	7.11	20.39

САПР | ШИФИП | Т/П | СП | ВЕДУЩ. | ИНЖ. | ОФРАМСОВ | ЧЕРЕМСОВА

ИНВ. ПОДЛ. | ПОДПИСЬ И ДАТА | ВЗАМ.ИНВ.

ВЕДОМОСТЬ РАСХОДА СТАЛИ НА 1 ЭЛЕМЕНТ, КГ

МАРКА ЭЛЕМЕНТА	Изделия арматурные										
	Арматура класса										
	А-III				ВР-I			А-I			ВСЕГО
	ГОСТ 5781-82				ГОСТ 6727-80			ГОСТ 5781-82			
	Ø6	Ø8	Ø10	ИТОГО	Ø4	Ø5	ИТОГО	Ø14	Ø12	ИТОГО	
2ПС 27.5.18.3.0-Л	5.80	2.28	0.32	8.40	1.52	4.16	5.68	4.06	0.00	4.06	18,14
2ПС 27.5.18.3.0-Л-1	5.80	2.28	0.32	8.40	1.52	4.16	5.68	4.06	0.00	4.06	18,14
2ПС 27.5.21.3.0-Л	4.64	4.34	0.32	9.31	1.52	4.87	6.39	4.06	0.00	4.06	19,76
2ПС 27.5.21.3.0-Л-1	4.64	4.34	0.32	9.31	1.52	4.87	6.39	4.06	0.00	4.06	19,76
2ПС 27.5.18.3.0-Я	5.80	2.28	0.16	8.24	1.52	4.16	5.68	—	2.56	2.56	16,48
2ПС 27.5.18.3.0-Я-1	5.80	2.28	0.16	8.24	1.52	4.16	5.68	—	2.56	2.56	16,48

Изделия закладные							Общий расход
Арматура класса		Прокат				Всего	
А-III							
ГОСТ 5781-82		ГОСТ 103-76					
Ø10	Итого	-8 X 60	-8 X 70	-8 X 120	Итого		
1,80	1,80	0,76	0,75	0,90	2,41	4,21	22,35
3,12	3,12	2,34	0,75	0,90	3,99	7,11	25,25
1,80	1,80	0,76	0,75	0,90	2,41	4,21	23,97
3,12	3,12	2,34	0,75	0,90	3,99	7,11	26,87
1,80	1,80	0,76	0,75	0,90	2,41	4,21	20,69
3,12	3,12	2,34	0,75	0,90	3,99	7,11	23,59

ВЕДОМОСТЬ РАСХОДА СТАЛИ НА 1 ЭЛЕМЕНТ, КГ

МАРКА ЭЛЕМЕНТА	Изделия арматурные									ВСЕГО
	Арматура класса									
	А- III			Вр - I			А- I			
	ГОСТ 5781-82			ГОСТ 6727-80			ГОСТ 5781-82			
	Ø8	Ø10	ИТОГО	Ø4	Ø5	ИТОГО	Ø12	Ø14	ИТОГО	
1ПС 57.5.6.3.0-Л	13,52	0,16	13,68	1,49	2,96	4,45	2,56	—	2,56	20,69
1ПС 57.5.6.3.0-Л-1	13,52	0,16	13.68	1,49	2,96	4,45	2,56	—	2,56	20,69
1ПС 57.5.9.3.0-Л	13,52	0,32	13,84	1,49	3,47	4,96	—	4.06	4.06	22,86
1ПС 57 5.9 3.0-Л-1	13,52	0,32	13,84	1.49	3,47	4.96	—	4,06	4,06	22,86

Изделия закладные							Общий расход
Арматура класса		Прокат				Всего	
А- III							
ГОСТ 5781-82		ГОСТ 103-76					
Ø10	ИТОГО	-6 х 60	-8 Х 70	-8 Х 120	ИТОГО		
1,80	1,80	0,76	0,75	0,90	2,41	4,21	24,90
3.12	3.12	2.34	0.75	0.90	3 99	7 11	27,80
1.80	1 80	0 75	0.75	0 90	2 41	4 21	27.07
3.12	3 12	2 34	0.75	0 90	3 99	7.11	29,97

ВЕДОМОСТЬ РАСХОДА СТАЛИ НА 1 ЭЛЕМЕНТ, КГ

МАРКА ЭЛЕМЕНТА	ИЗДЕЛИЯ АРМАТУРНЫЕ											ВСЕГО
	АРМАТУРА КЛАССА											
	А-III				ВР-I			А-I				
	ГОСТ 5781-82				ГОСТ 6727-80			ГОСТ 5781-82				
	Ø8	Ø10	Ø6	ИТОГО	Ø4	Ø5	ИТОГО	В10	В12	В16	ИТОГО	
1ПС 57.5 6.3.0-Я	13,62	—	—	13,62	1,49	2,96	4,45	1,54	—	—	1,54	19,61
1ПС 57.5 6.3.0-Я-1	13,62	—	—	13,62	1,49	2,96	4,45	1,54	—	—	1 54	19,61
1ПС 57 5 9 3.0-Я	13,62	0,16	—	13,69	1,49	3,47	4,96	—	2,56	—	2,56	21,20
1ПС 57 5 9 3.0-Я-1	13,62	0,16	—	13,68	1,49	3,47	4,96	—	2,56	—	2,56	21,20
1ПС 57.5.12 3.0-Л	9,08	0,32	4.99	14,39	1,99	4,68	6,67	—	—	5,84	5,84	26,90
1ПС 57.5 12 3 0-Л-1	9,08	0,32	4 99	14,39	1,99	4,68	6,67	—	—	5,84	5,84	26,90

ИЗДЕЛИЯ ЗАКЛАДНЫЕ						ВСЕГО	ОБЩИЙ РАСХОД
АРМАТУРА КЛАССА		ПРОКАТ					
А-III							
ГОСТ 5781-82		ГОСТ 103-76					
Ф10	ИТОГО	-8 X 60	-8 X 70	-8 X 120	ИТОГО		
1,80	1,80	0,76	0,75	0,90	2,41	4,21	23,82
3,12	3,12	2,34	0,75	0,90	3,99	7,11	26,72
1,80	1,80	0,76	0,75	0,90	2,41	4,21	25,41
3,12	3,12	2,34	0,75	0,90	3,99	7,11	28,31
1,80	1,80	0,76	0,75	0,90	2,41	4,21	31,11
3,12	3,12	2,34	0,75	0,90	3,99	7.11	34,01

ВЕДОМОСТЬ РАСХОДА СТАЛИ НА 1 ЭЛЕМЕНТ, КГ

МАРКА ЭЛЕМЕНТА	ИЗДЕЛИЯ АРМАТУРНЫЕ											ВСЕГО
	АРМАТУРА КЛАССА											
	А-III				ВР-I			А-I				
	ГОСТ 5781-82				ГОСТ 6727-80			ГОСТ 5781-82				
	Ø6	Ø8	Ø10	ИТОГО	Ø4	Ø5	ИТОГО	Ø16	Ø12	Ø14	ИТОГО	
1ПС 57.5.15.3.0-Л	7,48	8,87	0,65	17,00	2,49	5,89	8,38	5,84	—	—	5,84	31,22
1ПС 57.5.15.3.0-Л-1	7,48	8,87	0,65	17,00	2.49	5.89	8.36	5.84	—	—	5.64	31,22
1ПС 57.5.12.3.0-Я	4,99	9,08	0,16	14,23	1.99	4.68	6.67	—	2.56	—	2.56	23,46
1ПС 57.5.12.3.0-Я-1	4,99	9,08	0,16	14,23	1.99	4.68	6.67	—	2.56	—	2.56	23,46
1ПС 57.5.15 3.0-Я	7,48	9,08	0,32	16,88	2.49	5.89	8.38	—	—	4.06	4.06	29,32
1ПС 57.5.15.3.0-Я-1	7,48	9,08	0,32	16,88	2.49	5.89	8.38	—	—	4.06	4.06	29,32

ИЗДЕЛИЯ ЗАКЛАДНЫЕ						ВСЕГО	ОБЩИЙ РАСХОД
АРМАТУРА КЛАССА		ПРОКАТ					
А-III							
ГОСТ 5781-82		ГОСТ 103-76					
Ø10	ИТОГО	-8 X 60	-8 X 70	-8 X 120	ИТОГО		
1 80	1.80	0.76	0.75	0.90	2.41	4,21	35,43
3.12	3 12	2.34	0.75	0.90	3.99	7,11	38,33
1.80	1.80	0.76	0.75	0.90	2.41	4,21	27,67
3.12	3.12	2.34	0.75	0.90	3.99	7,11	30,57
1.80	1.80	0.76	0.75	0.90	2.41	4,21	33,53
3.12	3.12	2.34	0.75	0.90	3.99	7,11	36,43

ВЕДОМОСТЬ РАСХОДА СТАЛИ НА 1 ЭЛЕМЕНТ, КГ

МАРКА ЭЛЕМЕНТА	ИЗДЕЛИЯ АРМАТУРНЫЕ												ВСЕГО
	АРМАТУРА КЛАССА												
	А- III					ВР -I			А- I				
	ГОСТ 5781-82					ГОСТ 6727-80			ГОСТ 5781-82				
	Ø6	Ø8	Ø12	Ø10	ИТОГО	Ø4	Ø5	ИТОГО	Ø16	Ø20	Ø16	ИТОГО	
1ПС 57.5.18.3.0-Л	9,97	8.67	0.56	0,33	19 73	2 98	7.09	10 07	8.66	—	—	8 66	38.47
1ПС 57,5 18 3.0-Л-1	9 97	8.87	0.56	0.33	19.73	2.98	7.09	10 07	3 66	—	—	8.66	38.47
1ПС 57,5.21.3,0-Л	7.48	13.31	0.56	0,33	21.60	2.98	8.30	11 28	—	11.64	—	11.84	44.60
1ПС 57,5.21.3,0-Л-1	7.48	13.31	0.56	0.33	21.68	2 98	8 30	11 28	—	11.64	—	11.84	44.60
1ПС 57,5 18 3,0-Я	9.97	9 08	—	0.32	19.37	2.98	7.09	10 87	—	—	5.84	5 84	35.29
1ПС 57,5.18 3,0-Я-1	9.97	9.08	—	0.32	19 37	2.98	7.09	10.87		—	5,84	5,84	35,29

ИЗДЕЛИЯ ЗАКЛАДНЫЕ						ВСЕГО	ОБЩИЙ РАСХОД
АРМАТУРА КЛАССА		ПРОКАТ					
А- III							
ГОСТ 5781-82		ГОСТ 103-76-					
Ø10	ИТОГО	-8 X 60	-8 X 70	-8 X 120	ИТОГО		
1,80	1,80	0,76	0,75	0,90	2,41	4,21	42,68
3 12	3.12	2.34	0 75	0,90	3,99	7,11	45,58
1.80	1.80	0.76	0 75	0,90	2,41	4,21	48,81
3 12	3 12	2.34	0.75	0,90	3,99	7,11	51,71
1.80	1.80	0.76	0.75	0,90	2,41	4 21	39,50
3.12	3.12	2.34	0.75	0,90	3,99	7,11	42,40

ВЕДОМОСТЬ РАСХОДА СТАЛИ НА 1 ЭЛЕМЕНТ, КГ

МАРКА ЭЛЕМЕНТА	ИЗДЕЛИЯ АРМАТУРНЫЕ									
	АРМАТУРА КЛАССА									
	А- III			Вр – I			А- I			ВСЕГО
	ГОСТ 5781-82			ГОСТ 6727-80			ГОСТ 5781-82			
	ф8	ф10	ИТОГО	ф4	ф5	ИТОГО	ф12	ф14	ИТОГО	
2ПС 57.5.6.3.0-Л	13,52	0,16	13,68	1,49	2,96	4,45	2,56	—	2,56	20,69
2ПС 57.5.6.3.0-Л-1	13,52	0,16	13,68	1,49	2,96	4,45	2,56	—	2,56	20,69
2ПС 57.5.9.3.0-Л	13,52	0,32	13,84	1,49	3,47	4,96	—	4,06	4,06	22,86
2ПС 57.5.9.3.0-Л-1	13,52	0,32	13,84	1,49	3,47	4,96	—	4,06	4,06	22,86

ИЗДЕЛИЯ ЗАКЛАДНЫЕ							ОБЩИЙ РАСХОД
АРМАТУРА КЛАССА		ПРОКАТ				ВСЕГО	
А- III							
ГОСТ 5781-82		ГОСТ 103-76					
ф10	ИТОГО	-8 X 60	-8 x 70	-8 x 120	ИТОГО		
1,80	1,80	0,76	0,75	0,90	2,41	4,21	24,90
3,12	3,12	2,34	0,75	0,90	3,99	7,11	27,80
1,80	1,80	0,76	0,75	0,90	2,41	4,21	27,07
3,12	3,12	2,34	0,75	0,90	3,99	7,11	29,97

Взам. инв. № | Подпись и дата | Инв. № подл.

ВЕДОМОСТЬ РАСХОДА СТАЛИ НА 1 ЭЛЕМЕНТ, КГ

МАРКА ЭЛЕМЕНТА	ИЗДЕЛИЯ АРМАТУРНЫЕ											ВСЕГО
	АРМАТУРА КЛАССА											
	А-III				ВР-I			А-I				
	ГОСТ 5781-82				ГОСТ 6727-80			ГОСТ 5781-82				
	Ø8	Ø10	Ø6	ИТОГО	Ø4	Ø5	ИТОГО	Ø10	Ø12	Ø16	ИТОГО	
2ПС 57.5.6.3.0-Я	13.62	—	—	13.62	1.49	2.56	4.45	1.54	—	—	1.54	19,61
2ПС 57.5.6.3.0-Я-1	13.62	—	—	13.62	1.49	2.96	4.45	1.54	—	—	1.54	19,61
2ПС 57.5.9.3.0-Я	13.52	0.16	—	13.68	1.49	3.47	4.96	—	2.56	—	2.56	21,20
2ПС 57.5.9.3.0-Я-1	13.52	0.16	—	13.68	1.49	3.47	4.96	—	2.56	—	2.56	21,20
2ПС 57.5.12.3.0-Л	9.08	0.32	4.99	14.39	1.99	4.68	6.67	—	—	5.84	5,84	26,90
2ПС 57.5.12.3.0-Л-1	9.08	0.32	4.99	14.39	1.99	4.68	6.67	—	—	5.84	5,84	26,90

ИЗДЕЛИЯ ЗАКЛАДНЫЕ							ОБЩИЙ РАСХОД
АРМАТУРА КЛАССА		ПРОКАТ				ВСЕГО	
А-III							
ГОСТ 5781-82		ГОСТ 103-76					
Ø10	ИТОГО	-8 X 60	-8 X 70	-8 X 120	ИТОГО		
1.80	1.80	0.76	0.75	0.90	2.41	4,21	23,82
3.12	3.12	2.34	0.75	0.90	3.99	7,11	26,72
1.80	1.80	0.76	0.75	0.90	2.41	4,21	25,41
3.12	3.12	2.34	0.75	0.90	3.99	7,11	28,31
1.80	1.80	0.76	0.75	0.90	2.41	4,21	31,11
3.12	3.12	2.34	0.75	0.90	3.99	7,11	34,01

ВЕДОМОСТЬ РАСХОДА СТАЛИ НА 1 ЭЛЕМЕНТ, КГ

МАРКА ЭЛЕМЕНТА	ИЗДЕЛИЯ АРМАТУРНЫЕ											ВСЕГО
	АРМАТУРА КЛАССА											
	А-III				ВР-I			А-I				
	ГОСТ 5781-82				ГОСТ 6727-80			ГОСТ 5781-82				
	Ø6	Ø8	Ø10	ИТОГО	Ø4	Ø5	ИТОГО	Ø16	Ø12	Ø14	ИТОГО	
2ПС 57.5.15 3 0-Л	7 48	8.87	0.65	17.00	2.49	5.89	8.38	5.84	—	—	5,84	31,22
2ПС 57.5.15.3.0-Л-1	7 48	8.87	0.65	17 00	2.49	5.89	8.38	5 84	—	—	5,84	31,22
2ПС 57.5.12.3.0-Я	4.99	9.08	0.16	14 23	1.99	4.68	6.67	—	2.56	—	2,56	23,46
2ПС 57.5.12.3.0-Я-1	4.99	9.08	0.16	14.23	1 99	4.68	6.67	—	2.56	—	2,56	23,46
2ПС 57.5 15 3.0-Я	7 48	9 08	0.32	16.88	2.49	5.89	8.38	—	—	4,06	4,06	29,32
2ПС 57.5.15.3.0-Я-1	7 48	9.08	0.32	16.88	2 49	5.89	6.38	—	—	4,06	4,06	29,32

ИЗДЕЛИЯ ЗАКЛАДНЫЕ							ОБЩИЙ РАСХОД
АРМАТУРА КЛАССА		ПРОКАТ				ВСЕГО	
А-III							
ГОСТ 5781-82		ГОСТ 103-76					
Ø10	ИТОГО	-8 X 60	-8 X 70	-8 X 120	ИТОГО		
1.80	1.80	0 76	0 75	0.90	2.41	4,21	35,43
3.12	3 12	2 34	0.75	0.90	3.99	7,11	38,33
1.80	1.80	0.76	0.75	0.90	2.41	4,21	27,67
3.12	3.12	2.34	0.75	0.90	3.99	7,11	30,57
1.80	1.60	0.76	0.75	0.90	2.41	4,21	33,53
3.12	3.12	2.34	0.75	0.90	3.99	7,11	36,43

ВЕДОМОСТЬ РАСХОДА СТАЛИ НА 1 ЭЛЕМЕНТ, КГ

МАРКА ЭЛЕМЕНТА	ИЗДЕЛИЯ АРМАТУРНЫЕ												
	АРМАТУРА КЛАССА												
	А-III					ВР-I			А-I				ВСЕГО
	ГОСТ 5781-82					ГОСТ 6727-80			ГОСТ 5781-82				
	Ø6	Ø8	Ø12	Ø10	ИТОГО	Ø4	Ø5	ИТОГО	Ø18	Ø20	Ø16	ИТОГО	
2ПС 57.5 18 3.0-Л	9,97	8,87	0,56	0,33	19,73	2,98	7,09	10,07	8,66	—	—	8,66	38,47
2ПС 57.5 18.3.0-Л-1	9,97	8,87	0,56	0,33	19,73	2,98	7,09	10,07	8,66	—	—	8,66	38,47
2ПС 57.5.21.3.0-Л	7,48	13,31	0,56	0,33	21,68	2,98	8,30	11,28	—	11,64	—	11,64	44,60
2ПС 57.5.21.3.0-Л-1	7,48	13,31	0,56	0,33	21,68	2,98	8,30	11,28	—	11,64	—	11,64	44,60
2ПС 57.5.18.3.0-Я	9,97	9,08		0,32	19,37	2,98	7,09	10,07	—	—	5,84	5,84	35,29
2ПС 57.5.18 3.0-Я-1	9,97	9,08		0,32	19,37	2,98	7,09	10,07	—	—	5,84	5,84	35,29

ИЗДЕЛИЯ ЗАКЛАДНЫЕ							ОБЩИЙ РАСХОД
АРМАТУРА КЛАССА А-III		ПРОКАТ				ВСЕГО	
ГОСТ 5781-82		ГОСТ 103-76					
Ø10	ИТОГО	-8 X 60	-8 X 70	-8 X 120	ИТОГО		
1,80	1,80	0,76	0,75	0,90	2,41	4,21	42,68
3,12	3,12	2 34	0 75	0 90	3 99	7.11	45,58
1,80	1,80	0 76	0 75	0 90	2 41	4 21	48,81
3,12	3,12	2 34	0 75	0 90	3 99	7 11	51,71
1.80	1,80	0 76	0 75	0 90	2 41	4 21	39,50
3,12	3,12	2 34	0 75	0 90	3 99	7 11	42,40

ВЕДОМОСТЬ РАСХОДА СТАЛИ НА 1 ЭЛЕМЕНТ, КГ

МАРКА ЭЛЕМЕНТА	ИЗДЕЛИЯ АРМАТУРНЫЕ								
	АРМАТУРА КЛАССА								
	ВР-I			А-I			А-III		ВСЕГО
	ГОСТ 6727-80			ГОСТ 5781-82			ГОСТ 5781-82		
	ф4	ф5	ИТОГО	ø8	ø10	ИТОГО	ø8	ИТОГО	
3ПС 46.60.30-Л	0.67	0,62	1,29	0,42	—	0,42	0,16	0,16	1,87
3ПС 46.90.30-Л	0,67	0,96	1,63	0.42	—	0,42	0,16	0,16	2,21
3ПС 46.60.30-Я	0,67	0.62	1,29	0,42	—	0,42	0,16	0,16	1,87
3ПС 46.90.30-Я	0,67	0,96	1,63	0,42	—	0,42	0,16	0,16	2,21
3ПС 46.120.30-Л	0,89	1,29	2,18	—	0,77	0,77	0,16	0,16	3,11
3ПС 46.150.30-Л	1,11	1,62	2,73	—	0,77	0,77	0,16	0,16	3,66

ИЗДЕЛИЯ ЗАКЛАДНЫЕ						ОБЩИЙ РАСХОД
АРМАТУРА КЛАССА		ПРОКАТ			ВСЕГО	
А-III						
ГОСТ 5781-82		ГОСТ 103-76				
ø8	ИТОГО	-8 X 60	-8 X 70	ИТОГО		
0.52	0.52	0.92	1.06	1.98	2,50	4,37
0.52	0.52	0.92	1.06	1.98	2,50	4,71
0.52	0.52	0.92	1.06	1.98	2,50	4,37
0.52	0.52	0.92	1.06	1.98	2,50	4,71
0.52	0.52	0.92	1.06	1.98	2,50	5,61
0.52	0.52	0.92	1.06	1.98	2,50	6,16

ВЕДОМОСТЬ РАСХОДА СТАЛИ НА 1 ЭЛЕМЕНТ, КГ

МАРКА ЭЛЕМЕНТА	ИЗДЕЛИЯ АРМАТУРНЫЕ								ВСЕГО
	АРМАТУРА КЛАССА								
	Вр-I			А-I			А-III		
	ГОСТ 6727-80			ГОСТ 5781-82			ГОСТ 5781-82		
	Ø4	Ø5	ИТОГО	Ø8	Ø10	ИТОГО	Ø8	ИТОГО	
3ПС 46.120.30-Я	0,89	1,29	2,18	0,42	—	0,42	0,16	0,16	2,76
3ПС 46.150.30-Я	1,11	1,62	2,73	0,42	—	0,42	0,16	0,16	3,31
3ПС 46.180.30-Л	1,33	1,96	3,29	—	0,77	0,77	0,16	0,16	4,22
3ПС 46.210.30-Л	1,55	2,29	3,84	—	0,77	0,77	0,16	0,16	4,77
3ПС 46.180.30-Я	1,33	1,96	3,29	—	0,77	0,77	0,16	0,16	4,22
3ПС 46.210.30-Я	1,55	2,29	3,84	—	0,77	0,77	0,16	0,16	4,77

Изделия закладные						ОБЩИЙ РАСХОД
АРМАТУРА КЛАССА		ПРОКАТ			ВСЕГО	
А-III						
ГОСТ 5781-82		ГОСТ 103-76				
Ø8	ИТОГО	-8 X 80	-8 X 70	ИТОГО		
0,52	0,52	0,92	1,06	1,98	2,50	5,26
0,52	0,52	0,92	1,06	1,98	2,50	5,81
0,52	0,52	0,92	1,06	1,98	2,50	6,72
0,52	0,52	0,92	1,06	1,98	2,50	7,27
0,52	0,52	0,92	1,06	1,98	2,50	6,72
0,52	0,52	0,92	1,06	1,98	2,50	7,27

ВЕДОМОСТЬ РАСХОДА СТАЛИ НА 1 ЭЛЕМЕНТ, КГ

МАРКА ЭЛЕМЕНТА	ИЗДЕЛИЯ АРМАТУРНЫЕ								
	АРМАТУРА КЛАССА								
	Вр -I			А-I			А- III		ВСЕГО
	ГОСТ 8727-80			ГОСТ 5781-82			ГОСТ 5781-82		
	Ø4	Ø5	ИТОГО	Ø8	Ø10	ИТОГО	Ø8	ИТОГО	
4ПС 72.120.30-Л	1,20	1 29	2 49	0 84	—	0 84	0.21	0,21	3,54
4ПС 72.180.30-Л	1,79	1 96	3 75	—	1 54	1 54	0 21	0,21	5,50
4ПС 72.210.30-Л	2,09	2.29	4 38	—	1 54	1 54	0,21	0,21	6.13
4ПС 72.120.30-Я	1.20	1 29	2 49	0 84	—	0 84	0 21	0,21	3,54
4ПС 72.180.30-Я	1,79	1 96	3 75	0 84	—	0 84	0 21	0.21	4.80
4ПС 72.210.30-Я	2,09	2 29	4 38	0 84	—	0 84	0 21	0.21	5,43

ИЗДЕЛИЯ ЗАКЛАДНЫЕ					ОБЩИЙ РАСХОД
АРМАТУРА КЛАССА		ПРОКАТ		ВСЕГО	
А- III					
ГОСТ 5781-82		ГОСТ 103-76			
Ø8	Итого	L 45 X 5	Итого		
0.64	0 64	1 38	1.36	2 00	5,54
0.64	0.64	1.38	1.36	2 00	7,50
0.64	0.64	1.38	1.38	2.00	8,13
0.64	0 64	1 36	1 36	2.00	5,54
0.64	0 64	1.36	1.36	2 00	6,80
0.64	0.64	1.36	1.36	2 00	7,43

ВЕДОМОСТЬ РАСХОДА СТАЛИ НА 1 ЭЛЕМЕНТ, КГ

МАРКА ЭЛЕМЕНТА	ИЗДЕЛИЯ АРМАТУРНЫЕ											ВСЕГО
	АРМАТУРА КЛАССА											
	А-III					ВР-I			А-I			
	ГОСТ 5781-82					ГОСТ 6727-80			ГОСТ 5781-82			
	Ø18	Ø8	Ø10	Ø6	ИТОГО	Ø5	Ø4	ИТОГО	Ø12	Ø14	ИТОГО	
1ПСК 57.5.6 3.0-л	67,31	8,39	0,16	—	75,86	4,33	—	4,33	2,56	—	2,56	82,75
1ПСК 57.5.6.3 0-л-1	67,31	8,39	0,16	—	75.86	4,33	—	4,33	2.56	—	2,56	82,75
1ПСК 57.5.9.3.0-л	—	0,21	28,03	5,35	33,59	—	1,99	1,99	—	4,06	4,06	39.64
1ПСК 57.5 9 3,0-л-1	—	0.21	28,03	5,35	33,59	—	1,99	1,99	—	4,06	4,06	39,64

ИЗДЕЛИЯ ЗАКЛАДНЫЕ						ВСЕГО	ОБЩИЙ РАСХОД
АРМАТУРА КЛАССА		ПРОКАТ					
А-III							
ГОСТ 5781-82		ГОСТ 103-76					
Ø16	ИТОГО	-8 X 60	-8 X 70	-8 X 120	ИТОГО		
1,80	1,80	0,76	0,75	0,90	2,41	4,21	86 96
3,12	3,12	2,34	0,75	0,90	3,99	7,11	89.86
1,80	1,80	0.76	0,75	0,90	2,41	4,21	43,85
3,12	3,12	2,34	0,75	0,90	3,99	7,11	46,75

ВЕДОМОСТЬ РАСХОДА СТАЛИ НА 1 ЭЛЕМЕНТ, КГ

Марка элемента	Изделия арматурные											
	Арматура класса											
	А-III					ВР-I			А-I			Всего
	ГОСТ 5781-82					ГОСТ 6727-80			ГОСТ 5781-82			
	Ø18	Ø8	Ø10	Ø6	Итого	Ø5	Ø4	Итого	Ø12	Ø14	Итого	
2ПСК 57 5.6 3.0-Л	67,31	8,39	0,16	—	75,86	4,33	—	4,33	2,56	—	2,56	82,75
2ПСК 57.5.6 3,0-Л-1	67,31	8.39	0 16	—	75 86	4 33	—	4 33	2.56	—	2,56	82,75
2ПСК 57,5,9.3,0-Л	—	0.21	28 03	5 35	33 59	—	1 99	1 99	—	4.06	4,06	39,64
2ПСК 57.5 9 3.0-Л-1	—	0 21	28 03	5 35	33 59	—	1 99	1 99	—	4 06	4,06	39,64

Изделия закладные							Общий расход
Арматура класса		Прокат				Всего	
AIII							
ГОСТ 5781-82		ГОСТ 103-76					
Ø10	Итого	-8 X 60	-8 X 70	-8 X 120	Итого		
1,80	1,80	0,76	0,75	0,90	2,41	4,21	86,96
3,12	3,12	2 34	0 75	0 90	3 99	7,11	89,86
1,80	1,80	0 76	0 75	0 90	2 41	4,21	43,85
3,12	3,12	2 34	0 75	0 90	3 99	7,11	46,75

САПР | ТХП | ВЕДУЩ. ИНЖ. | ГИП | ШНИКП | ВЕРЛАКОВА | ЧЕРНЯКОВА

ИНВ. № ПОДЛ. | ПОДПИСЬ И ДАТА | ВЗАМ. ИНВ. №