22103.

ТИПОВЫЕ СТРОИТЕЛЬНЫЕ КОНСТРУКЦИИ, ИЗДЕЛИЯ И УЗЛЫ

СЕРИЯ 1.030.1-1/88

СТЕНЫ НАРУЖНЫЕ ИЗ ОДНОСЛОЙНЫХ ПАНЕЛЕЙ ДЛЯ КАРКАСНЫХ ОБЩЕСТВЕННЫХ ЗДАНИЙ, ПРОИЗВОДСТВЕННЫХ И ВСПОМОГАТЕЛЬНЫХ ЗДАНИЙ ПРОМЫШЛЕННЫХ ПРЕДПРИЯТИЙ

ВЫПУСК 3-2

МОНТАЖНЫЕ УЗЛЫ СТЕН МНОГОЭТАЖНЫХ ЗДАНИЙ С ВЫСОТАМИ ЭТАЖЕЙ 3,6; 4,2; 4,8; 5,4; 6,0 И 7,2 М (С ФАХВЕРКОМ И БЕЗ ФАХВЕРКА)

РАБОЧИЕ ЧЕРТЕЖИ

Взамен серии 1.030.1-1 вып. 0-0, 0-2, 0-4, 2-1, 3-2, 3-3, 4-2 и 1.432-1/81 [illegible]

24653-02

ЦЕНА 3-57

ТИПОВЫЕ СТРОИТЕЛЬНЫЕ КОНСТРУКЦИИ, ИЗДЕЛИЯ И УЗЛЫ

СЕРИЯ 1.030.1-1/88

СТЕНЫ НАРУЖНЫЕ ИЗ ОДНОСЛОЙНЫХ ПАНЕЛЕЙ ДЛЯ КАРКАСНЫХ ОБЩЕСТВЕННЫХ ЗДАНИЙ, ПРОИЗВОДСТВЕННЫХ И ВСПОМОГАТЕЛЬНЫХ ЗДАНИЙ ПРОМЫШЛЕННЫХ ПРЕДПРИЯТИЙ

ВЫПУСК 3-2

МОНТАЖНЫЕ УЗЛЫ СТЕН МНОГОЭТАЖНЫХ ЗДАНИЙ С ВЫСОТАМИ ЭТАЖЕЙ 3,6; 4,2; 4,8; 5,4; 6,0 И 7,2 М (С ФАХВЕРКОМ И БЕЗ ФАХВЕРКА)

РАБОЧИЕ ЧЕРТЕЖИ

РАЗРАБОТАНЫ ЦНИИПРОМЗДАНИЙ

ЗАМ.ДИРЕКТОРА ИН-ТА С.М.ГЛИКИН
ЗАВ.ОТДЕЛОМ Г.М.СМИЛЯНСКИЙ
ГЛ.ИНЖЕНЕР ПРОЕКТА А.П.РУДАКОВ

УТВЕРЖДЕНЫ
Госстроем СССР
протокол от 17 марта 1989г.
№ АЧ-10.
Введены в действие
Цниипромзданий с 01.01.91
Приказ № 46 от 13.04.89г.

© АПП ЦИТП, 1991

Обозначение	Наименование	Стр.
1.030.1-1/88.3-2-ПЗ	Пояснительная записка	8
-К1	Узел 1 Крепление стоек фахверка к фундаменту в пролете L=9 и 12м	9
-К2	Узел 2 Крепление стоек фахверка к фундаменту	10
-К3	Узел 3 Крепление оголовка стойки фахверка к ригелю торцового ряда	11
-К4	Узел 4. Крепление основания стойки фахверка к ригелю перекрытия	12
-К5	Узел 5. Крепление стойки фахверка верхнего этажа к ригелю торцового ряда	13
-К6	Узел 6. Крепление опоры стойки фахверка верхнего этажа к колонне торцового ряда ($h_{эт}$=6,0 и 7,2м)	14
-К7	Узел 7. Стык стоек фахверка СФ и СВ	15
-К8	Узел 8. Крепление стойки фахверка СВ к стропильной балке	16
-К9	Узел 9. Крепление стойки фахверка к нижнему поясу стропильных ферм.	17
-К10	Узел 10. Крепление стойки фахверка к верхнему поясу стропильной фермы	18
-К11	Узел 11. Крепление стойки фахверка к колонне торцового ряда	19
-К12	Узел 12. Крепление торцового фахверка к монолитному ригелю	20
-К13	Узел 13. Стык стоек фахверка в уровне перекрытия	21
-К14	Узел 14. Крепление стойки фахверка к ригелю перекрытия	22

1.030.1-1/88.3-2

Зав.отд.	Емиляновский		Содержание	Стадия	Лист	Листов
Гл.спец.	Гадаева			Р	1	6
Техник	Казанцева			ЦНИИПРОМЗДАНИЙ		
Инженер	Свинякина					

24653-02 3

Обозначение	Наименование	Стр.
1.030.1-1/88.3-2 -К15	Узел 15. Стык стоек фахверка в уровне перекрытия свободного этажа	23
-К16	Узел 16. Опирание стойки фахверка верхнего этажа на монолитный ригель	24
-К17	Узел 17. Крепление стойки фахверка к верхнему поясу стропильной балки	25
-К18	Узел 18. Крепление стойки фахверка к нижнему поясу стропильной фермы	26
-К19	Узел 19. Крепление стойки фахверка в углу здания к верхнему поясу стропильной фермы	27
-К20	Узел 20. Крепление стойки фахверка к верхнему поясу стропильной фермы	28
-К21	Узел 21. Крепление стойки фахверка к верхнему поясу стропильной фермы в четверти пролета	29
-К22	Узел 22. Крепление стойки фахверка к колонне в углу здания	30
-К23	Узел 23. Крепление насадки НФ к стойке фахверка	31
-К24	Узел 24. Крепление узловой насадки НУ к оголовку колонны	32
-К25	Узел 25. Крепление узловой насадки НУ к балке покрытия	34
-К26	Узел 26. Крепление опорной консоли ДК к железобетонной колонне	35
-К27	Узел 27. Крепление опорной консоли ТК к железобетонной колонне	36
-К28	Узел 28. Крепление опорной консоли ФК к стойке фахверка	37
-К29	Узел 29. Крепление опорной консоли ТК к стойке фахверка	38

Инв. № подл. | Подпись и дата | Взам. инв. №

Обозначение	Наименование	Стр.
1.030.1-1/88.3-2- К30	Узел 30 Опирание стеновой панели на фундаментную балку	39
-К31	Узел 31. Опирание стеновой панели на фундаментную балку в сейсмическ. условиях	40
-К32	Узел 32. Крепление стеновой панели к железобетонной колонне	41
-К33	Узел 33. Крепление стеновой панели к железобетонной колонне в уровне опорной консоли	42
-К34	Узел 34. Крепление стеновой панели к стойке фахверка	43
-К35	Узел 35. Крепление стеновой панели к стойке фахверка в уровне опорной консоли ТК	44
-К36	Узел 36. Крепление стеновой панели к стойке фахверка в уровне опорной консоли ФК.	45
-К37	Узел 37. Крепление простеночной панели к стойке фахверка.	46
-К38	Узел 38. Крепление простеночной панели к железобетонной колонне.	47
-К39	Узлы 39... 41. Крепление простенка к надоконной и подоконной панелям. Соединение простенков.	48
-К40	Узел 42. Крепление стеновой панели к балке покрытия по продольному ряду	49
-К41	Узел 43. Крепление парапетной панели к плите покрытия	50
-К42	Узел 44. Крепление панели парапета к наслойке фахверка в глухом участке стены	51
-К43	Узел 45. Крепление панели парапета к наслойке фахверка по оси среднего ряда	52
-К44	Узел 46. Крепление парапетной панели к колоннам продольного ряда	53

Обозначение	Наименование	Стр.
1.030.1-1/88.3-2. -К45	Узел 47. Крепление парапетной панели к ригелю торцового ряда	54
-К46	Узел 48. Крепление парапетной панели к колонне торцового ряда в пролете здания	55
-К47	Узел 49. Крепление парапетной панели к плите покрытия по торцу здания	56
-К48	Узел 50. Крепление парапетной панели у температурного шва со вставкой.	57
-К49	Узел 51. Крепление стеновой панели к опорной консоли по торцовому ряду колонн	58
-К50	Узел 52. Крепление стеновой панели к железобетонной угловой колонне в уровне опорной консоли.	59
-К51	Узел 53. Крепление стеновой панели к железобетонной колонне в углу здания	60
-К52	Узел 54. Крепление угловой стеновой панели к панели парапета	61
-К53	Узел 55. Крепление панели парапета в углу здания	62
-К54	Узел 56. Крепление панели парапета в углу здания при стропильных балках	63
-К55	Узел 57. Крепление парапетной панели у температурного шва без вставки	64
-К56	Узел 58. Крепление панелей к наслойке и балке покрытия в углу здания	65
-К57	Узел 59. Крепление панелей к железобетонной угловой колонне в уровне опирания ригеля	66
-К58	Узел 60. Крепление стеновых панелей в уровне опорной консоли в углу здания при расчетной сейсмичности 7,8 и 9 баллов	67
-К59	Узел 61. Крепление верха стеновых панелей в углу здания при расчетной сейсмичности 7,8 и 9 баллов	68

Инв. № подл. | Подпись и дата | Взам. инв. №

Обозначение	Наименование	Стр
1.030.1-1/88.3-2 -К60	Узел 62. Крепление стеновой панели к железобетонной колонне в углу здания при расчетной сейсмичности 7 баллов	68
-К61	Узел 63. Крепление стеновой панели к железобетонной колонне в уровне низа окна для зданий с расчетной сейсмичностью 7, 8 и 9 баллов	70
-К62	Узел 64. Крепление стеновой панели к железобетонной колонне в уровне опорной консоли для зданий с расчетной сейсмичностью 7, 8 и 9 баллов	71
-К63	Узел 65. Крепление панелей к стойке фахверка в углу здания	72
-К64	Узел 66. Крепление стеновой панели глухого участка стены к стойке фахверка по оси среднего ряда.	73
-К65	Узел 67. Крепление панелей парапета в углу здания при расчетной сейсмичности 7, 8 и 9 баллов	74
-К66	Узел 68. Крепление панелей парапета по среднему ряду при расчетной сейсмичности 7, 8 и 9 баллов	75
-К67	Узел 69. Крепление панелей парапета к насадке фахверка в углу здания	76

Обозначение	Наименование	Стр.
1.030.1-1/88.3-2 -К68	Узел 70. Крепление стеновой панели глухого участка стены к стойке фахверка в уровне опорной консоли для зданий с расчетной сейсмичностью 7,8 и 9 баллов.	77
-К69	Узел 71. Крепление стеновых панелей к угловым насадкам	78
-К70	Узлы 72...75. Заполнение швов между панелями.	80
-К71	Узлы 76...78. Заполнение швов между панелями на цементном растворе	82
-К72	Узлы 79, 80. Антисейсмические швы	83
-К73	Узел 81. Вертикальный антисейсмический шов в углу здания	84
-К74	Монтажные узлы. Спецификация	85

1. В выпуске приведены монтажные узлы сопряжения панелей самонесущих и навесных стен с железобетонным каркасом многоэтажных производственных зданий.

2. Чертежи узлов включаются в состав проектной документации в полном их объеме или в виде отдельных листов.

3. Узлы разработаны с учетом их применения в строительстве зданий в районах с расчетной сейсмичностью 7, 8 и 9 баллов.

4. Узлы не применимы для строительства в районах распространения вечной мерзлоты, просадочных грунтов и [illegible] горных выработок.

5. Монтаж стоек и элементов крепления производить в соответствии с требованиями главы СН и П III-18-75 „Правила производства и приемки работ. Часть III. Металлические конструкции" с учетом изменений и дополнений.

6. Сварку выполнять электродами типа: Э42 — для условий строительства с расчетной температурой выше минус 40°С Э42А — для условий строительства с расчетной температурой ниже минус 40°С электроды по ГОСТ 9467-75*.

7. Стальные детали крепления панелей, включая опорные консоли, насадки, приведены в выпуске 4-2, стойки фахверка — в выпуске 4-3.

				1.030.1-1/88.3-2 ПЗ
Инв. № подл.	Подпись	Взам. инв. №		
Зав.	[illegible]		Пояснительная записка	Стадия: Р; Лист; Листов: 1
Гл.	[illegible]			
Инж.	[illegible]			
Н.К.	[illegible]			ЦНИИПРОМЗДАНИЙ

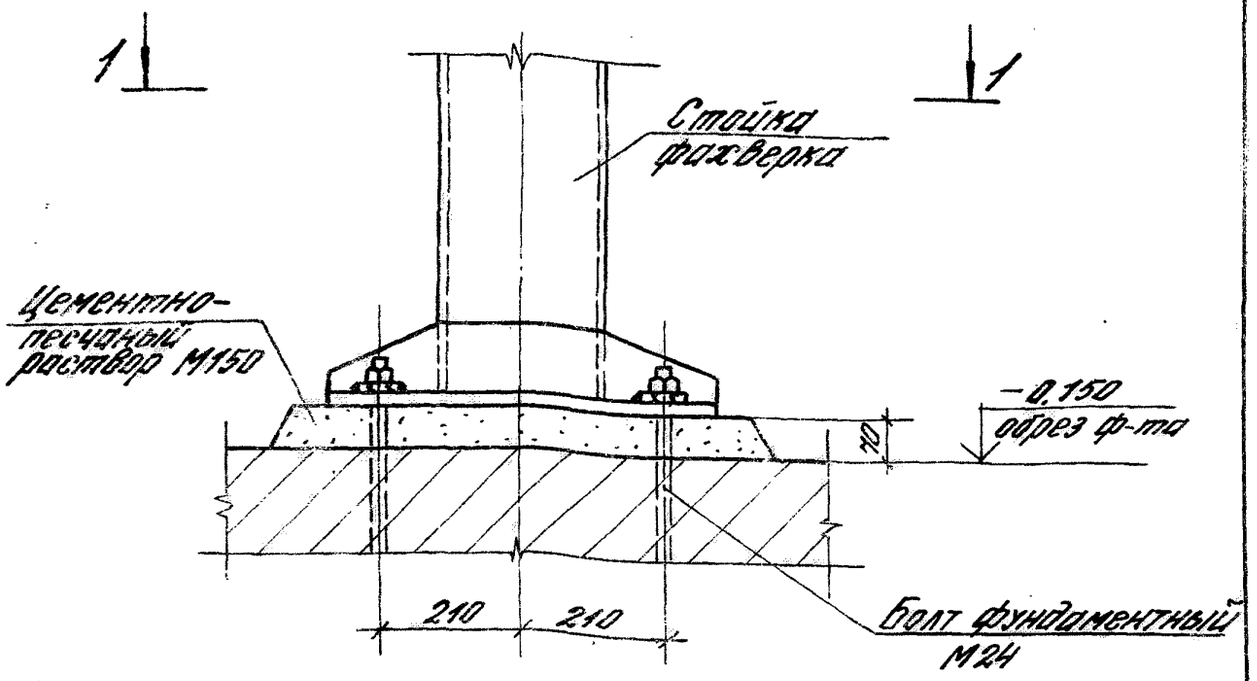

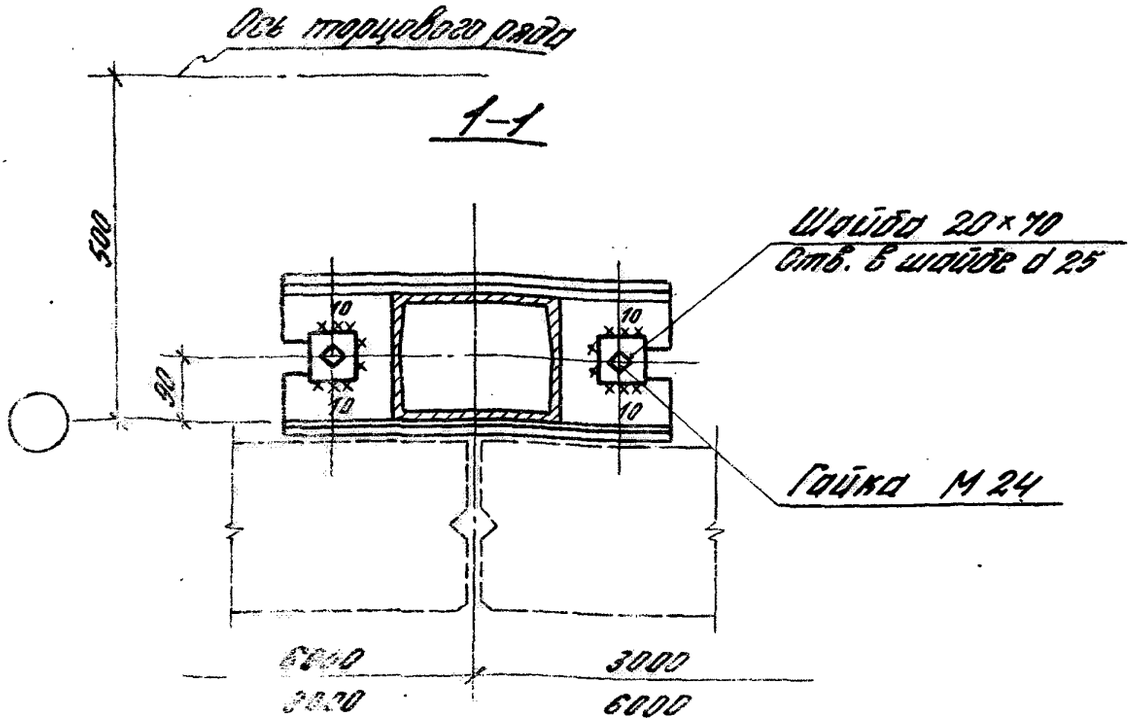

1.030.1-1/88.3-2-К1

Зав. отд.	[illegible]		Узел 1 Крепление стоек фахверка к фундаменту в пролете L=9 и 12 м	Стадия	Лист	Листов
ГИП	[illegible]			Р		1
Гл. ст.	[illegible]					
Н. контр.	[illegible]					

24653-02

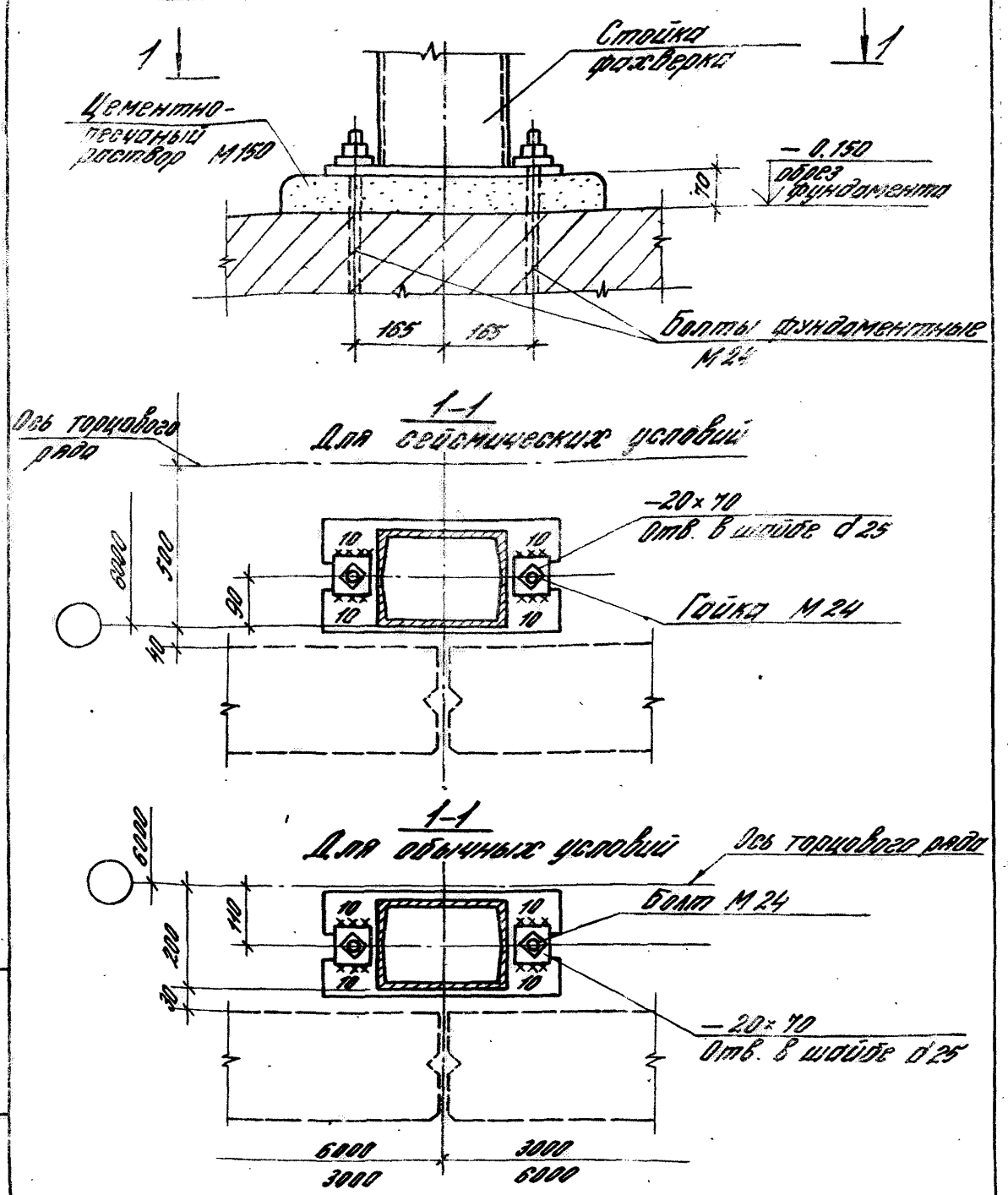

				1.030.1-1/ 3-2-К2		
Зав.отд.	[illegible]			Узел 2 Крепление стоек фахверка к фундаменту	Лист	Листов 1
ГИП	[illegible]					
	[illegible]					
	[illegible]					

24653-0 11

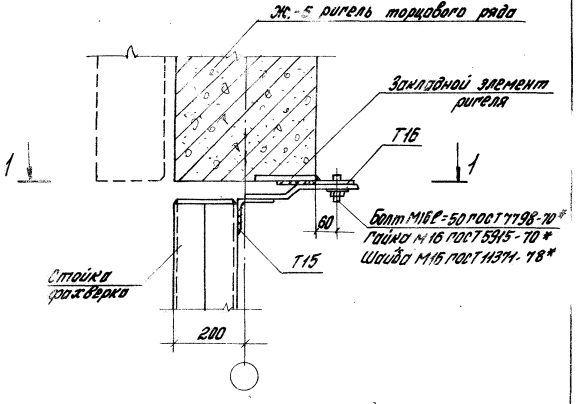

1-1

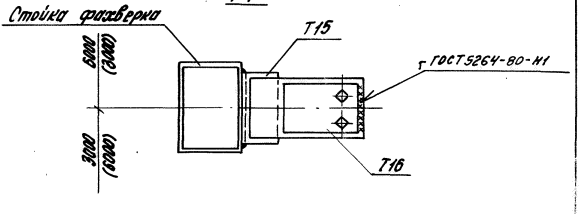

Толщина сварных швов $h_ш = 8$ мм

				1.030.1-1/88.3-2-КЗ			
Зав.отд.	Смилянский			Узел 3 Крепление оголовка стойки фахверка к ригелю торцового ряда	Стадия	Лист	Листов
ГМП	Рудаков				Р		
Гл.спец.	Гадаева						
Техн.	Казанцева				ЦНИИПРОМЗДАН		
Н.контр.	Иванова						

Инв. № подл. | Подпись и дата | Взам. инв. №

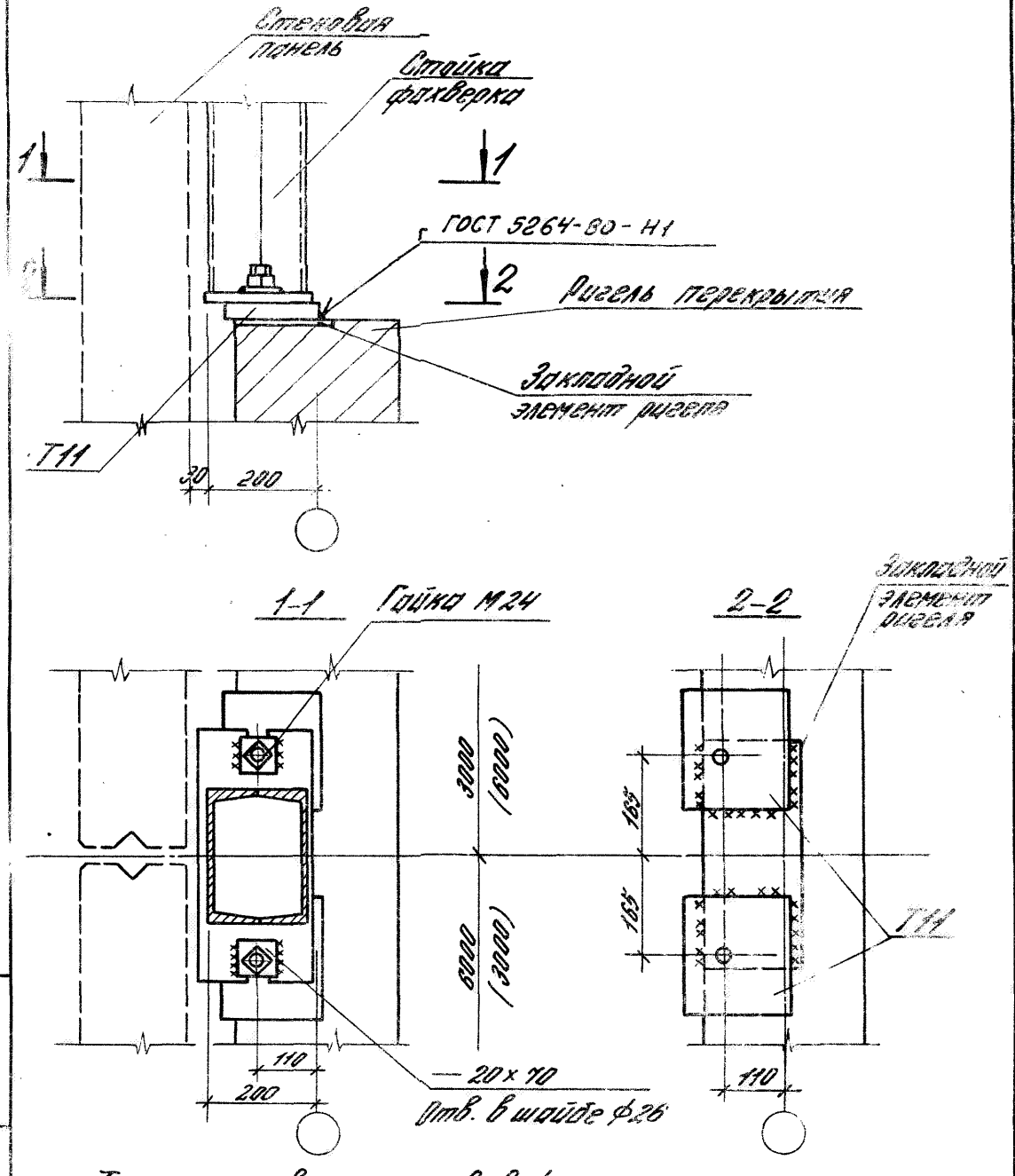

Толщина сварных швов $h_ш = 10$ мм

				1.030.1-1/88. 3-2-К4			
Зав. отд.	Смилянский			Узел 4 Крепление основания стойки фахверка к ригелю перекрытия	Стадия	Лист	Листов
Гл.	Рудаков				Р		1
Гл.	Гиброва				ЦНИИПРОМЗДАНИЙ		
Тех.	Кашицева						
Н. контр.	Дмитриенко						

24653-02 13

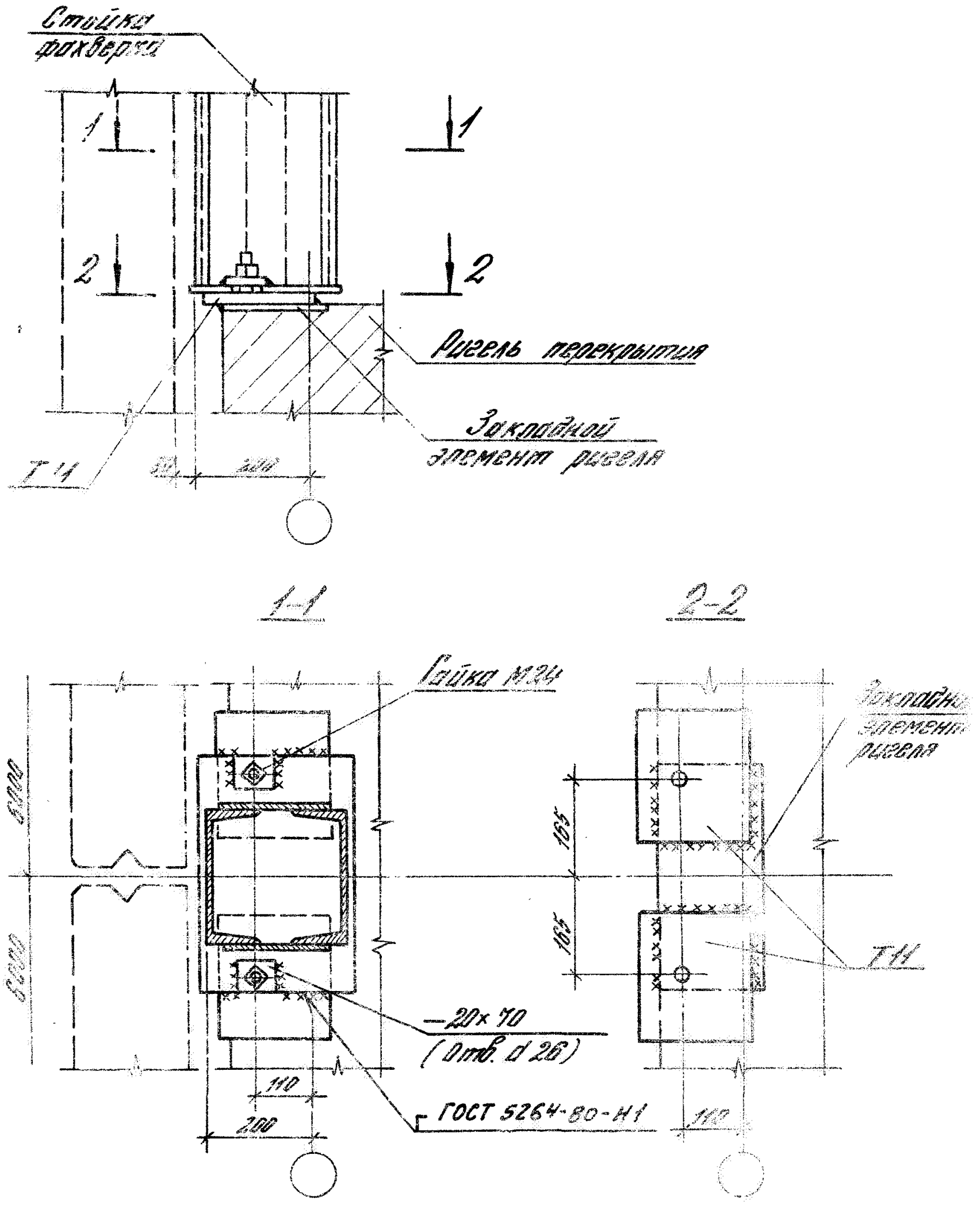

Толщина сварных швов $h_ш$ = 10мм

				1.030.1-1/88.3-2-КБ		
Зав. отд.	Смилянская			Узел 5	Стадия	Лист	Листов
ГИП	Рудаков			Крепление стойки фахверка верхнего этажа к ригелю торцового ряда	Р		1
Гл. сп.	Гадаева						
Техн.	Казанцева				ЦНИИПРОМЗДАНИЙ		
Н. контр.	Иванова						

24653-02 14

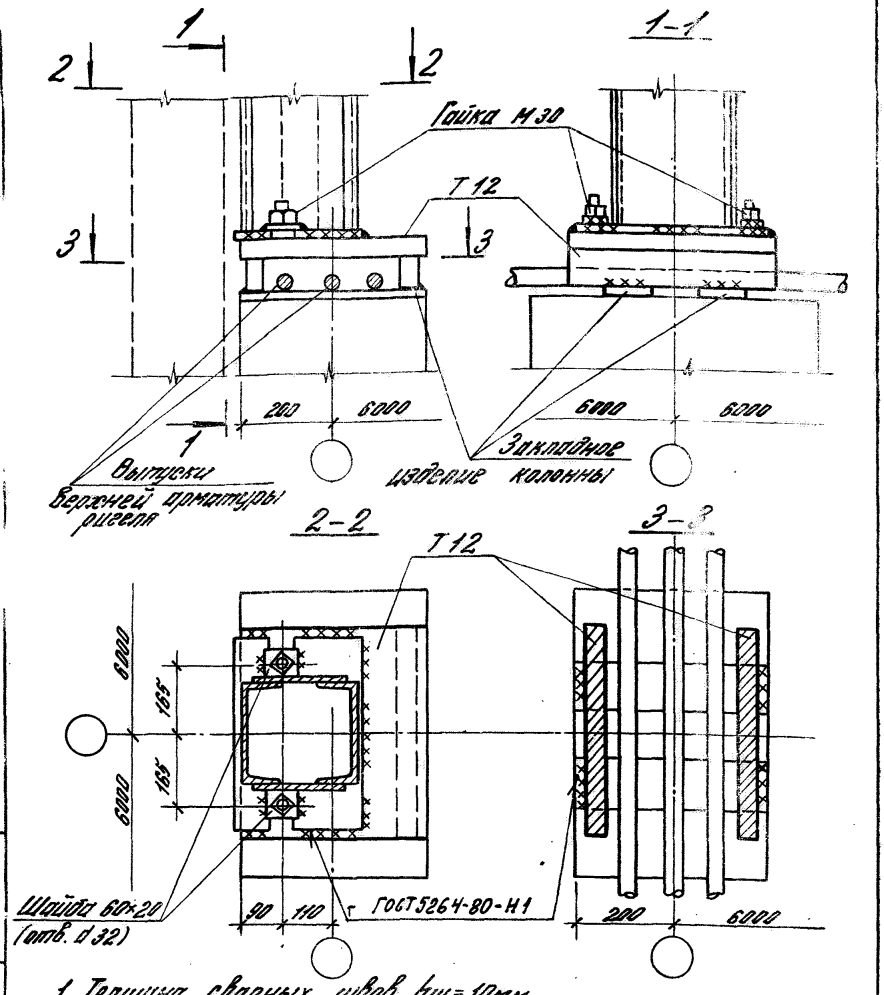

1. Толщина сварных швов $h_{ш}$=10мм.
2. Элемент крепления Т12 устанавливать после приемки приварки выпусков верхней арматуры ригелей к оголовку колонны

				1.030.1-1/88.3-2-КБ			
Н. отд.	Смилянский			Узел 6 Крепление опоры стойки фахверка верхнего этажа к колонне торцового ряда ($h_{эт}$=6,0 м и 7,2 м)	Стадия	Лист	Листов
ГП	Рудаков				Р		1
Инспец.	Гадаева				ЦНИИПРОМЗДАНИЙ		
Контр.	Двойникова						

24653-02 15

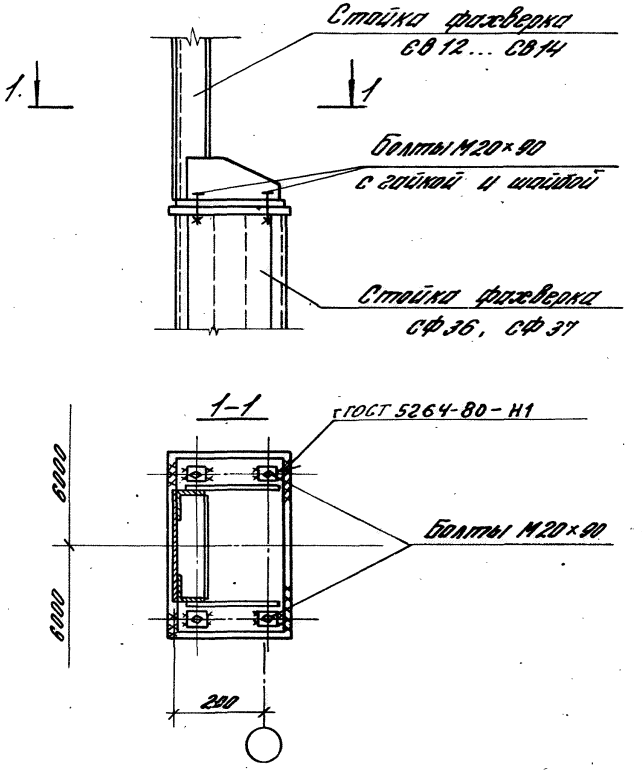

Толщина сварных швов $h_ш = 10$ мм

				1.030.1-1/88.3-2-К7	
Зав.отд.	Смилянский			Узел 7 Стык стоек фахверка СФ и СВ	Стадия / Лист / Листов
ГИП	Рудаков				
Гл.сп.	Гладаева				
Н.контр.	Винянинова				

Инв.№ подл. | Подпись и дата | Взам.инв.№

24653-02

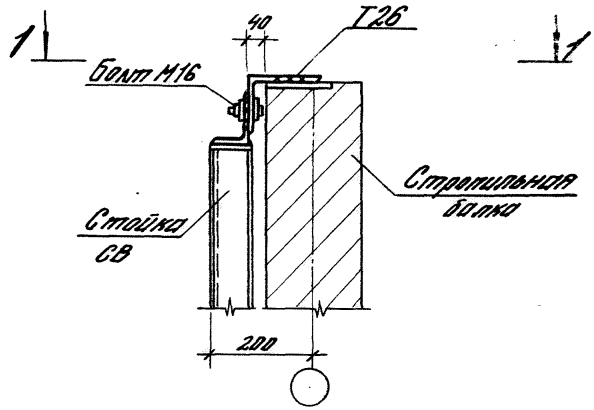

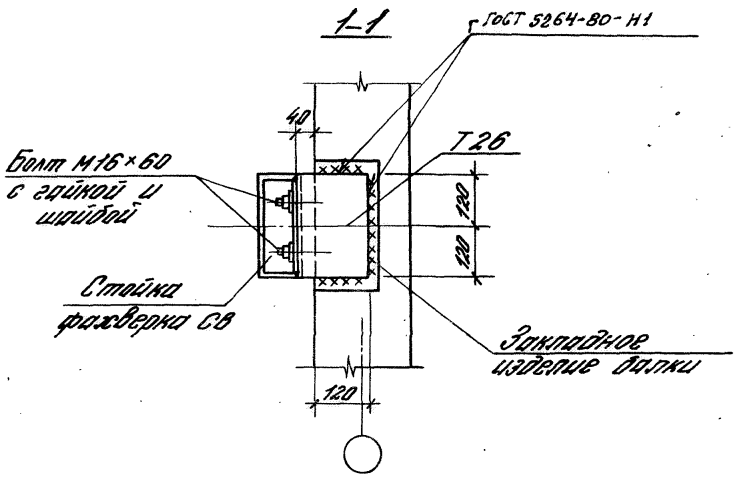

Толщина сварных швов $h_ш = 8$ мм

				1.030.1-1/88.3-2-К8			
Зав. отд.	Смилянский			Узел 8 Крепление стойки фахверка СВ к стропильной балке	Стадия	Лист	Листов
Гип	Рудаков				Р		1
Гл. сп.	Гадаева				ЦНИИПРОМЗДАНИЙ		
Н. контр.	Овинянинова						

Инв. № подл. | Подпись и дата | Взам. инв. №

24653.-02 17

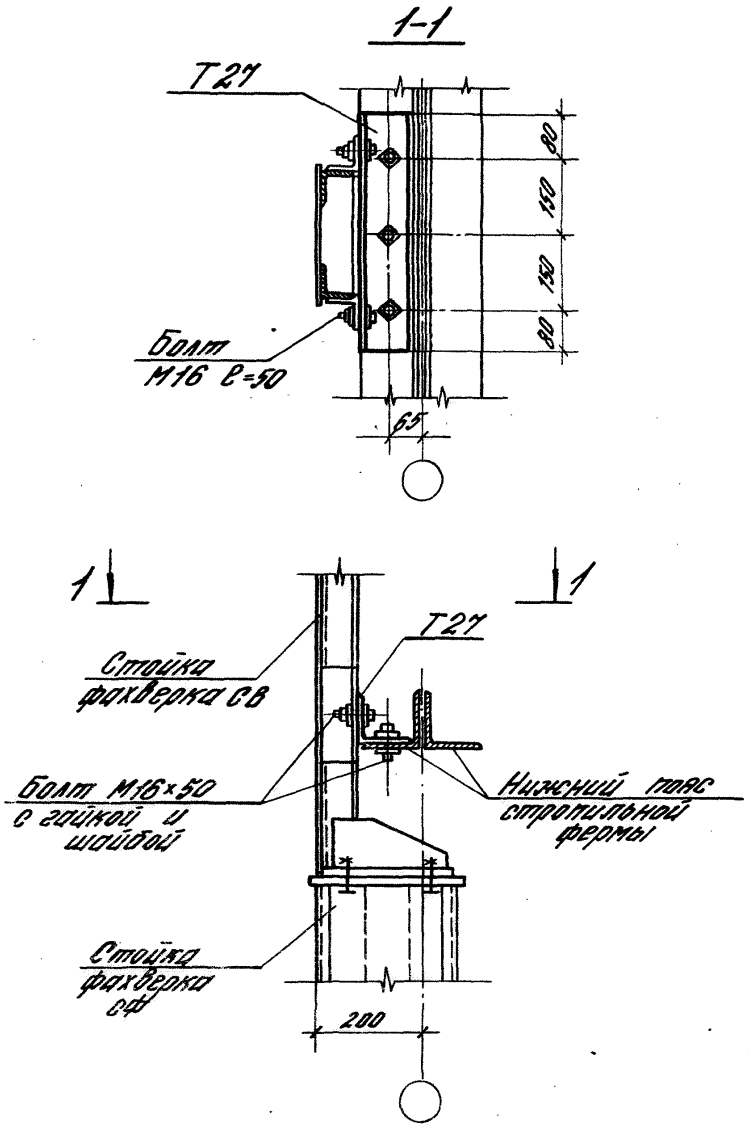

				1.030.1-1/88.3-2-К9			
Зав.отд.	Смилянский			Узел 9 Крепление стойки фахверка к нижнему поясу стропильных ферм	Стадия	Лист	Листов
ГИП	Рудаков				Р		
Гл.сп.	Гордеева				ЦНИИПРОМЗДАНИЙ		
Н.контр.	Двинянинова						

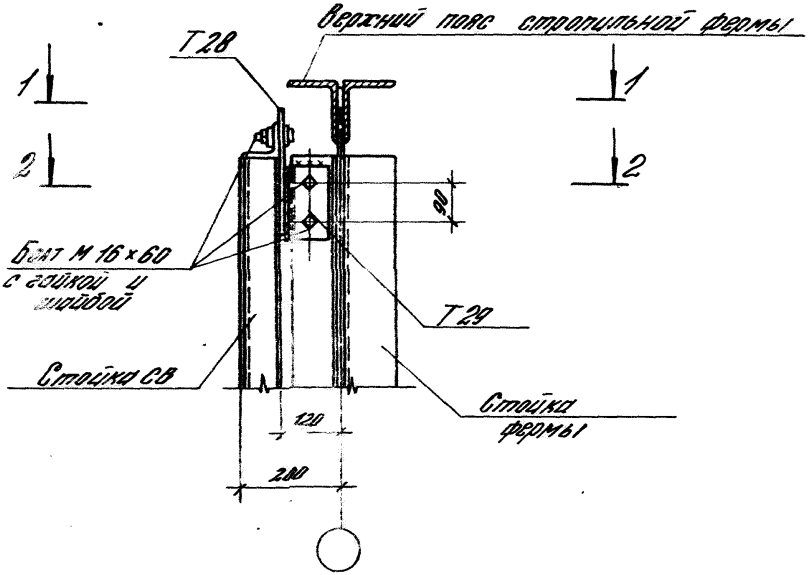

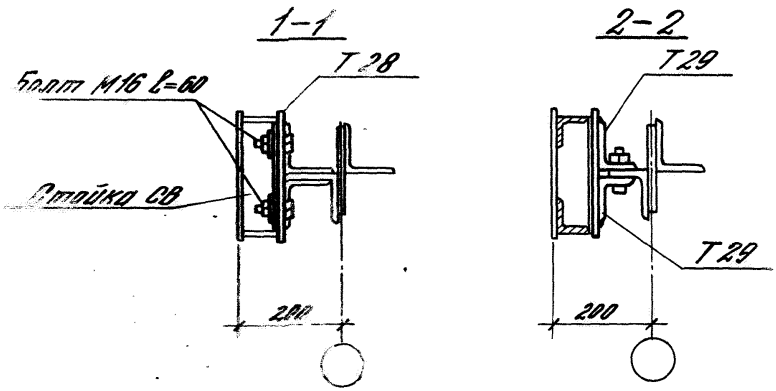

				1.030.1-1/88.3-2-К10			
Зав. отд.	[illegible]	[illegible]		Узел 10 Крепление стойки фахверка к верхнему поясу стропильной фермы	Стадия	Лист	Листов
[illegible]	[illegible]	[illegible]			Р		1
[illegible]	[illegible]	[illegible]			ЦНИИПРОМЗДАНИЙ		
Н. контр.	[illegible]	[illegible]					

24653-02 19

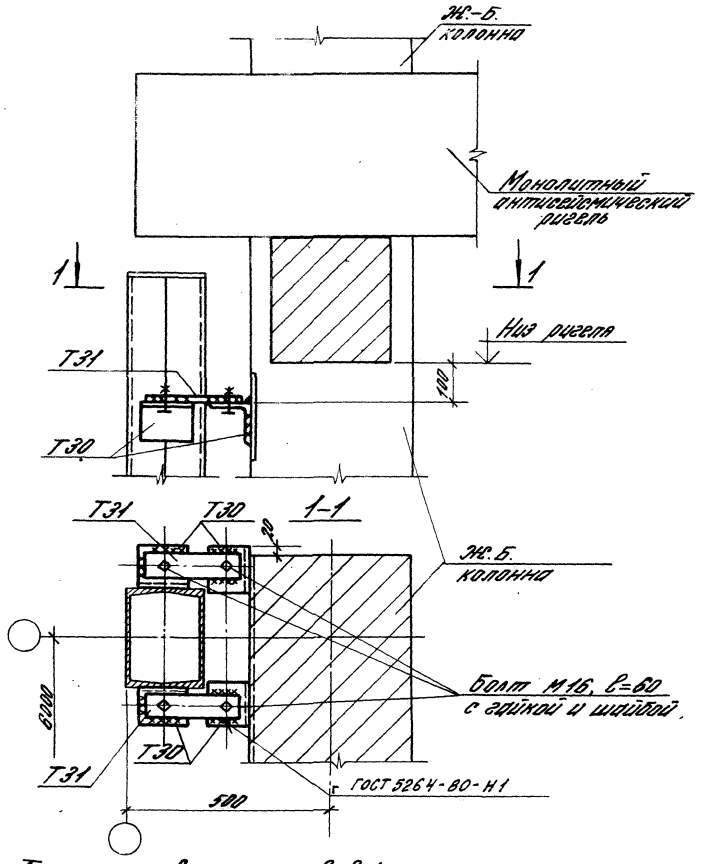

Толщина сварных швов $h_ш$=6мм

				1.030.1-1/88.3-2-К11			
Зав.отд.	Смилянский			Узел 11 Крепление стойки фахверка к колонне торцового ряда	Стадия	Лист	Листов
ГИП	Рудаков				Р		
Гл.сп.	Гадаева				ЦНИИПРОМЗДАНИЙ		
Н.контр.	Двинянинова						

Инв. № подл. | Подпись и дата | Взам. инв. №

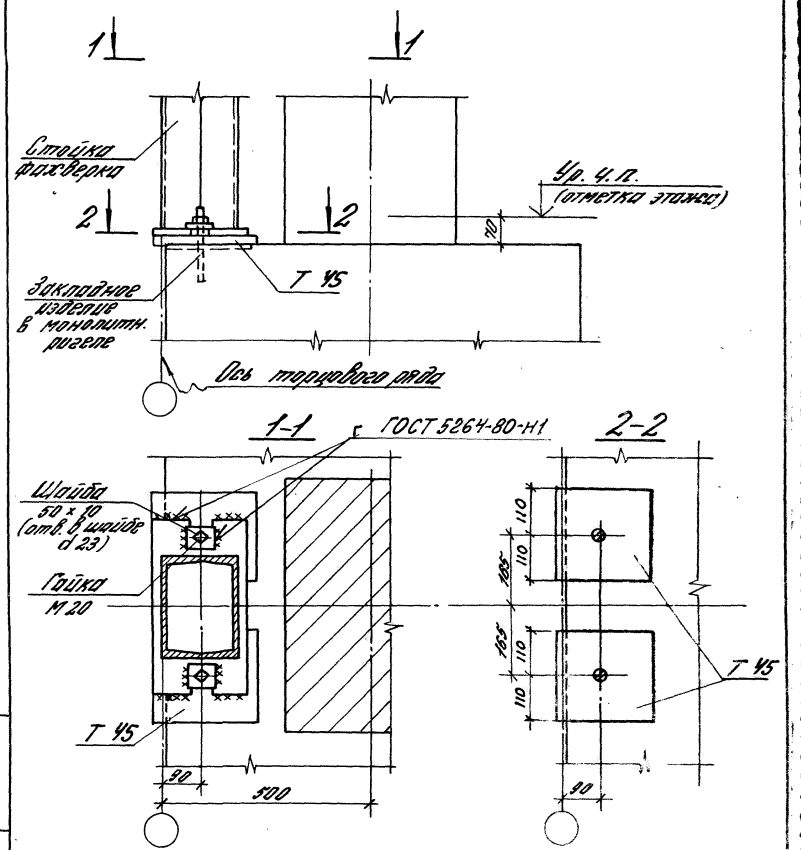

Толщина сварных швов $h_ш = 10$ мм

				1.030.1-1/88.3-2-К12		
Зав. отд.	Смилянский			Узел 12 Крепление торцового фахверка к монолитному ригелю	Стадия	Лист	Листов
Гл.	Рудаков				Р		1
Гл. ин.	Гадаева						
Н. кон.	Дванянинова				ЦНИИПРОМЗДАНИЙ		

24653-02 21

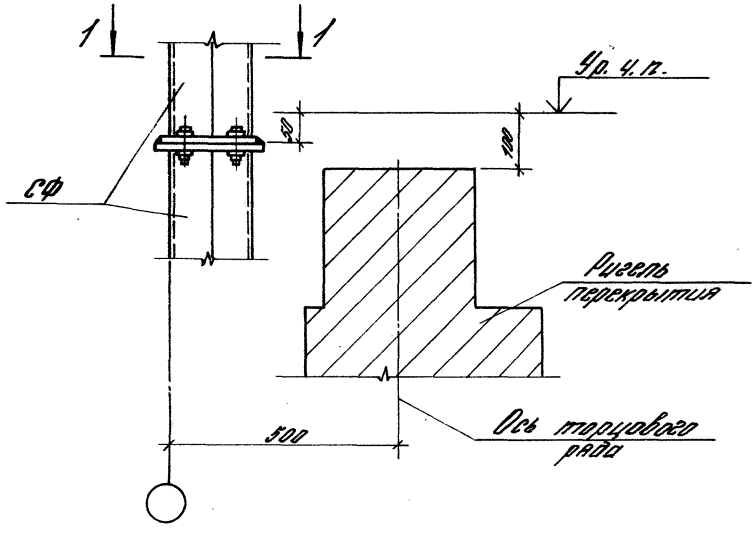

1-1

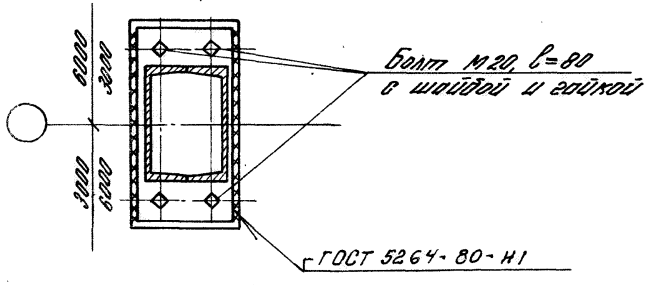

Толщина сварных швов $h_ш$ = 10 мм

				1.030.1-1/88.3-2-К 13			
Зав. отд.	Смилянский			Узел 13	Стадия	Лист	Листов
ГИП	Рудаков			Стык стоек фахверка в уровне перекрытия	Р		1
Гл. сп.	Гадаева				ЦНИИПРОМЗДАН		
Н. контр.	Двинянинов						

Инв. № подл. | Подпись и дата | Взам. инв. №

24653-02 22

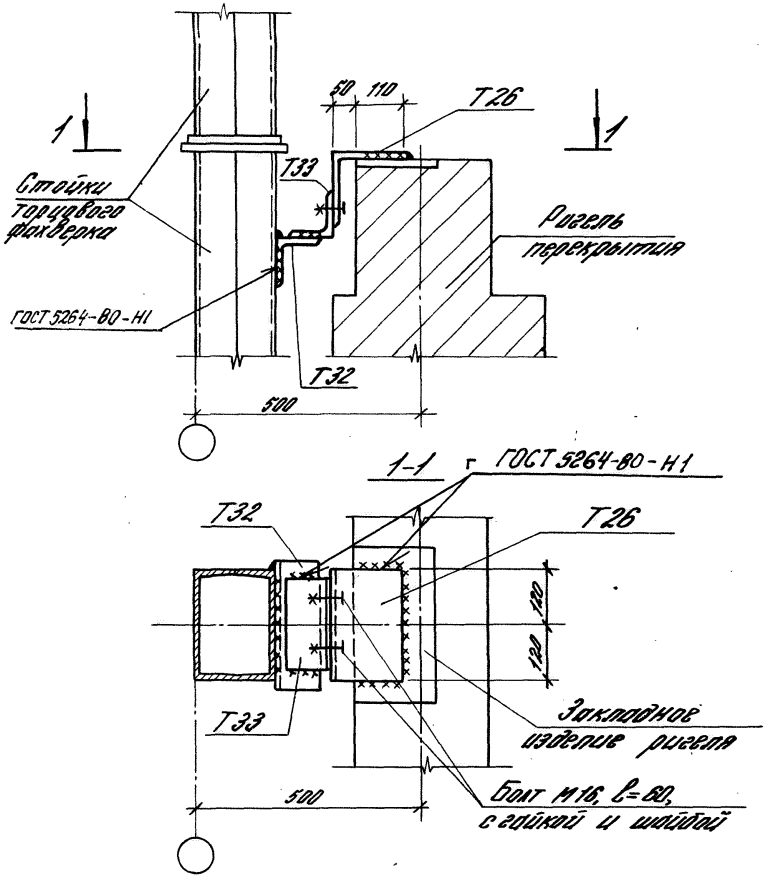

Толщина сварных швов $h_ш = 6$ мм

				1.030.1-1/88.3-2-К14			
Зав.отд.	[illegible]			Узел 14. Крепление стойки фахверка к ригелю перекрытия	Стадия	Лист	Листов
Гип	[illegible]				Р		1
Гл. сп.	Гадаева				ЦНИИПРОМЗДАНИЙ		
Н. контр.	Двинянинова						

24653-02 23

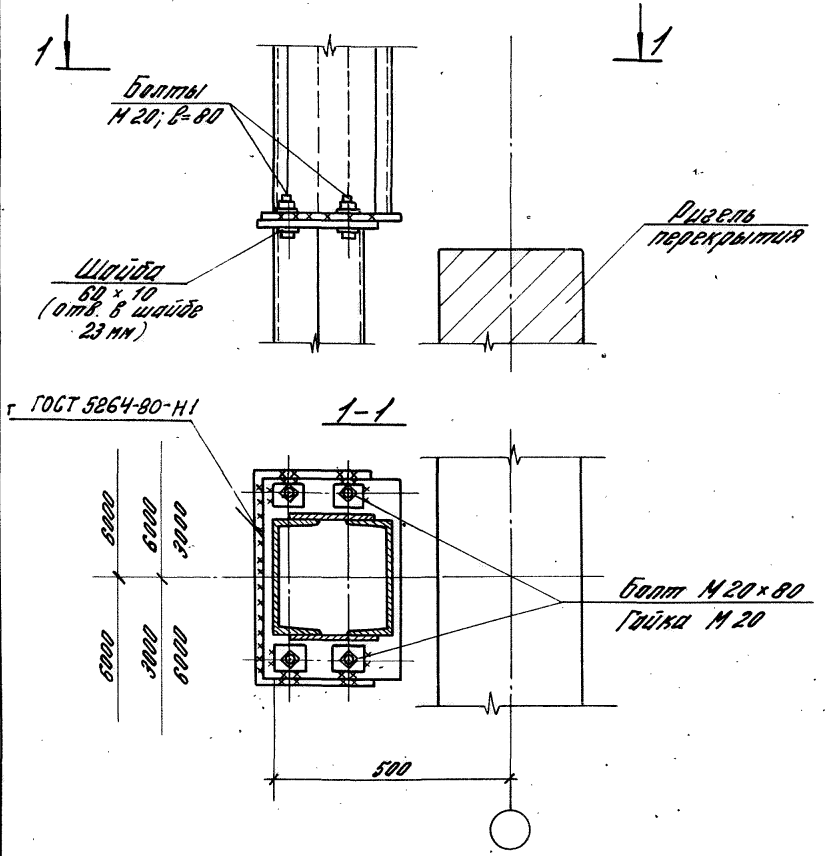

Толщина сварных швов $h_ш = 10$ мм

Зав.отд.	Смилянский		
ГИП	Рудаков		
Гл. сп.	Гайдева		
Н. контр.	Двинянинова		

1.030.1-1/88.3-2-К15

Узел 15

Стык стоек фахверка в уровне перекрытия свободного этажа

Стадия Р | Лист 2 | Листов 1

Инв. № подл. | Подпись и дата | Взам. инв. №

24653-6 24

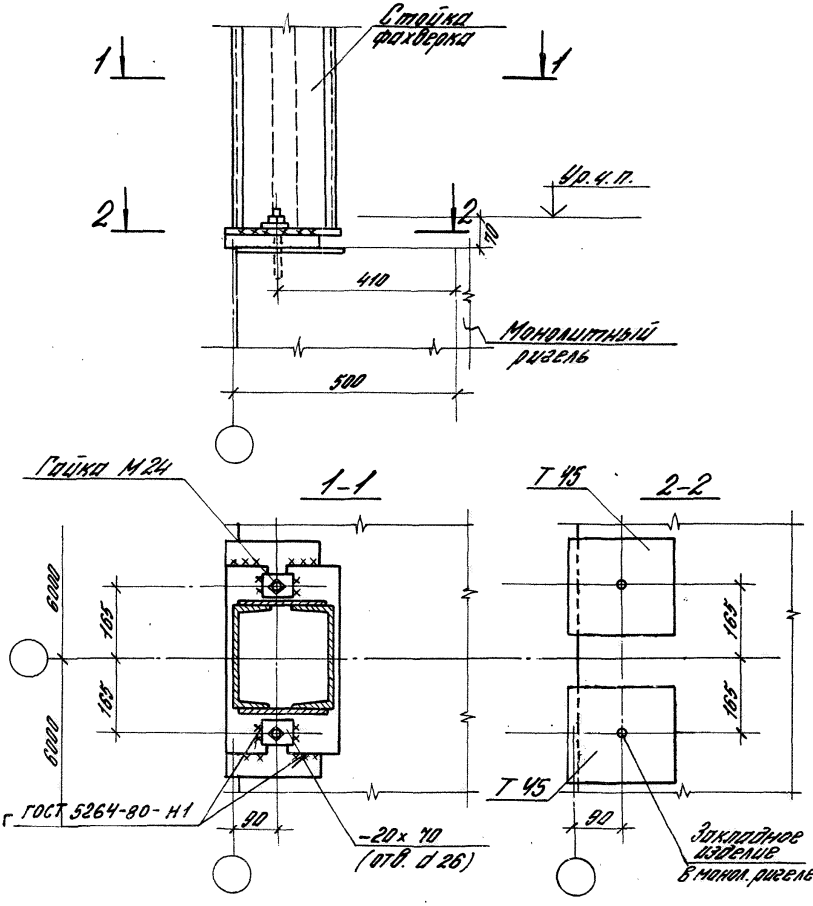

Толщина сварных швов $h_ш$ = 10 мм

Рук. отд.	Смиянский		1.030.1-1/88.3-2-К16			
Гл. инж.	Рудаков		Узел 16 Опирание стойки фахверка верхнего этажа на монолитный ригель	Стадия	Лист	Листов
Гл. спец.	Гобаева			0		1
Н. контр.	Двинянинов			ЦНИИПРОМЗДАНИЙ		

Инв. № подл. | Подпись и дата | Взам. инв. №

24653-02 25

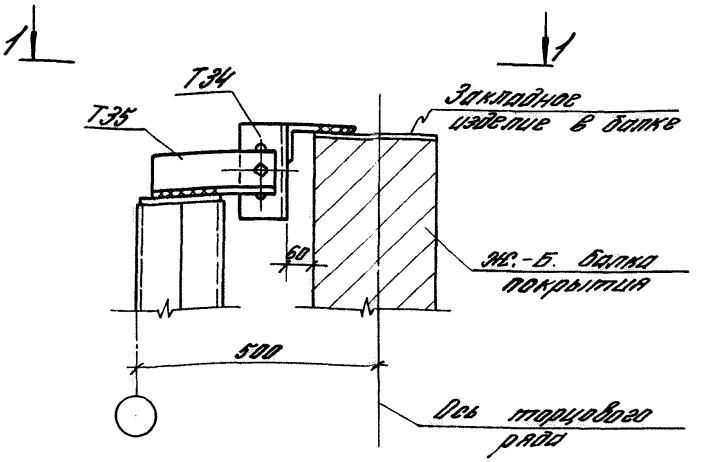

1-1

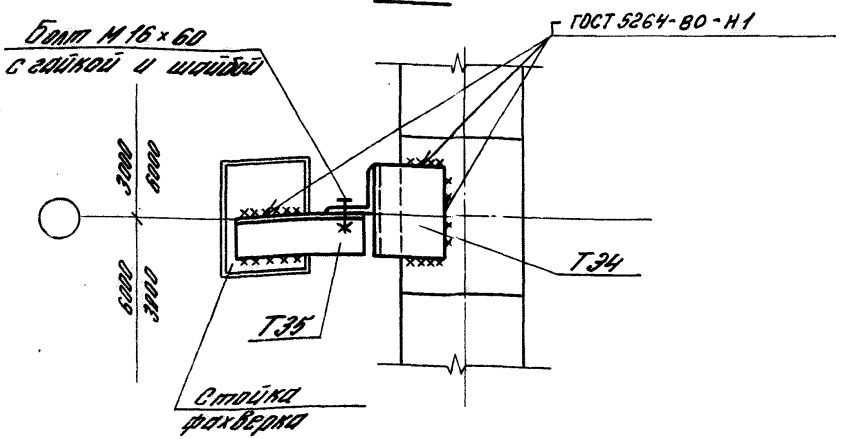

Толщина сварных швов $h_ш = 6$ мм

Зав. отд.	Смилянский		1.030.1-1/88.3-2-К17	
ГИП	Рудаков		Узел 17 Крепление стойки фахверка к верхнему поясу стропильной балки	Стадия: Р; Лист; Листов: 1
Гл. ст.	Гадаева			ЦНИИПРОМЗДАНИЙ
Н. контр.	Дванянинова			

Инв. N подл. | Подпись и дата | Взам. инв. N

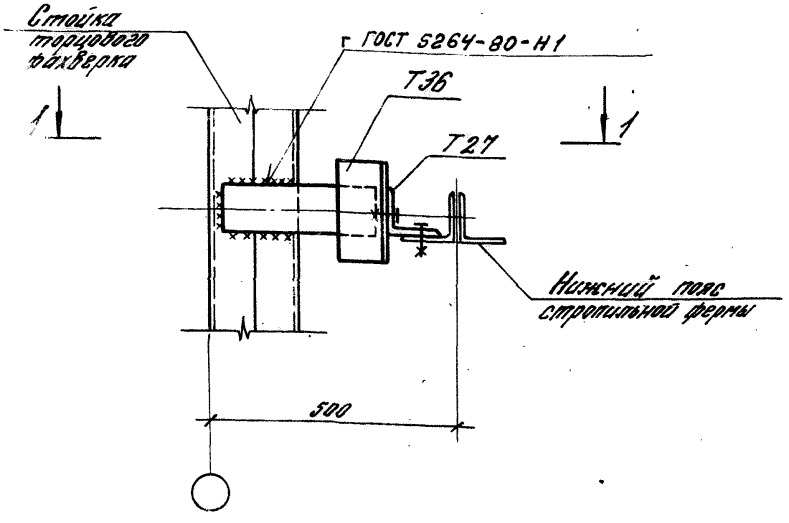

1-1

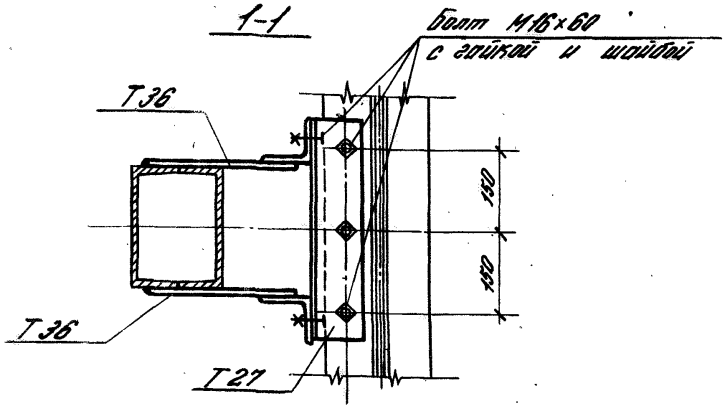

Толщина сварных швов $h_ш = 6$ мм

				1.030.1-1/88.3-2-К18			
Зав.отд.	Смилянский			Узел 18 Крепление стойки фахверка к нижнему поясу стропильной фермы	Стадия	Лист	Листов
ГИП	Рудаков				Р		1
Н.	Гадаева				ЦНИПРОИЗДАНИЙ		
Инж.	Селянинова						

24653-02 27

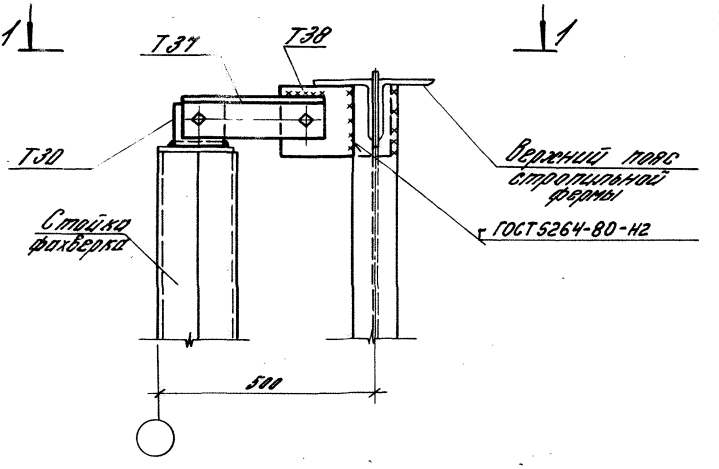

1-1

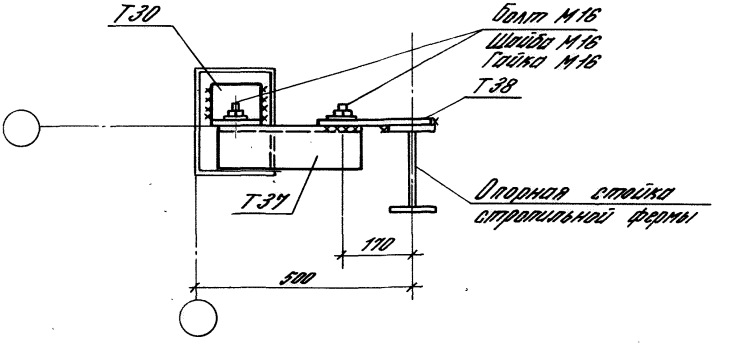

Толщина сварных швов $h_ш = 6$ мм

				1.030 1-1/88 3-2-К19			
Зав.отд.	Смилянский			Узел 19 Крепление стойки фахверка в углу здания к верхнему поясу стропильной фермы	Стадия	Лист	Л...
ГИП	Рудаков				Р		
Гл.сп.	Гадаева				ЦНИИПРОМЗ		
Н.контр.	Двинянинова						

Инв.№ подл. | Подпись и дата | Взам.инв.№

24653-02 28

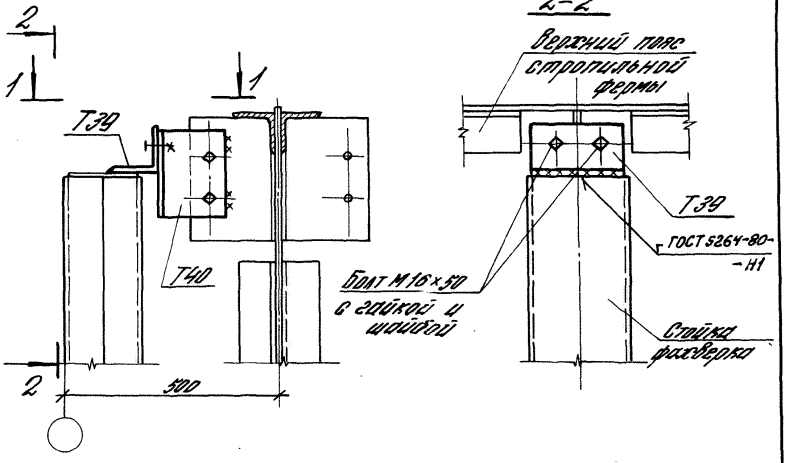

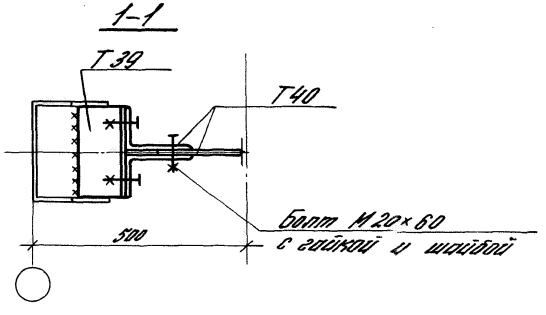

Толщина сварных швов $h_ш = 6$ мм

				1.030.1-1/88.3-2-К20			
Зав. отд.	Смилянский			Узел 20 Крепление стойки фахверка к верхнему поясу стропильной фермы	Стадия	Лист	Листов
ГИП	Рудаков				Р		1
Гл. сп.	Годаева				ЦНИИПРОМЗДАНИЙ		
Н. контр.	Двинянинова						

24653-02 29

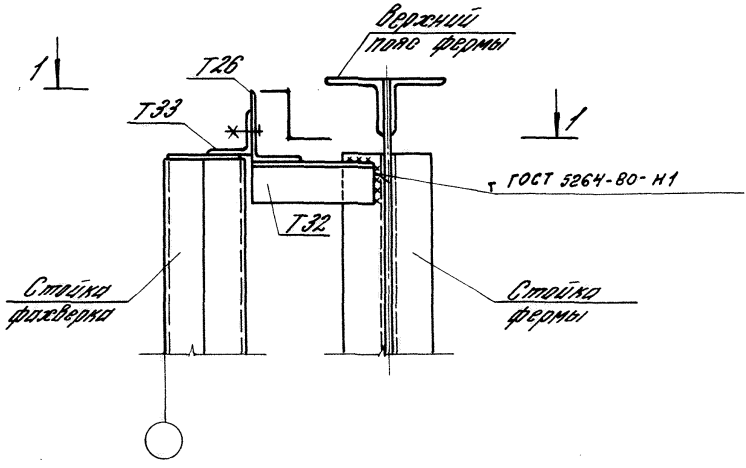

1-1

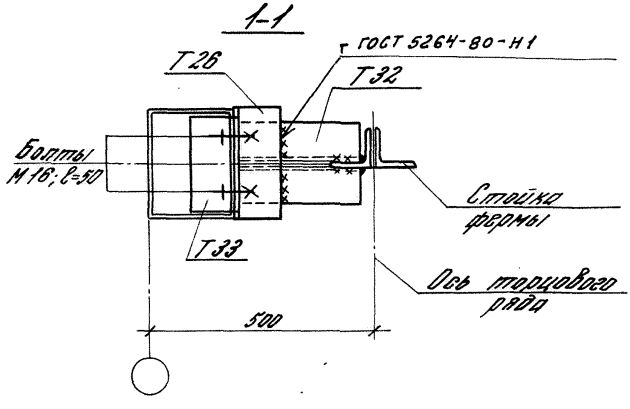

Толщина сварных швов $h_ш$=6мм

				1.030.1-1/88.3-2-К21			
Зав.отд.	Смилянский			Узел 21 Крепление стойки фахверка к верхнему поясу стропильной фермы в четверти пролета	Стадия	Лист	Листов
Г.ИП	Рудаков				Р		1
Гл.сп.	Гадаева						
Н.контр.	Двинянинова				ЦНИИПРОМЗДАНИЙ		

Инв.№ подл. | Подпись и дата | Взам.инв.№

24653-02 30

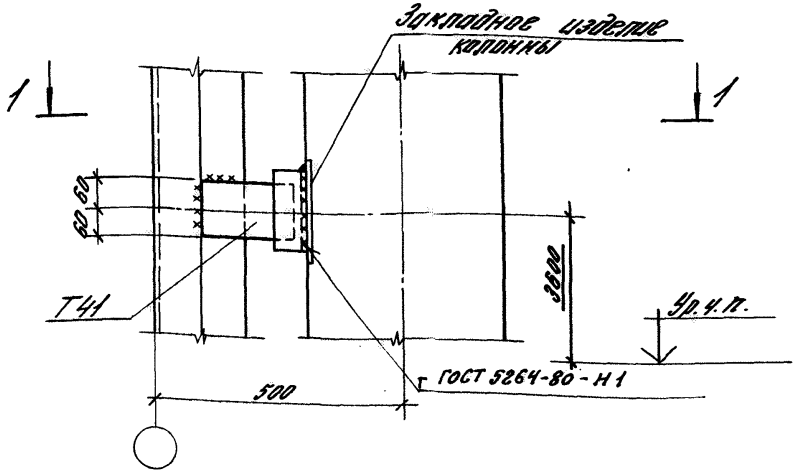

1-1

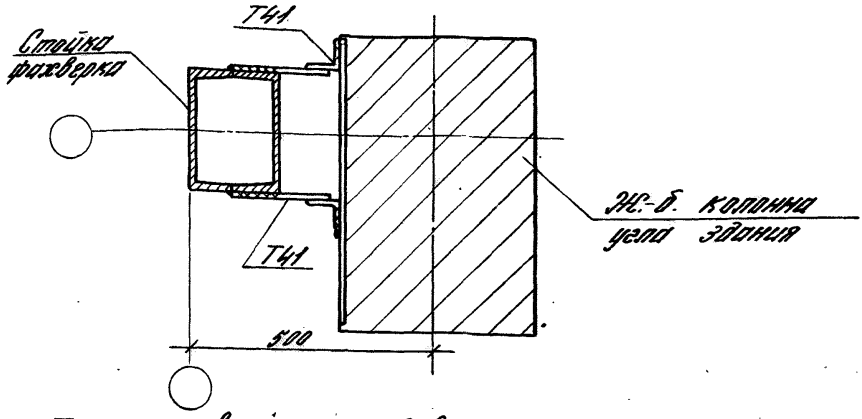

Толщина сварных швов $h_ш = 6$ мм

				1.030. 1-1/88. Э-2-К22	
Зав. отд.	Смилянский			Узел 22 Крепление стойки фахверка к колонне в углу здания	Стадия: Р; Лист: 1; Листов: 1
ГИП	Рудаков				
Гл. сп.	Гадаева				
Н.контр.	Дванянинова				ЦНИИПРОМЗДАНИЙ

24653-02 31

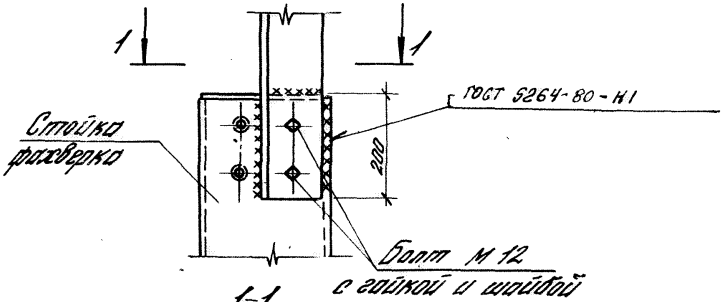

1-1
при осевой привязке колонн торца

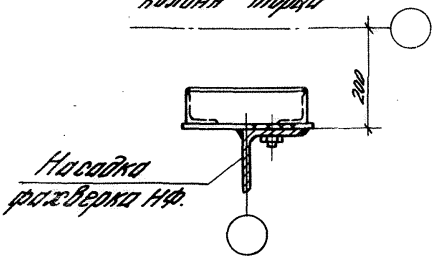

1-1
при относе оси колонн на 500 от торцевой оси

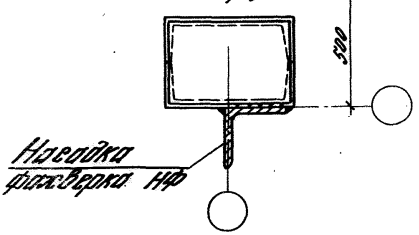

Толщина сварных швов $h_ш$=8 мм

Инв. № подл.	Подпись и дата	Взам. инв. №		1.030.1-1/88.3-2-К 23	
			Зав. отд.	С. Милянский	Узел 23 Крепление насадки НФ к стойке фахверка
			Гл. спец.	Гадаева	
			Техник	Казанцева	
			Н. контр.	Дванянинова	

Стадия | Лист | Листов
Р | 1

24653-02

Крепление насадки НУ7 (НУ8)

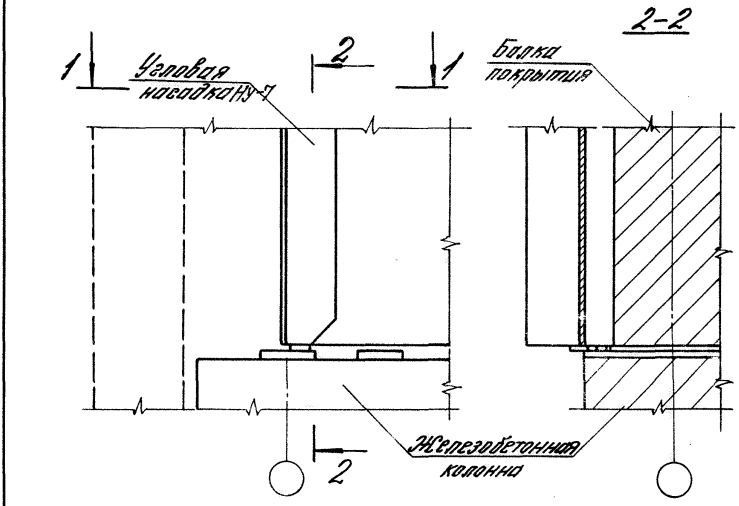

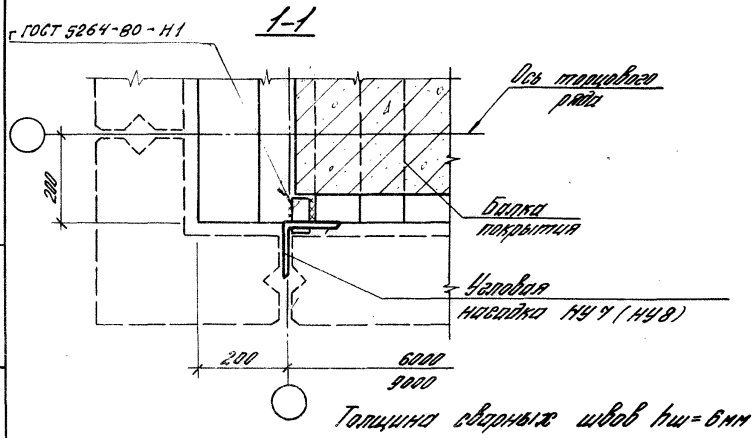

Толщина сварных швов $h_ш = 6$ мм

				1.030.1-1/88.3-2-К24			
Зав. отд.	Смилянский			Узел 24 Крепление угловой насадки НУ к оголовку колонны	Стадия	Лист	Листов
ГИП	Рудаков				Р	1	2
Гл. сп.	Гадаева				ЦНИИПРОМЗДАНИЙ		
Техн.	Казанцева						
Н. контр.	Иванова						

24653-02 33

Крепление насадок НУ9(НУ10)

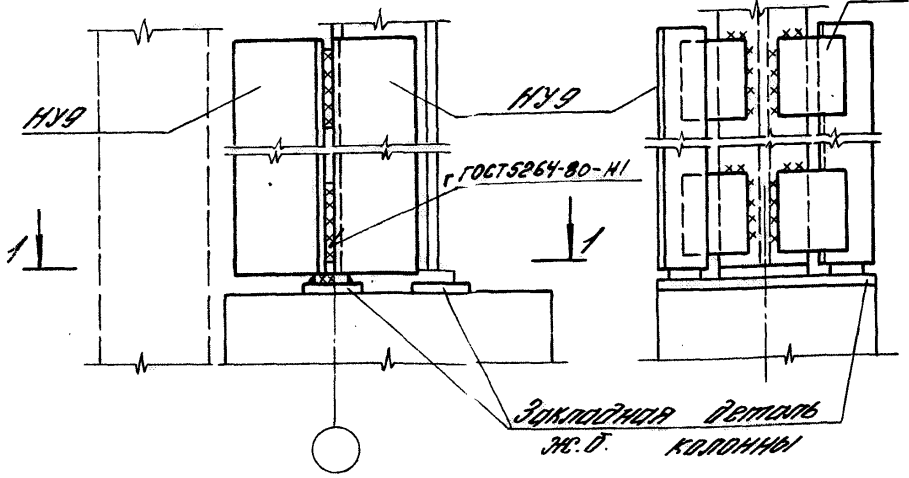

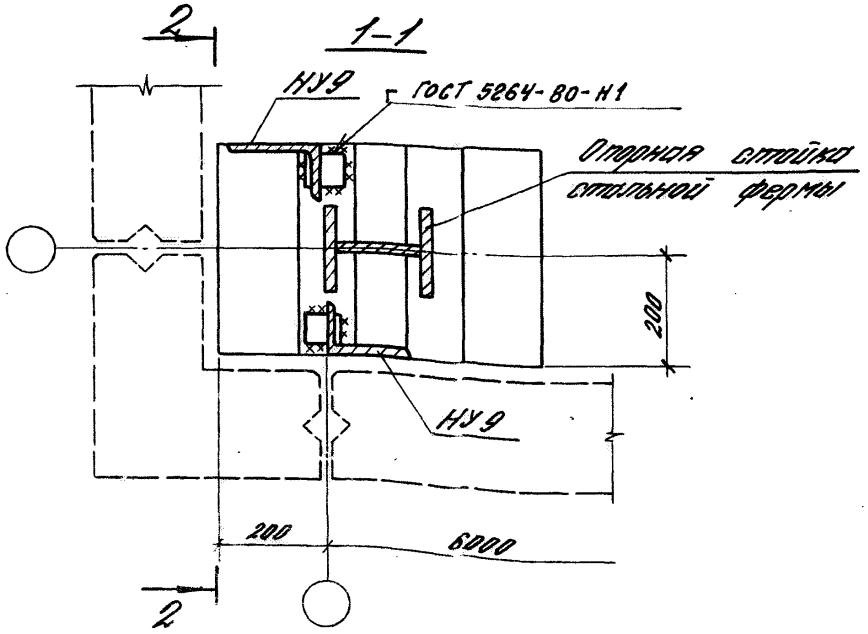

Толщина сварных швов $h_ш = 6$ мм.

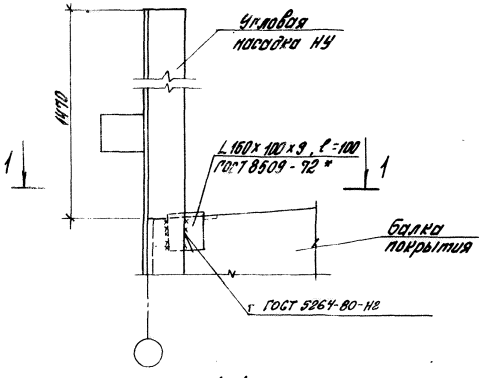

1-1

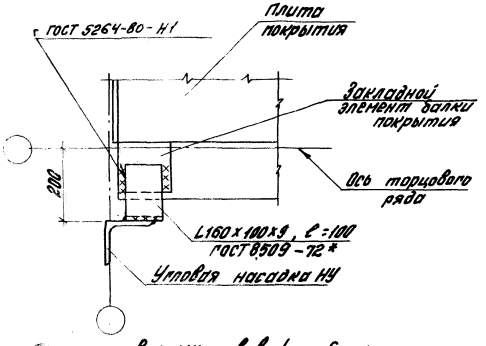

Толщина сварных швов $h_ш = 6$ мм

				1.030.1-1/88.3-2-К25			
Зав.отд.	Смилянский			Узел 25	Стадия	Лист	Листов
ГИП	Рудаков			Крепление угловой насадки НУ к балке покрытия	Р		1
	Радаева				Ц...ШИПРОМЗДАНИЙ		
	Данцева						
Н.контр.	Иванова						

24653-02 35

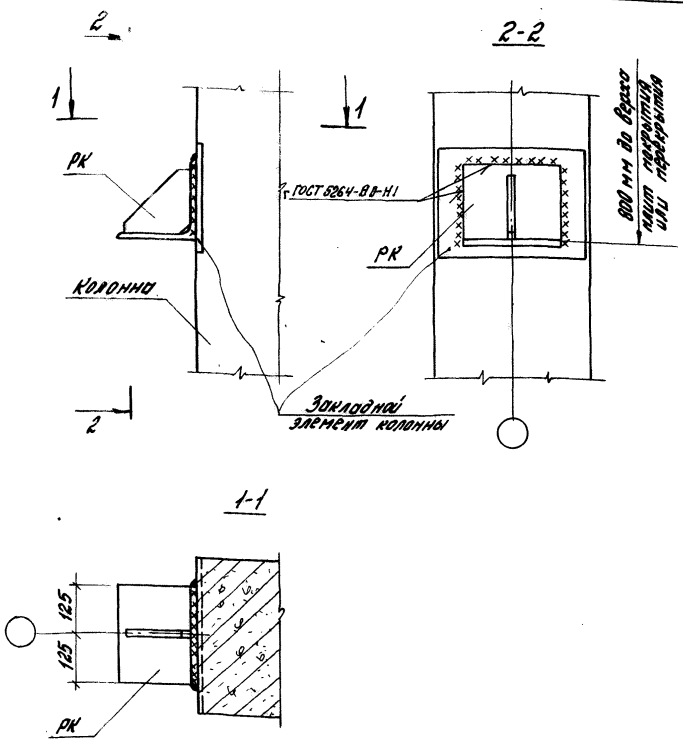

Толщина сварных швов $h_ш$ = 6 мм

Зав.отд.	Смилянский		1.030.1-1/88.3-2-К26	
ГИП	Рубанов		Узел 26 Крепление опорной консоли РК к железобетонной колонне	Стадия: Р; Лист; Листов: 1
Гл.спец.	Годьева			ЦНИИПРОМЗД
Техн.	Казанцева			
Н.контр.	Иванова			

Инв. № подл. | Подпись и дата | Взам. инв. №

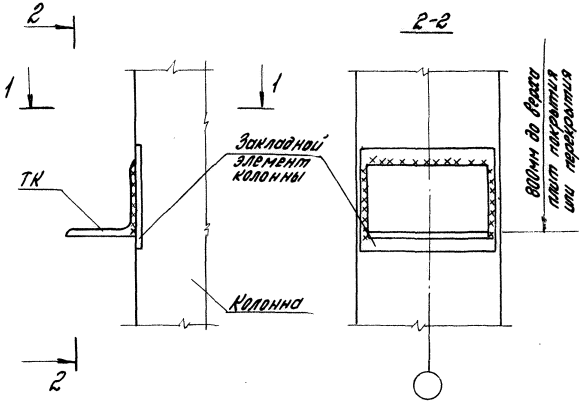

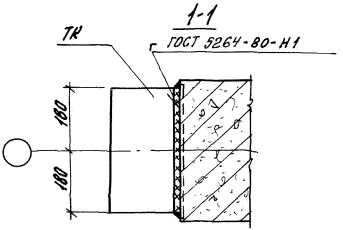

Толщина сварных швов $h_ш$ = 6мм

				1.030.1-1/88.3-2-К27			
Зав.отд.	Смилянский			Узел 27 Крепление опорной консоли ТК к железобетонной колонне	Стадия	Лист	Листов
ГИП	Рудаков				Р		1
Гл.спец.	Гадаева				ЦНИИПРОМЗДАНИЙ		
Техн.	Казанцева						
Н.контр.	Иванова						

24653-02 37

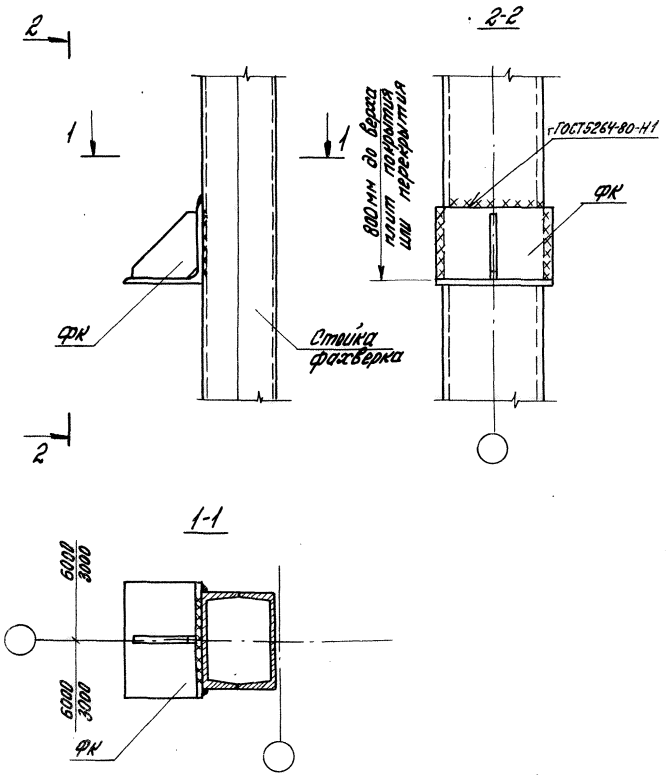

Толщина сварных швов hш = 6мм

				1.030.1-1/88.3-2-К28			
Зав. отд.	Смилянский			Крепление опорной консоли ФК к стойке фахверка	Стадия	Лист	Листов
ГИП	Рудаков				Р		1
Гл.сп.	Гадаева						
Техн.	Казанцева				ЦНИИПРОМЗДАНИЙ		
Н.контр.	Иванова						

24653-02 38

Инв. № подл. | Подпись и дата | Взам. инв. №

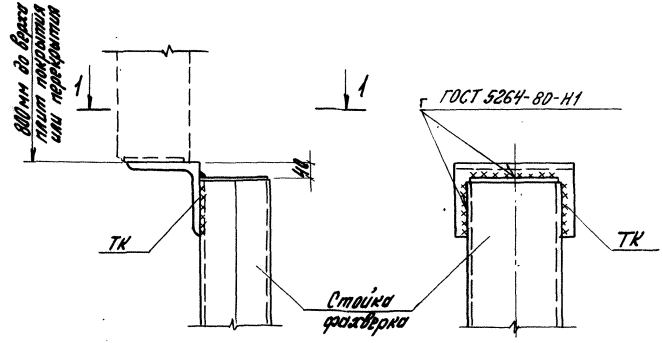

1-1

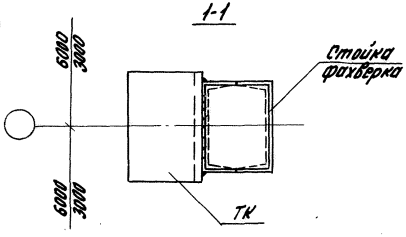

Толщина сварных швов h_w = 6мм

				1.030.1-1/88.3-2-К29			
Зав.отд.	Смиляновский			Узел 29	Стадия	Лист	Листов
ГИП	Руданов			Крепление опорной консоли ТК к стойке фахверка	Р		1
Гл.сп.	Гадиева				ЦНИИПРОМЗДАНИЙ		
Техн.	Казанцев						
Н.контр.	Иванова						

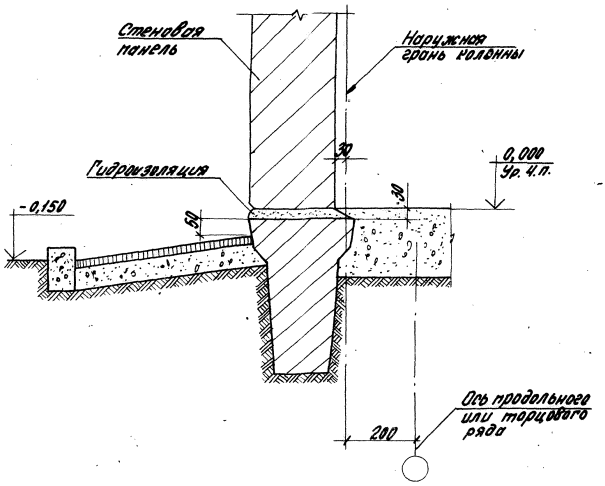

				1.030.1-1/88. 3-2-к30			
Зав.отд.	Смирянский		Узел 30 Опирание стеновой панели на фундаментную балку	Стадия	Лист	Листов
ГИП	Рудаков			Р		1
Гл.спец.	Гадаева			ЦНИИПромзданий		
Тр.х.н.	Казанцева					
Н.контр.	Ивонова					

Инв.№подл. | Подпись и дата | Взам. инв.№

24653-02 40

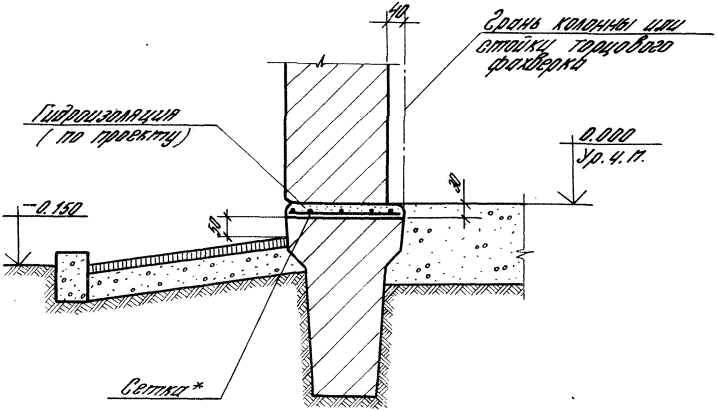

* Над стыками фундаментных балок с фундаментом следует укладывать симметрично оси ряда сетку длиной 2м из арматуры диаметром 8-10мм с шагом продольных стержней 100мм, поперечных-200мм.

				1.030.1-1/88.3-2-К31			
Зав.отд.	Смилянский			Узел 31 Опирание стеновой панели на фундаментную балку в сейсмических условиях	Стадия	Лист	Листов
ГИП	Рудаков				Р		1
Гл.спец.	Гадаева				ЦНИИПРОМЗДАНИЙ		
Техник	Казанцева						
Н.контр.	Дванянинова						

24653-02 41

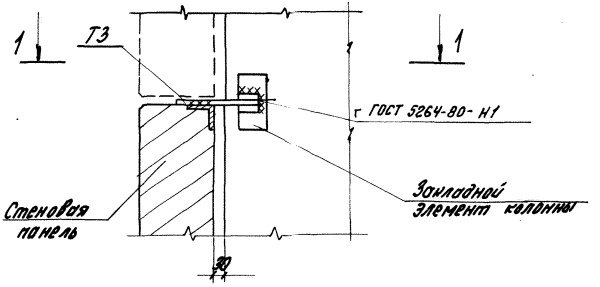

1-1

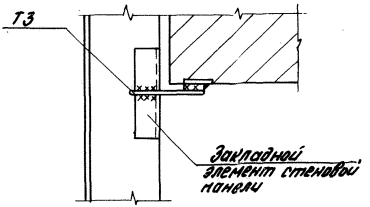

Толщина сварных швов $h_ш$ = 6 мм

				1.030.1-1/88.3-2-К32			
Зав.отд.	Смилянский			Узел 32 Крепление стеновой панели к железобетонной колонне	Стадия	Лист	Листов
ГИП	Рудаков				Р		1
Гл.спец.	Гадаева				ЦНИИПРОМЗДАНИЙ		
Техн.	Казанцева						
Н.контр.	Иванова						

Инв.№подл. | Подпись и дата | Взам.инв.№

24653-02 42

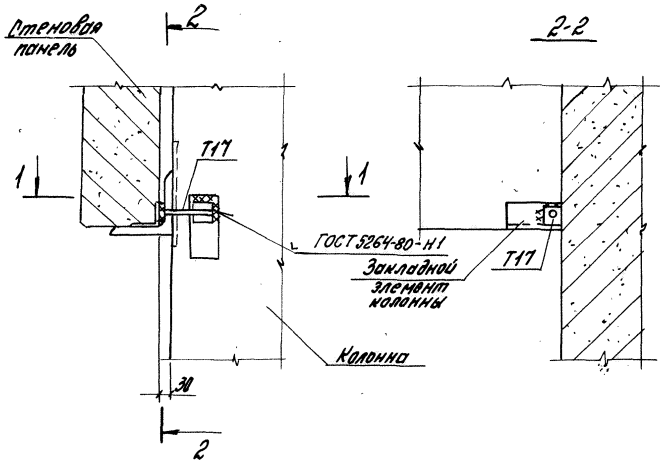

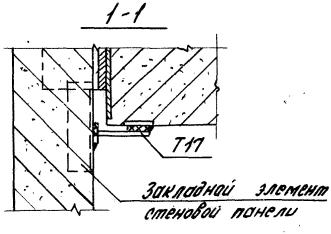

Толщина сварных швов $h_ш = 6$ мм

				1.030.1-1/88.3-2-К33			
Зав.отд.	Смирянский			Узел 33 Крепление стеновой панели к железобетонной колонне в уровне опорной консоли	Стадия	Лист	Листов
ГИП	Рудаков				Р		1
Гл.сп.	Гордеева				ЦНИИПромзданий		
Техник	Казанцева						
Н.контр.	Иванова						

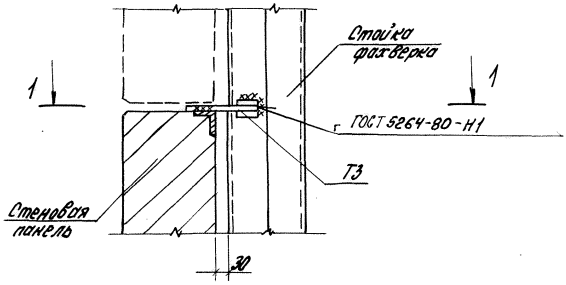

1-1

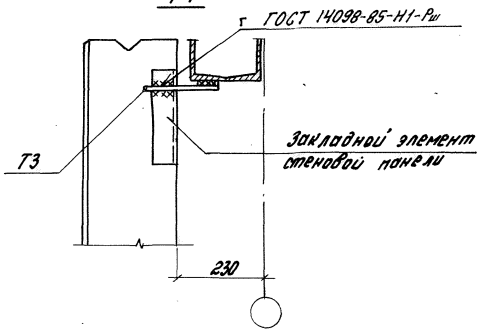

Толщина сварных швов $h_ш$ = 6мм

				1.030.1-1/88.3-2-К34			
Зав.отд.	Смилянский			Узел 34 Крепление стеновой панели к стойке фахверка	Стадия	Лист	Листов
ГИП	Рудаков				Р		1
Гл.спец.	Гадаева				ЦНИИПРОМЗДАНИЙ		
Техн.	Казанцева						
Н.контр.	Иванова						

Инв.№ подл. | Подпись и дата | Взам.инв.№

24653-02 44

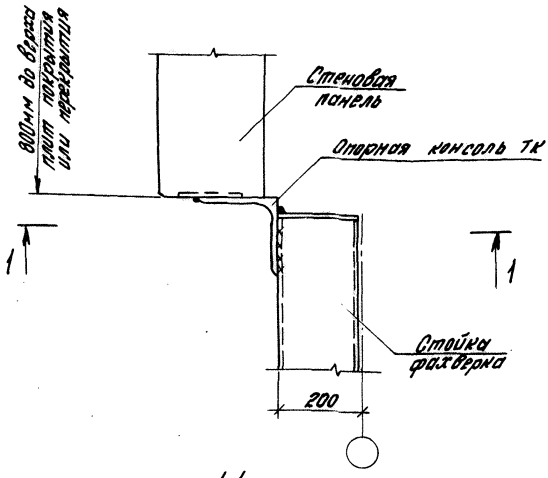

1-1

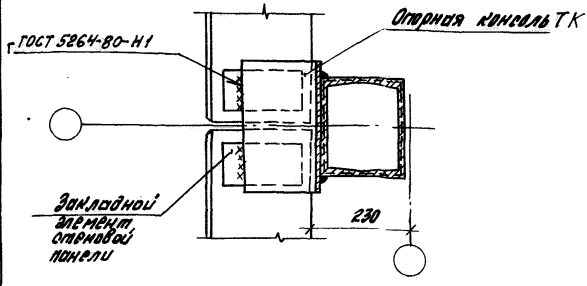

Толщина сварных швов hш = 6мм

Зав.отд.	Смилянский		1.030.1-1/88.3-2-К35	
ГИП	Рудаков			
Гл.сп.	Гордеев		Узел 35 Крепление стеновой панели к стойке фахверка в уровне опорной консоли ТК	Стадия: Р; Лист: 1; Листов:
Техн.	Казницева			
Н.контр.	Иванова		ЦНИИПромзданий	

24653-02 45

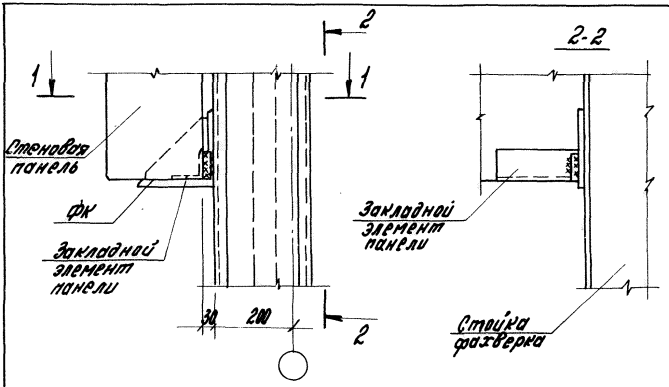

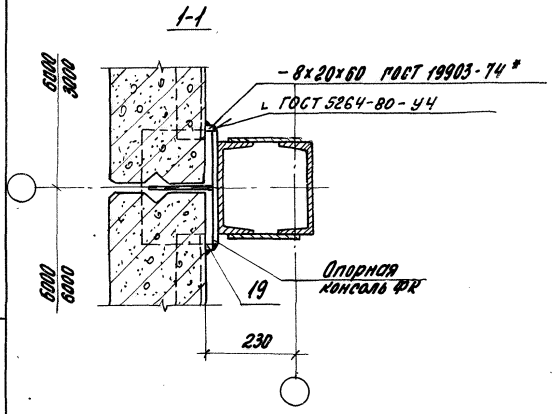

Толщина сварных швов, $h_ш = 8$ мм

				1.030.1-1/88.3-20-к36			
Зав.отд.	Смилянский			Узел 36 Крепление стеновой панели к стойке фахверка в уровне опорной консоли ФК	Стадия	Лист	Листов
ГИП	Рудаков				Р		1
Гл.спец.	Гадаева				ЦНИИПРОМЗДАНИЙ		
Техн.	Казанцева						
Н.контр.	Иванова						

Инв. № подл. | Подпись и дата | Взам. инв. №

24653-02 46

1-1

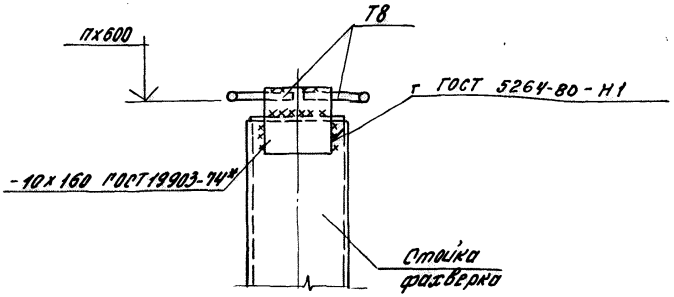

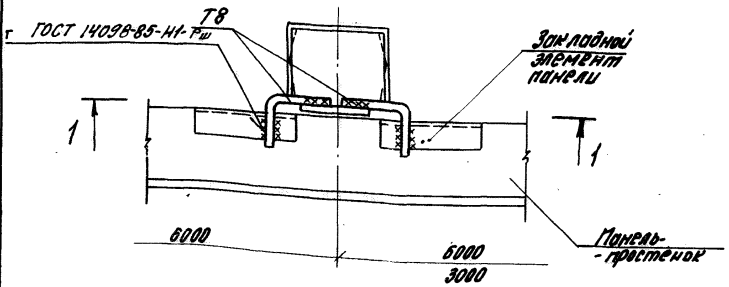

Зав.отд.	Смилянский		
ГИП	Рудаков		
Гл.сп.	Гадаева		
Техн.	Казанцева		
Н.контр.	Иванова		

1.030.1-1/88.3-2-К37

Узел 37
Крепление простеночной панели к стойке фахверка

Стадия	Лист	Листов
Р		1

ЦНИИПРОМЗДАНИЙ

Инв.№ подл. | Подпись и дата | Взам.инв.№

24653-02 47

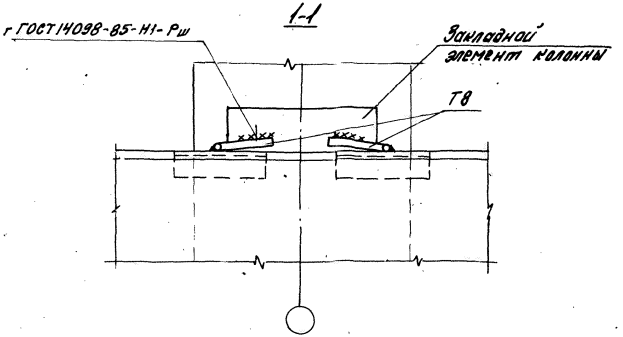

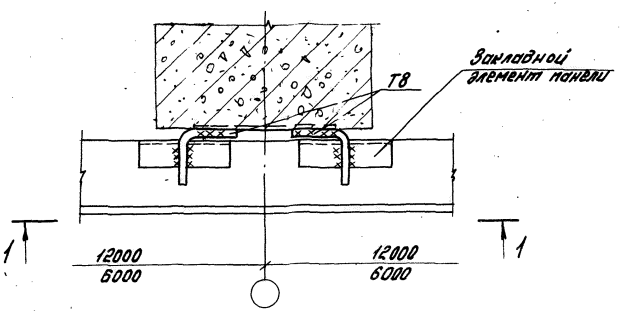

Толщина сварных швов hш = 6мм

				1.030.1-1/88.3-2-К38			
Зав.отд.	Смилянский			Узел 38 Крепление простеночной панели к железобетонной колонне	Стадия	Лист	Листов
ГИП	Рудаков				Р		1
Гл.спец.	Радаева				ЦНИИПРОМЗДАНИЙ		
Техн.	Казанцева						
Н.контр.	Иванова						

Инв.№ подл. | Подпись и дата | Взам.инв.№

24653-02 48

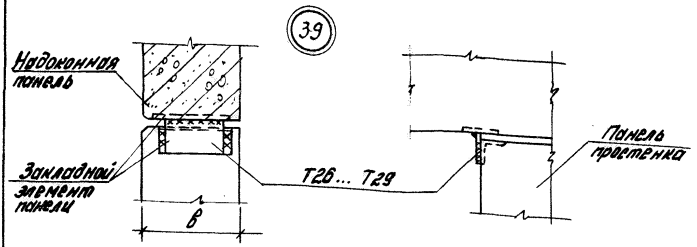

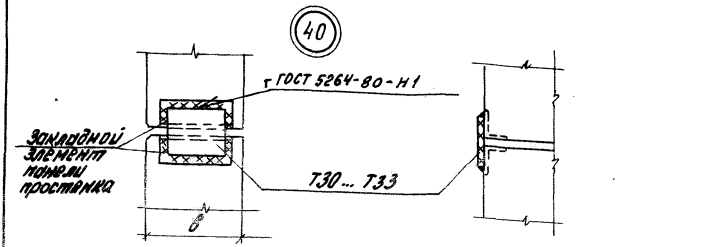

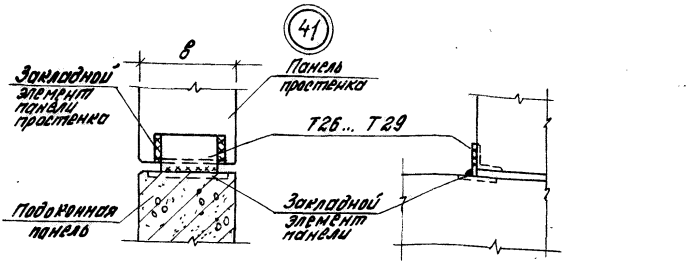

Толщина сварных швов $h_ш$ = 6мм

				1.030.1-1/88.3-2-К39			
Зав.отд.	Смилянский			Узел 39...Н1	Стадия	Лист	Листов
ГИП	Рудаков			Крепление простенка к надоконной и подоконной панелям.	Р		1
Гл.спец.	Гадаева			Соединение простенков	ЦНИИПРОМЗДАНИЙ		
Техн.	Казанцева						
Н.контр.	Иванова						

24653-02 49

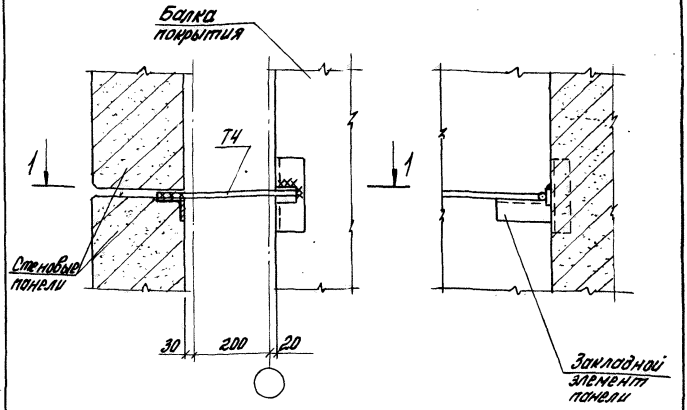

1-1

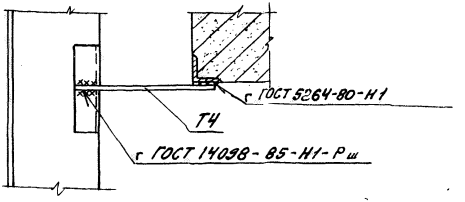

Толщина сварных швов hш = 8 мм

Зав. отд.	Смиленкин		
ГИП	Рудаков		
Гл. сп.	Гобаева		
Техн.	Казанцева		
Н. контр.	Иванова		

1.030.1-1/88. 3-2-К40

Узел 42
Крепление стеновой панели к балке покрытия по продольному ряду

Стадия	Лист	Листов
Р		1

ЦНИИПРОМЗДАНИЙ

24653-02 50

Инв. № подл. | Подпись и дата | Взам. инв. №

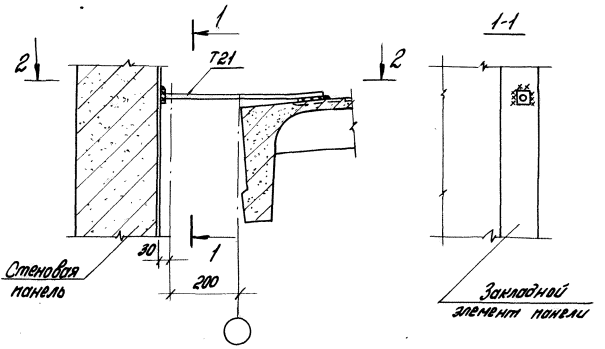

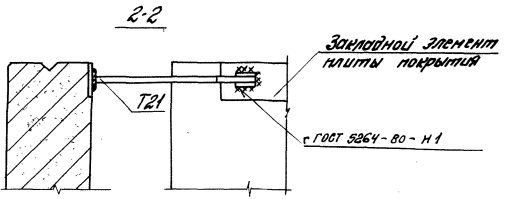

Толщина сварных швов $h_ш = 6$ мм

				1.030.1-1/88. 3-2-Н41		
Зав.отд.	Смиляниченко			Узел 43	Стадия	Лист	Листов
ГИП	Рубанов				Р		1
Гл.спец.	Подаева			Крепление парапетной панели к плите покрытия	ЦНИИПРОМЗДАНИЙ		
Техн.	Казанцев						
Н.контр.	Иванова						

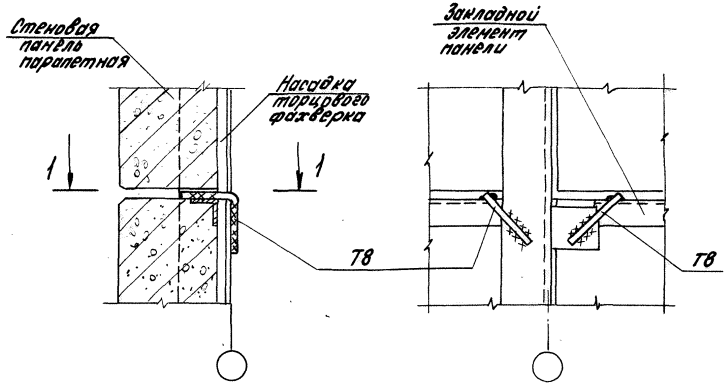

1-1

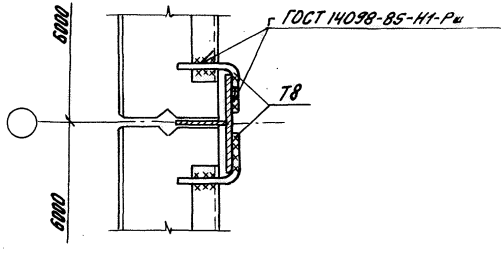

Толщина сварных швов $h_ш = 8$ мм

				1.030.1-1/88.3-2-К42		
Зав.отд.	Смилянский			Узел 44 Крепление панели парапета к насадке фахверка в глухом участке стены	Стадия	Лист	Листов
Гл.инж.	Рудаков				Р		1
Гл.спец.	Гадаева				ЦНИИПРОМЗДАНИЙ		
Гр.ст.	Казанцева						
Н.контр.	Иванова						

Инв.№подл. | Подпись и дата | Взам.инв.№

24653-02 52

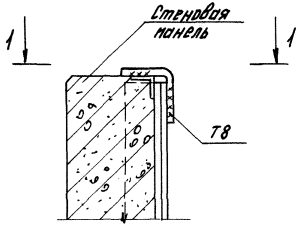

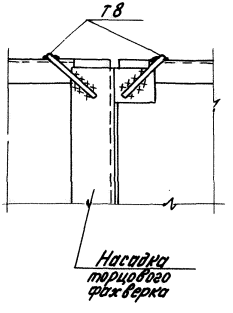

1-1

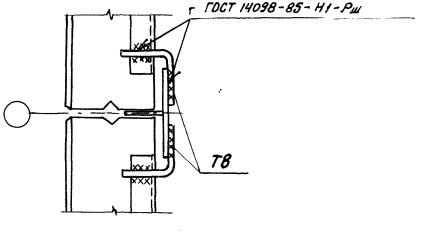

Толщина сварных швов $h_ш = 8$ мм

				1.030.1-1/88.3-2-К43		
Зав. отд.	Смиянский		Узел 45 Крепление панели парапета к насадке фахверка по оси среднего ряда	Стадия	Лист	Листов
ГИП	Рубаков			Р		1
Пр.сп.	Радаева			ЦНИИПРОМЗДАНИЙ		
Техн.	Кузнецова					
Н.контр.	Иванова					

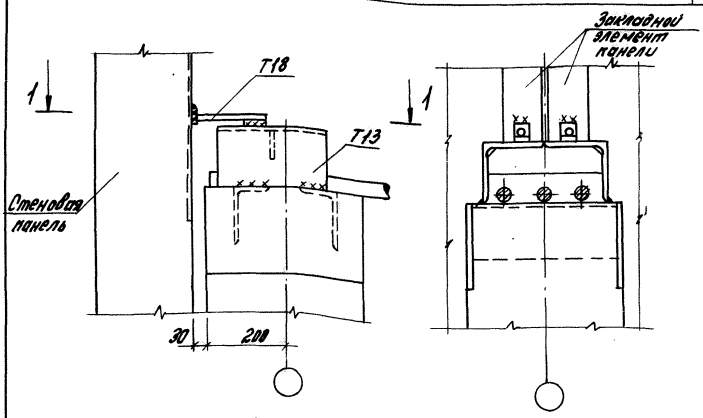

1-1

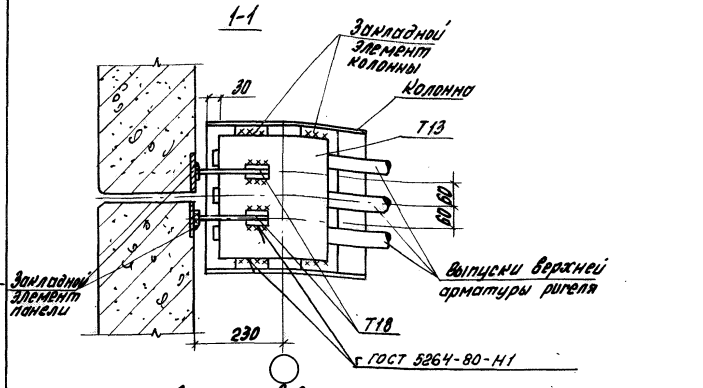

1. Толщина сварных швов hш = 6мм.
2. Элемент крепления Т13 устанавливается после приемки приварки выпусков верхней арматуры ригеля к оголовку колонны.

Зав. отд.	Смилянский		
ГИП	Рудаков		
Гл. сп.	Гадаева		
Техн.	Казанцева		
Н. контр.	Иванова		

1.030.1-1/88.3-2-к44

Узел 46

Крепление парапетной панели к колоннам продольного ряда

Стадия	Лист	Листов
Р		1

ЦНИИПромзданий

Инв. № подл. | Подпись и дата | Взам. инв. №

24653-02 54

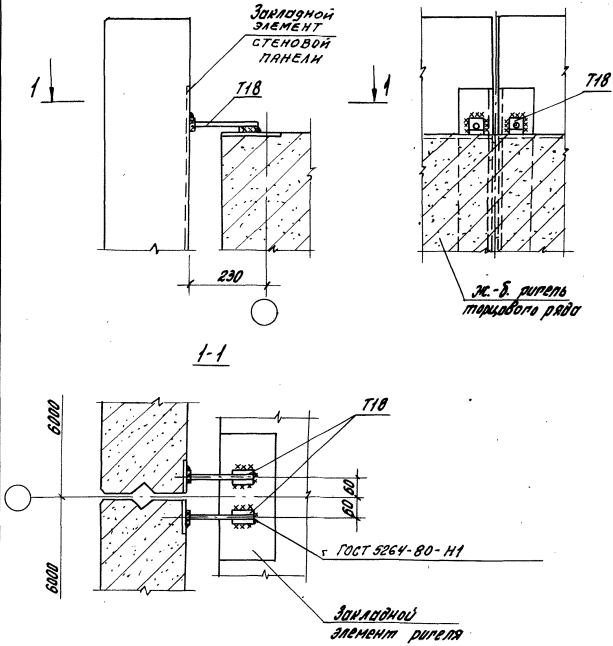

Толщина сварных швов $h_ш = 6$ мм

				1.030.1-1/88.3-2-К45			
Зав.отд.	Смилянский			Узел 47 Крепление парапетной панели к ригелю торцового ряда	Стадия	Лист	Листов
ГИП	Рудаков				Р		1
Гл.спец.	Гадаева				ЦНИИПРОМЗДАНИЙ		
Техн.	Казанцева						
Н.контр.	Иванова						

24653-02 55

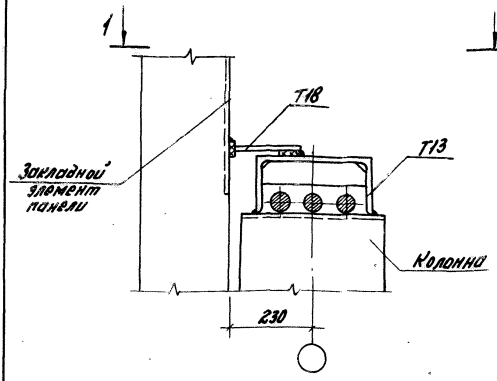

1-1

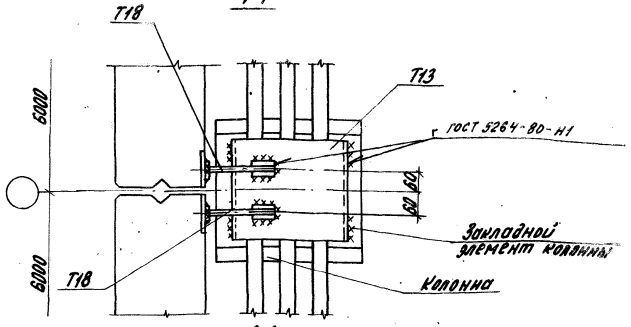

1. Толщина сварных швов $h_ш = 6$ мм.
2. Элемент крепления Т13 устанавливается после приемки приварки выпусков верхней арматуры ригеля к оголовку колонны.

				1.030.1-1/88.3-2-К46			
Зав.отд.	Смилянский			Узел 48 Крепление парапетной панели к колонне торцового ряда в пролете здания	Стадия	Лист	Листов
ГИП	Рудаков				Р		1
Гл.спец.	Гадаева				ЦНИИПРОМЗДАНИЙ		
Техн.	Казанцева						
Н.контр.	Иванова						

Инв. № подл. | Подпись и дата | Взам. инв. №

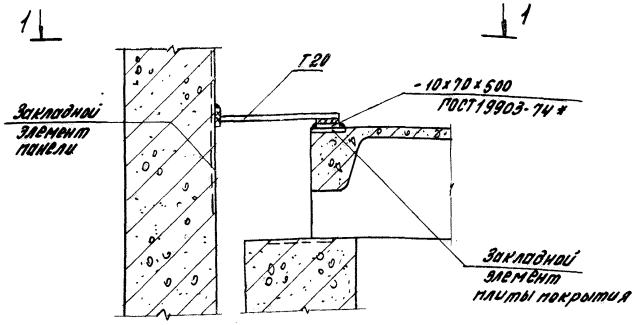

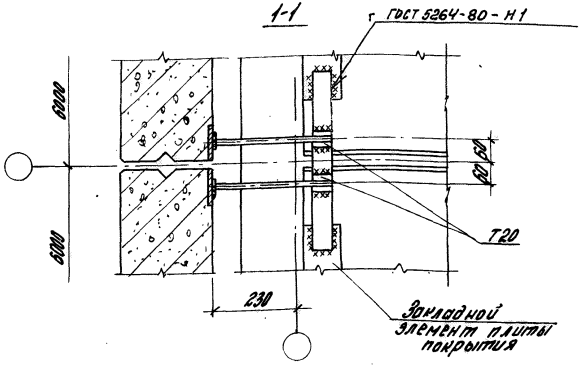

Толщина сварных швов hш = 6мм

				1.030.1-1/88.3-2-К47			
Зав. отд.	Смилянский			Узел 49 Крепление парапетной панели к плите покрытия по торцу здания	Стадия	Лист	Листов
ГИП	Рудаков				Р		1
Гл. спец.	Гадаева				ЦНИИПРОМЗДАНИЙ		
Техн.	Казанцева						
Н. контр.	Иванова						

24653-02 57

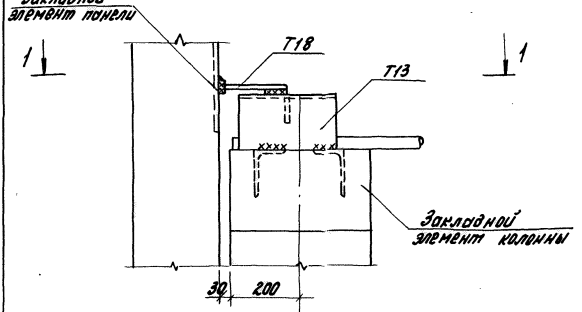

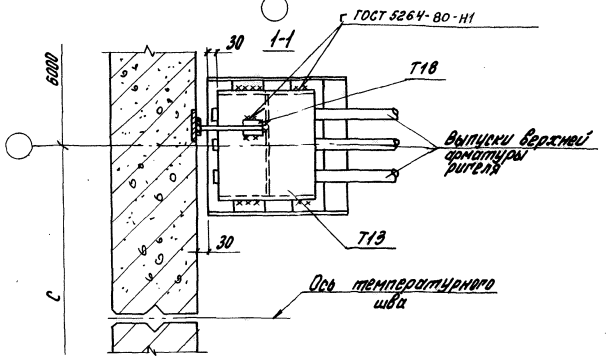

1. Толщина сварных швов $h_{ш}$ = 6 мм.
2. Элемент крепления Т13 устанавливается после приемки привварки выпусков верхней арматуры ригеля к оголовку колонны.

				1.030.1-1/88.3-2-К48			
Зав. отд.	Смилянский			Узел 50 Крепление парапетной панели у температурного шва со вставкой	Стадия	Лист	Листов
Гл. инж.	Рудаков				Р		1
Гл. спец.	Гадаева				ЦНИИПромзданий		
Техн.	Казанцева						
Н. контр.	Иванова						

Инв. № подл. | Подпись и дата | Взам. инв. №

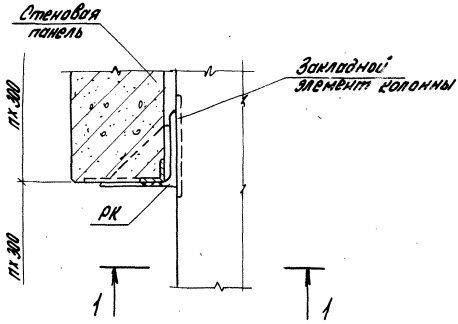

1-1

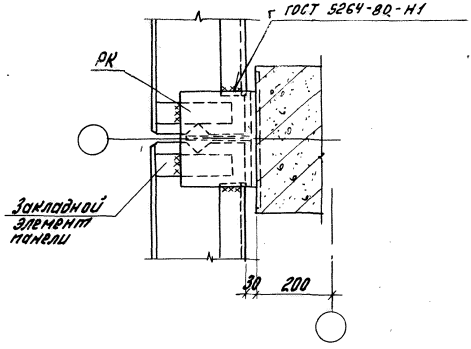

Толщина сварных швов $h_ш = 8$ мм

				1.030.1-1/88.3-2-К49			
Зав. отд.	Смилянский			Узел 51 Крепление стеновой панели к опорной консоли по торцовому ряду колонн	Стадия	Лист	Листов
ГИП	Рудаков				Р		1
Гл. спец.	Гадаева				ЦНИИПРОМЗДАНИЙ		
Техн.	Казанцева						
Н. контр.	Иванова						

24653-02 59

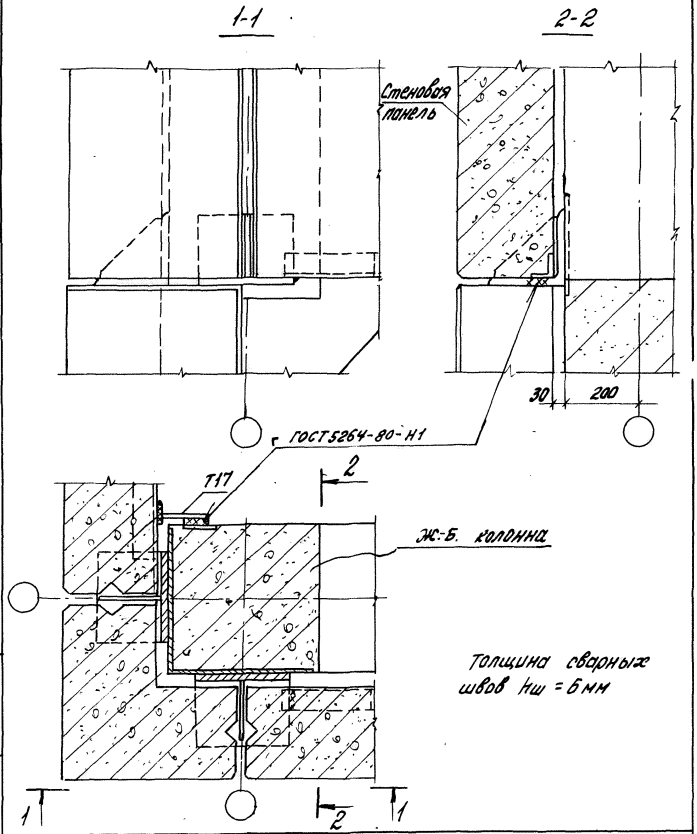

				1.030.1-1/88. 3-2-К50			
Зав. отд.	Смилянский			Узел 52 Крепление стеновой панели к железобетонной угловой колонне в уровне опорной консоли	Стадия	Лист	Листов
ГИП	Рудаков				Р		1
Гл. спец.	Гадаева				ЦНИИПРОМЗДАНИЙ		
Техник	Казанцева						
Н. контр.	Иванова						

Инв. № подл. | Подпись и дата | Взам. инв. №

24653-02 60

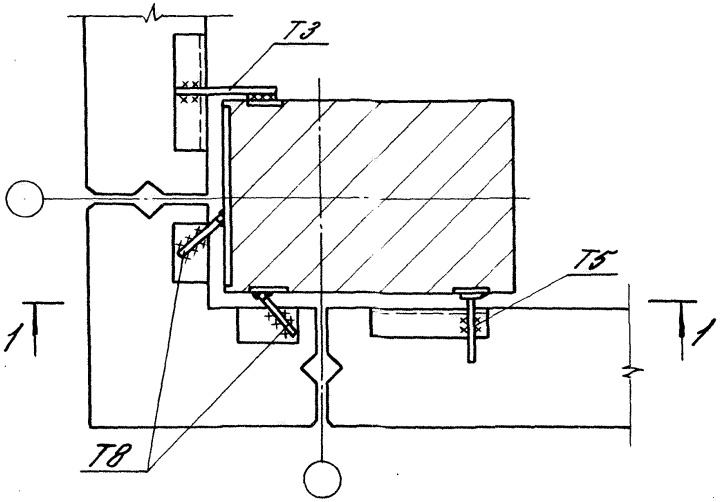

1-1

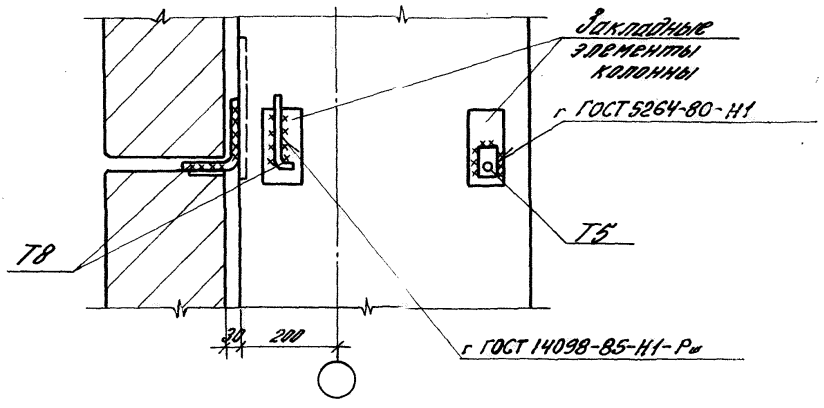

Толщина сварных швов $h_ш = 6$ мм

				1.030.1-1/88.3-2-К51		
Зав.отд.	Смиланский			Узел 53 Крепление стеновой панели к железобетонной колонне в углу здания	Стадия	Лист	Листов
Гл.спец.	Гобаева				Р		1
Техник	Казанцева				ЦНИИПРОМЗДАНИЙ		
Н.контр.	Двинянинова						

24653-02 61

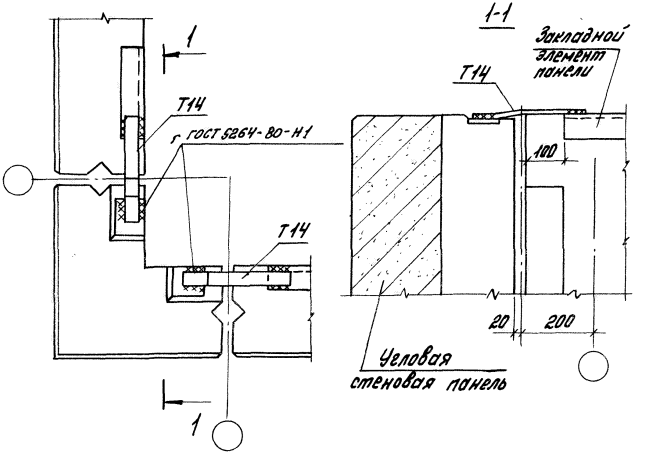

Толщина сварных швов $h_ш$ = 6 мм

				1.030.1-1/88.3-2-К52			
Зав.отд.	Смилянский			Узел 54 Крепление угловой стеновой панели к панели парапета	Стадия	Лист	Листов
ГИП	Рудаков				Р		1
Гл.спец.	Гадаева				ЦНИИПРОМЗДАНИЙ		
Техн.	Казанцева						
Н.контр.	Иванова						

Инв.№ подл. | Подпись и дата | Взам. инв.№

24653-02 62

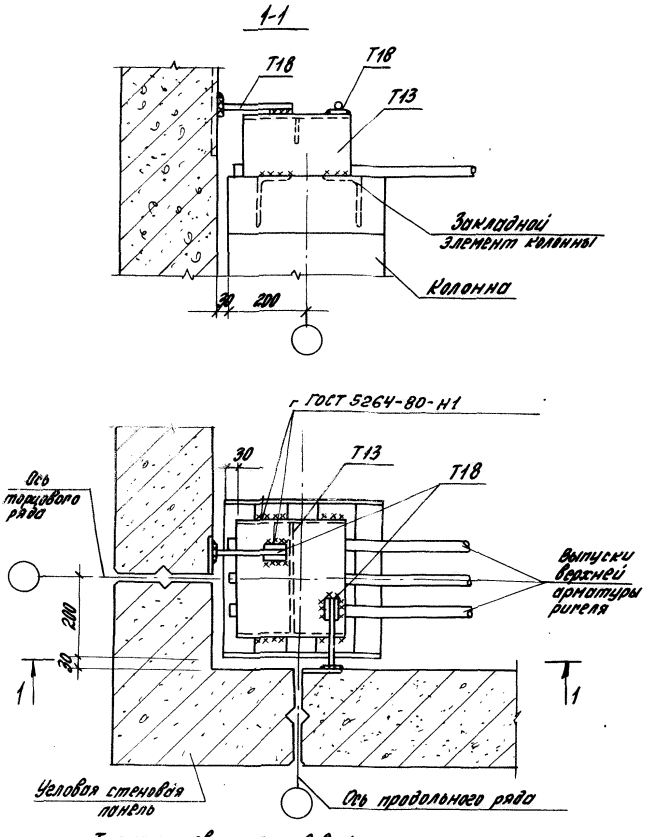

Толщина сварных швов $h_ш = 6$ мм

				1.030.1-1/88.3-2-к53			
Зав.отд.	Смилянский			Узел 55 Крепление панели парапета в углу здания	Стадия	Лист	Листов
ГИП	Рудаков				Р		1
Гл.спец.	Гадаева				ЦНИИПРОМЗДАНИЙ		
Техн.	Казанцева						
Н.контр.	Иванова						

24653-02 63

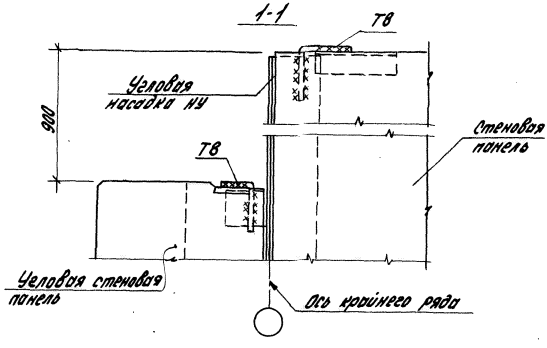

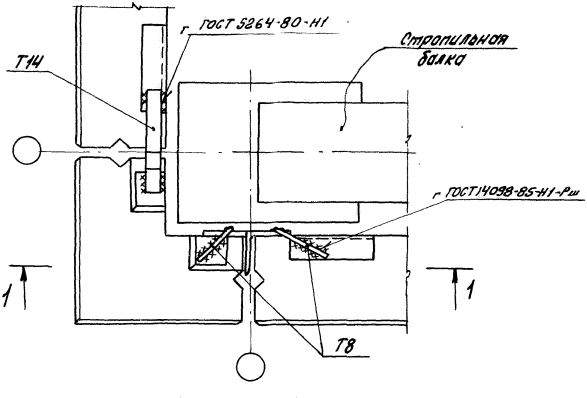

Толщина сварных швов hш = 6мм

			1.030.1-1/88.3-20-К54	
Зав.отд.	Смиляньский		Узел 56 Крепление панели парапета в углу здания при стропильных балках	Стадия: Р; Лист: 1; Листов: 1
ГИП	Рудаков			
Гл.спец.	Радаева			
Техн.	Казанцева			ЦНИИПромзданий
Н.контр.	Обонова			

Инв.№подл. | Подпись и дата | Взам.инв.№

24653-02 64

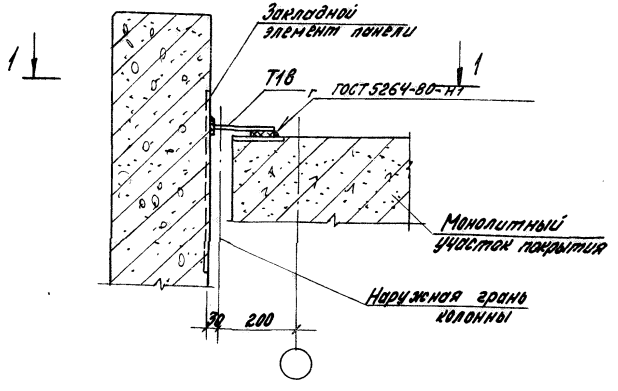

1-1

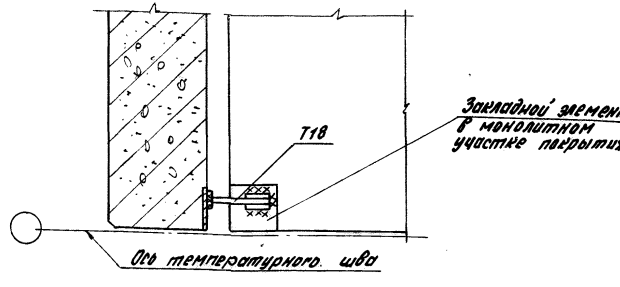

Толщина сварных швов $h_ш$ = 6мм

				1.030.1-1/88.3-20-К55		
Зав. отд.	Смилянский			Узел 57 Крепление парапетной панели у температурного шва без вставки	Стадия	Лист	Листов
Гл. инж.	Рудаков				Р		1
Гл. спец.	Годарев				ЦНИИПРОМЗДАНИЙ		
Техн.	Казанцева						
Н. контр.	Иванова						

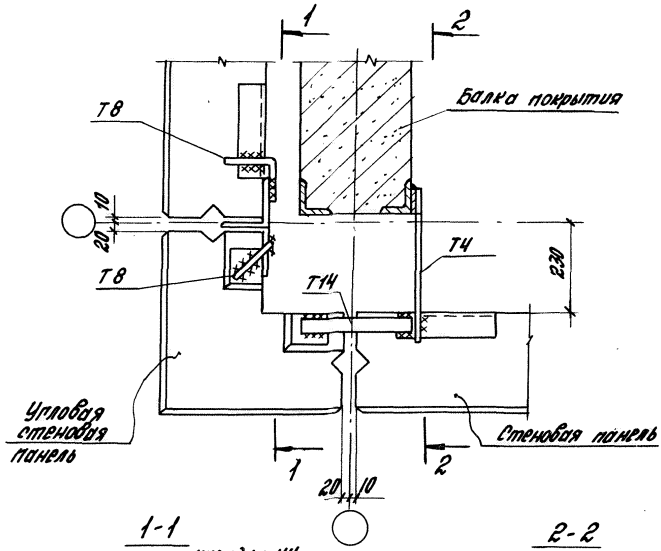

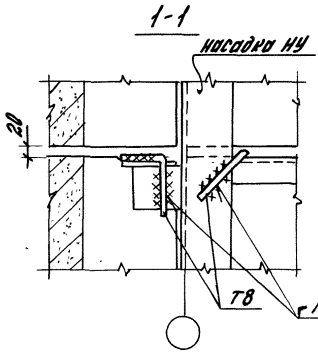

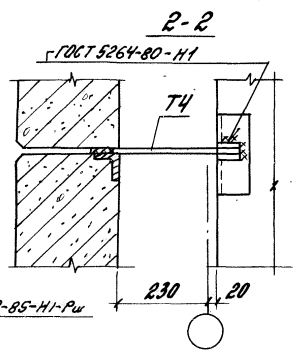

Инв. № подл.	Подпись и дата	Взам. инв. №			1.030.1-1/88. 3-2-К56		
			Зав. отд.	Смилянский	Узел 58 Крепление панелей к насадке у балке покрытия в углу здания	Стадия	Лист	Листов
			ГИП	Рудаков		Р		1
			Гл. спец.	Гадаева		ЦНИИПРОМЗДАНИЙ		
			Н. контр.	Иванова				

24653-02 66

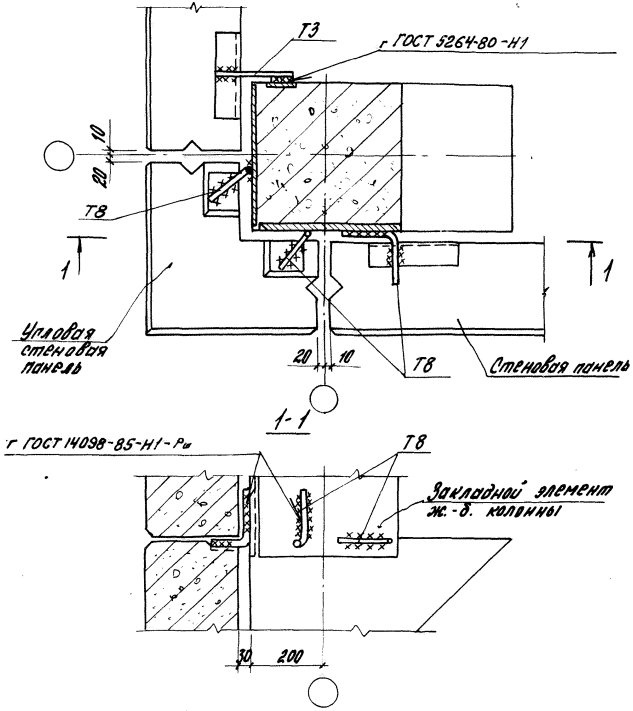

				1.030.1-1/88.3-2-К57			
Зав.отд.	Смилянский			Узел 59 Крепление панелей к железобетонной угловой колонне в уровне опирания ригеля	Стадия	Лист	Листов
ГИП	Рудаков				Р		1
Гл.спец.	Гадаева				ЦНИИПРОМЗДАНИЙ		
Техн.	Казанцева						
Н.контр.	Иванова						

24653-02 67

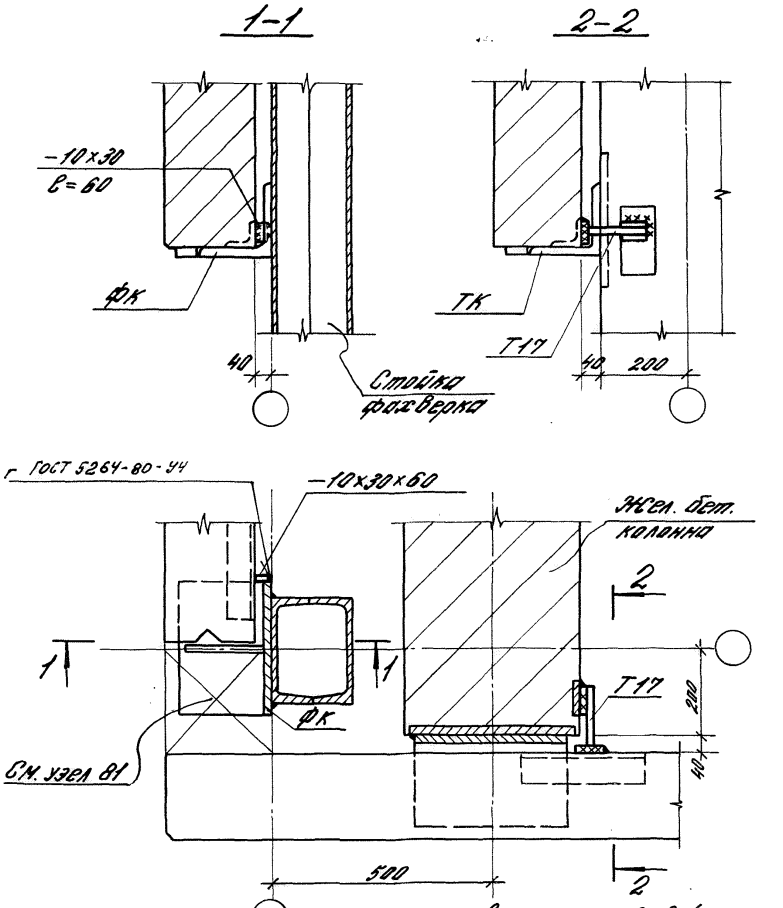

Толщина сварных швов $h_ш$=6мм

				1.030.1-1/88.3-2-К58			
Зав.отд.	Смилянский			Узел 60 Крепление стеновых панелей в уровне опорной консоли в углу здания при расчетной сейсмичности 7,8 и 9 баллов	Стадия	Лист	Листов
Гл.спец.	Гадаева				Р		1
Инжен.	Двинянинова				ЦНИИПРОМЗДАНИЙ		
Техник I к.	Казанцева						

Инв.№ подл. | Подпись и дата | Взам.инв.№

24653-02 68

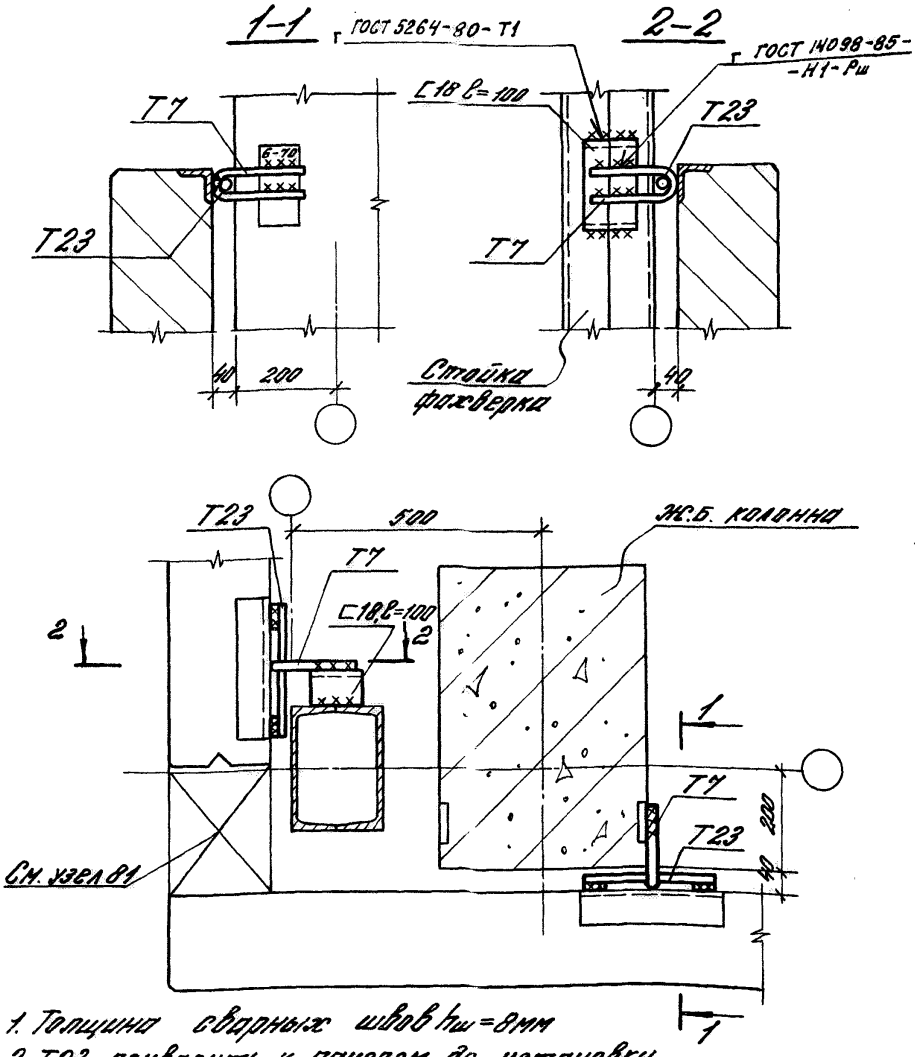

1. Толщина сварных швов $h_ш$=8мм
2. Т23 приварить к панелям до установки их в проектное положение

				1.030.1-1/88. 3-2-К59		
Гл.в.отд.	Смилянский			Узел 61 Крепление верха стеновых панелей в углу здания при расчетной сейсмичности 7,8 и 9 баллов	Стадия	Лист	Листов
Гл.спец.	Гадаева				Р		1
Инж.I к	Двинянинова				ЦНИИПРОМЗДАНИЙ		
Техн.I к	Казанцева						

24653-02 69

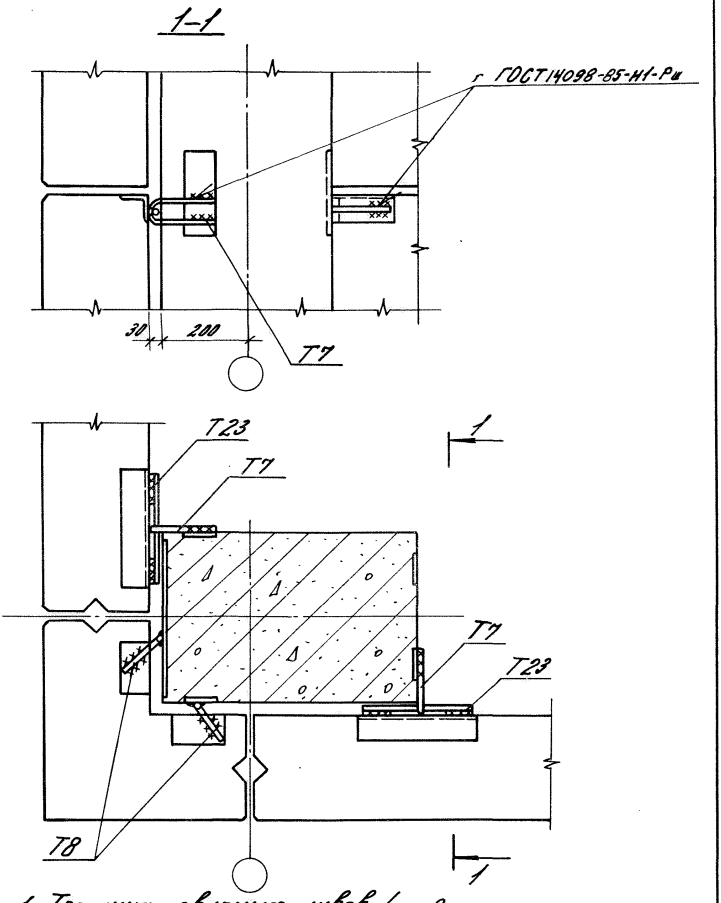

1. Толщина сварных швов $h_ш = 8$ мм
2. Т23 приварить к панелям до установки их в проектное положение

				1.030.1-1/88.3-2-К60			
Зав. отд.	Смилянский			Узел 62 Крепление стеновой панели к жел. бет. колонне в углу здания при расчетной сейсмичности 7 баллов	Стадия	Лист	Листов
Гл. спец.	Гадаева				Р		1
Техник	Казанцева				ЦНИИПРОМЗДАНИЙ		
Н. контр.	Двинянинова						

Инв. N подл. | Подпись и дата | Взам. инв. N

24653-02 70

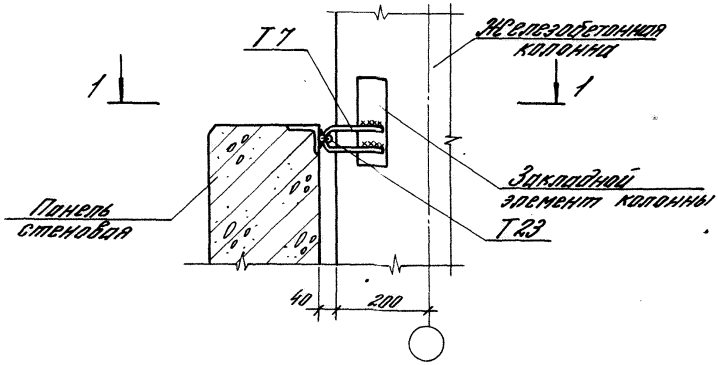

1-1

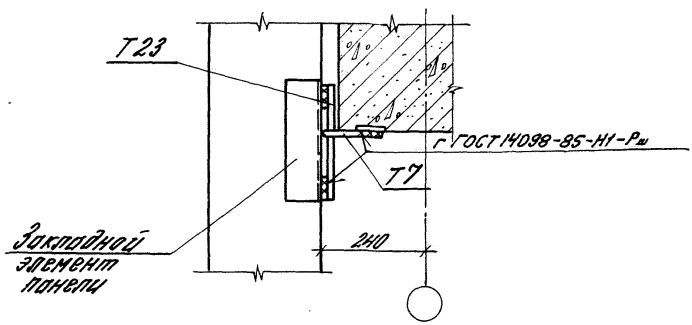

Толщина сварных швов $h_ш = 8$ мм.

				1.030.1-1.3-2-К61			
Рук.отд.	Смилянский			Узел 63 Крепление стеновой панели к железобетонной колонне в уровне низа окна для зданий с расчетной сейсмичностью 7, 8 и 9 баллов	Стадия	Лист	Листов
Гл.спец.	Гадаева				Р		1
Инж.I к.	Двинянинова				ЦНИИПРОМЗДАНИЙ		
Н.контр.	Казанцева						

Инв. № подл. | Подпись и дата | Взам. инв. №

24653-02 71

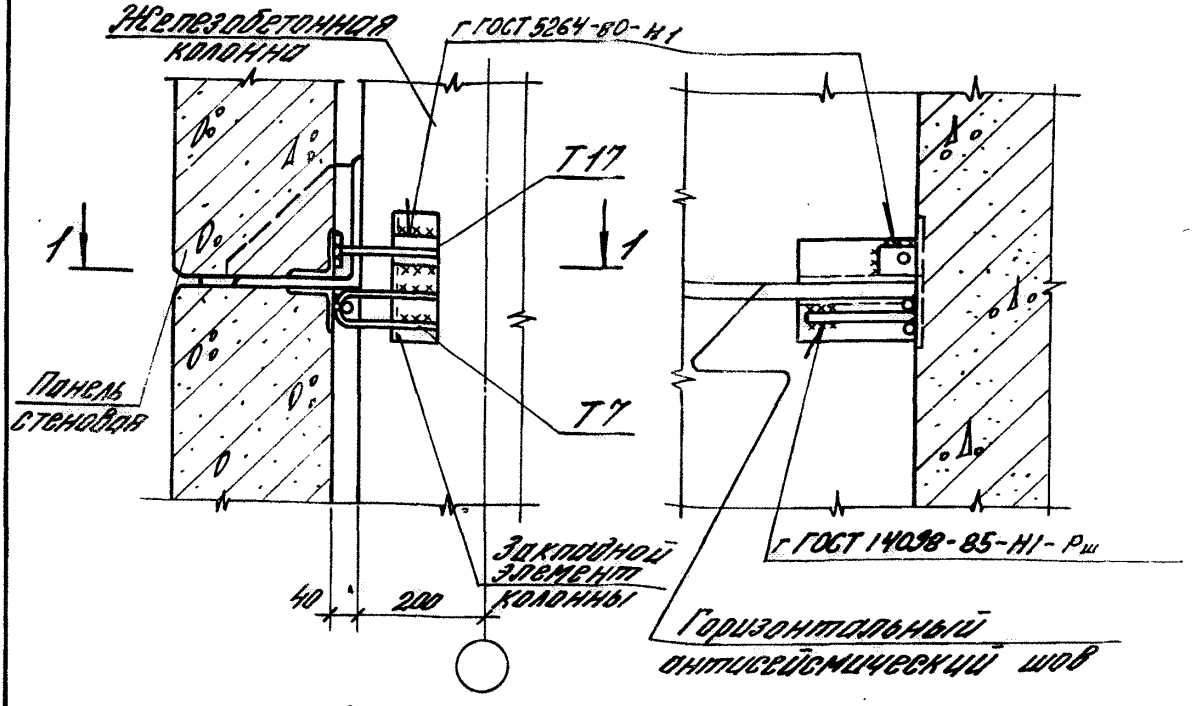

1-1

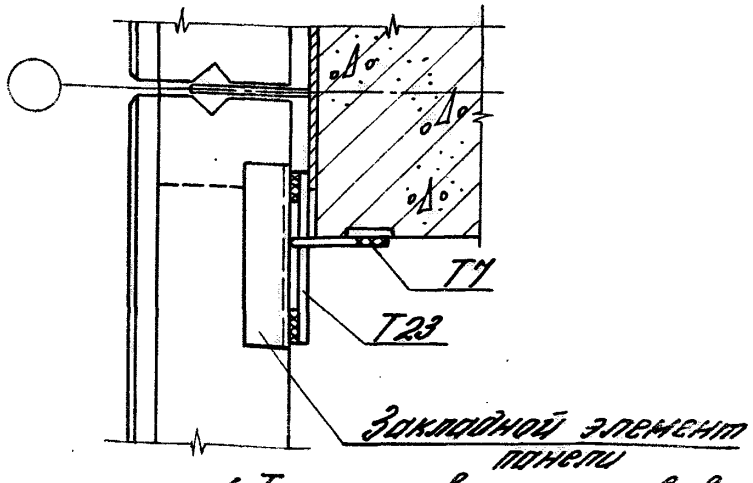

1. Толщина сварных швов $h_ш = 8$ мм.
2. Т23 приварить к панелям до установки их в проектное положение.

Инв. № подл.	Подпись и дата	Взам. инв. №		1.030.1-1.3-2-К62
Рук. отд.	Смилянский			Узел [illegible] Листов
Гл. спец.	[illegible]ева			Крепление стеновой панели [illegible] железобетонной колонне в уровне опорной [illegible] для зданий с расчетной [illegible] ностью 7,8 и 9 [illegible]
Инж. I к.	[illegible]нинова			
Н. контр.	[illegible]цева			[illegible]ЗДАНИЙ

24653-[illegible]

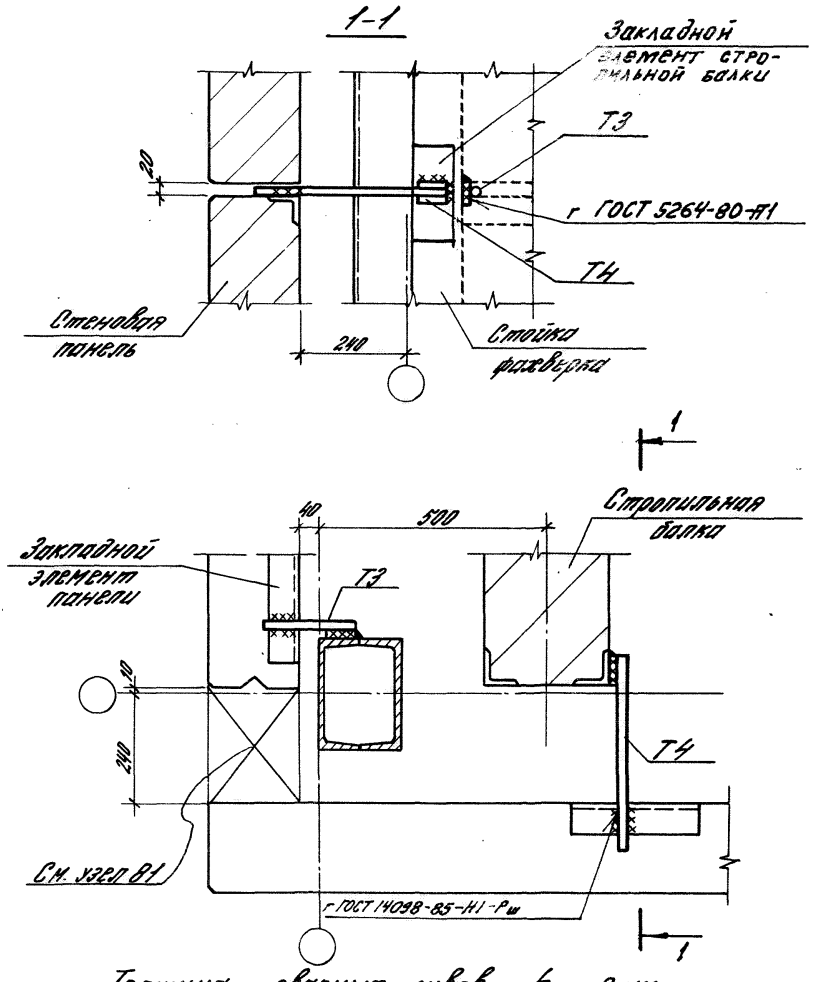

Толщина сварных швов $h_ш = 8$ мм

				1.030.1-1/88 0-2-К63			
Зав. отд.	Смилянский			Узел 65 Крепление панелей к стойке фахверка в углу здания	Стадия	Лист	Листов
Гл. спец.	Гадаева				Р		1
Инж. I к.	Двоянинова				ЦНИИПРОМЗДАНИЙ		
Техн. I к.	Казанцева						

24653-02 73

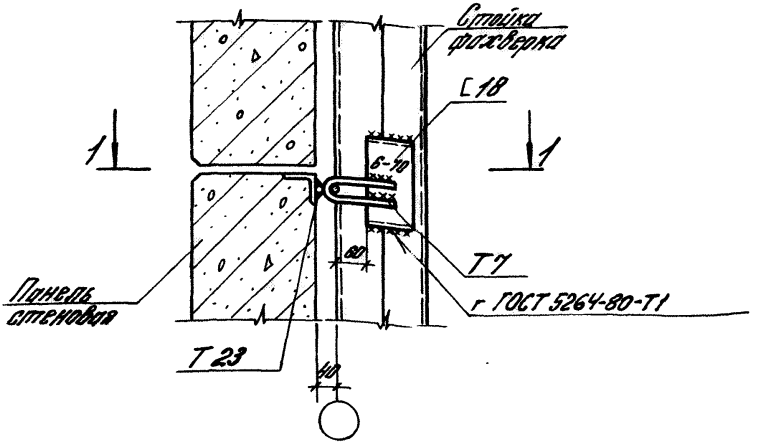

1-1

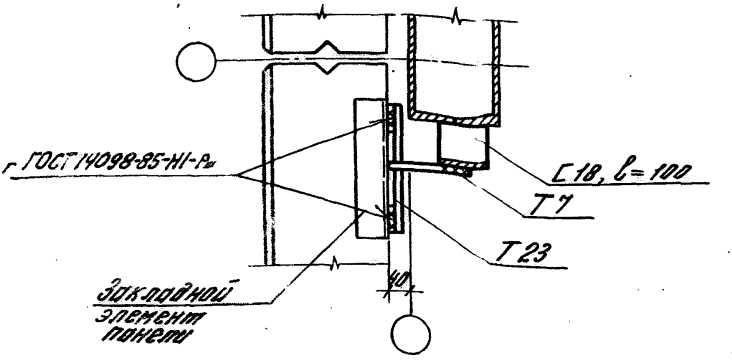

1. Толщина сварных швов $h_ш = 8$ мм, кроме оговоренных.
2. Т23 приварить к панелям до установки их в проектное положение

				1.030.1-1/88.0-2-К64			
Зав. отд.	Смилянский			Узел 66 Крепление стеновой панели глухого участка стены к стойке фахверка по оси среднего ряда	Стадия	Лист	Листов
Гл. спец.	Гидаева				Р		1
Техник	Казанцева				ЦНИИПРОМЗДАНИЙ		
Н. контр.	Двуянинова						

Инв. № подл. | Подпись и дата | Взам. инв. №

24653-02 74

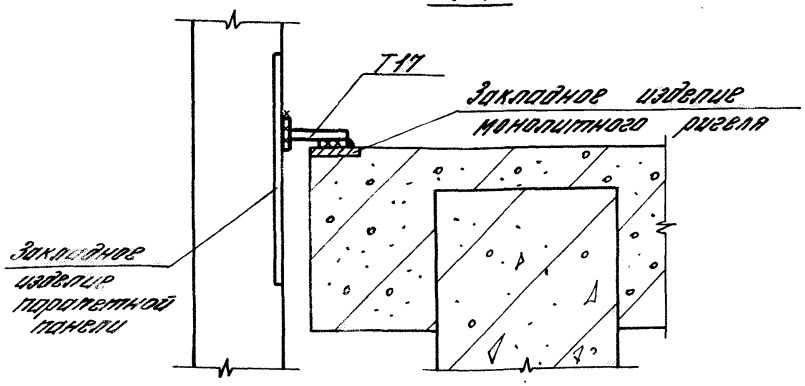

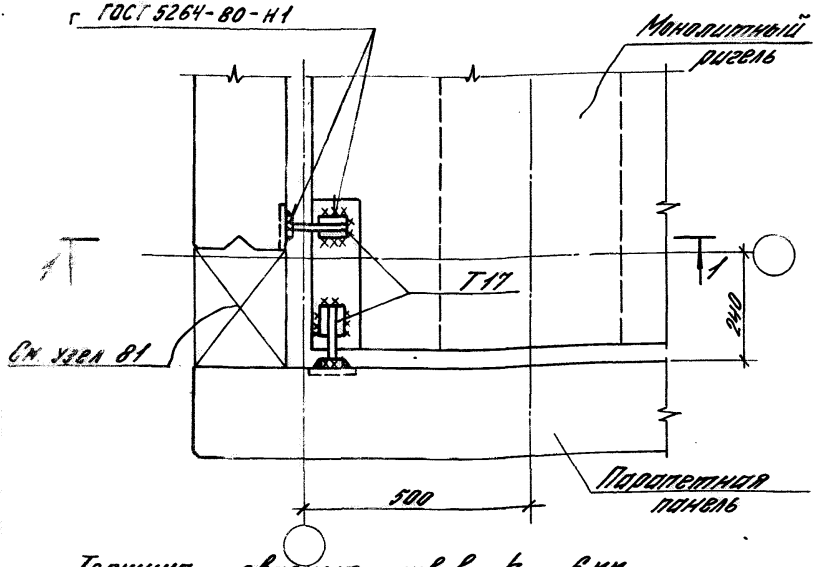

Толщина сварных швов $h_ш = 6$ мм

				1.030.1-1/88.3-2-К65			
Зав.отд.	Филянский			Узел 67 Крепление панелей парапета в углу здания при расчетной сейсмичности 7,8 и 9 баллов	Стадия	Лист	Листов
	Подаева						1
	Ткачева				Ц. ЦИПРОМЗДАНИЙ		
	Ткачева						

24653-02 75

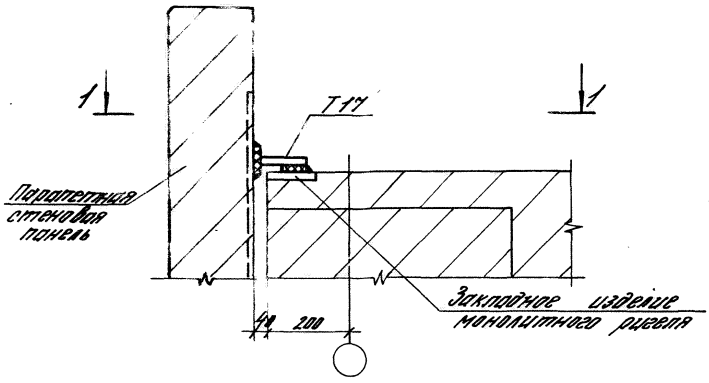

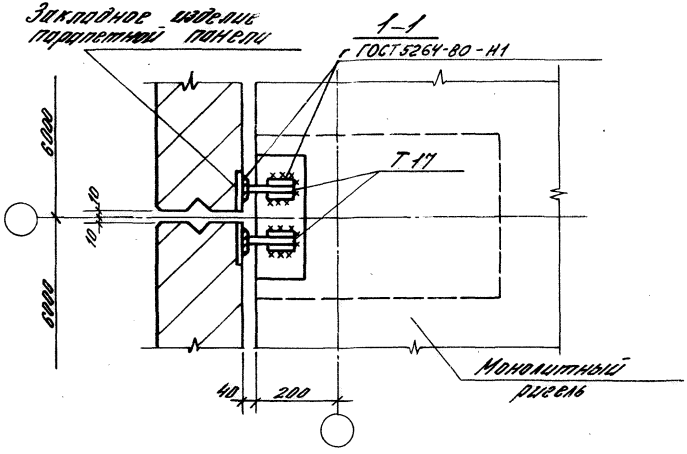

Толщина сварных швов $h_ш = 6$ мм

				1.030.1-1/88.3-2-К66			
Зав. отд.	Смирянская			Узел 68 Крепление панелей парапета по среднему ряду при расчетной сейсмичности 7,8 и 9 баллов	Стадия	Лист	Листов
Гл. спец.	Гадаева				Р		1
Инж. I к	Двинянинова				ЦНИИПРОМЗД		
Техн. I к	Казанцева						

24653-02 76

Инв. № подл. | Подпись и дата | Взам. инв. №

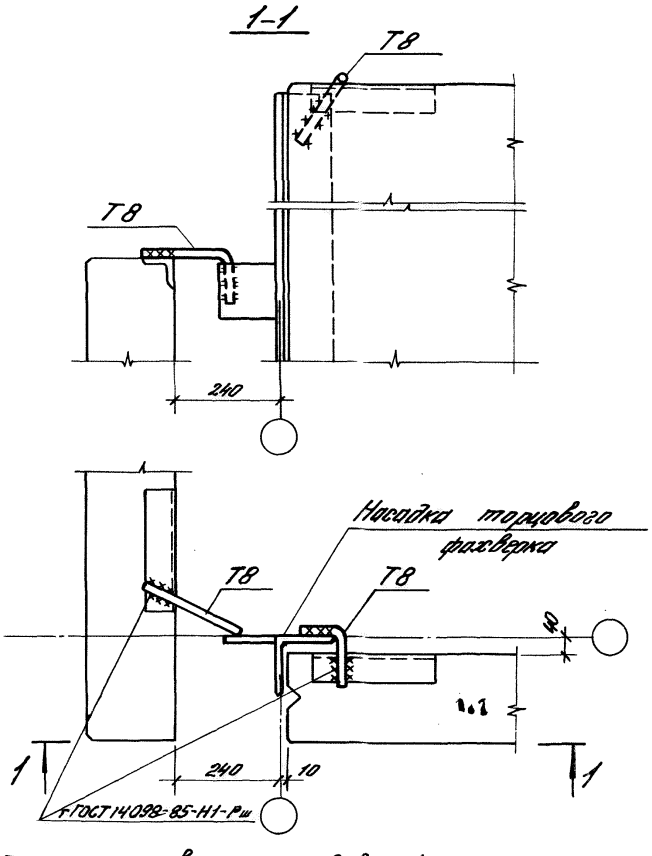

Толщина сварных швов $h_ш = 8$ мм

				1.030.1-1/88. Э-2-К67			
Нач.отд.	Смилянская			Узел 69 Крепление панелей парапета к насадке фахверка в углу здания	Стадия	Лист	Листов
Гл.спец.	Гадаева				Р		1
Инж.I к	Двинянинова				ЦНИИПРОМЗДАНИЙ		
Техн.I к	Казанцева						

24653-02 77

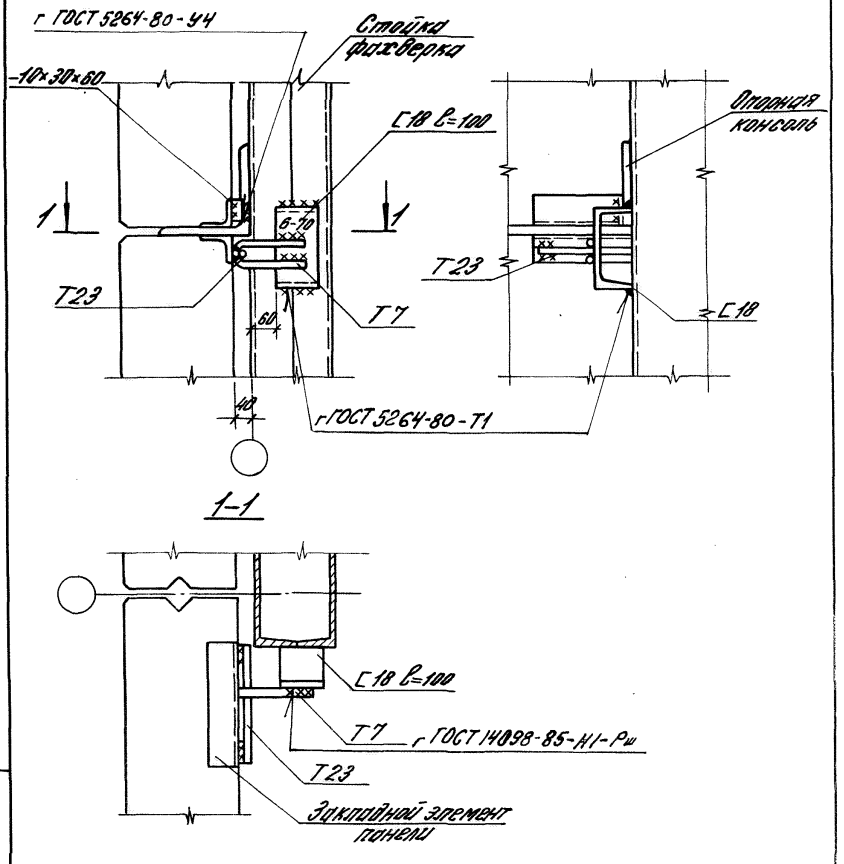

1. Толщина сварных швов $h_ш$=8мм, кроме оговоренных
2. Т23 приварить к панелям до установки их в проектное положение.

				1.030.1-1/88.3-2-К68			
				Узел 70	Стадия	Лист	Листов
Зав.отд.	Смилянский			Крепление стеновой панели глухого участка стены к стойке фахверка в уровне опорной консоли для зданий с расчетной сейсмичностью 7,8 и 9 баллов	Р		1
Гл.спец.	Гадаева						
Инж.I к.	Двинянинова				ЦНИИПРОМЗДАНИЯ		
Техн.I к.	Казанцева						

Инв.№ подл. | Подпись и дата | Взам.инв.№

24653-02 78

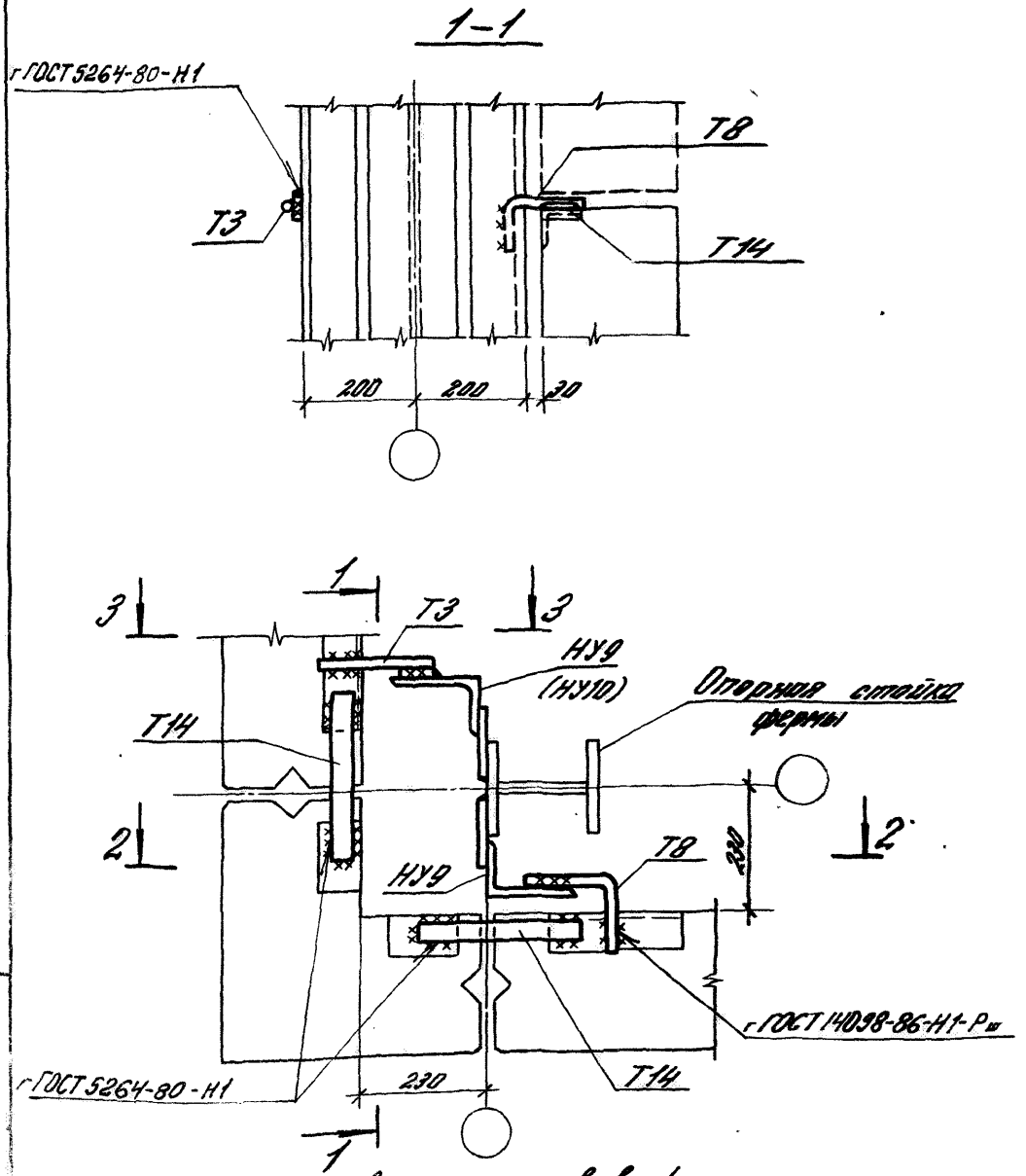

Толщина сварных швов $h_ш = 6$ мм

				1.030.1-1/88. 3-2-К69			
Зав. отд.	Смиленко			Узел 71 Крепление стеновых панелей к угловым насадкам	Стадия	Лист	Листов
Гл. ин. пр.	Рудаков				Р	1	2
Гл. сп.	Гадаева				ЦНИИПРОМЗДАНИЙ		
Инж. I к.	Дзинкевич						
Техн. I к.	Казанцева						

2-2

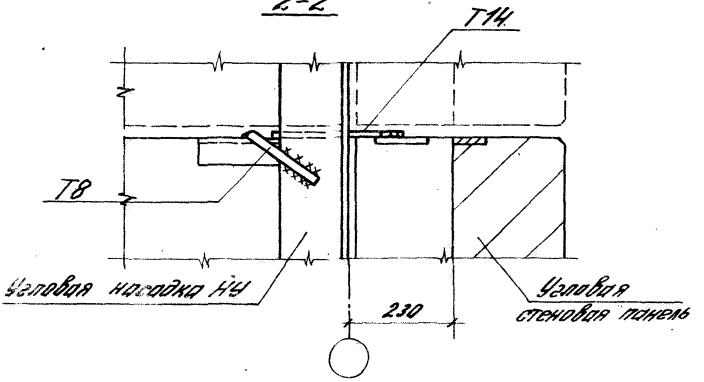

3-3

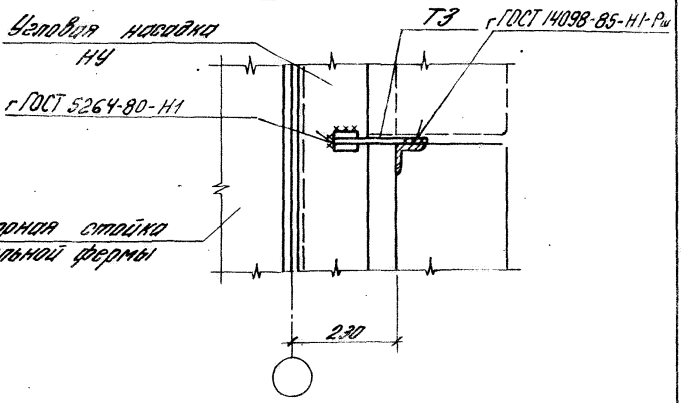

Толщина сварных швов $h_{ш}$=6мм.

Инв. № подл. | Подпись и дата | Взам. инв. №

Горизонтальный шов

72

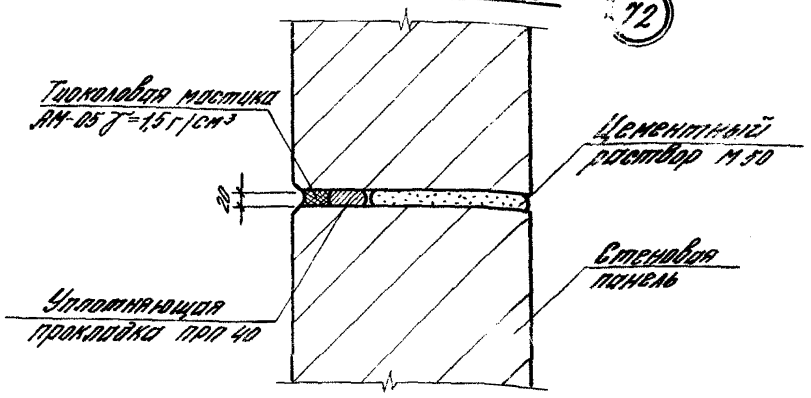

Вертикальный шов

73

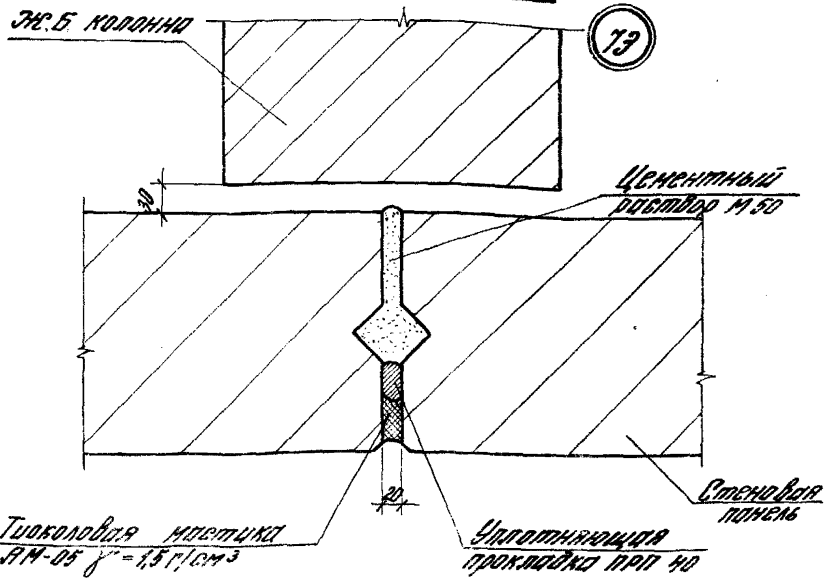

				1.030.1-1/88.3-2-К70
Зав.отд.	Смилянский			Узел 72...75 Заполнение швов между панелями
ГИП	Рудаков			
Гл.сп.	Гадаева			
Техн.	Казанцева			
Н.контр.	Иванова			

Стадия	Лист	Листов
Р	1	2

ЦНИИПРОМЗДАНИЙ

24653-02 81

Угловой шов

74

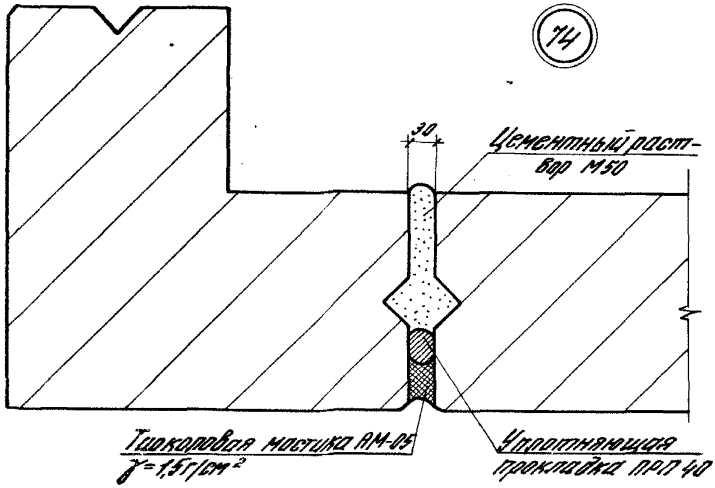

Температурный шов

75

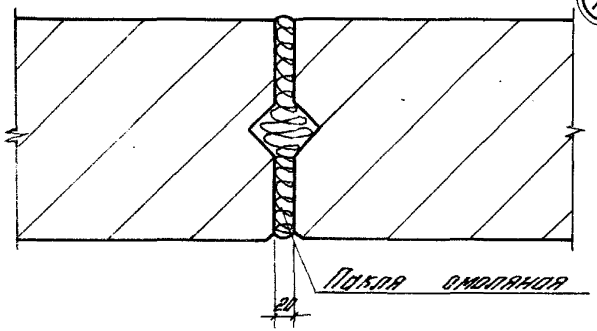

1.030.1-1/88.3-2-К 70	Лист 2

24653-02 82

Зав.отд.	Смилянский		Мон[illegible]ные узлы.	Стадия	Лист	Лист
Гл.спец.	Гадаева		Спец[illegible]кация	Р	1	8
Техн. I к	Казанцева			ЦНИИПРОМЗДАН[illegible]		
Н.контр.	Двинянинова					

24653-02 86

Инв. № подл. | Подпись и дата | Взам. инв. №

Горизонтальный шов

76

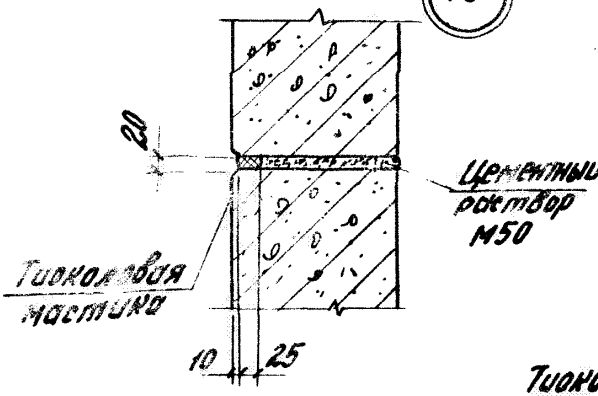

Вертикальный шов

77

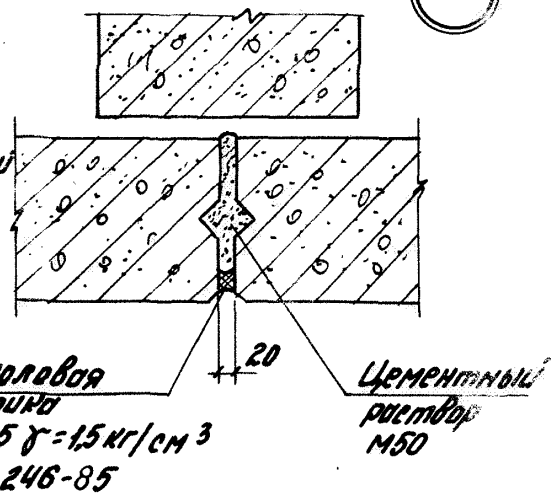

Угловой шов

78

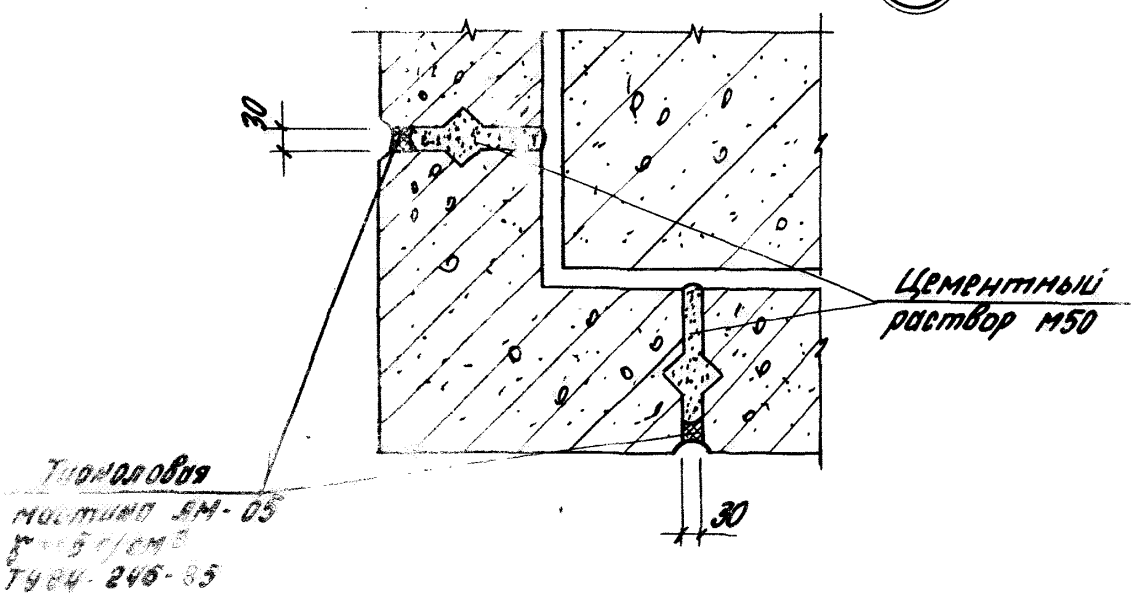

				1.030.1-1/88.3-2-К71
Зав. отд.	Смилянский		Узел 76...78 Заполнение швов между панелями на цементном растворе	Стадия / Лист / Листов 1
ГИП	Рыбаков			
Гл. спец.	Гадаева			
Ц.	Дмитрянкова			
Н. пр.	Цыганова			...ЦИПРОМЗДАНИЙ

24653-02 83

Горизонтальный шов

79

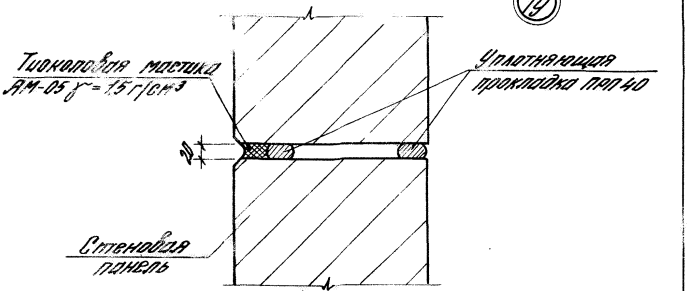

Вертикальный шов у рядовой оси

80

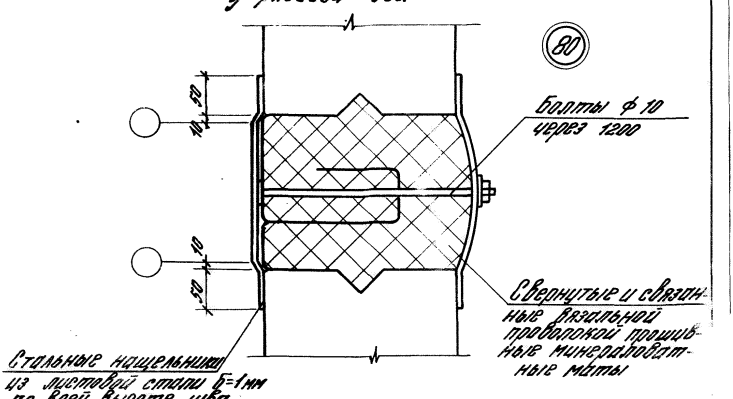

				1.030.1-1/88. Э-2-К72			
Зав.сект.	Смилянский			Узел 79,80 Антисейсмические швы	Стадия	Лист	Листов
Гл.спец.	Гадаева				Р		
Техник	Казанцева				ЦНИИПРОМЗ		
Н.контр.	Двинянинова						

Инв.№ подл. | Подпись и дата | Взам.инв.№

24653-02 84

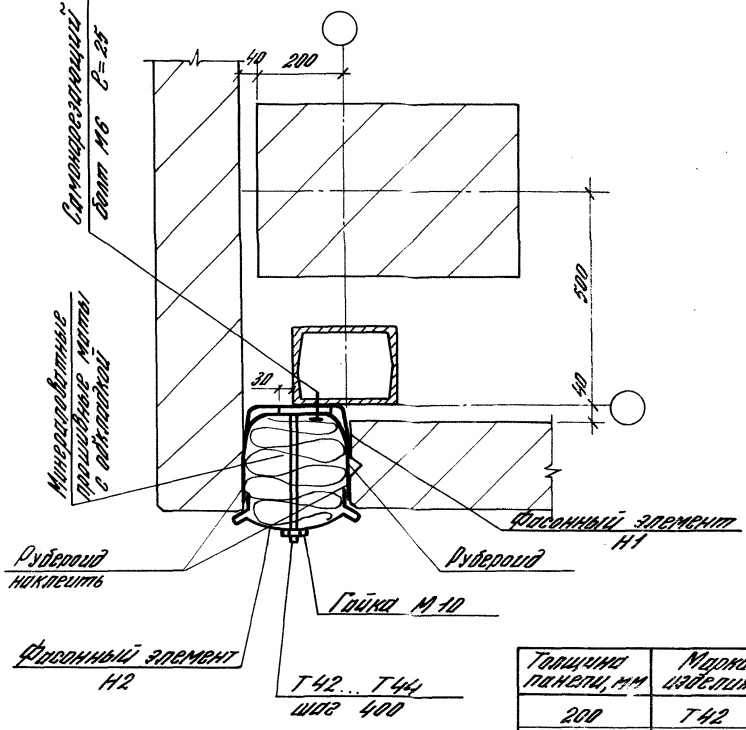

Толщина панели, мм	Марка изделия
200	Т42
250	Т43
300	Т44

Зав. отд.	Смилянский		
Гл. спец.	Гадаева		
Инж.	Двинянинова		
Техн.	Казанцева		

1.030.1-1/88. 3-2-К73

Узел 81. Вертикальный антисейсмический шов в углу здания

Стадия	Лист	Листов
Р		1

ЦНИИПРОМЗДАНИЙ

24653-02 85

N узла	Марка соединит. изделия	Наименование	Кол.	Масса единицы, кг	Обозначение документа
1		Болт фундаментный М24 ГОСТ 24379.1-80	2		
		−20×70, ГОСТ 103-76** (отв. ф25)	2		
		Гайка М24, ГОСТ 5915-70*	2		
2		Болт фундаментный М24 ГОСТ 24379.1-80	2		
		−20×70, ГОСТ 103-76* (отв. ф25)	2		
		Гайка М24, ГОСТ 5915-70*	2		
3	Т15		1	7,0	1.030.1-1/88.4-1-20
	Т16		1	2,2	1.030.1-1/88.4-1-21
		Болт М16, l=50, ГОСТ 7798-70*			
		Гайка М16, ГОСТ 5915-70*			
		Шайба М16 ГОСТ 11371-78**			
4	Т11		1	8,2	1.030.1-1/88.4-1-17
		Гайка М24, ГОСТ 5915-70*	2		
		−20×70, ГОСТ 103-76 (отв. ф26)	2		
5	Т11		1	8,2	1.030.1-1/88.4-1-1
		−20×70, ГОСТ 103-76* (отв. ф26)	2		
		Гайка М24, ГОСТ 5915-70*	2		
6	Т12		1		1.030.1-1/88.4-1-18
		−20×60, ГОСТ 103-76 (отв. ф32)	2		
		Гайка М30, ГОСТ 5915-70*	2		
7		Болт М20, l=90, ГОСТ 7798-70*	4		
		Гайка М20, ГОСТ 5915-70*	4		
		Шайба М20, ГОСТ 11371-78*	4		

Взам. инв. №

Подпись и дата

Инв. № подл.

Зав. отд.	Смолянский		
Гл. спец.	Гадаева		
Техн. I к	Казанцева		
Н. контр.	Двинянинова		

1.030.1-1/88.3-2-К74

Мон[illegible]ные узлы.
Спец[illegible]кация

Стадия	Лист	Листов
Р	1	8

ЦНИИПРОМЗДАН

24653-02 86

N узла	Марка соединит. изделия	Наименование	Кол.	Масса единицы кг	Обозначение документа
8	Т26		1	5,93	1.030.1-1/88.4-1-23
		Болт М16, ℓ=60, ГОСТ 7798-70*	2		
		Гайка М16, ГОСТ 5915-70*	2		
		Шайба М16, ГОСТ 11371-78*	2		
9	Т27		1	5,61	1.030.1-1/88.4-1-23
		Болт М16, ℓ=50, ГОСТ 7798-70*	5		
		Гайка М16, ГОСТ 5915-70*	5		
		Шайба М16, ГОСТ 11371-78*	5		
10	Т28		1	4,25	1.030.1-1/88.4-1-24
	Т29		2	1,83	1.030.1-1/88.4-1-24
		Болт М16, ℓ=60, ГОСТ 7798-70*	4		
		Гайка М16, ГОСТ 5915-70*	4		
		Шайба М16, ГОСТ 11371-78*	4		
11	Т30		4	1.46	1.030.1-1/88.4-1-25
	Т31		2	0,79	1.030.1-1/88.4-1-25
		Болт М16, ℓ=60, ГОСТ 7798-70*	4		
		Гайка М16, ГОСТ 5915-70*	4		
		Шайба М16, ГОСТ 11371-78*	4		
12	Т11		2	10,8	1.030.1-1/88.4-1-17
		Шайба 50×10, ГОСТ 103-76 (отв. ф23)	2		
		Гайка М20, ГОСТ 5915-70*	2		
13		Болт М20, ℓ=80, ГОСТ 7798-70*	4		
		Гайка М20, ГОСТ 5915-70*	4		
		Шайба М20, ГОСТ 11371-78*	4		
14	Т26		1	5,93	1.030.1-1/88.4-1-23
	Т32		1	2,72	1.030.1-1/88.4-1-25
	Т33		1	2,22	1.030.1-1/88.4-1-25
		Болт М16, ℓ=60, ГОСТ 7798-70*	2		
		[illegible] 5915-70*	2		
		[illegible] 11371-78*	2		

К узлу	Марка соединит. изделия	Наименование	Кол.	Масса единицы кг	Обозначение документа
15		Болт М20, l=80 ГОСТ 7798-70*	4		
		Гайка М20, ГОСТ 5915-70*	4		
		Шайба 60×10, ГОСТ 103-76* (отв. ф.23)	4		
16	Т11		2	10,8	1.030.1-1/88.4-1-17
		Гайка М24, ГОСТ 5915-70*	2		
		-20×70, ГОСТ 103-76* (отв. ф.26)	2		
17	Т34		1	5,19	1.030.1-1/88.4-1-26
	Т35		1	1,43	1.030.1-1/88.4-1-26
		Болт М16, l=60, ГОСТ 7798-70*	1		
		Гайка М16, ГОСТ 5915-70*	1		
		Шайба М16, ГОСТ 11371-78*	1		
18	Т27		1	5,61	1.030.1-1/88.4-1-23
	Т36		2	3,18	1.030.1-1/88.4-1-27
		Болт М16, l=60, ГОСТ 7798-70*	5		
		Гайка М16, ГОСТ 5915-70*	5		
		Шайба М16, ГОСТ 11371-78*	5		
19	Т30		1	1,46	1.030.1-1/88.4-1-25
	Т37		1	3,54	1.030.1-1/88.4-1-28
	Т38		1	2,36	1.030.1-1/88.4-1-28
		Болт М16, ГОСТ 7798-70*	2		
		Гайка М16, ГОСТ 5915-70*	2		
		Шайба М16, ГОСТ 11371-78*	2		
20	Т39		1	2,68	1.030.1-1/88.4-1-28
	Т40		2	4,95	1.030.1-1/88.4-1-29
		Болт М16, l=50, ГОСТ 7798-70*	2		
		Гайка М16, ГОСТ 5915-70*	2		
		Шайба М16, ГОСТ 11371-78*	2		
		Болт М20, l=60, ГОСТ 7798-70*	2		
		Гайка М20, ГОСТ 5915-70*	2		
		Шайба М20, ГОСТ 11371-78*	2		

Инв. № подл. | Подпись и дата | Взам. инв. №

N узла	Марка соединит. изделия		Наименование	Кол.	Масса единицы, кг	Обозначение документа
21	Т26			1	5,03	1.030.1-1/88.4-1-23
	Т32			1	2,72	1.030.1-1/88.4-1-25
	Т33			1	2,22	1.030.1-1/88.4-1-25
			Болт М16, l=50, ГОСТ 7798-70*	2		
			Гайка М16, ГОСТ 5915-70*	2		
			Шайба М16, ГОСТ 11371-78*	2		
22	Т41			2	1,86	1.030.1-1/88.4-1-30
23			Болт М12, ГОСТ 7798-70*	2		
			Гайка М12, ГОСТ 5915-70*	2		
			Шайба М12, ГОСТ 11371-78*	2		
25			L160×100×9, l=100, ГОСТ 8509-86	1	1,68	Б.Ч.
32	Т3			1	0,4	1.030.1-1/88.4-1-14
33	Т11			1	0,6	1.030.1-1/88.4-1-21
34	Т3			1	0,4	1.030.1-1/88.4-1-14
36			-8×20, l=60, ГОСТ 19903-74*	2		Б.Ч.
37	Т8			2	0,5	1.030.1-1/88.4-1-16
			-10×160, l=160 ГОСТ 19903-74*	1	2,01	Б.Ч.
38	Т8			2	0,5	1.030.1-1/88.4-1-16
39	l=200	Т26	-8×80×110, ГОСТ 19903-74*	1	0,55	Б.Ч.
	l=250	Т27	-8×80×160, —"—	1	0,80	Б.Ч.
	l=300	Т28	-8×80×210, —"—	1	1,06	Б.Ч.
	l=350	Т29	-8×80×260, —"—	1	1,31	Б.Ч.
40	l=200	Т30	-8×120×110, ГОСТ 19903-74*	1	0,83	Б.Ч.
	l=250	Т31	-8×120×160, —"—	1	1,21	Б.Ч.
	l=300	Т32	-8×120×210, —"—	1	1,59	Б.Ч.
	l=350	Т33	-8×120×260, —"—	1	1,96	Б.Ч.
41	l=200	Т26	-8×80×110, ГОСТ 19903-74*	1	0,55	Б.Ч.
	l=250	Т27	-8×80×160, —"—	1	0,80	Б.Ч.
	l=300	Т28	-8×80×210, —"—	1	1,06	Б.Ч.
	l=350	Т29	-8×80×260, —"—	1	1,31	Б.Ч.

N узла	Марка соединит. изделия	Наименование	Кол.	Масса единицы, кг	Обозначение документа
42	Т4		1	0,7	1.030.1-1/88.4-1-14
43	Т21		1	1,0	1.030.1-1/88.4-1-21
44	Т8		2	0,5	1.030.1-1/88.4-1-16
45	Т8		2	0,5	1.030.1-1/88.4-1-16
46	Т13		1	14,9	1.030.1-1/88.4-1-19
	Т18		2	0,7	1.030.1-1/88.4-1-21
47	Т18		2	0,7	1.030.1-1/88.4-1-21
48	Т13		1	14,9	1.030.1-1/88.4-1-19
	Т18		2	0,7	1.030.1-1/88.4-1-21
49	Т20		2	0,8	1.030.1-1/88.4-1-21
		-10×710, ℓ=500, ГОСТ 19903-74*	1	2,25	Б.4.
50	Т13		1	14,9	1.030.1-1/88.4-1-19
	Т18		1	0,7	1.030.1-1/88.4-1-21
52	Т17		1	0,6	1.030.1-1/88.4-1-21
	Т3		1	0,4	1.030.1-1/88.4-1-14
53	Т5		1	0,4	1.030.1-1/88.4-1-15
	Т8		2	0,5	1.030.1-1/88.4-1-16
54	Т14		2	0,8	1.030.1-1/88.4-1-19
55	Т13		1	14,9	1.030.1-1/88.4-1-19
	Т18		2	0,7	1.030.1-1/88.4-1-21
56	Т8		2	0,5	1.030.1-1/88.4-1-16
	Т14		1	0,8	1.030.1-1/88.4-1-19
57	Т18		1	0,7	1.030.1-1/88.4-1-21
	Т4		1	0,7	1.030.1-1/88.4-1-14
58	Т8		2	0,5	1.030.1-1/88.4-1-16
	Т14		1	0,8	1.030.1-1/88.4-1-19
59	Т3		1	0,4	1.030.1-1/88.4-1-14
	Т6		3	0,5	1.030.1-1/88.4-1-16
60	Т17		1	0,6	1.030.1-1/88.4-1-21
		-10×30, ℓ=60, ГОСТ 19903-74	1	0,14	Б.4.

Инв. № подл. | Подпись и дата | Взам. инв. №

№ узла	Марка составной изделия	Наименование	Кол.	Масса единицы кг	Обозначение документа
61	Т7		2	0,2	1.030.1-1/88.4-1-15
	Т23		2	0,58	1.030.1-1/88.4-1-22
		[18, ℓ=100, ГОСТ 8240-89	1	1,63	Б.Ч.
62	Т7		2	0,2	1.030.1-1/88.4-1-15
	Т8		2	0,5	1.030.1-1/88.4-1-16
	Т23		2	0,58	1.030.1-1/88.4-1-22
63	Т7		1	0,2	1.030.1-1/88.4-1-15
	Т23		1	0,58	1.030.1-1/88.4-1-22
64	Т7		1	0,2	1.030.1-1/88.4-1-15
	Т11		1	0,6	1.030.1-1/88.4-1-21
	Т23		1	0,58	1.030.1-1/88.4-1-22
65	Т3		1	0,4	1.030.1-1/88.4-1-14
	Т4		1	0,7	1.030.1-1/88.4-1-14
66	Т7		1	0,2	1.030.1-1/88.4-1-15
	Т23		1	0,58	1.030.1-1/88.4-1-22
		[18, ℓ=100, ГОСТ 8240-89	1	1,63	Б.Ч.
68	Т11		2	0,6	1.030.1-1/88.4-1-21
	Т11		2	0,6	1.030.1-1/88.4-1-21
69	Т8		2	0,5	1.030.1-1/88.4-1-16
70	Т7		1	0,2	1.030.1-1/88.4-1-15
	Т23		1	0,58	1.030.1-1/88.4-1-22
		[18, ℓ=100, ГОСТ 8240-89	1	1,63	Б.Ч.
		-10×30, ℓ=60, ГОСТ 19903-74*	1	0,14	Б.Ч.
71	Т3		1	0,4	1.030.1-1/88.4-1-14
	Т8		1	0,5	1.030.1-1/88.4-1-16
	Т19		2	0,8	1.030.1-1/88.4-1-19

N узла	Марка соединит. изделия	Наименование	Кол.	Масса единицы, кг	Обозначение документа
		Цементный раствор М50	1 м		
		Уплотняющая прокладка			
72		ПРГ 40 ГОСТ 19177-81	1п.м.		
		Тиоколовая мастика АМ-05			
		γ=1,5 г/см³ ТУ84-246-85	1п.м.		
		Цементный раствор М50	1п.м.		
		Уплотняющая прокладка			
73		ПРГ 40 ГОСТ 19177-81	1п.м.		
		Тиоколовая мастика АМ-05			
		γ=1,5 г/см³ ТУ84-246-85	1п.м.		
		Цементный раствор М50	1п.м.		
		Уплотняющая прокладка			
74		ПРГ 40 ГОСТ 19177-81	1п.м.		
		Тиоколовая мастика АМ-05			
		γ=1,5 г/см³ ТУ84-246-85	1п.м.		
		Пакля смоляная			
75		ТУ РСФСР 10-269-88	1п.м.		
		Цементный раствор М50	1п.м.		
76		Тиоколовая мастика АМ-05			
		γ=1,5 г/см³ ТУ84-246-85	1п.м.		
		Цементный раствор М50	1п.м.		
77		Тиоколовая мастика АМ-05			
		γ=1,5 г/см³ ТУ84-246-85	1п.м.		
		Цементный раствор М50	1п.м.		
78		Тиоколовая мастика АМ-05			
		γ=1,5 г/см³ ТУ84-246-85	1п.м.		

Инв. N подл. | Подпись и дата | Взам. инв. N

N узла	Марка сборнит. изделия		Наименование	Кол.	Масса единицы кг	Обозначение документа
79			Уплотняющая прокладка			
			ПОП 40 ГОСТ 19177-81	1п.м.		
			Тиоколовая мастика АМ-11			
			γ=1,5г/см³ ТУ84-246-85	1п.м.		
81 (1п.м)	В=200	Т42		2	1,13	1.030.1-1/88.4-1-31
	В=250	Т43		2	1,16	1.030.1-1/88.4-1-31
	В=300	Т44		2	1,19	1.030.1-1/88.4-1-31
	Н1			1пм.	3,32	1.030.1-1/88.4-1-32
	Н2			1пм.	3,32	1.030.1-1/88.4-1-32
			Болт самонарезающий М6			
			В=25, ТУ 36.12-13-88	4		
			Гайка М10 ГОСТ 5915-70*	2		
			Маты минераловатные			
			прошивные строительные			
			с обкладкой из полиэтиле-			
			новой пленки по ТУ21-31-84-88			