ТИПОВЫЕ КОНСТРУКЦИИ, ИЗДЕЛИЯ И УЗЛЫ ЗДАНИЙ И СООРУЖЕНИЙ

СЕРИЯ 1.231.9-10

УНИФИЦИРОВАННЫЕ ПЕРЕГОРОДКИ ИЗ ЛИСТОВЫХ МАТЕРИАЛОВ ДЛЯ ОБЩЕСТВЕННЫХ ЗДАНИЙ

ВЫПУСК 8

ПЕРЕГОРОДКИ ПОЭЛЕМЕНТНОЙ СБОРКИ

ИЗ ГИПСОВОЛОКНИСТЫХ ЛИСТОВ НА МЕТАЛЛИЧЕСКОМ КАРКАСЕ

РАБОЧИЕ ЧЕРТЕЖИ

22327

ЦЕНА

ТИПОВЫЕ КОНСТРУКЦИИ, ИЗДЕЛИЯ И УЗЛЫ ЗДАНИЙ И СООРУЖЕНИЙ

СЕРИЯ 1.231.9-10

УНИФИЦИРОВАННЫЕ ПЕРЕГОРОДКИ ИЗ ЛИСТОВЫХ МАТЕРИАЛОВ ДЛЯ ОБЩЕСТВЕННЫХ ЗДАНИЙ

ВЫПУСК 8

ПЕРЕГОРОДКИ ПОЭЛЕМЕНТНОЙ СБОРКИ
ИЗ ГИПСОВОЛОКНИСТЫХ ЛИСТОВ НА МЕТАЛЛИЧЕСКОМ КАРКАСЕ

РАБОЧИЕ ЧЕРТЕЖИ

Разработаны
ЦНИИЭП торгово-бытовых зданий
и туристских комплексов
Главный инженер института Носков В.И.
Начальник отдела Юдицкий А.Н.

Утверждены:
Государственным комитетом по
гражданскому строительству и
архитектуре при Госстрое СССР
Приказ №161 от 19.05.87
Введены в действие с 01.07.87

Обозначение	Наименование	Стр.
I.23I.9-I0.8-0.0 ПЗ	Пояснительная записка	2...8
I.23I.9-I0.8-0.0 ВД	Ведомость ссылочных документов	
I.23I.9-I0.8-I.0	Перегородка ПГВМ-I м /ПГВМ-I/ (фрагмент). Узлы I-IX, II а, УШ а. Пример.	9...I4
I.23I.9-I0.8-2.0	Перегородка ПГВМ-3м /ПГВМ-3/ (фрагмент). Узлы I - XIV. Пример.	I5...21
I.23I.9-I0.8-3.0	Устройство деформационного шва в перегородке ПГВМ-Iм	22
I.23I.9-I0.8-4.0	Устройство деформационного шва в перегородке ПГМВ-2м	23
I.23I.9-I0.8-5.0	Примеры установки анкера падающего, анкера проходного, крючка и дюбеля разжимного	24
I.23I.9-I0.8-0.I	Крючок	25
I.23I.9-I0.8-0.2	Анкер проходной	
I.23I.9-I0.8-0.3	Анкер падающий	26
I.23I.9-I0.8-0.4	Дюбель разжимной	
I.23I.9-I0.8-0.5	Профиль стойка ПС3...ПС7	27
I.23I.9-I0.8-0.6	Профиль направляющий ПНI,ПН3...ПН7	
I.23I.9-I0.8-0.7	Дюбель-гвоздь пистолетный	28
I.23I.9-I0.8-0.8	Винт	29

Взам. инв.№ | Подпись и дата | Инв.№ подл.

Нач.отд.	Юдицкий		
Н.контр.	Пельтихина		
ГИП	Лыков		
Архитект.	Никитина		

1.231.9-10.8-0.0

СОДЕРЖАНИЕ

Стадия	Лист	Листов
Р		1

ЦНИИЭП торгово-бытовых зданий и туристских комплексов

Формат А4

I. Общая часть

Выпуск содержит перечень типов перегородок, монтажные узлы, комплектующие элементы и детали, рекомендации по заделке швов и методам отделки лицевых поверхностей. Расход материалов на I $м^2$ перегородки и типы перегородок см.таблицу (докум. 0.0ПЗ, лист 2).

2. Область применения

Перегородки поэлементной сборки предназначены для применения в проектах общественных зданий (предприятий общественного питания, торговли, бытового обслуживания, школ, учебных, лечебных и детских учреждений), а также в гостиницах, административно-бытовых зданиях и др. с высотами этажей равными 2,8 м; 3,3 м; 3,6 м; 4,2 м. В перегородках гостиниц, школ, детских садов, учебных и лечебно-профилактических учреждений в качестве звукоизоляционного слоя применять прошивные минераловатные маты по ГОСТ 2I880-76, в прочих общественных зданиях разрешаются минераловатные плиты по ГОСТ 9573-82.

Перегородки следует применять в помещениях с нормальным температурно-влажностным режимом (СНиП II-3-79*), в зданиях с неагрессивной средой. Индекс изоляции воздушного шума в пределах от $J_в$-40 до $J_в$-53 дб. Согласно СНиП2.0I.02-85 и заключению ВНИИПО № I.3/5I36 от.29.09.86 перегородки можно применять для зданий I и II степени огнестойкости. Пределы огнестойкости перегородок см. таблицу (докум. 0.0 ПЗ, листы 2...5), предел распространения огня <5 см . Для отделки перегородок на путях эвакуации, а также в помещениях лечебных и детских дошкольных учреждений следует применять несгораемые материалы (рекомендуется применять керамические плитки, асбестоцементные листы, водоэмульсионные, клеевые краски и др.).

Взам. инв.№ | Подпись и дата | Инв.№ подл.

Нач.отд.	Юдицкий		
Н.контр.	Пельтихина		
ГИП	Лыков		
Архитект.	Никитина		

1.231.9-10.8-0.0 ПЗ

ПОЯСНИТЕЛЬНАЯ ЗАПИСКА

Стадия	Лист	Листов
Р	1	7

ЦНИИЭП торгово-бытовых зданий и туристских комплексов

22327 3

Формат А4

Типы перегородок поэлементной сборки и расход материалов

Таблица

Тип	Эскиз	Толщина перегородки, мм	Индекс изоляции воздушного шума, Jв, дБ	Предел огнестойкости, час	Высота перегородки, Н, мм	Расход материалов на 1м² перегородки: Гипсовокнистый лист, м²	Металл: стойка, кг	Металл: направляющая, кг	Прошивной мат или минераловатная плита, м³	Бумажная или тканевая лента, м	Плинтус, м	Наличник, м	Пористая резина, м	Гипсовая шпатлевка, кг	Крепежные нормали: винт 5×25, кг	Крепежные нормали: винт 5×35, кг	Крепежные нормали: дюбель, шт	Крепежные нормали: винт М5, ℓ=20, кг	Масса 1м² перегородки, кг
1	2	3	4	5	6	7	8	9	10	11	12	13	14	15	16	17	18	19	20
ПГВМ-1	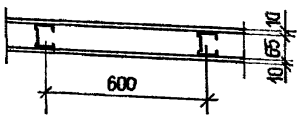	85	40	0,25	2500	2,0	1,0	0,37	–	2,5	0,8	0,2	0,8	0,20	0,060	–	2	–	26,4
					3000	2,0	1,0	0,31	–	2,3	0,7	0,2	0,7	0,17	0,058	–	2	–	26,2
ПГВМ-1м	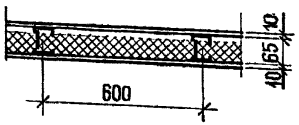	85	46	0,25	2500	2,0	1,0	0,58	0,05	2,5	0,8	0,2	0,8	0,20	0,060	–	2	0,025	32,8
					3000	2,0	1,0	0,49	0,05	2,3	0,7	0,2	0,7	0,17	0,058	–	2	0,021	32,6
ПГВМ-2	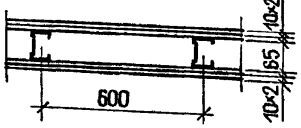	105	46	1,25	2500	4,0	1,0	0,37	–	2,5	0,8	0,2	0,8	0,20	0,034	0,069	2	–	50,4
					3000	4,0	1,0	0,31	–	2,3	0,7	0,2	0,7	0,17	0,033	0,068	2	–	50,2
ПГВМ-2м	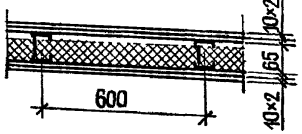	105	51	1,25	2500	4,0	1,0	0,58	0,05	2,5	0,8	0,2	0,8	0,20	0,034	0,069	2	0,025	56,9
					3000	4,0	1,0	0,49	0,05	2,3	0,7	0,2	0,7	0,17	0,033	0,068	2	0,021	56,7

Взам. инв. № | Подпись и дата | Инв. № подл.

Продолжение

1	2	3	4	5	6	7	8	9	10	11	12	13	14	15	16	17	18	19	20
ПГВМ-3	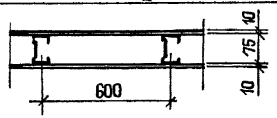	95	40	0,25	2500	2,0	1,1	0,40	–	2,5	0,8	0,2	0,8	0,20	0,060	–	2	–	26,5
					3000	2,0	1,1	0,33	–	2,3	0,7	0,2	0,7	0,17	0,058	–	2	–	26,3
					3300	2,0	1,1	0,69	–	2,8	0,6	0,2	0,6	0,16	0,065	–	2	0,004	26,7
					3900	2,0	1,1	0,58	–	2,7	0,5	0,2	0,5	0,15	0,063	–	2	0,004	26,5
ПГВМ-3м	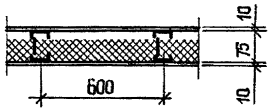	95	46	0,25	2500	2,0	1,1	0,61	0,05	2,5	0,8	0,2	0,8	0,20	0,060	–	2	0,025	33,0
					3000	2,0	1,1	0,51	0,05	2,3	0,7	0,2	0,7	0,17	0,058	–	2	0,021	32,8
					3300	2,0	1,1	0,96	0,05	2,8	0,6	0,2	0,6	0,16	0,065	–	2	0,036	33,2
					3900	2,0	1,1	0,81	0,05	2,7	0,5	0,2	0,5	0,15	0,063	–	2	0,027	33,0
ПГВМ-4	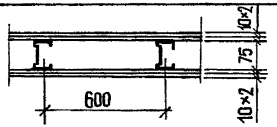	115	46	1,25	2500	4,0	1,1	0,40	–	2,5	0,8	0,2	0,8	0,20	0,034	0,069	2	–	50,5
					3000	4,0	1,1	0,33	–	2,3	0,7	0,2	0,7	0,17	0,033	0,068	2	–	50,4
					3300	4,0	1,1	0,69	–	2,8	0,6	0,2	0,6	0,16	0,035	0,080	2	0,004	50,7
					3900	4,0	1,1	0,58	–	2,7	0,5	0,2	0,5	0,15	0,034	0,077	2	0,004	50,6
ПГВМ-4м	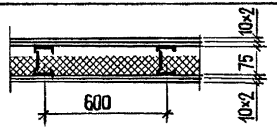	115	51	1,25	2500	4,0	1,1	0,61	0,05	2,5	0,8	0,2	0,8	0,20	0,034	0,069	2	0,025	57,0
					3000	4,0	1,1	0,51	0,05	2,3	0,7	0,2	0,7	0,17	0,033	0,068	2	0,021	56,8
					3300	4,0	1,1	0,96	0,05	2,8	0,6	0,2	0,6	0,16	0,035	0,080	2	0,036	57,3
					3900	4,0	1,1	0,81	0,05	2,7	0,5	0,2	0,5	0,15	0,034	0,077	2	0,027	57,0
ПГВМ-5	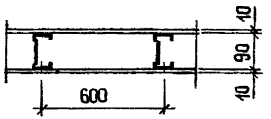	110	41	0,25	3900	2,0	1,17	0,65	–	2,7	0,5	0,2	0,5	0,15	0,063	–	2	0,004	26,6
ПГВМ-5м	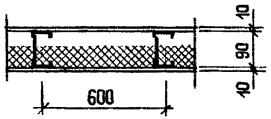	110	47	0,25	3900	2,0	1,17	0,95	0,05	2,7	0,5	0,2	0,5	0,15	0,063	–	2	0,027	33,2

Инв.№ подл. | Подпись и дата | Взам.инв.№

Продолжение

1	2	3	4	5	6	7	8	9	10	11	12	13	14	15	16	17	18	19	20
ПГВМ-6	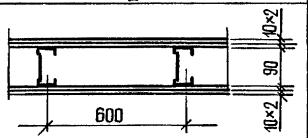	130	46	1,25	3900	4,0	1,17	0,65	–	2,7	0,5	0,2	0,5	0,15	0,034	0,069	2	0,004	50,7
ПГВМ-6м	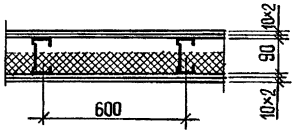	130	52	1,25	3900	4,0	1,17	0,95	0,05	2,7	0,6	0,2	0,6	0,16	0,034	0,069	2	0,027	57,3
ПГВМ-7	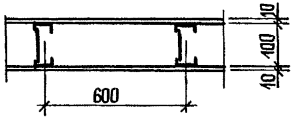	120	42	0,25	3900	2,0	1,24	0,70	–	2,7	0,5	0,2	0,5	0,16	0,065	–	2	0,004	26,8
ПГВМ-7м	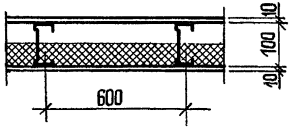	120	48	0,25	3900	2,0	1,24	0,99	0,05	2,7	0,5	0,2	0,5	0,15	0,063	–	2	0,027	33,3
ПГВМ-8	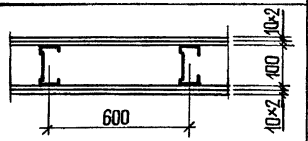	140	47	1,25	3900	4,0	1,24	0,70	–	2,7	0,5	0,2	0,5	0,15	0,034	0,077	2	0,004	50,8
ПГВМ-8м	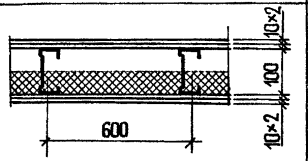	140	53	1,25	3900	4,0	1,24	0,99	0,05	2,7	0,5	0,2	0,5	0,15	0,034	0,077	2	0,027	57,4

Инв.№ подл. | Подпись и дата | Взам.инв.№

Продолжение

1	2	3	4	5	6	7	8	9	10	11	12	13	14	15	16	17	18	19	20
ПГВМ-9	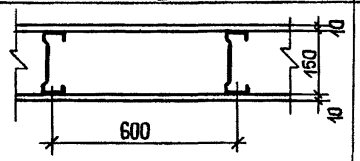	170	43	0,25	3900	2,0	1,57	0,93	–	2,7	0,5	0,2	0,5	0,15	0,063	–	2	0,004	27,3
ПГВМ-9м	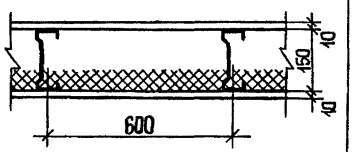	170	49	0,25	3900	2,0	1,57	1,31	0,05	2,7	0,5	0,2	0,5	0,15	0,063	–	2	0,027	34,0
ПГВМ-10	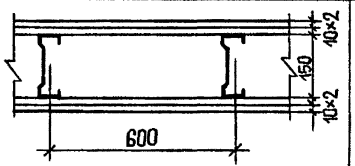	190	48	1,25	3900	4,0	1,57	0,93	–	2,7	0,5	0,2	0,5	0,15	0,034	0,077	2	0,004	51,4
ПГВМ-10м	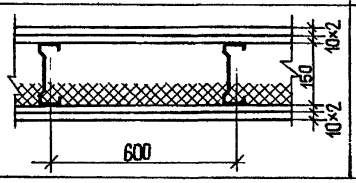	190	53	1,25	3900	4,0	1,57	1,31	0,05	2,7	0,5	0,2	0,5	0,15	0,034	0,077	2	0,027	58,0

Расход материалов дан на I м^2 глухой перегородки без запасов по объему и весу.

При конкретном проектировании необходимо учитывать расход материалов на устройство дверных проемов, сопряжения, углы поворотов, пропуск инженерных коммуникаций и т.д., дополнительный к приведенному в таблице и в соответствии с монтажными узлами.

Инв.№ подл. | Подпись и дата | Взам. инв.№

3. Технические характеристики перегородок

Перегородки поэлементной сборки представляют собой каркасную конструкцию, обшитую с двух сторон гипсоволокнистыми листами. Каркас перегородок запроектирован из гнутых профилей, изготовленных путем профилирования рулонной тонколистовой оцинкованной стали на профилегибочных станках. Для изготовления профилей принята листовая сталь $\frac{Б\text{-}0,5х1000\ ГОСТ\ 19904\text{-}74^{*}}{0,8\ кп\text{-}ВГ\text{-}2\ ГОСТ\ 14918\text{-}80^{*}}$, толщиной 0,5; 0,6 мм. В стенках стоек предусмотрены отверстия 40х40 мм для пропуска силовой и слаботочной электропроводок.

Материалом обшивки каркаса являются гипсоволокнистые листы по ТУ 21-36-8-85, толщиной 10 мм. Для крепления обшивок к металлическому каркасу приняты винты самосверлящие самонарезающие по ТУ 14-4-953-78.

Для повышения звукоизоляции перегородок предусмотрены прошивные минераловатные маты γ= 125 кг/м^3 по ГОСТ 21880-76 или полужесткие минераловатные плиты толщиной 50 мм , γ=125кг/м^3 на синтетической связке по ГОСТ 9573-82.

В процессе эксплуатации перегородок возникает необходимость в креплении к ним различного оборудования и предметов интерьера, которые должны навешиваться на специальные анкерные изделия. Возможность применения того или иного анкерного изделия определяется в зависимости от несущей способности перегородки и навешиваемого оборудования на эти перегородки. Основные виды анкерных изделий, монтажные узлы и их максимальная несущая способность представлены в выпуске (докум.5.0; 01...04). Для отделки поверхностей гипсоволокнистых перегородок можно применять:

пленки декоративные отделочные самоклеющиеся ПДСО по ГОСТ 24944-81;
поливинилхлоридный отделочный материал "Дивилон" по ТУ 400-1-235-82;
обои;
клеевые, водоэмульсионные краски, эмали; синтетические краски.

Полимерные и синтетические материалы для отделки перегородок должны быть из числа разрешенных для применения в строительстве Министерством здравоохранения СССР.

Заделку и шпатлевку стыков между гипсоволокнистыми листами производить гипсополимерным составом (гипсовая шпатлевка). Рецептура гипсовой шпатлевки в % по массе:

гипсоцементнопуццолановые вяжущие – 76;
поливинилацетатная 50%-ная дисперсия – 10;
клей малярный – 4;
вода до удобоупотребимой консистенции.

Приготовление состава производить в растворомешалке до получения однородной массы. Жизнеспособность состава – 4 часа.

4. Указания по монтажу перегородок

Устройство гипсоволокнистых перегородок на металлическом каркасе может осуществляться только при наличии у строительных (монтажных) организаций инструмента, обеспечивающего механизацию процессов сборки металлического каркаса перегородки, крепления к нему гипсоволокнистых листов, а также инструмента для заделки стыков, нанесения шпатлевочного слоя и др. работ, согласно "Рекомендации по монтажу гипсокартонных перегородок", утвержденной Главмонтажспецстроем 28.10.81 г приказ № 194.

Монтаж перегородок производится только в период отделочных работ (в зимнее время при подключении отопления) и до устройства чистого пола в следующей последовательности:

выполняется разметка и к бетонным, кирпичным и т.п. конструкциям крепятся верхние и нижние направляющие дюбелями "ДГП" с шагом 500 мм, размер дюбелей зависит от марки бетона и определяется согласно инструкции на монтажно-поршневой пистолет ПЦ-52-1 от 1973 г. Главэлектромонтаж Минмонтажспецстроя СССР. Точка забивки дюбеля должна отстоять от края строительного основания на расстояние не менее 100 мм;

в направляющие с шагом 600 мм устанавливаются стойки каркаса и крепятся с помощью просечных клещей с последующим отгибом, установка и выравнивание стоек каркаса производится по обычному отвесу или магнитному уровню;

через отверстия в стойках пропускается силовая и слаботочная проводка, вывод наружу проводки производится через отверстия в обшивке перегородки, обозначенные в проекте;

устанавливаются дверные коробки и крепятся к стойкам каркаса;

устанавливаются и крепятся ГВЛ самосверлящими винтами впотай;

между стойками каркаса устанавливаются минераловатные плиты или прошивные минераловатные маты;

крепятся ГВЛ с противоположной стороны каркаса, при одинарной и дублированной облицовке ГВЛ устанавливаются вразбежку;

все стыки гипсоволокнистых листов, углы и примыкания проклеиваются перфорированной бумажной или тканевой лентой и шпатлюются безусадочной гипсовой шпатлевкой;

выполнение наружного отделочного слоя (моющиеся обои, синтетические пленки, обычные обои, покраска) производится после подготовки поверхности перегородки (шпатлевка заподлицо, зачистка);

по окончании отделочных работ устанавливается электротехнический плинтус по ГОСТ 19111-77 или деревянный по ГОСТ 8242-75.

Расшифровка типа перегородки:

ПГВМ-1м

ПГВМ – перегородка гипсоволокнистая на металлическом каркасе;
1 – толщина перегородки 85 мм;
м – наличие минераловатного звукоизоляционного слоя.

В выпуске разработаны перегородки и монтажные узлы с внутренним звукоизоляционным слоем. Пустотелые перегородки аналогичны указанным за исключением звукоизоляционного слоя.

Обозначение	Наименование	Примечание
ТУ 400-28-287-81	Металлические профили	
ТУ 14-4-1231-83	Дюбель-гвоздь ДГП	
ТУ 14-4-953-78	Винты	
ТУ 36-941-79 Е	Дюбель разжимной	
ТУ 400-28-371-80	Крючок	
ТУ 400-28-371-80	Анкер проходной	
ТУ 38.10616-81 р	Пористая резина	
ТУ 400-1-235-82	Поливинилхлоридный отделочный материал "Дивилон"	

В выпуске представлены чертежи основных комплектующих и крепежных изделий с указаниями по их применению (см.докум. 0.1...0.8).

Нач.отд.	Юдицкий		
Н.контр.	Пельтихина		
ГИП	Лыков		
Архитект	Никитина		

1.231.9-10.8-0.0 ВД

Ведомость ссылочных документов

Стадия	Лист	Листов
Р		1

ЦНИИЭП торгово-бытовых зданий и туристских комплексов

Инв.№ подл. | Подпись и дата | Взам. инв.№

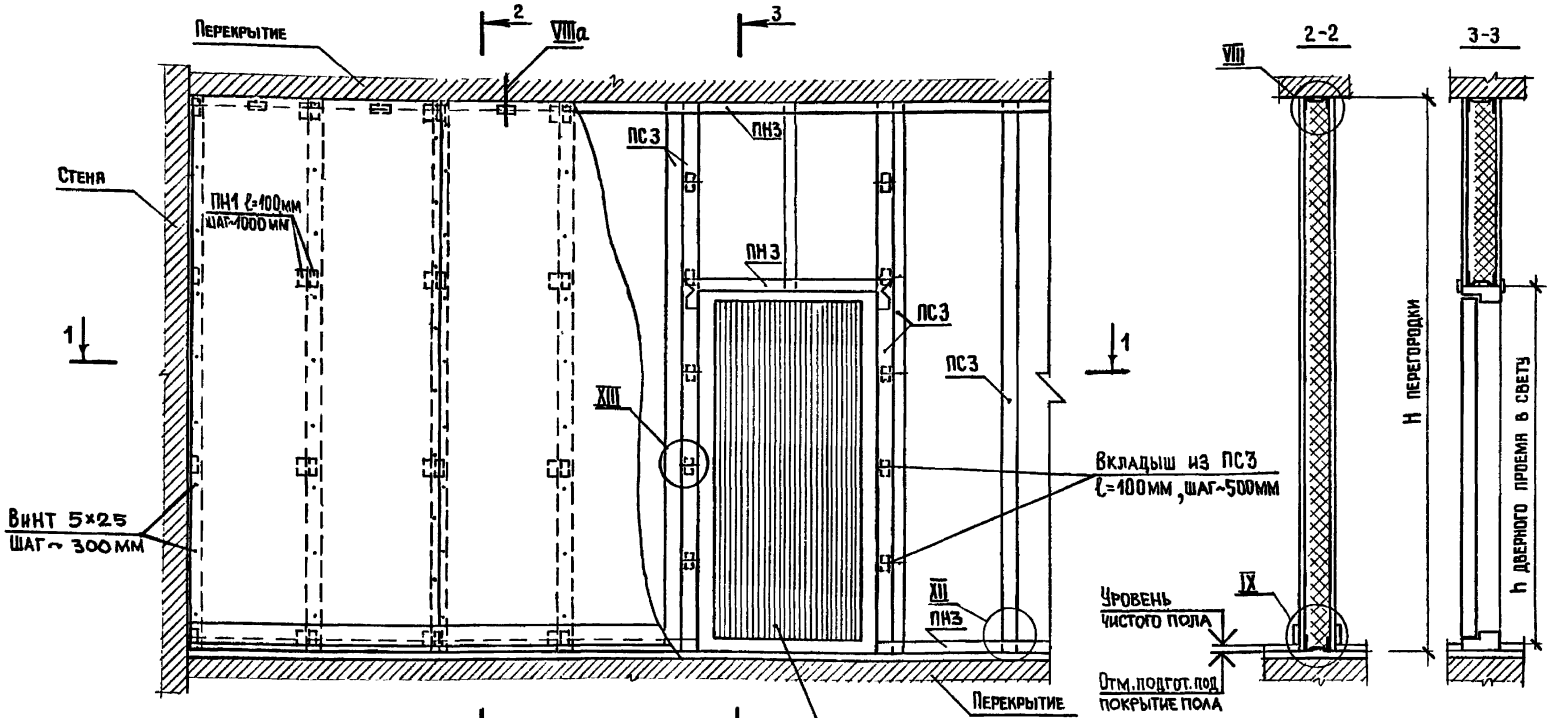

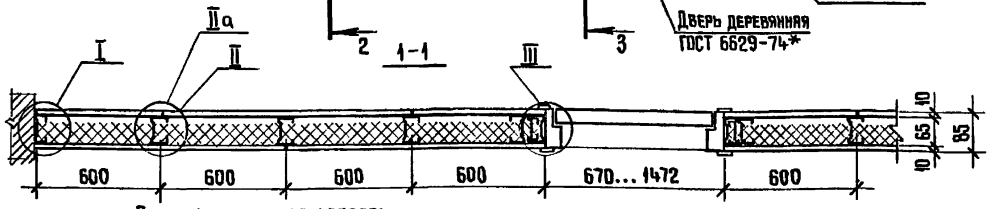

Вариант плана перегородок

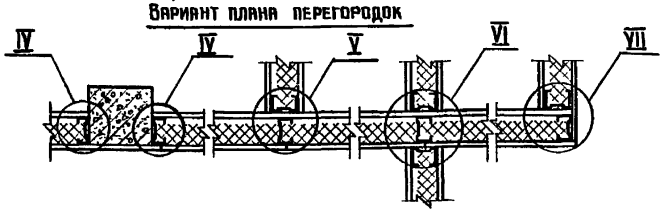

Перегородка ПГВМ-1 без звукоизоляционного слоя.
Узлы, замаркированные на листе, см. докум.-1.0, листы 2...6; докум.-2.0, листы 6,7.
Высоту перегородки H см. докум. 0.0 ПЗ, лист 2.

Нач.отд.	Юдицкий		
Н.контр	Пельтихиня		
ГИП	Лыков		
Архитект.	Никитина		

1.231.9-10.8-1.0

Перегородка ПГВМ-1м /ПГВМ-1/ (фрагмент). Узлы I...IX, IIа, VIIIа Пример.

Стадия	Лист	Листов
Р	1	6

ЦНИИЭП торгово-бытовых зданий и туристских комплексов

Инв.№ подл. | Подпись и дата | Взам. инв. №

22327 10

Формат А3

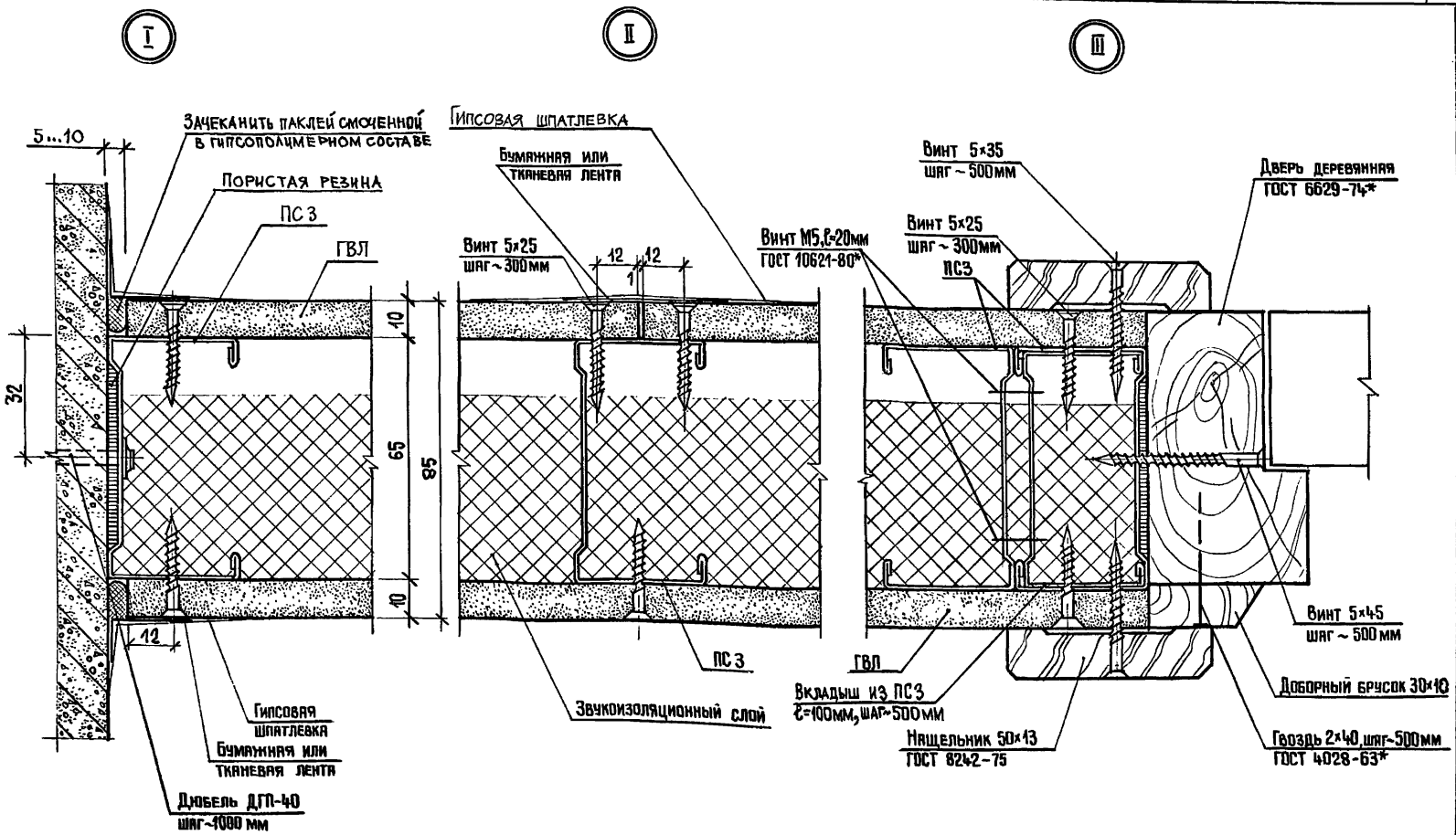

Инв.№ подл.	Подпись и дата	Взам. инв.№

1.231.9-10.8-1.0	Лист 2

22327 11 Формат А3

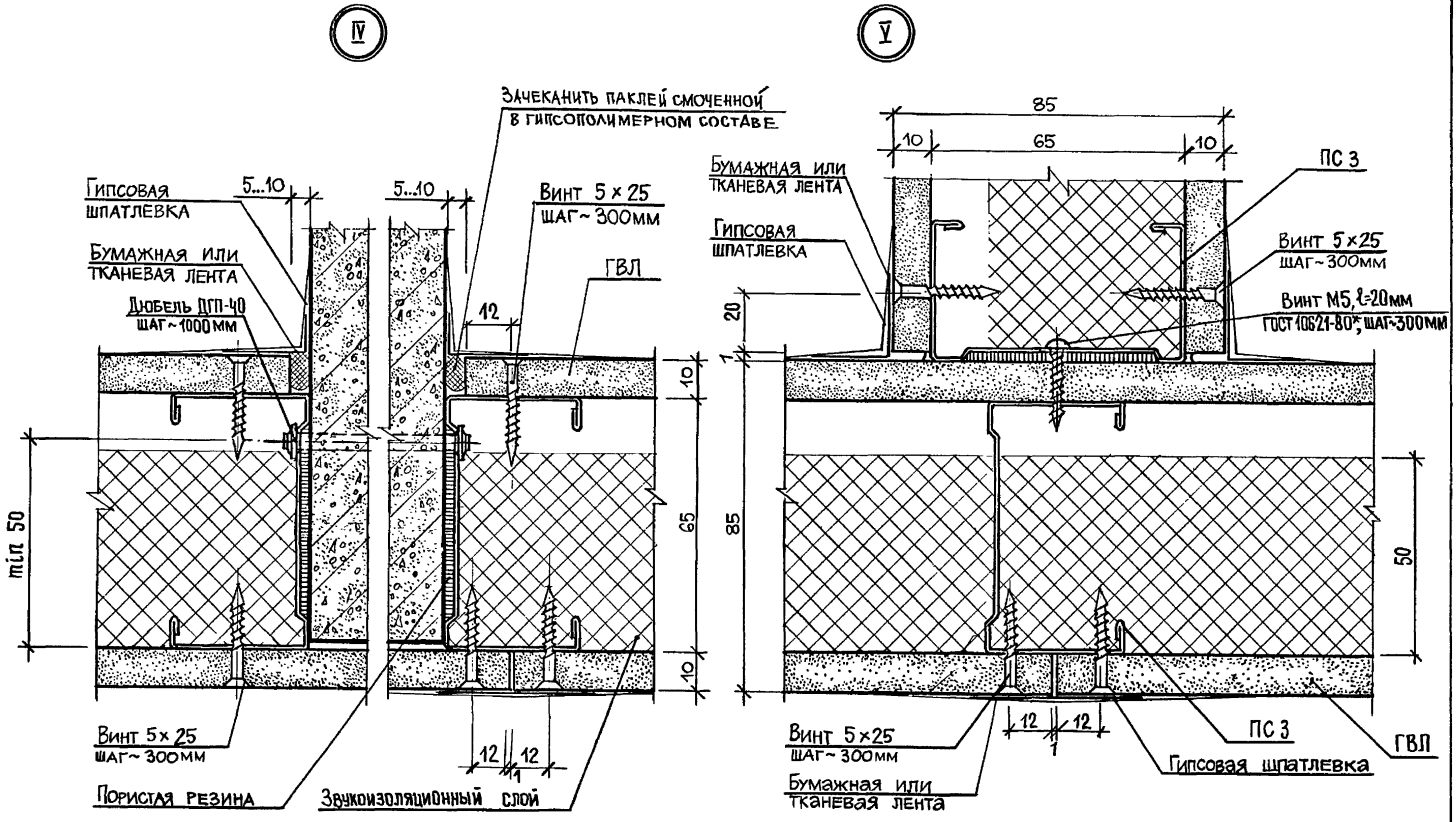

Инв. № подл.	Подпись и дата	Взам. инв. №

1.231.9-10.8-1.0

Лист 3

22327 12 Формат А3

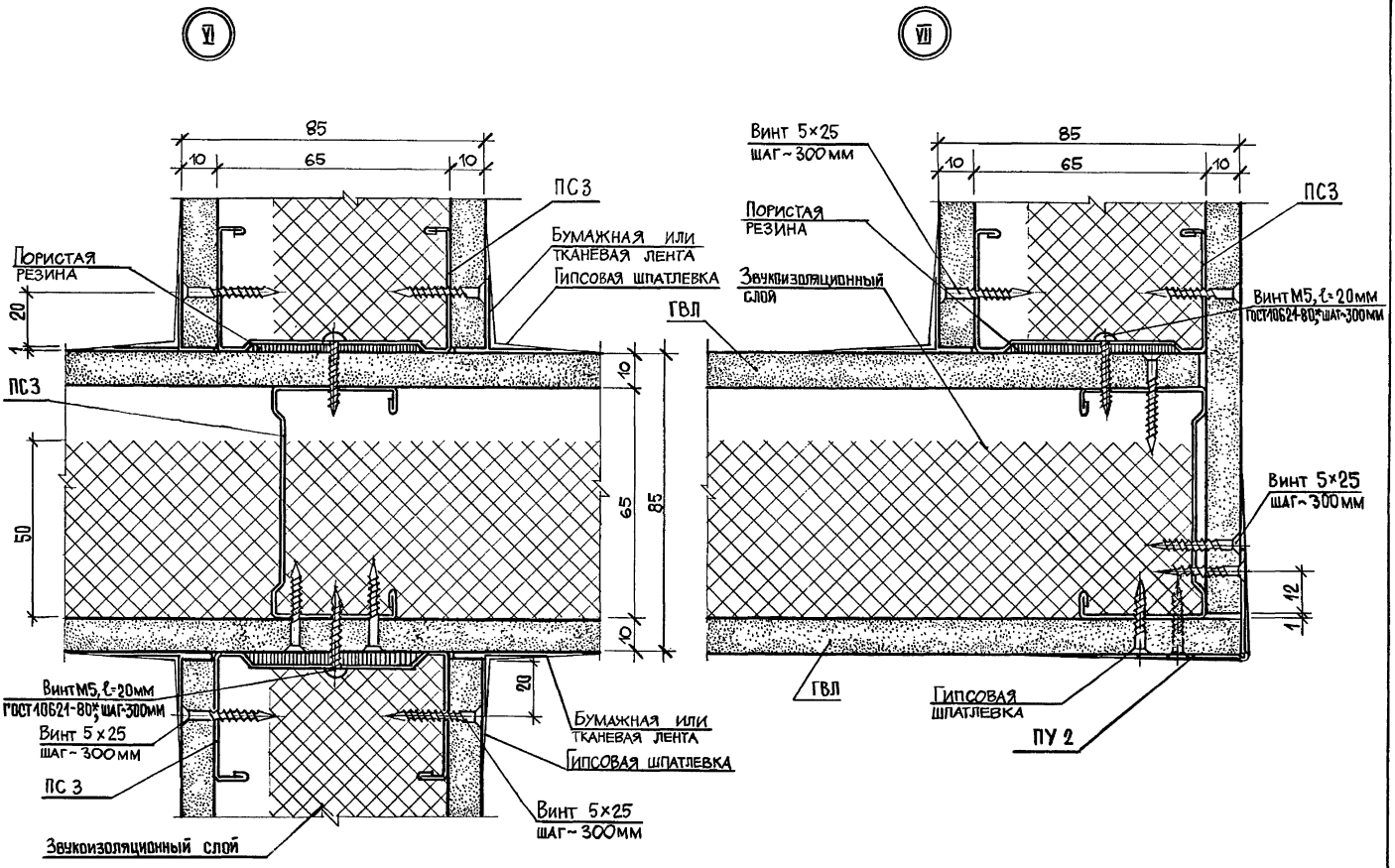

1.231.9-10.8-1.0	Лист 4

22327 13

Формат А3

Инв. № подл. | Подпись и дата | Взам. инв. №

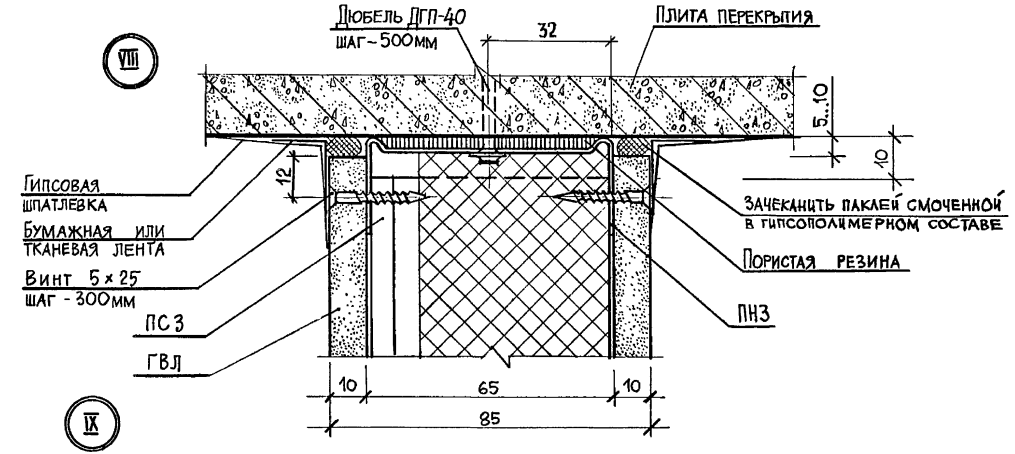

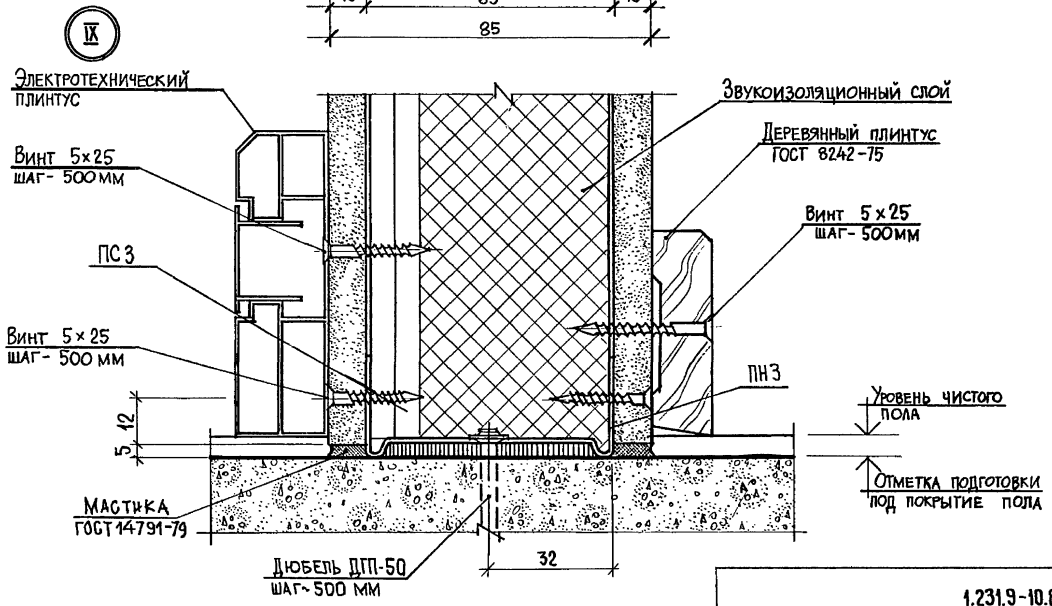

Инв. № подл.	Подпись и дата	Взам. инв. №

1.231.9-10.8-1.0

Лист 5

22327 14

Формат А3

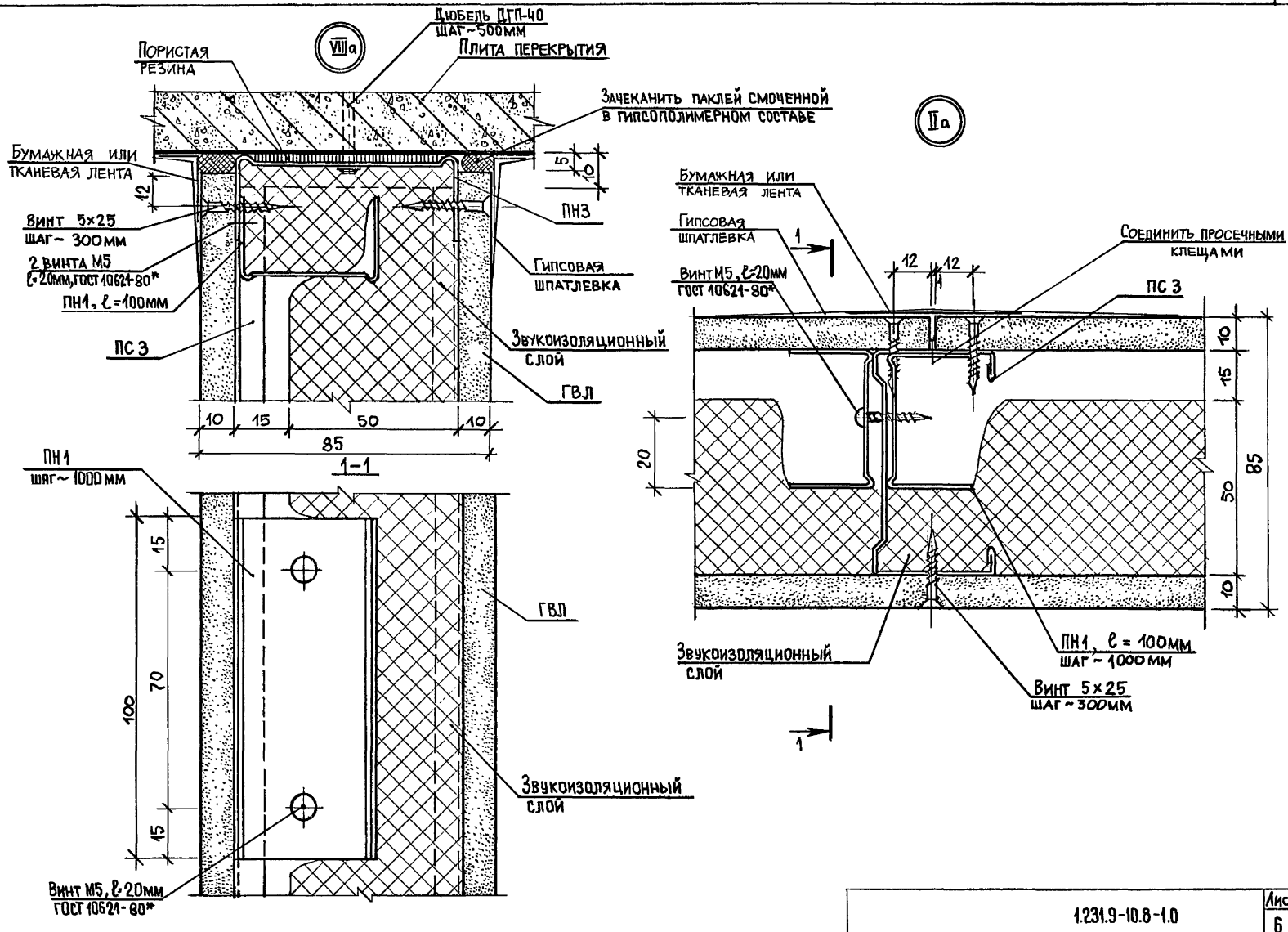

Инв.№ подл.	Подпись и дата	Взам. инв.№

1.231.9-10.8-1.0

Лист 6

22327 15

Формат А3

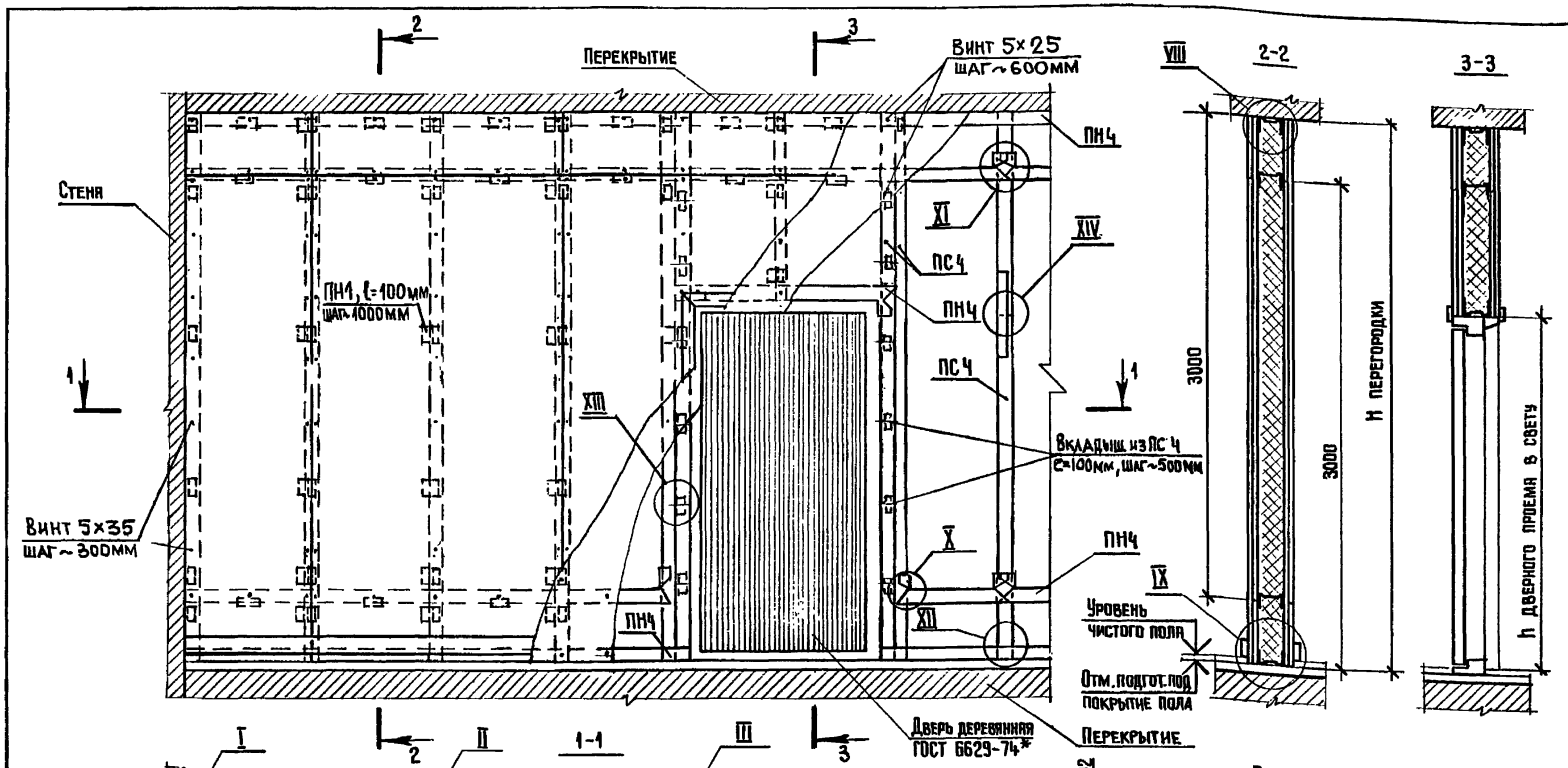

Перегородка ПГВМ-3 без звукоизоляционного слоя.
Узлы, замаркированные на листе, см. докум. 2.0, листы 2...7.
Высоту перегородки H см. докум. 0.0ПЗ, лист 3.

Вариант плана перегородок

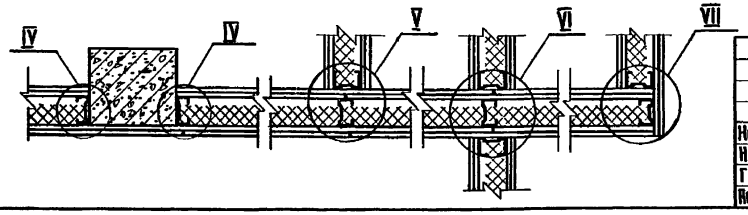

Нач. отд.	Юрицкий		
Н. контр.	Пельтихина		
ГИП	Лыков		
Архитект.	Никитина		

1.231.9-10.8-2.0

Перегородка ПГВМ-3м /ПГВМ-3/ (фрагмент). Узлы I...XIV. Пример.

Стадия	Лист	Листов
Р	1	7

ЦНИИЭП торгово-бытовых зданий и туристских комплексов

Инв.№ подл. | Подпись и дата | Взам. инв. №

22327 16

Формат А3

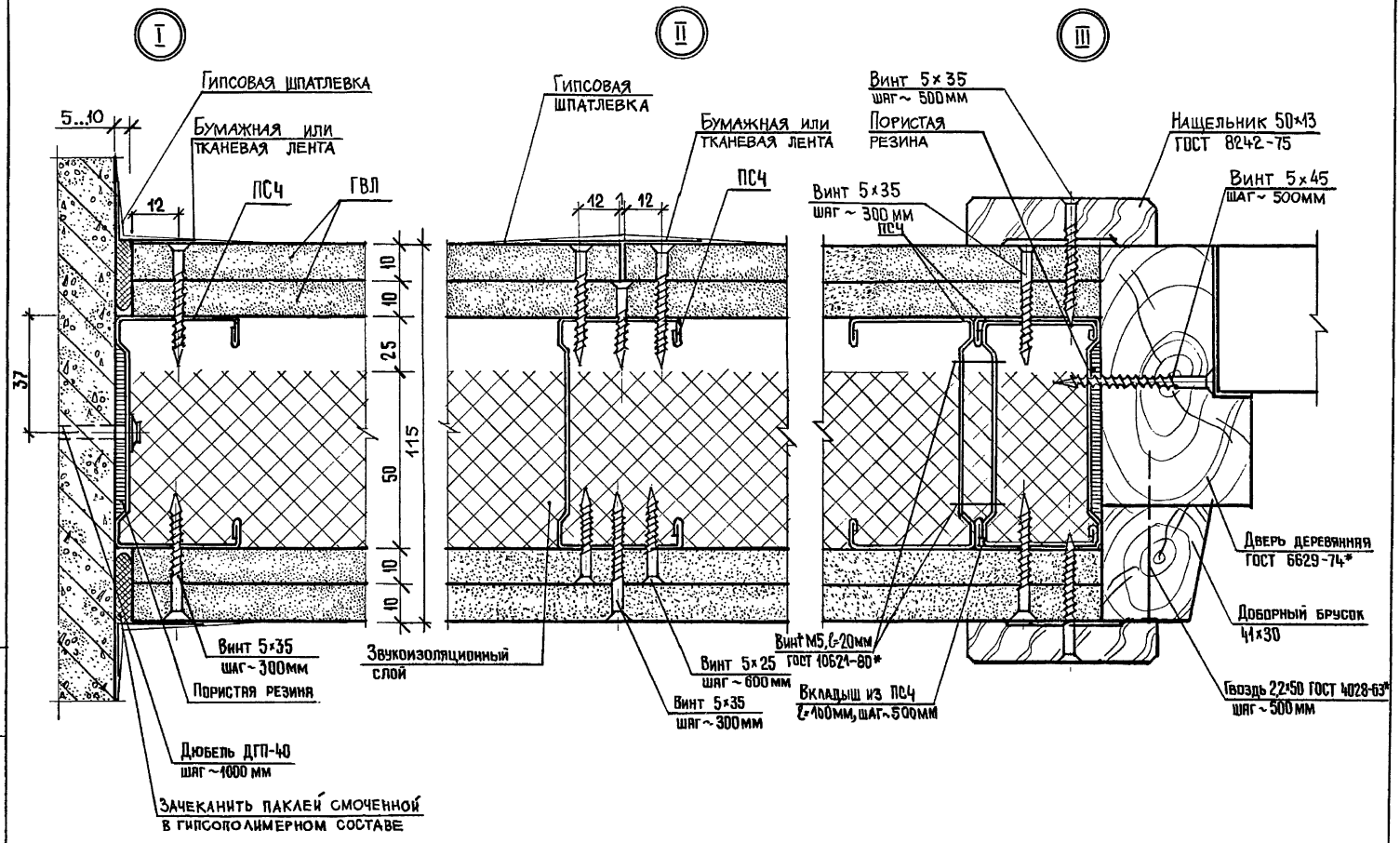

Инв.№ подл.	Подпись и дата	Взам. инв.№

1.231.9-10.8-2.0

Лист 2

22327 17

Формат А3

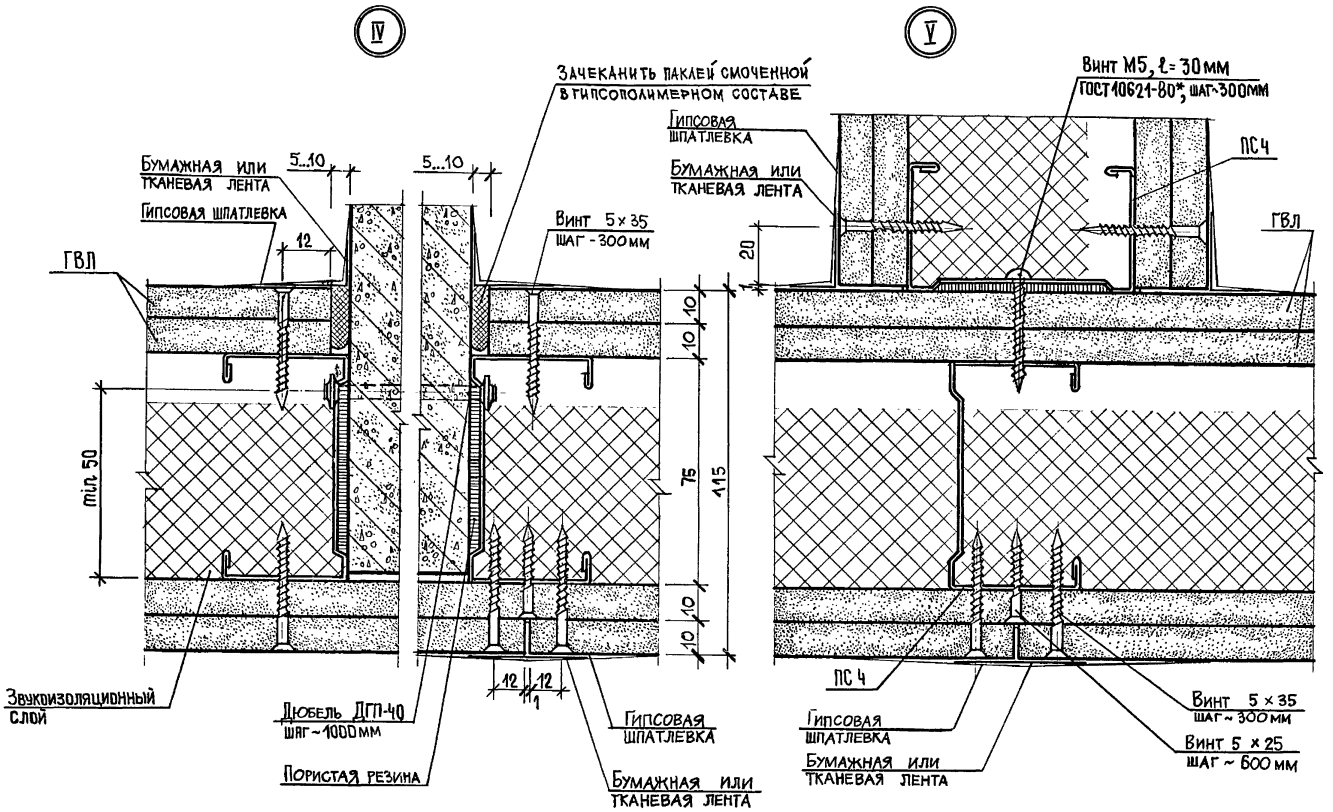

Инв. № подл. | Подпись и дата | Взам. инв. №

1.231.9-10.8-2.0	Лист 3

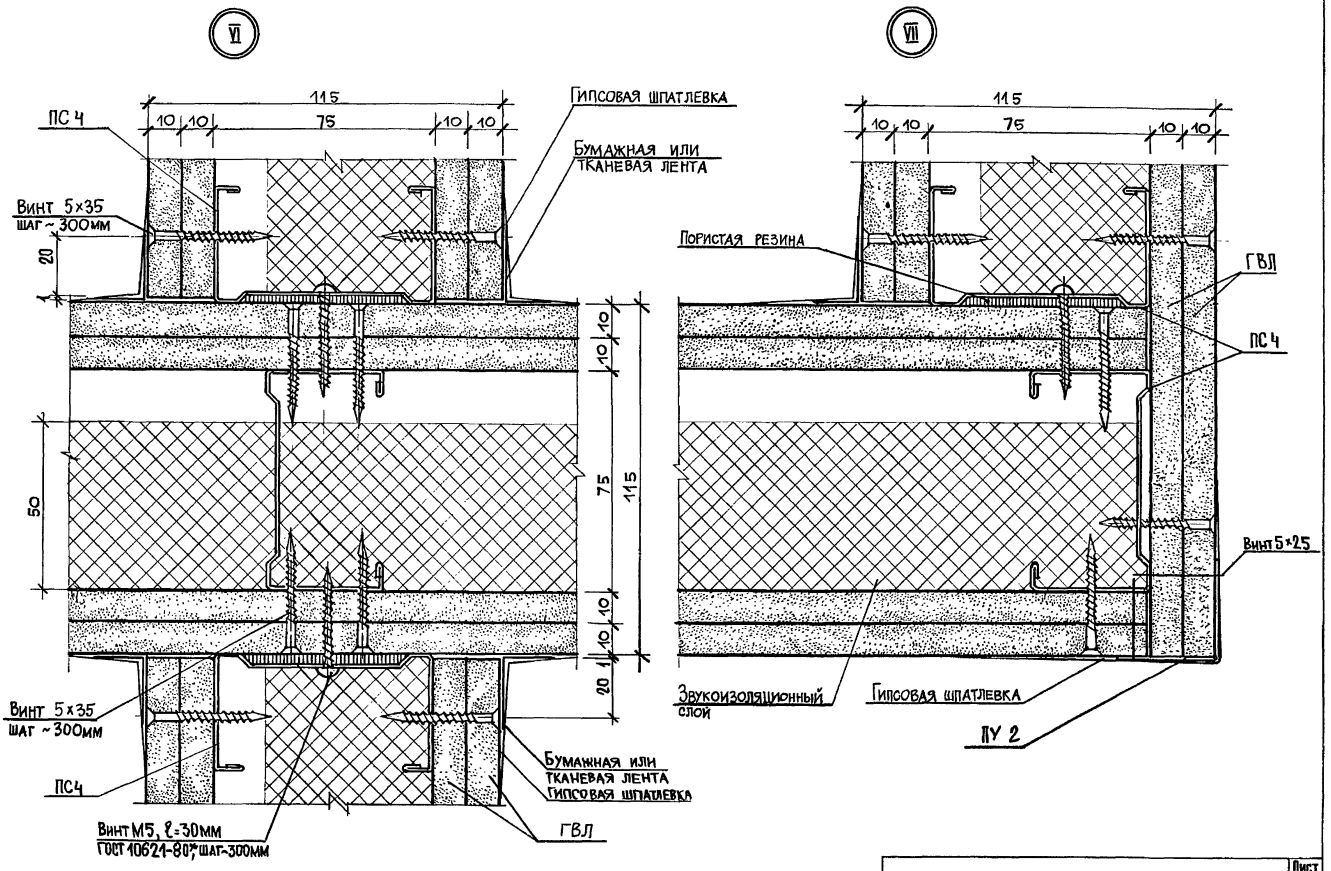

Инв.№ подл.	Подпись и дата	Взам. инв.№	

1.231.9-10.8-2.0

Лист 4

22327 19

Формат А3

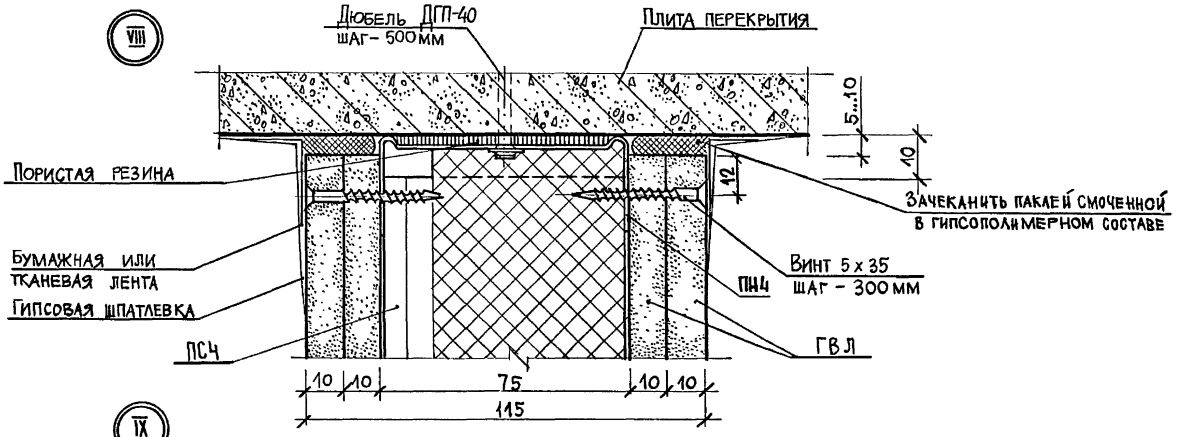

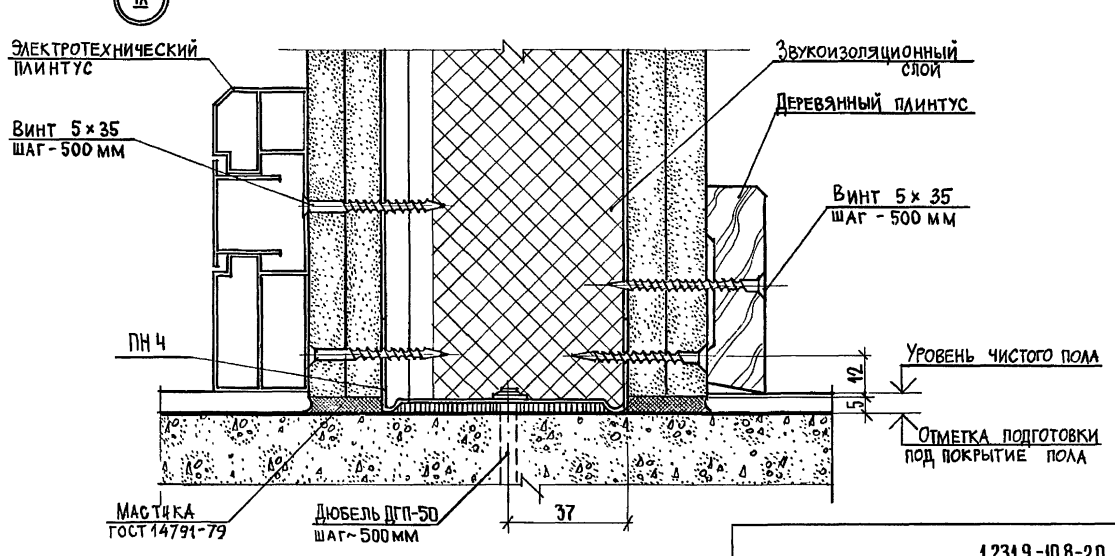

1.231.9-10.8-2.0	Лист 5

22327 20

Формат А3

Инв. N подл. | Подпись и дата | Взам. инв. N

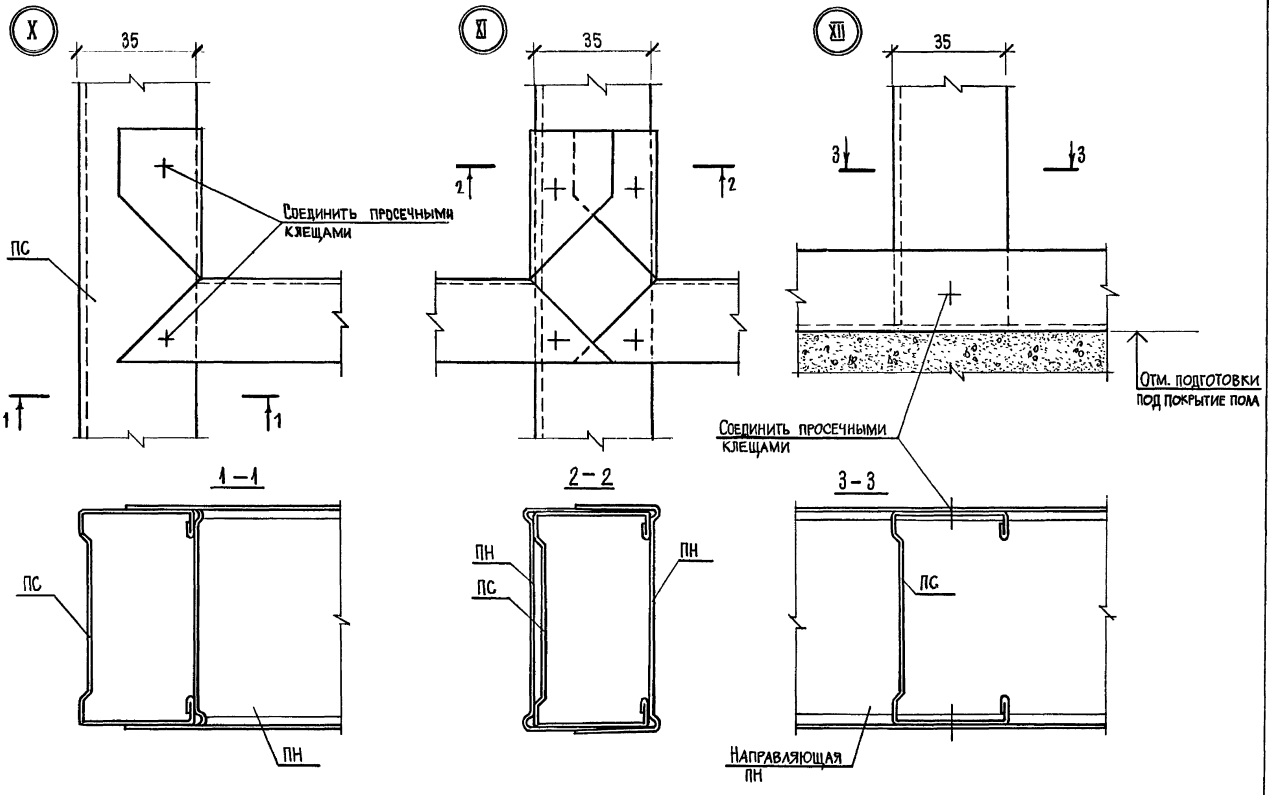

1.231.9-10.8-2.0	Лист 6

22327 21

Формат А3

Инв.№ подл. | Подпись и дата | Взам. инв.№

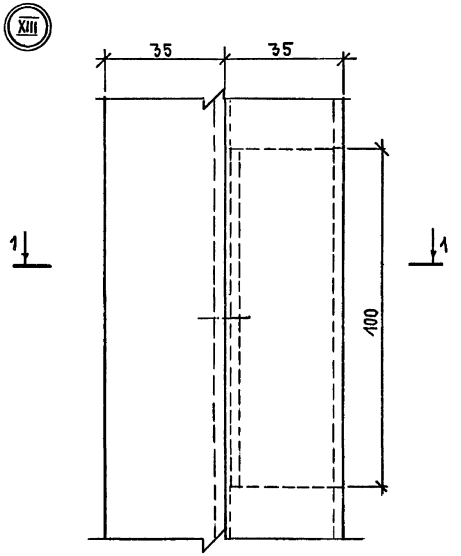

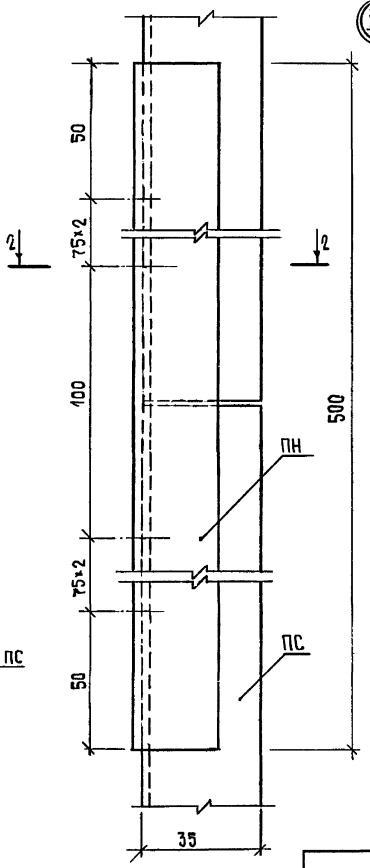

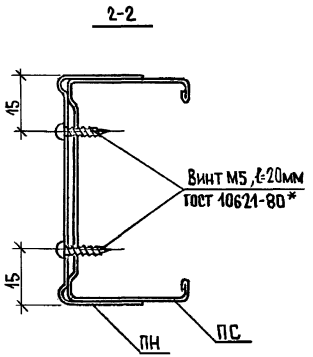

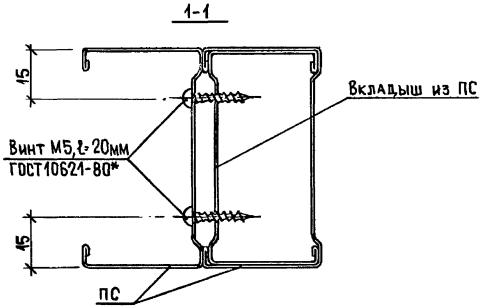

Инв.№ подл.	Подпись и дата	Взам.инв.№

1.231.9-10.8-2.0

Лист 7

22327 22

Формат А3

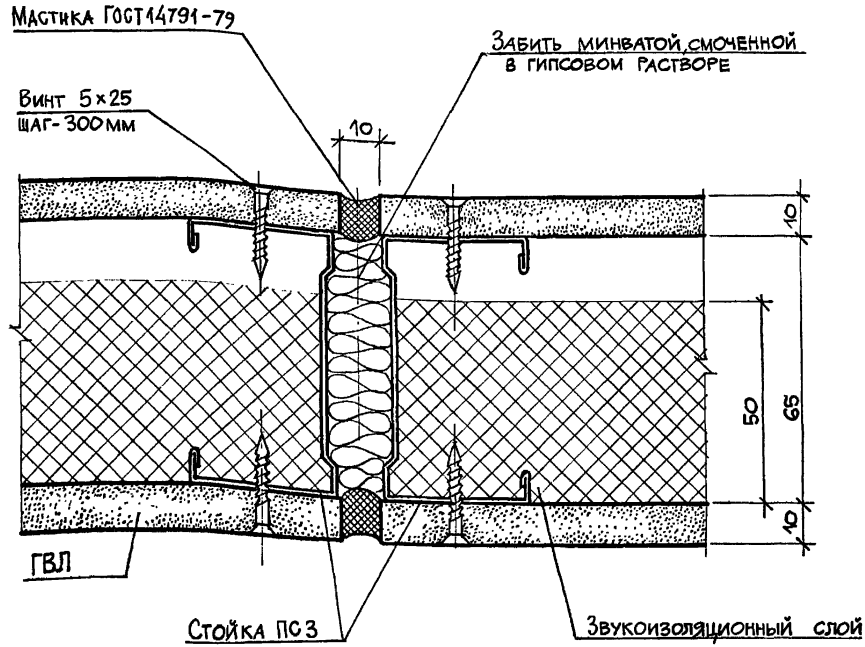

				1.231.9-10.8-3.0		
Нач.отд.	Юдицкий			Устройство деформационного шва в перегородке ПГВМ-1м	Стадия	Лист	Листов
Н.контр.	Пельтихина				Р		1
ГИП	Лыков				ЦНИИЭП торгово-бытовых зданий и туристских комплексов		
Архитект	Никитина						

22327 23

Формат А3

Инв.№ подл. | Подпись и дата | Взам. инв.№

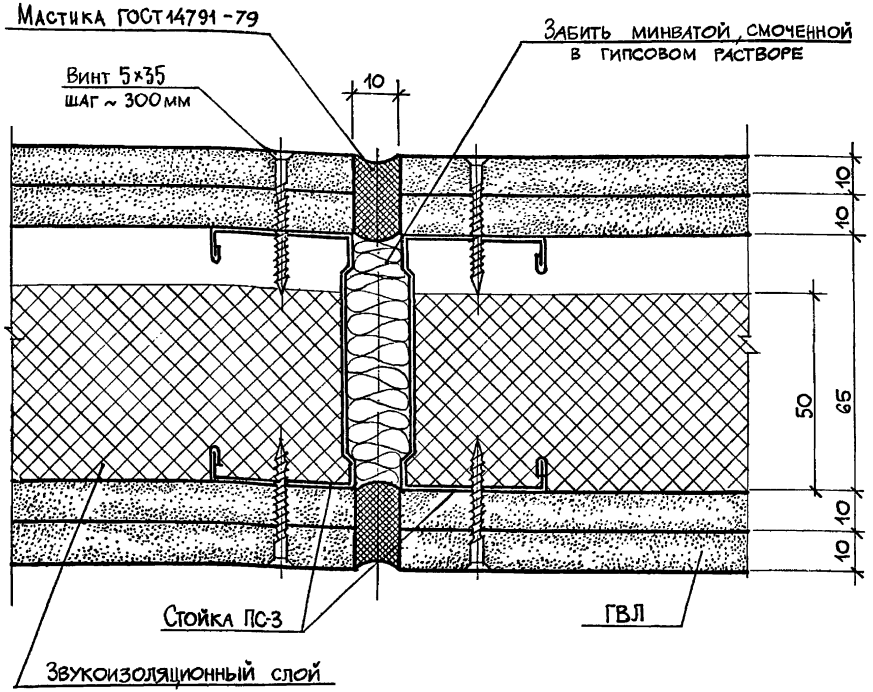

Нач.отд.	Юдицкий		
Н.контр.	Пельтихина		
ГИП	Лыков		
Архитект.	Никитина		

1.231.9-10.8-4.0

Устройство деформационного шва в перегородке ПГВМ-2м

Стадия	Лист	Листов
Р		1

ЦНИИЭП торгово-бытовых зданий и туристских комплексов

22327 24 Формат А3

Инв.№ подл. | Подпись и дата | Взам. инв.№

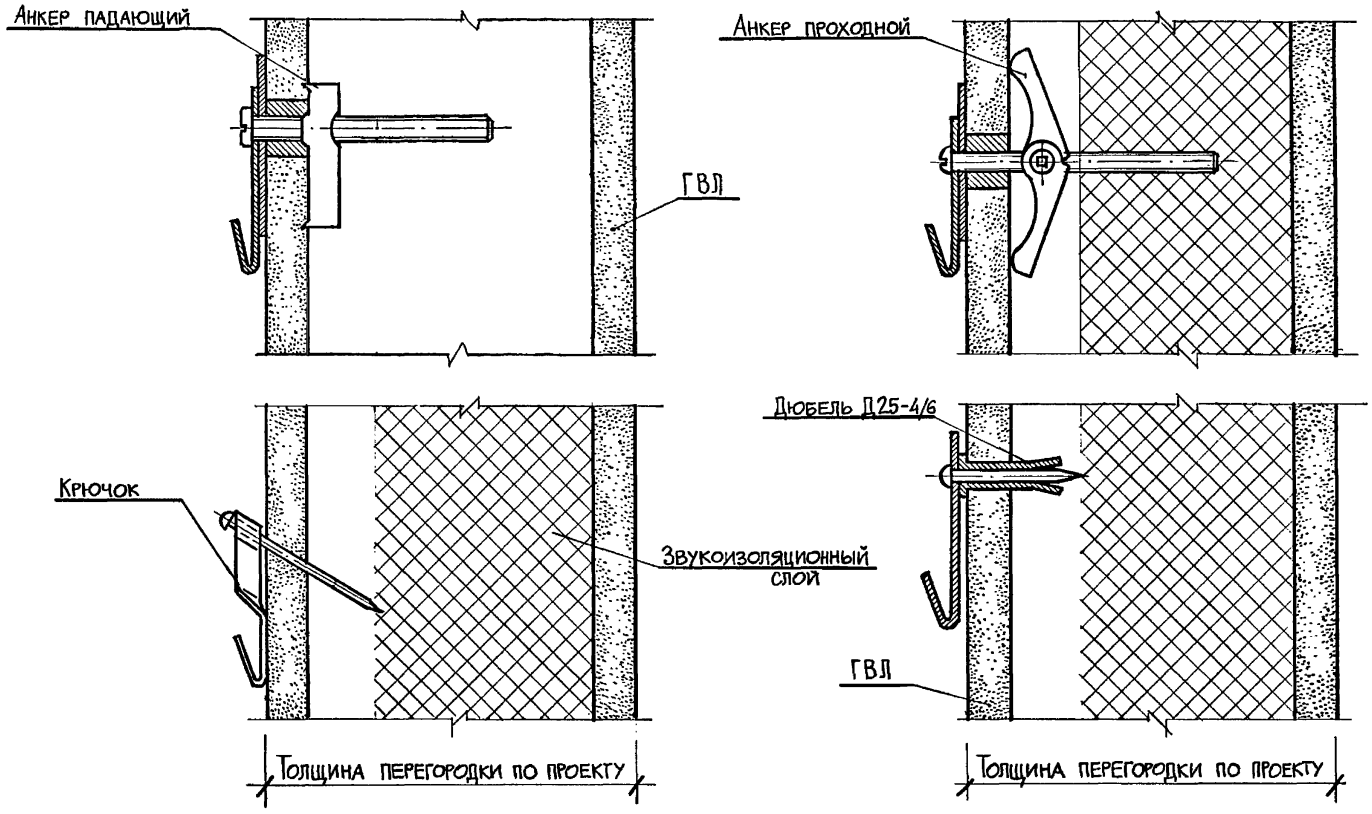

				1.231.9-10.8-5.0		
Нач. отд.	Юдицкий			Примеры установки анкера падающего, анкера проходного, крючка и дюбеля разжимного	Стадия	Лист	Листов
Н. контр.	Пельтихина				Р		1
ГИП	Лыков				ЦНИИЭП торгово-бытовых зданий и туристских комплексов		
Архитект.	Никитина						

22327 25

Формат А3

Инв. № подл. | Подпись и дата | Взам. инв. №

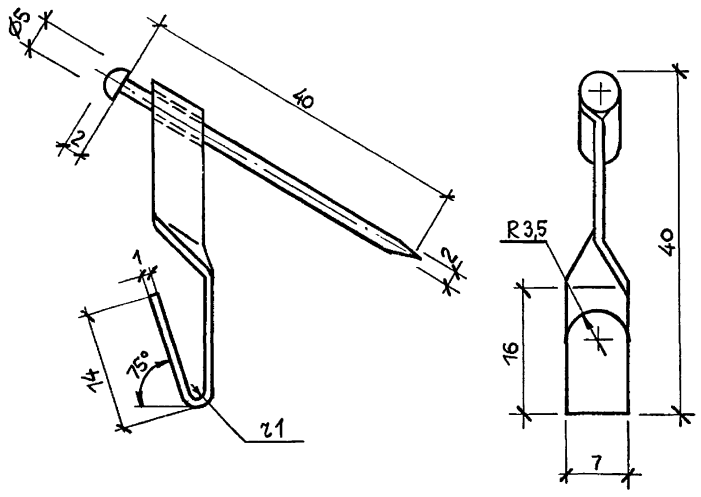

Максимальная нагрузка, кг	
1 слой ГВЛ	2 слоя ГВЛ
10	15

Нач. отд.	Юдицкий			1.231.9-10.8-0.1		
Н. контр.	Пельтихиня			Крючок	Стадия: Р	Масса: –	Масштаб: 2:1
ГИП	Лыков				Лист	Листов 1
Архитект.	Никитина			ТУ 400-28-371-80	ЦНИИЭП торгово-бытовых зданий и туристских комплексов	

Инв. № подл. | Подпись и дата | Взам. инв. №

Формат А4

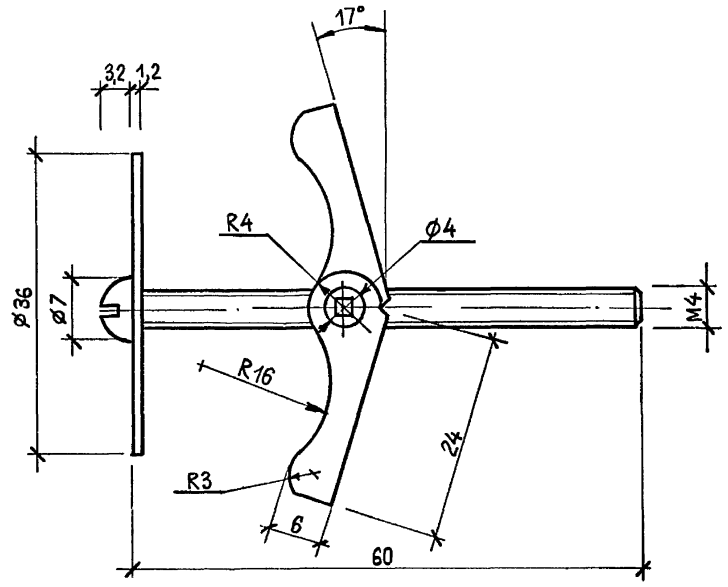

Максимальная нагрузка, кг	
1 слой ГВЛ	2 слоя ГВЛ
35	45

Нач. отд.	Юдицкий			1.231.9-10.8-0.2		
Н. контр.	Пельтихиня			Анкер проходной	Стадия: Р	Масса: –	Масштаб: 2:1
ГИП	Лыков				Лист	Листов 1
Архитект.	Никитина			ТУ 400-28-369-80	ЦНИИЭП торгово-бытовых зданий и туристских комплексов	

Инв. № подл. | Подпись и дата | Взам. инв. №

22327 26

Формат А4

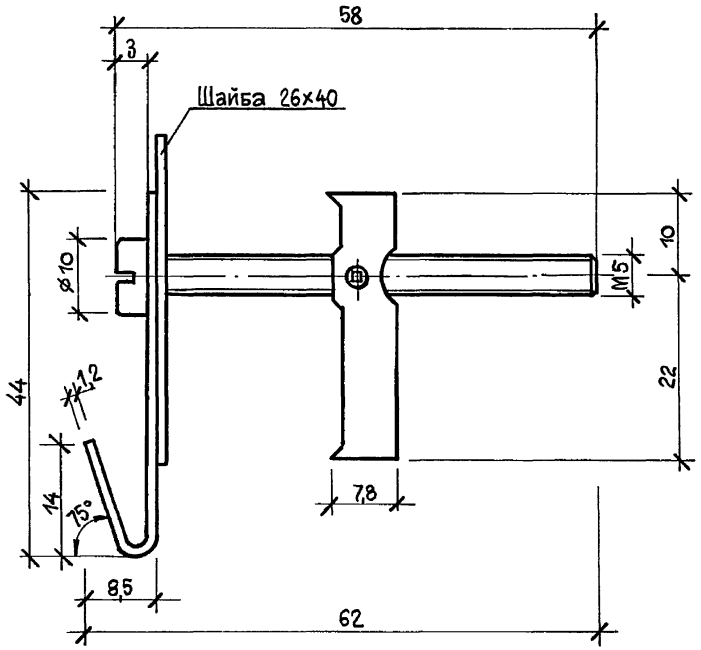

Максимальная нагрузка, кг	
1 слой ГВЛ	2 слоя ГВЛ
35	45

Нач.отд.	Юдицкий			1.231.9-10.8-0.3		
Н.контр.	Пельтихина			Анкер падающий	Стадия: Р; Масса: –; Масштаб: 2:1	
ГИП	Лыков				Лист; Листов 1	
Архитект.	Никитина			ТУ 400-28-370-80	ЦНИИЭП торгово-бытовых зданий и туристских комплексов	

Формат А4

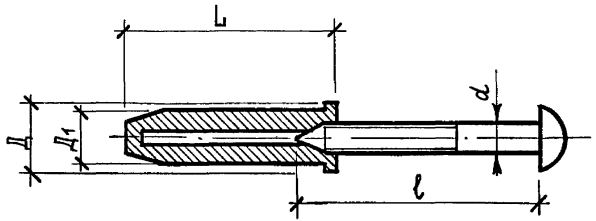

Обозначение	L мм	Д мм	Д1 мм	d мм	ℓ мм
Д 25-4/6	25	8	6	3,5	30

Максимальная нагрузка, кг	
1 слой ГВЛ	2 слоя ГВЛ
25	30

Нач.отд.	Юдицкий			1.231.9-10.8-0.4		
Н.контр.	Пельтихина			Дюбель разжимной	Стадия: Р; Масса: –; Масштаб: 2:1	
ГИП	Лыков				Лист; Листов 1	
Архитект.	Никитина			ТУ 36-941-79 Е	ЦНИИЭП торгово-бытовых зданий и туристских комплексов	

Формат А4

Инв. № подл. | Подпись и дата | Взам. инв. №

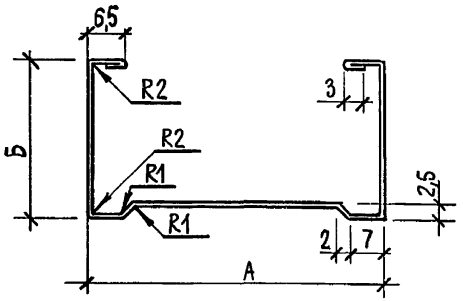

Марка профиля	Размеры профиля			Масса 1 пм, кг
	А	Б	δ	
ПС3	65	35	0,5 (0,6)	0,585 (0,702)
ПС4	75	35	0,5 (0,6)	0,624 (0,749)
ПС5	90	35	0,5 (0,6)	0,683 (0,819)
ПС6	100	35	0,5 (0,6)	0,722 (0,866)
ПС7	150	35	0,5 (0,6)	0,917 (1,10)

По согласованию с потребителем и организацией-автором проекта допускается поставка профилей из ленты толщиной 0,6 мм вместо 0,5мм.

Нач.отд.	Юдицкий		
Н.контр.	Пельтихина		
ГИП	Лыков		
Архитект.	Никитина		

1.231.9-10.8-0.5

Профиль стойка ПС3...ПС7

Стадия	Масса	Масштаб
Р	см.табл.	1:1
Лист	Листов 1	

Сталь листовая оцинкованная Б 0,5×1000 ГОСТ 19904-74* / 0,8 кп-ВТ-2 ГОСТ 14918-80*

ЦНИИЭП торгово-бытовых зданий и туристских комплексов

Формат А4

Инв.№подл. | Подпись и дата | Взам.инв.№

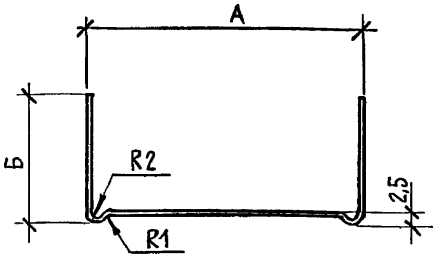

Марка профиля	Размеры профиля			Масса 1 пм, кг
	А	Б	δ	
ПН1	40	25	0,5 (0,6)	0,363 (0,435)
ПН3	65	25	0,5 (0,6)	0,456 (0,548)
ПН4	75	25	0,5 (0,6)	0,495 (0,594)
ПН5	90	25	0,5 (0,6)	0,554 (0,665)
ПН6	100	25	0,5 (0,6)	0,593 (0,711)
ПН7	150	25	0,5 (0,6)	0,788 (0,945)

По согласованию с потребителем и организацией-автором проекта допускается поставка профилей из ленты толщиной 0,6мм вместо 0,5мм.

Нач.отд.	Юдицкий		
Н контр.	Пельтихина		
ГИП	Лыков		
Архитект.	Никитина		

1.231.9-10.8-0.6

Профиль направляющий ПН1,ПН3...ПН7

Стадия	Масса	Масштаб
Р	см.табл	1:1
Лист	Листов 1	

Сталь листовая оцинкованная Б 0,5×1000 ГОСТ 19904-74* / 0,8 кп-ВТ-2 ГОСТ 14918-80*

ЦНИИЭП торгово-бытовых зданий и туристских комплексов

Инв.№подл. | Подпись и дата | Взам.инв.№

Формат А4

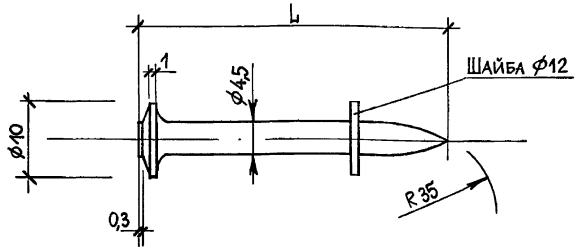

Обозначение	Наименование	L, мм
ДГП	Дюбель-гвоздь пистолетный	20 30 40 50 60

Для пристрелки верхней направляющей рекомендуется применять дюбель-гвоздь L = 30 ; 40 мм.

Для пристрелки нижней направляющей рекомендуется применять дюбель-гвоздь L = 50; 60мм.

Нач.отд.	Юдицкий		
Н.контр.	Пельтихина		
ГИП	Лыков		
Архитект.	Никитина		

1.231.9-10.8-0.7

Дюбель-гвоздь пистолетный

Стадия	Масса	Масштаб
Р	—	2:1

Лист | Листов 1

ТУ 14-4-1231-83

ЦНИИЭП торгово-бытовых зданий и туристских комплексов

Инв.№ подл. | Подпись и дата | Взам.инв.№

Формат А3

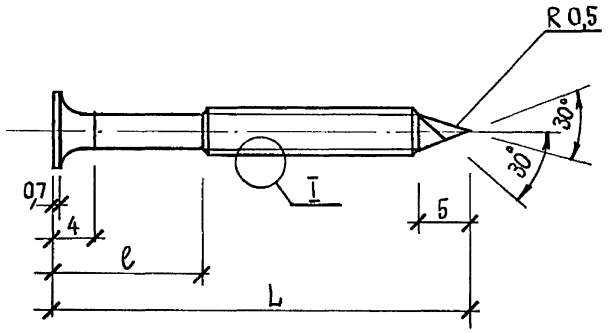

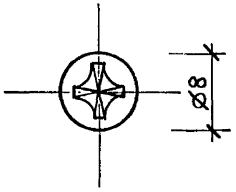

I
M 10:1

Резьба двухзарядная разновысотная

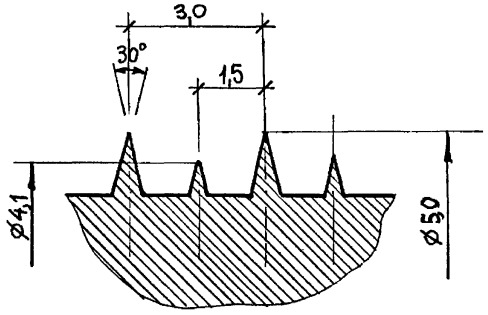

Номинальный диаметр резьбы, мм	5		
Длина винта L, мм	25	35	45
Недорез резьбы ℓ, мм	5	10	15
Номер шлица	2	2	2
Максимальная толщина металлического профиля, мм	0,7	0,7	0,7
Масса, кг 1000 шт	2,51	3,28	4,06

Нач.отд	Юдицкий		
Н.контр.	Пельтихина		
ГИП	Лыков		
Архитек	Никитина		

1.231.9-10.8-0.8

Винт

Стадия	Масса	Масштаб
Р	см.табл.	2:1
Лист	Листов 1	

ТУ14-4-953-78

ЦНИИЭП торгово-бытовых зданий и туристских комплексов

Инв. № подл. | Подпись и дата | Взам. инв. №

22327 (30)

Формат А3