ТИПОВЫЕ СТРОИТЕЛЬНЫЕ КОНСТРУКЦИИ, ИЗДЕЛИЯ И УЗЛЫ

СЕРИЯ 1.020-1/87

КОНСТРУКЦИИ КАРКАСА МЕЖВИДОВОГО ПРИМЕНЕНИЯ ДЛЯ МНОГОЭТАЖНЫХ ОБЩЕСТВЕННЫХ ЗДАНИЙ,ПРОИЗВОДСТВЕННЫХ И ВСПОМОГАТЕЛЬНЫХ ЗДАНИЙ ПРОМЫШЛЕННЫХ ПРЕДПРИЯТИЙ

ВЫПУСК 2-3

КОЛОННЫ ДЛЯ ЗДАНИЙ С ВЫСОТОЙ ЭТАЖА 3,6 М

РАБОЧИЕ ЧЕРТЕЖИ

РАЗРАБОТАНЫ
КИЕВЗНИИЭП
ЗАМ.ДИРЕКТОРА ИНСТИТУТА Л.ДМИТРИЕВ
НАЧАЛЬНИК ОТДЕЛА С ГОРОХОВ
ГЛ.ИНЖЕНЕР ПРОЕКТА В СИТНИК

ЦНИИЭП ТБЗ И ТК
ДИРЕКТОР ИНСТИТУТА В.ЛЕПСКИЙ
НАЧАЛЬНИК ОТДЕЛА Б ВОЛЬЧСКИЙ
ГЛ.ИНЖЕНЕР ПРОЕКТА С.ШАЦ

НИИЖБ ГОССТРОЯ СССР
ДИРЕКТОР ИНСТИТУТА Р.СГРИХ
НАЧАЛЬНИК ОТДЕЛА В.КЛЕВЦОВ
НАЧАЛЬНИК ЛАБОРАТОРИИ Н.КОРОВИН
СТ.НАУЧНЫЙ СОТРУДНИК А.ВАСИЛЬЕВ

ЦНИИПРОМЗДАНИЙ
ГЛ.ИНЖЕНЕР ИНСТИТУТА В.ГРАНОВ
НАЧАЛЬНИК ОТДЕЛА Э.КОДЫШ

УТВЕРЖДЕНЫ
ГОССТРОЕМ СССР
ПРОТОКОЛ ОТ 12.12.90 NА4-15

ОБОЗНАЧЕНИЕ ДОКУМЕНТА	НАИМЕНОВАНИЕ	СТР.
1.020-1/87.2-3	СОДЕРЖАНИЕ	2
1.020-1/87.2-3 ТО	ТЕХНИЧЕСКОЕ ОПИСАНИЕ	6
1.020-1/87.2-3 К001	КОЛОННА 1КВД 36-1.22,1КВД 36-2.22	9
	ОПАЛУБОЧНЫЙ ЧЕРТЕЖ	
1.020-1/87.2-3 К002	КОЛОННА 1КВД 36-3.26	10
	ОПАЛУБОЧНЫЙ ЧЕРТЕЖ	
1.020-1/87.2-3 К003	КОЛОННА 1КВО 36-1.22,1КВО 36-2.22	11
	ОПАЛУБОЧНЫЙ ЧЕРТЕЖ	
1.020-1/87.2-3 К004	КОЛОННА 1КВО 36-3.26	12
	ОПАЛУБОЧНЫЙ ЧЕРТЕЖ	
1.020-1/87.2-3 К005	КОЛОННА 1КВ 36-22,1КВ 36-26,1КВ 36-32	13
	ОПАЛУБОЧНЫЙ ЧЕРТЕЖ	
1.020-1/87.2-3 К006	КОЛОННА 2КВД 36-1.22,2КВД 36-2.22	14
	ОПАЛУБОЧНЫЙ ЧЕРТЕЖ	
1.020-1/87.2-3 К007	КОЛОННА 2КВД 36-3.26	15
	ОПАЛУБОЧНЫЙ ЧЕРТЕЖ	
1.020-1/87.2-3 К008	КОЛОННА 2КВО 36-1.22,2КВО 36-2.22	16
	ОПАЛУБОЧНЫЙ ЧЕРТЕЖ	
1.020-1/87.2-3 К009	КОЛОННА 2КВО 36-3.26	17
	ОПАЛУБОЧНЫЙ ЧЕРТЕЖ	
1.020-1/87.2-3 К010	КОЛОННА 2КВ 36-22,2КВ 36-26	18
	ОПАЛУБОЧНЫЙ ЧЕРТЕЖ	
1.020-1/87.2-3 К011	КОЛОННА 3КВД 36-1.22,3КВД 36-2.26	19
	ОПАЛУБОЧНЫЙ ЧЕРТЕЖ	
1.020-1/87.2-3 К012	КОЛОННА 3КВО 36-1.22,3КВО 36-2.22	20
	ОПАЛУБОЧНЫЙ ЧЕРТЕЖ	
1.020-1/87.2-3 К013	КОЛОННА 3КВ 36-22,3КВ 36-26	21
	ОПАЛУБОЧНЫЙ ЧЕРТЕЖ	
1.020-1/87.2-3 К014	КОЛОННА 1КСД 36-1.22,1КСД 36-1.26,1КСД 36-1.32,	22
	1КСД 36-1.38,1КСД 36-1.43	
	ОПАЛУБОЧНЫЙ ЧЕРТЕЖ	
1.020-1/87.2-3 К015	КОЛОННА 1КСД 36-2.22,1КСД 36-2.26,1КСД 36-2.32,	23
	1КСД 36-2.38,1КСД 36-2.43	
	ОПАЛУБОЧНЫЙ ЧЕРТЕЖ	
1.020-1/87.2-3 К016	КОЛОННА 1КСД 36-3.26,1КСД 36-3.32,	24
	1КСД 36-3.38,1КСД 36-3.43	
	ОПАЛУБОЧНЫЙ ЧЕРТЕЖ	
1.020-1/87.2-3 К017	КОЛОННА 1КСО 36-1.22,1КСО 36-1.26,1КСО 36-1.32,	25
	1КСО 36-1.38,1КСО 36-1.43	
	ОПАЛУБОЧНЫЙ ЧЕРТЕЖ	
1.020-1/87.2-3 К018	КОЛОННА 1КСО 36-2.22,1КСО 36-2.26,1КСО 36-2.32,	26
	1КСО 36-2.38,1КСО 36-2.43	
	ОПАЛУБОЧНЫЙ ЧЕРТЕЖ	
1.020-1/87.2-3 К019	КОЛОННА 1КСО 36-3.26,1КСО 36-3.32,	27
	1КСО 36-3.38,1КСО 36-3.43	
	ОПАЛУБОЧНЫЙ ЧЕРТЕЖ	
1.020-1/87.2-3 К020	КОЛОННА 1КС 36-22,1КС 36-26,1КС 36-32,	28
	1КС 36-38,1КС 36-43	
	ОПАЛУБОЧНЫЙ ЧЕРТЕЖ	

САПР КиевЗНИИЭП

Оператор системы

Инв.№ подл. | Подпись и дата | Взам.инв.№

НАЧ.ОТД	ГОРОХОВ	
Н.КОНТР	СИТНИК	
ГИП	СИТНИК	
ПРОВЕРИЛ	МОЛОДЦОВА	
РАЗРАБ	ЛУКАШЕК	

1.020-1/87.2-3

СОДЕРЖАНИЕ

СТАДИЯ	ЛИСТ	ЛИСТОВ
Р	1	6

КиевЗНИИЭП

ФОРМАТ А4

САПР КиевЗНИИЭП

Оператор системы

Инв.№ подл. | Подпись и дата | Взам.инв.№

1.020-1/87.2-3

ЛИСТ 2

ФОРМАТ А4

Обозначение документа	Наименование	Стр.
1.020-1/87.2-3 К021	Колонна 3КСД 36-1.22, 3КСД 36-1.26, 3КСД 36-1.32,	29
	3КСД 36-1.36, 3КСД 36-1.41, 3КСД 36-1.43	
	Опалубочный чертеж	
1.020-1/87.2-3 К022	Колонна 3КСД 36-2.32, 3КСД 36-2.38, 3КСД 36-2.43	30
	Опалубочный чертеж	
1.020-1/87.2-3 К023	Колонна 3КСО 36-1.22, 3КСО 36-1.26,	31
	3КСО 36-1.32, 3КСО 36-1.34	
	Опалубочный чертеж	
1.020-1/87.2-3 К024	Колонна 3КСО 36-2.26, 3КСО 36-2.32, 3КСО 36-2.38	32
	Опалубочный чертеж	
1.020-1/87.2-3 К025	Колонна 3КС 36-22, 3КС 36-26, 3КС 36-32,	33
	3КС 36-33, 3КС 46-34	
	Опалубочный чертеж	
1.020-1/87.2-3 К026	Колонна 1КНД 36-1.26, 1КНД 36-1.31, 1КНД 36-1.32,	34
	Опалубочный чертеж 1КНД 36-1.43	
1.020-1/87.2-3 К027	Колонна 1КНД 36-1.48, 1КНД 36-1.59	35
	Опалубочный чертеж	
1.020-1/87.2-3 К028	Колонна 1КНД 36-2.26, 1КНД 36-2.31,	36
	1КНД 36-2.32, 1КНД 36-2.43	
	Опалубочный чертеж	
1.020-1/87.2-3 К029	Колонна 1КНД 36-2.48,	37
	1КНД 36-2.53, 1КНД 36-2.59	
1.020-1/87.2-3 К030	Колонна	
	1КНД 36-3.26, 1КНД 36-3.32,	38
	1КНД 36-3.38, 1КНД 36-3.43	
	Опалубочный чертеж	

Оператор системы

САПР КиевЗНИИЭП

Взам. инв. №

Подпись и дата

Инв. № подл.

Формат А4

Обозначение документа	Наименование	Стр.
1.020-1/87.2-3 К031	Колонна 1КНД 36-3.48, 1КНД 36-3.59	39
	Опалубочный чертеж	
1.020-1/87.2-3 К032	Колонна 1КНО 36-1.22, 1КНО 36-1.26, 1КНО 36-1.31,	40
	1КНО 36-1.32, 1КНО 36-1.43	
	Опалубочный чертеж	
1.020-1/87.2-3 К033	Колонна 1КНО 36-1.48, 1КНО 36-1.59	41
	Опалубочный чертеж	
1.020-1/87.2-3 К034	Колонна 1КНО 36-2.26, 1КНО 36-2.31,	42
	1КНО 36-2.32, 1ККНО 36-2.43	
	Опалубочный чертеж	
1.020-1/87.2-3 К035	Колонна 1КНО 36-2.48, 1КНО 36-2.53, 1КНО 36-2.59	43
	Опалубочный чертеж	
1.020-1/87.2-3 К036	Колонна 1КНО 36-3.26, 1КНО 36-3.31,	44
	1КНО 36-3.38, 1КНО 36-3.43	
	Опалубочный чертеж	
1.020-1/87.2-3 К037	Колонна 1КНО 36-3.48, 1КНО 36-3.59	45
	Опалубочный чертеж	
1.020-1/87.2-3 К038	Колонна 1КН 36-22, 1КН 36-26, 1КН 36-31,	46
	1КН 36-32, 1КН 36-43	
	Опалубочный чертеж	
1.020-1/87.2-3 К039	Колонна 1КН 36-59	47
	Опалубочный чертеж	
1.020-1/87.2-3 К040	Колонна 3КНД 36-1.22, 3КНД 36-1.26, 3КНД 36-1.32	48
	Опалубочный чертеж	
1.020-1/87.2-3 К041	Колонна 3КНД 36-1.32/36	49
	Опалубочный чертеж	

Оператор системы

САПР КиевЗНИИЭП

Взам. инв. №

Подпись и дата

Инв. № подл.

Формат А4

ОБОЗНАЧЕНИЕ ДОКУМЕНТА	НАИМЕНОВАНИЕ	СТР.
1.020-1/87.2-3 К042	КОЛОННА 3КНД 36-1.32/39, 3КНД 36-1.36/45,	50
	3КНД 36-1.41/48, 3КНД 36-1.43/53	
	ОПАЛУБОЧНЫЙ ЧЕРТЕЖ	
1.020-1/87.2-3 К043	КОЛОННА 3КНД 36-1.59	51
	ОПАЛУБОЧНЫЙ ЧЕРТЕЖ	
1.020-1/87.2-3 К044	КОЛОННА 3КНД 36-2.32	52
	ОПАЛУБОЧНЫЙ ЧЕРТЕЖ	
1.020-1/87.2-3 К045	КОЛОННА 3КНД 36-2.32/39	53
	ОПАЛУБОЧНЫЙ ЧЕРТЕЖ	
1.020-1/87.2-3 К046	КОЛОННА 3КНД 36-2.32/47, 3КНД 36-2.38/53	54
	ОПАЛУБОЧНЫЙ ЧЕРТЕЖ	
1.020-1/87.2-3 К047	КОЛОННА 3КНД 36-2.59	55
	ОПАЛУБОЧНЫЙ ЧЕРТЕЖ	
1.020-1/87.2-3 К048	КОЛОННА 3КНД 36-3.34/49, 3КНД 36-3.43/59	56
	ОПАЛУБОЧНЫЙ ЧЕРТЕЖ	
1.020-1/87.2-3 К049	КОЛОННА 3КНО 36-1.22,3КНО 36-1.26,3КНО 36-1.32,	57
	3КНО 36-2.26,3КНО 36-2.32	
	ОПАЛУБОЧНЫЙ ЧЕРТЕЖ	
1.020-1/87.2-3 К050	КОЛОННА 3КНО 36-1.32/34, 3КНО 36-1.33/37,	58
	3КНО 36-1.41/43, 3КНО 36-2.32/34	
	ОПАЛУБОЧНЫЙ ЧЕРТЕЖ	
1.020-1/87.2-3 К051	КОЛОННА 3КНО 36-1.34/40, 3КНО 36-2.38/48	59
	ОПАЛУБОЧНЫЙ ЧЕРТЕЖ	
1.020-1/87.2-3 К052	КОЛОННА 3КНО 36-2.33/38	60
	ОПАЛУБОЧНЫЙ ЧЕРТЕЖ	

ФОРМАТ А4

ОБОЗНАЧЕНИЕ ДОКУМЕНТА	НАИМЕНОВАНИЕ	СТР.
1.020-1/87.2-3 К053	КОЛОННА 3КНО 36-2.33/43	61
	ОПАЛУБОЧНЫЙ ЧЕРТЕЖ	
1.020-1/87.2-3 К054	КОЛОННА 3КНО 36-3.32	62
	ОПАЛУБОЧНЫЙ ЧЕРТЕЖ	
1.020-1/87.2-3 К055	КОЛОННА 3КНО 36-3.32/36	63
	ОПАЛУБОЧНЫЙ ЧЕРТЕЖ	
1.020-1/87.2-3 К056	КОЛОННА 3КН 36-22,3КН 36-26,3КН 36-32	64
	ОПАЛУБОЧНЫЙ ЧЕРТЕЖ	
1.020-1/87.2-3 К057	КОЛОННА 3КН 36-32/34, 3КН 36-32/36, 3КН 36-33/37,	65
	3КН 36-41/43, 3КН 36-33/38, 3КН 36-32/42	
	ОПАЛУБОЧНЫЙ ЧЕРТЕЖ	
1.020-1/87.2-3 К058	КОЛОННА 3КН 36-34/40, 3КН 36-33/43, 3КН 33-38/48	66
	ОПАЛУБОЧНЫЙ ЧЕРТЕЖ	
1.020-1/87.2-3 К059	КОЛОННА 1КБД 36-1.22,1КБД 36-2.22	67
	ОПАЛУБОЧНЫЙ ЧЕРТЕЖ	
1.020-1/87.2-3 К060	КОЛОННА 1КБД 36-3.26	68
	ОПАЛУБОЧНЫЙ ЧЕРТЕЖ	
1.020-1/87.2-3 К061	КОЛОННА 1КБО 36-1.22,1КБО 36-2.22	69
	ОПАЛУБОЧНЫЙ ЧЕРТЕЖ	
1.020-1/87.2-3 К062	КОЛОННА 1КБО 36-3.26	70
	ОПАЛУБОЧНЫЙ ЧЕРТЕЖ	
1.020-1/87.2-3 К063	КОЛОННА 1КБ 36-22	71
	ОПАЛУБОЧНЫЙ ЧЕРТЕЖ	
1.020-1/87.2-3 К064	КОЛОННА 2КБД 36-1.22,2КБД 36-2.22	72
	ОПАЛУБОЧНЫЙ ЧЕРТЕЖ	

ФОРМАТ А4

ОБОЗНАЧЕНИЕ ДОКУМЕНТА	НАИМЕНОВАНИЕ	СТР.
1.020-1/87.2-3 К065	КОЛОННА 2КБД 36-3.26	73
	ОПАЛУБОЧНЫЙ ЧЕРТЕЖ	
1.020-1/87.2-3 К066	КОЛОННА 2КБО 36-1.22,2КБО 36-2.22	74
	ОПАЛУБОЧНЫЙ ЧЕРТЕЖ	
1.020-1/87.2-3 К067	КОЛОННА 2КБО 36-3.26	75
	ОПАЛУБОЧНЫЙ ЧЕРТЕЖ	
1.020-1/87.2-3 К068	КОЛОННА 2КБ 36-22,2КБ 36-26	76
	ОПАЛУБОЧНЫЙ ЧЕРТЕЖ	
1.020-1/87.2-3 К069	КОЛОННА 3КБД 36-1.22,3КБД 36-2.26	77
	ОПАЛУБОЧНЫЙ ЧЕРТЕЖ	
1.020-1/87.2-3 К070	КОЛОННА 3КБД 36-3.32/42	78
	ОПАЛУБОЧНЫЙ ЧЕРТЕЖ	
1.020-1/87.2-3 К071	КОЛОННА 3КБО 36-1.22,3КБО 36-2.22	79
	ОПАЛУБОЧНЫЙ ЧЕРТЕЖ	
1.020-1/87.2-3 К072	КОЛОННА 3КБО 36-3.26	80
	ОПАЛУБОЧНЫЙ ЧЕРТЕЖ	
1.020-1/87.2-3 К073	КОЛОННА 3КБ 36-22,3КБ 36-26,3КБ 36-32	81
	ОПАЛУБОЧНЫЙ ЧЕРТЕЖ	
1.020-1/87.2-3 К074	КОЛОННА 3КВД 36-3.26	82
	ОПАЛУБОЧНЫЙ ЧЕРТЕЖ	
1.020-1/87.2-3 К075	КОЛОННА 3КВО 36-3.26	83
	ОПАЛУБОЧНЫЙ ЧЕРТЕЖ	
1.020-1/87.2-3 К076	КОЛОННА 3КСД 36-3.32,3КСД 36-3.38	84
	ОПАЛУБОЧНЫЙ ЧЕРТЕЖ	
1.020-1/87.2-3 К077	КОЛОННА 3КСО 36-3.32,3КСО 36-3.33	85
	ОПАЛУБОЧНЫЙ ЧЕРТЕЖ	

ФОРМАТ А4

ОБОЗНАЧЕНИЕ ДОКУМЕНТА	НАИМЕНОВАНИЕ	СТР.
1.020-1/87.2-3 РС	ВЕДОМОСТЬ РАСХОДА СТАЛИ НА ЭЛЕМЕНТ, КГ	86
1.020-1/87.2-3 У	УЗЛЫ	108

ФОРМАТ А4

ОБЩИЕ ДАННЫЕ

Настоящий выпуск содержит рабочие чертежи железобетонных колонн сечением 400 х 400 мм для зданий с высотой этажа 3.6м.

Номенклатура содержит следующие типы колонн:

- верхние (устанавливаемые в верхних этажах зданий);
- средние (устанавливаемые в средних этажах зданий);
- нижние (устанавливаемые в нижних этажах зданий);
- бесстыковые (устанавливаемые на всю высоту здания).

В соответствии с положением колонн в каркасе здания (при примыкании к стеновым панелям, лестничным клеткам и др.) предусмотрены:

- двухконсольные колонны;
- одноконсольные колонны.

Расчет колонн выполнен в соответствии со СНИП 2.03.01-84*.

Колонны относятся к 3-ей категории трещиностойкости.

Предел огнестойкости колонн 2.5 часа по СНИП 2.01.02-85.

МАРКИРОВКА КОЛОНН

В соответствии с ГОСТ 23009-78 принята следующая схема маркировки колонн:

①К②③ ④-⑤.⑥

где

① - этажность колонны

К - наименование изделия-колонна

② - тип колонны в зависимости от ее положения по высоте здания

			1.020-1/87.2-3 ТО
Нач.отд.	Горохов		
Н.контр.	Ситник		Технические данные
Гип	Ситник		
Проверил	Колодцова		КиевЗНИИЭП
Разраб.	Лужецук		

Стадия	Лист	Листов
Р	1	5

Формат А4

Тип колонны	Верхняя	Средняя	Нижняя	Бесстыковая
Индекс марки	В	С	Н	Б

③ - тип колонны в зависимости от количества консолей

Тип колонны	Двухконсольн.	Одноконсольн.	Бесконсольн.
Индекс марки	Д	О	-

④ - высота этажа в дециметрах

⑤ - тип колонны по несущей способности консоли

Несущая способность консоли, тс	21.0	33.0	52.5 , 60.0
Индекс марки	1	2	3

⑥ - условная марка по типу армирования ствола колонны в пределах одного типоразмера

Пример: 2КНД 36-2.32

2 - двухэтажная

К - колонна

Н - для нижних этажей зданий

Д - двухконсольная

36 - высота типового этажа 3.6м

2 - несущая способность консоли 33.0 тс

32 - условная несущая способность колонны

КОНСТРУКТИВНЫЕ ДАННЫЕ

Колонны армируются пространственными каркасами, состоящими из отдельных стержней, замкнутых хомутов, сеток косвенного армирования и закладных деталей.

Для выемки колонн из форм, а также строповки при транспортировке и монтаже предусмотрены строповочные отверстия Д=50мм.

Номенклатура изделий предусматривает только основные типы

Формат А4

колонн, имеющие закладные детали для крепления ригелей каркаса. Для крепления лестничных ригелей, диафрагм жесткости, поворотных ригелей, пристеночных и связевых плит в торцевых рядах, для крепления лестничных маршей и стеновых панелей устанавливаются дополнительные закладные детали. Примеры установки в колоннах дополнительных закладных деталей, предусматриваемых в конкретных проектах, приведены в выпусках 0-1,0-2,0-3.

Мероприятия по защите закладных деталей от коррозии должны быть указаны в конкретном проекте, в зависимости от условий эксплуатации зданий, согласно СНИП 3.04.03-85.

Технические требования по изготовлению и приемке колонн смотри в выпуске 0-7 "Указания по заводской технологии изготовления изделий".

Указания по монтажу колонн содержится в выпуске 0-8 "Указания по монтажу изделий каркаса".

Колонны применяются в зданиях с неагрессивной, слабо- и среднеагрессивной газовой средой. При применении колонн в условиях слабо- и среднеагрессивной газовой среды необходимо выполнить указания вып. 0-2. Перечень выпусков, входящих в серию 1.020-1/87, приведен в выпуске 0-0.

СКЛАДИРОВАНИЕ КОЛОНН

Складирование колонн производить в зоне действия монтажного крана на спланированном и уплотненном основании в один ряд или штабель.

При укладке в один ряд высота подкладки должна составлять с учетом возможности кантовки колонны не менее 200 мм. Расстояние между колоннами должно составлять 40-50 см.

При укладке в штабель колонны должны опираться на прокладки высотой не менее 40 мм.

Высота штабеля должна быть не более 2 м.

Прокладки и подкладки должны располагаться под отверстиями, предназначенными для выемки колонн из форм.

При наличии четырех отверстий колонны укладывать на две

прокладки, размещая их посредине между двумя крайними отверстиями.

СХЕМА СКЛАДИРОВАНИЯ КОЛОНН

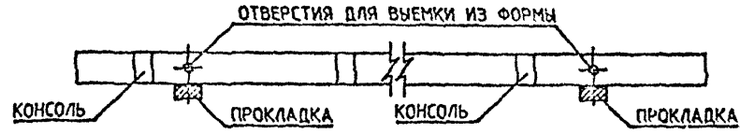

СТРОПОВКА КОЛОНН ПРИ РАЗГРУЗКЕ ТРАНСПОРТНЫХ СРЕДСТВ

Строповку колонн при разгрузке с транспортных средств производить с помощью балансирной траверсы и пальцевых захватов, пропускаемых в отверстия, служащие для выемки колонн из форм.

СХЕМА СТРОПОВКИ КОЛОНН ПРИ РАЗГРУЗКЕ И ПОГРУЗКЕ

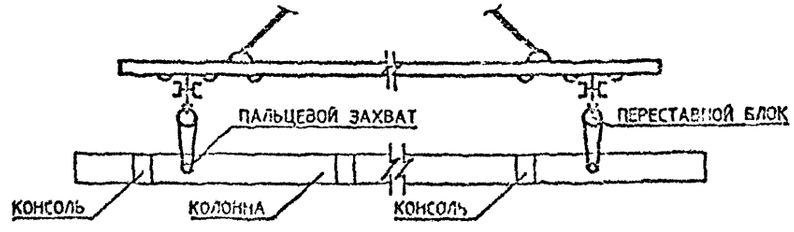

ТРАНСПОРТИРОВАНИЕ КОЛОНН

Перевозка колонн производится автомобильным транспортом на автопоездах с прицепами и полуприцепами общего назначения или специализированными, преимущественно в виде площадок с тягачами типа ЗИЛ-13081, КАМАЗ-5410, МАЗ-504А, КРАЗ-258. В зависимости от длины перевозимых колонн рекомендуется применять следующие автотранспортные средства:

ДЛИНА КОЛОННЫ, ММ	МАРКИ ТРАНСПОРТНЫХ СРЕДСТВ
ДО 6000	КАМАЗ-5320, КРАЗ-257, ОДАЗ-885, УПЛО-906, ЗИЛ-130
6000 - 8400	ОДАЗ-9370, МАЗ-5245, МАЗ-5205
8400 - 12000	УПР-12, Б-12, УПР-1212, ПЛ-1212, УПЛ-1412
СВЫШЕ 12000	Б-18, ПК-202

В ПРОЦЕССЕ ТРАНСПОРТИРОВАНИЯ КОЛОННЫ ДОЛЖНЫ ОПИРАТЬСЯ НА ДЕРЕВЯННЫЕ ПРОКЛАДКИ ИЗ БРУСА ТОЛЩИНОЙ 200 ММ, РАСПОЛАГАЕМЫЕ В МЕСТАХ, УКАЗАННЫХ НА СХЕМЕ РАСПОЛОЖЕНИЯ ОПОР

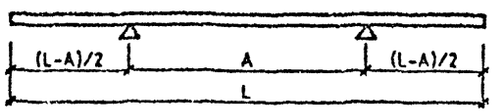

N	L мм	A мм
1	2920	1900
2	3600	2600
3	4670	3100
4	5350	3350
5	6520	4100
6	8270	4850
7	10120	5950
8	10800	6300
9	11870	6800
10	12550	7200

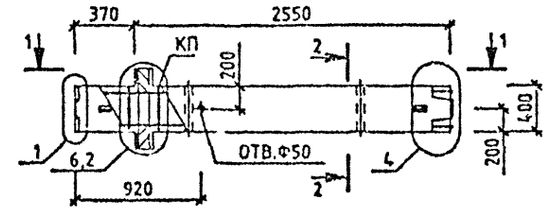

1-1

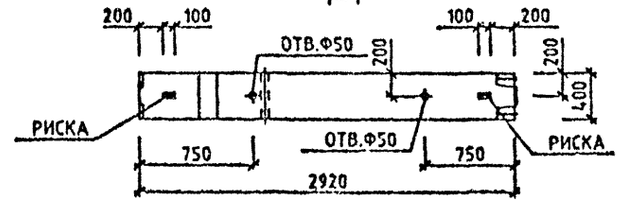

МАРКА КОЛОННЫ	МАССА Т	КЛАСС БЕТОНА	ОБЪЕМ БЕТОНА М3	РАСХОД СТАЛИ, КГ	МАРКА ЗАКЛАДНЫХ ИЗДЕЛИЙ	КОЛ ШТ	ОБОЗНАЧЕНИЕ ДОКУМЕНТА 1.020-1/87.
1КВД 36-1.22	1.23	В25	0.49	61.15	КП-1	1	2-4 К001
1КВД 36-2.22	1.23	В25	0.49	65.04	КП-2	1	2-4 К001

2-2

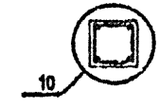

УЗЛЫ СМ. 1.020-1/87.2-3 У
ТЕХНИЧЕСКОЕ ОПИСАНИЕ СМ. 1.020-1/87.2-3 ТО
ВЕДОМОСТЬ РАСХОДА СТАЛИ НА ЭЛЕМЕНТ СМ. 1.020-1/87.2-3 РС

НАЧ.ОТД.	ГОРОХОВ		
Н.КОНТР.	СИТНИК		
ГИП	СИТНИК		
ПРОВЕРИЛ	МОЛОДЦОВА		
РАЗРАБ.	ЛУКАШУК		

1.020-1/87. 2-3 К001

КОЛОННА 1КВД 36- ОПАЛУБОЧНЫЙ ЧЕРТЕЖ

СТАДИЯ	ЛИСТ	ЛИСТОВ
Р		1

КиевЗНИИЭП

ФОРМАТ А3

САПР КиевЗНИИЭП ОПЕРАТОР СИСТЕМЫ ЛУКАШУК

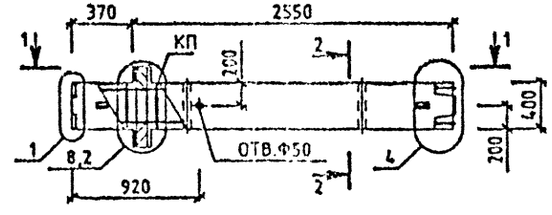

1-1

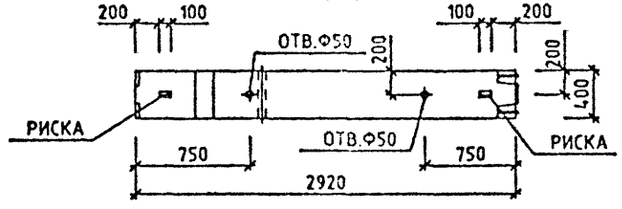

МАРКА КОЛОННЫ	МАССА Т	КЛАСС БЕТОНА	ОБЪЕМ БЕТОНА М3	РАСХОД СТАЛИ, КГ	МАРКА АРМ. ИЗДЕЛИЯ	КОЛ ШТ	ОБОЗНАЧЕНИЕ ДОКУМЕНТА 1.020-1/87.
1КВД 36-3.26	1.23	В30	0.49	85.79	КП-3	1	2-4 К002

2-2

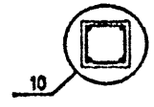

УЗЛЫ СМ. 1.020-1/87.2-3 У
ТЕХНИЧЕСКОЕ ОПИСАНИЕ СМ. 1.020-1/87.2-3 ТО
ВЕДОМОСТЬ РАСХОДА СТАЛИ НА ЭЛЕМЕНТ СМ. 1.020-1/87.2-3 РС

НАЧ.ОТД.	ГОРОХОВ	
Н.КОНТР.	СИТНИК	
ГИП	СИТНИК	
ПРОВЕРИЛ	МОЛОДЦОВА	
РАЗРАБ.	ЛУКАШУК	

1.020-1/87. 2-3 К002

КОЛОННА
1КВД 36-3.26
ОПАЛУБОЧНЫЙ ЧЕРТЕЖ

СТАДИЯ	ЛИСТ	ЛИСТОВ
Р		1

КиевЗНИИЭП

САПР КиевЗНИИЭП
ОПЕРАТОР СИСТЕМЫ ЛУКАШУК

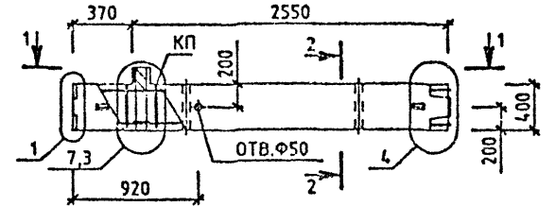

1-1

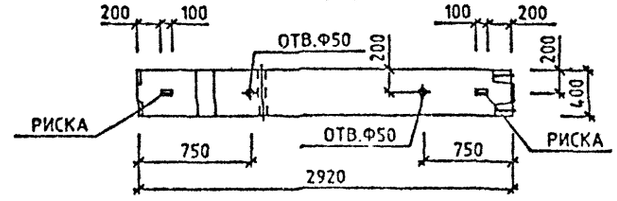

МАРКА КОЛОННЫ	МАССА Т	КЛАСС БЕТОНА	ОБЪЕМ БЕТОНА М3	РАСХОД СТАЛИ, КГ	МАРКА АРМ. ИЗДЕЛИЯ	КОЛ ШТ	ОБОЗНАЧЕНИЕ ДОКУМЕНТА 1.020-1/87.
1КВО 36-1.22	1.2	В25	0.46	55.41	КП-4	1	2-4 К003
1КВО 36-2.22	1.2	В25	0.46	59.01	КП-5	1	2-4 К003

2-2

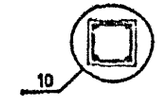

УЗЛЫ СМ. 1.020-1/87 2-3 У
ТЕХНИЧЕСКОЕ ОПИСАНИЕ СМ. 1.020-1/87.2-3 ТО
ВЕДОМОСТЬ РАСХОДА СТАЛИ НА ЭЛЕМЕНТ СМ. 1.020-1/87.2-3 РС

НАЧ.ОТД.	ГОРОХОВ		
Н.КОНТР.	СИТНИК		
ГИП	СИТНИК		
ПРОСМОТРИЛ	ХОЛОДИЛОВА		
РАЗРАБ.	ЛУКАШУК		

1.020-1/87. 2-3 К003

КОЛОННА
1КВО 36-
ОПАЛУБОЧНЫЙ ЧЕРТЕЖ

СТАДИЯ	ЛИСТ	ЛИСТОВ
Р		1

КиевЗНИИЭП

ФОРМАТ А3

САПР КиевЗНИИЭП
ОПЕРАТОР СИСТЕМЫ ЛУКАШУК

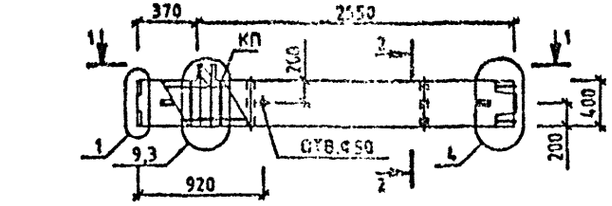

1-1

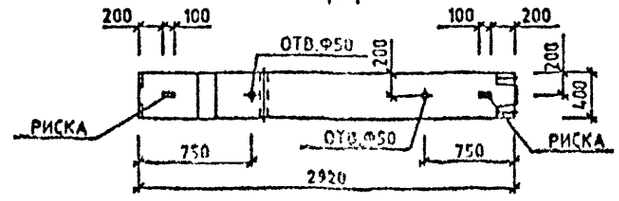

МАРКА КОЛОННЫ	МАССА Т	КЛАСС БЕТОНА	ОБЪЕМ БЕТОНА М3	РАСХОД СТАЛИ, КГ	МАРКА АРМ. ИЗДЕЛИЯ	КОЛ ШТ	ОБОЗНАЧЕНИЕ ДОКУМЕНТА 1.020-1/87.
1КВО 36-3.26	1.2	В30	0.46	76.12	КП-6	1	2-4 К004

2-2

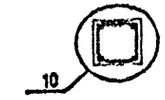

УЗЛЫ СМ. 1.020-1/87.2-3 У
ТЕХНИЧЕСКОЕ ОПИСАНИЕ СМ. 1.020-1/87.2-3 ТО
ВЕДОМОСТЬ РАСХОДА СТАЛИ НА ЭЛЕМЕНТ СМ. 1.020-1/87.2-3 РС

НАЧ.ОТД.	ГОРОХОВ	
Н.КОНТР.	СИТНИК	
ГИП	СИТНИК	
ПРОВЕРИЛ	МОЛОДЦОВА	
РАЗРАБ.	ЛУКАШУК	

1.020-1/87. 2-3 К004

КОЛОННА
1КВО 36-3.26
ОПАЛУБОЧНЫЙ ЧЕРТЕЖ

СТАДИЯ	ЛИСТ	ЛИСТОВ
Р		1

КиевЗНИИЭП

ФОРМАТ А3

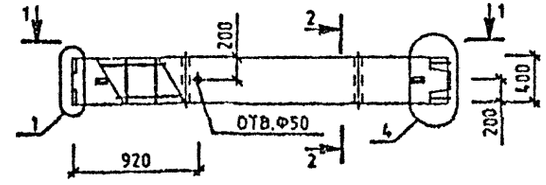

1-1

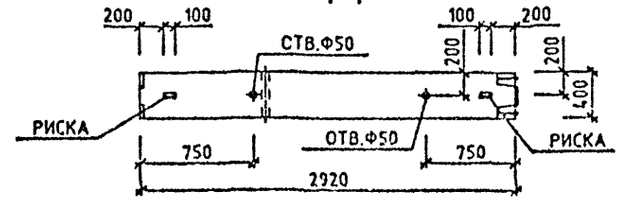

МАРКА КОЛОННЫ	МАССА Т	КЛАСС БЕТОНА	ОБЪЕМ БЕТОНА М3	РАСХОД СТАЛИ, КГ	МАРКА АРМ. ИЗДЕЛИЯ	КОЛ ШТ	ОБОЗНАЧЕНИЕ ДОКУМЕНТА 1.020-1/87.
1КВ 36-22	1.18	В25	0.47	46.06	КП-7	1	2-4 К005
1КВ 36-26	1.18	В30	0.47	50.89	КП-8	1	2-4 К005
1КВ 36-32	1.18	В40	0.47	50.89	КП-8	1	2-4 К005

2-2

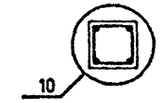

УЗЛЫ СМ. 1.020-1/87.2-3 У
ТЕХНИЧЕСКОЕ ОПИСАНИЕ СМ. 1.020-1/87.2-3 ТО
ВЕДОМОСТЬ РАСХОДА СТАЛИ НА ЭЛЕМЕНТ СМ. 1.020-1/87.2-3 РС

НАЧ.ОТД.	ГОРОХОВ		
Н.КОНТР.	СИТНИК		
ГИП	СИТНИК		
ПРОВЕРИЛ	МОЛОДЦОВА		
РАЗРАБ.	ЛУКАШУК		

1.020-1/87. 2-3 К005

КОЛОННА
1КВ 36-
ОПАЛУБОЧНЫЙ ЧЕРТЕЖ

СТАДИЯ	ЛИСТ	ЛИСТОВ
Р		1

КиевЗНИИЭП

ФОРМАТ А3

ЛУКАШУК
ОПЕРАТОР СИСТЕМЫ
САПР КиевЗНИИЭП
ВЗАМ. ИНВ.№
ПОДПИСЬ И ДАТА
ИНВ.№ ПОДЛ.

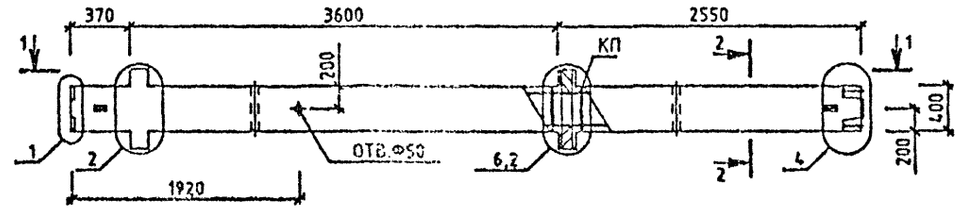

1-1

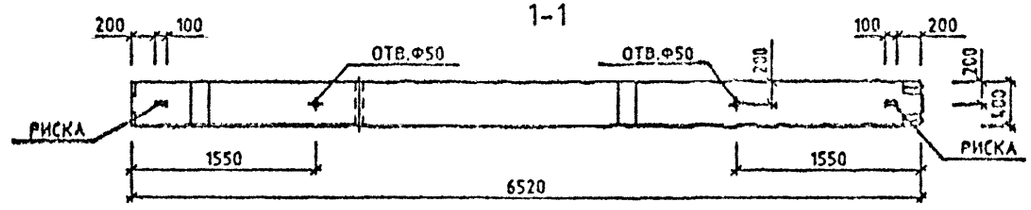

МАРКА КОЛОННЫ	МАССА Т	КЛАСС БЕТОНА	ОБЪЕМ БЕТОНА М3	СТАЛИ, КГ	МАРКА ЗАРМ. ИЗДЕЛИЙ	КОЛ ШТ	ОБОЗНАЧЕНИЕ ДОКУМЕНТА 1.020-1/87.
2КВД 36-1.22	2.7	В25	1.08	116.57	КП-9	1	2-4 К006
2КВД 36-2.22	2.7	В25	1.08	125.93	КП-10	1	2-4 К006

2-2

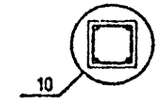

УЗЛЫ СМ. 1.020-1/87.2-3 У
ТЕХНИЧЕСКОЕ ОПИСАНИЕ СМ. 1.020-1/87.2-3 ТО
ВЕДОМОСТЬ РАСХОДА СТАЛИ НА ЭЛЕМЕНТ СМ. 1.020-1/87.2-3 РС

НАЧ.ОТД.	ГОРОХОВ		
Н.КОНТР.	СИТНИК		
ГИП	СИТНИК		
ПРОВЕРИЛ	МОЛОДЦОВА		
РАЗРАБ.	ЛУКАШУК		

1.020-1/87. 2-3 К006

КОЛОННА 2КВД 36- ОПАЛУБОЧНЫЙ ЧЕРТЕЖ

СТАДИЯ	ЛИСТ	ЛИСТОВ
Р		1

КиевЗНИИЭП

ФОРМАТ А3

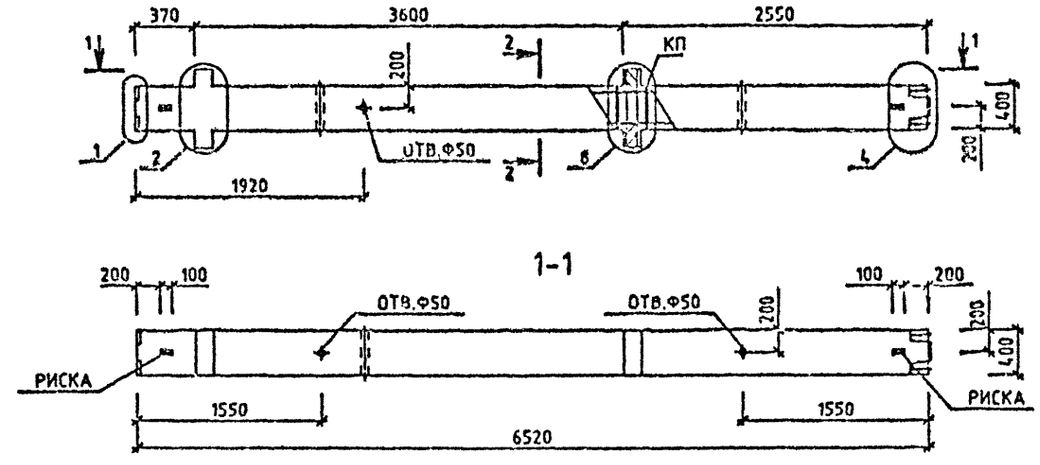

МАРКА КОЛОННЫ	МАССА Т	КЛАСС БЕТОНА	ОБЪЕМ БЕТОНА М3	РАСХОД СТАЛИ, КГ	МАРКА АРМ. ИЗДЕЛИЯ	КОЛ ШТ	ОБОЗНАЧЕНИЕ ДОКУМЕНТА 1.020-1/87.
2КВД 36-3.26	2.7	В30	1.08	161	КП-11	1	2-4 К007

2-2

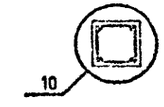

УЗЛЫ СМ. 1.020-1/87.2-3 У
ТЕХНИЧЕСКОЕ ОПИСАНИЕ СМ. 1.020-1/87.2-3 ТО
ВЕДОМОСТЬ РАСХОДА СТАЛИ НА ЭЛЕМЕНТ СМ. 1.020-1/87.2-3 РС

НАЧ.ОТД.	ГОРОХОВ		
Н.КОНТР.	СИТНИК		
ГИП	СИТНИК		
ПРОВЕРИЛ	МОЛОДЦОВА		
РАЗРАБ.	ЛУКАШУК		

1.020-1/87. 2-3 К007

КОЛОННА
2КВД 36-3.26
ОПАЛУБОЧНЫЙ ЧЕРТЕЖ

СТАДИЯ	ЛИСТ	ЛИСТОВ
Р		1

КиевЗНИИЭП

ФОРМАТ А3

САПР КиевЗНИИЭП
ОПЕРАТОР СИСТЕМЫ ЛУКАШУК

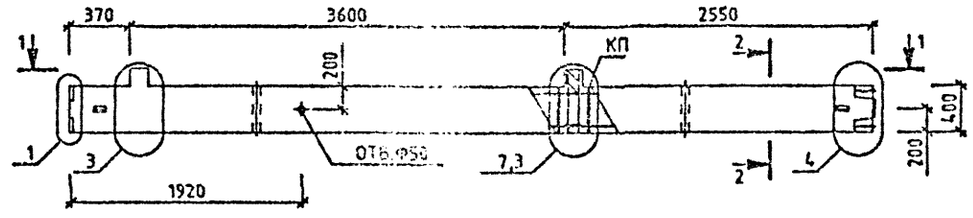

1-1

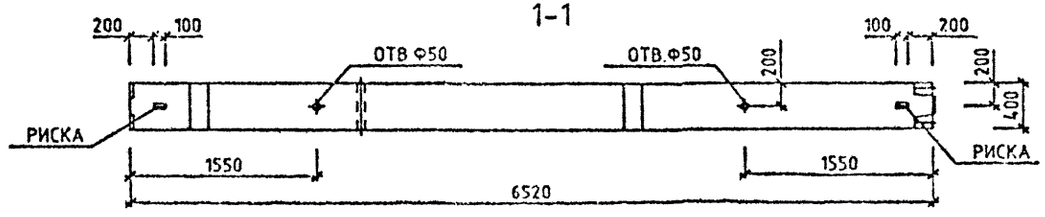

МАРКА КОЛОННЫ	МАССА Т	КЛАСС БЕТОНА	ОБЪЕМ БЕТОНА М3	РАСХОД СТАЛИ. КГ	МАРКА АРМ. ИЗДЕЛИЯ	КОЛ ШТ	ОБОЗНАЧЕНИЕ ДОКУМЕНТА 1.020-1/87.
2КВО 36-1.22	2.65	В25	1.06	105.08	КП-12	1	2-4 К008
2КВО 36-2.22	2.65	В25	1.06	112.27	КП-13	1	2-4 К008

2-2

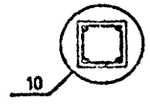

УЗЛЫ СМ. 1.020-1/87.2-3 У
ТЕХНИЧЕСКОЕ ОПИСАНИЕ СМ. 1.020-1/87.2-3 ТО
ВЕДОМОСТЬ РАСХОДА СТАЛИ НА ЭЛЕМЕНТ СМ. 1.020-1/87.2-3 РС

НАЧ.ОТД.	ГОРОХОВ		
Н.КОНТР.	СИТНИК		
ГИП	СИТНИК		
ПРОВЕРИЛ	МОЛОДЦОВА		
РАЗРАБ.	ЛЧКАШЧК		

1.020-1/87. 2-3 К008

КОЛОННА
2КВО 36-
ОПАЛУБОЧНЫЙ ЧЕРТЕЖ

СТАДИЯ	ЛИСТ	ЛИСТОВ
Р		1

КиевЗНИИЭП

ФОРМАТ А3

Инв.№ подл. | Подпись и дата | Взам. инв.№

САПР КиевЗНИИЭП
ОПЕРАТОР СИСТЕМЫ ЛУКАШУК
ИНВ.№ ПОДЛ. | ПОДПИСЬ И ДАТА | ВЗАМ. ИНВ.№

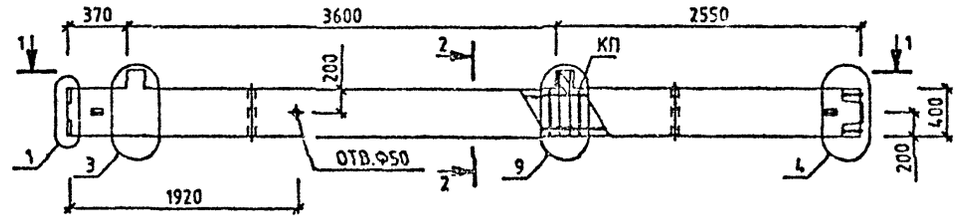

1-1

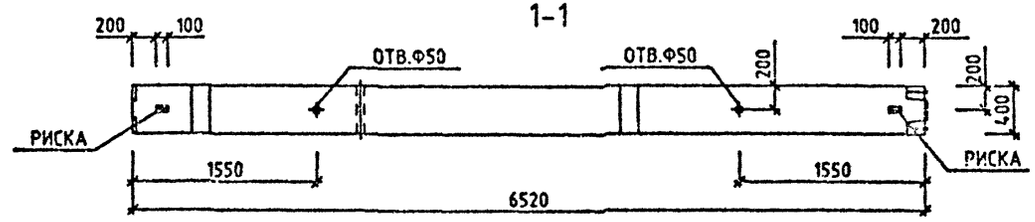

МАРКА КОЛОННЫ	МАССА Т	КЛАСС БЕТОНА	ОБЪЕМ БЕТОНА М3	РАСХОД СТАЛИ, КГ	МАРКА АРМ. ИЗДЕЛИЯ	КОЛ ШТ	ОБОЗНАЧЕНИЕ ДОКУМЕНТА 1.020-1/87.
2КВО 36-3.26	2.65	В30	1.06	141.87	КП-14	1	2-4 К009

2-2

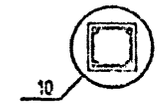

УЗЛЫ СМ. 1.020-1/87 2-3 У
ТЕХНИЧЕСКОЕ ОПИСАНИЕ СМ. 1.020-1/87.2-3 ТО
ВЕДОМОСТЬ РАСХОДА СТАЛИ НА ЭЛЕМЕНТ СМ. 1.020-1/87.2-3 РС

НАЧОТД.	ГОРОХОВ		
Н.КОНТР.	СИТНИК		
ГИП	СИТНИК		
ПРОВЕРИЛ	ОЛОЩОВА		
РАЗРАБ.	ЛУКАШУК		

1.020-1/87. 2-3 К009

КОЛОННА
2КВО 36-3.26
ОПАЛУБОЧНЫЙ ЧЕРТЕЖ

СТАДИЯ	ЛИСТ	ЛИСТОВ
Р		1

КиевЗНИИЭП

ФОРМАТ А3

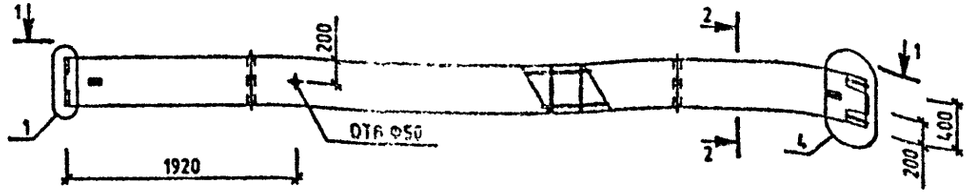

1-1

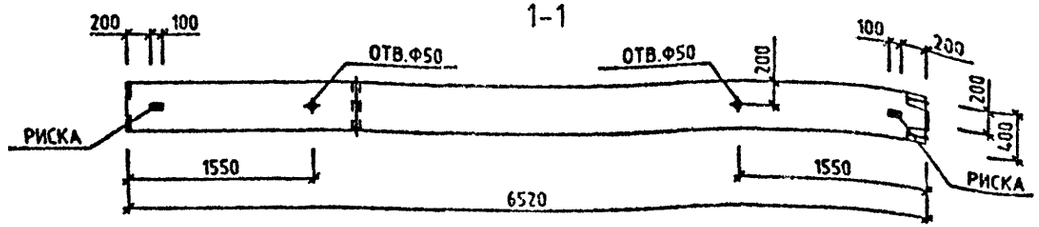

МАРКА КОЛОННЫ	МАССА Т	КЛАСС БЕТОНА	ОБЪЕМ БЕТОНА М3	РАСХОД СТАЛИ. КГ	МАРКА АРМ. ИЗДЕЛИЯ	КОЛ ШТ	ОБОЗНАЧЕНИЕ ДОКУМЕНТА 1.020-1/87.
2КВ 36-22	2.6	В25	1.04	86.37	КП-15	1	2-4 К010
2КВ 36-26	2.6	В30	1.04	91.2	КП-16	1	2-4 К010

2-2

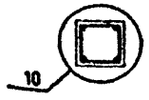

УЗЛЫ СМ. 1.020-1/87.2-3 У
ТЕХНИЧЕСКОЕ ОПИСАНИЕ СМ. 1.020-1/87.2-3 ТО
ВЕДОМОСТЬ РАСХОДА СТАЛИ НА ЭЛЕМЕНТ СМ. 1.020-1/87.2-3 РС

НАЧ.ОТД.	ГОРОХОВ	
Н.КОНТР.	СИТНИК	
ГИП	СИТНИК	
ПРОВЕРИЛ	МОЛОДЦОВА	
РАЗРАБ.	ЛУКАШУК	

1.020-1/87. 2-3 К010

КОЛОННА
2КВ 36-
ОПАЛУБОЧНЫЙ ЧЕРТЕЖ

СТАДИЯ	ЛИСТ	ЛИСТОВ
Р		1

КиевЗНИИЭП

ФОРМАТ А3

ЛУКАШУК
ОПЕРАТОР СИСТЕМЫ
САПР КиевЗНИИЭП
ИНВ.№ ПОДЛ. | ПОДПИСЬ И ДАТА | ВЗАМ. ИНВ.№

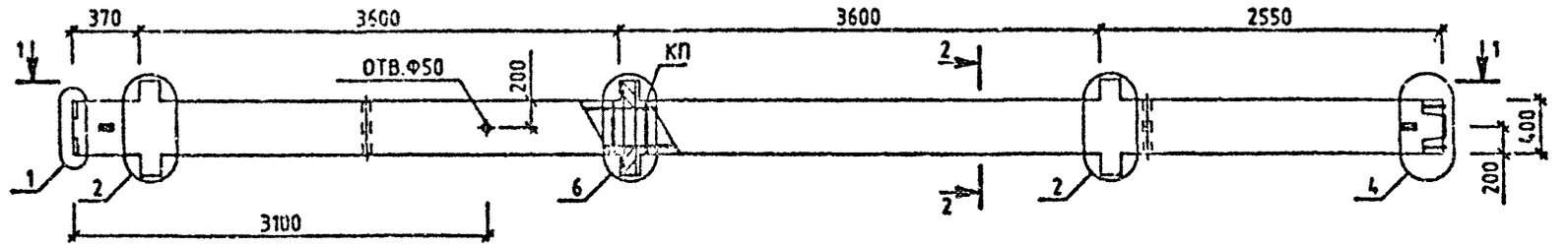

1-1

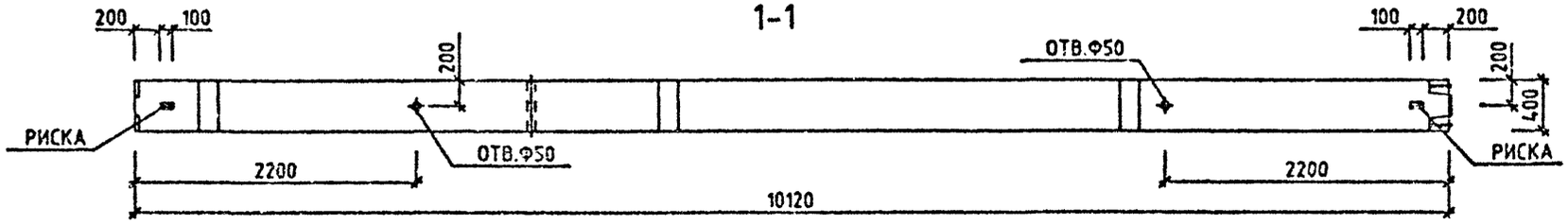

МАРКА КОЛОННЫ	МАССА Т	КЛАСС БЕТОНА	ОБЪЕМ БЕТОНА М3	РАСХОД СТАЛИ, КГ	МАРКА АРМ. ИЗДЕЛИЯ	КОЛ ШТ	ОБОЗНАЧЕНИЕ ДОКУМЕНТА 1.020-1/87.
3КВД 36-1.22	4.17	В25	1.67	171.98	КП-17	1	2-4 К011
3КВД 36-2.26	4.17	В30	1.67	190.86	КП-18	1	2-4 К011

2-2

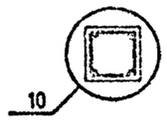

УЗЛЫ СМ. 1020-1/87.2-3 У
ТЕХНИЧЕСКОЕ ОПИСАНИЕ СМ. 1.020-1/87.2-3 ТО
ВЕДОМОСТЬ РАСХОДА СТАЛИ НА ЭЛЕМЕНТ СМ. 1.020-1/87.2-3 РС

НАЧ.ОТД.	ГОРОХОВ		
Н.КОНТР.	СИТНИК		
ГИП	СИТНИК		
ПРОВЕРИЛ	МОГОДИНА		
РАЗРАБ.	ЛУКАШУК		

1.020-1/87. 2-3 К011

КОЛОННА
3КВД 36-
ОПАЛУБОЧНЫЙ ЧЕРТЕЖ

СТАДИЯ	ЛИСТ	ЛИСТОВ
Р		1

КиевЗНИИЭП

ФОРМАТ А3

САПР КиевЗНИИЭП
ОПЕРАТОР СИСТЕМЫ ЛУКАШУК

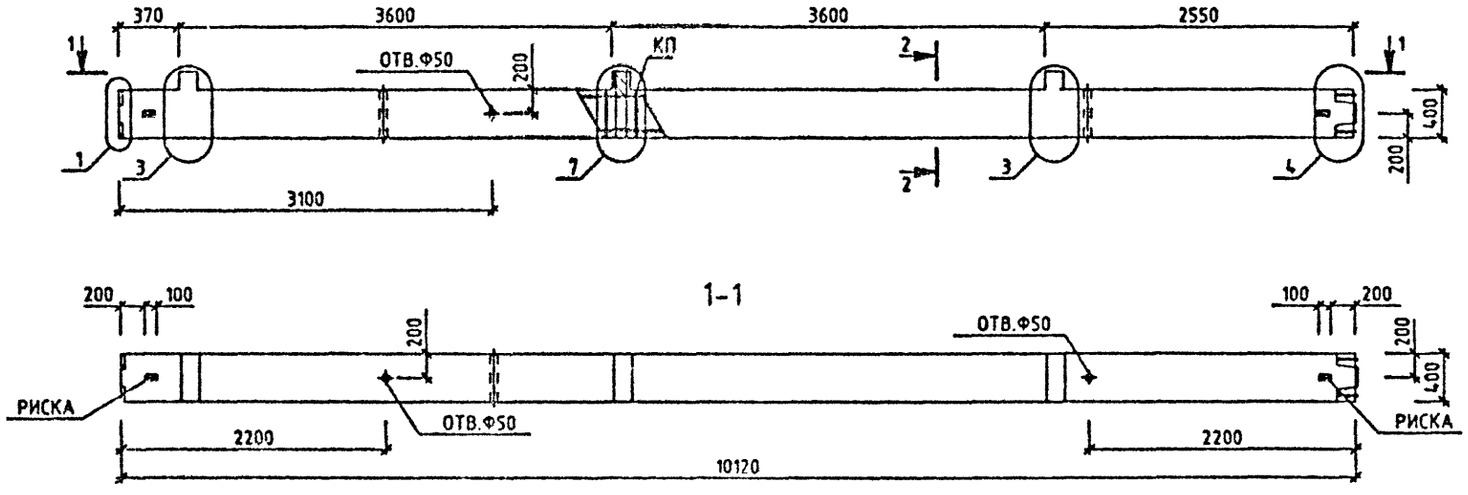

МАРКА КОЛОННЫ	МАССА Т	КЛАСС БЕТОНА	ОБЪЕМ БЕТОНА М3	РАСХОД СТАЛИ, К	МАРКА АРМ. ИЗДЕЛИЯ	КОЛ ШТ	ОБОЗНАЧЕНИЕ ДОКУМЕНТА 1.020-1/87.
3КВО 36-1.22	4.1	В25	1.64	154.74	КП-19	1	2-4 К012
3КВО 36-2.22	4.1	В25	1.64	165.54	КП-20	1	2-4 К012

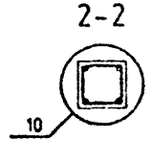

УЗЛЫ СМ. 1.020-1/87.2-3 У
ТЕХНИЧЕСКОЕ ОПИСАНИЕ СМ. 1.020-1/87.2-3 ТО
ВЕДОМОСТЬ РАСХОДА СТАЛИ НА ЭЛЕМЕНТ СМ. 1.020-1/87.2-3 РС

НАЧ.ОТД	ГОРОХОВ		
Н.КОНТР	СИТНИК		
ГИП	СИТНИК		
ПРОВЕРИЛ	МОЛОДЦОВА		
РАЗРАБ.	ЛУКАШУК		

1.020-1/87. 2-3 К012

КОЛОННА
3КВО 36-
ОПАЛУБОЧНЫЙ ЧЕРТЕЖ

СТАДИЯ	ЛИСТ	ЛИСТОВ
Р		

КиевЗНИИЭП

ФОРМАТ А3

ЛУКАШУК
ОПЕРАТОР СИСТЕМЫ САПР

ИНВ.№ ПОДЛ | ПОДПИСЬ И ДАТА | ВЗАМ. ИНВ.№

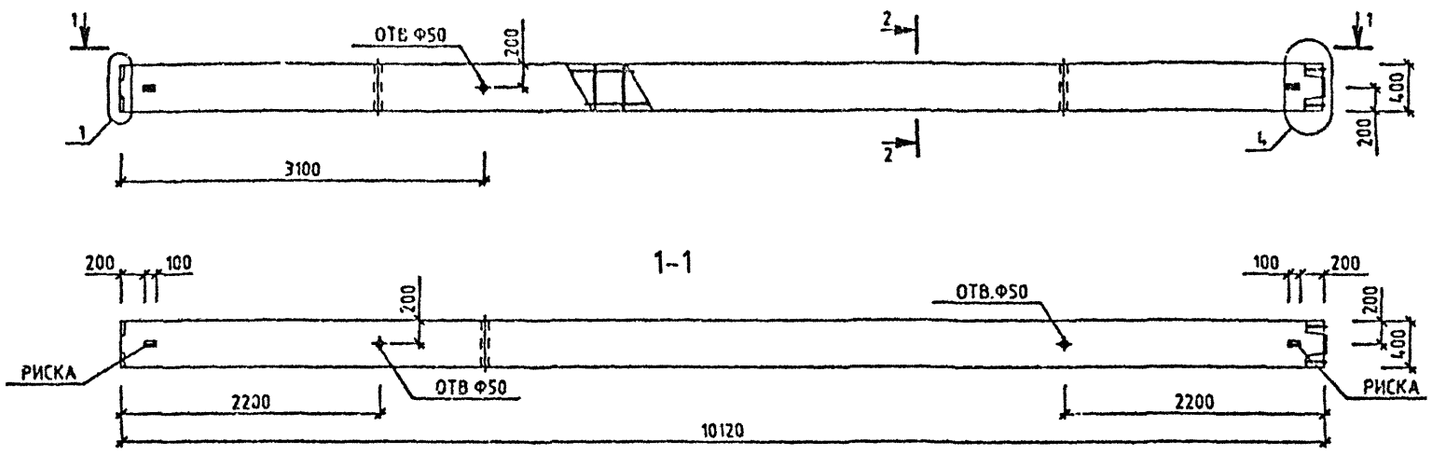

МАРКА КОЛОННЫ	МАССА Т	КЛАСС БЕТОНА	ОБЪЕМ БЕТОНА М3	РАСХОД СТАЛИ, КГ	МАРКА АРМ. ИЗДЕЛИЯ	КОЛ ШТ	ОБОЗНАЧЕНИЕ ДОКУМЕНТА 1.020-1/87.
3КВ 36-22	4.03	В25	1.61	126.[illegible]	КП-21	1	2-4 К013
3КВ 36-26	4.03	В30	1.61	131.51	КП-22	1	2-4 К013

2-2

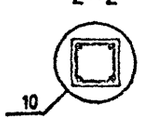

УЗЛЫ СМ. 1.020-1/87.2-3 У
ТЕХНИЧЕСКОЕ ОПИСАНИЕ СМ. 1.020-1/87.2-3 ТО
ВЕДОМОСТЬ РАСХОДА СТАЛИ НА ЭЛЕМЕНТ СМ. 1.020-1/87.2-3 РС

НАЧ.ОТД.	ГОРОХОВ		
Н.КОНТР.	СИТНИК		
ГИП	СИТНИК		
ПРОВ.РИП	МОЛОДЦОВА		
РАЗРАБ.	ЛУКАШУК		

1.020-1/87. 2-3 К013

КОЛОННА
3КВ 36-
ОПАЛУБОЧНЫЙ ЧЕРТЕЖ

СТАДИЯ	ЛИСТ	ЛИСТОВ
Р		1

КиевЗНИИЭП

ФОРМАТ А3

САПР КиевЗНИИЭП
ОПЕРАТОР СИСТЕМЫ ЛУКАШУК
ИНВ.№ ПОДЛ. | ПОДПИСЬ И ДАТА | ВЗАМ. ИНВ.№

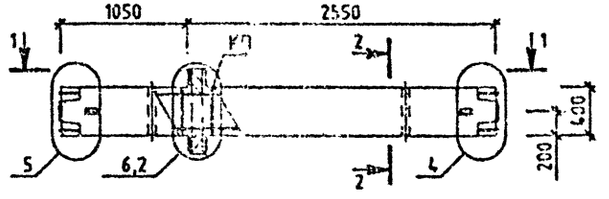

1-1

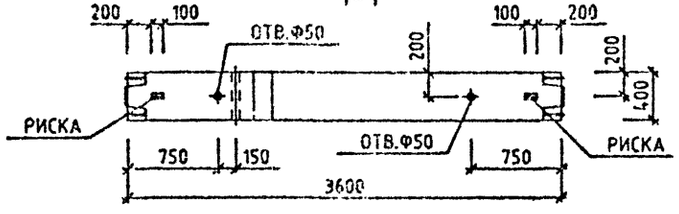

МАРКА КОЛОННЫ	МАССА Т	КЛАСС БЕТОНА	ОБЪЕМ БЕТОНА М3	РАСХОД СТАЛИ, КГ	МАРКА АРМ. ИЗДЕЛИЯ	КОЛ ВТ	ОБОЗНАЧЕНИЕ ДОКУМЕНТА 1.020-1/87.
1КСД 36-1.22	1.5	В25	0.6	73.16	КП-23	1	2-4 К014
1КСД 36-1.26	1.5	В30	0.6	82.84	КП-24	1	2-4 К014
1КСД 36-1.32	1.5	В40	0.6	82.84	КП-24	1	2-4 К014
1КСД 36-1.38	1.5	В40	0.6	148.93	КП-27	1	2-4 К015
1КСД 36-1.43	1.5	В40	0.6	214.51	КП-29	1	2-4 К016

2-2

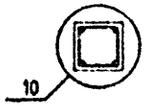

УЗЛЫ СМ. 1.020-1/87.2-3 У
ТЕХНИЧЕСКОЕ ОПИСАНИЕ СМ. 1.020-1/87.2-3 ТО
ВЕДОМОСТЬ РАСХОДА СТАЛИ НА ЭЛЕМЕНТ СМ. 1.020-1/87.2-3 РС

НАЧ.ОТД.	ГОРОХОВ		
Н.КОНТР.	СИТНИК		
ГИП	СИТНИК		
ПРОВЕРИЛ	ЖОЛОБОВА		
РАЗРАБ.	ЛЯКШУК		

1.020-1/87. 2-3 К014

КОЛОННА
1КСД 36-1.
ОПАЛУБОЧНЫЙ ЧЕРТЕЖ

СТАДИЯ	ЛИСТ	ЛИСТОВ
Р		1

КиевЗНИИЭП

ФОРМАТ А3

ИНВ.№ ПОДЛ. | ПОДПИСЬ И ДАТА | ВЗАМ. ИНВ.№

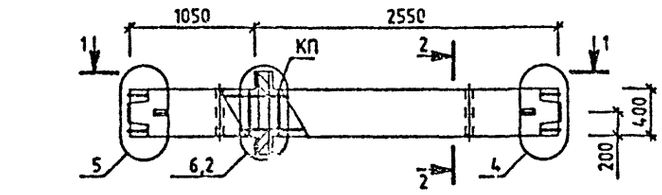

1-1

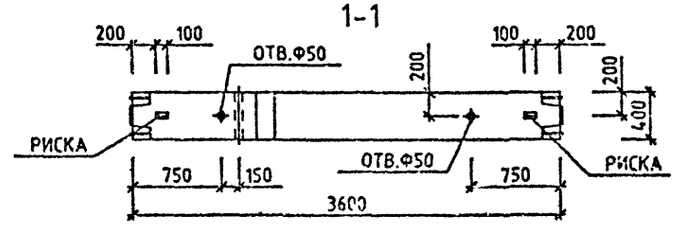

МАРКА КОЛОННЫ	МАССА Т	КЛАСС БЕТОНА	ОБЪЕМ БЕТОНА М3	РАСХОД СТАЛИ, КГ	МАРКА АРМ. ИЗДЕЛИЯ	КОЛ ШТ	ОБОЗНАЧЕНИЕ ДОКУМЕНТА 1.020-1/87.
1КСД 36-2.22	1.5	В25	0.6	77.84	КП-25	1	2-4 К014
1КСД 36-2.26	1.5	В30	0.6	87.52	КП-26	1	2-4 К014
1КСД 36-2.32	1.5	В40	0.6	87.52	КП-26	1	2-4 К014
1КСД 36-2.38	1.5	В40	0.6	151.61	КП-28	1	2-4 К015
1КСД 36-2.43	1.5	В40	0.6	219.3	КП-30	1	2-4 К016

2-2

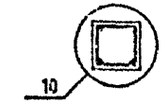

УЗЛЫ СМ. 1.020-1/87.2-3 У
ТЕХНИЧЕСКОЕ ОПИСАНИЕ СМ. 1.020-1/87.2-3 ТО
ВЕДОМОСТЬ РАСХОДА СТАЛИ НА ЭЛЕМЕНТ СМ. 1.020-1/87.2-3 РС

НАЧ.ОТД.	ГОРОХОВ		
Н.КОНТР.	СИТНИК		
ГИП	СИТНИК		
ПРОГЕРЫЛ	ПОЛОДЦОВА		
РАЗРАБ.	ЛУКАШУК		

1.020-1/87. 2-3 К015

КОЛОННА
1КСД 36-2.
ОПАЛУБОЧНЫЙ ЧЕРТЕЖ

СТАДИЯ	ЛИСТ	ЛИСТОВ
Р		1

КиевЗНИИЭП

ФОРМАТ А3

САПР КиевЗНИИЭП
ОПЕРАТОР СИСТЕМЫ ЛУКАШУК
ИНВ.№ ПОДЛ. | ПОДПИСЬ И ДАТА | ВЗАМ. ИНВ.№

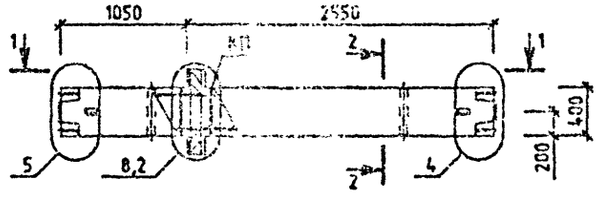

1-1

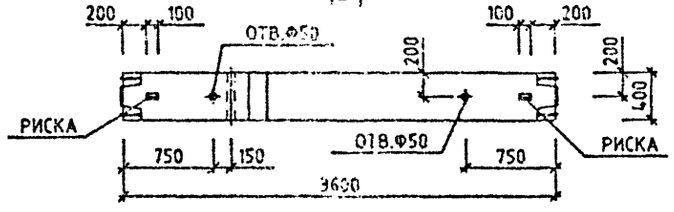

МАРКА КОЛОННЫ	МАССА Т	КЛАСС БЕТОНА	ОБЪЕМ БЕТОНА М3	РАСХОД СТАЛИ, КГ	МАРКА АРМ. ИЗДЕЛИЯ	КОЛ ШТ	ОБОЗНАЧЕНИЕ ДОКУМЕНТА 1.020-1/87.
1КСД 36-3.26	1.5	В30	0.6	102.6	КП-31	1	2-4 К017
1КСД 36-3.32	1.5	В40	0.6	102.6	КП-31	1	2-4 К017
1КСД 36-3.39	1.5	В40	0.6	166.73	КП-32	1	2-4 К018
1КСД 36-3.43	1.5	В40	0.6	234.41	КП-33	1	2-4 К019

2-2

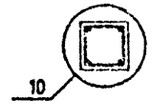

УЗЛЫ СМ. 1.020-1/87.2-3 У
ТЕХНИЧЕСКОЕ ОПИСАНИЕ СМ. 1020-1/87.2-3 ТО
ВЕДОМОСТЬ РАСХОДА СТАЛИ НА ЭЛЕМЕНТ СМ. 1.020-1/87.2-3 РС

НАЧОТД	ГОРОХОВ		
НКОНТР.	СИТРИК		
ГИП	СИТНИК		
ПРОВЕРИЛ	ПОТОЦКОВА		
РАЗРАБ.	ЛУКАЧУК		

1.020-1/87. 2-3 К016

КОЛОННА
1КСД 36-3.
ОПАЛУБОЧНЫЙ ЧЕРТЕЖ

СТАДИЯ	ЛИСТ	ЛИСТОВ
Р		1

КиевЗНИИЭП

ФОРМАТ А3

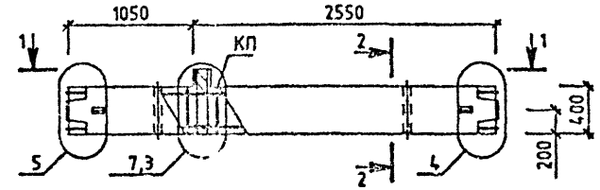

1-1

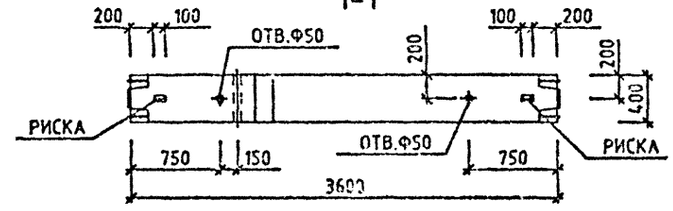

МАРКА КОЛОННЫ	МАССА Т	КЛАСС БЕТОНА	ОБЪЕМ БЕТОНА М3	РАСХОД СТАЛИ, КГ	МАРКА АРМ. ИЗДЕЛИЯ	КОЛ ШТ	ОБОЗНАЧЕНИЕ ДОКУМЕНТА 1.020-1/87
1КСО 36-1.22	1.48	В25	0.59	67.39	КП-34	1	2-4 К020
1КСО 36-1.26	1.48	В30	0.59	77.06	КП-35	1	2-4 К020
1КСО 36-1.32	1.48	В40	0.59	77.06	КП-35	1	2-4 К020
1КСО 36-1.38	1.48	В40	0.59	141.19	КП-36	1	2-4 К021
1КСО 36-1.43	1.48	В40	0.59	208.87	КП-40	1	2-4 К022

2-2

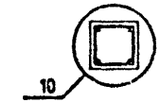

УЗЛЫ СМ. 1.020-1/87.2-3 У
ТЕХНИЧЕСКОЕ ОПИСАНИЕ СМ. 1.020-1/87.2-3 ТО
ВЕДОМОСТЬ РАСХОДА СТАЛИ НА ЭЛЕМЕНТ СМ. 1.020-1/87.2-3 РС

НАЧ.ОТД.	ГОРОХОВ	
Н.КОНТР.	СИТНИК	
ГИП	СИТНИК	
ПРОВЕРИЛ	НОЛОДЦЕВА	
РАЗРАБ.	ЛУКАШУК	

1.020-1/87. 2-3 К017

КОЛОННА
1КСО 36-1.
ОПАЛУБОЧНЫЙ ЧЕРТЕЖ

СТАДИЯ	ЛИСТ	ЛИСТОВ
Р		1

КиевЗНИИЭП

ФОРМАТ А3

САПР КиевЗНИИЭП
ОПЕРАТОР СИСТЕМЫ ЛУКАШУК
ИНВ.№ ПОДЛ. | ПОДПИСЬ И ДАТА | ВЗАМ. ИНВ.№

САПР КиевЗНИИЭП
ОПЕРАТОР СИСТЕМЫ ЛУКАШУК
ИНВ.№ ПОДЛ. | ПОДПИСЬ И ДАТА | ВЗАМ. ИНВ.№

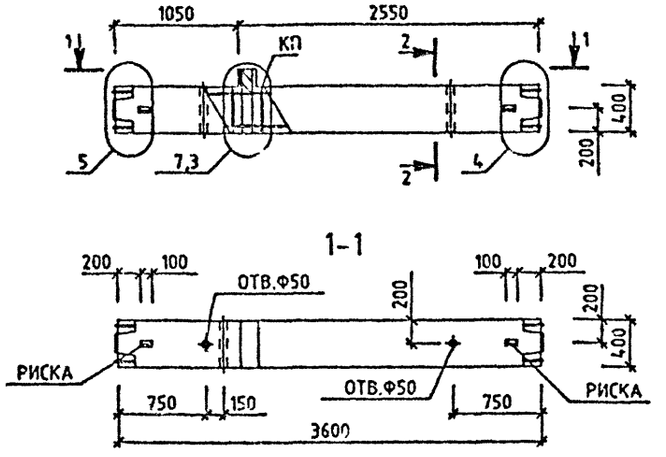

МАРКА КОЛОННЫ	МАССА Т	КЛАСС БЕТОНА	ОБЪЕМ БЕТОНА М3	РАСХОД СТАЛИ КГ	МАРКА АРМ. ИЗДЕЛИЯ	КОЛ ШТ	ОБОЗНАЧЕНИЕ ДОКУМЕНТА 1.020-1/87.
1КСО 36-2.22	1.48	В25	0.59	70.99	КП-36	1	2-4 К020
1КСО 36-2.26	1.48	В30	0.59	80.66	КП-37	1	2-4 К020
1КСО 36-2.32	1.48	В40	0.59	80.66	КП-37	1	2-4 К020
1КСО 36-2.38	1.48	В40	0.59	144.78	КП-39	1	2-4 К021
1КСО 36-2.43	1.48	В40	0.59	212.47	КП-41	1	2-4 К022

2-2

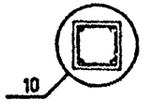

УЗЛЫ СМ. 1.020-1/87.2-3 У
ТЕХНИЧЕСКОЕ ОПИСАНИЕ СМ. 1.020-1/87.2-3 ТО
ВЕДОМОСТЬ РАСХОДА СТАЛИ НА ЭЛЕМЕНТ СМ. 1.020-1/87.2-3 РС

НАЧОТД.	ГОРОХОВ		
НКОНТР.	СИТНИК		
ГИП	СИТНИК		
ПРОВЕРИЛ	ИОЛОВЦОВА		
РАЗРАБ.	ЛУКАШУК		

1.020-1/87. 2-3 К018

КОЛОННА
1КСО 36-2.
ОПАЛУБОЧНЫЙ ЧЕРТЕЖ

СТАДИЯ	ЛИСТ	ЛИСТОВ
Р		1

КиевЗНИИЭП

ФОРМАТ А3

САПР КиевЗНИИЭП
ОПЕРАТОР СИСТЕМЫ ЛУКАШУК
ИНВ.№ ПОДЛ | ПОДПИСЬ И ДАТА | ВЗАМ. ИНВ.№

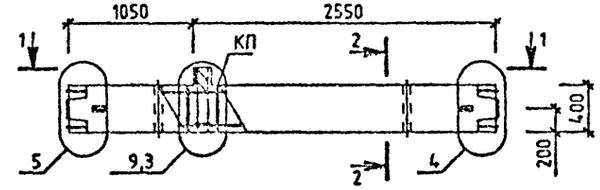

1-1

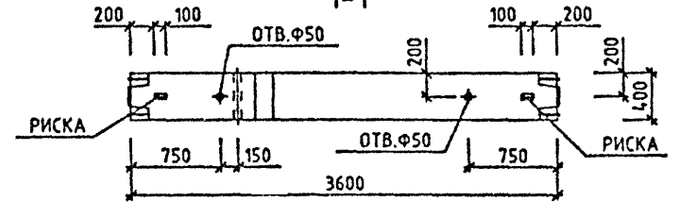

МАРКА КОЛОННЫ	МАССА Т	КЛАСС БЕТОНА	ОБЪЕМ БЕТОНА М3	РАСХОД СТАЛИ, КГ	МАРКА АРМ. ИЗДЕЛИЯ	КОЛ ШТ	ОБОЗНАЧЕНИЕ ДОКУМЕНТА 1.020-1/87.
1КСО 36-3.26	1.48	В30	0.59	92.94	КП-42	1	2-4 К023
1КСО 36-3.32	1.48	В40	0.59	92.94	КП-42	1	2-4 К023
1КСО 36-3.38	1.48	В40	0.59	157.07	КП-43	1	2-4 К024
1КСО 36-3.43	1.48	В40	0.59	224.75	КП-44	1	2-4 К025

2-2

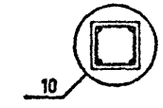

УЗЛЫ СМ. 1.020-1/87.2-3 У
ТЕХНИЧЕСКОЕ ОПИСАНИЕ СМ. 1.020-1/87.2-3 ТО
ВЕДОМОСТЬ РАСХОДА СТАЛИ НА ЭЛЕМЕНТ СМ. 1.020-1/87.2-3 РС

НАЧОТД	ГОРОХОВ		
Н.КОНТР.	СИТНИК		
ГИП	СИТНИК		
ПРОВЕРИЛ	МОЛОДЦОВА		
РАЗРАБ.	ЛУКАШУК		

1.020-1/87. 2-3 К019

КОЛОННА
1КСО 36-3
ОПАЛУБОЧНЫЙ ЧЕРТЕЖ

СТАДИЯ	ЛИСТ	ЛИСТОВ
Р		1

КиевЗНИИЭП

ФОРМАТ А3

САПР КиевЗНИИЭП
ОПЕРАТОР СИСТЕМЫ ЛУКАШУК
ПОДПИСЬ И ДАТА
ВЗАМ. ИНВ. №
ИНВ. № ПОДЛ.

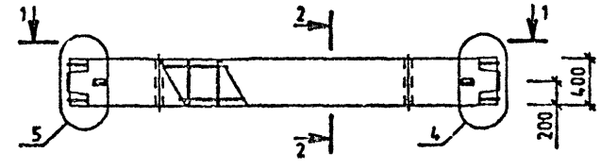

1-1

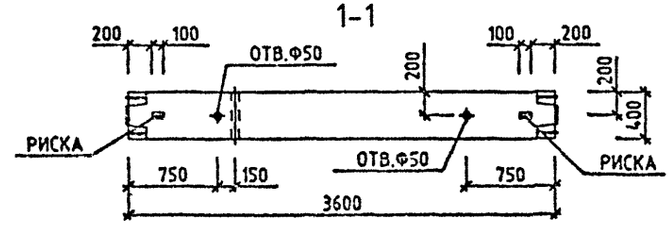

МАРКА КОЛОННЫ	МАССА Т	КЛАСС БЕТОНА	ОБЪЕМ БЕТОНА М3	РАСХОД СТАЛИ, КГ	МАРКА АРМ. ИЗДЕЛИЯ	КОЛ ШТ	ОБОЗНАЧЕНИЕ ДОКУМЕНТА 1.020-1/87.
1КС 36-22	1.45	В25	0.58	58.04	КП-45	1	2-4 К026
1КС 36-26	1.45	В30	0.58	67.71	КП-46	1	2-4 К026
1КС 36-32	1.45	В40	0.58	87.71	КП-46	1	2-4 К026
1КС 36-38	1.45	В40	0.58	131.83	КП-47	1	2-4 К027
1КС 36-43	1.45	В40	0.58	199.51	КП-48	1	2-4 К028

2-2

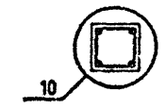

УЗЛЫ СМ. 1.020-1/87.2-3 У
ТЕХНИЧЕСКОЕ ОПИСАНИЕ СМ. 1.020-1/87.2-3 ТО
ВЕДОМОСТЬ РАСХОДА СТАЛИ НА ЭЛЕМЕНТ СМ. 1.020-1/87.2-3 РС

НАЧ.ОТД.	ГОРОХОВ		
Н.КОНТР.	СИТНИК		
ГИП	СИТНИК		
ПРОВЕРИЛ	МОЛОДЦОВА		
РАЗРАБ.	ЛУКАШУК		

1.020-1/87. 2-3 К020

КОЛОННА
1КС 36-
ОПАЛУБОЧНЫЙ ЧЕРТЕЖ

СТАДИЯ	ЛИСТ	ЛИСТОВ
Р		1

КиевЗНИИЭП

ФОРМАТ А3

САПР КиевЗНИИЭП
ОПЕРАТОР СИСТЕМЫ ЛУКАШУК
ИНВ.№ ПОДЛ. | ПОДПИСЬ И ДАТА | ВЗАМ. ИНВ.№

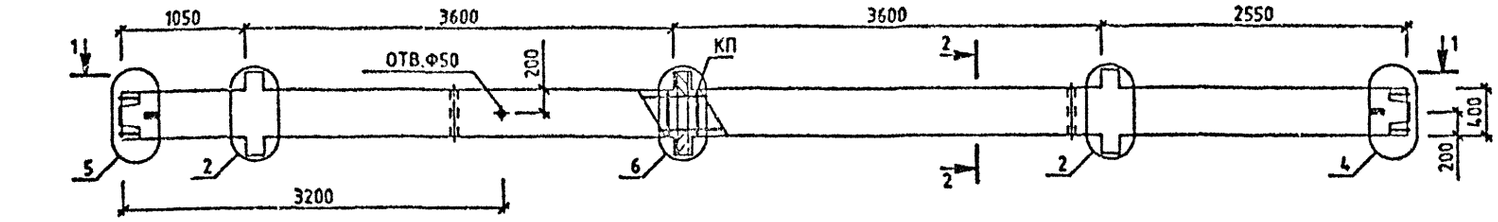

1-1

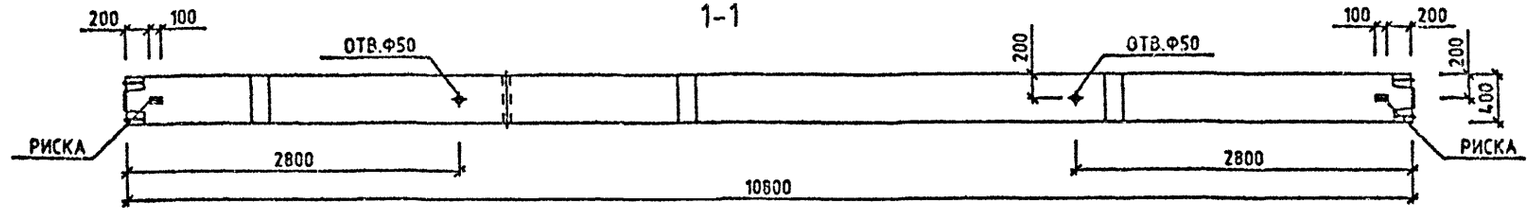

МАРКА КОЛОННЫ	МАССА Т	КЛАСС БЕТОНА	ОБЪЕМ БЕТОНА М3	РАСХОД СТАЛИ, КГ	МАРКА АРМ. ИЗДЕЛИЯ	КОЛ ШТ	ОБОЗНАЧЕНИЕ ДОКУМЕНТА 1.020-1/87.
3КСД 36-1.22	4.48	В25	1.79	183.96	КП-49	1	2-4 К029
3КСД 36-1.26	4.48	В30	1.79	193.63	КП-50	1	2-4 К029
3КСД 36-1.32	4.48	В40	1.79	193.63	КП-50	1	2-4 К029
3КСД 36-1.36	4.48	В40	1.79	310.77	КП-53	1	2-4 К030
3КСД 36-1.41	4.48	В40	1.79	465.15	КП-54	1	2-4 К031
3КСД 36-1.43	4.48	В40	1.79	552.86	КП-55	1	2-4 К032

2-2

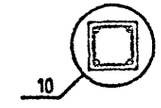

УЗЛЫ СМ. 1.020-1/87.2-3 У
ТЕХНИЧЕСКОЕ ОПИСАНИЕ СМ. 1.020-1/87.2-3 ТО
ВЕДОМОСТЬ РАСХОДА СТАЛИ НА ЭЛЕМЕНТ СМ. 1.020-1/87.2-3 РС

НАЧ.ОТД.	ГОРОХОВ		
Н.КОНТР.	СИТНИК		
ГИП	СИТНИК		
ПРОВЕРИЛ	МОЛОДЦОВА		
РАЗРАБ.	ЛУКАШУК		

1.020-1/87. 2-3 К021

КОЛОННА
3КСД 36-1.
ОПАЛУБОЧНЫЙ ЧЕРТЕЖ

СТАДИЯ	ЛИСТ	ЛИСТОВ
Р		1

КиевЗНИИЭП

ФОРМАТ А3

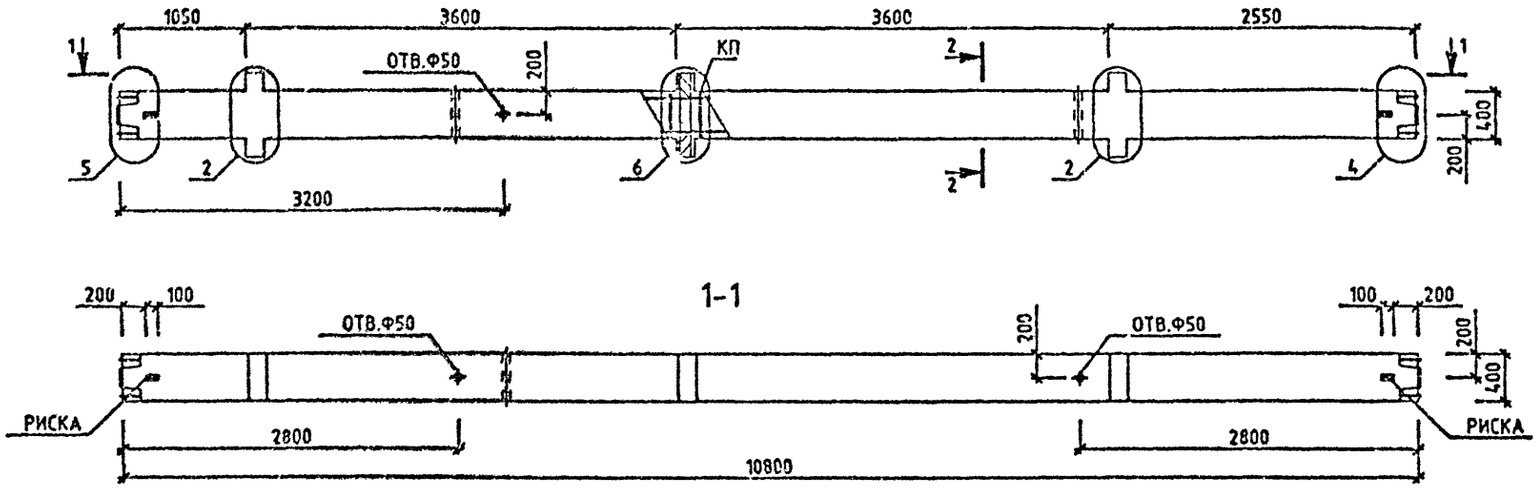

МАРКА КОЛОННЫ	МАССА Т	КЛАСС БЕТОНА	ОБЪЕМ БЕТОНА М3	РАСХОД СТАЛИ, КГ	МАРКА АРМ. ИЗДЕЛИЯ	КОЛ ШТ	ОБОЗНАЧЕНИЕ ДОКУМЕНТА 1.020-1/87.
3КСД 36-2.32	4.48	В40	1.79	207.68	КП-51	1	2-4 К029
3КСД 36-2.38	4.48	В40	1.79	388.74	КП-52	1	2-4 К029
3КСД 36-2.43	4.48	В40	1.79	566.91	КП-56	1	2-4 К032

2-2

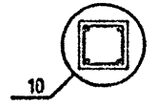

УЗЛЫ СМ. 1.020-1/87.2-3 У
ТЕХНИЧЕСКОЕ ОПИСАНИЕ СМ. 1.020-1/87.2-3 ТО
ВЕДОМОСТЬ РАСХОДА СТАЛИ НА ЭЛЕМЕНТ СМ. 1.020-1/87.2-3 РС

НАЧ.ОТД.	ГОРОХОВ	
Н.КОНТР.	СИТНИК	
ГИП	СИТНИК	
ПРОВЕРИЛ	МОЛОДЦОВА	
РАЗРАБ.	ЛУКАЧУК	

1.020-1/87. 2-3 К022

КОЛОННА
3КСД 36-2.
ОПАЛУБОЧНЫЙ ЧЕРТЕЖ

СТАДИЯ	ЛИСТ	ЛИСТОВ
Р		1

КиевЗНИИЭП

ФОРМАТ А3

САПР КиевЗНИИЭП
ОПЕРАТОР СИСТЕМЫ ЛУКАЧУК
ИНВ.№ ПОДЛ. | ПОДПИСЬ И ДАТА | ВЗАМ. ИНВ.№

САПР КиевЗНИИЭП
ОПЕРАТОР СИСТЕМЫ ЛУКАШУК
ВЗАМ. ИНВ.№
ПОДПИСЬ И ДАТА
ИНВ.№ ПОДЛ.

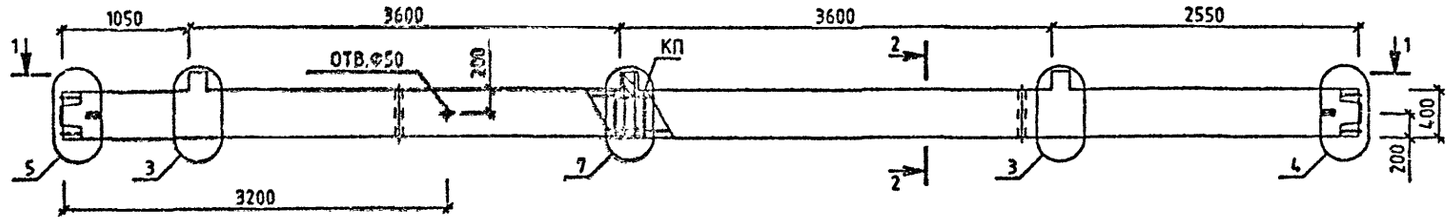

1-1

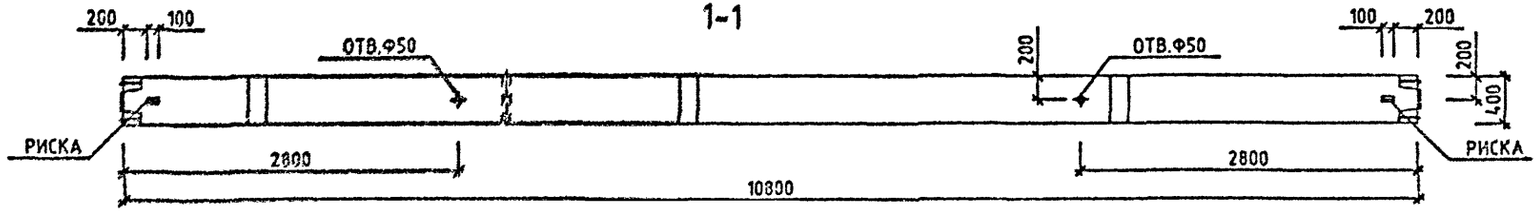

МАРКА КОЛОННЫ	МАССА Т	КЛАСС БЕТОНА	ОБЪЕМ БЕТОНА М3	РАСХОД СТАЛИ КГ	МАРКА АРМ. ИЗДЕЛИЯ	КОЛ ВТ	ОБОЗНАЧЕНИЕ ДОКУМЕНТА 1.020-1/87.
3КСО 36-1.22	4.4	В25	1.76	166.73	КП-57	1	2-4 К033
3КСО 36-1.26	4.4	В30	1.76	176.39	КП-58	1	2-4 К033
3КСО 36-1.32	4.4	В40	1.76	176.39	КП-58	1	2-4 К033
3КСО 36-1.34	4.4	В40	1.76	245.02	КП-59	1	2-4 К033

2-2

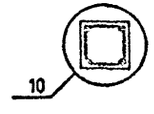

УЗЛЫ СМ. 1.020-1/87.2-3 У
ТЕХНОЛОГИЧЕСКОЕ ОПИСАНИЕ СМ. 1.020-1/87.2-3 ТО
ВЕДОМОСТЬ РАСХОДА СТАЛИ НА ЭЛЕМЕНТ СМ. 1.020-1/87.2-3 РС

НАЧОТД.	ГОРОХОВ		
Н.КОНТР.	СИТНИК		
ГИП	СИТНИК		
ПРОВЕРИЛ	НОРОДЦОВА		
РАЗРАБ.	ЛУКАШУК		

1.020-1/87. 2-3 К023

КОЛОННА
3КСО 36-1.
ОПАЛУБОЧНЫЙ ЧЕРТЕЖ

СТАДИЯ	ЛИСТ	ЛИСТОВ
Р		1

КиевЗНИИЭП

ФОРМАТ А3

САПР КиевЗНИИЭП
ОПЕРАТОР СИСТЕМЫ ЛУКАШУК
Инв.№ подл. | Подпись и дата | Взам.инв.№

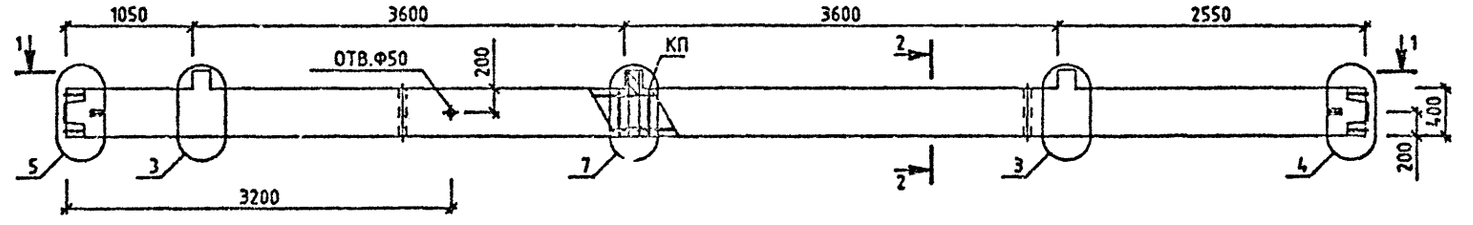

1-1

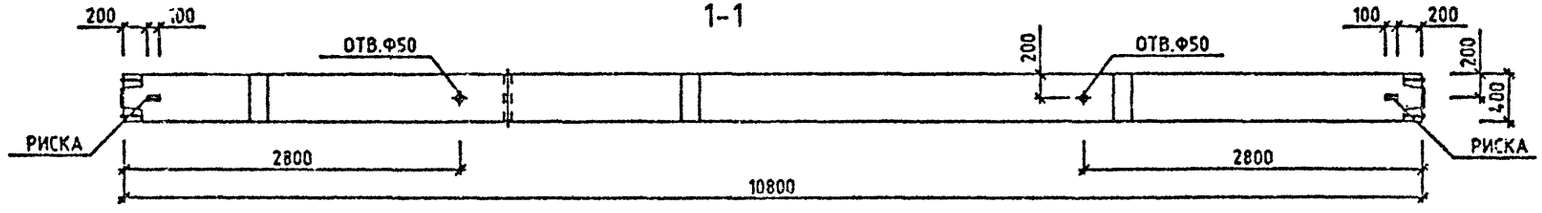

МАРКА КОЛОННЫ	МАССА Т	КЛАСС БЕТОНА	ОБЪЕМ БЕТОНА М3	РАСХОД СТАЛИ, КГ	МАРКА АРМ. ИЗДЕЛИЯ	КОЛ ВТ	ОБОЗНАЧЕНИЕ ДОКУМЕНТА 1.020-1/87.
3КСО 36-2.26	4.4	В30	1.76	187.19	КП-60	1	2-4 К034
3КСО 36-2.32	4.4	В40	1.76	187.19	КП-60	1	2-4 К034
3КСО 36-2.33	4.4	В40	1.76	209.56	КП-61	1	2-4 К034

2-2

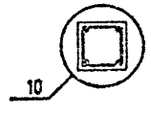

УЗЛЫ СМ. 1.020-1/87.2-3 У
ТЕХНИЧЕСКОЕ ОПИСАНИЕ СМ. 1.020-1/87.2-3 ТО
ВЕДОМОСТЬ РАСХОДА СТАЛИ НА ЭЛЕМЕНТ СМ. 1.020-1/87.2-3 РС

НАЧ.ОТД.	ГОРОХОВ	
Н.КОНТР.	СИТНИК	
ГИП	СИТНИК	
ПРОВЕРИЛ	НОЛОСЦОВА	
РАЗРАБ.	ЛУКАШУК	

1.020-1/87. 2-3 К024

КОЛОННА
3КСО 36-2.
ОПАЛУБОЧНЫЙ ЧЕРТЕЖ

СТАДИЯ	ЛИСТ	ЛИСТОВ
Р		

КиевЗНИИЭП

ФОРМАТ А3

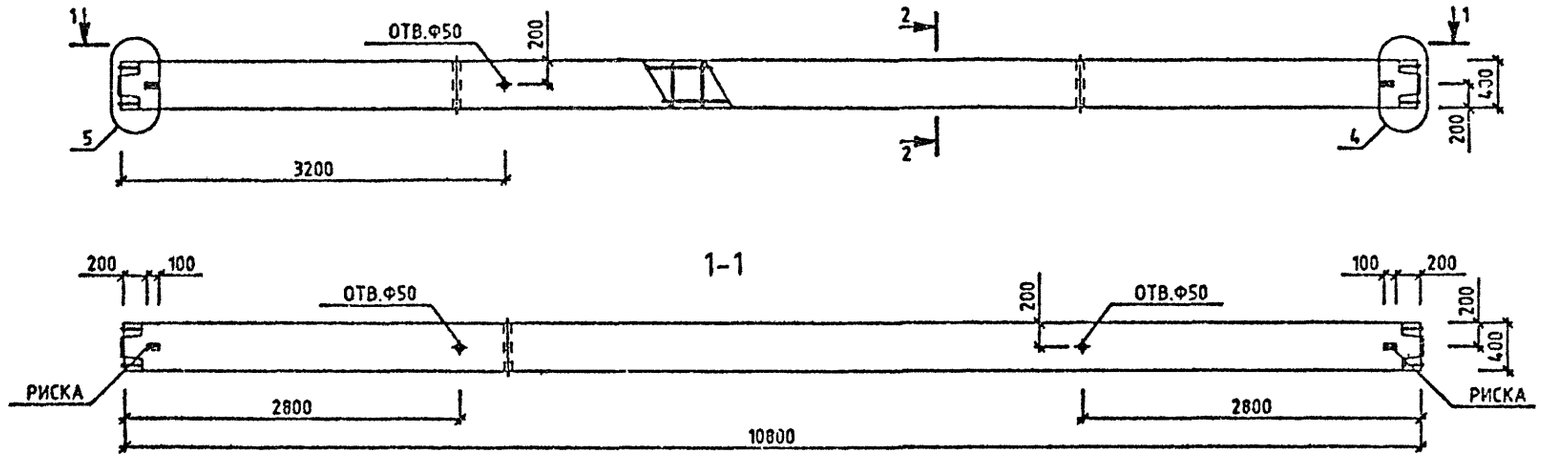

МАРКА КОЛОННЫ	МАССА Т	КЛАСС БЕТОНА	ОБЪЕМ БЕТОНА М3	РАСХОД СТАЛИ, КГ	МАРКА АРМ. ИЗДЕЛИЯ	КОЛ ШТ	ОБОЗНАЧЕНИЕ ДОКУМЕНТА 1.020-1/87.
3КС 36-22	4.33	В25	1.73	138.66	КП-62	1	2-4 К035
3КС 36-26	4.33	В30	1.73	148.33	КП-63	1	2-4 К035
3КС 36-32	4.33	В40	1.73	148.33	КП-63	1	2-4 К035
3КС 36-33	4.33	В40	1.73	170.7	КП-64	1	2-4 К035
3КС 36-34	4.33	В40	1.73	218.95	КП-65	1	2-4 К035

2-2

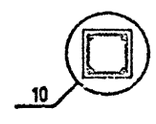

УЗЛЫ СМ. 1.020-1/87.2-3 У
ТЕХНИЧЕСКОЕ ОПИСАНИЕ СМ. 1.020-1/87.2-3 ТО
ВЕДОМОСТЬ РАСХОДА СТАЛИ НА ЭЛЕМЕНТ СМ. 1.020-1/87.2-3 РС

НАЧ.ОТД.	ГОРОХОВ	
Н.КОНТР.	СИТНИК	
ГИП	СИТНИК	
ПРОВЕРИЛ	МОЛОДЦОВА	
РАЗРАБ.	ЛУКАШЬК	

1.020-1/87. 2-3 К025

КОЛОННА
3КС 36-
СПАЛУБОЧНЫЙ ЧЕРТЕЖ

СТАДИЯ	ЛИСТ	ЛИСТОВ
Р		1

КиевЗНИИЭП

ФОРМАТ А3

САПР КиевЗНИИЭП
ОПЕРАТОР СИСТЕМЫ
ИНВ.№ ПОДЛ | ПОДПИСЬ И ДАТА | ВЗАМ. ИНВ.№

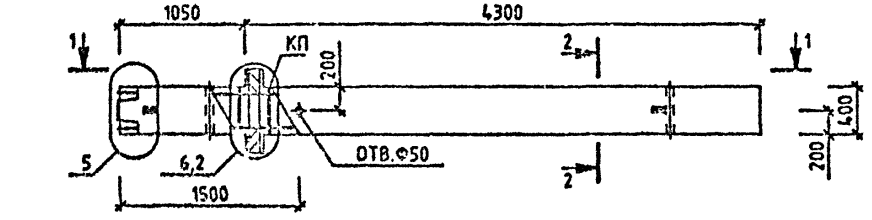

1-1

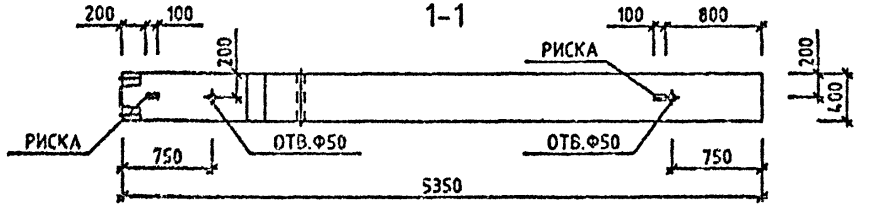

МАРКА КОЛОННЫ	МАССА Т	КЛАСС БЕТОНА	ОБЪЕМ БЕТОНА М3	РАСХОД СТАЛИ, КГ	МАРКА АРМ. ИЗДЕЛИЯ	КОЛ ШТ	ОБОЗНАЧЕНИЕ ДОКУМЕНТА 1.020-1/87.
1КНД 36-1.26	2.2	В30	0.88	88.43	КП-66	1	2-4 К026
1КНД 36-1.31	2.2	В40	0.88	88.43	КП-66	1	2-4 К036
1КНД 36-1.32	2.2	В40	0.88	178.01	КП-68	1	2-4 К037
1КНД 36-1.43	2.2	В40	0.88	266.42	КП-70	1	2-4 К038

2-2

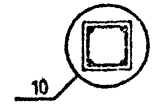

УЗЛЫ СМ. 1.020-1/87.2-3 У
ТЕХНИЧЕСКОЕ ОПИСАНИЕ СМ. 1020-1/87.2-3 ТО
ВЕДОМОСТЬ РАСХОДА СТАЛИ НА ЭЛЕМЕНТЫ СМ. 1.020-1/87.2-3 РС

НАЧ.ОТД	ГОРОХОВ		
Н.КОНТР	СИТНИК		
ГИП	СИТНИК		
ПРОВ.ГИП	МОЛОДЦОВА		
РАЗРАБ.	ЛУКАШУК		

1.020-1/87. 2-3 К026

КОЛОННА 1КНД 36-1.[illegible]
ОПАЛУБОЧНЫЙ ЧЕРТЕЖ

СТАДИЯ	ЛИСТ	ЛИСТОВ
Р		1

КиевЗНИИЭП

ФОРМАТ А3

САПР КиевЗНИИЭП
ОПЕРАТОР СИСТЕМЫ ЛУКАШУК
ИНВ.№ ПОДЛ. | ПОДПИСЬ И ДАТА | ВЗАМ.ИНВ.№

САПР КиевЗНИИЭП
ОПЕРАТОР СИСТЕМЫ ЛУКАШУК
ИНВ.№ ПОДЛ. | ПОДПИСЬ И ДАТА | ВЗАМ. ИНВ.№

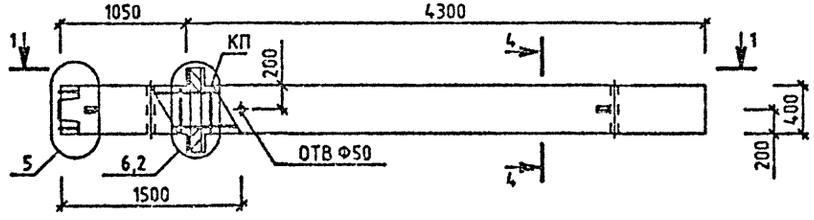

1-1

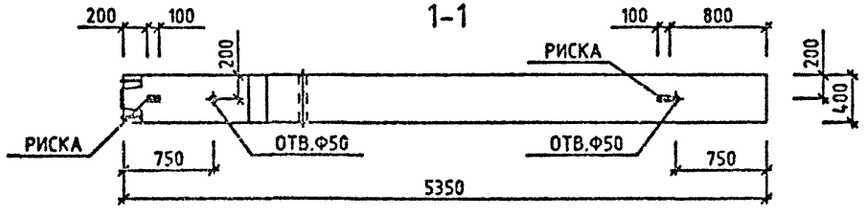

МАРКА КОЛОННЫ	МАССА Т	КЛАСС БЕТОНА	ОБЪЕМ БЕТОНА М3	РАСХОД СТАЛИ, КГ	МАРКА АРМ. ИЗДЕЛИЯ	КОЛ ШТ	ОБОЗНАЧЕНИЕ ДОКУМЕНТА 1.020-1/87.
1КНД 36-1.48	2.2	840	0.88	314.65	КП-72	1	2-4 К039
1КНД 36-1.59	2.2	840	0.88	459.37	КП-73	1	2-4 К039

4-4

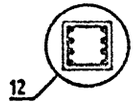

УЗЛЫ СМ. 1.020-1/87.2-3 У
ТЕХНИЧЕСКОЕ ОПИСАНИЕ СМ. 1.020-1/87.2-3 ТО
ВЕДОМОСТЬ РАСХОДА СТАЛИ НА ЭЛЕМЕНТ СМ. 1.020-1/87.2-3 РС

НАЧ.ОТД.	ГОРОХОВ		
Н.КОНТР.	СИТНИК		
ГИП	СИТНИК		
ПРОВЕРИЛ	МОЛОДЦОВА		
РАЗРАБ.	ЛУКАШУК		

1.020-1/87. 2-3 К027

КОЛОННА 1КНД 36-1. ОПАЛУБОЧНЫЙ ЧЕРТЕЖ

СТАДИЯ	ЛИСТ	ЛИСТОВ
Р		1

КиевЗНИИЭП

ФОРМАТ А3

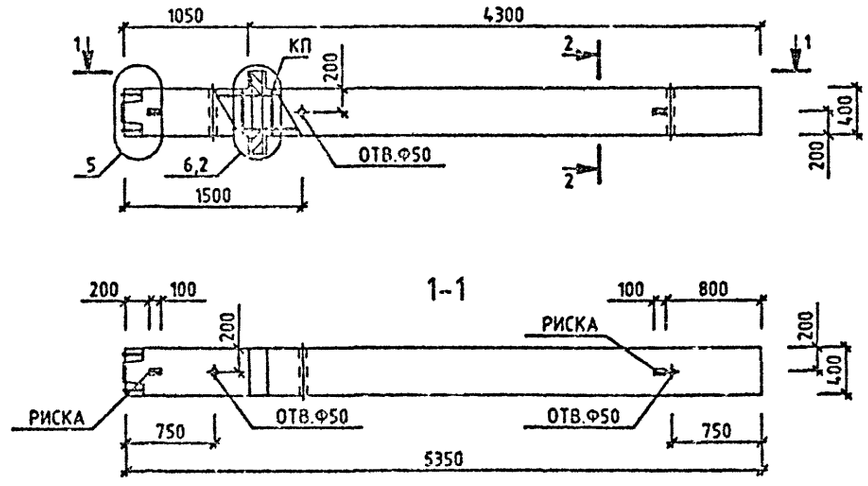

МАРКА КОЛОННЫ	МАССА Т	КЛАСС БЕТОНА	ОБЪЕМ БЕТОНА М3	РАСХОД СТАЛИ, КГ	МАРКА АРМ. ИЗДЕЛИЯ	КОЛ ШТ	ОБОЗНАЧЕНИЕ ДОКУМЕНТА 1.020-1/87.
1КНД 36-2.26	2.2	В30	0.88	93.12	КП-67	1	2-4 К036
1КНД 36-2.31	2.2	В40	0.88	93.12	КП-67	1	2-4 К036
1КНД 36-2.32	2.2	В40	0.88	182.7	КП-69	1	2-4 К037
1КНД 36-2.43	2.2	В40	0.88	271.1	КП-71	1	2-4 К038

2-2

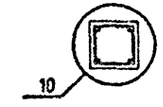

УЗЛЫ СМ. 1.020-1/87.2-3 У
ТЕХНИЧЕСКОЕ ОПИСАНИЕ СМ. 1.020-1/87.2-3 ТО
ВЕДОМОСТЬ РАСХОДА СТАЛИ НА ЭЛЕМЕНТ СМ. 1.020-1/87.2-3 РС

НАЧ.ОТД	ГОРОХОВ		
Н.КОНТР.	СИТНИК		
ГИП	СИТНИК		
ПРОВЕРИЛ	МОЛОДЦОВА		
РАЗРАБ.	ЛУКАШУК		

1.020-1/87. 2-3 К028

КОЛОННА 1КНД 36-
ОПАЛУБОЧНЫЙ ЧЕРТЕЖ

СТАДИЯ	ЛИСТ	ЛИСТОВ
Р		1

КиевЗНИИЭП

ФОРМАТ А3

САПР КиевЗНИИЭП
ОПЕРАТОР СИСТЕМЫ ЛУКАШУК

САПР КиевЗНИИЭП
ОПЕРАТОР СИСТЕМЫ ЛУКАШУК
ПОДПИСЬ И ДАТА
ВЗАМ. ИНВ. №
ИНВ. № ПОДЛ.

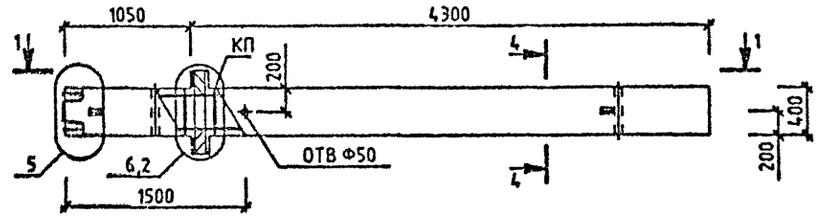

1-1

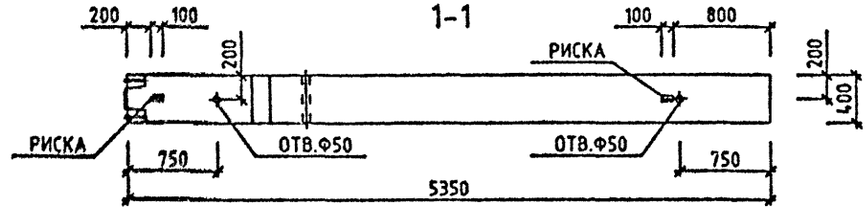

МАРКА КОЛОННЫ	МАССА Т	КЛАСС БЕТОНА	ОБЪЕМ БЕТОНА М3	РАСХОД СТАЛИ, КГ	МАРКА АРМ. ИЗДЕЛИЯ	КОЛ ШТ	ОБОЗНАЧЕНИЕ ДОКУМЕНТА 1.020-1/87.
1КНД 36-2.48	2.2	В40	0.88	319.34	КП-74	1	2-4 К040
1КНД 36-2.53	2.2	В40	0.88	394.59	КП-75	1	2-4 К040
1КНД 36-2.59	2.2	В40	0.88	464.05	КП-76	1	2-4 К040

4-4

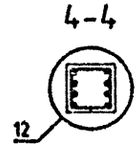

УЗЛЫ СМ. 1.020-1/87.2-3 У
ТЕХНИЧЕСКОЕ ОПИСАНИЕ СМ. 1.020-1/87.2-3 ТО
ВЕДОМОСТЬ РАСХОДА СТАЛИ НА ЭЛЕМЕНТ СМ. 1.020-1/87.2-3 РС

НАЧ.ОТД.	ГОРОХОВ	
Н.КОНТР.	СИТНИК	
ГИП	СИТНИК	
ПРОВЕРИЛ	МОЛОДЦОВА	
РАЗРАБ.	ЛУКАШУК	

1.020-1/87. 2-3 К029

КОЛОННА 1КНД 36- ОПАЛУБОЧНЫЙ ЧЕРТЕЖ

СТАДИЯ	ЛИСТ	ЛИСТОВ
Р		1

КиевЗНИИЭП

ФОРМАТ А3

САПР КиевЗНИИЭП
ОПЕРАТОР СИСТЕМЫ ЛУКАШУК
ИНВ.№ ПОДЛ. | ПОДПИСЬ И ДАТА | ВЗАМ. ИНВ.№

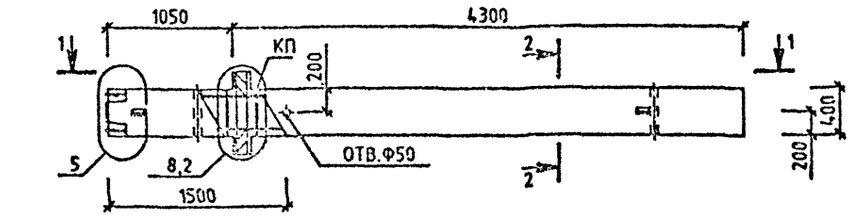

1-1

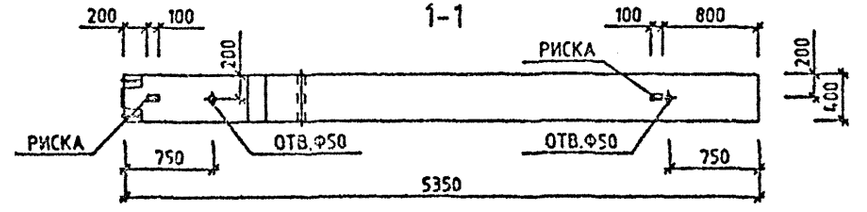

МАРКА КОЛОННЫ	МАССА Т	КЛАСС БЕТОНА	ОБЪЕМ БЕТОНА М3	РАСХОД СТАЛИ. КГ	МАРКА АРМ. ИЗДЕЛИЯ	КОЛ ШТ	ОБОЗНАЧЕНИЕ ДОКУМЕНТА 1.020-1/87.
1КНД 36-3.26	2.2	В30	0.88	108.23	КП-77	1	2-4 К041
1КНД 36-3.32	2.2	В40	0.88	108.23	КП-77	1	2-4 К041
1КНД 36-3.38	2.2	В40	0.88	197.61	КП-78	1	2-4 К042
1КНД 36-3.43	2.2	В40	0.88	286.22	КП-79	1	2-4 К043

2-2

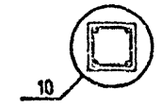

УЗЛЫ СМ. 1.020-1/87.2-3 У
ТЕХНИЧЕСКОЕ ОПИСАНИЕ СМ. 1.020-1/87.2-3 ТО
ВЕДОМОСТЬ РАСХОДА СТАЛИ НА ЭЛЕМЕНТ СМ. 1.020-1/87.2-3 РС

НАЧ.ОТД.	ГОРОХОВ	
Н.КОНТР.	СИТНИК	
ГИП	СИТНИК	
ПРОВЕРИЛ	ИОЛОДЦОВА	
РАЗРАБ.	ЛУКАШУК	

1.020-1/87. 2-3 К030

КОЛОННА
1КНД 36-3.
ОПАЛУБОЧНЫЙ ЧЕРТЕЖ

СТАДИЯ	ЛИСТ	ЛИСТОВ
Р		1

КиевЗНИИЭП

САПР КиевЗНИИЭП
ОПЕРАТОР СИСТЕМЫ ЛУКАШУК
ИНВ.№ ПОДЛ. | ПОДПИСЬ И ДАТА | ВЗАМ. ИНВ.№

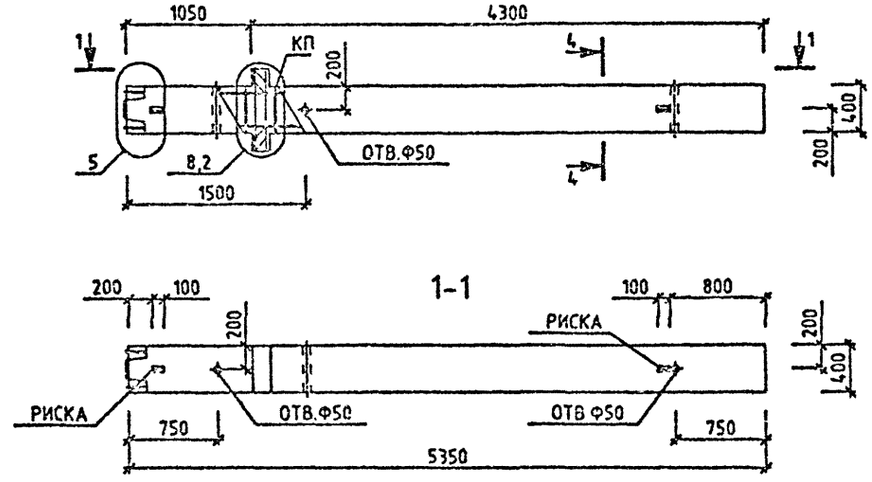

МАРКА КОЛОННЫ	МАССА Т	КЛАСС БЕТОНА	ОБЪЕМ БЕТОНА М3	РАСХОД СТАЛИ, КГ	МАРКА АРМ. ИЗДЕЛИЯ	КОЛ ШТ	ОБОЗНАЧЕНИЕ ДОКУМЕНТА 1.020-1/87.
1КНД 36-3.48	2.2	В40	0.88	334.45	КП-80	1	2-4 К044
1КНД 36-3.59	2.2	В40	0.88	479.17	КП-81	1	2-4 К044

4-4

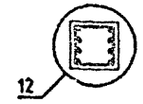

УЗЛЫ СМ. 1.020-1/87.2-3 У
ТЕХНИЧЕСКОЕ ОПИСАНИЕ СМ. 1.020-1/87.2-3 ТО
ВЕДОМОСТЬ РАСХОДА СТАЛИ НА ЭЛЕМЕНТ СМ. 1.020-1/87.2-3 РС

НАЧОТД	ГОРОХОВ		
Н.КОНТР.	СИТНИК		
ГИП	СИТНИК		
ПРОВЕРИЛ	ПОЛЬЩИКОВА		
РАЗРАБ.	ЛУКАШУК		

1.020-1/87. 2-3 К031

КОЛОННА
1КНД 36-3.
ОПАЛУБОЧНЫЙ ЧЕРТЕЖ

СТАДИЯ	ЛИСТ	ЛИСТОВ
Р		1

КиевЗНИИЭП

ФОРМАТ А3

САПР КиевЗНИИЭП
ОПЕРАТОР СИСТЕМЫ ЛУКАШУК
ИНВ № ПОДЛ | ПОДПИСЬ И ДАТА | ВЗАМ. ИНВ №

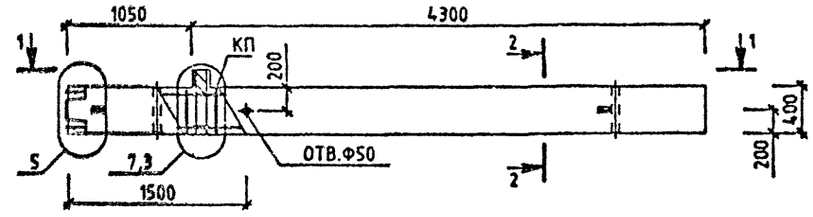

1-1

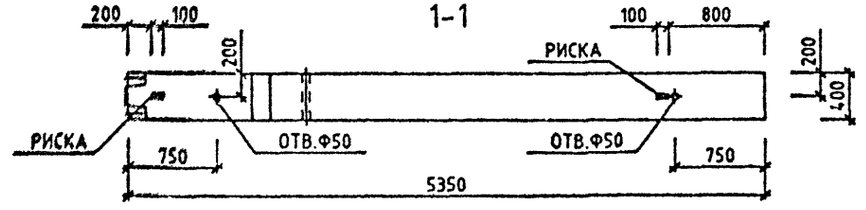

МАРКА КОЛОННЫ	МАССА Т	КЛАСС БЕТОНА	ОБЪЕМ БЕТОНА М3	РАСХОД СТАЛИ, КГ	МАРКА АРМ. ИЗДЕЛИЯ	КОЛ ШТ	ОБОЗНАЧЕНИЕ ДОКУМЕНТА 1.020-1/87.
1КНО 36-1.22	2.18	В25	0.87	77.65	КП-82	1	2-4 К045
1КНО 36-1.26	2.18	В30	0.87	82.69	КП-83	1	2-4 К045
1КНО 36-1.31	2.18	В40	0.87	82.69	КП-83	1	2-4 К045
1КНО 36-1.32	2.18	В40	0.87	172.27	КП-85	1	2-4 К046
1КНО 36-1.43	2.18	В40	0.87	260.67	КП-87	1	2-4 К047

2-2

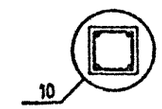

УЗЛЫ СМ. 1.020-1/87.2-3 У
ТЕХНИЧЕСКОЕ ОПИСАНИЕ СМ. 1.020-1/87.2-3 ТО
ВЕДОМОСТЬ РАСХОДА СТАЛИ НА ЭЛЕМЕНТ СМ. 1.020-1/87.2-3 РС

НАЧ.ОТД.	ГОРОХОВ		1.020-1/87. 2-3 К032
Н.КОНТР.	СИТНИК		
ГИП	СИТНИК		КОЛОННА 1КНО 36-1. ОПАЛУБОЧНЫЙ ЧЕРТЕЖ
ПРОВЕРИЛ	МОЛОДЦОВА		СТАДИЯ Р; ЛИСТ; ЛИСТОВ 1
РАЗРАБ.	ЛУКАШУК		КиевЗНИИЭП

ФОРМАТ А3

САПР КиевЗНИИЭП
ОПЕРАТОР СИСТЕМЫ ЛУКАЩУК
ВЗАМ. ИНВ. №
ПОДПИСЬ И ДАТА
ИНВ. № ПОДЛ.

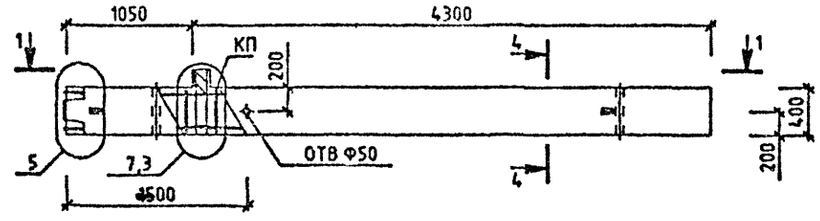

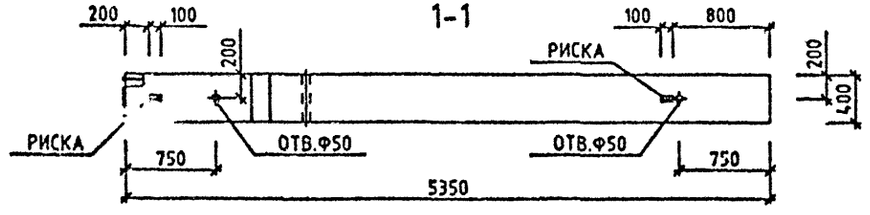

МАРКА КОЛОННЫ	МАССА Т	КЛАСС БЕТОНА	ОБЪЕМ БЕТОНА М3	РАСХОД СТАЛИ, КГ	МАРКА АРМ. ИЗДЕЛИЯ	КОЛ ШТ	ОБОЗНАЧЕНИЕ ДОКУМЕНТА 1.020-1/87.
1КНО 36-1.48	2.18	В40	0.87	308.91	КП-89	1	2-4 К048
1КНО 36-1.59	2.18	В40	0.87	453.62	КП-90	1	2-4 К048

4-4

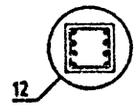

УЗЛЫ СМ. 1.020-1/87 2-3 У
ТЕХНИЧЕСКОЕ ОПИСАНИЕ СМ. 1.020-1/87.2-3 ТО
ВЕДОМОСТЬ РАСХОДА СТАЛИ НА ЭЛЕМЕНТ СМ. 1.020-1/87.2-3 РС

НАЧ.ОТД	ГОРОХОВ		
Н.КОНТР	СИТНИК		
ГИП	СИТНИК		
ПРОВЕРИЛ	МОЛОДЦОВА		
РАЗРАБ.	ЛУКАЩУК		

1.020-1/87. 2-3 К033

КОЛОННА
1КНО 36-1.
ОПАЛУБОЧНЫЙ ЧЕРТЕЖ

СТАДИЯ	ЛИСТ	ЛИСТОВ
Р		1

КиевЗНИИЭП

ФОРМАТ А3

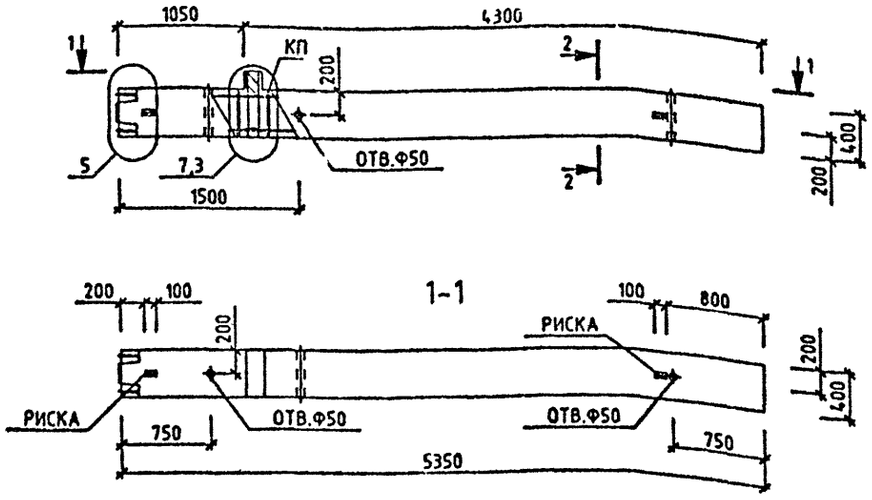

МАРКА КОЛОННЫ	МАССА Т	КЛАСС БЕТОНА	ОБЪЕМ БЕТОНА М3	РАСХОД СТАЛИ, КГ	МАРКА АРМ. ИЗДЕЛИЯ	КОЛ ШТ	ОБОЗНАЧЕНИЕ ДОКУМЕНТА 1.020-1/87.
1КНО 36-2.26	2.18	В30	0.87	86.29	КП-84	1	2-4 К045
1КНО 36-2.31	2.18	В40	0.87	86.29	КП-84	1	2-4 К045
1КНО 36-2.32	2.18	В40	0.87	175.87	КП-86	1	2-4 К046
1КНО 36-2.43	2.18	В40	0.87	264.27	КП-88	1	2-4 К047

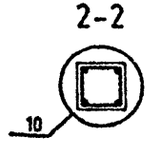

УЗЛЫ СМ. 1.020-1/87 2-3 У
ТЕХНИЧЕСКОЕ ОПИСАНИЕ СМ. 1.020-1/87.2-3 ТО
ВЕДОМОСТЬ РАСХОДА СТАЛИ НА ЭЛЕМЕНТ СМ. 1.020-1/87.2-3 РС

НАЧ.ОТД	ГОРОХОВ		
Н.КОНТР	СИТНИК		
ГИП	СИТНИК		
ПРОВЕРИЛ	МОЛОДЦОВА		
РАЗРАБ.	ЛУКАЦИК		

1.020-1/87. 2-3 К034

КОЛОННА
1КНО 36-2.
ОПАЛУБОЧНЫЙ ЧЕРТЕЖ

СТАДИЯ	ЛИСТ	ЛИСТОВ
Р		1

КиевЗНИИЭП

ФОРМАТ А3

САПР КиевЗНИИЭП | ОПЕРАТОР СИСТЕМЫ

ИНВ.№ ПОДЛ. | ПОДПИСЬ И ДАТА | ВЗАМ. ИНВ.№

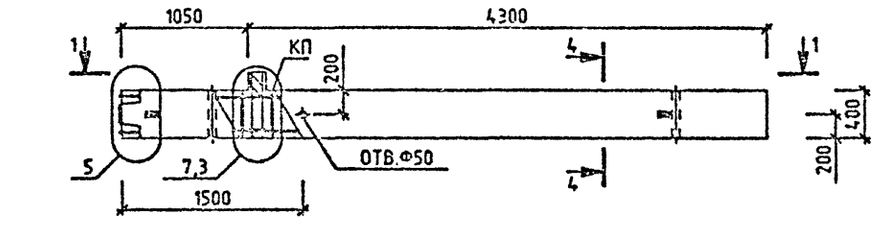

1-1

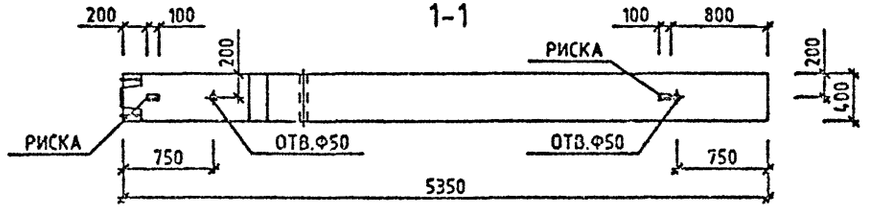

МАРКА КОЛОННЫ	МАССА Т	КЛАСС БЕТОНА	ОБЪЕМ БЕТОНА М3	РАСХОД СТАЛИ, КГ	МАРКА АРМ. ИЗДЕЛИЯ	КОЛ ШТ	ОБОЗНАЧЕНИЕ ДОКУМЕНТА 1.020-1/87.
1КНО 36-2.48	2.18	В40	0.87	312.51	КП-91	1	2-4 К049
1КНО 36-2.53	2.18	В40	0.87	387.76	КП-92	1	2-4 К049
1КНО 36-2.59	2.18	В40	0.07	457.22	КП-93	1	2-4 К049

4-4

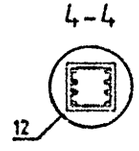

УЗЛЫ СМ. 1.020-1/87.2-3 У
ТЕХНИЧЕСКОЕ ОПИСАНИЕ СМ. 1.020-1/87.2-3 ТО
ВЕДОМОСТЬ РАСХОДА СТАЛИ НА ЭЛЕМЕНТ СМ. 1.020-1/87.2-3 РС

НАЧОТД.	ГОРОХОВ		
Н.КОНТР.	СИТНИК		
ГИП	СИТНИК		
ПРОВЕРИЛ	НОЛОДНОВА		
РАЗРАБ.	ЛУКАШУК		

1.020-1/87. 2-3 К035

КОЛОННА
1КНО 36-2.
ОПАЛУБОЧНЫЙ ЧЕРТЕЖ

СТАДИЯ	ЛИСТ	ЛИСТОВ
Р		1

КиевЗНИИЭП

ФОРМАТ А3

САПР КиевЗНИИЭП
ОПЕРАТОР СИСТЕМЫ ЛУКАШУК
ИНВ.№ ПОДЛ | ПОДПИСЬ И ДАТА | ВЗАМ. ИНВ.№

САПР КиевЗНИИЭП
ОПЕРАТОР СИСТЕМЫ ЛУКАШУК
ПОДПИСЬ И ДАТА
ВЗАМ. ИНВ. №
ИНВ. № ПОДЛ.

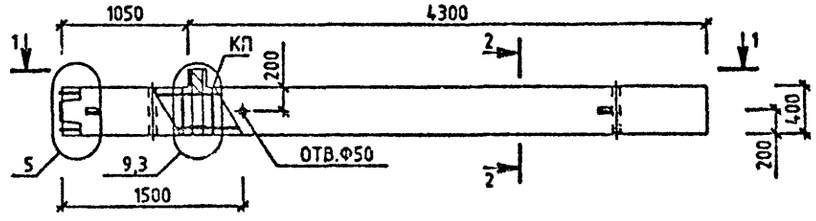

1-1

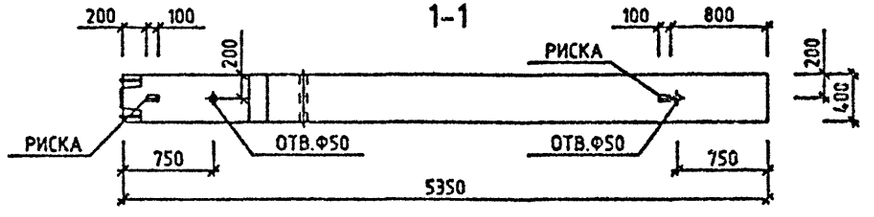

МАРКА КОЛОННЫ	МАССА Т	КЛАСС БЕТОНА	ОБЪЕМ БЕТОНА М3	РАСХОД СТАЛИ, КГ	МАРКА АРМ. ИЗДЕЛИЯ	КОЛ ШТ	ОБОЗНАЧЕНИЕ ДОКУМЕНТА 1.020-1/87.
1КНО 36-3.26	2.18	В30	0.87	98.57	КП-94	1	2-4 К050
1КНО 36-3.31	2.18	В40	0.87	98.57	КП-94	1	2-4 К050
1КНО 36-3.38	2.18	В40	0.87	188.15	КП-95	1	2-4 К051
1КНО 36-3.43	2.18	В40	0.87	276.55	КП-96	1	2-4 К052

2-2

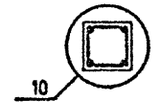

УЗЛЫ СМ. 1.020-1/87.2-3 У
ТЕХНИЧЕСКОЕ ОПИСАНИЕ СМ. 1.020-1/87.2-3 ТО
ВЕДОМОСТЬ РАСХОДА СТАЛИ НА ЭЛЕМЕНТ СМ. 1.020-1/87.2-3 РС

НАЧ.ОТД.	ГОРОХОВ		
Н.КОНТР.	СИТНИК		
ГИП	СИТНИК		
ПРОВЕРИЛ	МОЛОДЦОВА		
РАЗРАБ.	ЛУКАШУК		

1.020-1/87. 2-3 К036

КОЛОННА
1КНО 36-3.
ОПАЛУБОЧНЫЙ ЧЕРТЕЖ

СТАДИЯ	ЛИСТ	ЛИСТОВ
Р		1

КиевЗНИИЭП

ФОРМАТ А3

САПР КиевЗНИИЭП
ОПЕРАТОР СИСТЕМЫ ЛУКАШУК
ИНВ.№ ПОДЛ | ПОДПИСЬ И ДАТА | ВЗАИМ ИНВ.№

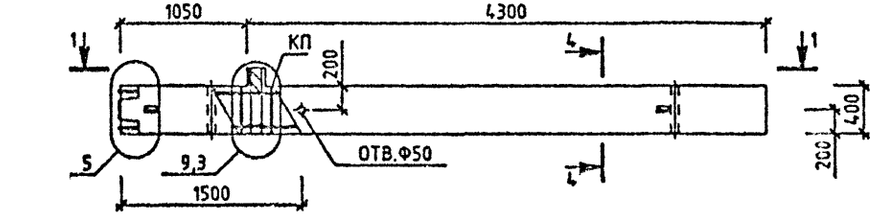

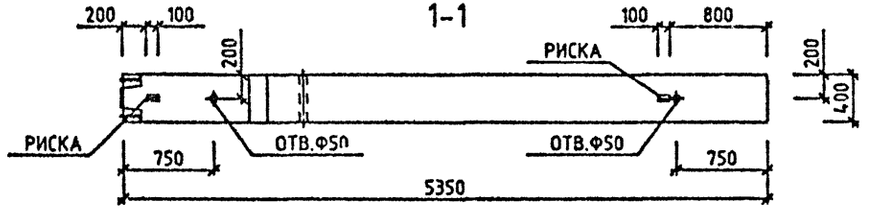

МАРКА КОЛОННЫ	МАССА Т	КЛАСС БЕТОНА	ОБЪЕМ БЕТОНА М3	РАСХОД СТАЛИ, КГ	МАРКА АРМ. ИЗДЕЛИЯ	КОЛ ШТ	ОБОЗНАЧЕНИЕ ДОКУМЕНТА 1.020-1/87.
1КНО 36-3.48	2.18	В40	0.87	324.79	КП-97	1	2-4 К053
1КНО 36-3.59	2.18	В40	0.87	489.5	КП-98	1	2-4 К053

4-4

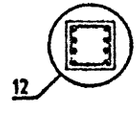

УЗЛЫ СМ. 1020-1/87.2-3 У
ТЕХНИЧЕСКОЕ ОПИСАНИЕ СМ. 1.020-1/87.2-3 ТО
ВЕДОМОСТЬ РАСХОДА СТАЛИ НА ЭЛЕМЕНТ СМ. 1020-1/87.2-3 РС

НАЧ.ОТД	ГОРОХОВ		
Н.КОНТР	СИТНИК		
ГИП	СИТНИК		
ПРОВЕРИЛ	МОЛОДЦОВА		
РАЗРАБ.	ЛУКАШУК		

1.020-1/87. 2-3 К037

КОЛОННА
1КНО 36-3.
ОПАЛУБОЧНЫЙ ЧЕРТЕЖ

СТАДИЯ	ЛИСТ	ЛИСТОВ
Р		1

КиевЗНИИЭП

ФОРМАТ А3

САПР КиевЗНИИЭП
ОПЕРАТОР СИСТЕМЫ ЛУКАШУК
ИНВ.№ ПОДЛ. | ПОДПИСЬ И ДАТА | ВЗАМ. ИНВ.№

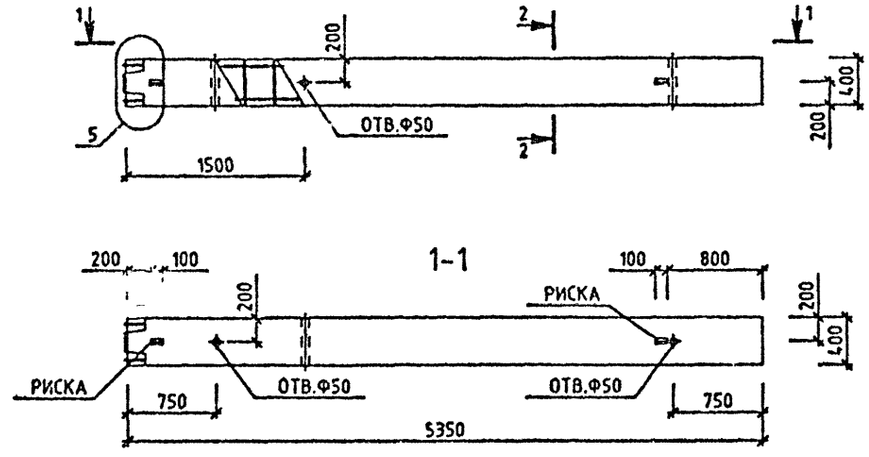

МАРКА КОЛОННЫ	МАССА Т	КЛАСС БЕТОНА	ОБЪЕМ БЕТОНА М3	РАСХОД СТАЛИ, КГ	МАРКА АРМ. ИЗДЕЛИЯ	КОЛ ШТ	ОБОЗНАЧЕНИЕ ДОКУМЕНТА 1.020-1/87.
1КН 36-22	2.15	В25	0.86	68.5	КП-99	1	2-4 К054
1КН 36-26	2.15	В30	0.86	73.33	КП-100	1	2-4 К054
1КН 36-31	2.15	В40	0.86	73.33	КП-100	1	2-4 К054
1КН 36-32	2.15	В40	0.86	162.91	КП-101	1	2-4 К055
1КН 36-43	2.15	В40	0.86	251.32	КП-102	1	2-4 К056

2-2

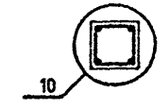

УЗЛЫ СМ 1.020-1/87.2-3 У
ТЕХНИЧЕСКОЕ ОПИСАНИЕ СМ. 1.020-1/87.2-3 ТО
ВЕДОМОСТЬ РАСХОДА СТАЛИ НА ЭЛЕМЕНТ СМ. 1.020-1/87.2-3 РС

НАЧ.ОТД	ГОРОХОВ		
Н.КОНТР	СИТНИК		
ГИП	СИТНИК		
ПРОВЕРИЛ	МОЛОДЦОВА		
РАЗРАБ.	ЛУКАШУК		

1.020-1/87. 2-3 К038

КОЛОННА 1КН 36-
ОПАЛУБОЧНЫЙ ЧЕРТЕЖ

СТАДИЯ	ЛИСТ	ЛИСТОВ
Р		1

КиевЗНИИЭП

ФОРМАТ А3

САПР КиевЗНИИЭП
ОПЕРАТОР СИСТЕМЫ ЛУКАШУК
ВЗАМ ИНВ № | ПОДПИСЬ И ДАТА | ИНВ № ПОДЛ

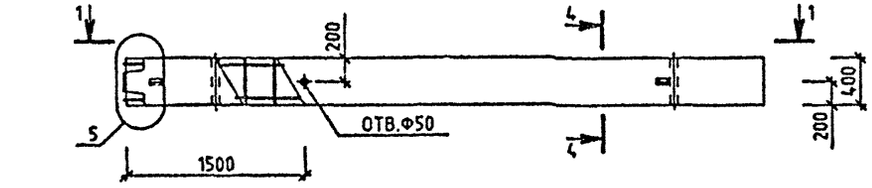

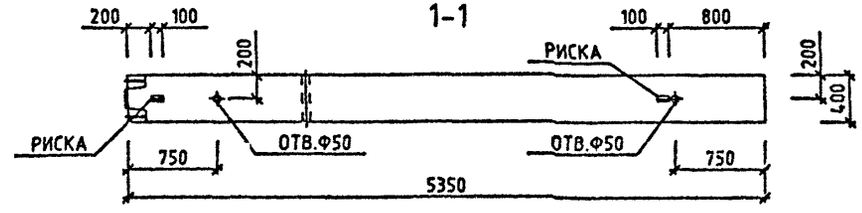

МАРКА КОЛОННЫ	МАССА Т	КЛАСС БЕТОНА	ОБЪЕМ БЕТОНА М3	РАСХОД СТАЛИ, КГ	МАРКА АРМ. ИЗДЕЛИЯ	КОЛ ШТ	ОБОЗНАЧЕНИЕ ДОКУМЕНТА 1.020-1/87.
1КН 36-59	2.15	В40	0.86	444.27	КП-103	1	2-4 К057

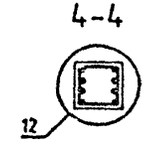

УЗЛЫ СМ. 1.020-1/87.2-3 У
ТЕХНИЧЕСКОЕ ОПИСАНИЕ СМ. 1.020-1/87.2-3 ТО
ВЕДОМОСТЬ РАСХОДА СТАЛИ НА ЭЛЕМЕНТ СМ. 1.020-1/87.2-3 РС

НАЧ.ОТД.	ГОРОХОВ		
Н.КОНТР.	СИТНИК		
ГИП	СИТНИК		
ПРОВЕРИЛ	МОЛОДЦОВА		
РАЗРАБ.	ЛУКАШУК		

1.020-1/87. 2-3 К039

КОЛОННА
1КН 36-59
ОПАЛУБОЧНЫЙ ЧЕРТЕЖ

СТАДИЯ	ЛИСТ	ЛИСТОВ
Р		1

КиевЗНИИЭП

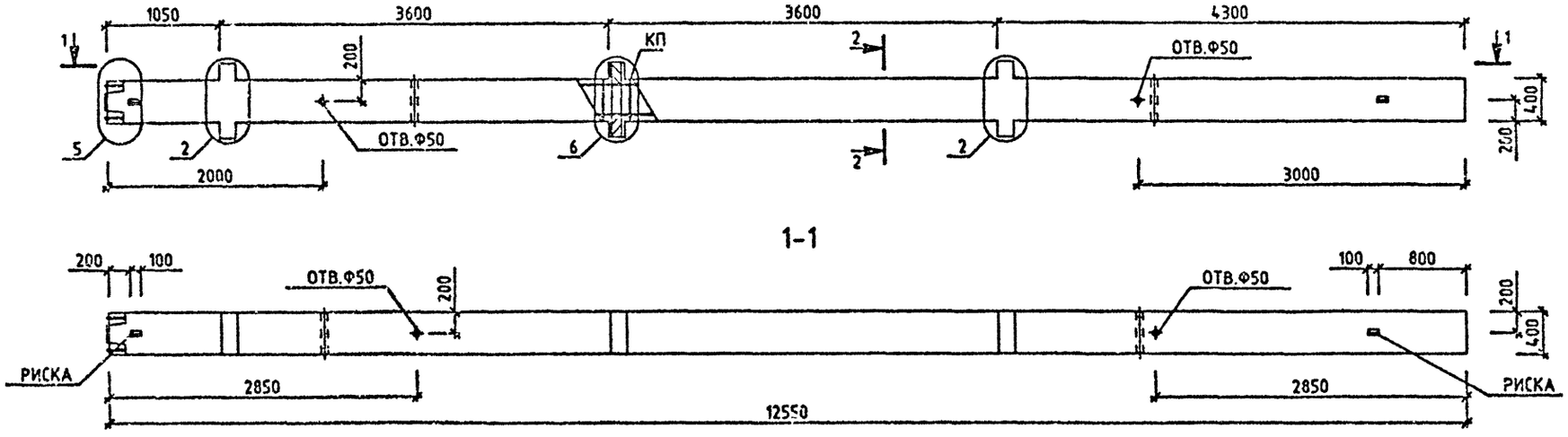

1-1

МАРКА КОЛОННЫ	МАССА Т	КЛАСС БЕТОНА	ОБЪЕМ БЕТОНА М3	РАСХОД СТАЛИ, КГ	МАРКА АРМ. ИЗДЕЛИЯ	КОЛ ШТ	ОБОЗНАЧЕНИЕ ДОКУМЕНТА 1.020-1/87.
3КНД 36-1.22	5.18	В25	2.07	194.42	КП-104	1	2-4 К058
3КНД 36-1.26	5.18	В30	2.07	199.25	КП-105	1	2-4 К058
3КНД 36-1.32	5.18	В40	2.07	199.25	КП-105	1	2-4 К058

2-2

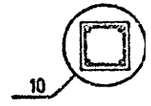

УЗЛЫ СМ. 1.020-1/87.2-3 У
ТЕХНИЧЕСКОЕ ОПИСАНИЕ СМ. 1.020-1/87.2-3 ТО
ВЕДОМОСТЬ РАСХОДА СТАЛИ НА ЭЛЕМЕНТ СМ. 1.020-1/87.2-3 РС

НАЧОТД	ГОРОХОВ		
Н.КОНТР	СИТНИК		
ГИП	СИТНИК		
ПРОВЕРИЛ	МОЛОДЦОВА		
РАЗРАБ.	ЛУКАШУК		

1.020-1/87. 2-3 К040

КОЛОННА
3КНД 36-1.
ОПАЛУБОЧНЫЙ ЧЕРТЕЖ

СТАДИЯ	ЛИСТ	ЛИСТОВ
Р		1

КиевЗНИИЭП

САПР КиевЗНИИЭП
ОПЕРАТОР СИСТЕМЫ
ЛУКАШУК

ФОРМАТ А3

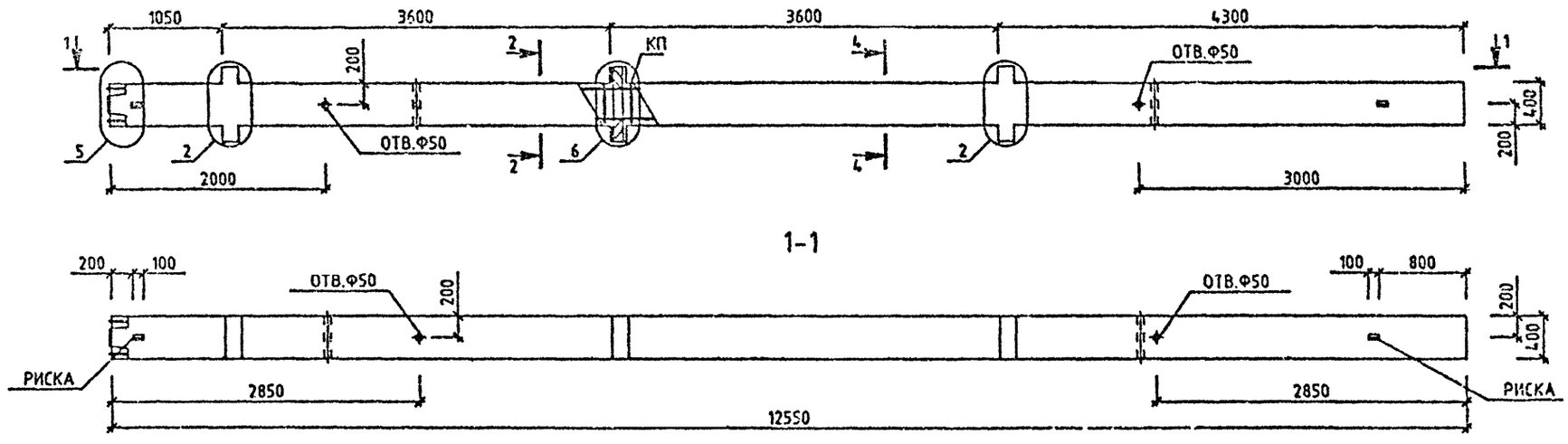

МАРКА КОЛОННЫ	МАССА Т	КЛАСС БЕТОНА	ОБЪЕМ БЕТОНА М3	РАСХОД СТАЛИ, КГ	МАРКА АРМ. ИЗДЕЛИЯ	КОЛ ШТ	ОБОЗНАЧЕНИЕ ДОКУМЕНТА 1.020-1/87.
3КНД 36-1.32/36	5.18	840	2.07	247.49	КП-107	1	2-4 К059

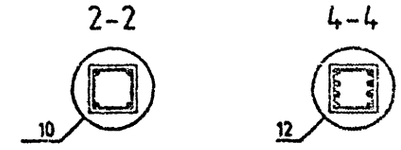

УЗЛЫ СМ. 1.020-1/87.2-3 У
ТЕХНИЧЕСКОЕ ОПИСАНИЕ СМ. 1.020-1/87.2-3 ТО
ВЕДОМОСТЬ РАСХОДА СТАЛИ НА ЭЛЕМЕНТ СМ. 1.020-1/87.2-3 РС

НАЧ.ОТД.	ГОРОХОВ		
Н.КОНТР.	СИТНИК		
ГИП	СИТНИК		
ПРОВЕРИЛ	МОЛОДЦОВА		
РАЗРАБ.	ЛУКАШУК		

1.020-1/87. 2-3 К041

КОЛОННА
3КНД 36-1.32/36
ОПАЛУБОЧНЫЙ ЧЕРТЕЖ

СТАДИЯ	ЛИСТ	ЛИСТОВ
Р		1

КиевЗНИИЭП

ФОРМАТ А3

ЛУКАШУК — ОПЕРАТОР СИСТЕМЫ — САПР КиевЗНИИЭП

ИНВ.№ ПОДЛ. | ПОДПИСЬ И ДАТА | ВЗАМ. ИНВ.№

САПР КиевЗНИИЭП
ОПЕРАТОР СИСТЕМЫ ЛУКАШУК
ИНВ.№ ПОДЛ. | ПОДПИСЬ И ДАТА | ВЗАМ. ИНВ.№

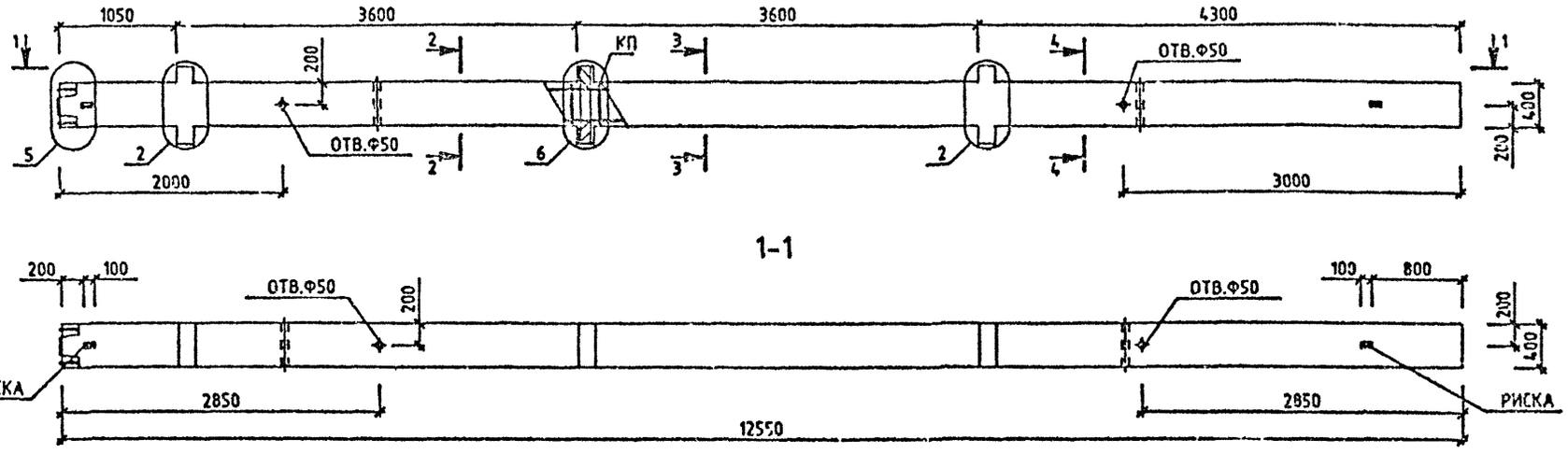

МАРКА КОЛОННЫ	МАССА Т	КЛАСС БЕТОНА	ОБЪЕМ БЕТОНА М3	РАСХОД СТАЛИ, КГ	МАРКА АРМ. ИЗДЕЛИЯ	КОЛ ШТ	ОБОЗНАЧЕНИЕ ДОКУМЕНТА 1.020-1/87.
3КНД 36-1.32/39	5.18	В40	2.07	336.02	КП-108	1	2-4 К060
3КНД 36-1.36/45	5.18	В40	2.07	500.5	КП-110	1	2-4 К061
3КНД 36-1.41/48	5.18	В40	2.07	636.63	КП-111	1	2-4 К062
3КНД 36-1.43/53	5.18	В40	2.07	773.81	КП-112	1	2-4 К063

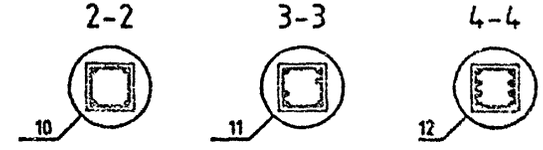

УЗЛЫ СМ. 1.020-1/87.2-3 У
ТЕХНИЧЕСКОЕ ОПИСАНИЕ СМ. 1.020-1/87.2-3 ТО
ВЕДОМОСТЬ РАСХОДА СТАЛИ НА ЭЛЕМЕНТ СМ. 1.020-1/87.2-3 РС

НАЧ.ОТД	ГОРОХОВ	
Н.КОНТР	СИТНИК	
ГИП	СИТНИК	
ПРОВЕРИЛ	МОЛОДЦОВА	
РАЗРАБ.	ЛУКАШУК	

1.020-1/87. 2-3 К042

КОЛОННА
3КНД 36-1.
ОПАЛУБОЧНЫЙ ЧЕРТЕЖ

СТАДИЯ	ЛИСТ	ЛИСТОВ
Р	1	1

КиевЗНИИЭП

ФОРМАТ А3

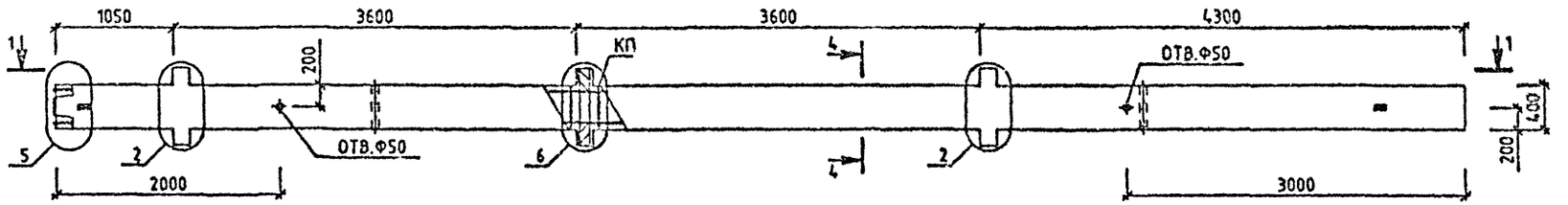

1-1

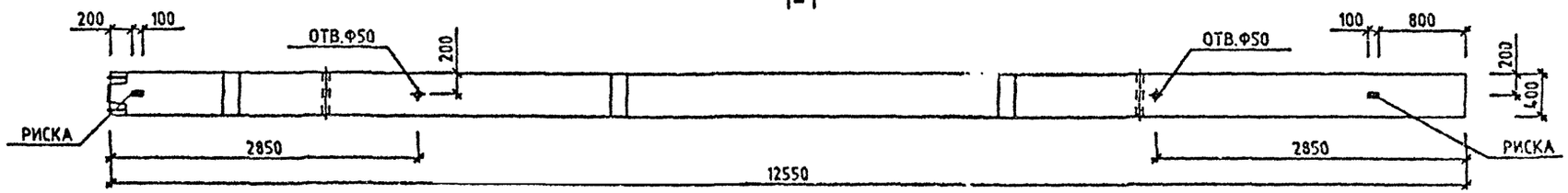

МАРКА КОЛОННЫ	МАССА Т	КЛАСС БЕТОНА	ОБЪЕМ БЕТОНА М3	РАСХОД СТАЛИ, КГ	МАРКА АРМ. ИЗДЕЛИЯ	КОЛ ШТ	ОБОЗНАЧЕНИЕ ДОКУМЕНТА 1.020-1/87.
3КНД 38-1.59	5.18	840	2.07	1081.7[illegible]	КП-113	1	2-4 К064

4-4

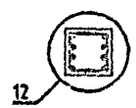

УЗЛЫ СМ. 1.020-1/87.2-3 У
ТЕХНИЧЕСКОЕ ОПИСАНИЕ СМ. 1.020-1/87.2-3 ТО
ВЕДОМОСТЬ РАСХОДА СТАЛИ НА ЭЛЕМЕНТ СМ. 1.020-1/87.2-3 РС

НАЧ.ОТД	ГОРОХОВ		
Н.КОНТР.	СИТНИК		
ГИП	СИТНИК		
ПРОВЕРИЛ	МОЛОДЦОВА		
РАЗРАБ.	ЛУКАШУК		

1.020-1/87. 2-3 К043

КОЛОННА
3КНД 35-1.59
ОПАЛУБОЧНЫЙ ЧЕРТЕЖ

СТАДИЯ	ЛИСТ	ЛИСТОВ
Р		1

КиевЗНИИЭП

ЛУКАШУК
ОПЕРАТОР СИСТЕМЫ
САПР КиевЗНИИЭП
ИНВ № ПОДЛ | ПОДПИСЬ И ДАТА | ВЗАМ. ИНВ №

ФОРМАТ А3

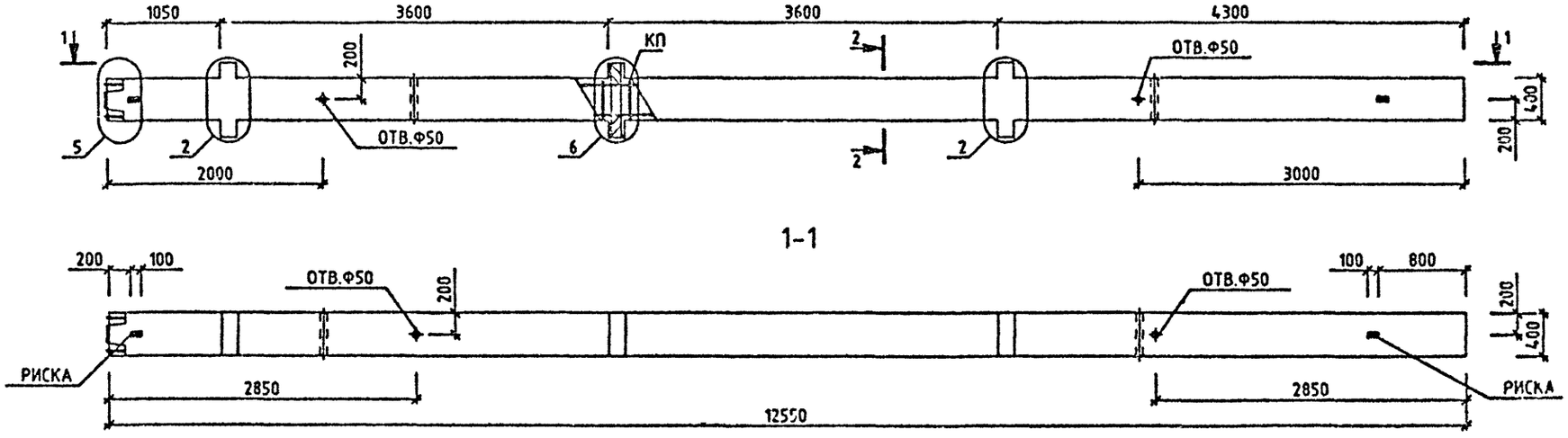

МАРКА КОЛОННЫ	МАССА Т	КЛАСС БЕТОНА	ОБЪЕМ БЕТОНА М3	РАСХОД СТАЛИ, КГ	МАРКА АРМ. ИЗДЕЛИЯ	КОЛ ШТ	ОБОЗНАЧЕНИЕ ДОКУМЕНТА 1.020-1/87.
3КНД 36-2.32	5.18	В40	2.07	213.31	КП-106	1	2-4 К058

2-2

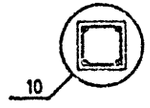

УЗЛЫ СМ. 1.020-1/87.2-3 У
ТЕХНИЧЕСКОЕ ОПИСАНИЕ СМ. 1.020-1/87.2-3 ТО
ВЕДОМОСТЬ РАСХОДА СТАЛИ НА ЭЛЕМЕНТ СМ. 1.020-1/87.2-3 РС

НАЧОТД.	ГОРОУОВ	
Н.КОНТР.	СИТНИК	
ГИП	СИТНИК	
ПРОВЕРИЛ	МОЛОДЦОВА	
РАЗРАБ.	ЛУКАШУК	

1.020-1/87. 2-3 К044

КОЛОННА
3КНД 36-2.32
ОПАЛУБОЧНЫЙ ЧЕРТЕЖ

СТАДИЯ	ЛИСТ	ЛИСТОВ
Р		1

КиевЗНИИЭП

ФОРМАТ А3

САПР КиевЗНИИЭП
ОПЕРАТОР СИСТЕМЫ
ЛУКАШУК

ИНВ.№ ПОДЛ. | ПОДПИСЬ И ДАТА | ВЗАМ. ИНВ.№

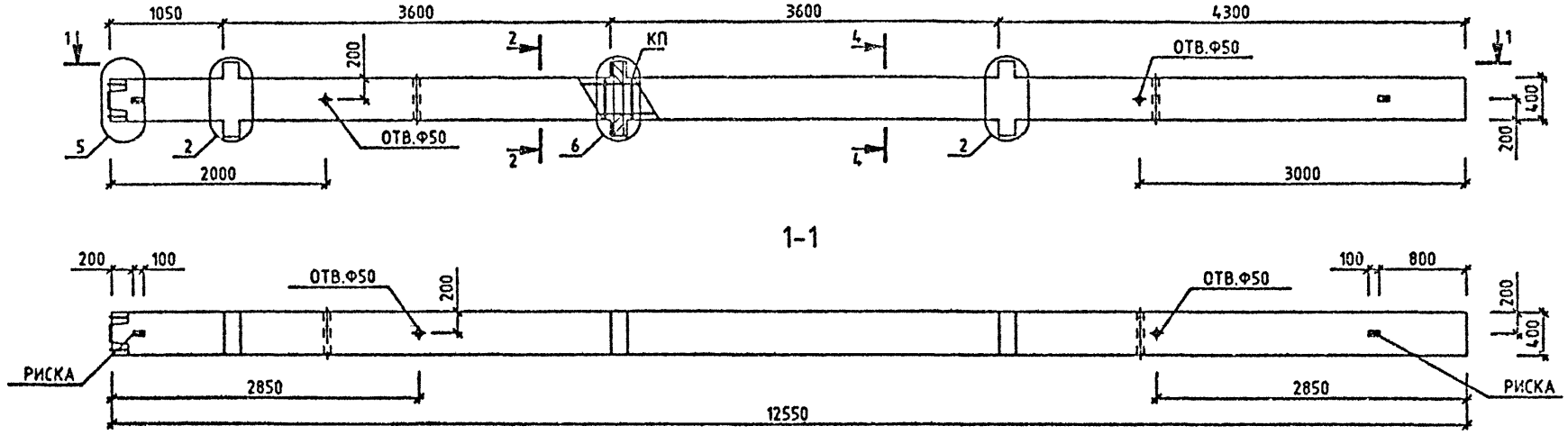

МАРКА КОЛОННЫ	МАССА Т	КЛАСС БЕТОНА	ОБЪЕМ БЕТОНА М3	РАСХОД СТАЛИ, КГ	МАРКА АРМ. ИЗДЕЛИЯ	КОЛ ВТ	ОБОЗНАЧЕНИЕ ДОКУМЕНТА 1.020-1/87.
3КНД 36-2.32/39	5.18	В40	2.07	312.2	КП-115	1	2-4 К065

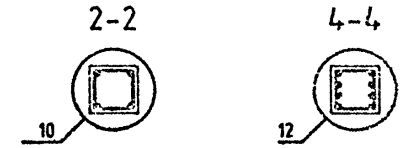

УЗЛЫ СМ. 1.020-1/87.2-3 У
ТЕХНИЧЕСКОЕ ОПИСАНИЕ СМ. 1.020-1/87.2-3 ТО
ВЕДОМОСТЬ РАСХОДА СТАЛИ НА ЭЛЕМЕНТ СМ. 1.020-1/87.2-3 РС

НАЧ.ОТД	ГОРОХОВ	
Н.КОНТР.	СИТНИК	
ГИП	СИТНИК	
ПРОВЕРИЛ	МОЛОДЦОВА	
РАЗРАБ.	ЛУКАШУК	

1.020-1/87. 2-3 К045

КОЛОННА
3КНД 36-2.32/39
ОПАЛУБОЧНЫЙ ЧЕРТЕЖ

СТАДИЯ	ЛИСТ	ЛИСТОВ
Р		1

КиевЗНИИЭП

ФОРМАТ А3

САПР КиевЗНИИЭП
ОПЕРАТОР СИСТЕМЫ ЛУКАШУК

ИНВ.№ ПОДЛ | ПОДПИСЬ И ДАТА | ВЗАМ. ИНВ.№

САПР КиевЗНИИЭП
ОПЕРАТОР СИСТЕМЫ
ЛУКАШУК
ИНВ № ПОДЛ | ПОДПИСЬ И ДАТА | ВЗАМ ИНВ №

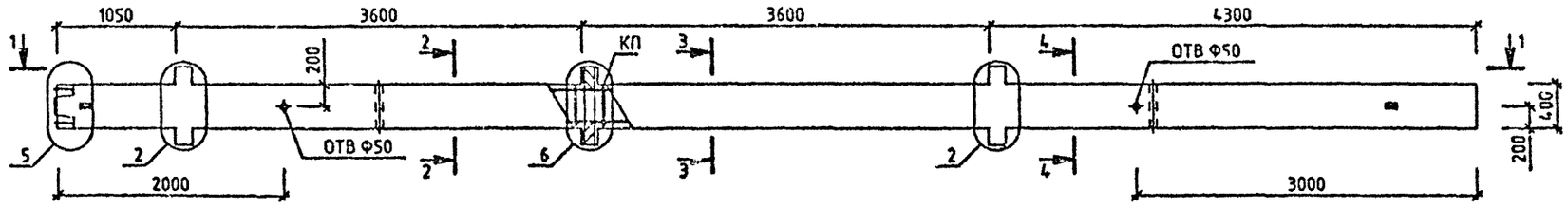

1-1

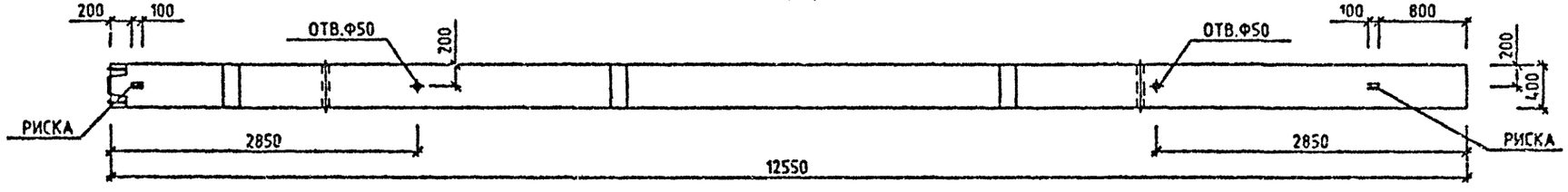

МАРКА КОЛОННЫ	МАССА Т	КЛАСС БЕТОНА	ОБЪЕМ БЕТОНА М3	РАСХОД СТАЛИ, КГ	МАРКА АРМ. ИЗДЕЛИЯ	КОЛ ШТ	ОБОЗНАЧЕНИЕ ДОКУМЕНТА 1.020-1/87.
3КНД 36-2.32/47	5.16	В40	2.07	494.62	КП-109	1	2-4 К060
3КНД 36-2.38/53	5.16	В40	2.07	693.72	КП-116	1	2-4 К066

2-2

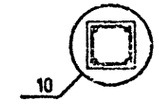

3-3

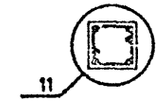

4-4

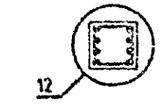

УЗЛЫ СМ. 1.020-1/87.2-3 У
ТЕХНИЧЕСКОЕ ОПИСАНИЕ СМ. 1.020-1/67.2-3 ТО
ВЕДОМОСТЬ РАСХОДА СТАЛИ НА ЭЛЕМЕНТ СМ. 1.020-1/87.2-3 РС

НАЧОТД	ГОРОХОВ	
Н.КОНТР	СИТНИК	
ГИП	СИТНИК	
ПРОВЕРИЛ	МОЛОДЦОВА	
РАЗРАБ.	ЛУКАШУК	

1.020-1/87. 2-3 К046

КОЛОННА
3КНД 36-2.
ОПАЛУБОЧНЫЙ ЧЕРТЕЖ

СТАДИЯ	ЛИСТ	ЛИСТОВ
Р		1

КиевЗНИИЭП

ФОРМАТ А3

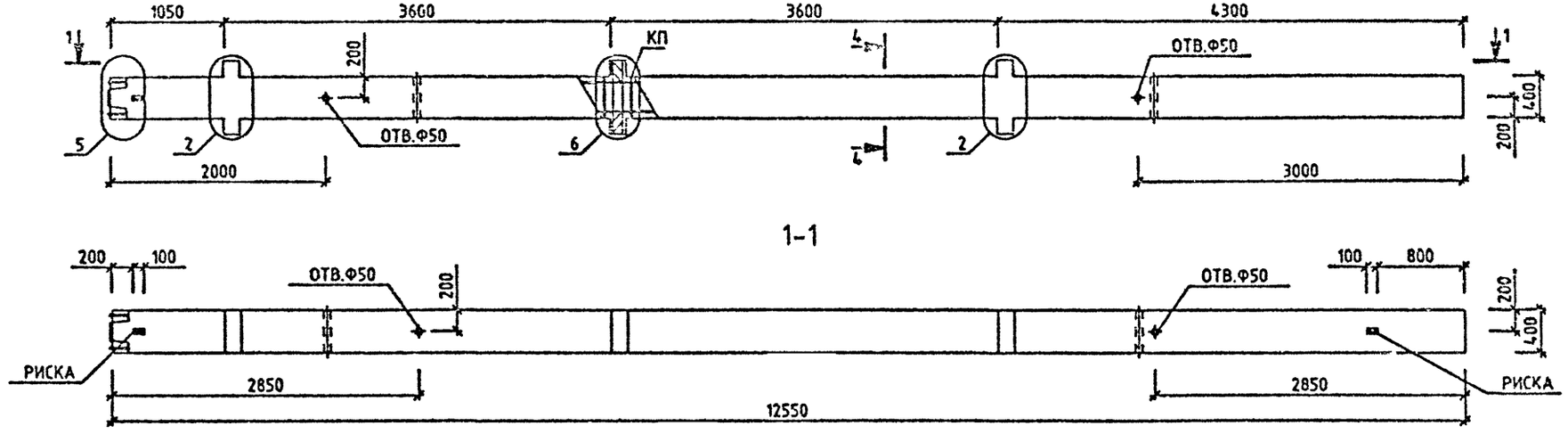

МАРКА КОЛОННЫ	МАССА Т	КЛАСС БЕТОНА	ОБЪЕМ БЕТОНА М3.	РАСХОД СТАЛИ, КГ	МАРКА АРМ. ИЗДЕЛИЯ	КОЛ ШТ	ОБОЗНАЧЕНИЕ ДОКУМЕНТА 1.020-1/87.
3КНД 36-2.59	5.16	В40	2.07	1095.77	КП-114	1	2-4 К064

4-4

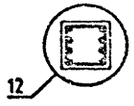

УЗЛЫ СМ. 1.020-1/87.2-3 У
ТЕХНИЧЕСКОЕ ОПИСАНИЕ СМ. 1.020-1/87.2-3 ТО
ВЕДОМОСТЬ РАСХОДА СТАЛИ НА ЭЛЕМЕНТ СМ. 1.020-1/87.2-3 РС

НАЧ.ОТД	ГОРОХОВ		
Н.КОНТР.	СИТНИК		
ГИП	СИТНИК		
ПРОВЕРИЛ	МОЛОДЦОВА		
РАЗРАБ.	ЛУКАШУК		

1.020-1/87. 2-3 К047

КОЛОННА
3КНД 36-2.59
ОПАЛУБОЧНЫЙ ЧЕРТЕЖ

СТАДИЯ	ЛИСТ	ЛИСТОВ
Р		1

КиевЗНИИЭП

ФОРМАТ А3

ЛУКАШУК — ОПЕРАТОР СИСТЕМЫ — САПР КиевЗНИИЭП

ИНВ.№ ПОДЛ | ПОДПИСЬ И ДАТА | ВЗАМ. ИНВ.№

САПР КиевЗНИИЭП
ОПЕРАТОР СИСТЕМЫ ЛУКАШУК
ИНВ.№ ПОДЛ | ПОДПИСЬ И ДАТА | ВЗАМ. ИНВ.№

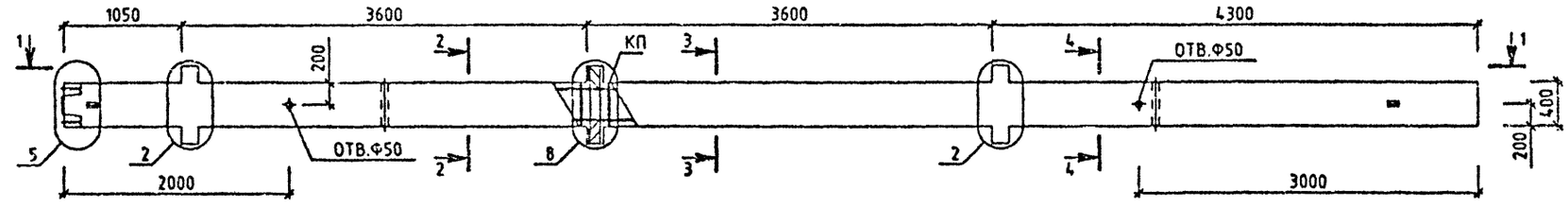

1-1

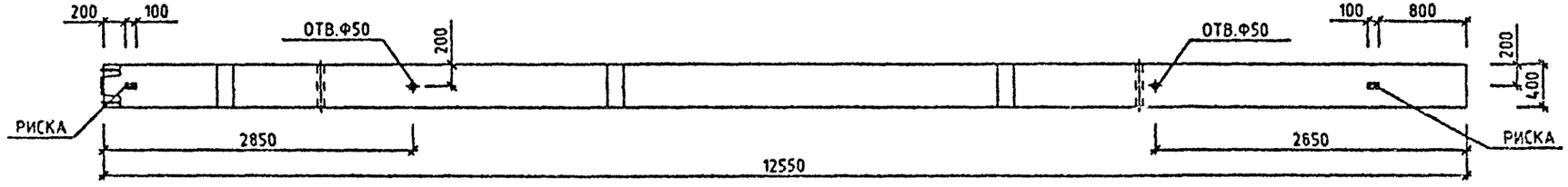

МАРКА КОЛОННЫ	МАССА Т	КЛАСС БЕТОНА	ОБЪЕМ БЕТОНА М3	РАСХОД СТАЛИ. КГ	МАРКА АРМ. ИЗДЕЛИЯ	КОЛ ШТ	ОБОЗНАЧЕНИЕ ДОКУМЕНТА 1.020-1/87.
3КНД 36-3.34/49	5.18	В40	2.07	612.87	КП-117	1	2-4 К067
3КНД 36-3.43/59	5.18	В40	2.07	928.04	КП-118	1	2-4 К068

2-2

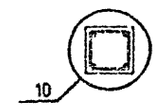

3-3

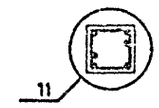

4-4

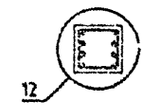

УЗЛЫ СМ. 1020-1/87.2-3 У
ТЕХНИЧЕСКОЕ ОПИСАНИЕ СМ. 1.020-1/87.2-3 ТО
ВЕДОМОСТЬ РАСХОДА СТАЛИ НА ЭЛЕМЕНТ СМ. 1.020-1/87.2-3 РС

НАЧ.ОТД.	ГОРОХОВ	
Н.КОНТР.	СИТНИК	
ГИП	СИТНИК	
ПРОВЕРИЛ	МОЛОДЦОВА	
РАЗРАБ.	ЛУКАШУК	

1.020-1/87. 2-3 К048

КОЛОННА
3КНД 36-3.
ОПАЛУБОЧНЫЙ ЧЕРТЕЖ

СТАДИЯ	ЛИСТ	ЛИСТОВ
Р		1

КиевЗНИИЭП

ФОРМАТ А3

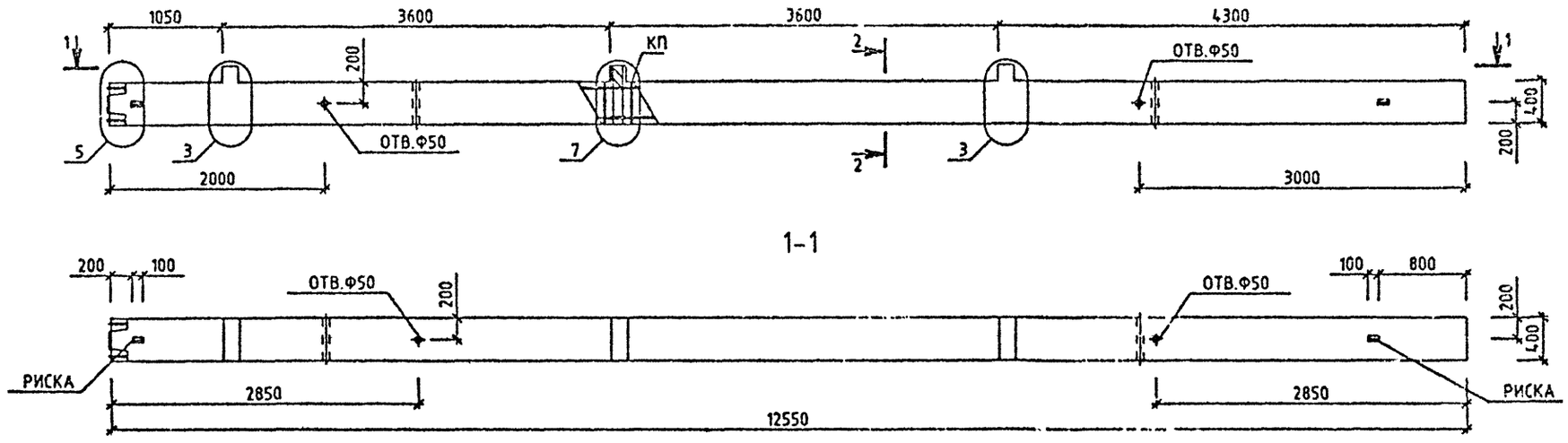

МАРКА КОЛОННЫ	МАССА Т	КЛАСС БЕТОНА	ОБЪЕМ БЕТОНА М3	РАСХОД СТАЛИ, КГ	МАРКА АРМ. ИЗДЕЛИЯ	КОЛ ШТ	ОБОЗНАЧЕНИЕ ДОКУМЕНТА 1.020-1/87.
3КНО 36-1.22	5.1	В25	2.04	177.19	КП-119	1	2-4 К069
3КНО 36-1.26	5.1	В30	2.04	182.02	КП-120	1	2-4 К069
3КНО 36-1.32	5.1	В40	2.04	182.02	КП-120	1	2-4 К069
3КНО 36-2.26	5.1	В30	2.04	192.82	КП-121	1	2-4 К069
3КНО 36-2.32	5.1	В40	2.04	192.82	КП-121	1	2-4 К069

2-2

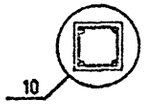

УЗЛЫ СМ. 1.020-1/87.2-3 УЗ
ТЕХНИЧЕСКОЕ ОПИСАНИЕ СМ. 1.020-1/87.2-3 ТО
ВЕДОМОСТЬ РАСХОДА СТАЛИ НА ЭЛЕМЕНТ СМ. 1.020-1/87.2-3 РС

НАЧОТД	ГОРОХОВ		
Н.КОНТР.	СИТНИК		
ГИП	СИТНИК		
ПРОВЕРИЛ	МОЛОДЦОВА		
РАЗРАБ.	ЛУКАШУК		

1.020-1/87. 2-3 К049

КОЛОННА
3КНО 36-
ОПАЛУБОЧНЫЙ ЧЕРТЕЖ

СТАДИЯ	ЛИСТ	ЛИСТОВ
Р	1	1

КиевЗНИИЭП

ФОРМАТ А3

САПР КиевЗНИИЭП
ОПЕРАТОР СИСТЕМЫ ЛУКАШУК
ВЗАМ. ИНВ.№
ПОДПИСЬ И ДАТА
ИНВ.№ ПОДЛ.

САПР КиевЗНИИЭП
ОПЕРАТОР СИСТЕМЫ ЛУКАШУК
ВЗАМ. ИНВ.№
ПОДПИСЬ И ДАТА
ИНВ.№ ПОДЛ.

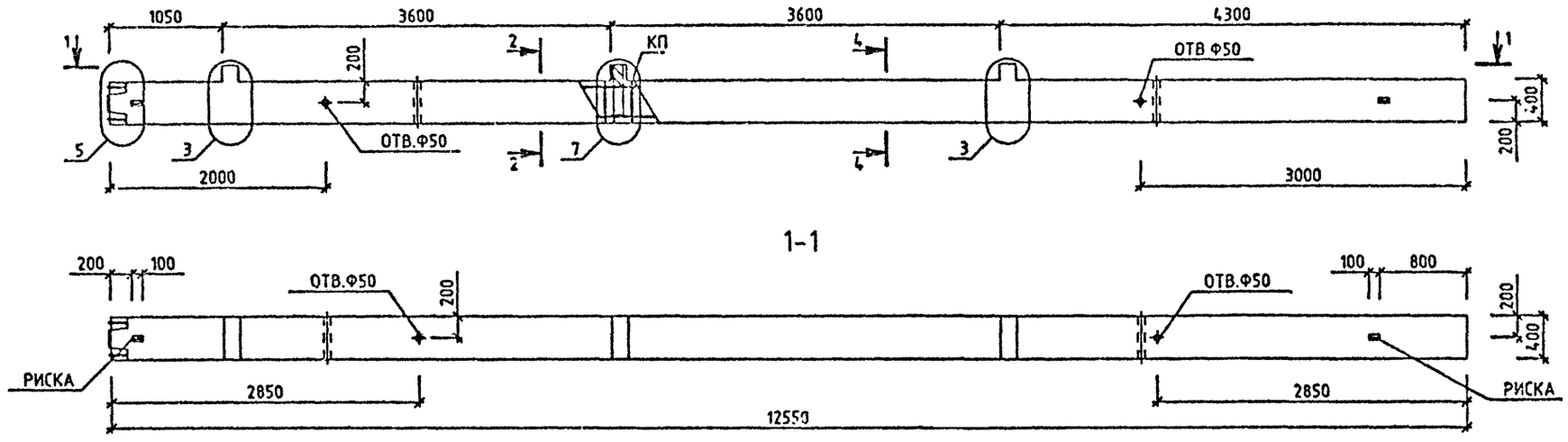

МАРКА КОЛОННЫ	МАССА Т	КЛАСС БЕТОНА	ОБЪЕМ БЕТОНА М3	РАСХОД СТАЛИ, КГ	МАРКА АРМ. ИЗДЕЛИЯ	КОЛ ШТ	ОБОЗНАЧЕНИЕ ДОКУМЕНТА 1.020-1/87.
3КНО 36-1.32/34	5.1	В40	2.04	212.89	КП-122	1	2-4 К070
3КНО 36-1.33/37	5.1	В40	2.04	266.37	КП-123	1	2-4 К070
3КНО 36-1.41/43	5.1	В40	2.04	520.92	КП-126	1	2-4 К072
3КНО 36-2.32/34	5.1	В40	2.04	223.69	КП-124	1	2-4 К070

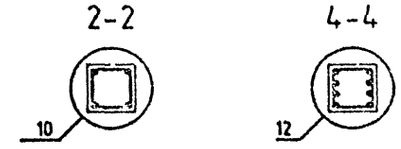

УЗЛЫ СМ. 1.020-1/87.2-3 У
ТЕХНИЧЕСКОЕ ОПИСАНИЕ СМ. 1.020-1/87.2-3 ТО
ВЕДОМОСТЬ РАСХОДА СТАЛИ НА ЭЛЕМЕНТ СМ. 1.020-1/87.2-3 РС

НАЧОТД	ГОРОХОВ		
Н.КОНТР.	СИТНИК		
ГИП	СИТНИК		
ПРОВЕРИЛ	МОЛОДЦОВА		
РАЗРАБ.	ЛУКАШУК		

1.020-1/87. 2-3 К050

КОЛОННА
3КНО 36-
ОПАЛУБОЧНЫЙ ЧЕРТЕЖ

СТАДИЯ	ЛИСТ	ЛИСТОВ
Р		1

КиевЗНИИЭП

ФОРМАТ А3

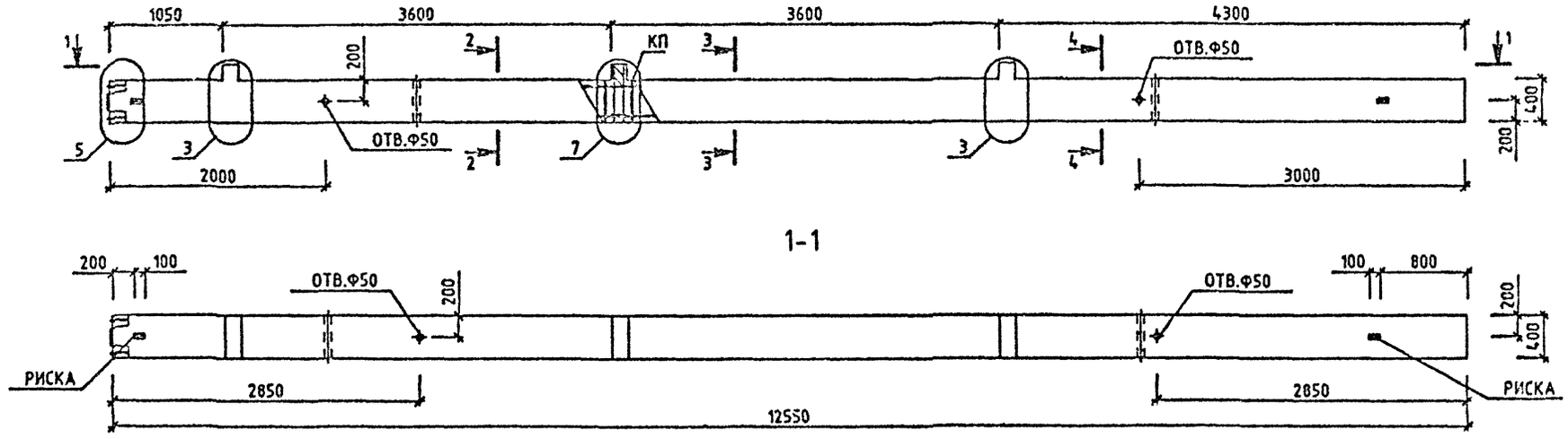

МАРКА КОЛОННЫ	МАССА Т	КЛАСС БЕТОНА	ОБЪЕМ БЕТОНА М3	РАСХОД СТАЛИ, КГ	МАРКА АРМ. ИЗДЕЛИЯ	КОЛ ШТ	ОБОЗНАЧЕНИЕ ДОКУМЕНТА 1.020-1/87.
3КНО 36-1.34/40	5.1	В40	2.04	365.46	КП-125	1	2-4 К071
3КНО 36-2.38/48	5.1	В40	2.04	368.28	КП-129	1	2-4 К075

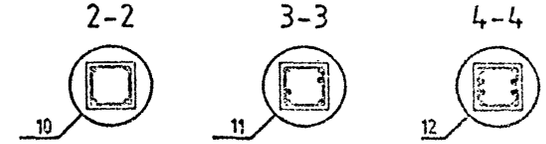

УЗЛЫ СМ. 1.020-1/87.2-3 У
ТЕХНИЧЕСКОЕ ОПИСАНИЕ СМ. 1.020-1/87.2-3 ТО
ВЕДОМОСТЬ РАСХОДА СТАЛИ НА ЭЛЕМЕНТ СМ. 1.020-1/87.2-3 РС

НАЧ.ОТД.	ГОРОХОВ		1.020-1/87. 2-3 К051
Н.КОНТР.	СИТНИК		
ГИП	СИТНИК		КОЛОННА 3КНО 36-1. ОПАЛУБОЧНЫЙ ЧЕРТЕЖ
ПРОВ.РИП	МОЛОДЦОВА		СТАДИЯ: Р; ЛИСТ: ; ЛИСТОВ: 1
РАЗРАБ.	ЛОКАЙЧУК		КиевЗНИИЭП

САПР КиевЗНИИЭП
ОПЕРАТОР СИСТЕМЫ
ЛОКАЙЧУК

ФОРМАТ А3

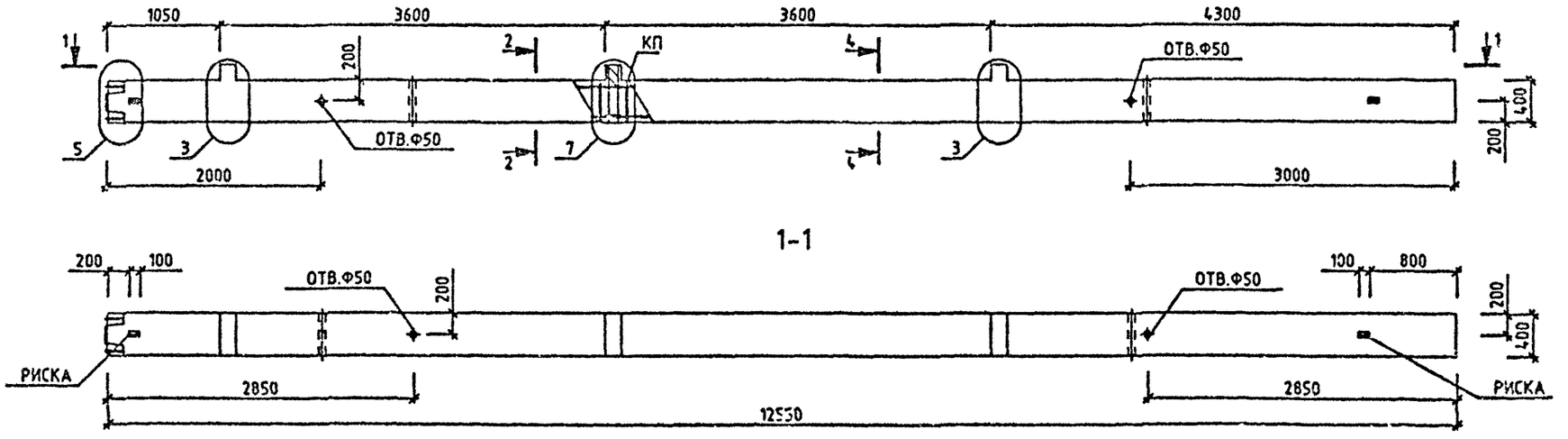

МАРКА КОЛОННЫ	МАССА Т	КЛАСС БЕТОНА	ОБЪЕМ БЕТОНА М3	РАСХОД СТАЛИ, КГ	МАРКА АРМ. ИЗДЕЛИЯ	КОЛ ШТ	ОБОЗНАЧЕНИЕ ДОКУМЕНТА 1.020-1/87.
3КНО 36-2.33/38	5.1	В40	2.04	298.51	КП-127	1	2-4 К073

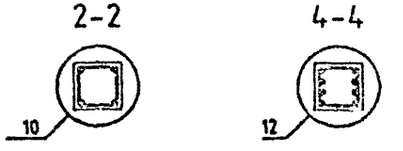

УЗЛЫ СМ. 1.020-1/87.2-3 У
ТЕХНИЧЕСКОЕ ОПИСАНИЕ СМ. 1.020-1/87.2-3 ТО
ВЕДОМОСТЬ РАСХОДА СТАЛИ НА ЭЛЕМЕНТ СМ. 1.020-1/87.2-3 РС

НАЧ.ОТД.	ГОРОХОВ	
Н.КОНТР.	СИТНИК	
ГИП	СИТНИК	
ПРОВЕРИЛ	МОЛОДЦОВА	
РАЗРАБ.	ЛУКАШУК	

1.020-1/87. 2-3 К052

КОЛОННА
3КНО 36-2.33/38
ОПАЛУБОЧНЫЙ ЧЕРТЕЖ

СТАДИЯ	ЛИСТ	ЛИСТОВ
Р		1

КиевЗНИИЭП

ФОРМАТ А3

САПР КиевЗНИИЭП
ОПЕРАТОР СИСТЕМЫ ЛУКАШУК
ИНВ.№ ПОДЛ. | ПОДПИСЬ И ДАТА | ВЗАМ. ИНВ.№

САПР КиевЗНИИЭП
ОПЕРАТОР СИСТЕМЫ ЛУКАШУК
ПОДПИСЬ И ДАТА
ВЗАМ. ИНВ. №
ИНВ. № ПОДЛ.

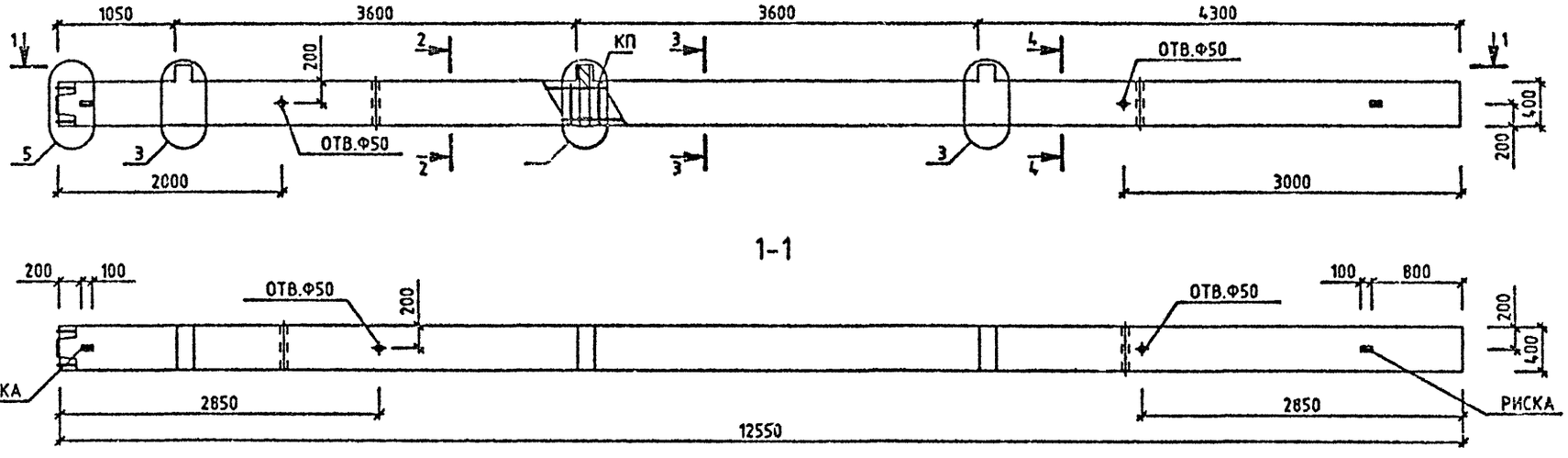

МАРКА КОЛОННЫ	МАССА Т	КЛАСС БЕТОНА	ОБЪЕМ БЕТОНА М3	РАСХОД СТАЛИ, КГ	МАРКА АРМ. ИЗДЕЛИЯ	КОЛ ШТ	ОБОЗНАЧЕНИЕ ДОКУМЕНТА 1.020-1/87.
3КНО 36-2.33/43	5.1	В40	2.04	395.16	КП-128	1	2-4 К074

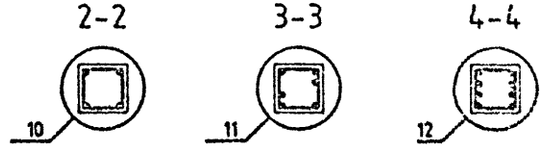

УЗЛЫ СМ 1.020-1/87.2-3 У
ТЕХНИЧЕСКОЕ ОПИСАНИЕ СМ. 1.020-1/87 2-3 ТО
ВЕДОМОСТЬ РАСХОДА СТАЛИ НА ЭЛЕМЕНТ СМ. 1.020-1/87.2-3 РС

НАЧ.ОТД	ГОРОХОВ		
Н.КОНТР	СИТНИК		
ГИП	СИТНИК		
ПРОВЕРИЛ	КОЛОГЦОВА		
РАЗРАБ.	ЛУКАШУК		

1.020-1/87. 2-3 К053

КОЛОННА
3КНО 36-2.33/43
ОПАЛУБОЧНЫЙ ЧЕРТЕЖ

СТАДИЯ	ЛИСТ	ЛИСТОВ
Р		1

КиевЗНИИЭП

ФОРМАТ А3

САПР КиевЗНИИЭП
ОПЕРАТОР СИСТЕМЫ ЛУКАШУК
ИНВ.№ ПОДЛ. | ПОДПИСЬ И ДАТА | ВЗАМ. ИНВ.№

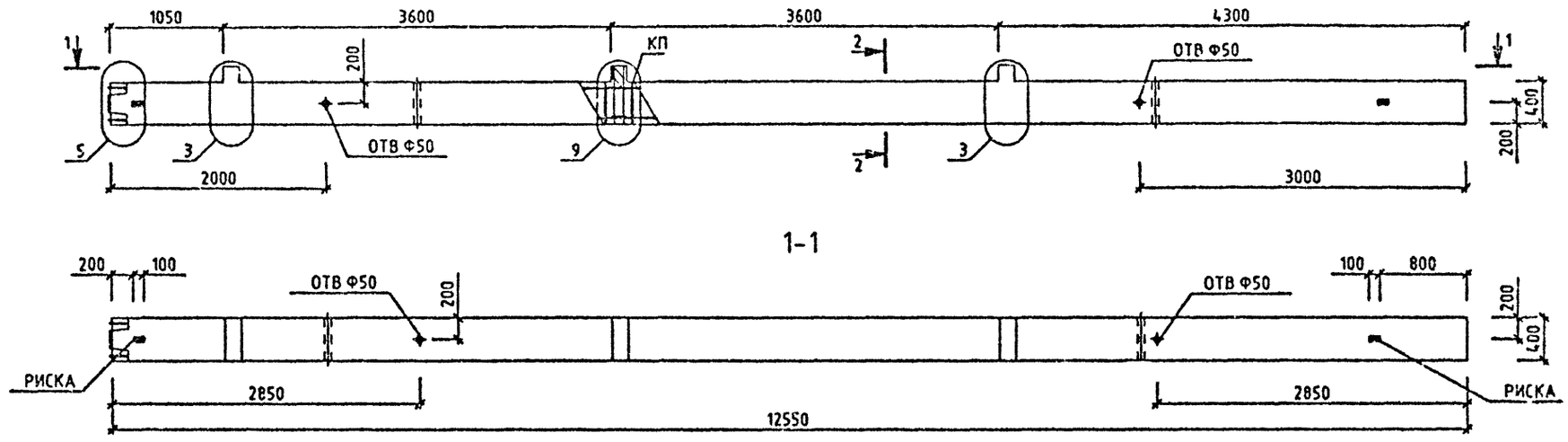

МАРКА КОЛОННЫ	МАССА Т	КЛАСС БЕТОНА	ОБЪЕМ БЕТОНА М3	РАСХОД СТАЛИ, КГ	МАРКА АРМ. ИЗДЕЛИЯ	КОЛ ШТ	ОБОЗНАЧЕНИЕ ДОКУМЕНТА 1.020-1/87.
3КНО 36-3.32	5.1	В40	2.04	229.66	КП-130	1	2-4 К078

2-2

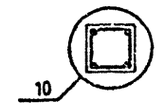

УЗЛЫ СМ 1020-1/87.2-3 У
ТЕХНИЧЕСКОЕ ОПИСАНИЕ СМ. 1020-1/87 2-3 ТО
ВЕДОМОСТЬ РАСХОДА СТАЛИ НА ЭЛЕМЕНТ СМ 1020-1/87.2-3 РС

НАЧОТД	ГОРОХОВ	
НКОНТР	СИТНИК	
ГИП	СИТНИК	
ПРОВЕРИЛ	МОЛОДЦОВА	
РАЗРАБ.	Л.ЛУКАШУК	

1.020-1/87. 2-3 К054

КОЛОННА
3КНО 36-3.32
ОПАЛУБОЧНЫЙ ЧЕРТЕЖ

СТАДИЯ	ЛИСТ	ЛИСТОВ
Р		1

КиевЗНИИЭП

ФОРМАТ А3

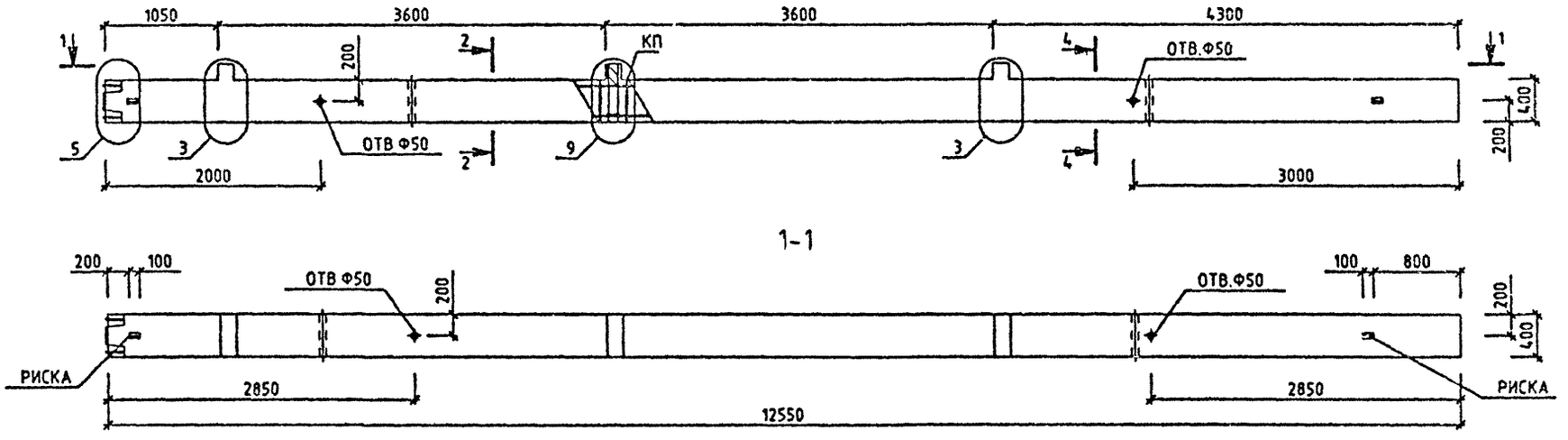

МАРКА КОЛОННЫ	МАССА Т	КЛАСС БЕТОНА	ОБЪЕМ БЕТОНА М3	РАСХОД СТАЛИ, КГ	МАРКА АРМ. ИЗДЕЛИЯ	КОЛ ШТ	ОБОЗНАЧЕНИЕ ДОКУМЕНТА 1.020-1/87.
3КНО 36-3.32/36	5.1	В40	2.04	277.9	КП-131	1	2-4 К077

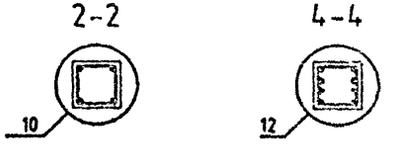

УЗЛЫ СМ. 1.020-1/87.2-3 У
ТЕХНИЧЕСКОЕ ОПИСАНИЕ СМ. 1.020-1/87 2-3 ТО
ВЕДОМОСТЬ РАСХОДА СТАЛИ НА ЭЛЕМЕНТ СМ. 1.020-1/87.2-3 РС

НАЧ.ОТД.	ГОРОХОВ		1.020-1/87. 2-3 К055
Н.КОНТР	СИТНИК		КОЛОННА 3КНО 36-3.32/36 ОПАЛУБОЧНЫЙ ЧЕРТЕЖ
ГИП	СИТНИК		СТАДИЯ Р; ЛИСТ; ЛИСТОВ 1
ПРОСМОТРИЛ	МОЛОДЦОВА		КиевЗНИИЭП
РАЗРАБ.	ЛУКАШУК		

САПР КиевЗНИИЭП
ОПЕРАТОР СИСТЕМЫ
ЛУКАШУК

ИНВ.№ ПОДЛ. | ПОДПИСЬ И ДАТА | ВЗАМ. ИНВ.№

FORMAT A3

САПР КиевЗНИИЭП
ОПЕРАТОР СИСТЕМЫ
ЛУКАШУК

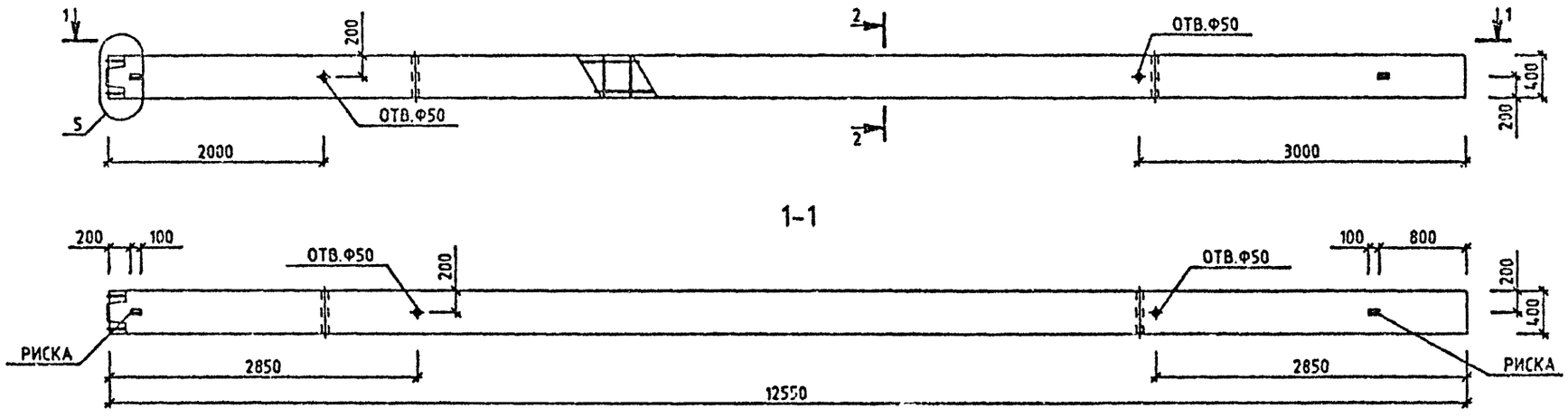

МАРКА КОЛОННЫ	МАССА Т	КЛАСС БЕТОНА	ОБЪЕМ БЕТОНА М3	РАСХОД СТАЛИ, КГ	МАРКА АРМ. ИЗДЕЛИЯ	КОЛ ШТ	ОБОЗНАЧЕНИЕ ДОКУМЕНТА 1.020-1/87.
3КН 36-22	5.02	В25	2.01	149.12	КП-132	1	2-4 К078
3КН 36-26	5.02	В30	2.01	153.96	КП-133	1	2-4 К078
3КН 36-32	5.02	В40	2.01	153.96	КП-133	1	2-4 К078

2-2

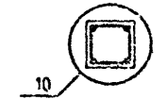

УЗЛЫ СМ. 1.020-1/87.2-3 У
ТЕХНИЧЕСКОЕ ОПИСАНИЕ СМ. 1.020-1/87.2-3 ТО
ВЕДОМОСТЬ РАСХОДА СТАЛИ НА ЭЛЕМЕНТ СМ. 1.020-1/87.2-3 РС

НАЧ.ОТД.	ГОРОХОВ		
Н.КОНТР.	СИТНИК		
ГИП	СИТНИК		
ПРОВЕРИЛ	МОЛОДЦОВА		
РАЗРАБ.	ЛУКАШУК		

1.020-1/87. 2-3 К056

КОЛОННА
3КН 36-
ОПАЛУБОЧНЫЙ ЧЕРТЕЖ

СТАДИЯ	ЛИСТ	ЛИСТОВ
Р		1

КиевЗНИИЭП

ФОРМАТ А3

САПР КиевЗНИИЭП

ОПЕРАТОР СИСТЕМЫ ЛУКАЩУК

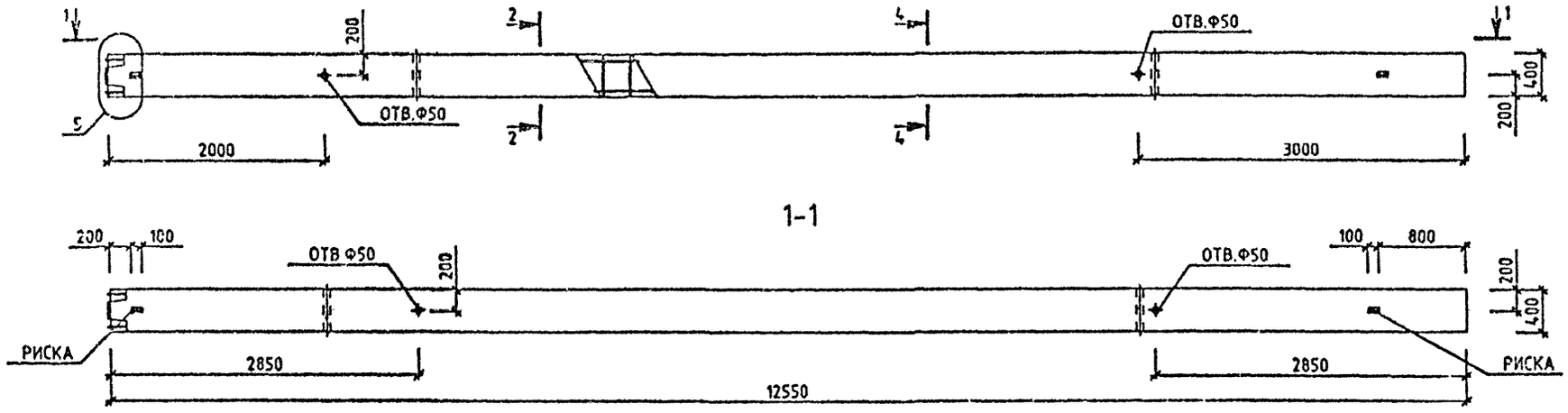

МАРКА КОЛОННЫ	МАССА Т	КЛАСС БЕТОНА	ОБЪЕМ БЕТОНА М3	РАСХОД СТАЛИ, КГ	МАРКА АРМ. ИЗДЕЛИЯ	КОЛ ШТ	ОБОЗНАЧЕНИЕ ДОКУМЕНТА 1.020-1/87.
3КН 36-32/34	5.02	В40	2.01	184.83	КП-134	1	2-4 К079
3КН 36-32/36	5.02	В40	2.01	202.2	КП-135	1	2-4 К079
3КН 36-33/37	5.02	В40	2.01	238.3	КП-136	1	2-4 К079
3КН 36-33/38	5.02	В40	2.01	259.65	КП-137	1	2-4 К080
3КН 36-32/42	5.02	В40	2.01	281.79	КП-138	1	2-4 К080
3КН 36-41/43	5.02	В40	2.01	432.86	КП-141	1	2-4 К083

2-2

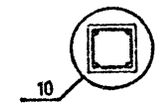

4-4

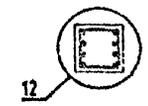

УЗЛЫ СМ. 1.020-1/87.2-3 У
ТЕХНИЧЕСКОЕ ОПИСАНИЕ СМ. 1.020-1/87 2-3 ТО
ВЕДОМОСТЬ РАСХОДА СТАЛИ НА ЭЛЕМЕНТ СМ. 1.020-1/87.2-3 РС

НАЧ.ОТД	ГОРОХОВ		
Н.КОНТР	СИТНИК		
ГИП	СИТНИК		
ПРОВЕРИЛ	МОЛОДЦОВА		
РАЗРАБ.	ЛУКАЩУК		

1.020-1/87. 2-3 К057

КОЛОННА
3КН 36-
ОПАЛУБОЧНЫЙ ЧЕРТЕЖ

СТАДИЯ	ЛИСТ	ЛИСТОВ
Р		1

КиевЗНИИЭП

ИНВ.№ ПОДЛ. | ПОДПИСЬ И ДАТА | ВЗАМ. ИНВ.№

FORMAT A3

САПР КиевЗНИИЭП
ОПЕРАТОР СИСТЕМЫ ЛУКАШУК
ИНВ.№ ПОДЛ. | ПОДПИСЬ И ДАТА | ВЗАМ. ИНВ.№

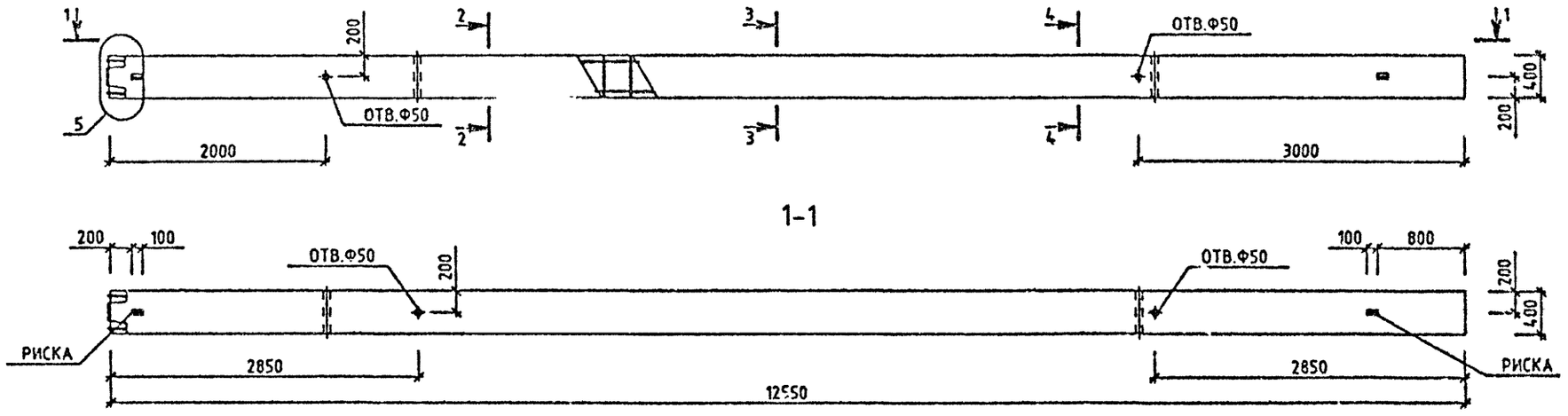

МАРКА КОЛОННЫ	МАССА Т	КЛАСС БЕТОНА	ОБЪЕМ БЕТОНА М3	РАСХОД СТАЛИ, КГ	МАРКА АРМ. ИЗДЕЛИЯ	КОЛ ШТ	ОБОЗНАЧЕНИЕ ДОКУМЕНТА 1.020-1/87.
3КН 36-34/40	5.02	В40	2.01	337.4	КП-139	1	2-4 К081
3КН 36-33/43	5.02	В40	2.01	356.3	КП-140	1	2-4 К082
3КН 36-38/48	5.02	В40	2.01	529.42	КП-142	1	2-4 К084

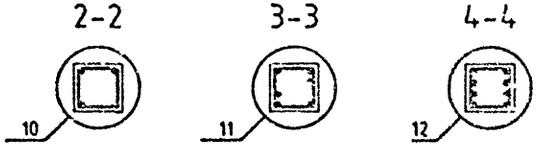

УЗЛЫ СМ. 1.020-1/87.2-3 У
ТЕХНИЧЕСКОЕ ОПИСАНИЕ СМ. 1.020-1/87.2-3 ТО
ВЕДОМОСТЬ РАСХОДА СТАЛИ НА ЭЛЕМЕНТ СМ. 1.020-1/87.2-3 РС

НАЧ.ОТД.	ГОРОХОВ	
Н.КОНТР.	СИТНИК	
ГИП	СИТНИК	
ПРОВЕРИЛ	МОЛОДЦОВА	
РАЗРАБ.	ЛУКАШУК	

1.020-1/87. 2-3 К058

КОЛОННА
3КН 36-
ОПАЛУБОЧНЫЙ ЧЕРТЕЖ

СТАДИЯ	ЛИСТ	ЛИСТОВ
Р		1

КиевЗНИИЭП

ФОРМАТ А3

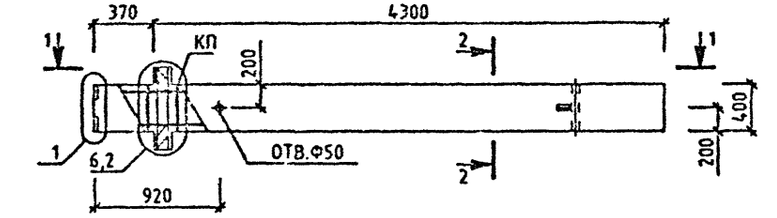

1-1

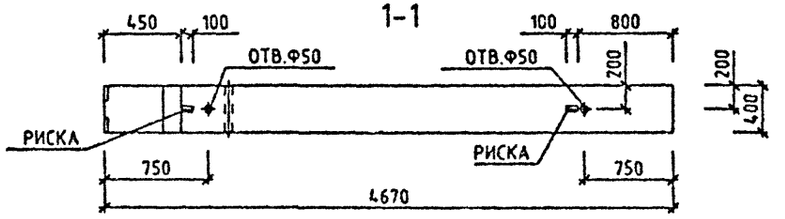

МАРКА КОЛОННЫ	МАССА Т	КЛАСС БЕТОНА	ОБЪЕМ БЕТОНА М3	РАСХОД СТАЛИ, КГ	МАРКА АРМ. ИЗДЕЛИЯ	КОЛ ШТ	ОБОЗНАЧЕНИЕ ДОКУМЕНТА 1.020-1/87.
1КБД 36-1.22	1.88	В25	0.75	55.14	КП-143	1	2-4 К085
1КБД 36-2.22	1.88	В25	0.75	59.82	КП-144	1	2-4 К085

2-2

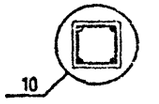

УЗЛЫ СМ. 1.020-1/87.2-3 У
ТЕХНИЧЕСКОЕ ОПИСАНИЕ СМ. 1.020-1/87.2-3 ТО
ВЕДОМОСТЬ РАСХОДА СТАЛИ НА ЭЛЕМЕНТ СМ. 1.020-1/87.2-3 РС

НАЧ.ОТД.	ГОРОХОВ		
Н.КОНТР.	СИТНИК		
ГИП	СИТНИК		
ПРОВЕРИЛ	МОЛОДЦОВА		
РАЗРАБ.	ЛУКАШУК		

1.020-1/87. 2-3 К059

КОЛОННА
1КБД 36-
ОПАЛУБОЧНЫЙ ЧЕРТЕЖ

СТАДИЯ	ЛИСТ	ЛИСТОВ
Р		1

КиевЗНИИЭП

ФОРМАТ А3

САПР КиевЗНИИЭП
ОПЕРАТОР СИСТЕМЫ ЛУКАШУК
ИНВ.№ ПОДЛ. | ПОДПИСЬ И ДАТА | ВЗАМ.ИНВ.№

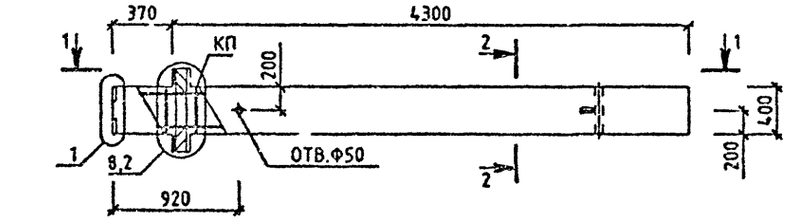

1-1

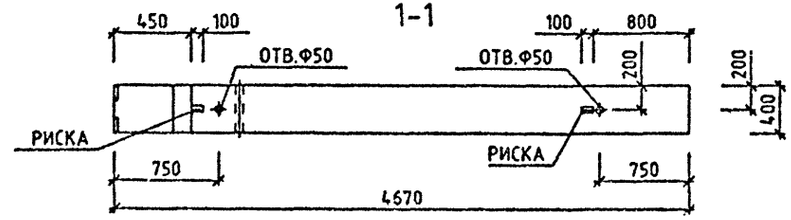

МАРКА КОЛОННЫ	МАССА Т	КЛАСС БЕТОНА	ОБЪЕМ БЕТОНА М3	РАСХОД СТАЛИ. КГ	МАРКА АРМ. ИЗДЕЛИЯ	КОЛ ШТ	ОБОЗНАЧЕНИЕ ДОКУМЕНТА 1.020-1/87.
1КБД 36-3.26	1.88	В30	0.75	91.42	КП-145	1	2-4 К086

2-2

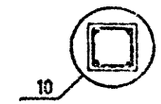

УЗЛЫ СМ. 1.020-1/87.2-3 У
ТЕХНИЧЕСКОЕ ОПИСАНИЕ СМ. 1.020-1/87.2-3 ТО
ВЕДОМОСТЬ РАСХОДА СТАЛИ НА ЭЛЕМЕНТ СМ. 1.020-1/87.2-3 РС

НАЧ.ОТД	ГОРОХОВ		
Н.КОНТР.	СИТНИК		
ГИП	СИТНИК		
ПРОВЕРИЛ	МОЛОДЦОВА		
РАЗРАБ.	ЛУКАЩУК		

1.020-1/87. 2-3 К060

КОЛОННА
1КБД 36-3.26
ОПАЛУБОЧНЫЙ ЧЕРТЕЖ

СТАДИЯ	ЛИСТ	ЛИСТОВ
Р		1

КиевЗНИИЭП

ФОРМАТ А3

САПР КиевЗНИИЭП
ОПЕРАТОР СИСТЕМЫ ЛУКАЩУК
ИНВ.№ ПОДЛ. | ПОДПИСЬ И ДАТА | ВЗАМ. ИНВ.№

САПР КиевЗНИИЭП
ОПЕРАТОР СИСТЕМЫ
ЛУКАШИК
ИНВ.№ ПОДЛ. | ПОДПИСЬ И ДАТА | ВЗАМ. ИНВ.№

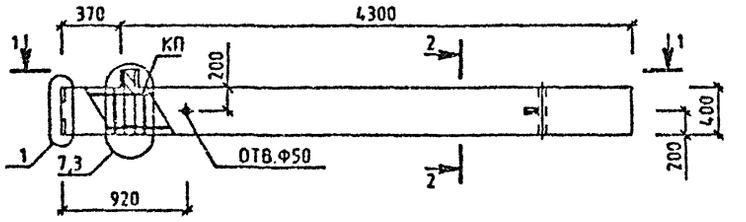

1-1

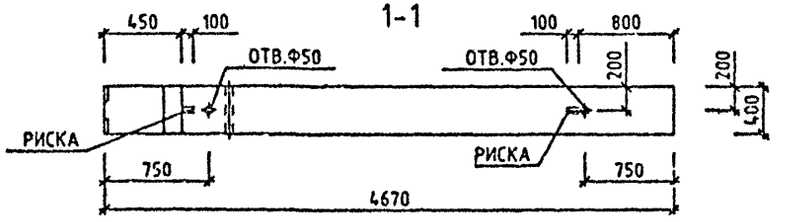

МАРКА КОЛОННЫ	МАССА Т	КЛАСС БЕТОНА	ОБЪЕМ БЕТОНА М3	РАСХОД СТАЛИ, КГ	МАРКА АРМ. ИЗДЕЛИЯ	КОЛ ШТ	ОБОЗНАЧЕНИЕ ДОКУМЕНТА 1.020-1/87.
1КБО 36-1.22	1.85	В25	0.74	49.39	КП-148	1	2-4 К087
1КБО 36-2.22	1.85	В25	0.74	52.99	КП-147	1	2-4 К087

2-2

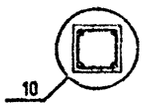

УЗЛЫ СМ. 1.020-1/87.2-3 У
ТЕХНИЧЕСКОЕ ОПИСАНИЕ СМ. 1.020-1/87.2-3 ТО
ВЕДОМОСТЬ РАСХОДА СТАЛИ НА ЭЛЕМЕНТ СМ. 1.020-1/87.2-3 РС

НАЧ.ОТД	ГОРОХОВ		
Н.КОНТР.	СИТНИК		
ГИП	СИТНИК		
ПРОВЕРИЛ	МОЛОДЦОВА		
РАЗРАБ.	ЛУКАШИК		

1.020-1/87. 2-3 К061

КОЛОННА 1КБО 36-
ОПАЛУБОЧНЫЙ ЧЕРТЕЖ

СТАДИЯ	ЛИСТ	ЛИСТОВ
Р		1

КиевЗНИИЭП

ФОРМАТ А3

САПР КиевЗНИИЭП
ОПЕРАТОР СИСТЕМЫ
ЛУКАЩУК
ВЗАМ ИНВ № | ПОДПИСЬ И ДАТА | ИНВ № ПОДЛ

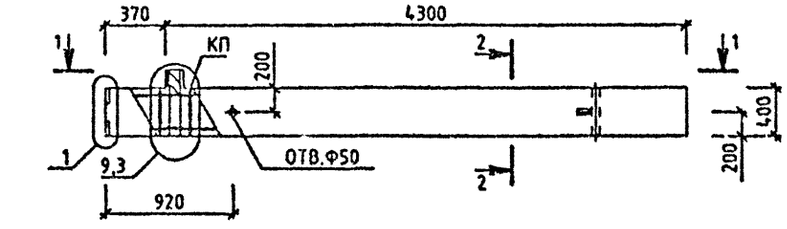

1-1

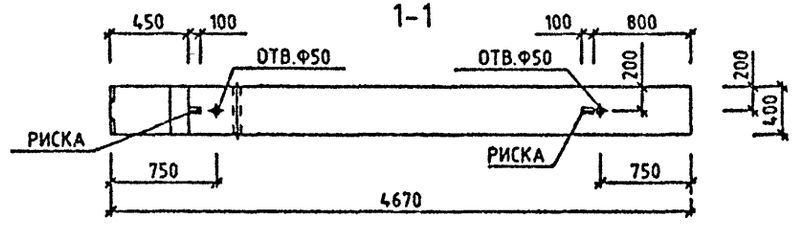

МАРКА КОЛОННЫ	МАССА Т	КЛАСС БЕТОНА	ОБЪЕМ БЕТОНА М3	РАСХОД СТАЛИ, КГ	МАРКА АРМ. ИЗДЕЛИЯ	КОЛ ШТ	ОБОЗНАЧЕНИЕ ДОКУМЕНТА 1.020-1/87.
1КБО 36-3.26	1.85	В30	0.74	81.75	КП-148	1	2-4 К086

2-2

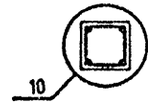

УЗЛЫ СМ. 1.020-1/87.2-3 У
ТЕХНИЧЕСКОЕ ОПИСАНИЕ СМ. 1.020-1/87.2-3 ТО
ВЕДОМОСТЬ РАСХОДА СТАЛИ НА ЭЛЕМЕНТ СМ. 1.020-1/87.2-3 РС

НАЧ.ОТД	ГОРОХОВ		
Н.КОНТР	СИТНИК		
ГИП	СИТНИК		
ПРОВЕРИЛ	МОЛОДЦОВА		
РАЗРАБ.	ЛУКАЩУК		

1.020-1/87. 2-3 К062

КОЛОННА
1КБО 36-3.26
ОПАЛУБОЧНЫЙ ЧЕРТЕЖ

СТАДИЯ	ЛИСТ	ЛИСТОВ
Р		1

КиевЗНИИЭП

ФОРМАТ А3

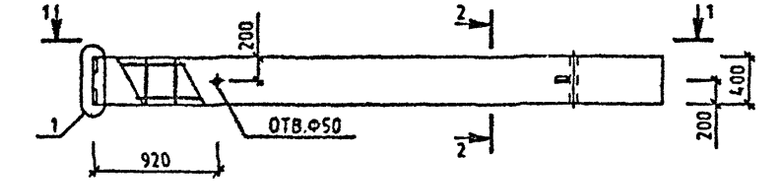

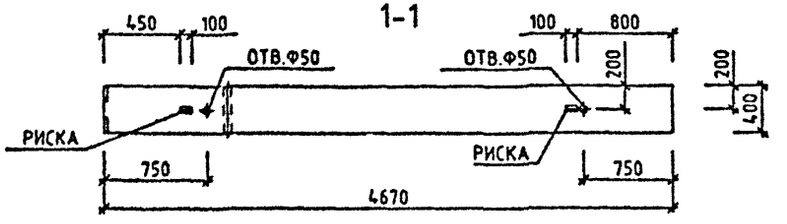

МАРКА КОЛОННЫ	МАССА Т	КЛАСС БЕТОНА	ОБЪЕМ БЕТОНА М3	РАСХОД СТАЛИ, КГ	МАРКА АРМ. ИЗДЕЛИЯ	КОЛ ШТ	ОБОЗНАЧЕНИЕ ДОКУМЕНТА 1.020-1/87.
1КБ 36-22	1.83	825	0.73	40.04	КП-149	1	2-4 К089

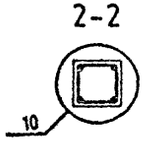

УЗЛЫ СМ. 1.020-1/87.2-3 У
ТЕХНИЧЕСКОЕ ОПИСАНИЕ СМ. 1020-1/87.2-3 ТО
ВЕДОМОСТЬ РАСХОДА СТАЛИ НА ЭЛЕМЕНТ СМ. 1020-1/87.2-3 РС

НАЧОТД	ГОРОХОВ		
НКОНТР	СИТНИК		
ГИП	СИТНИК		
ПРОВЕРИЛ	МОЛОДЦОВА		
РАЗРАБ.	ГУКАЛЮК		

1.020-1/87. 2-3 К063

КОЛОННА
1КБ 36-22
ОПАЛУБОЧНЫЙ ЧЕРТЕЖ

СТАДИЯ	ЛИСТ	ЛИСТОВ
Р	1	1

КиевЗНИИЭП

ФОРМАТ А3

САПР КиевЗНИИЭП
ОПЕРАТОР СИСТЕМЫ
ЛУКАШУК
ИНВ.№ ПОДЛ | ПОДПИСЬ И ДАТА | ВЗАМ. ИНВ.№

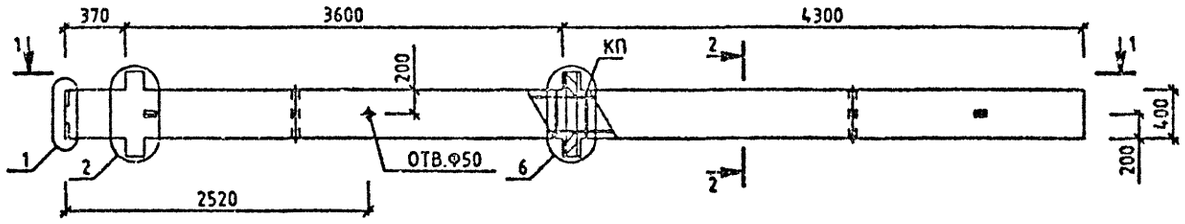

1-1

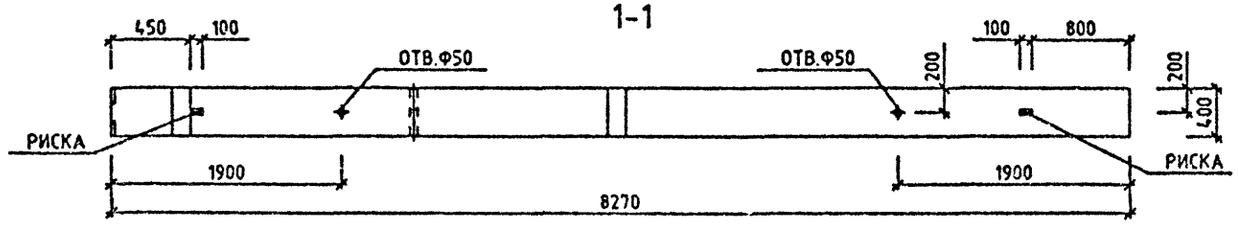

МАРКА КОЛОННЫ	МАССА Т	КЛАСС БЕТОНА	ОБЪЕМ БЕТОНА М3	РАСХОД СТАЛИ, КГ	МАРКА АРМ. ИЗДЕЛИЯ	КОЛ ШТ	ОБОЗНАЧЕНИЕ ДОКУМЕНТА 1.020-1/87.
2КБД 36-1.22	3.4	В25	1.36	97.76	КП-150	1	2-4 К090
2КБД 36-2.22	3.4	В25	1.36	107.13	КП-151	1	2-4 К090

2-2

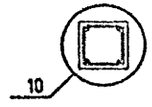

УЗЛЫ СМ. 1.020-1/87.2-3 У
ТЕХНИЧЕСКОЕ ОПИСАНИЕ СМ. 1.020-1/87.2-3 ТО
ВЕДОМОСТЬ РАСХОДА СТАЛИ НА ЭЛЕМЕНТ СМ. 1.020-1/87.2-3 РС

НАЧ.ОТД	ГОРОХОВ	
Н.КОНТР.	СИТНИК	
ГИП	СИТНИК	
ПРОВЕРИЛ	МОЛОДЦОВА	
РАЗРАБ.	ЛУКАШУК	

1.020-1/87. 2-3 К064

КОЛОННА
2КБД 36-
ОПАЛУБОЧНЫЙ ЧЕРТЕЖ

СТАДИЯ	ЛИСТ	ЛИСТОВ
Р		1

КиевЗНИИЭП

ФОРМАТ А3

САПР КиевЗНИИЭП
ОПЕРАТОР СИСТЕМЫ
ЛУКАШУК
ВЗАМ ИНВ №
ПОДПИСЬ И ДАТА
ИНВ № ПОДЛ

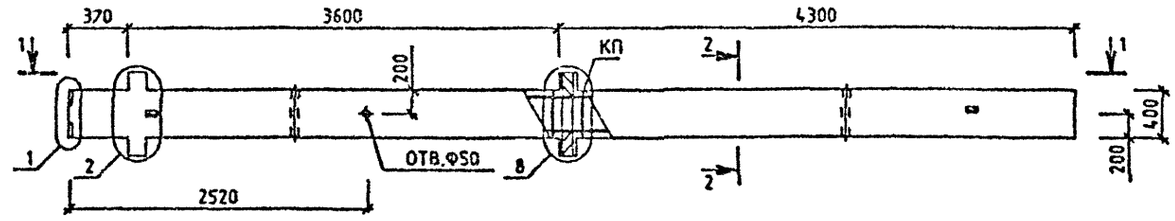

1-1

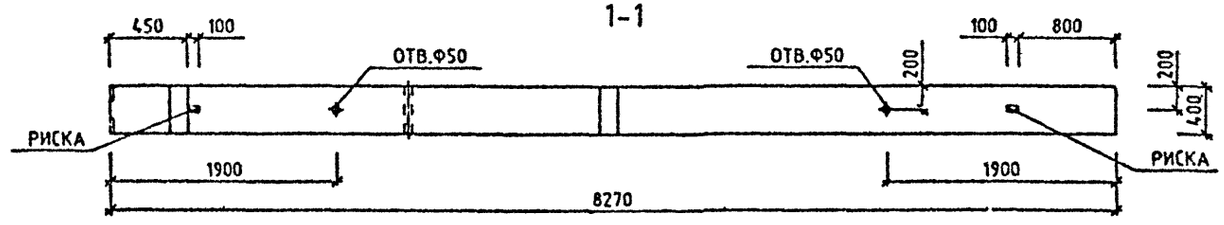

МАРКА КОЛОННЫ	МАССА Т	КЛАСС БЕТОНА	ОБЪЕМ БЕТОНА М3	РАСХОД СТАЛИ, КГ	МАРКА АРМ. ИЗДЕЛИЯ	КОЛ ШТ	ОБОЗНАЧЕНИЕ ДОКУМЕНТА 1.020-1/87.
2КБД 36-3.26	3.4	В30	1.36	166.63	КП-152	1	2-4 К091

2-2

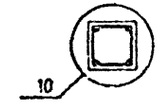

УЗЛЫ СМ. 1.020-1/87.2-3 У
ТЕХНИЧЕСКОЕ ОПИСАНИЕ СМ. 1.020-1/87.2-3 ТО
ВЕДОМОСТЬ РАСХОДА СТАЛИ НА ЭЛЕМЕНТ СМ. 1.020-1/87.2-3 РС

НАЧ.ОТД	ГОРОХОВ		
Н.КОНТР	СИТНИК		
ГИП	СИТНИК		
ПРОВЕРИЛ	НОГОДЦОВА		
РАЗРАБ.	Л. КАШУК		

1.020-1/87. 2-3.К065

КОЛОННА
2КБД 36-3.26
ОПАЛУБОЧНЫЙ ЧЕРТЕЖ

СТАДИЯ	ЛИСТ	ЛИСТОВ
Р		1

КиевЗНИИЭП

ФОРМАТ А3

САПР КиевЗНИИЭП
ОПЕРАТОР СИСТЕМЫ
ЛУКАШУК
ИНВ.№ ПОДЛ | ПОДПИСЬ И ДАТА | ВЗАМ.ИНВ.№

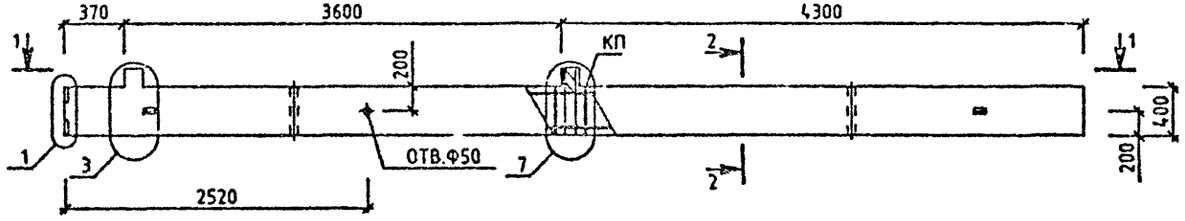

1-1

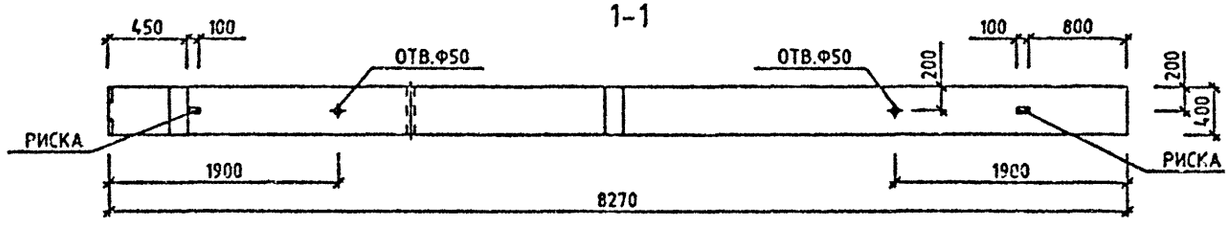

МАРКА КОЛОННЫ	МАССА Т	КЛАСС БЕТОНА	ОБЪЕМ БЕТОНА М3	РАСХОД СТАЛИ, КГ	МАРКА АРМ. ИЗДЕЛИЯ	КОЛ ШТ	ОБОЗНАЧЕНИЕ ДОКУМЕНТА 1.020-1/87.
2КБО 36-1.22	3.35	В25	1.34	86.28	КП-153	1	2-4 К092
2КБО 36-2.22	3.35	В25	1.34	93.47	КП-154	1	2-4 К092

2-2

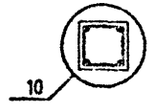

УЗЛЫ СМ. 1.020-1/87 2-3 У
ТЕХНИЧЕСКОЕ ОПИСАНИЕ СМ. 1.020-1/87 2-3 ТО
ВЕДОМОСТЬ РАСХОДА СТАЛИ НА ЭЛЕМЕНТ СМ. 1.020-1/87.2-3 РС

НАЧ.ОТД	ГОРОХОВ		
Н.КОНТР	СИТНИК		
ГИП	СИТНИК		
П-ОВЕРИЛ	МОЛОДЦОВА		
РАЗРАБ.	ЛУКАШУК		

1.020-1/87. 2-3 К066

КОЛОННА
2КБО 36-
ОПАЛУБОЧНЫЙ ЧЕРТЕЖ

СТАДИЯ	ЛИСТ	ЛИСТОВ
Р		1

КиевЗНИИЭП

ФОРМАТ А3

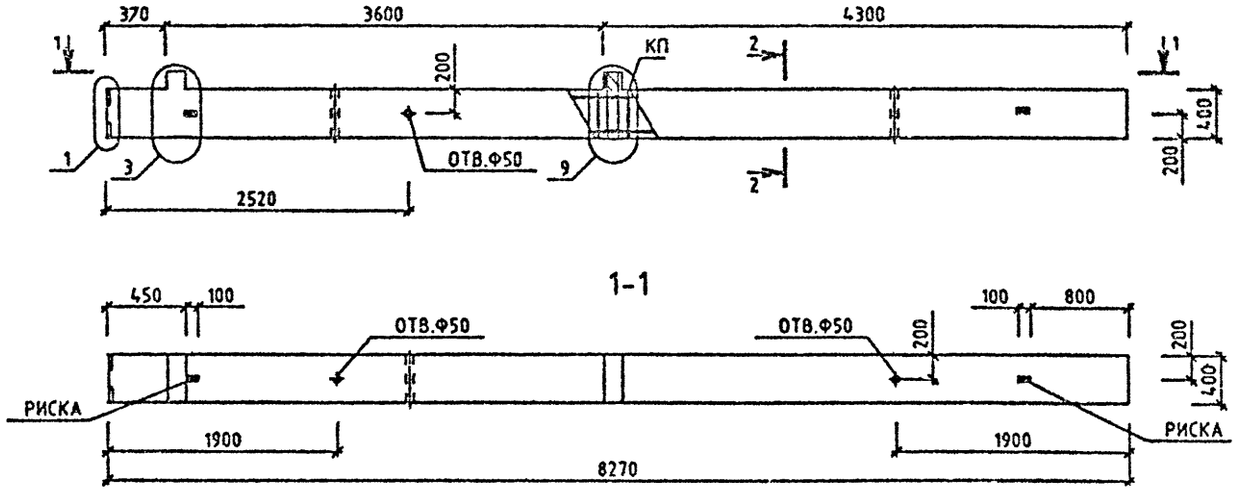

МАРКА КОЛОННЫ	МАССА Т	КЛАСС БЕТОНА	ОБЪЕМ БЕТОНА М3	РАСХОД СТАЛИ, КГ	МАРКА АРМ. ИЗДЕЛИЯ	КОЛ ШТ	ОБОЗНАЧЕНИЕ ДОКУМЕНТА 1.020-1/87.
2КБО 36-3.26	3.35	В30	1.34	147.3	КП-155	1	2-4 К093

2-2

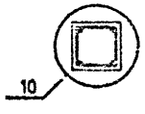

УЗЛЫ СМ. 1.020-1/87.2-3 У
ТЕХНИЧЕСКОЕ ОПИСАНИЕ СМ. 1.020-1/87.2-3 ТО
ВЕДОМОСТЬ РАСХОДА СТАЛИ НА ЭЛЕМЕНТ СМ. 1.020-1/87.2-3 РС

НАЧ.ОТД.	ГОРОХОВ		
Н.КОНТР.	СИТНИК		
ГИП	СИТНИК		
ГРУППОВ.	НОЛОДЦОВА		
РАЗРАБ.	ЛУКАШУК		

1.020-1/87. 2-3 К067

КОЛОННА
2КБО 36-3.26
ОПАЛУБОЧНЫЙ ЧЕРТЕЖ

СТАДИЯ	ЛИСТ	ЛИСТОВ
Р		1

КиевЗНИИЭП

Формат А3

САПР КиевЗНИИЭП
ОПЕРАТОР СИСТЕМЫ ЛУКАШУК
ИНВ.№ ПОДЛ. | ПОДПИСЬ И ДАТА | ВЗАМ. ИНВ.№

САПР КиевЗНИИЭП
ОПЕРАТОР СИСТЕМЫ
ЛУКАШУК
ИНВ.№ ПОДЛ. | ПОДПИСЬ И ДАТА | ВЗАМ. ИНВ.№

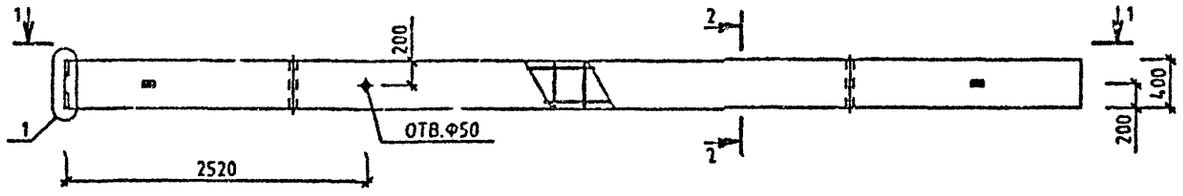

1-1

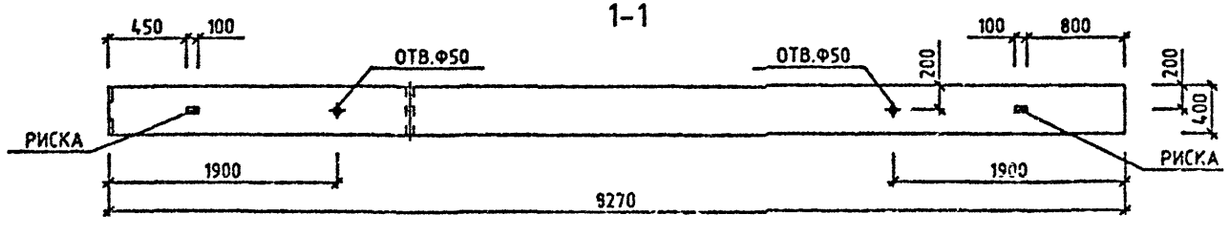

МАРКА КОЛОННЫ	МАССА Т	КЛАСС БЕТОНА	ОБЪЕМ БЕТОНА М3	РАСХОД СТАЛИ, КГ	МАРКА АРМ. ИЗДЕЛИЯ	КОЛ ИТ	ОБОЗНАЧЕНИЕ ДОКУМЕНТА 1.020-1/87.
2КБ 36-22	3.3	В25	1.32	67.57	КП-156	1	2-4 К094
2КБ 36-26	3.3	В30	1.32	96.83	КП-157	1	2-4 К094

2-2

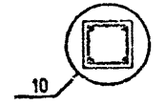

УЗЛЫ СМ 1.020-1/87.2-3 У
ТЕХНИЧЕСКОЕ ОПИСАНИЕ СМ. 1.020-1/87.2-3 ТО
ВЕДОМОСТЬ РАСХОДА СТАЛИ НА ЭЛЕМЕНТ СМ. 1.020-1/87.2-3 РС

НАЧ.ОТД.	ГОРОХОВ		
Н.КОНТР.	СИТНИК		
ГИП	СИТНИК		
ПРОВЕРИЛ	МОЛОДЦОВА		
РАЗРАБ.	ЛУКАШУК		

1.020-1/87. 2-3 К068

КОЛОННА 2КБ 36-
ОПАЛУБОЧНЫЙ ЧЕРТЕЖ

СТАДИЯ	ЛИСТ	ЛИСТОВ
Р		1

КиевЗНИИЭП

ФОРМАТ А3

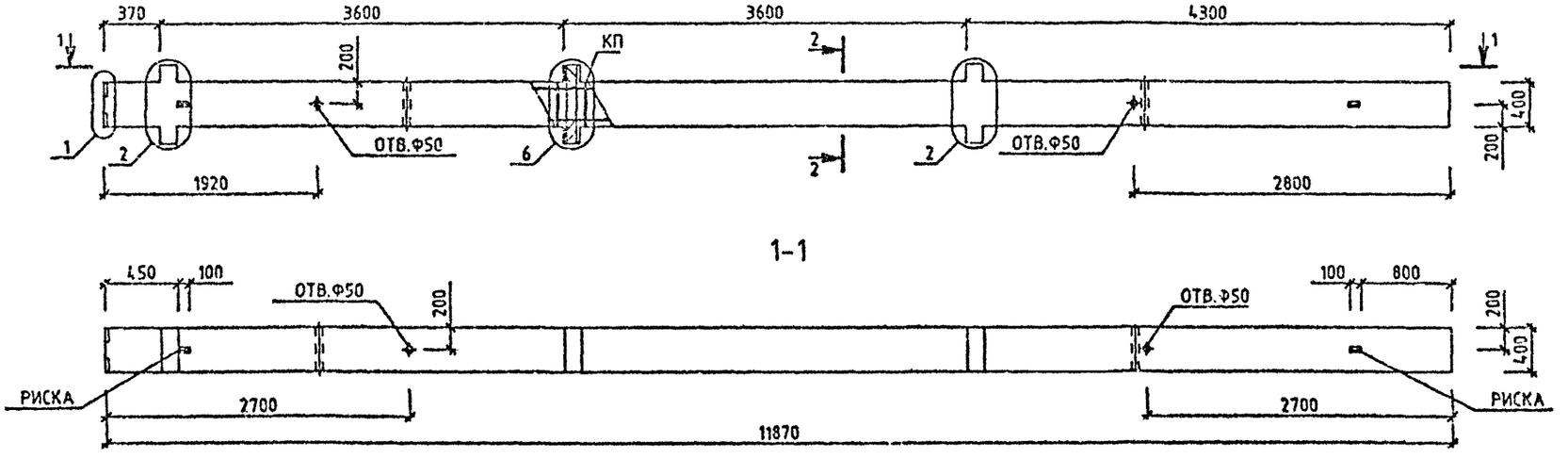

МАРКА КОЛОННЫ	МАССА Т	КЛАСС БЕТОНА	ОБЪЕМ БЕТОНА М3	РАСХОД СТАЛИ, КГ	МАРКА АРМ. ИЗДЕЛИЯ	КОЛ ШТ	ОБОЗНАЧЕНИЕ ДОКУМЕНТА 1.020-1/87.
3КБД 36-1.22	4.88	В25	1.95	140.39	КП-158	1	2-4 К095
3КБД 36-2.26	4.88	В30	1.95	154.44	КП-159	1	2-4 К095

2-2

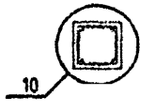

УЗЛЫ СМ. 1.020-1/87.2-3 У
ТЕХНИЧЕСКОЕ ОПИСАНИЕ СМ. 1.020-1/87.2-3 ТО
ВЕДОМОСТЬ РАСХОДА СТАЛИ НА ЭЛЕМЕНТ СМ. 1.020-1/87.2-3 РС

НАЧ.ОТД	ГОРОХОВ		
Н.КОНТР	СИТНИК		
ГИП	СИТНИК		
ПРОВЕРИЛ	КОЛОДЧОВА		
РАЗРАБ.	ЛУКАШУК		

1.020-1/87. 2-3 К060

КОЛОННА
3КБД 36-
ОПАЛУБОЧНЫЙ ЧЕРТЕЖ

СТАДИЯ	ЛИСТ	ЛИСТОВ
Р		1

КиевЗНИИЭП

САПР КиевЗНИИЭП
ОПЕРАТОР СИСТЕМЫ ЛУКАШУК
ИНВ.№ ПОДЛ. | ПОДПИСЬ И ДАТА | ВЗАМ. ИНВ.№

ФОРМАТ А3

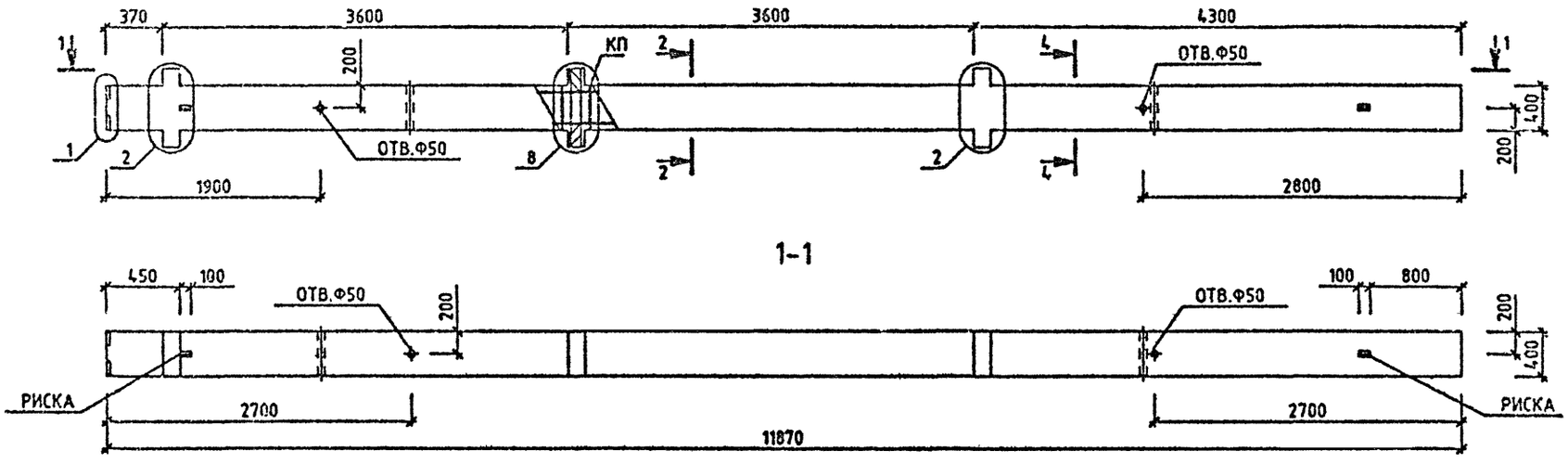

МАРКА КОЛОННЫ	МАССА Т	КЛАСС БЕТОНА	ОБЪЕМ БЕТОНА М3	РАСХОД СТАЛИ, КГ	МАРКА АРМ. ИЗДЕЛИЯ	КОЛ ВО ШТ	ОБОЗНАЧЕНИЕ ДОКУМЕНТА 1.020-1/87.
3КБД 36-3.32/42	4.88	В40	1.95	369.68	КП-160	1	2-4 К098

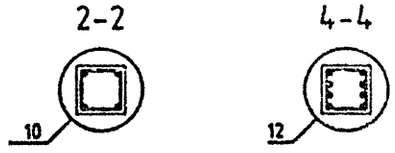

УЗЛЫ СМ. 1020-1/87.2-3 У
ТЕХНИЧЕСКОЕ ОПИСАНИЕ СМ. 1.020-1/87.2-3 ТО
ВЕДОМОСТЬ РАСХОДА СТАЛИ НА ЭЛЕМЕНТ СМ. 1.020-1/87.2-3 РС

НАЧ.ОТД.	ГОРОХОВ		
Н.КОНТР.	СИТНИК		
ГИП	СИТНИК		
ПРОВЕРИЛ	МОЛОДЦОВА		
РАЗРАБ.	ЛУКАШУК		

1.020-1/87. 2-3 К070

КОЛОННА
3КБД 36-3.32/42
ОПАЛУБОЧНЫЙ ЧЕРТЕЖ

СТАДИЯ	ЛИСТ	ЛИСТОВ
Р		1

КиевЗНИИЭП

ФОРМАТ А3

САПР КиевЗНИИЭП
ОПЕРАТОР СИСТЕМЫ
ЛУКАШУК
ИНВ.№ ПОДЛ. | ПОДПИСЬ И ДАТА | ВЗАМ. ИНВ.№

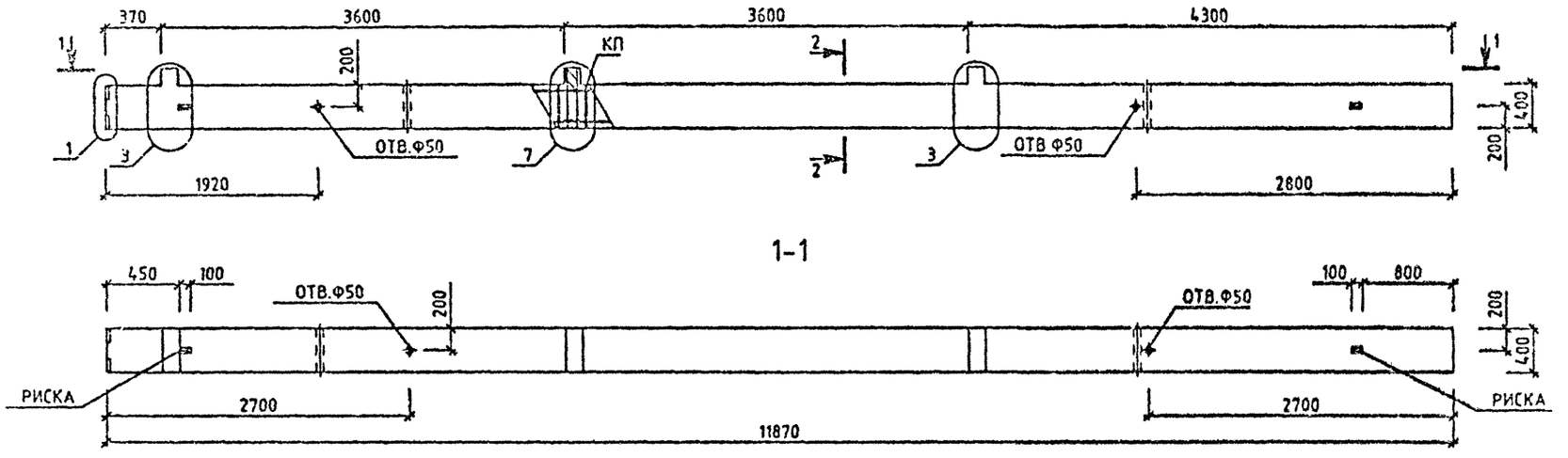

МАРКА КОЛОННЫ	МАССА Т	КЛАСС БЕТОНА	ОБЪЕМ БЕТОНА М3	РАСХОД СТАЛИ, КГ	МАРКА АРМ. ИЗДЕЛИЯ	КОЛ ИТ	ОБОЗНАЧЕНИЕ ДОКУМЕНТА 1.020-1/87.
3КБО 36-1.22	4.8	В25	1.92	123.16	КП-161	1	2-4 К097
3КБО 36-2.22	4.8	В25	1.92	133.95	КП-162	1	2-4 К097

2-2

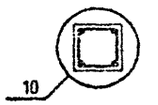

УЗЛЫ СМ. 1.020-1/87.2-3 У
ТЕХНИЧЕСКОЕ ОПИСАНИЕ СМ. 1.020-1/87.2-3 ТО
ВЕДОМОСТЬ РАСХОДА СТАЛИ НА ЭЛЕМЕНТ СМ. 1.020-1/87.2-3 РС

НАЧ.ОТД.	ГОРОХОВ		
Н.КОНТР.	СИТНИК		
ГИП	СИТНИК		
ПРОВЕРИЛ	НОЛОДНОВА		
РАЗРАБ.	ЛУКАШУК		

1.020-1/87. 2-3 К071

КОЛОННА 3КБО 36-
ОПАЛУБОЧНЫЙ ЧЕРТЕЖ

СТАДИЯ	ЛИСТ	ЛИСТОВ
Р		1

КиевЗНИИЭП

ФОРМАТ А3

САПР КиевЗНИИЭП
ОПЕРАТОР СИСТЕМЫ
ЛУКАШУК
ИНВ.№ ПОДЛ.
ПОДПИСЬ И ДАТА
ВЗАМ. ИНВ.№

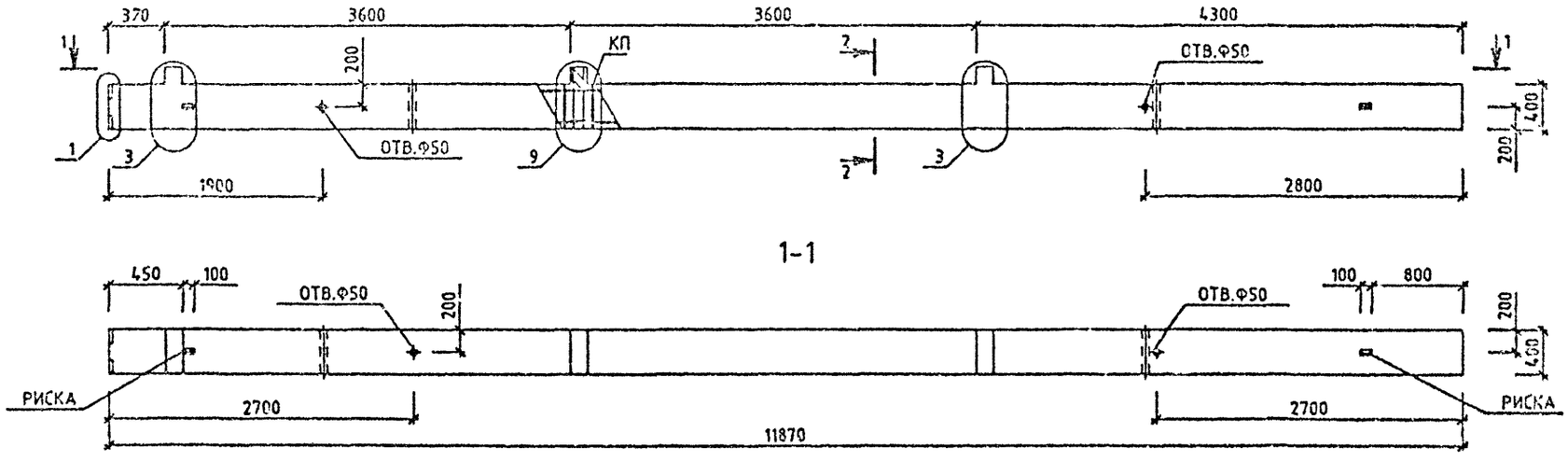

МАРКА КОЛОННЫ	МАССА Т	КЛАСС БЕТОНА	ОБЪЕМ БЕТОНА М3	РАСХОД СТАЛИ, КГ	МАРКА АРМ. ИЗДЕЛИЯ	КОЛ ШТ	ОБОЗНАЧЕНИЕ ДОКУМЕНТА 1.020-1/87.
3КБО 36-3.26	4.8	В30	1.92	212.84	КП-163	1	2-4 К098

2-2

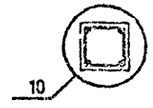

УЗЛЫ СМ. 1.020-1/87.2-3 У
ТЕХНИЧЕСКОЕ ОПИСАНИЕ СМ. 1.020-1/87.2-3 ТО
ВЕДОМОСТЬ РАСХОДА СТАЛИ НА ЭЛЕМЕНТ СМ. 1.020-1/87.2-3 РС

НАЧОТД	ГОРОХОВ		
НКОНТР.	СИТНИК		
ГИП	СИТНИК		
ПРОВЕРИЛ	НОЛОПЦОВА		
РАЗРАБ.	ЛУКАШУК		

1.020-1/87. 2-3 К072

КОЛОННА
3КБО 36-3.26
ОПАЛУБОЧНЫЙ ЧЕРТЕЖ

СТАДИЯ	ЛИСТ	ЛИСТОВ
Р		1

КиевЗНИИЭП

ФОРМАТ А3

САПР КиевЗНИИЭП
ОПЕРАТОР СИСТЕМЫ ЛУКАШУК
ИНВ.№ ПОДЛ | ПОДПИСЬ И ДАТА | ВЗАМ. ИНВ.№

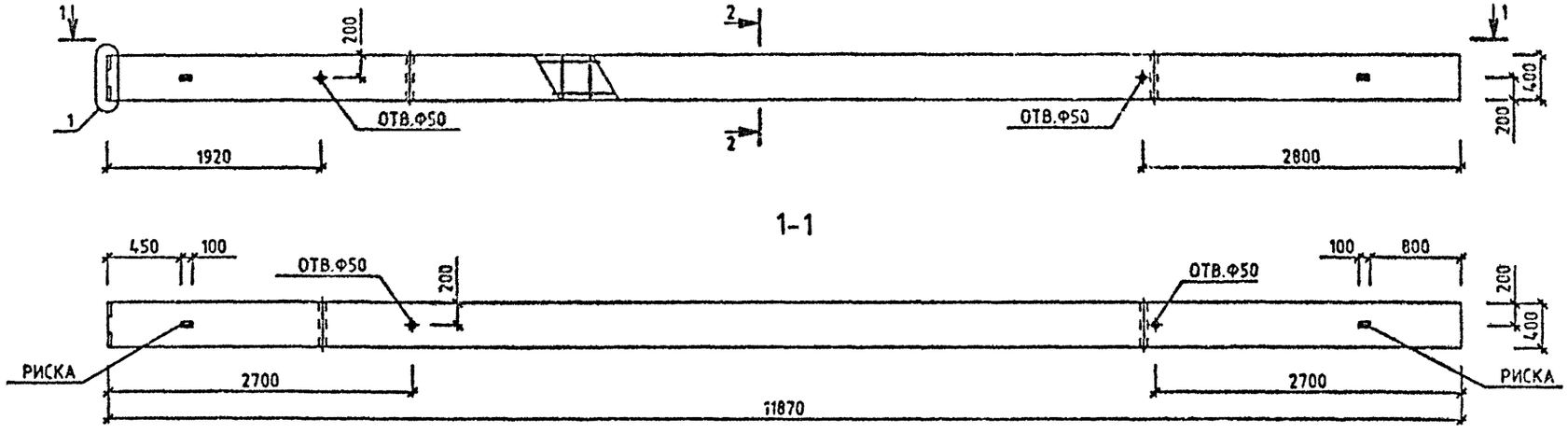

МАРКА КОЛОННЫ	МАССА Т	КЛАСС БЕТОНА	ОБЪЕМ БЕТОНА М3	РАСХОД СТАЛИ, КГ	МАРКА АРМ. ИЗДЕЛИЯ	КОЛ ШТ	ОБОЗНАЧЕНИЕ ДОКУМЕНТА 1.020-1/87.
3КБ 36-22	4.73	В25	1.89	95.09	КП-164	1	2-4 К099
3КБ 36-26	4.73	В30	1.89	95.09	КП-164	1	2-4 К099
3КБ 36-32	4.73	В40	1.89	137.14	КП-165	1	2-4 К099

2-2

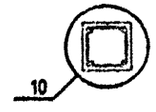

УЗЛЫ СМ. 1.020-1/87.2-3 У
ТЕХНИЧЕСКОЕ ОПИСАНИЕ СМ. 1.020-1/87.2-3 ТО
ВЕДОМОСТЬ РАСХОДА СТАЛИ НА ЭЛЕМЕНТ СМ. 1.020-1/87.2-3 РС

НАЧ.ОТД	ГОРОХОВ		
Н.КОНТР	СИТНИК		
ГИП	СИТНИК		
ПРОВЕРИЛ	МОЛОДЦОВА		
РАЗРАБ.	ЛУКАШУК		

1.020-1/87. 2-3 К073

КОЛОННА
3КБ 36-
ОПАЛУБОЧНЫЙ ЧЕРТЕЖ

СТАДИЯ	ЛИСТ	ЛИСТОВ
Р		1

КиевЗНИИЭП

САПР КиевЗНИИЭП

ИНВ.№ ПОДЛ | ПОДПИСЬ И ДАТА | ВЗАМ. ИНВ.№

ФОРМАТ А3

САПР КиевЗНИИЭП
ОПЕРАТОР СИСТЕМЫ
ЛУКАЩУК
ВЗАМ. ИНВ. №
ПОДПИСЬ И ДАТА
ИНВ. № ПОДЛ.

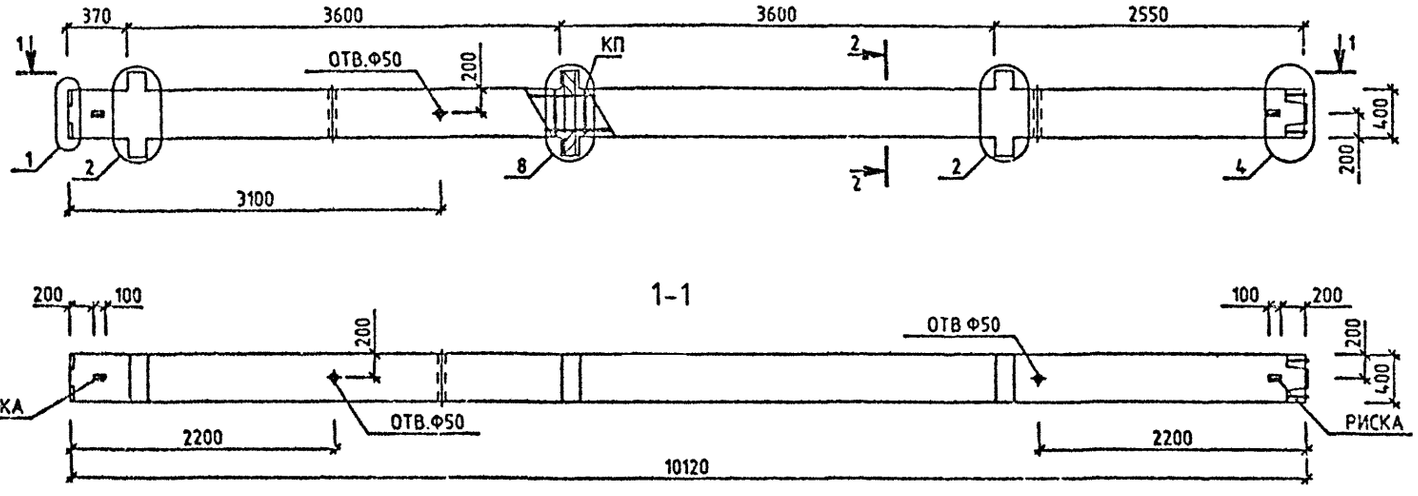

МАРКА КОЛОННЫ	МАССА Т	КЛАСС БЕТОНА	ОБЪЕМ БЕТОНА М3	РАСХОД СТАЛИ КГ	МАРКА АРМАТ. ИЗДЕЛИЯ	КОЛ. ШТ.	ОБОЗНАЧЕНИЕ ДОКУМЕНТА 1.020-1/87.
3КВД 36-3.26	4.17	В30	1.67	236.21	КП-166	1	2-4 К100

2-2

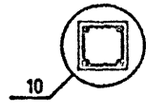

УЗЛЫ СМ. 1.020-1/87.2-3 У
ТЕХНИЧЕСКОЕ ОПИСАНИЕ СМ. 1020-1/87 2-3 ТО
ВЕДОМОСТЬ РАСХОДА СТАЛИ НА ЭЛЕМЕНТ СМ. 1.020-1/87.2-3 РС

НАЧ ОТД	ГОРОХОВ		
Н.КОНТР	СИТНИК		
ГИП	СИТНИК		
ПРОВЕРИЛ	МОЛОДЦОВА		
РАЗРАБ	ЛУКАЩУК		

1.020-1/87.2-3 К074

КОЛОННА
3КВД 36-3.26
ОПАЛУБОЧНЫЙ ЧЕРТЕЖ

СТАДИЯ	ЛИСТ	ЛИСТОВ
Р		1

КиевЗНИИЭП

ФОРМАТ А3

САПР КиевЗНИИЭП
ОПЕРАТОР СИСТЕМЫ
ЛУКАШУК
ВЗАМ. ИНВ.№
ПОДПИСЬ И ДАТА
ИНВ.№ ПОДЛ.

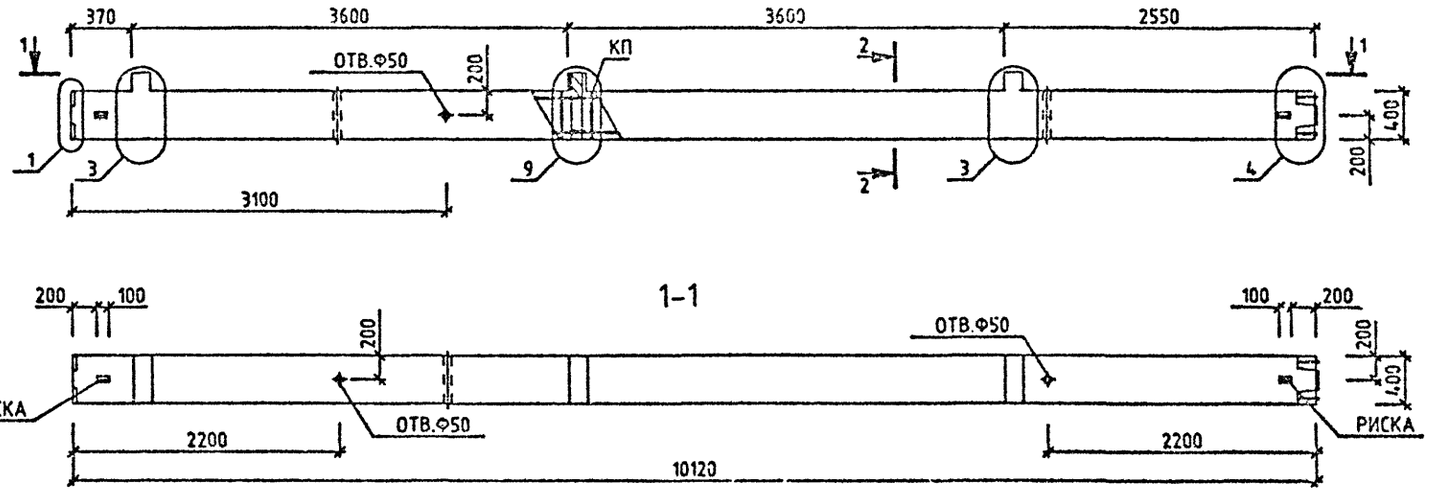

МАРКА КОЛОННЫ	МАССА Т	КЛАСС БЕТОНА	ОБЪЕМ БЕТОНА М3	РАСХОД СТАЛИ кг	МАРКА АРМАТ. ИЗДЕЛИЯ	КОЛ. ШТ.	ОБОЗНАЧЕНИЕ ДОКУМЕНТА 1.020-1/87.
3КВО 36-3.26	4.1	В30	1.64	202.37	КП-167	1	2-4 К101

2-2

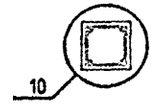

УЗЛЫ СМ. 1.020-1/87.2-3 У
ТЕХНИЧЕСКОЕ ОПИСАНИЕ СМ. 1.020-1/87.2-3 ТО
ВЕДОМОСТЬ РАСХОДА СТАЛИ НА ЭЛЕМЕНТ СМ. 1.020-1/87.2-3 РС

НАЧ.ОТД.	ГОРОХОВ		
Н.КОНТР.	СИТНИК		
ГИП	СИТНИК		
ПРОВЕРИЛ	МОЛОДЦОВА		
РАЗРАБ.	ЛУКАШУК		

1.020-1/87.2-3 К075

КОЛОННА
3КВО 36-3.26
ОПАЛУБОЧНЫЙ ЧЕРТЕЖ

СТАДИЯ	ЛИСТ	ЛИСТОВ
Р		

КиевЗНИИЭП

ФОРМАТ А3

САПР КиевЗНИИЭП
ОПЕРАТОР СИСТЕМЫ ЛУКАШУК
ИНВ.№ ПОДЛ. | ПОДПИСЬ И ДАТА | ВЗАМ. ИНВ.№

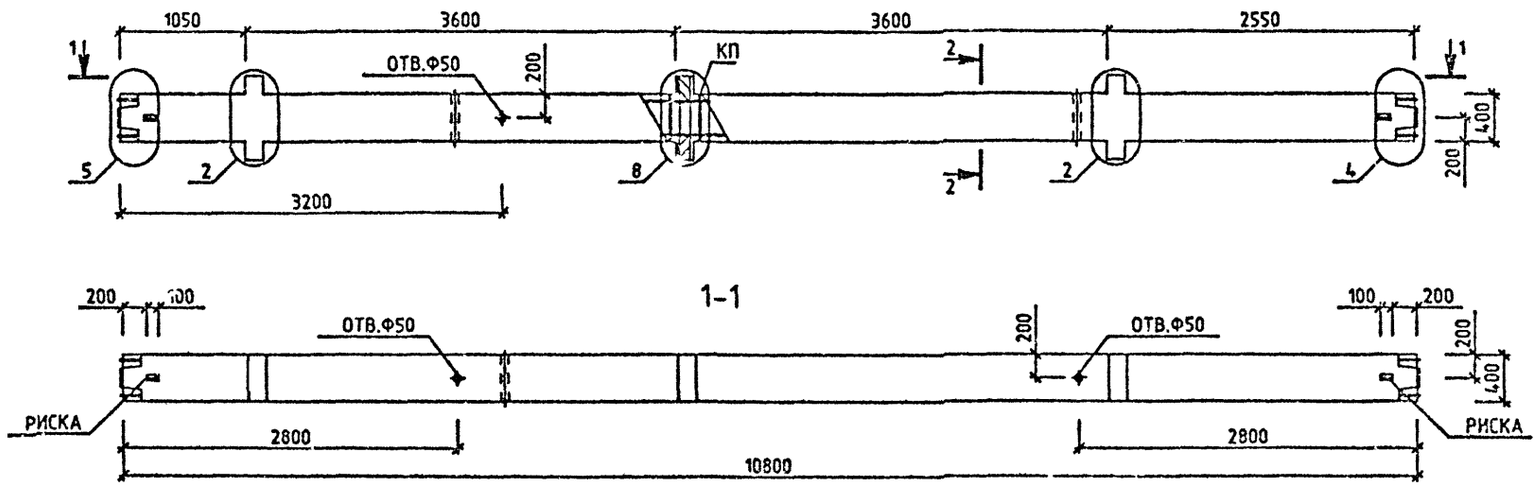

МАРКА КОЛОННЫ	МАССА Т	КЛАСС БЕТОНА	ОБЪЕМ БЕТОНА М3	РАСХОД СТАЛИ КГ	МАРКА АРМАТ. ИЗДЕЛИЯ	КОЛ. ШТ.	ОБОЗНАЧЕНИЕ ДОКУМЕНТА 1.020-1/87.
ЗКСД 36-3.32	4.48	В40	1.79	261.58	КП-168	1	2- К102
ЗКСД 36-3.38	4.48	В40	1.79	427.21	КП-169	1	2- К103

2-2

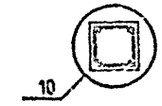

УЗЛЫ СМ. 1.020-1/87.2-3 У
ТЕХНИЧЕСКОЕ ОПИСАНИЕ СМ. 1.020-1/87.2-3 ТО
ВЕДОМОСТЬ РАСХОДА СТАЛИ НА ЭЛЕМЕНТ СМ. 1.020-1/87.2-3 РС

НАЧ.ОТД.	ГОРОХОВ	
Н.КОНТР.	СИТНИК	
ГИП	СИТНИК	
ПРОВЕРИЛ	МОЛОДЦОВА	
РАЗРАБ.	ЛУКАШУК	

1.020-1/87.2-3 К076

КОЛОННА ЗКСД 36-3. ОПАЛУБОЧНЫЙ ЧЕРТЕЖ

СТАДИЯ	ЛИСТ	ЛИСТОВ
Р		1

КиевЗНИИЭП

ФОРМАТ А3

САПР КиевЗНИИЭП
ОПЕРАТОР СИСТЕМЫ ЛУКАШУК
ПОДПИСЬ И ДАТА
ВЗАМ. ИНВ. №
ИНВ. № ПОДЛ.

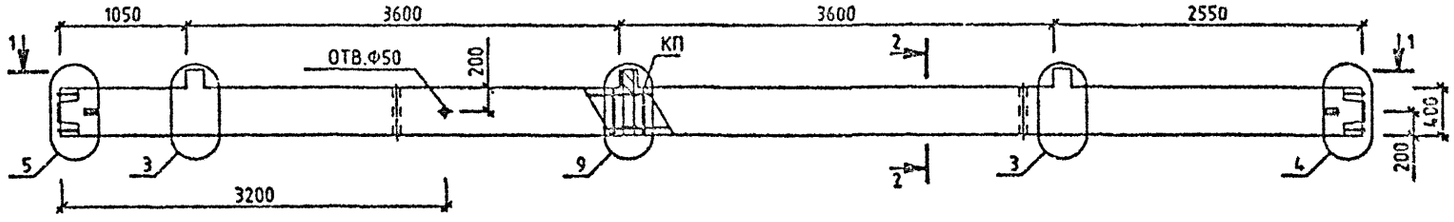

1-1

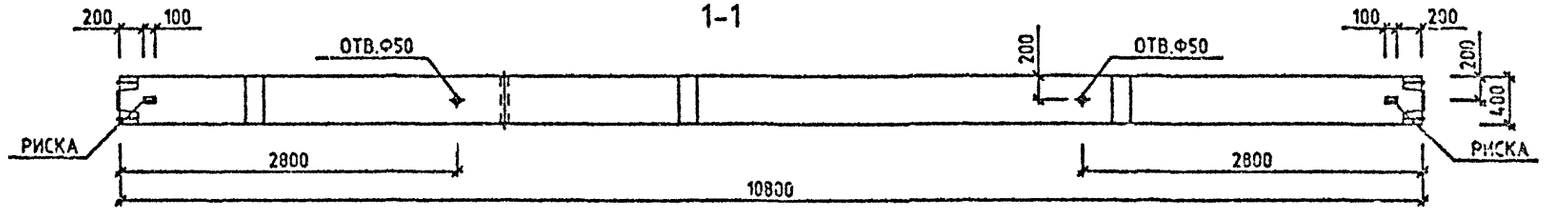

МАРКА КОЛОННЫ	МАССА Т	КЛАСС БЕТОНА	ОБЪЕМ БЕТОНА М3	РАСХОД СТАЛИ КГ	МАРКА АРМАТ. ИЗДЕЛИЯ	КОЛ. ШТ.	ОБОЗНАЧЕНИЕ ДОКУМЕНТА 1.020-1/87.
3КСО 36-3.32	4.4	В40	1.76	224.07	КП-170	1	2- К104
3КСО 36-3.33	4.4	В40	1.76	246.44	КП-171	1	2- К104

2-2

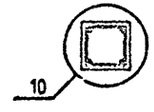

УЗЛЫ СМ. 1.020-1/87.2-3 У
ТЕХНИЧЕСКОЕ ОПИСАНИЕ СМ. 1.020-1/87.2-3 ТО
ВЕДОМОСТЬ РАСХОДА СТАЛИ НА ЭЛЕМЕНТ СМ. 1.020-1/87.2-3 РС

НАЧОТД	ГОРОХОВ		
Н.КОНТР	СИТНИК		
ГИП	СИТНИК		
ПРОВЕРИЛ	ПЛОЩОВА		
РАЗРАБ.	ЛУКАШУК		

1.020-1/87.2-3 К077

КОЛОННА
3КСО 36-3.
ОПАЛУБОЧНЫЙ ЧЕРТЕЖ

СТАДИЯ	ЛИСТ	ЛИСТОВ
Р		1

КиевЗНИИЭП

ФОРМАТ А3

Инв.№ подл.	Подпись и дата	Взам. инв.№

САПР КиевЗНИИЭП | Оператор системы

НАИМЕНОВАНИЕ	КОЛИЧЕСТВО НА МАРКУ								
	КВД I36-1.22	КВД I36-2.22	КВД I36-3.26	КВО I36-1.22	КВО I36-2.22	КВО I36-3.26	КВ I36-22	КВ I36-26	КВ I36-32
ИЗДЕЛИЯ АРМАТУРНЫЕ									
АРМАТУРА КЛАССА:									
А-I ГОСТ 5781-82									
Ф6	3.35	3.35	3.35	3.35	3.35	3.35	3.35	3.35	3.35
ИТОГО КЛАССА А-I	3.35	3.35	3.35	3.35	3.35	3.35	3.35	3.35	3.35
А-III ГОСТ 5781-82									
Ф8	8.59	8.59	-	8.59	8.59	-	8.59	-	-
Ф10	1.10	1.10	14.53	1.10	1.10	14.53	1.10	14.53	14.53
Ф20	28.61	28.61	28.61	28.61	28.61	28.61	28.61	28.61	28.61
ИТОГО КЛАССА А-III	38.30	38.30	43.13	38.30	38.30	43.13	38.30	43.13	43.13
ВСЕГО:	41.65	41.65	46.49	41.65	41.65	46.49	41.65	46.49	46.49
ИЗДЕЛИЯ ЗАКЛАДНЫЕ									
АРМАТУРА КЛАССА:									
А-I ГОСТ 5781-82									
Ф8	1.00	0.98	0.98	0.50	0.49	0.49	-	-	-
ИТОГО КЛАССА А-I	1.00	0.98	0.98	0.50	0.49	0.49	-	-	-

1.020-1/87.2-3 РС

НАЧОТД	ГОРОХОВ	
НКОНТР	СИТНИК	
ГИП	СИТНИК	
ПРОВЕРИЛ	МОЛОДЦОВА	
РАЗРАБ	ЛУКАШУК	

ВЕДОМОСТЬ РАСХОДА СТАЛИ НА ЭЛЕМЕНТ, КГ

СТАДИЯ	ЛИСТ	ЛИСТОВ
Р	1	41

КиевЗНИИЭП

Инв.№ подл.	Подпись и дата	Взам. инв.№

САПР КиевЗНИИЭП | Оператор системы

НАИМЕНОВАНИЕ	КОЛИЧЕСТВО НА МАРКУ								
	КВД I36-1.22	КВД I36-2.22	КВД I36-3.26	КВО I36-1.22	КВО I36-2.22	КВО I36-3.26	КВ I36-22	КВ I36-26	КВ I36-32
А-III ГОСТ 5781-82									
Ф10	0.26	-	-	0.58	0.32	-	-	-	-
Ф12	1.19	0.37	0.37	0.91	0.37	0.37	-	-	-
Ф16	1.26	1.26	1.26	1.26	1.26	1.26	1.26	1.26	1.26
Ф20	-	3.30	-	-	2.52	-	-	-	-
Ф22	4.00	-	-	3.04	-	-	-	-	-
Ф25	-	-	7.75	-	-	5.90	-	-	-
Ф28	-	6.48	-	-	4.93	-	-	-	-
Ф32	-	-	12.69	-	-	9.66	-	-	-
ИТОГО КЛАССА А-III	6.71	11.42	22.07	5.79	9.40	17.19	1.26	1.26	1.26
ПРОКАТ МАРКИ:									
ВСТ3КП2 ГОСТ 103-76*									
-10Х100	3.14	3.14	3.14	3.14	3.14	3.14	3.14	3.14	3.14
-10Х70	1.87	1.87	-	0.93	0.93	-	-	-	-
-10Х120	6.78	6.78	6.78	3.39	3.39	3.39	-	-	-
-16Х60	-	-	6.33	-	-	5.43	-	-	-
ИТОГО МАРКИ ВСТ3КП2	11.79	11.79	16.25	7.46	7.46	11.96	3.14	3.14	3.14
ВСЕГО:	19.50	24.19	39.30	13.76	17.36	29.64	4.40	4.40	4.40
ОБЩИЙ РАСХОД:	61.15	65.84	85.79	55.41	59.01	76.12	46.06	50.89	50.89

Наименование	Количество на марку								
	12КВД 136-1.22	12КВД 136-2.22	12КВД 136-3.26	12КВО 136-1.22	12КВО 136-2.22	12КВО 136-3.26	12КВ 136-22	12КВ 136-26	13КВД 136-1.22
Изделия арматурные									
Арматура класса:									
А-I ГОСТ 5781-82									
ф6	7.06	7.06	7.06	7.06	7.06	7.06	7.06	7.06	10.76
Итого класса А-I	7.06	7.06	7.06	7.06	7.06	7.06	7.06	7.06	10.76
А-III ГОСТ 5781-82									
ф8	8.59	8.59	-	8.59	8.59	-	8.59	-	8.59
ф10	2.19	2.19	15.62	2.19	2.19	15.62	2.19	15.62	3.29
ф20	64.12	64.12	64.12	64.12	64.12	64.12	64.12	64.12	99.63
Итого класса А-III	74.91	74.91	79.74	74.91	74.91	79.74	74.91	79.74	111.52
Всего:	81.96	81.96	86.80	81.96	81.96	86.80	81.96	86.80	122.28
Изделия закладные									
Арматура класса:									
А-I ГОСТ 5781-82									
ф8	2.00	1.96	1.96	1.00	0.98	0.98	-	-	3.01
Итого класса А-I	2.00	1.96	1.96	1.00	0.98	0.98	-	-	3.01
А-III ГОСТ 5781-82									
ф10	0.52	-	-	1.16	0.64	-	-	-	0.78
ф12	2.38	0.75	0.75	1.81	0.75	0.75	-	-	3.57
ф16	1.26	1.26	1.26	1.26	1.26	1.26	1.26	1.26	1.26
ф20	-	6.61	-	-	5.03	-	-	-	-

Наименование	Количество на марку								
	12КВД 136-1.22	12КВД 136-2.22	12КВД 136-3.26	12КВО 136-1.22	12КВО 136-2.22	12КВО 136-3.26	12КВ 136-22	12КВ 136-26	13КВД 136-1.22
ф22	8.00	-	-	6.09	-	-	-	-	12.00
ф25	-	-	15.49	-	-	11.79	-	-	-
ф28	-	12.95	-	-	9.86	-	-	-	-
ф32	-	-	25.38	-	-	19.32	-	-	-
Итого класса А-III	12.16	21.57	42.88	10.32	17.54	33.12	1.26	1.26	17.60
Прокат марки:									
ВСт3кп2 ГОСТ 103-76*									
-10Х100	3.14	3.14	3.14	3.14	3.14	3.14	3.14	3.14	3.14
-10Х70	3.73	3.73	-	1.87	1.87	-	-	-	5.60
-10Х120	13.56	13.56	13.56	6.78	6.78	6.78	-	-	20.35
-16Х60	-	-	12.66	-	-	10.35	-	-	-
Итого марки ВСт3кп2	20.44	20.44	29.37	11.79	11.79	20.77	3.14	3.14	29.09
Всего:	34.60	43.97	74.20	23.11	30.31	54.87	4.40	4.40	49.70
Общий расход:	116.57	125.93	161.00	105.08	112.27	141.67	86.37	91.20	171.98

Наименование	Количество на марку								
	13КВД 136-2.26	13КВО 136-1.22	13КВО 136-2.22	13КВ 136-22	13КВ 136-26	11КСД 136-1.22	11КСД 136-1.26	11КСД 136-1.32	11КСД 136-1.38
Изделия арматурные									
Арматура класса:									
А-I ГОСТ 5781-82									
⌀6	10.76	10.76	10.76	10.76	10.76	4.24	4.24	4.24	1.15
⌀8	-	-	-	-	-	-	-	-	5.08
Итого класса А-I	10.76	10.76	10.76	10.76	10.76	4.24	4.24	4.24	6.23
А-III ГОСТ 5781-82									
⌀8	-	8.59	8.59	8.59	-	17.19	-	-	-
⌀10	16.72	3.29	3.29	3.29	16.72	1.10	27.95	27.95	34.69
⌀20	99.63	99.63	99.63	99.63	99.63	35.51	35.51	35.51	-
⌀32	-	-	-	-	-	-	-	-	90.91
Итого класса А-III	116.35	111.52	111.52	111.52	116.35	53.80	63.47	63.47	125.60
Всего:	127.11	122.28	122.28	122.28	127.11	58.04	67.71	67.71	131.83
Изделия закладные									
Арматура класса:									
А-I ГОСТ 5781-82									
⌀8	2	1.50	1.47	-	-	1.00	1.00	1.00	1.00
Итого класса А-I	2	1.50	1.47	-	-	1.00	1.00	1.00	1.00
А-III ГОСТ 5781-82									
⌀10	-	1.74	0.96	-	-	0.26	0.26	0.26	0.26
⌀12	1.12	2.72	1.12	-	-	1.19	1.19	1.19	1.19

Наименование	Количество на марку								
	13КВД 136-2.26	13КВО 136-1.22	13КВО 136-2.22	13КВ 136-22	13КВ 136-26	11КСД 136-1.22	11КСД 136-1.26	11КСД 136-1.32	11КСД 136-1.38
⌀16	1.26	1.26	1.26	1.26	1.26	-	-	-	-
⌀20	9.91	-	7.55	-	-	-	-	-	-
⌀22	-	9.13	-	-	-	4.00	4.00	4.00	4.00
⌀28	19.43	-	14.79	-	-	-	-	-	-
Итого класса А-III	31.73	14.05	25.68	1.26	1.26	5.45	5.45	5.45	5.45
Прокат марки:									
ВСт3кп2 ГОСТ 103-76*									
-10Х100	3.14	3.14	3.14	3.14	3.14	-	-	-	-
-10Х70	5.60	2.80	2.80	-	-	1.87	1.87	1.87	1.87
-10Х120	20.35	10.17	10.17	-	-	6.78	6.78	6.78	6.78
Итого марки ВСт3кп2	29.09	16.11	16.11	3.14	3.14	8.65	8.65	8.65	8.65
Всего:	63.75	32.47	43.26	4.40	4.40	15.10	15.10	15.10	15.10
Общий расход:	190.86	154.74	165.54	126.68	131.51	73.16	82.84	82.84	146.93

Наименование	Количество на марку								
	КСД 136-1.43	КСД 136-2.22	КСД 136-2.26	КСД 136-2.32	КСД 136-2.38	КСД 136-2.43	КСД 136-3.26	КСД 136-3.32	КСД 136-3.38
Изделия арматурные									
Арматура класса:									
А-I ГОСТ 5781-82									
Ф6	1.15	4.24	4.24	4.24	1.15	1.15	4.24	4.24	1.15
Ф8	-	-	-	-	5.08	-	-	-	5.08
Ф10	8.16	-	-	-	-	8.16	-	-	-
Итого класса А-I	9.31	4.24	4.24	4.24	6.23	9.31	4.24	4.24	6.23
А-III ГОСТ 5781-82									
Ф8	-	17.19	-	-	-	-	-	-	-
Ф10	48.15	1.10	27.95	27.95	34.69	48.15	27.95	27.95	34.69
Ф20	-	35.51	35.51	35.51	-	-	35.51	35.51	-
Ф32	-	-	-	-	90.91	-	-	-	90.91
Ф40	142.05	-	-	-	-	142.05	-	-	-
Итого класса А-III	190.20	53.80	63.47	63.47	125.60	190.20	63.47	63.47	125.60
Всего:	199.51	58.04	67.71	67.71	131.83	199.51	67.71	67.71	131.83
Изделия закладные									
Арматура класса:									
А-I ГОСТ 5781-82									
Ф8	1.00	0.98	0.98	0.98	0.98	0.98	0.98	0.98	0.98
Итого класса А-I	1.00	0.98	0.98	0.98	0.98	0.98	0.98	0.98	0.98
А-III ГОСТ 5781-82									

Наименование	Количество на марку								
	КСД 136-1.43	КСД 136-2.22	КСД 136-2.26	КСД 136-2.32	КСД 136-2.38	КСД 136-2.43	КСД 136-3.26	КСД 136-3.32	КСД 136-3.38
Ф10	0.26	-	-	-	-	-	-	-	-
Ф12	1.19	0.37	0.37	0.37	0.37	0.37	0.37	0.37	0.37
Ф20	-	3.30	3.30	3.30	3.30	3.30	-	-	-
Ф22	4.00	-	-	-	-	-	-	-	-
Ф25	-	-	-	-	-	-	7.75	7.75	7.75
Ф28	-	6.48	6.48	6.48	6.48	6.48	-	-	-
Ф32	-	-	-	-	-	-	12.69	12.69	12.69
Итого класса А-III	5.45	10.15	10.15	10.15	10.15	10.15	20.81	20.81	20.81
Прокат марки:									
ВСТ3КП2 ГОСТ 103-75*									
-10Х70	1.87	1.87	1.87	1.87	1.87	1.87	-	-	-
-10Х120	6.78	6.78	6.78	6.78	6.78	6.78	6.78	6.78	6.78
-15Х60	-	-	-	-	-	-	6.33	6.33	6.33
Итого марки ВСТ3КП2	8.65	8.65	8.65	8.65	8.65	8.65	13.11	13.11	13.11
Всего:	15.10	19.78	19.78	19.78	19.78	19.78	34.90	34.90	34.90
Общий расход:	214.61	77.84	87.52	87.52	151.61	219.30	102.60	102.50	166.73

Инв. № подл.	Подпись и дата	Взам. инв. №

САПР Киев ЗНИИЭП | Оператор системы

Наименование	Количество на марку								
	КСД 36-3.43	КСО 36-1.22	КСО 36-1.26	КСО 36-1.32	КСО 36-1.38	КСО 36-1.43	КСО 36-2.22	КСО 36-2.26	КСО 36-2.32
Изделия арматурные									
Арматура класса:									
А-I ГОСТ 5781-82									
Ø6	1.15	4.24	4.24	4.24	1.15	1.15	4.24	4.24	4.24
Ø8	-	-	-	-	5.08	-	-	-	-
Ø10	8.16	-	-	-	-	3.16	-	-	-
Итого класса А-I	9.31	4.24	4.24	4.24	6.23	9.31	4.24	4.24	4.24
А-II ГОСТ 5781-82									
Ø8	-	17.19	-	-	-	-	17.19	-	-
Ø10	48.15	1.10	27.95	27.95	34.69	48.15	1.10	27.95	27.95
Ø20	-	35.51	35.51	35.51	-	-	35.51	35.51	35.51
Ø32	-	-	-	-	90.91	-	-	-	-
Ø40	142.05	-	-	-	-	142.05	-	-	-
Итого класса А-III	190.20	53.80	63.47	63.47	125.60	190.20	53.80	63.47	63.47
Всего:	199.51	58.04	67.71	67.71	131.83	199.51	58.04	67.71	67.71
Изделия закладные									
Арматура класса:									
А-I ГОСТ 5781-82									
Ø3	0.98	0.50	0.50	0.50	0.50	0.50	0.49	0.49	0.49
Итого класса А-I	0.98	0.50	0.50	0.50	0.50	0.50	0.49	0.49	0.49
А-III ГОСТ 5781-82									

1.020-1/87.2-3 РС | Лист 9

Инв. № подл.	Подпись и дата	Взам. инв. №

САПР Киев ЗНИИЭП | Оператор системы

Наименование	Количество на марку								
	КСД 36-3.43	КСО 36-1.22	КСО 36-1.26	КСО 36-1.32	КСО 36-1.38	КСО 36-1.43	КСО 36-2.22	КСО 36-2.26	КСО 36-2.32
Ø10	-	0.58	0.58	0.58	0.58	0.58	0.32	0.32	0.32
Ø12	0.37	0.91	0.91	0.91	0.91	0.91	0.37	0.37	0.37
Ø20	-	-	-	-	-	-	2.52	2.52	2.52
Ø22	-	3.04	3.04	3.04	3.04	3.04	-	-	-
Ø25	7.75	-	-	-	-	-	-	-	-
Ø28	-	-	-	-	-	-	4.93	4.93	4.93
Ø32	12.69	-	-	-	-	-	-	-	-
Итого класса А-III	20.81	4.53	4.53	4.53	4.53	4.53	8.14	8.14	8.14
Прокат марки:									
ВСт3кп2 ГОСТ 103-76*									
-16х60	6.33	-	-	-	-	-	-	-	-
-10х120	6.78	3.39	3.39	3.39	3.39	3.39	3.39	3.39	3.39
-10х70	-	0.93	0.93	0.93	0.93	0.93	0.93	0.93	0.93
Итого марки ВСт3кп2	13.11	4.32	4.32	4.32	4.32	4.32	4.32	4.32	4.32
Всего:	34.90	9.35	9.35	9.35	9.35	9.35	12.95	12.95	12.95
Общий расход:	234.41	67.39	77.06	77.06	141.19	208.87	70.99	80.66	80.66

1.020-1/87.2-3 РС | Лист 10

Наименование	Количество на марку								
	КСО 36-2.38	КСО 36-2.43	КСО 36-3.26	КСО 36-3.32	КСО 36-3.38	КСО 36-3.43	КС 36-22	КС 36-26	КС 36-32
Изделия арматурные									
Арматура класса:									
А-I ГОСТ 5781-82									
Ø5	1.15	1.15	4.24	4.24	1.15	1.15	4.24	4.24	4.24
Ø3	5.08	-	-	-	5.08	-	-	-	-
Ø10	-	8.16	-	-	-	8.16	-	-	-
Итого класса А-I	6.23	9.31	4.24	4.24	6.23	9.31	4.24	4.24	4.24
А-II ГОСТ 5781-82									
Ø8	-	-	-	-	-	-	17.19	-	-
Ø10	34.69	48.15	27.95	27.95	34.69	48.15	1.10	27.95	27.95
Ø20	-	-	35.51	35.51	-	-	35.51	35.51	35.51
Ø32	90.91	-	-	-	90.91	-	-	-	-
Ø40	-	142.05	-	-	-	142.05	-	-	-
Итого класса А-II	125.60	190.20	63.47	63.47	125.60	190.20	53.80	63.47	63.47
Всего:	131.83	199.51	67.71	67.71	131.83	199.51	58.04	67.71	67.71
Изделия закладные									
Арматура класса:									
А-I ГОСТ 5781-82									
Ø8	0.49	0.49	0.49	0.49	0.49	0.49	-	-	-
Итого класса А-I	0.49	0.49	0.49	0.49	0.49	0.49	-	-	-
А-III ГОСТ 5781-82									
Ø10	0.32	0.32	-	-	-	-	-	-	-
Ø12	0.37	0.37	0.37	0.37	0.37	0.37	-	-	-
Ø20	2.52	2.52	-	-	-	-	-	-	-
Ø25	-	-	5.90	5.90	5.90	5.90	-	-	-
Ø28	4.93	4.93	-	-	-	-	-	-	-
Ø32	-	-	9.66	9.66	9.66	9.66	-	-	-
Итого класса А-III	8.14	8.14	15.93	15.93	15.93	15.93	-	-	-
Прокат марки:									
ВСт3кп2 ГОСТ 103-76*									
-10Х70	0.93	0.93	-	-	-	-	-	-	-
-10Х120	3.39	3.39	3.39	3.39	3.39	3.39	-	-	-
-16Х60	-	-	5.43	5.43	5.43	5.43	-	-	-
Итого марки ВСт3кп2	4.32	4.32	8.82	8.82	8.82	8.82	-	-	-
Всего:	12.95	12.95	25.23	25.23	25.23	25.23	-	-	-
Общий расход:	144.78	212.47	92.94	92.94	157.07	224.75	58.04	67.71	67.71

Наименование	Количество на марку								
	1КС I36-38	1КС I36-43	1ЭКСД I36-1.22	1ЭКСД I36-1.26	1ЭКСД I36-1.32	1ЭКСД I36-1.36	1ЭКСД I36-1.41	1ЭКСД I36-1.43	1ЭКСД I36-2.26
ИЗДЕЛИЯ АРМАТУРНЫЕ									
АРМАТУРА КЛАССА:									
А-I ГОСТ 5781-82									
Ф6	1.15	1.15	11.64	11.64	11.64	1.15	1.15	1.15	11.64
Ф8	5.08	-	-	-	-	18.62	-	-	-
Ф10	-	8.16	-	-	-	-	29.91	29.91	-
ИТОГО КЛАССА А-I	6.23	9.31	11.64	11.64	11.64	19.77	31.06	31.06	11.64
А-III ГОСТ 5781-82									
Ф8	-	-	17.19	-	-	-	-	-	-
Ф10	34.69	48.15	3.29	30.15	30.15	36.88	43.61	50.35	30.15
Ф20	-	-	106.54	106.54	106.54	-	-	-	106.54
Ф28	-	-	-	-	-	208.81	-	-	-
Ф32	90.91	-	-	-	-	-	-	-	-
Ф36	-	-	-	-	-	-	345.18	-	-
Ф40	-	142.05	-	-	-	-	-	426.15	-
ИТОГО КЛАССА А-III	125.60	190.20	127.02	136.69	136.69	245.70	388.80	476.50	136.69
ВСЕГО:	131.83	199.51	138.66	148.33	148.33	265.47	419.86	507.56	148.33
ИЗДЕЛИЯ ЗАКЛАДНЫЕ									
АРМАТУРА КЛАССА:									
А-I ГОСТ 5781-82									
Ф8	-	-	3.01	3.01	3.01	3.01	3.01	3.01	2.94
ИТОГО КЛАССА А-I	-	-	3.01	3.01	3.01	3.01	3.01	3.01	2.94

Наименование	Количество на марку								
	1КС I36-38	1КС I36-43	1ЭКСД I36-1.22	1ЭКСД I36-1.26	1ЭКСД I36-1.32	1ЭКСД I36-1.36	1ЭКСД I36-1.41	1ЭКСД I36-1.43	1ЭКСД I36-2.26
А-III ГОСТ 5781-82									
Ф10	-	-	0.78	0.78	0.78	0.78	0.78	0.78	-
Ф12	-	-	3.57	3.57	3.57	3.57	3.57	3.57	1.12
Ф20	-	-	-	-	-	-	-	-	9.91
Ф22	-	-	12.00	12.00	12.00	12.00	12.00	12.00	-
Ф28	-	-	-	-	-	-	-	-	19.43
ИТОГО КЛАССА А-III	-	-	16.34	16.34	16.34	16.34	16.34	16.34	30.46
ПРОКАТ МАРКИ:									
ВСТ3КП2 ГОСТ 103-76*									
-10Х70	-	-	5.60	5.60	5.60	5.60	5.60	5.60	5.60
-10Х120	-	-	20.35	20.35	20.35	20.35	20.35	20.35	20.35
ИТОГО МАРКИ ВСТ3КП2	-	-	25.95	25.95	25.95	25.95	25.95	25.95	25.95
ВСЕГО:	-	-	45.30	45.30	45.30	45.30	45.30	45.30	59.35
ОБЩИЙ РАСХОД:	131.83	199.51	183.96	193.63	193.63	310.77	465.15	552.86	207.68

НАИМЕНОВАНИЕ	КОЛИЧЕСТВО НА МАРКУ								
	1ЗКСД 136-2.38	1ЗКСД 136-2.43	1ЗКСО 136-1.22	1ЗКСО 136-1.26	1ЗКСО 136-1.32	1ЗКСО 136-1.34	1ЗКСО 136-2.26	1ЗКСО 136-2.32	1ЗКСО 136-2.33
ИЗДЕЛИЯ АРМАТУРНЫЕ									
АРМАТУРА КЛАССА:									
A-I ГОСТ 5781-82									
Ф5	1.15	1.15	11.64	11.64	11.64	1.15	11.64	11.64	11.64
Ф8	18.62	-	-	-	-	19.18	-	-	-
Ф10	-	29.91	-	-	-	-	-	-	-
ИТОГО КЛАССА A-I	19.77	31.06	11.64	11.64	11.64	20.34	11.64	11.64	11.64
A-III ГОСТ 5781-82									
Ф8	-	-	17.19	-	-	-	-	-	-
Ф10	36.88	50.35	3.29	30.15	30.15	30.15	30.15	30.15	30.15
Ф20	-	-	106.54	106.54	106.54	-	106.54	106.54	-
Ф22	-	-	-	-	-	-	-	-	128.91
Ф25	-	-	-	-	-	166.47	-	-	-
Ф32	272.74	-	-	-	-	-	-	-	-
Ф40	-	426.15	-	-	-	-	-	-	-
ИТОГО КЛАССА A-III	309.62	476.50	127.02	136.69	136.69	196.61	136.69	136.69	159.06
ВСЕГО:	329.39	507.56	138.66	148.33	148.33	216.95	148.33	148.33	170.70
ИЗДЕЛИЯ ЗАКЛАДНЫЕ									
АРМАТУРА КЛАССА:									
A-I ГОСТ 5781-82									
Ф8	2.94	2.94	1.50	1.50	1.50	1.50	1.47	1.47	1.47
ИТОГО КЛАССА A-I	2.94	2.94	1.50	1.50	1.50	1.50	1.47	1.47	1.47

НАИМЕНОВАНИЕ	КОЛИЧЕСТВО НА МАРКУ								
	1ЗКСД 136-2.38	1ЗКСД 136-2.43	1ЗКСО 136-1.22	1ЗКСО 136-1.26	1ЗКСО 136-1.32	1ЗКСО 136-1.34	1ЗКСО 136-2.26	1ЗКСО 136-2.32	1ЗКСО 136-2.33
A-III ГОСТ 5781-82									
Ф10	-	-	1.74	1.74	1.74	1.74	0.96	0.96	0.96
Ф12	1.12	1.12	2.72	2.72	2.72	2.72	1.12	1.12	1.12
Ф20	9.91	9.91	-	-	-	-	7.55	7.55	7.55
Ф22	-	-	9.13	9.13	9.13	9.13	-	-	-
Ф28	19.43	19.43	-	-	-	-	14.79	14.79	14.79
ИТОГО КЛАССА A-III	30.46	30.46	13.59	13.59	13.59	13.59	24.42	24.42	24.42
ПРОКАТ МАРКИ:									
ВСТ3КП2 ГОСТ 103-76*									
-10Х70	5.60	5.60	2.80	2.80	2.80	2.80	2.80	2.80	2.80
-10Х120	20.35	20.35	10.17	10.17	10.17	10.17	10.17	10.17	10.17
ИТОГО МАРКИ ВСТ3КП2	25.95	25.95	12.97	12.97	12.97	12.97	12.97	12.97	12.97
ВСЕГО:	59.35	59.35	28.06	28.06	28.06	28.06	38.86	38.86	38.86
ОБЩИЙ РАСХОД:	388.74	566.91	166.73	176.39	176.39	245.02	187.19	187.19	209.56

Наименование	Количество на марку								
	ЗКС 36-22	ЗКС 36-26	ЗКС 36-32	ЗКС 36-33	ЗКС 36-34	КНД 36-1.26	КНД 36-1.31	КНД 36-1.32	КНД 36-1.43
Изделия арматурные									
Арматура класса:									
А-I ГОСТ 5781-82									
Ø6	11.64	11.64	11.64	11.64	1.15	6.13	6.13	0.58	0.58
Ø8	-	-	-	-	19.18	-	-	9.59	-
Ø10	-	-	-	-	-	-	-	-	15.41
Итого класса А-I	11.64	11.64	11.64	11.64	20.34	6.13	6.13	10.17	15.98
А-III ГОСТ 5781-82									
Ø8	17.19	-	-	-	-	-	-	-	-
Ø10	3.29	30.15	30.15	30.15	30.15	14.53	14.53	17.89	24.62
Ø20	106.54	106.54	106.54	-	-	52.68	52.68	-	-
Ø22	-	-	-	128.91	-	-	-	-	-
Ø25	-	-	-	-	166.47	-	-	-	-
Ø32	-	-	-	-	-	-	-	134.85	-
Ø40	-	-	-	-	-	-	-	-	210.71
Итого класса А-III	127.02	136.69	136.69	159.06	196.61	67.20	67.20	152.74	235.33
Всего:	138.66	148.33	148.33	170.70	216.95	73.33	73.33	162.91	251.32
Изделия закладные									
Арматура класса:									
А-I ГОСТ 5781-82									
Ø8	-	-	-	-	-	1.00	1.00	1.00	1.00
Итого класса А-I	-	-	-	-	-	1.00	1.00	1.00	1.00

Наименование	Количество на марку								
	ЗКС 36-22	ЗКС 36-26	ЗКС 36-32	ЗКС 36-33	ЗКС 36-34	КНД 36-1.26	КНД 36-1.31	КНД 36-1.32	КНД 36-1.43
А-III ГОСТ 5781-82									
Ø10	-	-	-	-	-	0.26	0.26	0.26	0.26
Ø12	-	-	-	-	-	1.19	1.19	1.19	1.19
Ø22	-	-	-	-	-	4.00	4.00	4.00	4.00
Итого класса А-III	-	-	-	-	-	5.45	5.45	5.45	5.45
Прокат марки:									
ВСт3кп2 ГОСТ 103-76*									
-10х70	-	-	-	-	-	1.87	1.87	1.87	1.87
-10х120	-	-	-	-	-	6.78	6.78	6.78	6.78
Итого марки ВСт3кп2	-	-	-	-	-	8.65	8.65	8.65	8.65
Всего:	-	-	-	-	-	15.10	15.10	15.10	15.10
Общий расход:	138.66	148.33	148.33	170.70	216.95	88.43	88.43	178.01	266.42

Наименование	Количество на марку								
	КНД 36-1.48	КНД 36-1.59	КНД 36-2.26	КНД 36-2.31	КНД 36-2.32	КНД 36-2.43	КНД 36-2.48	КНД 36-2.53	КНД 36-2.59
Изделия арматурные									
Арматура класса:									
A-I ГОСТ 5781-82									
Ø6	0.58	0.58	6.13	6.13	0.58	0.58	0.58	0.58	0.58
Ø8	-	-	-	-	9.59	-	-	-	-
Ø10	15.41	15.41	-	-	-	15.41	15.41	15.41	15.41
Итого класса A-I	15.98	15.98	6.13	6.13	10.17	15.98	15.98	15.98	15.98
A-III ГОСТ 5781-82									
Ø10	24.62	24.62	14.53	14.53	17.89	24.62	24.62	24.62	24.62
Ø20	48.24	-	52.68	52.68	-	-	48.24	-	-
Ø32	-	-	-	-	134.85	-	-	123.49	-
Ø40	210.71	403.66	-	-	-	210.71	210.71	210.71	403.66
Итого класса A-III	283.57	428.28	67.20	67.20	152.74	235.33	283.57	358.82	428.28
Всего:	299.55	444.27	73.33	73.33	162.91	251.32	299.55	374.81	444.27
Изделия закладные									
Арматура класса:									
A-I ГОСТ 5781-82									
Ø8	1.00	1.00	0.98	0.98	0.98	0.98	0.98	0.98	0.98
Итого класса A-I	1.00	1.00	0.98	0.98	0.98	0.98	0.98	0.98	0.98
A-III ГОСТ 5781-82									
Ø10	0.26	0.26	-	-	-	-	-	-	-

Наименование	Количество на марку								
	КНД 36-1.48	КНД 36-1.59	КНД 36-2.26	КНД 36-2.31	КНД 36-2.32	КНД 36-2.43	КНД 36-2.48	КНД 36-2.53	КНД 36-2.59
Ø12	1.19	1.19	0.37	0.37	0.37	0.37	0.37	0.37	0.37
Ø20	-	-	3.30	3.30	3.30	3.30	3.30	3.30	3.30
Ø22	4.00	4.00	-	-	-	-	-	-	-
Ø28	-	-	6.48	6.48	6.48	6.48	6.48	6.48	6.48
Итого класса A-III	5.45	5.45	10.15	10.15	10.15	10.15	10.15	10.15	10.15
Прокат марки:									
ВСт3кп2 ГОСТ 103-76*									
-100х70	1.87	1.87	1.87	1.87	1.87	1.87	1.87	1.87	1.87
-100х120	6.78	6.78	6.78	6.78	6.78	6.78	6.78	6.78	6.78
Итого марки ВСт3кп2	8.65	8.65	8.65	8.65	8.65	8.65	8.65	8.65	8.65
Всего:	15.10	15.10	19.78	19.78	19.78	19.78	19.78	19.78	19.78
Общий расход:	314.65	459.37	93.12	93.12	182.70	271.10	319.34	394.59	464.05

Наименование	Количество на марку								
	КНД 136-3.26	КНД 136-3.32	КНД 136-3.38	КНД 136-3.43	КНД 136-3.48	КНД 136-3.59	КНО 136-1.22	КНО 136-1.26	КНО 136-1.31
Изделия арматурные									
Арматура класса:									
А-I ГОСТ 5781-82									
Ф6	6.13	6.13	0.58	0.58	0.58	0.58	6.13	6.13	6.13
Ф8	-	-	9.59	-	-	-	-	-	-
Ф10	-	-	-	15.41	15.41	15.41	-	-	-
Итого класса А-I	6.13	6.13	10.17	15.98	15.98	15.98	6.13	6.13	6.13
А-III ГОСТ 5781-82									
Ф8	-	-	-	-	-	-	8.59	-	-
Ф10	14.53	14.53	17.89	24.62	24.62	24.62	1.10	14.53	14.53
Ф20	52.68	52.68	-	-	48.24	-	52.68	52.68	52.68
Ф32	-	-	134.85	-	-	-	-	-	-
Ф40	-	-	-	210.71	210.71	403.66	-	-	-
Итого класса А-III	67.20	67.20	152.74	235.33	283.57	428.28	62.37	67.20	67.20
Всего:	73.33	73.33	162.91	251.32	299.55	444.27	68.50	73.33	73.33
Изделия закладные									
Арматура класса:									
А-I ГОСТ 5781-82									
Ф8	0.98	0.98	0.98	0.98	0.98	0.98	0.50	0.50	0.50
Итого класса А-I	0.98	0.98	0.98	0.98	0.98	0.98	0.50	0.50	0.50
А-III ГОСТ 5781-82									

Наименование	Количество на марку								
	КНД 136-3.26	КНД 136-3.32	КНД 136-3.38	КНД 136-3.43	КНД 136-3.48	КНД 136-3.59	КНО 136-1.22	КНО 136-1.26	КНО 136-1.31
Ф10	-	-	-	-	-	-	0.58	0.58	0.58
Ф12	0.37	0.37	0.37	0.37	0.37	0.37	0.91	0.91	0.91
Ф22	-	-	-	-	-	-	3.04	3.04	3.04
Ф25	7.75	7.75	7.75	7.75	7.75	7.75	-	-	-
Ф32	12.69	12.69	12.69	12.69	12.69	12.69	-	-	-
Итого класса А-III	20.81	20.81	20.81	20.81	20.81	20.81	4.53	4.53	4.53
Прокат марки:									
ВСт3кп2 ГОСТ 103-76*									
-16Х60	6.33	6.33	6.33	6.33	6.33	6.33	-	-	-
-10Х120	6.78	6.78	6.78	6.78	6.78	6.78	3.39	3.39	3.39
-10Х70	-	-	-	-	-	-	0.93	0.93	0.93
Итого марки ВСт3кп2	13.11	13.11	13.11	13.11	13.11	13.11	4.32	4.32	4.32
Всего:	34.90	34.90	34.90	34.90	34.90	34.90	9.35	9.35	9.35
Общий расход:	108.23	108.23	197.81	286.22	334.45	479.17	77.85	82.69	82.69

Инв.№ подл.	Подпись и дата	Взам. инв.№

САПР КиевЗНИИЭП | Оператор системы

Наименование	Количество на марку								
	1КНО 136-1.32	1КНО 136-1.43	1КНО 136-1.48	1КНО 136-1.59	1КНО 136-2.26	1КНО 136-2.31	1КНО 136-2.32	1КНО 136-2.43	1КНО 136-2.48
Изделия арматурные									
Арматура класса:									
А-I ГОСТ 5781-82									
Ø5	0.58	0.58	0.58	0.58	6.13	6.13	0.58	0.58	0.58
Ø8	9.59	-	-	-	-	-	9.59	-	-
Ø10	-	15.41	15.41	15.41	-	-	-	15.41	15.41
Итого класса А-I	10.17	15.98	15.98	15.98	6.13	6.13	10.17	15.98	15.98
А-III ГОСТ 5781-82									
Ø10	17.89	24.62	24.62	24.62	14.53	14.53	17.89	24.62	24.62
Ø20	-	-	48.24	-	52.68	52.68	-	-	48.24
Ø32	134.85	-	-	-	-	-	134.85	-	-
Ø10	-	210.71	210.71	403.66	-	-	-	210.71	210.71
Итого класса А-III	152.74	235.33	283.57	428.28	67.20	67.20	152.74	235.33	283.57
Всего:	162.91	251.32	299.55	444.27	73.33	73.33	162.91	251.32	299.55
Изделия закладные									
Арматура класса:									
А-I ГОСТ 5781-82									
Ø6	0.50	0.50	0.50	0.50	0.49	0.49	0.49	0.49	0.49
Итого класса А-I	0.50	0.50	0.50	0.50	0.49	0.49	0.49	0.49	0.49
А-III ГОСТ 5781-82									
Ø10	0.58	0.58	0.58	0.58	0.32	0.32	0.32	0.32	0.32

Инв.№ подл. | Подпись и дата | Взам. инв.№

САПР Киев ЗНИИЭП | Оператор системы

Наименование	Количество на марку								
	1КНО 136-1.32	1КНО 136-1.43	1КНО 136-1.48	1КНО 136-1.59	1КНО 136-2.26	1КНО 136-2.31	1КНО 136-2.32	1КНО 136-2.43	1КНО 136-2.48
Ø12	0.91	0.91	0.91	0.91	0.37	0.37	0.37	0.37	0.37
Ø20	-	-	-	-	2.52	2.52	2.52	2.52	2.52
Ø22	3.04	3.04	3.04	3.04	-	-	-	-	-
Ø28	-	-	-	-	4.93	4.93	4.93	4.93	4.93
Итого класса А-III	4.53	4.53	4.53	4.53	8.14	8.14	8.14	8.14	8.14
Прокат марки:									
ВСт3кп2 ГОСТ 103-75*									
-10х70	0.93	0.93	0.93	0.93	0.93	0.93	0.93	0.93	0.93
-10х120	3.39	3.39	3.39	3.39	3.39	3.39	3.39	3.39	3.39
Итого марки ВСт3кп2	4.32	4.32	4.32	4.32	4.32	4.32	4.32	4.32	4.32
Всего:	9.35	9.35	9.35	9.35	12.95	12.95	12.95	12.95	12.95
Общий расход:	172.27	260.67	308.91	453.62	86.29	86.29	175.87	264.27	312.51

Наименование	Количество на марку								
	КНО I36-2.53	КНО I36-2.59	КНО I36-3.26	КНО I36-3.31	КНО I36-3.38	КНО I36-3.43	КНО I36-3.48	КНО I36-3.59	КН I36-22
ИЗДЕЛИЯ АРМАТУРНЫЕ									
АРМАТУРА КЛАССА:									
А-I ГОСТ 5781-82									
Ф5	0.58	0.58	6.13	6.13	0.58	0.58	0.58	0.58	6.13
Ф8	-	-	-	-	9.59	-	-	-	-
Ф10	15.41	15.41	-	-	-	15.41	15.41	15.41	-
ИТОГО КЛАССА А-I	15.98	15.98	6.13	6.13	10.17	15.98	15.98	15.98	6.13
А-III ГОСТ 5781-82									
Ф8	-	-	-	-	-	-	-	-	8.59
Ф10	24.62	24.62	14.53	14.53	17.89	24.62	24.62	24.62	1.10
Ф20	-	-	52.68	52.68	-	-	48.24	-	52.68
Ф22	123.49	-	-	-	134.85	-	-	-	-
Ф40	210.71	403.66	-	-	-	210.71	210.71	403.66	-
ИТОГО КЛАССА А-III	358.82	428.28	67.20	67.20	152.74	235.33	283.57	428.28	62.37
ВСЕГО:	374.81	444.27	73.33	73.33	162.91	251.32	299.55	444.27	68.50
ИЗДЕЛИЯ ЗАКЛАДНЫЕ									
АРМАТУРА КЛАССА:									
А-I ГОСТ 5781-82									
Ф8	0.49	0.49	0.49	0.49	0.49	0.49	0.49	0.49	-
ИТОГО КЛАССА А-I	0.49	0.49	0.49	0.49	0.49	0.49	0.49	0.49	-
А-III ГОСТ 5781-82									
Ф10	0.32	0.32	-	-	-	-	-	-	-
Ф12	0.37	0.37	0.37	0.37	0.37	0.37	0.37	0.37	-
Ф20	2.52	2.52	-	-	-	-	-	-	-
Ф25	-	-	5.90	5.90	5.90	5.90	5.90	5.90	-
Ф28	4.93	4.93	-	-	-	-	-	-	-
Ф32	-	-	9.66	9.66	9.66	9.66	9.66	9.66	-
ИТОГО КЛАССА А-III	8.14	8.14	15.93	15.93	15.93	15.93	15.93	15.93	-
ПРОКАТ МАРКИ:									
ВСт3кп2 ГОСТ 103-76*									
-10х70	0.93	0.93	-	-	-	-	-	-	-
-10х120	3.39	3.39	3.39	3.39	3.39	3.39	3.39	3.39	-
-16х60	-	-	5.43	5.43	5.43	5.43	5.43	5.43	-
ИТОГО МАРКИ ВСт3кп2	4.32	4.32	8.82	8.82	8.82	8.82	8.82	8.82	-
ВСЕГО:	12.95	12.95	25.23	25.23	25.23	25.23	25.23	25.23	-
ОБЩИЙ РАСХОД:	387.76	457.22	98.57	98.57	188.15	276.55	324.79	469.50	68.50

Наименование	Количество на марку								
	1КН 36-26	1КН 36-32	1КН 36-38	1КН 36-43	1КН 36-59	3КНД 36-1.22	3КНД 36-1.26	3КНД 36-1.32	3КНД 36-1.32/36
Изделия арматурные									
Арматура класса:									
А-I ГОСТ 5781-82									
Ø6	6.13	6.13	0.58	0.58	0.58	13.53	13.53	13.53	13.53
Ø8	-	-	9.59	-	-	-	-	-	-
Ø10	-	-	-	15.41	15.41	-	-	-	-
Итого класса А-I	6.13	6.13	10.17	15.98	15.98	13.53	13.53	13.53	13.53
А-III ГОСТ 5781-82									
Ø8	-	-	-	-	-	8.59	-	-	-
Ø10	14.53	14.53	17.89	24.62	24.62	3.29	16.72	16.72	16.72
Ø20	52.68	52.68	-	-	-	123.70	123.70	123.70	171.94
Ø22	-	-	134.85	-	-	-	-	-	-
Ø40	-	-	-	210.71	403.66	-	-	-	-
Итого класса А-III	67.20	67.20	152.74	235.33	428.28	135.59	140.42	140.42	188.66
Всего:	73.33	73.33	162.91	251.32	444.27	149.12	153.96	153.96	202.20
Изделия закладные									
Арматура класса:									
А-I ГОСТ 5781-82									
Ø8	-	-	-	-	-	3.01	3.01	3.01	3.01
Итого класса А-I	-	-	-	-	-	3.01	3.01	3.01	3.01
А-III ГОСТ 5781-82									

Наименование	Количество на марку								
	1КН 36-26	1КН 36-32	1КН 36-38	1КН 36-43	1КН 36-59	3КНД 36-1.22	3КНД 36-1.26	3КНД 36-1.32	3КНД 36-1.32/36
Ø10	-	-	-	-	-	0.78	0.78	0.78	0.78
Ø12	-	-	-	-	-	3.57	3.57	3.57	3.57
Ø22	-	-	-	-	-	12.00	12.00	12.00	12.00
Итого класса А-III	-	-	-	-	-	16.34	16.34	16.34	16.34
Прокат марки:									
ВСТ3КП2 ГОСТ 103-76*									
-10Х70	-	-	-	-	-	5.60	5.60	5.60	5.60
-10Х120	-	-	-	-	-	20.35	20.35	20.35	20.35
Итого марки ВСТ3КП2	-	-	-	-	-	25.95	25.95	25.95	25.95
Всего:	-	-	-	-	-	45.30	45.30	45.30	45.30
Общий расход:	73.33	73.33	162.91	251.32	444.27	194.42	199.25	199.25	247.49

Наименование	Количество на марку								
	1ЭКНД I36-1. I32/39	1ЭКНД I36-1. I36/45	1ЭКНД I36-1. I41/48	1ЭКНД I36-1. I43/53	1ЭКНД I36-1.59 I	1ЭКНД I36-2.32 I	1ЭКНД I36-2. I32/39	1ЭКНД I36-2. I32/47	1ЭКНД I36-2. I38/53
ИЗДЕЛИЯ АРМАТУРНЫЕ									
АРМАТУРА КЛАССА:									
А-I ГОСТ 5781-82									
Ф5	4.59	0.58	0.58	0.58	0.58	13.53	8.29	4.59	0.58
Ф8	16.36	23.13	-	-	-	-	9.59	-	6.77
Ф10	-	-	37.16	37.16	37.16	-	-	26.28	26.28
ИТОГО КЛАССА А-I	20.95	23.71	37.74	37.74	37.74	13.53	17.88	30.87	33.63
А-II ГОСТ 5781-82									
Ф10	16.72	20.09	23.45	26.82	26.82	16.72	16.72	16.72	20.09
Ф20	123.70	-	-	-	-	123.70	123.70	123.70	-
Ф28	129.35	242.46	129.35	-	-	-	94.55	-	-
Ф32	-	168.95	-	168.95	-	-	-	-	316.68
Ф36	-	-	400.79	-	-	-	-	-	-
Ф40	-	-	-	494.81	971.86	-	-	263.98	263.98
ИТОГО КЛАССА А-II	269.77	431.49	553.60	690.57	998.68	140.42	234.97	404.40	600.74
ВСЕГО:	290.72	455.20	591.33	728.31	1036.42	153.96	252.85	435.27	634.37
ИЗДЕЛИЯ ЗАКЛАДНЫЕ									
АРМАТУРА КЛАССА:									
А-I ГОСТ 5781-82									
Ф8	3.01	3.01	3.01	3.01	3.01	2.94	2.94	2.94	2.94
ИТОГО КЛАССА А-I	3.01	3.01	3.01	3.01	3.01	2.94	2.94	2.94	2.94

Наименование	Количество на марку								
	1ЭКНД I36-1. I32/39	1ЭКНД I36-1. I36/45	1ЭКНД I36-1. I41/48	1ЭКНД I36-1. I43/53	1ЭКНД I36-1.59 I	1ЭКНД I36-2.32 I	1ЭКНД I36-2. I32/39	1ЭКНД I36-2. I32/47	1ЭКНД I36-2. I38/53
А-III ГОСТ 5781-82									
Ф10	0.78	0.78	0.78	0.78	0.78	-	-	-	-
Ф12	3.57	3.57	3.57	3.57	3.57	1.12	1.12	1.12	1.12
Ф20	-	-	-	-	-	9.91	9.91	9.91	9.91
Ф22	12.00	12.00	12.00	12.00	12.00	-	-	-	-
Ф28	-	-	-	-	-	19.43	19.43	19.43	19.43
ИТОГО КЛАССА А-III	16.34	16.34	16.34	16.34	16.34	30.46	30.46	30.46	30.46
ПРОКАТ МАРКИ:									
ВСТ3КП2 ГОСТ 103-76*									
-10Х70	5.60	5.60	5.60	5.60	5.60	5.60	5.60	5.60	5.60
-10Х120	20.35	20.35	20.35	20.35	20.35	20.35	20.35	20.35	20.35
ИТОГО МАРКИ ВСТ3КП2	25.95	25.95	25.95	25.95	25.95	25.95	25.95	25.95	25.95
ВСЕГО:	45.30	45.30	45.30	45.30	45.30	59.35	59.35	59.35	59.35
ОБЩИЙ РАСХОД:	336.02	500.50	636.63	773.61	1081.7	213.31	312.20	494.62	693.72

Наименование	Количество на марку								
	3.КНД 136-2.59	3.КНД 136-3. 134/39	3.КНД 136-3. 143/59	3.КНО 136-1.22	3.КНО 136-1.26	3.КНО 136-1.32	3.КНО 136-2.26	3.КНО 136-2.32	3.КНО 136-1. 132/34
Изделия арматурные									
Арматура класса:									
A-I ГОСТ 5781-82									
Ø6	0.58	0.58	0.58	13.53	13.53	13.53	13.53	13.53	13.53
Ø8	-	7.34	-	-	-	-	-	-	-
Ø10	37.16	26.28	37.16	-	-	-	-	-	-
Итого класса A-I	37.74	34.20	37.74	13.53	13.53	13.53	13.53	13.53	13.53
A-III ГОСТ 5781-82									
Ø8	-	-	-	0.59	-	-	-	-	-
Ø10	26.82	16.72	26.82	3.29	16.72	16.72	16.72	16.72	16.72
Ø16	-	-	-	-	-	-	-	-	30.87
Ø20	-	-	-	123.70	123.70	123.70	123.70	123.70	123.70
Ø25	-	193.28	-	-	-	-	-	-	-
Ø40	971.86	253.98	758.79	-	-	-	-	-	-
Итого класса A-III	998.68	473.98	785.60	135.59	140.42	140.42	140.42	140.42	171.29
Всего:	1036.42	508.18	823.34	149.12	153.96	153.96	153.96	153.96	184.83
Изделия закладные									
Арматура класса:									
A-I ГОСТ 5781-82									
Ø9	2.94	2.94	2.94	1.50	1.50	1.50	1.47	1.47	1.50
Итого класса A-I	2.94	2.94	2.94	1.50	1.50	1.50	1.47	1.47	1.50

Наименование	Количество на марку								
	3.КНД 136-2.59	3.КНД 136-3. 134/39	3.КНД 136-3. 143/59	3.КНО 136-1.22	3.КНО 136-1.26	3.КНО 136-1.32	3.КНО 136-2.26	3.КНО 136-2.32	3.КНО 136-1. 132/34
A-III ГОСТ 5781-82									
Ø10	-	-	-	1.74	1.74	1.74	0.96	0.96	1.74
Ø12	1.12	1.12	1.12	2.72	2.72	2.72	1.12	1.12	2.72
Ø20	9.91	-	-	-	-	-	7.55	7.55	-
Ø22	-	-	-	9.13	9.13	9.13	-	-	9.13
Ø25	-	23.24	23.24	-	-	-	-	-	-
Ø28	19.43	-	-	-	-	-	14.79	14.79	-
Ø32	-	38.07	38.07	-	-	-	-	-	-
Итого класса A-III	30.46	62.42	62.42	13.59	13.59	13.59	24.42	24.42	13.59
Прокат марки:									
ВСт3кп2 ГОСТ 103-76*									
-10Х70	5.60	-	-	2.80	2.80	2.80	2.80	2.80	2.80
-10Х120	20.35	20.35	20.35	10.17	10.17	10.17	10.17	10.17	10.17
-10Х60	-	18.99	18.99	-	-	-	-	-	-
Итого марки ВСт3кп2	25.95	39.34	39.34	12.97	12.97	12.97	12.97	12.97	12.97
Всего:	59.35	104.70	104.70	28.06	28.06	28.06	38.86	38.86	28.06
Общий расход:	1095.77	612.87	928.04	177.19	182.02	182.02	192.82	192.82	212.89

Наименование	Количество на марку								
	1ЭКНО 136-1. 133/37	1ЭКНО 136-1. 141/43	1ЭКНО 136-2. 132/34	1ЭКНО 136-1. 134/40	1ЭКНО 136-2. 138/48	1ЭКНО 136-2. 133/38	1ЭКНО 136-2. 133/43	1ЭКНО 136-3.32	1ЭКНО 136-3. 132/36
ИЗДЕЛИЯ АРМАТУРНЫЕ									
АРМАТУРА КЛАССА:									
А-I ГОСТ 5781-82									
Ф6	13.53	0.58	13.53	0.58	0.58	8.29	4.59	13.53	13.53
Ф8	-	-	-	23.70	23.13	9.59	16.36	-	-
Ф10	-	37.16	-	-	-	-	-	-	-
ИТОГО КЛАССА А-I	13.53	37.74	13.53	24.28	23.71	17.88	20.95	13.53	13.53
А-II ГОСТ 5781-82									
Ф10	16.72	23.45	16.72	16.72	20.09	16.72	16.72	16.72	16.72
Ф16	-	30.87	30.87	-	-	-	-	-	-
Ф20	-	-	123.70	-	-	-	-	123.70	171.94
Ф22	208.05	-	-	-	-	149.68	149.68	-	-
Ф25	-	-	-	296.40	-	75.37	-	-	-
Ф32	-	-	-	-	485.62	-	168.95	-	-
Ф36	-	400.79	-	-	-	-	-	-	-
ИТОГО КЛАССА А-II	224.77	455.12	171.29	313.12	505.71	241.77	335.35	140.42	188.66
ВСЕГО:	238.30	492.86	184.83	337.40	529.42	259.65	356.30	153.96	202.20
ИЗДЕЛИЯ ЗАКЛАДНЫЕ									
АРМАТУРА КЛАССА:									
А-I ГОСТ 5781-82									
Ф8	1.50	1.50	1.47	1.50	1.47	1.47	1.47	1.47	1.47
ИТОГО КЛАССА А-I	1.50	1.50	1.47	1.50	1.47	1.47	1.47	1.47	1.47

Наименование	Количество на марку								
	1ЭКНО 136-1. 133/37	1ЭКНО 136-1. 141/43	1ЭКНО 136-2. 132/34	1ЭКНО 136-1. 134/40	1ЭКНО 136-2. 138/48	1ЭКНО 136-2. 133/38	1ЭКНО 136-2. 133/43	1ЭКНО 136-3.32	1ЭКНО 136-3. 132/36
А-II ГОСТ 5781-82									
Ф10	1.74	1.74	0.96	1.74	0.96	0.96	0.96	-	-
Ф12	2.72	2.72	1.12	2.72	1.12	1.12	1.12	1.12	1.12
Ф20	-	-	7.55	-	7.55	7.55	7.55	-	-
Ф22	9.13	9.13	-	9.13	-	-	-	-	-
Ф25	-	-	-	-	-	-	-	17.69	17.69
Ф28	-	-	14.79	-	14.79	14.79	14.79	-	-
Ф32	-	-	-	-	-	-	-	28.98	28.98
ИТОГО КЛАССА А-II	13.59	13.59	24.42	13.59	24.42	24.42	24.42	47.78	47.78
ПРОКАТ МАРКИ:									
ВСТ3КП2 ГОСТ 103-76*									
-10Х70	2.80	2.80	2.80	2.80	2.80	2.80	2.80	-	-
-10Х120	10.17	10.17	10.17	10,17	10.17	10.17	10,17	10.17	10.17
-16Х50	-	-	-	-	-	-	-	16.28	16.28
ИТОГО МАРКИ ВСТ3КП2	12.97	12.97	12.97	12.97	12.97	12.97	12.97	26.45	26.45
ВСЕГО:	28.06	28.06	38.86	28.06	38.86	38.86	38.86	75.70	75.70
ОБЩИЙ РАСХОД:	266.37	520.92	223.69	365.46	568.28	298.51	395.16	229.66	277.90

Инв.№ подл.	Подпись и дата	Взам. инв.№

САПР КиевЗНИИЭП | Оператор системы

Наименование	Количество на марку								
	13КН136-22	13КН136-26	13КН136-32	13КН136-32/34	13КН136-32/36	13КН136-33/37	13КН136-33/38	13КН136-32/42	13КН136-41/43
Изделия арматурные									
Арматура класса:									
А-I ГОСТ 5781-82									
Ø6	13.53	13.53	13.53	13.53	13.53	13.53	8.29	8.29	0.58
Ø8	-	-	-	-	-	-	9.59	9.59	-
Ø10	-	-	-	-	-	-	-	-	37.16
Итого класса А-I	13.53	13.53	13.53	13.53	13.53	13.53	17.88	17.88	37.74
А-III ГОСТ 5781-82									
Ø8	8.59	-	-	-	-	-	-	-	-
Ø10	3.29	16.72	16.72	16.72	16.72	16.72	16.72	16.72	23.45
Ø16	-	-	-	30.87	-	-	-	-	30.87
Ø20	123.70	123.70	123.70	123.70	171.94	-	-	123.70	-
Ø22	-	-	-	-	-	208.05	149.68	-	-
Ø25	-	-	-	-	-	-	75.37	-	-
Ø32	-	-	-	-	-	-	-	123.49	-
Ø35	-	-	-	-	-	-	-	-	400.79
Итого класса А-III	135.59	140.42	140.42	171.29	188.66	224.77	241.77	263.91	455.12
Всего:	149.12	153.96	153.96	184.83	202.20	238.30	259.65	281.79	492.86
Общий расход:	149.12	153.96	153.96	184.83	202.20	238.30	259.65	281.79	492.86

1.020-1/87.2-3 РС

Лист 35

Инв.№ подл.	Подпись и дата	Взам. инв.№

САПР Киев ЗНИИЭП | Оператор системы

Лист

Наименование	Количество на марку								
	3КН I36-34/40	3КН I36-33/43	3КН I36-38/48	1КВД I36-1.22	1КВД I36-2.22	1КВД I36-3.26	1КВО I36-1.22	1КВО I36-2.22	1КВО I36-3.26
Изделия арматурные									
Арматура класса:									
А-I ГОСТ 5781-82									
Ø6	0.58	4.59	0.58	5.24	5.24	5.24	5.24	5.24	5.24
Ø8	[illegible]	16.36	23.13	-	-	-	-	-	-
Итого класса А-I	[illegible]	20.95	23.71	5.24	5.24	5.24	5.24	5.24	5.24
А-III ГОСТ 5781-82									
Ø10	16.72	16.72	20.09	1.10	1.10	1.10	1.10	1.10	1.10
Ø16	-	-	-	29.29	29.29	-	29.29	29.29	-
Ø20	-	-	-	-	-	45.77	-	-	45.77
Ø22	-	149.68	-	-	-	-	-	-	-
Ø25	296.40	-	-	-	-	-	-	-	-
Ø32	-	168.95	485.62	-	-	-	-	-	-
Итого класса А-III	313.12	335.35	505.71	30.39	30.39	46.87	30.39	30.39	46.87
Всего:	337.40	356.30	529.42	35.64	35.64	52.11	35.64	35.64	52.11
Изделия закладные									
Арматура класса:									
А-I ГОСТ 5781-82									
Ø8	-	-	-	1.00	0.98	0.98	0.50	0.49	0.49
Итого класса А-I	-	-	-	1.00	0.98	0.98	0.50	0.49	0.49
А-III ГОСТ 5781-82									

Наименование	Количество на марку								
	3КП I36-34/40	3КН I36-33/43	3КН I36-38/48	1КВД I36-1.22	1КВД I36-2.22	1КВД I36-3.26	1КВО I36-1.22	1КВО I36-2.22	1КВО I36-3.26
Ø10	-	-	-	0.26	-	-	0.58	0.32	-
Ø12	-	-	-	1.19	0.37	0.37	0.91	0.37	0.37
Ø16	-	-	-	1.26	1.26	1.26	1.26	1.26	1.26
Ø20	-	-	-	-	3.30	-	-	2.52	-
Ø22	-	-	-	4.00	-	-	3.04	-	-
Ø25	-	-	-	-	-	7.75	-	-	5.90
Ø28	-	-	-	-	6.48	-	-	4.93	-
Ø32	-	-	-	-	-	12.69	-	-	9.66
Итого класса А-III	-	-	-	6.71	11.42	22.07	5.79	9.40	17.19
Прокат марки:									
ВСт3кп2 ГОСТ 103-76*									
-10х100	-	-	-	3.14	3.14	3.14	3.14	3.14	3.14
-10х70	-	-	-	1.87	1.87	-	0.93	0.93	-
-16х120	-	-	-	6.78	6.78	6.78	3.39	3.39	3.39
-16х50	-	-	-	-	-	6.33	-	-	5.43
Итого марки ВСт3кп2	-	-	-	11.79	11.79	16.25	7.46	7.46	11.96
Всего:	-	-	-	19.50	24.19	39.30	13.76	17.36	29.64
Общий расход:	337.40	356.30	529.42	55.14	59.82	91.42	49.39	52.99	81.75

Наименование	Количество на марку								
	1КВ 136-22	12КРД 136-1.22	12КРД 136-2.22	12КВД 136-3.26	12КВО 136-1.22	12КВО 136-2.22	12КВО 136-3.26	12КВ 136-22	12КВ 136-26
Изделия арматурные									
Арматура класса:									
А-I ГОСТ 5781-82									
Ø6	5.24	8.95	8.95	8.95	8.95	8.95	8.95	8.95	8.95
Итого класса А-I	5.24	8.95	8.95	8.95	8.95	8.95	8.95	8.95	8.95
А-III ГОСТ 5781-82									
Ø10	1.10	2.19	2.19	2.19	2.19	2.19	2.19	2.19	2.19
Ø16	29.29	52.02	52.02	-	52.02	52.02	-	52.02	-
Ø20	-	-	-	81.28	-	-	81.28	-	81.28
Итого класса А-III	30.39	54.22	54.22	83.48	54.22	54.22	83.48	54.22	83.48
Всего:	35.64	63.16	63.16	92.43	63.16	63.16	92.43	63.16	92.43
Изделия закладные									
Арматура класса:									
А-I ГОСТ 5781-82									
Ø8	-	2.00	1.96	1.96	1.00	0.98	0.98	-	-
Итого класса А-I	-	2.00	1.96	1.96	1.00	0.98	0.98	-	-
А-III ГОСТ 5781-82									
Ø10	-	0.52	-	-	1.16	0.64	-	-	-
Ø12	-	2.38	0.75	0.75	1.81	0.75	0.75	-	-
Ø16	1.26	1.26	1.26	1.26	1.26	1.26	1.26	1.26	1.26
Ø20	-	-	6.61	-	-	5.03	-	-	-

Наименование	Количество на марку								
	1КВ 136-22	12КРД 136-1.22	12КРД 136-2.22	12КВД 136-3.26	12КВО 136-1.22	12КВО 136-2.22	12КВО 136-3.26	12КВ 136-22	12КВ 136-26
Ø22	-	8.00	-	-	6.09	-	-	-	-
Ø25	-	-	-	15.49	-	-	11.79	-	-
Ø28	-	-	12.95	-	-	9.86	-	-	-
Ø32	-	-	-	25.28	-	-	19.32	-	-
Итого класса А-III	1.26	12.16	21.57	42.88	10.32	17.54	33.12	1.26	1.26
Прокат марки:									
ВСТ3КП2 ГОСТ 103-76*									
-10Х100	3.14	3.14	3.14	3.14	3.14	3.14	3.14	3.14	3.14
-10Х70	-	3.73	3.73	-	1.87	1.87	-	-	-
-10Х120	-	13.56	13.56	13.56	6.78	6.78	6.78	-	-
-16Х60	-	-	-	12.65	-	-	10.85	-	-
Итого марки ВСТ3КП2	3.14	20.44	20.44	29.37	11.79	11.79	20.77	3.14	3.14
Всего:	4.40	34.60	43.97	74.20	23.11	30.31	54.87	4.40	4.40
Общий расход:	40.04	97.76	107.13	166.63	86.28	93.47	147.30	67.57	96.83

ИНВ № ПОДЛ	ПОДПИСЬ И ДАТА	ВЗАМ ИНВ №

САПР Киев ЗНИИЭП | ОПЕРАТОР СИСТЕМЫ

НАИМЕНОВАНИЕ	КОЛИЧЕСТВО НА МАРКУ								
	3КБД 36-1.22	3КБД 36-2.26	3КБД 36-3.32/42	3КВО 36-1.22	3КВО 36-2.22	3КВО 36-3.26	3КВ 36-22	3КВ 36-26	3КВ 36-32
ИЗДЕЛИЯ АРМАТУРНЫЕ									
АРМАТУРА КЛАССА:									
А-I ГОСТ 5781-82									
Ф6	12.65	12.65	7.40	12.65	12.65	12.65	12.65	12.65	12.65
Ф8	-	-	9.59	-	-	-	-	-	-
ИТОГО КЛАССА А-I	12.65	12.65	17.00	12.65	12.65	12.65	12.65	12.65	12.65
А-III ГОСТ 5781-82									
Ф10	3.29	3.29	3.29	3.29	3.29	3.29	3.29	3.29	3.29
Ф16	74.75	74.75	-	74.75	74.75	-	74.75	74.75	-
Ф20	-	-	116.80	-	-	116.80	-	-	116.80
Ф32	-	-	123.49	-	-	-	-	-	-
ИТОГО КЛАССА А-III	78.04	78.04	243.58	78.04	78.04	120.09	78.04	78.04	120.09
ВСЕГО:	90.69	90.69	260.57	90.69	90.69	132.74	90.69	90.69	132.74
ИЗДЕЛИЯ ЗАКЛАДНЫЕ									
АРМАТУРА КЛАССА:									
А-I ГОСТ 5781-82									
Ф8	3.01	2.94	2.94	1.50	1.47	1.47	-	-	-
ИТОГО КЛАССА А-I	3.01	2.94	2.94	1.50	1.47	1.47	-	-	-
А-III ГОСТ 5781-82									
Ф10	0.78	-	-	1.74	0.96	-	-	-	-
Ф12	3.57	1.12	1.12	2.72	1.12	1.12	-	-	-

ИНВ № ПОДЛ	ПОДПИСЬ И ДАТА	ВЗАМ ИНВ №

САПР Киев ЗНИИЭП | ОПЕРАТОР СИСТЕМЫ

НАИМЕНОВАНИЕ	КОЛИЧЕСТВО НА МАРКУ								
	3КБД 36-1.22	3КБД 36-2.26	3КБД 36-3.32/42	3КВО 36-1.22	3КВО 36-2.22	3КВО 36-3.26	3КВ 36-22	3КВ 36-26	3КВ 36-32
Ф16	1.26	1.26	1.26	1.26	1.26	1.26	1.26	1.26	1.26
Ф20	-	9.91	-	-	7.55	-	-	-	-
Ф22	12.00	-	-	9.13	-	-	-	-	-
Ф25	-	-	23.24	-	-	17.69	-	-	-
Ф28	-	19.43	-	-	14.79	-	-	-	-
Ф32	-	-	38.07	-	-	28.98	-	-	-
ИТОГО КЛАССА А-III	17.60	31.73	63.69	14.85	25.68	49.05	1.26	1.26	1.26
ПРОКАТ МАРКИ:									
ВСТ3КП2 ГОСТ 103-76*									
-10Х100	3.14	3.14	3.14	3.14	3.14	3.14	3.14	3.14	3.14
-10Х70	5.60	5.60	-	2.80	2.80	-	-	-	-
-10Х120	20.35	20.35	20.35	10.17	10.17	10.17	-	-	-
-16Х60	-	-	18.99	-	-	16.28	-	-	-
ИТОГО МАРКИ ВСТ3КП2	29.09	29.09	42.48	16.11	16.11	29.59	3.14	3.14	3.14
ВСЕГО:	49.70	63.75	109.10	32.47	43.26	80.11	4.40	4.40	4.40
ОБЩИЙ РАСХОД:	140.39	154.44	369.68	123.16	133.95	212.84	95.09	95.09	137.14

Наименование	Количество на марку: 3КВД 36-3.26	3КВО 36-3.26	3КСД 36-3.32	3КСД 36-3.38	3КСО 36-3.32	3КСО 36-3.33
Изделия арматурные						
Арматура класса						
А-I ГОСТ 5781-82						
Ф6	10.76	10.76	1.15	1.15	11.69	11.69
Ф8	-	-	19.38	18.48	-	-
Итого класса А-I	10.76	10.76	20.53	19.63	11.69	11.69
А-III ГОСТ 5781-82						
Ф8	-	8.60	-	-	-	-
Ф10	16.72	3.29	30.15	30.15	30.15	30.15
Ф20	99.63	99.63	106.54	-	106.54	-
Ф22	-	-	-	-	-	128.91
Ф32	-	-	-	272.72		
Итого класса А-III	116.35	111.52	136.69	302.87	136.69	159.06
Всего:	127.11	122.28	157.22	322.50	148.38	170.75
Изделия закладные						
Арматура класса:						
А-I ГОСТ 5781-82						
Ф8	2.94	1.47	2.94	2.94	1.47	1.47
Итого класса А-I	2.94	1.47	2.94	2.94	1.47	1.47
А-III ГОСТ 5781-82						
Ф12	1.12	1.12	1.12	1.12	1.12	1.12
Ф16	1.26	1.26	-	-	-	-

Наименование	Количество на марку: 3КВД 36-3.26	3КВО 36-3.26	3КСД 36-3.32	3КСД 36-3.38	3КСО 36-3.32	3КСО 36-3.33
Ф25	23.24	17.69	23.24	23.24	17.69	17.69
Ф32	38.07	28.98	38.07	38.07	28.98	28.98
Итого класса А-III	63.68	49.05	62.42	62.42	47.78	47.78
Прокат марки:						
ВСт3кп2 ГОСТ 103-76*						
-10Х100	3.14	3.14	-	-	-	-
-10Х120	20.35	10.17	20.35	20.35	10.17	10.17
-16Х60	18.99	16.28	18.99	18.99	16.28	16.28
Итого марки ВСт3кп2	42.48	29.59	39.34	39.34	26.45	26.45
Всего:	106.87	79.36	104.70	104.70	75.70	75.70
Общий расход:	236.21	202.37	261.92	427.20	224.07	246.44

САПР КиевЗНИИЭП
ОПЕРАТОР СИСТЕМЫ
ИНВ.№ ПОДЛ. | ПОДПИСЬ И ДАТА | ВЗАМ. ИНВ.№

1

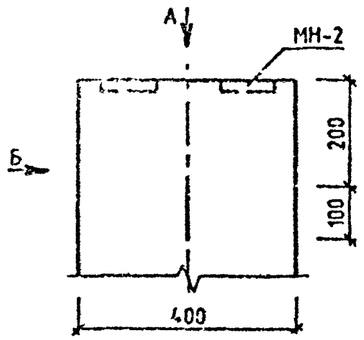

ВИД Б

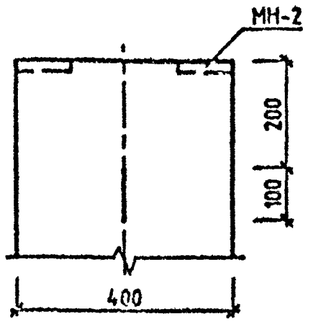

2

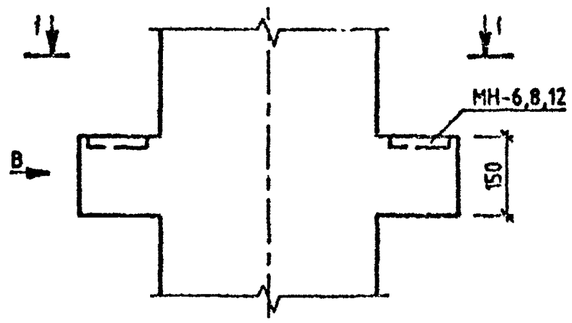

ВИД В

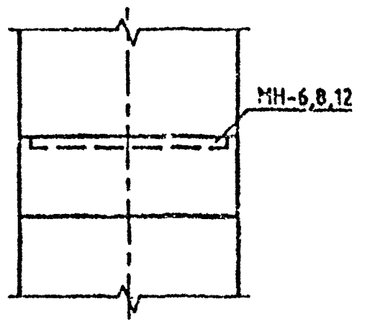

ВИД А

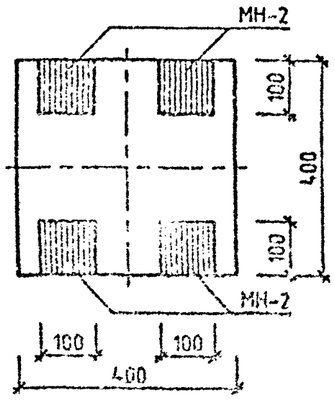

1-1

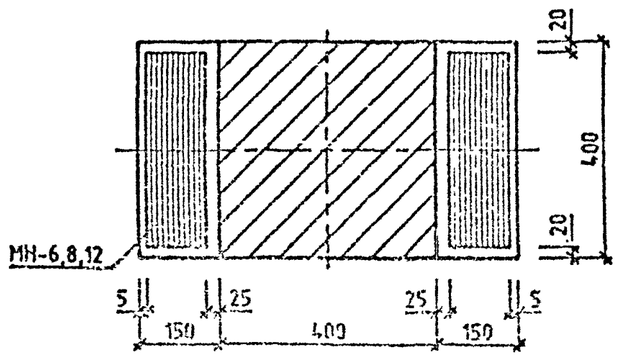

				1.020-1/87.2-3 У	
НАЧ.ОТД	ГОРОХОВ				
Н.КОНТР	СИПЯК			УЗЛЫ	СТАДИЯ: Р; ЛИСТ: 1; ЛИСТОВ: 7
ГИП	СИПЯК				КиевЗНИИЭП
ПРОВЕРИЛ	МОЛОДЧОНА				
РАЗРАБ.	ЛУКАШУК				

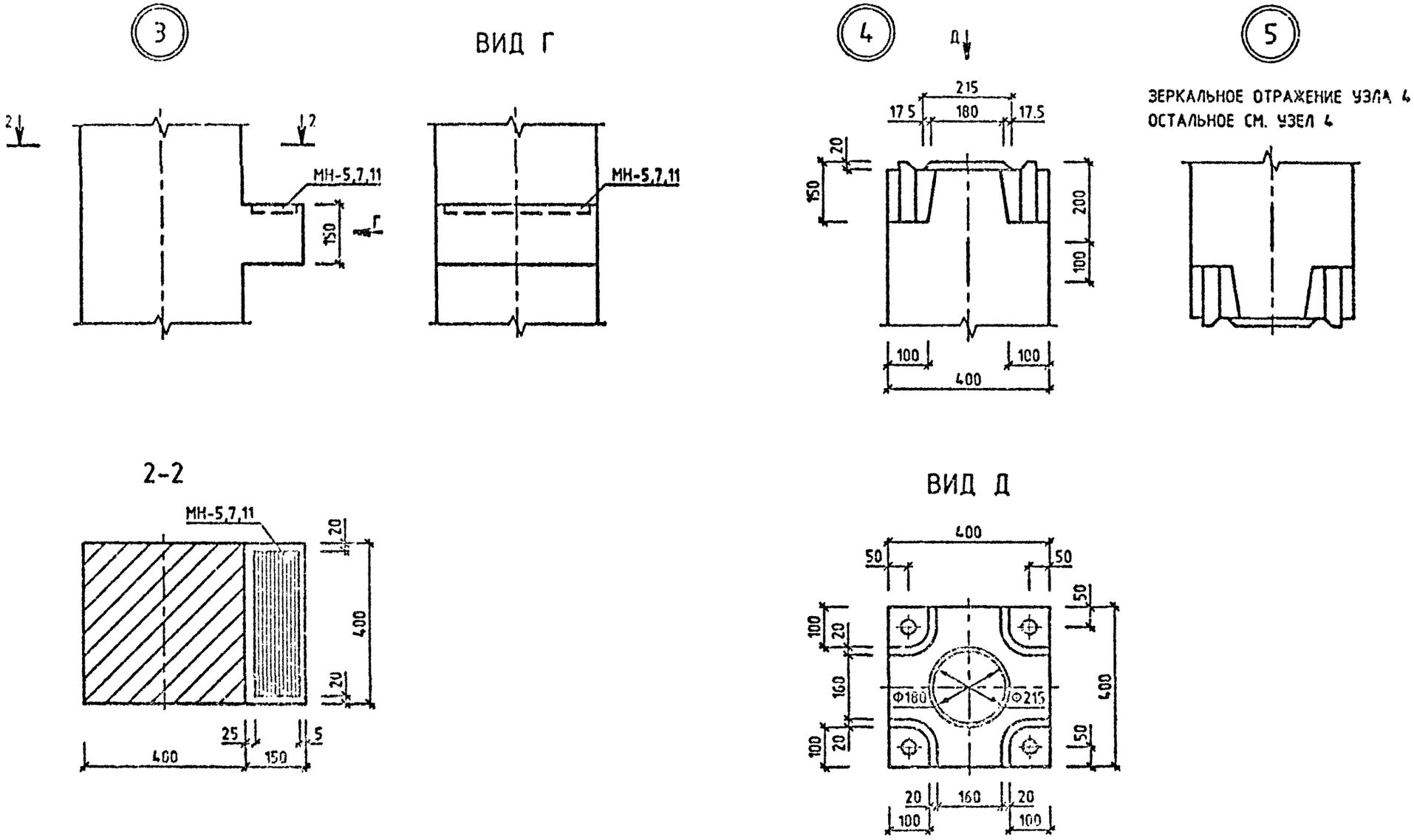

САПР КиевЗНИИЭП
ОПЕРАТОР СИСТЕМЫ
ЛУКАШУК
ИНВ № ПОДЛ
ПОДП. И ДАТА
ВЗАМ. ИНВ №
ФОРМАТ А3

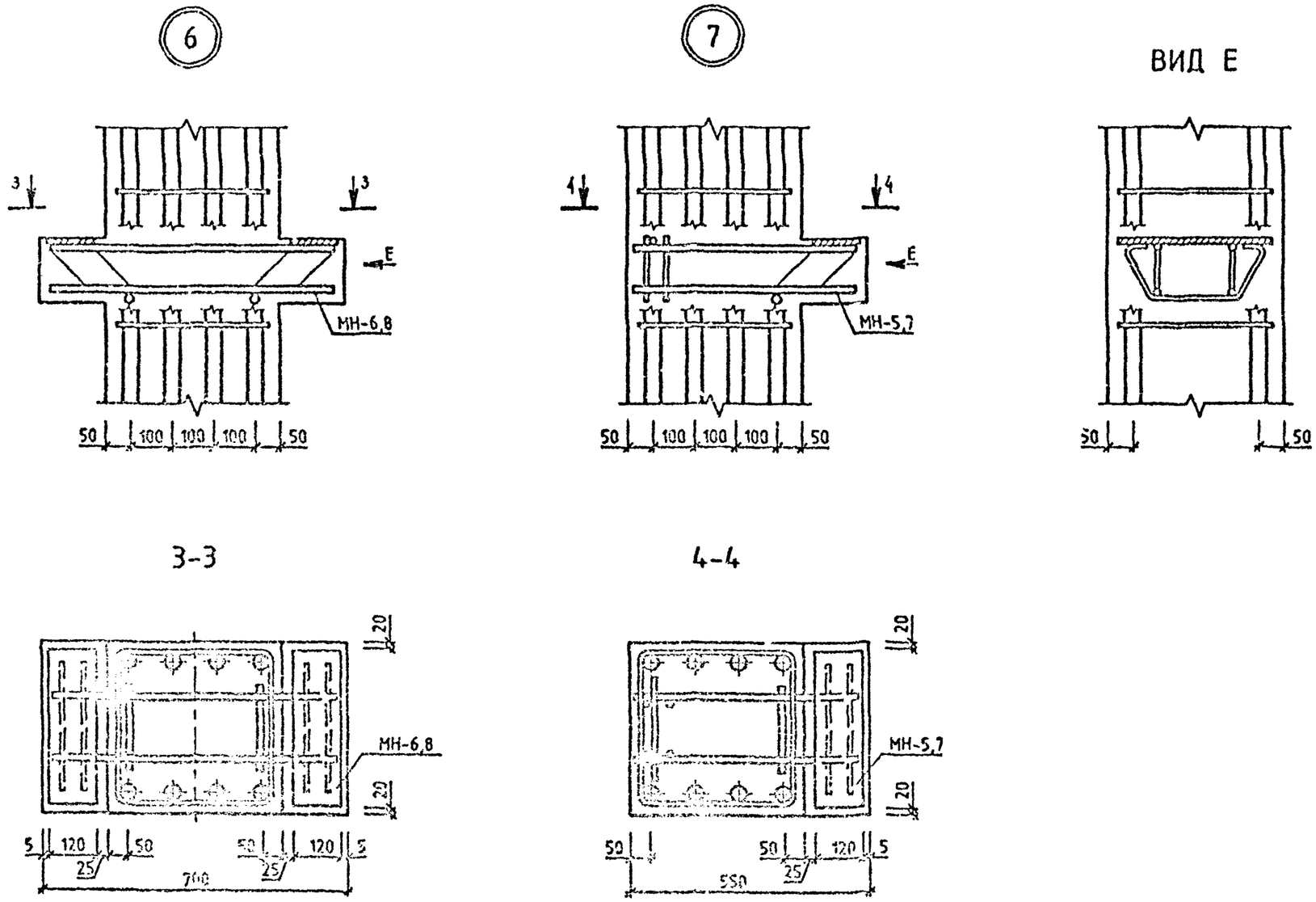
6
7
ВИД Е
3
3
4
4
Е
Е
МН-6,8
МН-5,7
50
100
100
100
50
50
50
3-3
4-4
20
20
МН-6,8
МН-5,7
5
120
50
25
700
550

САПР КиевЗНИИЭП
ОПЕРАТОР СИСТЕМЫ
ЛУКАШИК

8

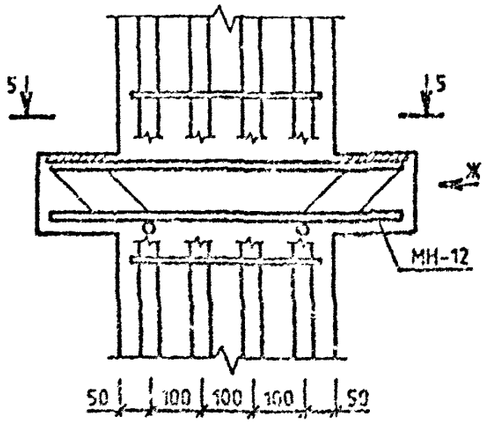

9

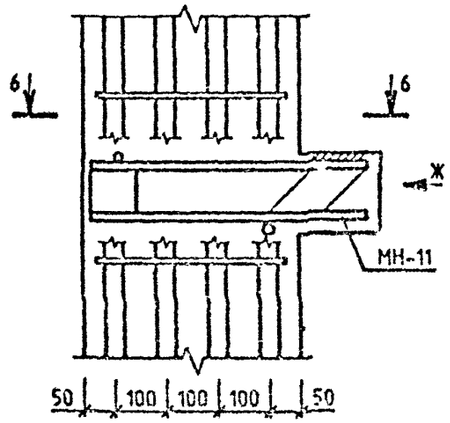

ВИД Ж

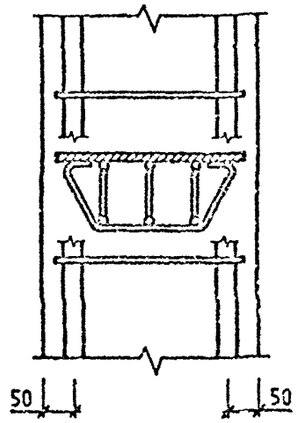

10

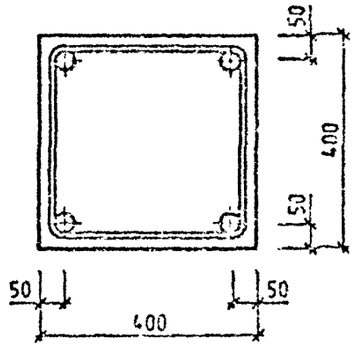

5-5

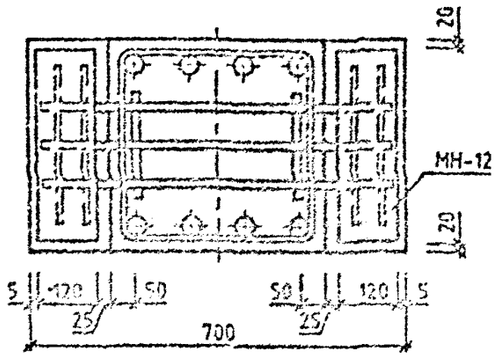

6-6

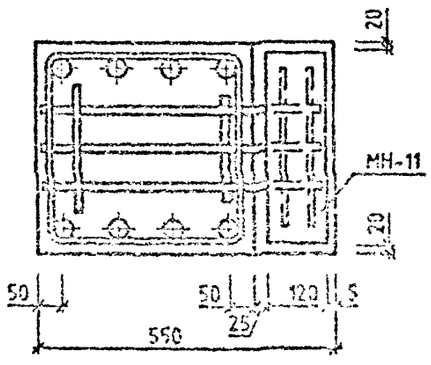

11

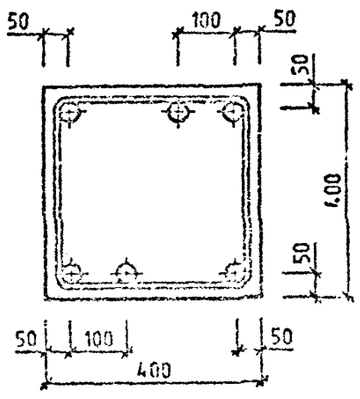

12

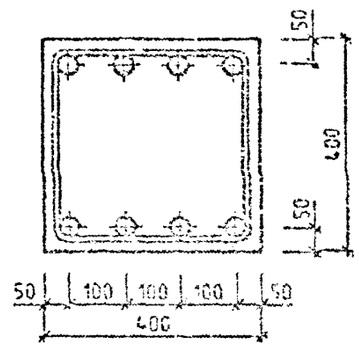

ИНВ.№ ПОДЛ.
ПОДП. И ДАТА
ВЗАМ. ИНВ.№

1.020-1/87.2-3 У

ЛИСТ 4

ФОРМАТ А3

ПРИМЕРЫ УСТАНОВКИ ДОПОЛНИТЕЛЬНЫХ ЗАКЛАДНЫХ ИЗДЕЛИЙ

ДЛЯ КРЕПЛЕНИЯ ДИАФРАГМ

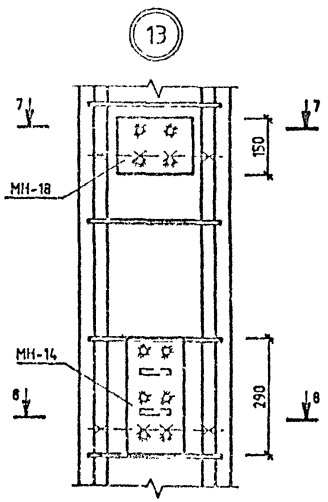

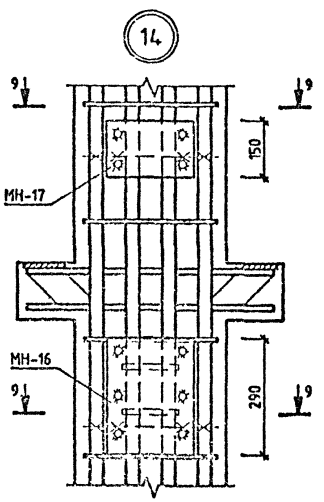

ДЛЯ КРЕПЛЕНИЯ СТЕНОВЫХ ПАНЕЛЕЙ И КРАЙНЕЙ ПЛИТЫ В УГЛОВОЙ КОЛОННЕ

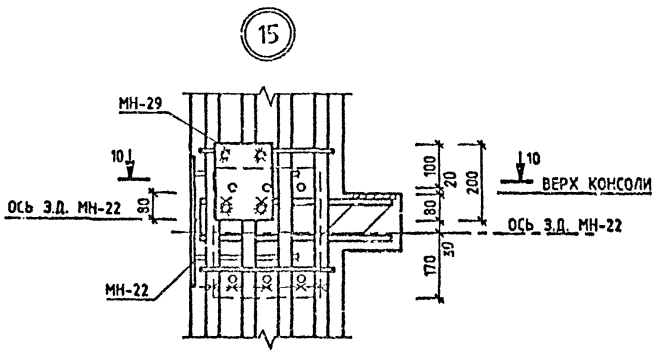

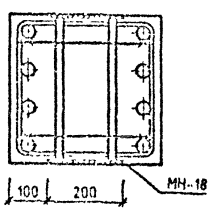

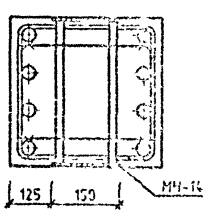

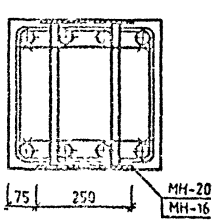

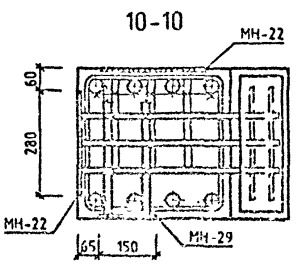

САПР КиевЗНИИЭП
Оператор системы
Лукашук
Инв.№ подл. | Подп. и дата | Взам. инв.№

ПРИМЕРЫ УСТАНОВКИ ДОПОЛНИТЕЛЬНЫХ ЗАКЛАДНЫХ ИЗДЕЛИЙ

ДЛЯ ПОВОРОТНОГО РИГЕЛЯ

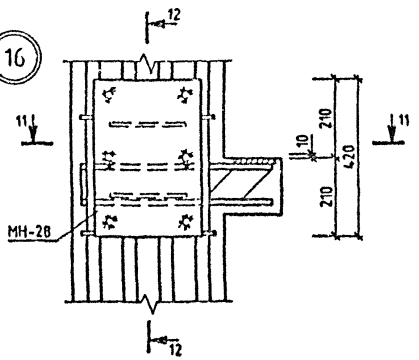

12-12

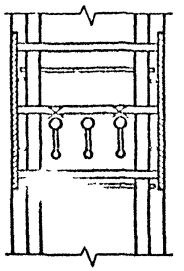

ДЛЯ ОПОРНОГО СТОЛИКА КРАЙНЕЙ ПЛИТЫ

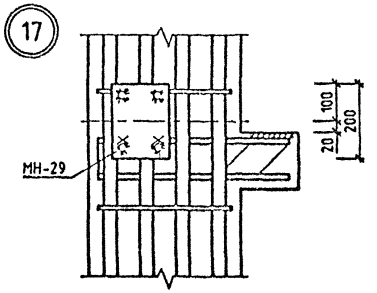

В ЗОНЕ СЕТОК КОСВЕННОГО АРМИРОВАНИЯ

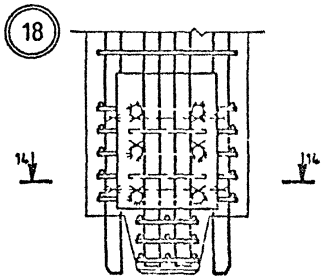

11-11

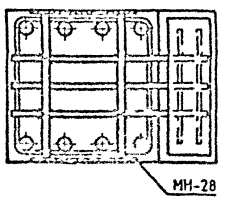

В ЗОНЕ СЕТОК КОСВЕННОГО АРМИРОВАНИЯ

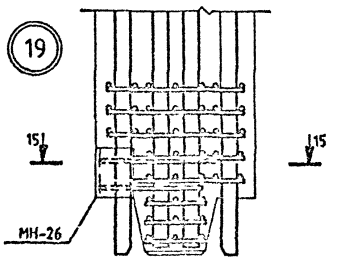

13-13

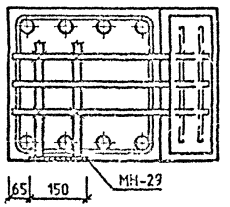

14-14

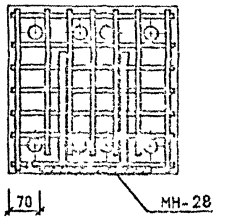

15-15

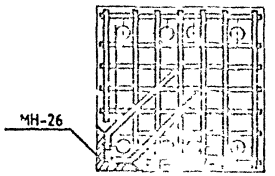

САПР КиевЗНИИЭП — Оператор системы — Лукашук

Инв. № подл. | Подп. и дата | Взам. инв. №

ПРИМЕРЫ УСТАНОВКИ ДОПОЛНИТЕЛЬНЫХ ЗАКЛАДНЫХ ИЗДЕЛИЙ ДЛЯ КРЕПЛЕНИЯ СТЕНОВЫХ ПАНЕЛЕЙ

ПРИ РИГЕЛЕ Н=450 ММ

ПРИ РИГЕЛЕ Н=600 ММ

20

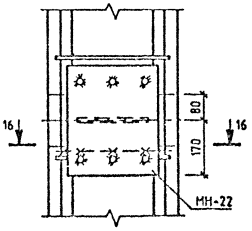

21

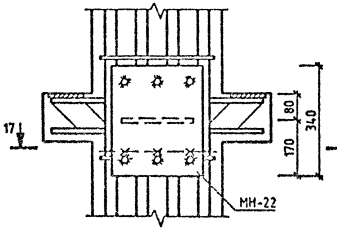

22

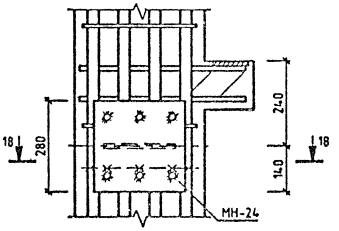

23

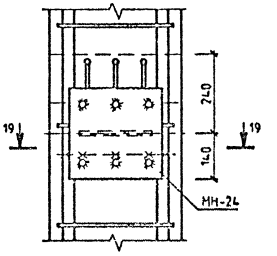

16-16

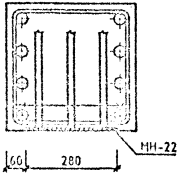

17-17

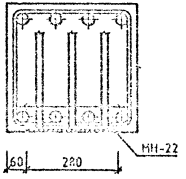

18-18

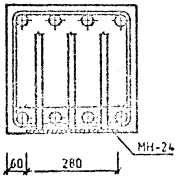
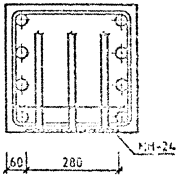
19-19