ТИПОВЫЕ СТРОИТЕЛЬНЫЕ КОНСТРУКЦИИ, ИЗДЕЛИЯ И УЗЛЫ

СЕРИЯ 1.011.1-10

Сваи забивные железобетонные

ВЫПУСК 1

ЧАСТЬ 2

стр. 151 по стр. 283

Сваи цельные сплошного квадратного сечения с ненапрягаемой арматурой

Рабочие чертежи

24105-02

Отпускная цена
на момент реализации
указана в счете-накладной

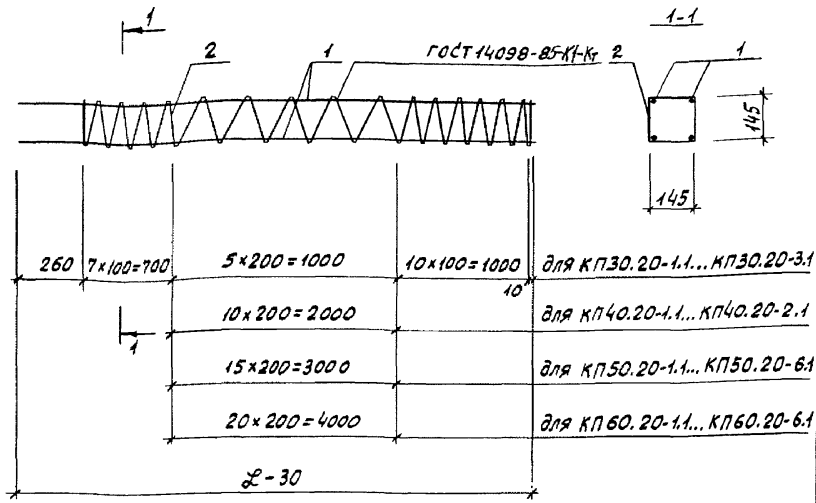

Марка каркаса	Поз.	Наименование	Кол.	Масса ед., кг	Масса каркаса, кг
КП30.20-1.1	1	ф10AI, ℓ=2970	4	1,83	9,4
	2	ф5BpI, ℓ=14230	1	2,05	
КП30.20-2.1	1	ф10AII, ℓ=2970	4	1,83	9,4
	2	ф5BpI, ℓ=14230	1	2,05	
КП30.20-3.1	1	ф10AIII, ℓ=2970	4	1,83	9,4
	2	ф5BpI, ℓ=14230	1	2,05	
КП40.20-1.1	1	ф10AI, ℓ=3970	4	2,45	12,3
	2	ф5BpI, ℓ=17290	1	2,49	

Н. контр.	Левашов		01.09.84
Нач. ПО-4	Лешин		01.84
ГИП	Филиппов		07.09.84
Вед. инж.	Горюшин		07.09.84
Инженер	Мартынова		07.09.84
Провер.	Горюшин		07.09.84

1.011.1-10.1-1210

Каркас пространственный КП30.20-1.1...КП60.20-6.1

Стадия	Лист	Листов
Р	1	2

фундаментпроект

Инв. № подл. | 17416 | Подпись и дата | Взам. инв. №

Марка каркаса	Поз.	Наименование	Кол.	Масса ед., кг	Масса каркаса кг
КП40.20-2.1	1	Ф10АII, ℓ=3970	4	2,45	12,3
	2	Ф5ВрI, ℓ=17290	1	2,49	
КП50.20-1.1	1	Ф10АI, ℓ=4970	4	3,07	15,2
	2	Ф5ВрI, ℓ=20350	1	2,93	
КП50.20-2.1	1	Ф10АII, ℓ=4970	4	3,07	15,2
	2	Ф5ВрI, ℓ=20350	1	2,93	
КП50.20-3.1	1	Ф10АIII, ℓ=4970	4	3,07	15,2
	2	Ф5ВрI, ℓ=20350	1	2,93	
КП50.20-4.1	1	Ф12АI, ℓ=4970	4	4,41	20,6
	2	Ф5ВрI, ℓ=20350	1	2,93	
КП50.20-5.1	1	Ф12АII, ℓ=4970	4	4,41	20,6
	2	Ф5ВрI, ℓ=20350	1	2,93	
КП50.20-6.1	1	Ф12АIII, ℓ=4970	4	4,41	20,6
	2	Ф5ВрI, ℓ=20350	1	2,93	
КП60.20-1.1	1	Ф10АI, ℓ=5970	4	3,68	18,1
	2	Ф5ВрI, ℓ=23410	1	3,37	
КП60.20-2.1	1	Ф10АII, ℓ=5970	4	3,68	18,1
	2	Ф5ВрI, ℓ=23410	1	3,37	
КП60.20-3.1	1	Ф10АIII, ℓ=5970	4	3,68	18,1
	2	Ф5ВрI, ℓ=23410	1	3,37	
КП60.20-4.1	1	Ф12АI, ℓ=5970	4	5,30	24,6
	2	Ф5ВрI, ℓ=23410	1	3,37	
КП60.20-5.1	1	Ф12АII, ℓ=5970	4	5,30	24,6
	2	Ф5ВрI, ℓ=23410	1	3,37	
КП60.20-6.1	1	Ф12АIII, ℓ=5970	4	5,30	24,6
	2	Ф5ВрI, ℓ=23410	1	3,37	

Арматура: класса Вр-I по ГОСТ 6727-80, класса А-I, А-II и А-III по ГОСТ 5781-82.

Инв.№ подл. | 17416

Подпись и дата

Взам. инв.№

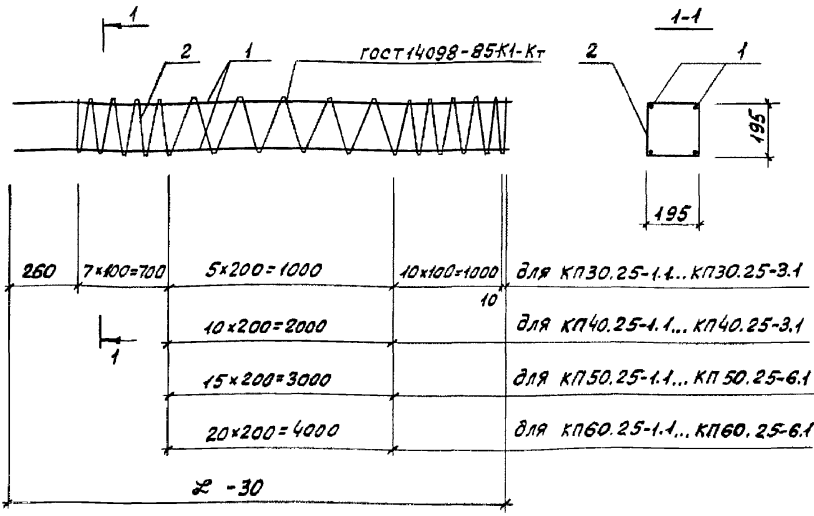

Марка каркаса	Поз.	Наименование	Кол.	Масса ед., кг	Масса каркаса, кг
КП30.25-1.1	1	Ф10АI, ℓ=2970	4	1,83	10,0
	2	Ф5ВрI, ℓ=18990	1	2,73	
КП30.25-2.1	1	Ф10АII, ℓ=2970	4	1,83	10,0
	2	Ф5ВрI, ℓ=18990	1	2,73	
КП30.25-3.1	1	Ф10АIII, ℓ=2970	4	1,83	10,0
	2	Ф5ВрI, ℓ=18990	1	2,73	
КП40.25-1.1	1	Ф10АI, ℓ=3970	4	2,45	13,1
	2	Ф5ВрI, ℓ=23010	1	3,31	

Н.контр.	Левашов		08.98
Нач.по-ч	Лешин		08.98
ГИП	Филиппов		08.98
Вед.инж.	Горюшин		08.98
Инженер	Мартынова		08.98
Провер.	Горюшин		08.98

1.011.1-10.1 - 1220

Каркас пространственный КП 30.25-1.1... КП60.25-6.1

Стадия	Лист	Листов
Р	1	2

фундаментпроект

Инв.№ подл. 17416 | Подпись и дата | Взам.инв.№

Марка каркаса	Поз.	Наименование	Кол.	Масса ед., кг	Масса каркаса, кг
КП40.25-2.1	1	Ф10АII, ℓ=3970	4	2,45	13,1
	2	Ф5ВрI, ℓ=23010	1	3,31	
КП40.25-3.1	1	Ф10АIII, ℓ=3970	4	2,45	13,1
	2	Ф5ВрI, ℓ=23010	1	3,31	
КП50.25-1.1	1	Ф10АI, ℓ=4970	4	3,07	16,2
	2	Ф5ВрI, ℓ=27030	1	3,89	
КП50.25-2.1	1	Ф10АII, ℓ=4970	4	3,07	16,2
	2	Ф5ВрI, ℓ=27030	1	3,89	
КП50.25-3.1	1	Ф10АIII, ℓ=4970	4	3,07	16,2
	2	Ф5ВрI, ℓ=27030	1	3,89	
КП50.25-4.1	1	Ф12АI, ℓ=4970	4	4,41	21,5
	2	Ф5ВрI, ℓ=27030	1	3,89	
КП50.25-5.1	1	Ф12АII, ℓ=4970	4	4,41	21,5
	2	Ф5ВрI, ℓ=27030	1	3,89	
КП50.25-6.1	1	Ф12АIII, ℓ=4970	4	4,41	21,5
	2	Ф5ВрI, ℓ=27030	1	3,89	
КП60.25-1.1	1	Ф10АI, ℓ=5970	4	3,68	19,2
	2	Ф5ВрI, ℓ=31050	1	4,47	
КП60.25-2.1	1	Ф10АII, ℓ=5970	4	3,68	19,2
	2	Ф5ВрI, ℓ=31050	1	4,47	
КП60.25-3.1	1	Ф10АIII, ℓ=5970	4	3,68	19,2
	2	Ф5ВрI, ℓ=31050	1	4,47	
КП60.25-4.1	1	Ф12АI, ℓ=5970	4	5,30	25,7
	2	Ф5ВрI, ℓ=31050	1	4,47	
КП60.25-5.1	1	Ф12АII, ℓ=5970	4	5,30	25,7
	2	Ф5ВрI, ℓ=31050	1	4,47	
КП60.25-6.1	1	Ф12АIII, ℓ=5970	4	5,30	25,7
	2	Ф5ВрI, ℓ=31050	1	4,47	

Арматура: класса Вр-I по ГОСТ 6727-80, класса А-I, А-II и А-III по ГОСТ 5781-82

Инв. № подл. 17416 | Подпись и дата | Взам. инв. №

1.011.1-10.1-1220 | Лист 2

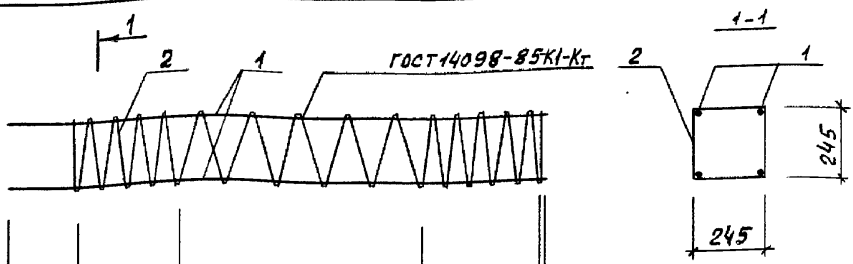

260	7×100=700	5×200=1000	10×100=1000	для КП30.30-1.1... КП30.30-3.1.
			10	
		10×200=2000		для КП40.30-1.1... КП40.30-3.1.
		15×200=3000		для КП50.30-1.1... КП50.30-6.1.
		20×200=4000		для КП60.30-2.1; КП60.30-3.1; КП60.30-5.1... КП60.30-8.1.
		25×200=5000		для КП70.30-4.1... КП70.30-6.1; КП70.30-8.1; КП70.30-9.1.
		30×200=6000		для КП80.30-4.1... КП80.30-6.1; КП80.30-8.1... КП80.30-11.1.
		35×200=7000		для КП90.30-5.1; КП90.30-6.1; КП90.30-8.1... КП90.30-11.1.
		40×200=8000		для КП100.30-6.1; КП100.30-8.1... КП100.30-13.1.
		45×200=9000		для КП110.30-8.1... КП110.30-13.1.
		50×200=10000		для КП120.30-8.1... КП120.30-13.1

ℒ-30

Н. контр.	Левашов	[signature]	08.09.84	1.011.1-10.1-1230
Нач. ПО-4	Лешин	[signature]	08.09.84	Каркас пространственный КП30.30-1.1... КП120.30-13.1
ГИП	Филиппов	[signature]	07.09.85	
Вед. инж.	Горюшин	[signature]	07.09.89	
Инженер	Мартынова	[signature]	07.09.89	
Провер.	Горюшин	[signature]	07.09.89	

Стадия	Лист	Листов
Р	1	5

Фундаментпроект

Инв. № подл. 17416 | Подпись и дата | Взам. инв. №

Марка каркаса	Поз.	Наименование	Кол.	Масса ед., кг	Масса каркаса кг
КП30.30-1.1	1	ф10AI, ℓ=2970	4	1,83	10,7
	2	ф5BpI, ℓ=23700	1	3,41	
КП30.30-2.1	1	ф10AII, ℓ=2970	4	1,83	10,7
	2	ф5BpI, ℓ=23700	1	3,41	
КП30.30-3.1	1	ф10AIII, ℓ=2970	4	1,83	10,7
	2	ф5BpI, ℓ=23700	1	3,41	
КП40.30-1.1	1	ф10AI, ℓ=3970	4	2,45	13,9
	2	ф5BpI, ℓ=28700	1	4,13	
КП40.30-2.1	1	ф10AII, ℓ=3970	4	2,45	13,9
	2	ф5BpI, ℓ=28700	1	4,13	
КП40.30-3.1	1	ф10AIII, ℓ=3970	1	2,45	13,9
	2	ф5BpI, ℓ=28700	4	4,13	
КП50.30-1.1	1	ф10AI, ℓ=4970	4	3,07	17,1
	2	ф5BpI, ℓ=33700	1	4,85	
КП50.30-2.1	1	ф10AII, ℓ=4970	4	3,07	17,1
	2	ф5BpI, ℓ=33700	1	4,85	
КП50.30-3.1	1	ф10AIII, ℓ=4970	4	3,07	17,1
	2	ф5BpI, ℓ=33700	1	4,85	
КП50.30-4.1	1	ф12AI, ℓ=4970	4	4,41	22,5
	2	ф5BpI, ℓ=33700	1	4,85	
КП50.30-5.1	1	ф12AII, ℓ=4970	4	4,41	22,5
	2	ф5BpI, ℓ=33700	1	4,85	
КП50.30-6.1	1	ф12AIII, ℓ=4970	4	4,41	22,5
	2	ф5BpI, ℓ=33700	1	4,85	
КП60.30-2.1	1	ф10AII, ℓ=5970	4	3,68	20,3
	2	ф5BpI, ℓ=38700	1	5,57	
КП60.30-3.1	1	ф10AIII, ℓ=5970	4	3,68	20,3
	2	ф5BpI, ℓ=38700	1	5,57	
КП60.30-5.1	1	ф12AII, ℓ=5970	4	5,30	26,8
	2	ф5BpI, ℓ=38700	1	5,57	

Марка каркаса	Поз.	Наименование	Кол.	Масса ед., кг	Масса каркаса, кг
КП60.30-6.1	1	ф12АIII, ℓ=5970	4	5,30	26,8
	2	ф5ВрI, ℓ=38700	1	5,57	
КП60.30-7.1	1	ф14АII, ℓ=5970	4	7,22	34,4
	2	ф5ВрI, ℓ=38700	1	5,57	
КП60.30-8.1	1	ф14АIII, ℓ=5970	4	7,22	34,4
	2	ф5ВрI, ℓ=38700	1	5,57	
КП70.30-4.1	1	ф12АI, ℓ=6970	4	6,19	31,0
	2	ф5ВрI, ℓ=43700	1	6,29	
КП70.30-5.1	1	ф12АII, ℓ=6970	4	6,19	31,0
	2	ф5ВрI, ℓ=43700	1	6,29	
КП70.30-6.1	1	ф12АIII, ℓ=6970	4	6,19	31,0
	2	ф5ВрI, ℓ=43700	1	6,29	
КП70.30-8.1	1	ф14АIII, ℓ=6970	4	8,42	40,0
	2	ф5ВрI, ℓ=43700	1	6,29	
КП70.30-9.1	1	ф16АIII, ℓ=6970	4	11,0	50,3
	2	ф5ВрI, ℓ=43700	1	6,29	
КП80.30-4.1	1	ф12АI, ℓ=7970	4	7,08	35,3
	2	ф5ВрI, ℓ=48700	1	7,01	
КП80.30-5.1	1	ф12АII, ℓ=7970	4	7,08	35,3
	2	ф5ВрI, ℓ=48700	1	7,01	
КП80.30-6.1	1	ф12АIII, ℓ=7970	4	7,08	35,3
	2	ф5ВрI, ℓ=48700	1	7,01	
КП80.30-8.1	1	ф14АIII, ℓ=7970	4	9,64	45,6
	2	ф5ВрI, ℓ=48700	1	7,01	
КП80.30-9.1	1	ф16АIII, ℓ=7970	4	12,59	57,4
	2	ф5ВрI, ℓ=48700	1	7,01	
КП80.30-10.1	1	ф18АIII, ℓ=7970	4	15,94	70,8
	2	ф5ВрI, ℓ=48700	1	7,01	
КП80.30-11.1	1	ф20АIII, ℓ=7970	4	19,68	85,7
	2	ф5ВрI, ℓ=48700	1	7,01	

Инв.№ подл. | Подпись и дата | Взам.инв.№ 17416

Марка каркаса	Поз.	Наименование	Кол.	Масса ед., кг	Масса каркаса, кг
КП90.30-5.1	1	Ф12АIII, ℓ=8970	4	7,96	39,6
	2	Ф5ВрI, ℓ=53700	1	7,73	
КП90.30-6.1	1	Ф12АIII, ℓ=8970	4	7,96	39,6
	2	Ф5ВрI, ℓ=53700	1	7,73	
КП90.30-8.1	1	Ф14АIII, ℓ=8970	4	10,85	51,1
	2	Ф5ВрI, ℓ=53700	1	7,73	
КП90.30-9.1	1	Ф16АIII, ℓ=8970	4	14,17	64,4
	2	Ф5ВрI, ℓ=53700	1	7,73	
КП90.30-10.1	1	Ф18АIII, ℓ=8970	4	17,94	79,5
	2	Ф5ВрI, ℓ=53700	1	7,73	
КП90.30-11.1	1	Ф20АIII, ℓ=8970	4	22,16	96,4
	2	Ф5ВрI, ℓ=53700	1	7,73	
КП100.30-6.1	1	Ф12АIII, ℓ=9970	4	8,85	43,8
	2	Ф5ВрI, ℓ=58700	1	8,45	
КП100.30-8.1	1	Ф14АIII, ℓ=9970	4	12,06	56,7
	2	Ф5ВрI, ℓ=58700	1	8,45	
КП100.30-9.1	1	Ф16АIII, ℓ=9970	4	15,75	71,4
	2	Ф5ВрI, ℓ=58700	1	8,45	
КП100.30-10.1	1	Ф18АIII, ℓ=9970	4	19,94	88,2
	2	Ф5ВрI, ℓ=58700	1	8,45	
КП100.30-11.1	1	Ф20АIII, ℓ=9970	4	24,63	107,0
	2	Ф5ВрI, ℓ=58700	1	8,45	
КП100.30-12.1	1	Ф22АIII, ℓ=9970	4	29,71	127,3
	2	Ф5ВрI, ℓ=58700	1	8,45	
КП100.30-13.1	1	Ф25АIII, ℓ=9970	4	38,38	162,0
	2	Ф5ВрI, ℓ=58700	1	8,45	
КП110.30-8.1	1	Ф14АIII, ℓ=10970	4	13,27	62,2
	2	Ф5ВрI, ℓ=63700	1	9,17	
КП110.30-9.1	1	Ф16АIII, ℓ=10970	4	17,33	78,5
	2	Ф5ВрI, ℓ=63700	1	9,17	

Марка каркаса	Поз.	Наименование	Кол.	Масса ед., кг	Масса каркаса, кг
КП110.30-10.1	1	Ф18 AIII, ℓ=10970	4	21,94	96,9
	2	Ф5 BpI, ℓ=63700	1	9,17	
КП110.30-11.1	1	Ф20 AIII, ℓ=10970	4	27,10	117,6
	2	Ф5 BpI, ℓ=63700	1	9,17	
КП110.30-12.1	1	Ф22 AIII, ℓ=10970	4	32,69	139,9
	2	Ф5 BpI, ℓ=63700	1	9,17	
КП110.30-13.1	1	Ф25 AIII, ℓ=10970	4	42,23	178,1
	2	Ф5 BpI, ℓ=63700	1	9,17	
КП120.30-8.1	1	Ф14 AIII, ℓ=11970	4	14,48	67,8
	2	Ф5 BpI, ℓ=68700	1	9,89	
КП120.30-9.1	1	Ф16 AIII, ℓ=11970	4	18,91	85,5
	2	Ф5 BpI, ℓ=68700	1	9,89	
КП120.30-10.1	1	Ф18 AIII, ℓ=11970	4	23,94	105,6
	2	Ф5 BpI, ℓ=68700	1	9,89	
КП120.30-11.1	1	Ф20 AIII, ℓ=11970	4	29,57	128,2
	2	Ф5 BpI, ℓ=68700	1	9,89	
КП120.30-12.1	1	Ф22 AIII, ℓ=11970	4	35,67	152,6
	2	Ф5 BpI, ℓ=68700	1	9,89	
КП120.30-13.1	1	Ф25 AIII, ℓ=11970	4	46,08	194,2
	2	Ф5 BpI, ℓ=68700	1	9,89	

Арматура: класса B_p-I по ГОСТ 6727-80, класса A-I, A-II и A-III по ГОСТ 5781-82.

Инв. № подл. | Подпись и дата | Взам. инв. №
17416

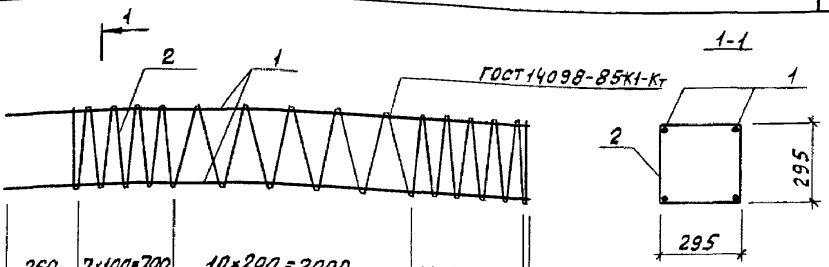

260	7×100=700	10×200=2000	10×100=1000	для КП40.35-1.1... КП40.35-3.1
			10	
		15×200=3000		для КП50.35-1.1... КП50.35-3.1
		20×200=4000		для КП60.35-1.1... КП60.35-3.1
		25×200=5000		КП60.35-6.1. для КП70.35-4.1... КП70.35-6.1;
		30×20=6000		КП70.35-8.1... КП70.35-10.1. для КП80.35-5.1; КП80.35-6.1;
		35×200=7000		КП80.35-8.1... КП80.35-11.1. для КП90.35-5.1; КП90.35-6.1;
		40×200=8000		КП90.35-8.1... КП90.35-12.1. для КП100.35-6.1;
		45×200=9000		КП100.35-8.1...КП100.35-13.1. для КП110.35-8.1... КП110.35-13.1.
		50×200=10000		для КП120.35-8.1... КП120.35-13.1
		55×200=11000		для КП130.35-8.1... КП130.35-13.1
		60×200=12000		для КП140.35-9.1... КП140.35-13.1.
		65×200=13000		для КП150.35-10.1... КП150.35-13.1.
		70×200=14000		для КП160.35-10.1... КП160.35-13.1.
		L-30		

Н.контр.	Левашов	[signature]	08.05.89	1.011.1-10.1-1240
Нач.ПО-4	Лешин	[signature]	08.05.89	Каркас пространственный КП40.35-1.1... КП160.35-13.1
ГИП	Филиппов	[signature]	07.09.89	
Вед.инж.	Горюшин	[signature]	[illegible]	
Инженер	Мартынова	[signature]	[illegible]	
Провер.	Горюшин	[signature]	[illegible]	

Стадия	Лист	Листов
Р	1	6

фундаментпроект

Инв. № подл. 17416 | Подпись и дата | Взам.инв.№

24105-02 11 формат А4

Марка каркаса	Поз.	Наименование	Кол.	Масса ед., кг	Масса каркаса, кг
КП40.35-1.1	1	Ф10АI, ℓ=3970	4	2,45	14,8
	2	Ф5ВрI, ℓ=34460	1	4,96	
КП40.35-2.1	1	Ф10АII, ℓ=3970	4	2,45	14,8
	2	Ф5ВрI, ℓ=34460	1	4,96	
КП40.35-3.1	1	Ф10АIII, ℓ=3970	4	2,45	14,8
	2	Ф5ВрI, ℓ=34460	1	4,96	
КП50.35-1.1	1	Ф10АI, ℓ=4970	4	3,07	18,1
	2	Ф5ВрI, ℓ=40440	1	5,82	
КП50.35-2.1	1	Ф10АII, ℓ=4970	4	3,07	18,1
	2	Ф5ВрI, ℓ=40440	1	5,82	
КП50.35-3.1	1	Ф10АIII, ℓ=4970	4	3,07	18,1
	2	Ф5ВрI, ℓ=40440	1	5,82	
КП60.35-1.1	1	Ф10АI, ℓ=5970	4	3,68	21,4
	2	Ф5ВрI, ℓ=46420	1	6,68	
КП60.35-2.1	1	Ф10АII, ℓ=5970	4	3,68	21,4
	2	Ф5ВрI, ℓ=46420	1	6,68	
КП60.35-3.1	1	Ф10АIII, ℓ=5970	4	3,68	21,4
	2	Ф5ВрI, ℓ=46420	1	6,68	
КП60.35-6.1	1	Ф12АIII, ℓ=5970	4	5,30	27,9
	2	Ф5ВрI, ℓ=46420	1	6,68	
КП70.35-4.1	1	Ф12АI, ℓ=6970	4	6,19	32,3
	2	Ф5ВрI, ℓ=52400	1	7,54	
КП70.35-5.1	1	Ф12АII, ℓ=6970	4	6,19	32,3
	2	Ф5ВрI, ℓ=52400	1	7,54	
КП70.35-6.1	1	Ф12АIII, ℓ=6970	4	6,19	32,3
	2	Ф5ВрI, ℓ=52400	1	7,54	
КП70.35-8.1	1	Ф14АIII, ℓ=6970	4	8,42	41,2
	2	Ф5ВрI, ℓ=52400	1	7,54	
КП70.35-9.1	1	Ф16АIII, ℓ=6970	4	11,00	51,5
	2	Ф5ВрI, ℓ=52400	1	7,54	

Марка каркаса	Поз.	Наименование	Кол.	Масса ед., кг	Масса каркаса, кг
КП70.35-10.1	1	Ф18АIII, ℓ=6970	4	13,94	63,3
	2	Ф5ВрI, ℓ=52400	1	7,54	
КП80.35-5.1	1	Ф12АII, ℓ=7970	4	7,08	36,7
	2	Ф5ВрI, ℓ=58380	1	8,41	
КП80.35-6.1	1	Ф12АIII, ℓ=7970	4	7,08	36,7
	2	Ф5ВрI, ℓ=58380	1	8,41	
КП80.35-8.1	1	Ф14АIII, ℓ=7970	4	9,64	47,0
	2	Ф5ВрI, ℓ=58380	1	8,41	
КП80.35-9.1	1	Ф16АIII, ℓ=7970	4	12,59	58,8
	2	Ф5ВрI, ℓ=58380	1	8,41	
КП80.35-10.1	1	Ф18АIII, ℓ=7970	4	15,94	72,2
	2	Ф5ВрI, ℓ=58380	1	8,41	
КП80.35-11.1	1	Ф20АIII, ℓ=7970	4	19,68	87,1
	2	Ф5ВрI, ℓ=58380	1	8,41	
КП90.35-5.1	1	Ф12АII, ℓ=8970	4	7,97	41,1
	2	Ф5ВрI, ℓ=64360	1	9,27	
КП90.35-6.1	1	Ф12АIII, ℓ=8970	4	7,97	41,1
	2	Ф5ВрI, ℓ=64360	1	9,27	
КП90.35-8.1	1	Ф14АIII, ℓ=8970	4	10,85	52,7
	2	Ф5ВрI, ℓ=64360	1	9,27	
КП90.35-9.1	1	Ф16АIII, ℓ=8970	4	14,17	65,9
	2	Ф5ВрI, ℓ=64360	1	9,27	
КП90.35-10.1	1	Ф18АIII, ℓ=8970	4	17,94	81,0
	2	Ф5ВрI, ℓ=64360	1	9,27	
КП90.35-11.1	1	Ф20АIII, ℓ=8970	4	22,16	97,9
	2	Ф5ВрI, ℓ=64360	1	9,27	
КП90.35-12.1	1	Ф22АIII, ℓ=8970	4	26,73	116,2
	2	Ф5ВрI, ℓ=64360	1	9,27	
КП100.35-6.1	1	Ф12АIII, ℓ=9970	4	8,85	45,5
	2	Ф5ВрI, ℓ=70340	1	10,13	

Марка каркаса	Поз.	Наименование	Кол.	Масса ед., кг	Масса каркаса, кг
КП100.35-8.1	1	Ф14АIII, ℓ = 9970	4	12,06	58,4
	2	Ф5ВрI, ℓ = 70340	1	10,13	
КП100.35-9.1	1	Ф16АIII, ℓ = 9970	4	15,75	73,1
	2	Ф5ВрI, ℓ = 70340	1	10,13	
КП100.35-10.1	1	Ф18АIII, ℓ = 9970	4	19,94	89,9
	2	Ф5ВрI, ℓ = 70340	1	10,13	
КП100.35-11.1	1	Ф20АIII, ℓ = 9970	4	24,63	108,6
	2	Ф5ВрI, ℓ = 70340	1	10,13	
КП100.35-12.1	1	Ф22АIII, ℓ = 9970	4	29,71	129,0
	2	Ф5ВрI, ℓ = 70340	1	10,13	
КП100.35-13.1	1	Ф25АIII, ℓ = 9970	4	38,38	163,6
	2	Ф5ВрI, ℓ = 70340	1	10,13	
КП110.35-8.1	1	Ф14АIII, ℓ = 10970	4	13,27	64,1
	2	Ф5ВрI, ℓ = 76320	1	10,99	
КП110.35-9.1	1	Ф16АIII, ℓ = 10970	4	17,33	80,3
	2	Ф5ВрI, ℓ = 76320	1	10,99	
КП110.35-10.1	1	Ф18АIII, ℓ = 10970	4	21,94	98,7
	2	Ф5ВрI, ℓ = 76320	1	10,99	
КП110.35-11.1	1	Ф20АIII, ℓ = 10970	4	27,10	119,4
	2	Ф5ВрI, ℓ = 76320	1	10,99	
КП110.35-12.1	1	Ф22АIII, ℓ = 10970	4	32,69	141,7
	2	Ф5ВрI, ℓ = 76320	1	10,99	
КП110.35-13.1	1	Ф25АIII, ℓ = 10970	4	42,23	179,9
	2	Ф5ВрI, ℓ = 76320	1	10,99	
КП120.35-8.1	1	Ф14АIII, ℓ = 11970	4	14,48	69,8
	2	Ф5ВрI, ℓ = 82300	1	11,85	
КП120.35-9.1	1	Ф16АIII, ℓ = 11970	4	18,91	87,5
	2	Ф5ВрI, ℓ = 82300	1	11,85	
КП120.35-10.1	1	Ф18АIII, ℓ = 11970	4	23,94	107,6
	2	Ф5ВрI, ℓ = 82300	1	11,85	

Инв.№ подл. 17416 | Подпись и дата | Взам. инв.№

Марка каркаса	Поз.	Наименование	Кол.	Масса ед., кг	Масса каркаса, кг
КП120.35-11.1	1	Ф20АIII, ℓ=11970	4	29,57	130,1
	2	Ф5ВрI, ℓ=82300	1	11,85	
КП120.35-12.1	1	Ф22АIII, ℓ=11970	4	35,67	154,5
	2	Ф5ВрI, ℓ=82300	1	11,85	
КП120.35-13.1	1	Ф25АIII, ℓ=11970	4	46,08	196,2
	2	Ф5ВрI, ℓ=82300	1	11,85	
КП130.35-8.1	1	Ф14АIII, ℓ=12970	4	15,69	75,5
	2	Ф5ВрI, ℓ=88280	1	12,71	
КП130.35-9.1	1	Ф16АIII, ℓ=12970	4	20,49	94,7
	2	Ф5ВрI, ℓ=88280	1	12,71	
КП130.35-10.1	1	Ф18АIII, ℓ=12970	4	25,94	116,5
	2	Ф5ВрI, ℓ=88280	1	12,71	
КП130.35-11.1	1	Ф20АIII, ℓ=12970	4	32,03	140,8
	2	Ф5ВрI, ℓ=88280	1	12,71	
КП130.35-12.1	1	Ф22АIII, ℓ=12970	4	38,65	167,3
	2	Ф5ВрI, ℓ=88280	1	12,71	
КП130.35-13.1	1	Ф25АIII, ℓ=12970	4	49,93	212,4
	2	Ф5ВрI, ℓ=88280	1	12,71	
КП140.35-9.1	1	Ф16АIII, ℓ=13970	4	22,07	101,8
	2	Ф5ВрI, ℓ=94260	1	13,57	
КП140.35-10.1	1	Ф18АIII, ℓ=13970	4	27,94	125,3
	2	Ф5ВрI, ℓ=94260	1	13,57	
КП140.35-11.1	1	Ф20АIII, ℓ=13970	4	34,50	151,6
	2	Ф5ВрI, ℓ=94260	1	13,57	
КП140.35-12.1	1	Ф22АIII, ℓ=13970	4	41,63	180,1
	2	Ф5ВрI, ℓ=94260	1	13,57	
КП140.35-13.1	1	Ф25АIII, ℓ=13970	4	53,78	228,7
	2	Ф5ВрI, ℓ=94260	1	13,57	
КП150.35-10.1	1	Ф18АIII, ℓ=14970	4	29,94	134,2
	2	Ф5ВрI, ℓ=100240	1	14,43	

Марка каркаса	Поз.	Наименование	Кол.	Масса ед., кг	Масса каркаса, кг
КП150.35-11.1	1	ф20AIII, ℓ=14970	4	36,98	162,3
	2	ф5BpI, ℓ=100240	1	14,43	
КП150.35-12.1	1	ф22AIII, ℓ=14970	4	44,61	192,9
	2	ф5BpI, ℓ=100240	1	14,43	
КП150.35-13.1	1	ф25AIII, ℓ=14970	4	57,63	244,9
	2	ф5BpI, ℓ=100240	1	14,43	
КП160.35-10.1	1	ф18AIII, ℓ=15970	4	31,94	143,0
	2	ф5BpI, ℓ=106220	1	15,29	
КП160.35-11.1	1	ф20AIII, ℓ=15970	4	39,45	173,1
	2	ф5BpI, ℓ=106220	1	15,29	
КП160.35-12.1	1	ф22AIII, ℓ=15970	4	47,59	205,6
	2	ф5BpI, ℓ=106220	1	15,29	
КП160.35-13.1	1	ф25AIII, ℓ=15970	4	61,48	261,2
	2	ф5BpI, ℓ=106220	1	15,29	

Арматура: класса BpI по ГОСТ 6727-80, класса AI, AII и AIII по ГОСТ 5781-82.

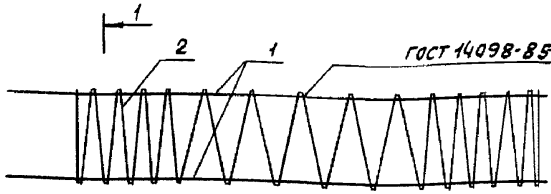

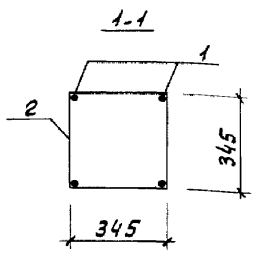

260	7×100=700	10×200=2000	10×100=1000

10

1

15×200=3000	для КП40.40-1.1; КП40.40-2.1; КП40.40-5.1; КП40.40-6.1.
20×200=4000	для КП50.40-1.1; КП50.40-2.1; КП50.40-5.1; КП50.40-6.1.
25×200=5000	для КП60.40-1.1; КП60.40-2.1; КП60.40-5.1... КП60.40-8.1.
30×200=6000	для КП70.40-5.1; КП70.40-6.1; КП70.40-8.1... КП70.40-12.1.
35×200=7000	для КП80.40-5.1; КП80.40-6.1; КП80.40-8.1... КП80.40-13.1.
40×200=8000	для КП90.40-5.1; КП90.40-6.1; КП90.40-8.1... КП90.40-13.1.
45×200=9000	для КП100.40-6.1; КП100.40-8.1... КП100.40-13.1
50×200=10000	для КП110.40-8.1... КП110.40-13.1.
55×200=11000	для КП120.40-8.1... КП120.40-13.1.
60×200=12000	для КП130.40-9.1... КП130.40-13.1.
65×200=13000	для КП140.40-9.1... КП140.40-13.1.
70×200=14000	для КП150.40-10.1... КП150.40-13.1.
	для КП160.40-11.1... КП160.40-13.1.

Σ-30

Н.контр.	Левашов		08.09.89
Нач.по-ч	Лешин		08.09.89
ГИП	Филиппов		07.09.89
Вед.инж.	Горюшин		07.09.89
Инженер	Мартынова		07.09.89
Провер.	Горюшин		07.09.89

1.011.1-10.1-1250

Каркас пространственный КП40.40-1.1... КП160.40-13.1

Стадия	Лист	Листов
Р	1	6

Фундаментпроект

Инв.№ подл. | Подпись и дата | Взам.инв.№ | 17416

Марка каркаса	Поз.	Наименование	Кол.	Масса ед., кг	Масса каркаса кг
КП40.40-1.1	1	Ф10АI, ℓ=3970	4	2,45	15,6
	2	Ф5ВрI, ℓ=40260	1	5,80	
КП40.40-2.1	1	Ф10АII, ℓ=3970	4	2,45	15,6
	2	Ф5ВрI, ℓ=40260	1	5,80	
КП40.40-5.1	1	Ф12АII, ℓ=3970	4	3,52	19,9
	2	Ф5ВрI, ℓ=40260	1	5,80	
КП40.40-6.1	1	Ф12АIII, ℓ=3970	4	3,52	19,9
	2	Ф5ВрI, ℓ=40260	1	5,80	
КП50.40-1.1	1	Ф10АI, ℓ=4970	4	3,07	19,1
	2	Ф5ВрI, ℓ=47240	1	6,80	
КП50.40-2.1	1	Ф10АII, ℓ=4970	4	3,07	19,1
	2	Ф5ВрI, ℓ=47240	1	6,80	
КП50.40-5.1	1	Ф12АII, ℓ=4970	4	4,41	24,4
	2	Ф5ВрI, ℓ=47240	1	6,80	
КП50.40-6.1	1	Ф12АIII, ℓ=4970	4	4,41	24,4
	2	Ф5ВрI, ℓ=47240	1	6,80	
КП60.40-1.1	1	Ф10АI, ℓ=5970	4	3,68	22,5
	2	Ф5ВрI, ℓ=54220	1	7,81	
КП60.40-2.1	1	Ф10АII, ℓ=5970	4	3,68	22,5
	2	Ф5ВрI, ℓ=54220	1	7,81	
КП60.40-5.1	1	Ф12АII, ℓ=5970	4	5,30	29,0
	2	Ф5ВрI, ℓ=54220	1	7,81	
КП60.40-6.1	1	Ф12АIII, ℓ=5970	4	5,30	29,0
	2	Ф5ВрI, ℓ=54220	1	7,81	
КП60.40-7.1	1	Ф14АII, ℓ=5970	4	7,22	36,7
	2	Ф5ВрI, ℓ=54220	1	7,81	
КП60.40-8.1	1	Ф14АIII, ℓ=5970	4	7,22	36,7
	2	Ф5ВрI, ℓ=54220	1	7,81	
КП70.40-5.1	1	Ф12АII, ℓ=6970	4	6,19	33,6
	2	Ф5ВрI, ℓ=61200	1	8,81	

Инв.№ подл. | Подпись и дата | Взам.инв.№ | 17416

Марка каркаса	Поз.	Наименование	Кол.	Масса ед., кг	Масса каркаса кг
КП70.40-6.1	1	Ф12АIII, ℓ=6970	4	6,19	33,6
	2	Ф5ВрI, ℓ=61200	1	8,81	
КП70.40-8.1	1	Ф14АIII, ℓ=6970	4	8,42	42,5
	2	Ф5ВрI, ℓ=61200	1	8,81	
КП70.40-9.1	1	Ф16АIII, ℓ=6970	4	11,00	52,8
	2	Ф5ВрI, ℓ=61200	1	8,81	
КП70.40-10.1	1	Ф18АIII, ℓ=6970	4	13,94	64,6
	2	Ф5ВрI, ℓ=61200	1	8,81	
КП70.40-11.1	1	Ф20АIII, ℓ=6970	4	17,22	77,7
	2	Ф5ВрI, ℓ=61200	1	8,81	
КП70.40-12.1	1	Ф22АIII, ℓ=6970	4	20,77	91,9
	2	Ф5ВрI, ℓ=61200	1	8,81	
КП80.40-5.1	1	Ф12АII, ℓ=7970	4	7,08	38,1
	2	Ф5ВрI, ℓ=68180	1	9,82	
КП80.40-6.1	1	Ф12АIII, ℓ=7970	4	7,08	38,1
	2	Ф5ВрI, ℓ=68180	1	9,82	
КП80.40-8.1	1	Ф14АIII, ℓ=7970	4	9,64	48,4
	2	Ф5ВрI, ℓ=68180	1	9,82	
КП80.40-9.1	1	Ф16АIII, ℓ=7970	4	12,59	60,2
	2	Ф5ВрI, ℓ=68180	1	9,82	
КП80.40-10.1	1	Ф18АIII, ℓ=7970	4	15,94	73,6
	2	Ф5ВрI, ℓ=68180	1	9,82	
КП80.40-11.1	1	Ф20АIII, ℓ=7970	4	19,68	88,5
	2	Ф5ВрI, ℓ=68180	1	9,82	
КП80.40-12.1	1	Ф22АIII, ℓ=7970	4	23,75	104,8
	2	Ф5ВрI, ℓ=68180	1	9,82	
КП80.40-13.1	1	Ф25АIII, ℓ=7970	4	30,68	132,5
	2	Ф5ВрI, ℓ=68180	1	9,82	
КП90.40-5.1	1	Ф12АII, ℓ=8970	4	7,97	42,7
	2	Ф5ВрI, ℓ=75160	1	10,82	

Марка каркаса	Поз.	Наименование	Кол.	Масса ед., кг	Масса каркаса, кг
КП90.40-6.1	1	Ф12АIII, ℓ=8970	4	7,97	42,7
	2	Ф5ВрI, ℓ=75160	1	10,82	
КП90.40-8.1	1	Ф14АIII, ℓ=8970	4	10,85	54,2
	2	Ф5ВрI, ℓ=75160	1	10,82	
КП90.40-9.1	1	Ф16АIII, ℓ=8970	4	14,17	67,5
	2	Ф5ВрI, ℓ=75160	1	10,82	
КП90.40-10.1	1	Ф18АIII, ℓ=8970	4	17,94	82,6
	2	Ф5ВрI, ℓ=75160	1	10,82	
КП90.40-11.1	1	Ф20АIII, ℓ=8970	4	22,16	99,5
	2	Ф5ВрI, ℓ=75160	1	10,82	
КП90.40-12.1	1	Ф22АIII, ℓ=8970	4	26,73	117,7
	2	Ф5ВрI, ℓ=75160	1	10,82	
КП90.40-13.1	1	Ф25АIII, ℓ=8970	4	34,53	148,9
	2	Ф5ВрI, ℓ=75160	1	10,82	
КП100.40-6.1	1	Ф12АIII, ℓ=9970	4	8,85	47,2
	2	Ф5ВрI, ℓ=82140	1	11,83	
КП100.40-8.1	1	Ф14АIII, ℓ=9970	4	12,06	60,1
	2	Ф5ВрI, ℓ=82140	1	11,83	
КП100.40-9.1	1	Ф16АIII, ℓ=9970	4	15,75	74,8
	2	Ф5ВрI, ℓ=82140	1	11,83	
КП100.40-10.1	1	Ф18АIII, ℓ=9970	4	19,94	91,6
	2	Ф5ВрI, ℓ=82140	1	11,83	
КП100.40-11.1	1	Ф20АIII, ℓ=9970	4	24,63	110,3
	2	Ф5ВрI, ℓ=82140	1	11,83	
КП100.40-12.1	1	Ф22АIII, ℓ=9970	4	29,71	130,7
	2	Ф5ВрI, ℓ=82140	1	11,83	
КП100.40-13.1	1	Ф25АIII, ℓ=9970	4	38,38	165,3
	2	Ф5ВрI, ℓ=82140	1	11,83	
КП110.40-8.1	1	Ф14АIII, ℓ=10970	4	13,27	65,9
	2	Ф5ВрI, ℓ=89120	1	12,83	

Инв.№ подл. | Подпись и дата | Взам. инв.№ 17416

Марка каркаса	Поз.	Наименование	Кол.	Масса ед., кг	Масса каркаса кг
КП110.40-9.1	1	Ф 16 AIII, ℓ = 10970	4	17,33	82,1
	2	Ф 5 BpI, ℓ = 89120	1	12,83	
КП110.40-10.1	1	Ф 18 AIII, ℓ = 10970	4	21,94	100,6
	2	Ф 5 BpI, ℓ = 89120	1	12,83	
КП110.40-11.1	1	Ф 20 AIII, ℓ = 10970	4	27,10	121,2
	2	Ф 5 BpI, ℓ = 89120	1	12,83	
КП110.40-12.1	1	Ф 22 AIII, ℓ = 10970	4	32,69	143,6
	2	Ф 5 BpI, ℓ = 89120	1	12,83	
КП110.40-13.1	1	Ф 25 AIII, ℓ = 10970	4	42,23	171,7
	2	Ф 5 BpI, ℓ = 89120	1	12,83	
КП120.40-8.1	1	Ф 14 AIII, ℓ = 11970	4	14,48	71,8
	2	Ф 5 BpI, ℓ = 96100	1	13,84	
КП120.40-9.1	1	Ф 16 AIII, ℓ = 11970	4	18,91	89,5
	2	Ф 5 BpI, ℓ = 96100	1	13,84	
КП120.40-10.1	1	Ф 18 AIII, ℓ = 11970	4	23,94	109,6
	2	Ф 5 BpI, ℓ = 96100	1	13,84	
КП120.40-11.1	1	Ф 20 AIII, ℓ = 11970	4	29,57	132,1
	2	Ф 5 BpI, ℓ = 96100	1	13,84	
КП120.40-12.1	1	Ф 22 AIII, ℓ = 11970	4	35,67	156,5
	2	Ф 5 BpI, ℓ = 96100	1	13,84	
КП120.40-13.1	1	Ф 25 AIII, ℓ = 11970	4	46,08	198,2
	2	Ф 5 BpI, ℓ = 96100	1	13,84	
КП130.40-9.1	1	Ф 16 AIII, ℓ = 12970	4	20,49	96,8
	2	Ф 5 BpI, ℓ = 103080	1	14,84	
КП130.40-10.1	1	Ф 18 AIII, ℓ = 12970	4	25,94	118,6
	2	Ф 5 BpI, ℓ = 103080	1	14,84	
КП130.40-11.1	1	Ф 20 AIII, ℓ = 12970	4	32,03	143,0
	2	Ф 5 BpI, ℓ = 103080	1	14,84	
КП130.40-12.1	1	Ф 22 AIII, ℓ = 12970	4	38,65	169,4
	2	Ф 5 BpI, ℓ = 103080	1	14,84	

Марка каркаса	Поз.	Наименование	Кол.	Масса ед., кг	Масса каркаса, кг
КП 130.40-13.1	1	Ф25АIII, ℓ=12970	4	49,93	214,6
	2	Ф5ВрI, ℓ=103080	1	14,84	
КП140.40-9.1	1	Ф16АIII, ℓ=13970	4	22,07	104,1
	2	Ф5ВрI, ℓ=110060	1	15,85	
КП140.40-10.1	1	Ф18АIII, ℓ=13970	4	27,94	127,6
	2	Ф5ВрI, ℓ=110060	1	15,85	
КП140.40-11.1	1	Ф20АIII, ℓ=13970	4	34,50	153,8
	2	Ф5ВрI, ℓ=110060	1	15,85	
КП140.40-12.1	1	Ф22АIII, ℓ=13970	4	41,63	182,4
	2	Ф5ВрI, ℓ=110060	1	15,85	
КП140.40-13.1	1	Ф25АIII, ℓ=13970	4	53,78	231,0
	2	Ф5ВрI, ℓ=110060	1	15,85	
КП150.40-10.1	1	Ф18АIII, ℓ=14970	4	29,94	136,6
	2	Ф5ВрI, ℓ=117040	1	16,85	
КП150.40-11.1	1	Ф20АIII, ℓ=14970	4	36,98	164,8
	2	Ф5ВрI, ℓ=117040	1	16,85	
КП150.40-12.1	1	Ф22АIII, ℓ=14970	4	44,61	195,3
	2	Ф5ВрI, ℓ=117040	1	16,85	
КП150.40-13.1	1	Ф25АIII, ℓ=14970	4	57,63	247,4
	2	Ф5ВрI, ℓ=117040	1	16,85	
КП160.40-11.1	1	Ф20АIII, ℓ=15970	4	39,45	175,7
	2	Ф5ВрI, ℓ=124020	1	17,86	
КП160.40-12.1	1	Ф22АIII, ℓ=15970	4	47,59	208,2
	2	Ф5ВрI, ℓ=124020	1	17,86	
КП160.40-13.1	1	Ф25АIII, ℓ=15970	4	61,48	263,8
	2	Ф5ВрI, ℓ=124020	1	17,86	

Арматура: класса Вр-I по ГОСТ 6727-80, класса А-I, А-II и А-III по ГОСТ 5781-82

Инв. № подл.	Подпись и дата	Взам. инв. №
17416		

1.011.1-10.1-1250

Лист 6

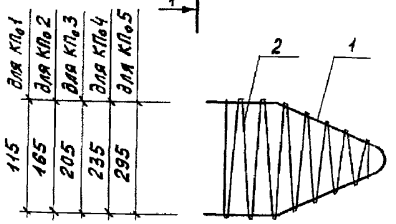

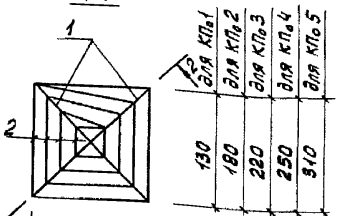

для КП₀1	50	50	1×50=50 45
для КП₀2		50	3×50=150 30
для КП₀3			3×50=150 40
для КП₀4			4×50=200 20
для КП₀5			5×50=250 30

130	для КП₀1
180	для КП₀2
220	для КП₀3
250	для КП₀4
310	для КП₀5

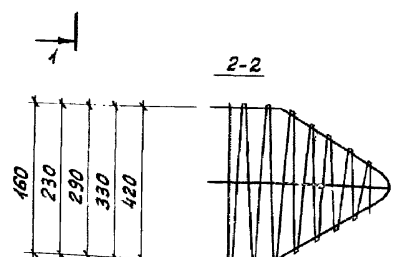

50	50	1×50=50 45	для КП₀1
	50	3×50=150 30	для КП₀2
		3×50=150 40	для КП₀3
		4×50=200 20	для КП₀4
		5×50=250 30	для КП₀5

Марка каркаса	Поз.	Наименование	Кол.	Масса ед., кг	Масса каркаса, кг
КП₀1	1	ф10AI, ℓ=540	2	0,33	1,0
	2	ф5BpI, ℓ=2000	1	0,29	

Инв. № подл. | Подпись и дата | Взам. инв. №

17446

Н.контр.	Левашов		08.07.87
Нач. ПО-4	Лешин		08.07.87
ГИП	Филиппов		08.07.87
Вед.инж.	Горюшин		08.07.87
Инженер	Мартынова		08.07.87
Провер.	Горюшин		08.07.87

1.011.1-10.1-1260

Каркас пространственный КП₀1... КП₀5

Стадия	Лист	Листов
Р	1	2

Фундаментпроект

Марка каркаса	Поз.	Наименование	Кол.	Масса ед., кг	Масса каркаса, кг
КП₀2	1	ф10AI, ℓ=720	2	0,44	1,3
	2	ф5BpI, ℓ=3000	1	0,43	
КП₀3	1	ф10AI, ℓ=780	2	0,48	1,4
	2	ф5BpI, ℓ=3100	1	0,45	
КП₀4	1	ф10AI, ℓ=840	2	0,52	1,7
	2	ф5BpI, ℓ=4400	1	0,63	
КП₀5	1	ф10AI, ℓ=990	2	0,61	2,1
	2	ф5BpI, ℓ=5800	1	0,84	

Арматура: класса Bp-I по ГОСТ 6727-80, класса A-I по ГОСТ 5781-82.

Поз. 1.

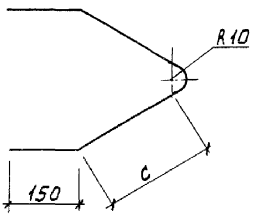

Марка каркаса	Размер, мм
	C
КП₀1	110
КП₀2	200
КП₀3	230
КП₀4	260
КП₀5	335

Инв.№ подл. 17416 | Подпись и дата | Взам. инв.№

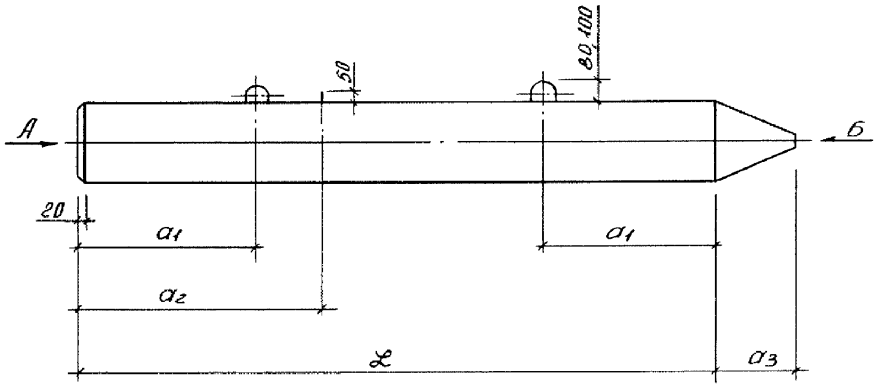

Вид А

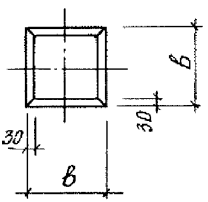

Вид Б

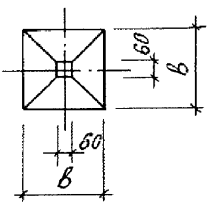

Марка сваи	Размеры, мм					Масса, т
	ℓ	a_1	a_2	a_3	в	
С70.30-4.У	7000	1400	—	250	300	1,60
С70.30-5.У						
С70.30-6.У						
С70.30-8.У						
С70.30-9.У						
С80.30-4.У	8000	1600	2400			1,83
С80.30-5.У						
С80.30-6.У						

Н.контр.	Левашов		
Нач.ПО.Ч	Лешин		
ГИП	Филиппов		
Вед.инж.	Горюшин		
Инж.	Мартынова		
Провер.	Горюшин		

1.011.1-10.1-2000 ФЧ

Свая

С70.30-4.У... С160.40-13.1.У

Стадия	Лист	Листов
Р	1	12

Фундаментпроект

Инв. № подл. | 17416 | Подпись и дата | Взам. инв. №

Марка сваи	Размеры, мм					Масса, т
	L	a1	a2	a3	B	
С80.30-8.У	8000	1600	2400	250	300	1,83
С80.30-9.У						
С80.30-10.У						
С80.30-11.У						
С90.30-5.У	9000	1800	2600			2,05
С90.30-6.У						
С90.30-8.У						
С90.30-9.У						
С90.30-10.У						
С90.30-11.У						
С100.30-6.У	10000	2100	2900			2,28
С100.30-8.У						
С100.30-9.У						
С100.30-10.У						
С100.30-11.У						
С100.30-12.У						
С100.30-13.У						
С110.30-8.У	11000	2300	3200			2,50
С110.30-9.У						
С110.30-10.У						
С110.30-11.У						
С110.30-12.У						
С110.30-13.У						
С120.30-8.У	12000	2500	3500			2,73
С120.30-9.У						
С120.30-10.У						
С120.30-11.У						
С120.90-12.У						
С120.30-13.У						

Инв. № подл. | Подпись и дата | Взам. инв. №

174-16

1.011.1-10.1-2000.ФЧ

Лист 2

Марка сваи	Размеры, мм					Масса, т
	L	a_1	a_2	a_3	B	
С70.35-4.У	7000	1400	–	300	350	2,20
С70.35-5.У						
С70.35-6.У						
С70.35-8.У						
С70.35-9.У						
С70.35-10.У						
С80.35-5.У	8000	1600	2400			2,50
С80.35-6.У						
С80.35-8.У						
С80.35-9.У						
С80.35-10.У						
С80.35-11.У						
С90.35-5.У	9000	1800	2600			2,80
С90.35-6.У						
С90.35-8.У						
С90.35-9.У						
С90.35-10.У						
С90.35-11.У						
С90.35-12.У						
С100.35-6.У	10000	2100	2900			3,10
С100.35-8.У						
С100.35-9.У						
С100.35-10.У						
С100.35-11.У						
С100.35-12.У						
С100.35-13.У						
С110.35-8.У	11000	2300	3200			3,43
С110.35-9.У						
С110.35-10.У						

Инв. № подл. | Подпись и дата | Взам. инв. №

17416

1.011.1-10.1-2000 СО4

Лист 3

Марка свай	Размеры, мм					Масса, т
	L	a1	a2	a3	B	
С110.35-11.У	11000	2300	3200	300	350	3,43
С110.35-12.У						
С110.35-13.У						
С120.35-8.У	12000	2500	3500			3,73
С120.35-9.У						
С120.35-10У						
С120.35-11.У						
С120.35-12.У						
С120.35-13.У						
С130.35-8.У	13000	2700	3800			4,03
С130.35-9.У						
С130.35-10.У						
С130.35-11.У						
С130.35-12.У						
С130.35-13.У						
С140.35-9.У	14000	2900	4100			4,33
С140.35-10.У						
С140.35-11.У						
С140.35-12.У						
С140.35-13.У						
С150.35-10.У	15000	3100	4400			4,65
С150.35-11.У						
С150.35-12.У						
С150.35-13.У						
С160.35-10.У	1600	3300	4700			4,95
С160.35-11.У						
С160.35-12.У						
С160.35-13.У						
С70.40-5.У	7000	1400	2100	350	400	2,85

Инв. № подл. | Подпись и дата | Взам. инв. №

17416

Марка сваи	Размеры, мм					Масса, т
	L	a_1	a_2	a_3	в	
С70.40-6.У	7000	1400	2100	350	400	2,83
С70.40-8.У						
С70.40-9.У						
С70.40-10.У						
С70.40-11.У						
С70.40-12.У						
С80.40-5.У	8000	1600	2400			3,25
С80.40-6.У						
С80.40-8.У						
С80.40-9.У						
С80.40-10.У						
С80.40-11.У						
С80.40-12.У						
С80.40-13.У						
С90.40-5.У	9000	1800	2600			3,65
С90.40-6.У						
С90.40-8.У						
С90.40-9.У						
С90.40-10.У						
С90.40-11.У						
С90.40-12.У						
С90.40-13.У						
С100.40-6.У	10000	2100	2900			4,05
С100.40-8.У						
С100.40-9.У						
С100.40-10.У						
С100.40-11.У						
С100.40-12.У						
С100.40-13.У						

Взам. инв. N

Подпись и дата

Инв. N подл. 17416

1.011.1-10.1-2000 ФЧ

Лист 5

Марка сваи	Размеры, мм					Масса, т
	L	a1	a2	a3	B	
С110.40-8.У	11000	2300	3200	350	400	4,45
С110.40-9.У						
С110.40-10.У						
С110.40-11.У						
С110.40-12.У						
С110.40-13.У						
С120.40-8.У	12000	2500	3500			4,85
С120.40-9.У						
С120.40-10.У						
С120.40-11.У						
С120.40-12.У						
С120.40-13.У						
С130.40-9.У	13000	2700	3800			5,25
С130.40-10.У						
С130.40-11.У						
С130.40-12.У						
С130.40-13.У						
С140.40-9.У	14000	2900	4100			5,65
С140.40-10.У						
С140.40-11.У						
С140.40-12.У						
С140.40-13.У						
С150.40-10.У	15000	3100	4400			6,05
С150.40-11.У						
С150.40-12.У						
С150.40-13.У						
С160.40-11.У	16000	3300	4700			6,45
С160.40-12.У						
С160.40-13.У						

Инв. № подл. | Подпись и дата | Взам. инв. №

114.16

1.011.1-10.1-2000 СО4

Лист 8

Марка сваи	Размеры, мм					Масса, т
	L	a1	a2	a3	B	
С70.30-4.1.У	7000	1400		250	300	1,50
С70.30-5.1.У						
С70.30-6.1.У						
С70.30-8.1.У						
С70.30-9.1.У						
С80.30-4.1.У	8000	1600	2400			1,83
С80.30-5.1.У						
С80.30-6.1.У						
С80.30-8.1.У						
С80.30-9.1.У						
С80.30-10.1.У						
С80.30-11.1.У						
С90.30-5.1.У	9000	1800	2600			2,05
С90.30-6.1.У						
С90.30-8.1.У						
С90.30-9.1.У						
С90.30-10.1.У						
С90.30-11.1.У						
С100.30-6.1.У	10000	2100	2900			2,28
С100.30-8.1.У						
С100.30-9.1.У						
С100.30-10.1.У						
С100.30-11.1.У						
С100.30-12.1.У						
С100.30-13.1.У						
С110.30-8.1.У	11000	2300	3200			2,50
С110.30-9.1.У						
С110.30-10.1.У						
С110.30-11.1.У						

Инв.№ подл. | Подпись и дата | Взам.инв.№

19446

1.011.1-10.1-2000ФЧ

Лист 9

Марка свай	Размеры, мм					Масса, т
	L	a_1	a_2	a_3	в	
С110.30-12.1.У	11000	2300	3200	250	300	2,50
С110.30-13.1.У						
С120.30-8.1.У	12000	2500	3500			2,73
С120.30-9.1.У						
С120.30-10.1.У						
С120.30-11.1.У						
С120.30-12.1.У						
С120.30-13.1.У						
С70.35-4.1.У	7000	1400	—	300	350	2,20
С70.35-5.1.У						
С70.35-6.1.У						
С70.35-8.1.У						
С70.35-9.1.У						
С70.35-10.1.У						
С80.35-5.1.У	8000	1600	2400			2,50
С80.35-6.1.У						
С80.35-8.1.У						
С80.35-9.1.У						
С80.35-10.1.У						
С80.35-11.1.У						
С90.35-5.1.У	9000	1800	2600			2,80
С90.35-6.1.У						
С90.35-8.1.У						
С90.35-9.1.У						
С90.35-10.1.У						
С90.35-11.1.У						
С90.35-12.1.У						
С100.35-6.1.У	10000	2100	2900			3,10
С100.35-8.1.У						

Взам. инв. №

Подпись и дата

Инв. № подл. 17416

1.011.1-10.1-2000 ФЧ

Лист 8

Марка сваи	Размеры, мм					Масса, т
	L	a_1	a_2	a_3	B	
С100.35-9.1.У	1000	2100	2900	300	350	3,10
С100.35-10.1.У						
С100.35-11.1.У						
С100.35-12.1.У						
С100.35-13.1.У						
С110.35-8.1.У	11000	2300	3200			3,43
С110.35-9.1.У						
С110.35-10.1.У						
С110.35-11.1.У						
С110.35-12.1.У						
С110.35-13.1.У						
С120.35-8.1.У	12000	2500	3500			3,73
С120.35-9.1.У						
С120.35-10.1.У						
С120.35-11.1.У						
С120.35-12.1.У						
С120.35-13.1.У						
С130.35-8.1.У	13000	2700	3800			4,03
С130.35-9.1.У						
С130.35-10.1.У						
С130.35-11.1.У						
С130.35-12.1.У						
С130.35-13.1.У						
С140.35-9.1.У	14000	2900	4100			4,33
С140.35-10.1.У						
С140.35-11.1.У						
С140.35-12.1.У						
С140.35-13.1.У						
С150.35-10.1.У	15000	3100	4400			4,65

Взам. инв. №

Подпись и дата

Инв. № подл. 17416

1.011.1-10.1-2000 СФ4

Лист 9

Марка свай	Размеры, мм					Масса, т
	L	a1	a2	a3	B	
С150.35-11.1.У	15000	3100	4400	300	350	4,65
С150.35-12.1.У						
С150.35-13.1.У						
С160.35-10.1.У	16000	3300	4700			4,95
С160.35-11.1.У						
С160.35-12.1.У						
С160.35-13.1.У						
С70.40-5.1.У	7000	1400	2100	350	400	2,85
С70.40-6.1.У						
С70.40-8.1.У						
С70.40-9.1.У						
С70.40-10.1.У						
С70.40-11.1.У						
С70.40-12.1.У						
С80.40-5.1.У	8000	1600	2400			3,25
С80.40-6.1.У						
С80.40-8.1.У						
С80.40-9.1.У						
С80.40-10.1.У						
С80.40-11.1.У						
С80.40-12.1.У						
С80.40-13.1.У						
С90.40-5.1.У	9000	1800	2600			3,65
С90.40-6.1.У						
С90.40-8.1.У						
С90.40-9.1.У						
С90.40-10.1.У						
С90.40-11.1.У						
С90.40-12.1.У						

Взам.инв.№ | Подпись и дата | Инв.№подл. 17416

1.011.1-10.1-2000.ФЧ

Лист 10

Марка сваи	Размеры, мм					Масса, т
	l	a_1	a_2	a_3	b	
С90.40-13.1.У	9000	1800	2600	350	400	3,65
С100.40-8.1.У	10000	2100	2900			4,05
С100.40-9.1.У						
С100.40-10.1.У						
С100.40-11.1.У						
С100.40-12.1.У						
С100.40-13.1.У						
С110.40-8.1.У	11000	2300	3200			4,45
С110.40-9.1.У						
С110.40-10.1.У						
С110.40-11.1.У						
С110.40-12.1.У						
С110.40-13.1.У						
С120.40-8.1.У	12000	2500	3500			4,85
С120.40-9.1.У						
С120.40-10.1.У						
С120.40-11.1.У						
С120.40-12.1.У						
С120.40-13.1.У						
С130.40-9.1.У	13000	2700	3800			5,25
С130.40-10.1.У						
С130.40-11.1.У						
С130.40-12.1.У						
С130.40-13.1.У						
С140.40-9.1.У	14000	2900	4100			5,65
С140.40-10.1.У						
С140.40-11.1.У						
С140.40-12.1.У						

Инв. № подл. | Подпись и дата | Взам. инв. №

1Т418

Марка свай	Размеры, мм					Масса, т
	L	a_1	a_2	a_3	B	
С140.40-13.1У	14000	2900	4100	350	400	5,65
С150.40-10.1У	15000	3100	4400			6,05
С150.40-11.1У						
С150.40-12.1У						
С150.40-13.1У						
С160.40-11.1У	16000	3300	4700			6,45
С160.40-12.1У						
С160.40-13.1У						

Инв. № подл. | 17416 | Подпись и дата | Взам. инв. №

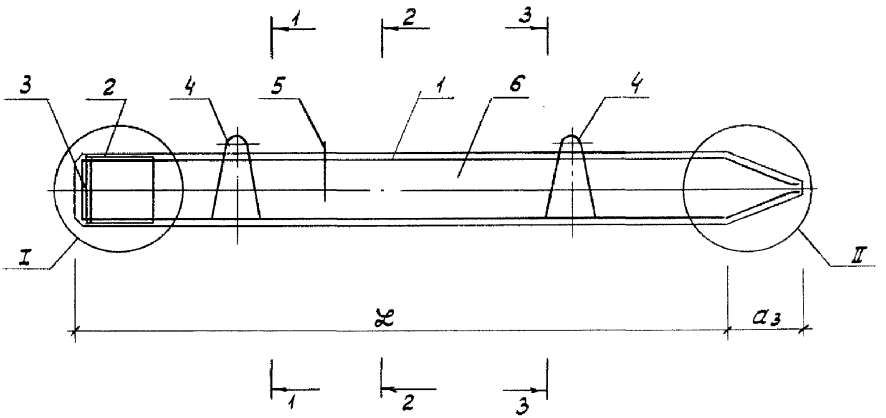

1-1; 3-3

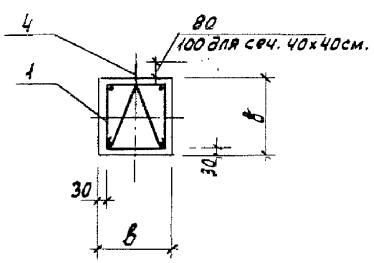

2-2

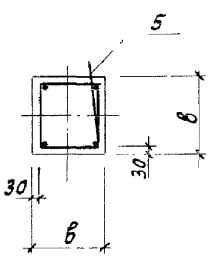

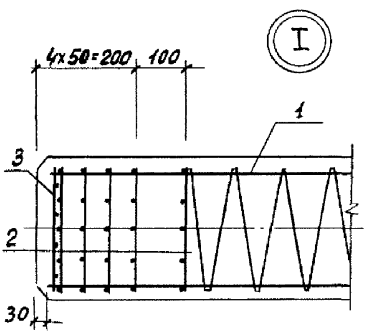

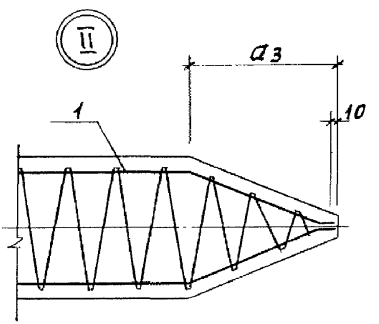

Н.контр.	Левашов		08.07.87
Нач. ПО-4	Лешин		08.07.87
ГИП	Филиппов		07.07.87
Вед.инж.	Горюшин		07.07.87
Инженер	Мартынова		07.07.87
Провер.	Горюшин		07.07.87

1.011.1-10.1-2100

Арматурный чертеж свай С70.30-4.у ... С160.40-13.у

Стадия	Лист	Листов
Р	1	23

Фундаментпроект

Инв.№ подл. 17416 | Подпись и дата | Взам.инв.№

Марка сваи	Поз.	Наименование	Кол.	Обозначение документа	Расход стали, кг
С70.30-4.у	1	Каркас КП70.30-4	1	1.011.1-10.1-1230	36,3
	2	Сетка С3	5	1.011.1-10.1-1101	
	3	Сетка С6	1	1.011.1-10.1-2101	
	4	Петля П4	2	1.011.1-10.1-1102	
	6	Бетон класса В20, $м^3$	0,64		
С70.30-5.у		Поз. 2...4, 6 по С70.30-4.у			36,3
	1	Каркас КП70.30-5	1	1.011.1-10.1-1230	
С70.30-6.у		Поз. 2...4, 6 по С70.30-4.у			36,3
	1	Каркас КП70.30-6	1	1.011.1-10.1-1230	
С70.30-8.у		Поз. 2...4, 6 по С70.30-4.у			45,6
	1	Каркас КП70.30-8	1	1.011.1-10.1-1230	
С70.30-9.у		Поз. 2...4, 6 по С70.30-4.у			56,3
	1	Каркас КП70.30-9	1	1.011.1-10.1-1230	
С80.30-4.у		Поз. 2...4 по С70.30-4.у			40,7
	1	Каркас КП80.30-4	1	1.011.1-10.1-1230	
	5	ф10АI, ℓ=250; 0,15кг	1	без черт.	
	6	Бетон класса В25, $м^3$	0,73		
С80.30-5.у		Поз. 2...4 по С70.30-4.у			40,7
		Поз. 5,6 по С80.30-4.у			
	1	Каркас КП80.30-5	1	1.011.1-10.1-1230	
С80.30-6.у		Поз. 2...4 по С70.30-4.у			40,7
		Поз. 5,6 по С80.30-4.у			
	1	Каркас КП80.30-6	1	1.011.1-10.1-1230	
С80.30-8.у		Поз. 2...4 по С70.30-4.у			51,2
		Поз. 5,6 по С80.30-4.у			
	1	Каркас КП80.30-8	1	1.011.1-10.1-1230	
С80.30-9.у		Поз. 2...4 по С70.30-4.у			63,5
		Поз. 5,6 по С80.30-4.у			
	1	Каркас КП80.30-9	1	1.011.1-10.1-1230	

Взам. инв. № | Подпись и дата | Инв. № подл. 17416

Марка свай	Поз.	Наименование	Кол.	Обозначение документа	Расход стали, кг
С80.30-10.у		Поз. 2...4 по С70.30-4.у			77,4
		Поз. 5,6 по С80.30-4.у			
	1	Каркас КП80.30-10	1	1.011.1-10.1-1230	
С80.30-11.у		Поз. 2...4 по С70.30-4.у			92,8
		Поз. 5,6 по С80.30-4.у			
	1	Каркас КП80.30-11	1	1.011.1-10.1-1230	
С90.30-5.у		Поз. 2...4 по С70.30-4.у			44,9
		Поз. 5 по С80.30-4.у			
	1	Каркас КП90.30-5	1	1.011.1-10.1-1230	
	6	Бетон класса В25, м^3	0,82		
С90.30-6.у		Поз. 2...4 по С70.30-4.у			44,9
		Поз. 5 по С80.30-4.у			
		Поз. 6 по С90.30-5.у			
	1	Каркас КП90.30-6	1	1.011.1-10.1-1230	
С90.30-8.у		Поз. 2...4 по С70.30-4.у			56,8
		Поз. 5 по С80.30-4.у			
		Поз. 6 по С90.30-5.у			
	1	Каркас КП90.30-8	1	1.011.1-10.1-1230	
С90.30-9.у		Поз. 2...4 по С70.30-4.у			70,5
		Поз. 5 по С80.30-4.у			
		Поз. 6 по С90.30-5.у			
	1	Каркас КП90.30-9	1	1.011.1-10.1-1230	
С90.30-10.у		Поз. 2...4 по С70.30-4.у			86,1
		Поз. 5 по С80.30-4.у			
		Поз. 6 по С90.30-5.у			
	1	Каркас КП90.30-10	1	1.011.1-10.1-1230	
С90.30-11.у		Поз. 2...4 по С70.30-4.у			103,4
		Поз. 5 по С80.30-4.у			
		Поз. 6 по С90.30-5.у			
	1	Каркас КП90.30-11	1	1.011.1-10.1-1230	

Инв. № подл. 17416 | Подпись и дата | Взам. инв. №

Марка сваи	Поз.	Наименование	Кол.	Обозначение документа	Расход стали, кг
С100.30-6.у		Поз. 2,3 по С70.30-4.у			50,0
		Поз. 5 по С80.30-4.у			
	1	Каркас КП100.30-6	1	1.011.1-10.1-1230	
	4	Петля П5	2	1.011.1-10.1-1102	
	6	Бетон класса В25, $м^3$	0,91		
С100.30-8.у		Поз. 2,3 по С70.30-4.у			63,1
		Поз. 5 по С80.30-4.у			
		Поз. 4,6 по С100.30-6.у			
	1	Каркас КП100.30-8	1	1.011.1-10.1-1230	
С100.30-9.у		Поз. 2,3 по С70.30-4.у			78,4
		Поз. 5 по С80.30-4.у			
		Поз. 4,6 по С100.30-6.у			
	1	Каркас КП 100.30-9	1	1.011.1-10.1-1230	
С100.30-10.у		Поз. 2,3 по С70.30-4.у			95,6
		Поз. 5 по С80.30-4.у			
		Поз. 4,6 по С100.30-6.у			
	1	Каркас КП 100.30-10	1	1.011.1-10.1-1230	
С100.30-11.у		Поз. 2,3 по С70.30-4.у			114,8
		Поз. 5 по С80.30-4.у			
		Поз. 4,6 по С100.30-6.у			
	1	Каркас КП100.30-11	1	1.011.1-10.1-1230	
С100.30-12.у		Поз. 2,3 по С70.30-4.у			136,1
		Поз. 5 по С80.30-4.у			
		Поз. 4,6 по С100.30-6.у			
	1	Каркас КП100.30-12	1	1.011.1-10.1-1230	
С100.30-13.у		Поз. 2,3 по С70.30-4.у			171,8
		Поз. 5 по С80.30-4.у			
		Поз. 4,6 по С100.30-6.у			
	1	Каркас КП100.30-13	1	1.011.1-10.1-1230	

Инв. № подл. | Подпись и дата | Взам. инв. №

17416

Марка свай	Поз.	Наименование	Кол.	Обозначение документа	Расход стали, кг
С110.30-8.у		Поз. 2,3 по С70.30-4.у			68,7
		Поз. 4 по С100.30-6.у			
		Поз. 5 по С80.30-4.у			
	1	Каркас КП110.30-8	1	1.011.1-10.1-1230	
	6	Бетон класса В25, м³	1,00		
С110.30-9.у		Поз. 2,3 по С70.30-4.у			85,4
		Поз. 4 по С100.30-6.у			
		Поз. 5 по С80.30-4.у			
		Поз. 6 по С110.30-8.у			
	1	Каркас КП110.30-9	1	1.011.1-10.1-1230	
С110.30-10.у		Поз. 2,3 по С70.30-4.у			104,3
		Поз. 4 по С100.30-6.у			
		Поз. 5 по С80.30-4.у			
		Поз. 6 по С110.30-8.у			
	1	Каркас КП110.30-10	1	1.011.1-10.1-1230	
С110.30-11.у		Поз. 2,3 по С70.30-4.у			125,4
		Поз. 4 по С100.30-6.у			
		Поз. 5 по С80.30-4.у			
		Поз. 6 по С110.30-8.у			
	1	Каркас КП110.30-11	1	1.011.1-10.1-1230	
С110.30-12.у		Поз. 2,3 по С70.30-4.у			148,7
		Поз. 4 по С100.30-6.у			
		Поз. 5 по С80.30-4.у			
		Поз. 6 по С110.30-8.у			
	1	Каркас КП110.30-12	1	1.011.1-10.1-1230	
С110.30-13.у		Поз. 2,3 по С70.30-4.у			187,9
		Поз. 4 по С100.30-6.у			
		Поз. 5 по С80.30-4.у			
		Поз. 6 по С110.30-8.у			
	1	Каркас КП110.30-13	1	1.011.1-10.1-1230	

Инв.№ подл. 17416 | Подпись и дата | Взам. инв.№

Марка сваи	Поз.	Наименование	Кол.	Обозначение документа	Расход стали, кг
С120.30-8.у		Поз. 2,3 по С70.30-4.у			74,3
		Поз. 4 по С100.30-6.у			
		Поз. 5 по С80.30-4.у			
	1	Каркас КП120.30-8	1	1.011.1-10.1-1230	
	6	Бетон класса В25, м³	1,09		
С120.30-9.у		Поз. 2,3 по С70.30-4.у			92,4
		Поз. 4 по С100.30-6.у			
		Поз. 5 по С80.30-4.у			
		Поз. 6 по С120.30-8.у			
	1	Каркас КП120.30-9	1	1.011.1-10.1-1230	
С120.30-10.у		Поз. 2,3 по С70.30-4.у			113,0
		Поз. 4 по С100.30-6.у			
		Поз. 5 по С80.30-4.у			
		Поз. 6 по С120.30-8.у			
	1	Каркас КП120.30-10	1	1.011.1-10.1-1230	
С120.30-11.у		Поз. 2,3 по С70.30-4.у			136,0
		Поз. 4 по С100.30-6.у			
		Поз. 5 по С80.30-4.у			
		Поз. 6 по С120.30-8.у			
	1	Каркас КП120.30-11	1	1.011.1-10.1-1230	
С120.30-12.у		Поз. 2,3 по С70.30-4.у			161,4
		Поз. 4 по С100.30-6.у			
		Поз. 5 по С80.30-4.у			
		Поз. 6 по С120.30-8.у			
	1	Каркас КП120.30-12	1	1.011.1-10.1-1230	
С120.30-13.у		Поз. 2,3 по С70.30-4.у			204,0
		Поз. 4 по С100.30-6.у			
		Поз. 5 по С80.30-4.у			
		Поз. 6 по С120.30-8.у			
	1	Каркас КП120.30-13	1	1.011.1-10.1-1230	

Инв. № подл. 17416 | Подпись и дата | Взам. инв. №

Марка сваи	Поз.	Наименование	Кол.	Обозначение документа	Расход стали, кг
С70.35-4.у	1	Каркас КП70.35-4	1	1.011.1-10.1-1240	38,6
	2	Сетка С4	5	1.011.1-10.1-1101	
	3	Сетка С7	1	1.011.1-10.1-1101	
	4	Петля П6	2	1.011.1-10.1-1102	
	6	Бетон класса В25, м^3	0,88		
С70.35-5.у		Поз. 2...4, 6 по С70.35-4.у			38,6
	1	Каркас КП70.35-5	1	1.011.1-10.1-1240	
С70.35-6.у		Поз. 2...4, 6 по С70.35-4.у			38,6
	1	Каркас КП70.35-6	1	1.011.1-10.1-1240	
С70.35-8.у		Поз. 2...4, 6 по С70.35-4.у			48,0
	1	Каркас КП70.35-8	1	1.011.1-10.1-1240	
С70.35-9.у		Поз. 2...4, 6 по С70.35-4.у			58,8
	1	Каркас КП70.35-9	1	1.011.1-10.1-1240	
С70.35-10.у		Поз. 2...4, 6 по С70.35-4.у			71,1
	1	Каркас КП70.35-10	1	1.011.1-10.1-1240	
С80.35-5.у		Поз. 2,3 по С70.35-4.у			43,9
	1	Каркас КП80.35-5	1	1.011.1-10.1-1240	
	4	Петля П7	2	1.011.1-10.1-1102	
	5	Ф10АI, ℓ=250; 0,15 кг	1	без черт.	
	6	Бетон класса В25, м^3	1,00		
С80.35-6.у		Поз. 2,3 по С70.35-4.у			43,9
		Поз. 4... 6 по С80.35-5.у			
	1	Каркас КП80.35-6	1	1.011.1-10.1-1240	
С80.35-8.у		Поз. 2,3 по С70.35-4.у			54,6
		Поз. 4... 6 по С80.35-5.у			
	1	Каркас КП80.35-8	1	1.011.1-10.1-1240	
С80.35-9.у		Поз. 2,3 по С70.35-4.у			66,9
		Поз. 4... 6 по С80.35-5.у			
	1	Каркас КП80.35-9	1	1.011.1-10.1-1240	

Инв. № подл. | 17416 | Подпись и дата | Взам. инв. №

Марка свай	Поз.	Наименование	Кол.	Обозначение документа	Расход стали, кг
С80.35-10.у		Поз. 2,3 по С70.35-4.у			80,8
		Поз. 4...6 по С80.35-5.у			
	1	Каркас КП80.35-10	1	1.011.1-10.1-12У0	
С80.35-11.у		Поз. 2,3 по С70.35-4.у			96,4
		Поз. 4...6 по С80.35-5.у			
	1	Каркас КП80.35-11	1	1.011.1-10.1-12У0	
С90.35-5.у		Поз. 2,3 по С70.35-4.у			48,3
		Поз. 4,5 по С80.35-5.у			
	1	Каркас КП90.35-5	1	1.011.1-10.1-12У0	
	6	Бетон класса В25, м³	1,12		
С90.35-6.у		Поз. 2,3 по С70.35-4.у			48,3
		Поз. 4,5 по С80.35-5.у			
		Поз. 6 по С90.35-5.у			
	1	Каркас КП90.35-6	1	1.011.1-10.1-12У0	
С90.35-8.у		Поз. 2,3 по С70.35-4.у			60,2
		Поз. 4,5 по С80.35-5.у			
		Поз. 6 по С90.35-5.у			
	1	Каркас КП90.35-8	1	1.011.1-10.1-12У0	
С90.35-9.у		Поз. 2,3 по С70.35-4.у			74,0
		Поз. 4,5 по С80.35-5.у			
		Поз. 6 по С90.35-5.у			
	1	Каркас КП90.35-9	1	1.011.1-10.1-12У0	
С90.35-10.у		Поз. 2,3 по С70.35-4.у			89,7
		Поз. 4,5 по С80.35-5.у			
		Поз. 6 по С90.35-5.у			
	1	Каркас КП90.35-10	1	1.011.1-10.1-12У0	
С90.35-11.у		Поз. 2,3 по С70.35-4.у			107,1
		Поз. 4,5 по С80.35-5.у			
		Поз. 6 по С90.35-5.у			
	1	Каркас КП90.35-11	1	1.011.1-10.1-12У0	

Взам. инв. №

Подпись и дата

Инв. № подл. 17416

Марка сваи	Поз.	Наименование	Кол.	Обозначение документа	Расход стали, кг
С90.35-12.у		Поз. 2,3 по С70.35-4.у			126,5
		Поз. 4,5 по С80.35-5.у			
		Поз. 6 по С90.35-5.у			
	1	Каркас КП90.35-12	1	1.011.1-10.1-12ЧО	
С100.35-6.у		Поз. 2,3 по С70.35-4.у			53,5
		Поз. 5 по С80.35-5.у			
	1	Каркас КП100.35-6	1	1.011.1-10.1-12ЧО	
	4	Петля П8	2	1.011.1-10.1-1102	
	6	Бетон класса В25, м^3	1,24		
С100.35-8.у		Поз. 2,3 по С70.35-4.у			66,7
		Поз. 4,6 по С100.35-6.у			
		Поз. 5 по С80.35-5.у			
	1	Каркас КП100.35-8	1	1.011.1-10.1-12ЧО	
С100.35-9.у		Поз. 2,3 по С70.35-4.у			82,0
		Поз. 4,6 по С100.35-6.у			
		Поз. 5 по С80.35-5.у			
	1	Каркас КП100.35-9	1	1.011.1-10.1-12ЧО	
С100.35-10.у		Поз. 2,3 по С70.35-4.у			99,4
		Поз. 4,6 по С100.35-6.у			
		Поз. 5 по С80.35-5.у			
	1	Каркас КП100.35-10	1	1.011.1-10.1-12ЧО	
С100.35-11.у		Поз. 2,3 по С70.35-4.у			118,7
		Поз. 4,6 по С100.35-6.у			
		Поз. 5 по С80.35-5.у			
	1	Каркас КП100.35-11	1	1.011.1-10.1-12ЧО	
С100.35-12.у		Поз. 2,3 по С70.35-4.у			140,1
		Поз. 4,6 по С100.35-6.у			
		Поз. 5 по С80.35-5.у			
	1	Каркас КП100.35-12	1	1.011.1-10.1-12ЧО	

Инв.№подл. 17416 | Подпись и дата | Взам.инв.№

Марка свай	Поз.	Наименование	Кол.	Обозначение документа	Расход стали, кг
С100.35-13.у		Поз. 2,3 по С70.35-4.у			176,0
		Поз. 4,6 по С100.35-6.у			
		Поз. 5 по С80.35-5.у			
	1	Каркас КП100.35-13	1	1.011.1-10.1-1240	
С110.35-8.у		Поз. 2,3 по С70.35-4.у			72,4
		Поз. 4 по С100.35-6.у			
		Поз. 5 по С80.35-5.у			
	1	Каркас КП110.35-8	1	1.011.1-10.1-1240	
	6	Бетон класса В25, м^3	1,37		
С110.35-9.у		Поз. 2,3 по С70.35-4.у			89,2
		Поз. 4 по С100.35-6.у			
		Поз. 5 по С80.35-5.у			
		Поз. 6 по С110.35-8.у			
	1	Каркас КП110.35-9	1	1.011.1-10.1-1240	
С110.35-10.у		Поз. 2,3 по С70.35-4.у			108,2
		Поз. 4 по С100.35-6.у			
		Поз. 5 по С80.35-5.у			
		Поз. 6 по С110.35-8.у			
	1	Каркас КП110.35-10	1	1.011.1-10.1-1240	
С110.35-11.у		Поз. 2,3 по С70.35-4.у			129,4
		Поз. 4 по С100.35-6.у			
		Поз. 5 по С80.35-5.у			
		Поз. 6 по С110.35-8.у			
	1	Каркас КП110.35-11	1	1.011.1-10.1-1240	
С110.35-12.у		Поз. 2,3 по С70.35-4.у			152,9
		Поз. 4 по С100.35-6.у			
		Поз. 5 по С80.35-5.у			
		Поз. 6 по С110.35-8.у			
	1	Каркас КП110.35-12	1	1.011.1-10.1-1240	

Инв. № подл. 17416 | Подпись и дата | Взам. инв. №

Марка сваи	Поз.	Наименование	Кол.	Обозначение документа	Расход стали, кг
С110.35-13.у		Поз. 2,3 по С70.35-4.у			192,2
		Поз. 4 по С100.35-6.у			
		Поз. 5 по С80.35-5.у			
		Поз. 6 по С110.35-8.у			
	1	Каркас КП110.35-13	1	1.011.1-10.1-1240	
С120.35-8.у		Поз. 2,3 по С70.35-4.у			78,1
		Поз. 4 по С100.35-6.у			
		Поз. 5 по С80.35-5.у			
	1	Каркас КП120.35-8	1	1.011.1-10.1-1240	
	6	Бетон класса В25, $м^3$	1,49		
С120.35-9.у		Поз. 2,3 по С70.35-4.у			96,4
		Поз. 4 по С100.35-6.у			
		Поз. 5 по С80.35-5.у			
		Поз. 6 по С120.35-8.у			
	1	Каркас КП120.35-9	1	1.011.1-10.1-1240	
С120.35-10.у		Поз. 2,3 по С70.35-4.у			117,0
		Поз. 4 по С100.35-6.у			
		Поз. 5 по С80.35-5.у			
		Поз. 6 по С120.35-8.у			
	1	Каркас КП120.35-10	1	1.011.1-10.1-1240	
С120.35-11.у		Поз. 2,3 по С70.35-4.у			140,1
		Поз. 4 по С100.35-6.у			
		Поз. 5 по С80.35-5.у			
		Поз. 6 по С120.35-8.у			
	1	Каркас КП120.35-11	1	1.011.1-10.1-1240	
С120.35-12.у		Поз. 2,3 по С70.35-4.у			165,7
		Поз. 4 по С100.35-6.у			
		Поз. 5 по С80.35-5.у			
		Поз. 6 по С120.35-8.у			
	1	Каркас КП120.35-12	1	1.011.1-10.1-1240	

Инв.№ подл. 17416 | Подпись и дата | Взам. инв.№

Марка сваи	Поз.	Наименование	Кол.	Обозначение документа	Расход стали, кг
С120.35-13.у		Поз. 2,3 по С70.35-4.у			208,5
		Поз. 4 по С100.35-6.у			
		Поз. 5 по С80.35-5.у			
		Поз. 6 по С120.35-8.у			
	1	Каркас КП 120.35-13	1	1.011.1-10.1-12Ч0	
С130.35-8.у		Поз. 2,3 по С70.35-4.у			84,8
		Поз. 5 по С80.35-5.у			
	1	Каркас КП 130.35-8	1	1.011.1-10.1-12Ч0	
	4	Петля П9	2		
	6	Бетон класса В30, м^3	1,61		
С130.35-9.у		Поз. 2,3 по С70.35-4.у			104,5
		Поз. 4,6 по С130.35-8.у			
		Поз. 5 по С80.35-5.у			
	1	Каркас КП 130.35-9	1	1.011.1-10.1-12Ч0	
С130.35-10.у		Поз. 2,3 по С70.35-4.у			126,9
		Поз. 4,6 по С130.35-8.у			
		Поз. 5 по С80.35-5.у			
	1	Каркас КП 130.35-10	1	1.011.1-10.1-12Ч0	
С130.35-11.у		Поз. 2,3 по С70.35-4.у			151,9
		Поз. 4,6 по С130.35-8.у			
		Поз. 5 по С80.35-5.у			
	1	Каркас КП 130.35-11	1	1.011.1-10.1-12Ч0	
С130.35-12.у		Поз. 2,3 по С70.35-4.у			179,5
		Поз. 4,6 по С130.35-8.у			
		Поз. 5 по С80.35-5.у			
	1	Каркас КП 130.35-12	1	1.011.1-10.1-12Ч0	
С130.35-13.у		Поз. 2,3 по С70.35-4.у			225,8
		Поз. 4,6 по С130.35-8.у			
		Поз. 5 по С80.35-5.у			
	1	Каркас КП 130.35-13	1	1.011.1-10.1-12Ч0	

Инв. № подл. 17416 | Подпись и дата | Взам. инв. №

Марка свай	Поз.	Наименование	Кол.	Обозначение документа	Расход стали, кг
С140.35-9.у		Поз. 2,3 по С70.35-4.у			111,7
		Поз. 4 по С130.35-8.у			
		Поз. 5 по С80.35-5.у			
	1	Каркас КП 140.35-9	1	1.011.1-10.1-12У0	
	6	Бетон класса В30, м^3	1,73		
С140.35-10.у		Поз. 2,3 по С70.35-4.у			135,8
		Поз. 4 по С130.35-8.у			
		Поз. 5 по С80.35-5.у			
		Поз. 6 по С140.35-9.у			
	1	Каркас КП 140.35-10	1	1.011.1-10.1-12У0	
С140.35-11.у		Поз. 2,3 по С70.35-4.у			162,6
		Поз. 4 по С130.35-8.у			
		Поз. 5 по С80.35-5.у			
		Поз. 6 по С140.35-9.у			
	1	Каркас КП 140.35-11	1	1.011.1-10.1-12У0	
С140.35-12.у		Поз. 2,3 по С70.35-4.у			192,3
		Поз. 4 по С130.35-8.у			
		Поз. 5 по С80.35-5.у			
		Поз. 6 по С140.35-9.у			
	1	Каркас КП 140.35-12	1	1.011.1-10.1-12У0	
С140.35-13.у		Поз. 2,3 по С70.35-4.у			242,1
		Поз. 4 по С130.35-8.у			
		Поз. 5 по С80.35-5.у			
		Поз. 6 по С140.35-9.у			
	1	Каркас КП 140.35-13	1	1.011.1-10.1-12У0	
С150.35-10.у		Поз. 2,3 по С70.35-4.у			144,6
		Поз. 4 по С130.35-8.у			
		Поз. 5 по С80.35-5.у			
	1	Каркас КП 150.35-10	1	1.011.1-10.1-12У0	
	6	Бетон класса В30, м^3	1,86		

Инв.№ подл. 17416 | Подпись и дата | Взам.инв.№

Марка сваи	Поз.	Наименование	Кол.	Обозначение документа	Расход стали, кг
С150.35-11.у		Поз. 2,3 по С70.35-4.у			173,3
		Поз.4 по С130.35-8.у			
		Поз. 5 по С80.35-5.у			
		Поз. 6 по С150.35-10.у			
	1	Каркас КП 150.35-11	1	1.011.1-10.1-1240	
С150.35-12.у		Поз. 2,3 по С70.35-4.у			205,1
		Поз. 4 по С130.35-8.у			
		Поз.5 по С80.35-5.у			
		Поз.6 по С150.35-10.у			
	1	Каркас КП150.35-12	1	1.011.1-10.1-1240	
С150.35-13.у		Поз. 2,3 по С70.35-4.у			258,4
		Поз. 4 по С130.35-8.у			
		Поз. 5 по С80.35-5.у			
		Поз. 6 по С150.35-10.у			
	1	Каркас КП150.35-13	1	1.011.1-10.1-1240	
С160.35-10.у		Поз. 2,3 по С70.35-4.у			153,5
		Поз. 4 по С130.35-8.у			
		Поз. 5 по С80.35-5.у			
	1	Каркас КП160.35-10	1	1.011.1-10.1-1240	
	6	Бетон класса В30, м³	1,98		
С160.35-11.у		Поз.2,3 по С70.35-4.у			184,1
		Поз.4 по С130.35-8.у			
		Поз.5 по С80.35-5.у			
		Поз.6 по С160.35-10.у			
	1	Каркас КП160.35-11	1	1.011.1-10.1-1240	
С160.35-12.у		Поз. 2,3 по С70.35-4.у			217,9
		Поз.4 по С130.35-8.у			
		Поз.5 по С80.35-5.у			
		Поз.6 по С160.35-10.у			
	1	Каркас КП160.35-12	1	1.011.1-10.1-1240	

Инв.№ подл. | Подпись и дата | Взам.инв.№ | 17416

Марка сваи	Поз.	Наименование	Кол.	Обозначение документа	Расход стали, кг
С160.35-13.у		Поз. 2,3 по С70.35-4.у			274,6
		Поз. 4 по С130.35-8.у			
		Поз. 5 по С80.35-5.у			
		Поз. 6 по С160.35-10.у			
	1	Каркас КП160.35-13	1	1.011.1-10.1-1240	
С70.40-5.у	1	Каркас КП70.40-5	1	1.011.1-10.1-1250	41,7
	2	Сетка С5	5	1.011.1-10.1-1101	
	3	Сетка С8	1	1.011.1-10.1-1101	
	4	Петля П11	2	1.011.1-10.1-1102	
	6	Бетон класса В25, м³	1,14		
С70.40-6.у		Поз. 2...4,6 по С70.40-5.у			41,7
	1	Каркас КП70.40-6	1	1.011.1-10.1-1250	
С70.40-8.у		Поз. 2...4,6 по С70.40-5.у			51,2
	1	Каркас КП70.40-8	1	1.011.1-10.1-1250	
С70.40-9.у		Поз. 2...4,6 по С70.40-5.у			62,1
	1	Каркас КП70.40-9	1	1.011.1-10.1-1250	
С70.40-10.у		Поз. 2...4,6 по С70.40-5.у			74,5
	1	Каркас КП70.40-10	1	1.011.1-10.1-1250	
С70.40-11.у		Поз. 2...4,6 по С70,40-5.у			88,4
	1	Каркас КП70.40-11	1	1.011.1-10.1-1250	
С70.40-12.у		Поз. 2...4,6 по С70.40-5.у			103,6
	1	Каркас КП70.40-12	1	1.011.1-10.1-1250	
С80.40-5.у		Поз. 2,3 по С70.40-5.у			47,4
	1	Каркас КП80.40-5	1	1.011.1-10.1-1250	
	4	Петля П12	2	1.011.1-10.1-1102	
	5	ф10АI, ℓ=250; 0,15кг	1	без черт.	
	6	Бетон класса В25, м³	1,30		
С80.40-6.у		Поз. 2,3 по С70.40-5.у			47,4
		Поз. 4... 6 по С80.40-5.у			
	1	Каркас КП80.40-6	1	1.011.1-10.1-1250	

Инв. № подл. | Подпись и дата | Взам. инв. №

17416

1.011.1-10.1-2100

Лист 15

Марка свай	Поз.	Наименование	Кол.	Обозначение документа	Расход стали, кг
С80.40-8.у		Поз. 2,3 по С70.40-5.у			58,1
		Поз. 4...6 по С80.40-5.у			
	1	Каркас КП80.40-8	1	1.011.1-10.1-1250	
С80.40-9.у		Поз. 2,3 по С70.40-5.у			70,5
		Поз. 4...6 по С80.40-5.у			
	1	Каркас КП80.40-9	1	1.011.1-10.1-1250	
С80.40-10.у		Поз. 2,3 по С70.40-5.у			84,6
		Поз. 4...6 по С80.40-5.у			
	1	Каркас КП80.40-10	1	1.011.1-10.1-1250	
С80.40-11.у		Поз. 2,3 по С70.40-5.у			100,3
		Поз. 4...6 по С80.40-5.у			
	1	Каркас КП80.40-11	1	1.011.1-10.1-1250	
С80.40-12.у		Поз. 2,3 по С70.40-5.у			117,7
		Поз. 4...6 по С80.40-5.у			
	1	Каркас КП80.40-12	1	1.011.1-10.1-1250	
С80.40-13.у		Поз. 2,3 по С70.40-5.у			146,8
		Поз. 4...6 по С80.40-5.у			
	1	Каркас КП80.40-13	1	1.011.1-10.1-1250	
С90.40-5.у		Поз. 2,3 по С70.40-5.у			52,0
		Поз. 4,5 по С80.40-5.у			
	1	Каркас КП 90.40-5	1	1.011.1-10.1-1250	
	6	Бетон класса В25, м^3	1,46		
С90.40-6.у		Поз. 2,3 по С70.40-5.у			52,0
		Поз. 4,5 по С80.40-5.у			
		Поз. 6 по С90.40-5.у			
	1	Каркас КП90.40-6	1	1.011.1-10.1-1250	
С90.40-8.у		Поз. 2,3 по С70.40-5.у			64,0
		Поз. 4,5 по С80.40-5.у			
		Поз. 6 по С90.40-5.у			
	1	Каркас КП90.40-8	1	1.011.1-10.1-1250	

Взам. инв. №

Подпись и дата

Инв. № подл. 17416

Марка свай	Поз.	Наименование	Кол.	Обозначение документа	Расход стали, кг
С90.40-9.у		Поз. 2,3 по С70.40-5.у			77,9
		Поз. 4,5 по С80.40-5.у			
		Поз. 6 по С90.40-5.у			
	1	Каркас КП 90.40-9	1	1.011.1-10.1-1250	
С90.40-10.у		Поз. 2,3 по С70.40-5.у			93,6
		Поз. 4,5 по С80.40-5.у			
		Поз. 6 по С90.40-5.у			
	1	Каркас КП 90.40-10	1	1.011.1-10.1-1250	
С90.40-11.у		Поз. 2,3 по С70.40-5.у			111,2
		Поз. 4,5 по С80.40-5.у			
		Поз. 6 по С90.40-5.у			
	1	Каркас КП 90.40-11	1	1.011.1-10.1-1250	
С90.40-12.у		Поз. 2,3 по С70.40-5.у			130,6
		Поз. 4,5 по С80.40-5.у			
		Поз. 6 по С90.40-5.у			
	1	Каркас КП 90.40-12	1	1.011.1-10.1-1250	
С90.40-13.у		Поз. 2,3 по С70.40-5.у			163,2
		Поз. 4,5 по С80.40-5.у			
		Поз. 6 по С90.40-5.у			
	1	Каркас КП 90.40-13	1	1.011.1-10.1-1250	
С100.40-6.у		Поз. 2,3 по С70.40-5.у			57,5
		Поз. 5 по С80.40-5.у			
	1	Каркас КП 100.40-6	1	1.011.1-10.1-1250	
	4	Петля П13	2	1.011.1-10.1-1102	
	6	Бетон класса В25, $м^3$	1,62		
С100.40-8.у		Поз. 2,3 по С70.40-5.у			70,8
		Поз. 4,6 по С100.40-6.у			
		Поз. 5 по С80.40-5.у			
	1	Каркас КП 100.40-8	1	1.011.1-10.1-1250	

Инв. № подл. 17416 | Подпись и дата | Взам. инв. №

Марка свай	Поз.	Наименование	Кол.	Обозначение документа	Расход стали, кг
С100.40-9.у		Поз. 2,3 по С70.40-5.у			86,2
		Поз.4,6 по С100.40-6.у			
		Поз. 5 по С80.40-5.у			
	1	Каркас КП 100.40-9	1	1.011.1-10.1-1250	
С100.40-10.у		Поз. 2,3 по С70.40-5.у			103,6
		Поз.4,6 по С100.40-6.у			
		Поз. 5 по С80.40-5.у			
	1	Каркас КП100.40-10	1	1.011.1-10.1-1250	
С100.40-11.у		Поз. 2,3 по С70.40-5.у			123,1
		Поз. 4,6 по С100.40-6.у			
		Поз. 5 по С80.40-5.у			
	1	Каркас КП100.40-11	1	1.011.1-10.1-1250	
С100.40-12.у		Поз. 2,3 по С70.40-5.у			144,6
		Поз. 4,6 по С100.40-6.у			
		Поз. 5 по С80.40-5.у			
	1	Каркас КП100.40-12	1	1.011.1-10.1-1250	
С100.40-13.у		Поз.2,3 по С70.40-5.у			180,6
		Поз.4,6 по С100.40-6.у			
		Поз.5 по С80.40-5.у			
	1	Каркас КП100.40-13	1	1.011.1-10.1-1250	
С110.40-8.у		Поз.2,3 по С70.40-5.у			76,7
		Поз.4 по С100.40-6.у			
		Поз.5 по С80.40-5.у			
	1	Каркас КП110.40-8	1	1.011.1-10.1-1250	
	6	Бетон класса В30, м³	1,78		
С110.40-9.у		Поз. 2,3 по С70.40-5.у			93,5
		Поз.4 по С100.40-6.у			
		Поз. 5 по С80.40-5.у			
		Поз.6 по С110.40-8.у			
	1	Каркас КП110.40-9	1	1.011.1-10.1-1250	

Инв.№ подл. | 17416 | Подпись и дата | Взам. инв.№

Марка сваи	Поз.	Наименование	Кол.	Обозначение документа	Расход стали, кг
С110.40-10.у		Поз.2,3 по С70.40-5.у			112,6
		Поз.4 по С100.40-6.у			
		Поз.5 по С80.40-5.у			
		Поз.6 по С110.40-8.у			
	1	Каркас КП110.40-10	1	1.011.1-10.1-1250	
С110.40-11.у		Поз.2,3 по С70.40-5.у			133,9
		Поз.4 по С100.40-6.у			
		Поз.5 по С80.40-5.у			
		Поз.6 по С110.40-8.у			
	1	Каркас КП110.40-11	1	1.011.1-10.1-1250	
С110.40-12.у		Поз.2,3 по С70.40-5.у			157,5
		Поз.4 по С100.40-6.у			
		Поз.5 по С80.40-5.у			
		Поз.6 по С110.40-8.у			
	1	Каркас КП110.40-12	1	1.011.1-10.1-1250	
С110.40-13.у		Поз.2,3 по С70.40-5.у			197,1
		Поз.4 по С100.40-6.у			
		Поз.5 по С80.40-5.у			
		Поз.6 по С110.40-8.у			
	1	Каркас КП110.40-13	1	1.011.1-10.1-1250	
С120.40-8.у		Поз.2,3 по С70.40-5.у			82,5
		Поз.4 по С100.40-6.у			
		Поз.5 по С80.40-5.у			
	1	Каркас КП120.40-8	1	1.011.1-10.1-1250	
	6	Бетон класса В30, $м^3$	1,94		
С120.40-9.у		Поз.2,3 по С70.40-5.у			100,8
		Поз.4 по С100.40-6.у			
		Поз.5 по С80.40-5.у			
		Поз.6 по С120.40-8.у			
	1	Каркас КП120.40-9	1	1.011.1-10.1-1250	

Инв.№ подл. 19416 | Подпись и дата | Взам.инв.№

Марка свай	Поз.	Наименование	Кол.	Обозначение документа	Расход стали, кг
С120.40-10.у		Поз. 2,3 по С70.40-5.у			121,6
		Поз. 4 по С100.40-6.у			
		Поз. 5 по С80.40-5.у			
		Поз. 6 по С120.40-8.у			
	1	Каркас КП120.40-10	1	1.011.1-10.1-1250	
С120.40-11.у		Поз. 2,3 по С70.40-5.у			144,8
		Поз. 4 по С100.40-6.у			
		Поз. 5 по С80.40-5.у			
		Поз. 6 по С120.40-8.у			
	1	Каркас КП120.40-11	1	1.011.1-10.1-1250	
С120.40-12.у		Поз. 2,3 по С70.40-5.у			170,5
		Поз. 4 по С100.40-6.у			
		Поз. 5 по С80.40-5.у			
		Поз. 6 по С120.40-8.у			
	1	Каркас КП120.40-12	1	1.011.1-10.1-1250	
С120.40-13.у		Поз. 2,3 по С70.40-5.у			213,5
		Поз. 4 по С100.40-6.у			
		Поз. 5 по С80.40-5.у			
		Поз. 6 по С120.40-8.у			
	1	Каркас КП120.40-13	1	1.011.1-10.1-1250	
С130.40-9.у		Поз. 2,3 по С70.40-5.у			109,3
		Поз. 5 по С80.40-5.у			
	1	Каркас КП130.40-9	1	1.011.1-10.1-1250	
	4	Петля П14	2	1.011.1-10.1-1102	
	6	Бетон класса В30, $м^3$	2,10		
С130.40-10.у		Поз. 2,3 по С70.40-5.у			131,8
		Поз. 4,6 по С130.40-9.у			
		Поз. 5 по С80.40-5.у			
	1	Каркас КП130.40-10	1	1.011.1-10.1-1250	

Инв. № подл. 17416 | Подпись и дата | Взам. инв. №2

Марка свай	Поз.	Наименование	Кол.	Обозначение документа	Расход стали, кг
С130.40-11.у		Поз. 2,3 по С70.40-5.у			156,9
		Поз.4,6 по С130.40-9.у			
		Поз. 5 по С80.40-5.у			
	1	Каркас КП130.40-11	1	1.011.1-10.1-1250	
С130.40-12.у		Поз. 2,3 по С70.40-5.у			184,6
		Поз. 4,6 по С130.40-9.у			
		Поз. 5 по С80.40-5.у			
	1	Каркас КП130.40-12	1	1.011.1-10.1-1250	
С130.40-13.у		Поз. 2,3 по С70.40-5.у			231,1
		Поз. 4,6 по С130.40-9.у			
		Поз. 5 по С80.40-5.у			
	1	Каркас КП130.40-13	1	1.011.1-10.1-1250	
С140.40-9.у		Поз. 2,3 по С70.40-5.у			116,6
		Поз. 4 по С130.40-9.у			
		Поз. 5 по С80.40-5.у			
	1	Каркас КП140.40-9	1	1.011.1-10.1-1250	
	6	Бетон класса В30, м^3	2,26		
С140.40-10.у		Поз. 2,3 по С70.40-5.у			140,8
		Поз. 4 по С130.40-9.у			
		Поз. 5 по С80.40-5.у			
		Поз. 6 по С140.40-9.у			
	1	Каркас КП140.40-10	1	1.011.1-10.1-1250	
С140.40-11.у		Поз. 2,3 по С70.40-5.у			167,7
		Поз. 4 по С130.40-9.у			
		Поз. 5 по С80.40-5.у			
		Поз. 6 по С140.40-9.у			
	1	Каркас КП140.40-11	1	1.011.1-10.1-1250	

Марка сваи	Поз.	Наименование	Кол.	Обозначение документа	Расход стали, кг
С140.40-12.у		Поз. 2, 3 по С70.40-5.у			197,5
		Поз. 4 по С130.40-9.у			
		Поз. 5 по С80.40-5.у			
		Поз. 6 по С140.40-9.у			
	1	Каркас КП 140.40-12	1	1.011.1-10.1-1250	
С140.40-13.у		Поз. 2, 3 по С70.40-5.у			247,5
		Поз. 4 по С130.40-9.у			
		Поз. 5 по С80.40-5.у			
		Поз. 6 по С140.40-9.у			
	1	Каркас КП 140.40-13	1	1.011.1-10.1-1250	
С150.40-10.у		Поз. 2, 3 по С70.40-5.у			149,8
		Поз. 4 по С130.40-9.у			
		Поз. 5 по С80.40-5.у			
	1	Каркас КП 150.40-10	1	1.011.1-10.1-1250	
	6	Бетон класса В30, $м^3$	2,42		
С150.40-11.у		Поз. 2, 3 по С70.40-5.у			178,6
		Поз. 4 по С130.40-9.у			
		Поз. 5 по С80.40-5.у			
		Поз. 6 по С150.40-10.у			
	1	Каркас КП 150.40-11	1	1.011.1-10.1-1250	
С150.40-12.у		Поз. 2, 3 по С70.40-5.у			210,5
		Поз. 4 по С130.40-9.у			
		Поз. 5 по С80.40-5.у			
		Поз. 6 по С150.40-10.у			
	1	Каркас КП 150.40-12	1	1.011.1-10.1-1250	
С150.40-13.у		Поз. 2, 3 по С70.40-5.у			264,0
		Поз. 4 по С130.40-9.у			
		Поз. 5 по С80.40-5.у			
		Поз. 6 по С150.40-10.у			
	1	Каркас КП 150.40-13	1	1.011.1-10.1-1250	

Инв. № подл. | Подпись и дата | Взам. инв. №

17416

Марка свай	Поз.	Наименование	Кол.	Обозначение документа	Расход стали, кг
С160.40-11.у		Поз. 2,3 по С70.40-5.у			190,9
		Поз. 5 по С80.40-5.у			
	1	Каркас КП160.40-11	1	1.011.1-10.1-1250	
	4	Петля П15	2	1.011.1-10.1-1102	
	6	Бетон класса В30, м^3	2,58		
С160.40-12.у		Поз. 2,3 по С70.40-5.у			224,8
		Поз. 4,6 по С160.40-11.у			
		Поз. 5 по С80.40-5.у			
	1	Каркас КП160.40-12	1	1.011.1-10.1-1250	
С160.40-13.у		Поз. 2,3 по С70.40-5.у			281,8
		Поз. 4,6 по С160.40-11.у			
		Поз. 5 по С80.40-5.у			
	1	Каркас КП160.40-13	1	1.011.1-10.1-1250	

Опалубочный чертеж см. 1.011.1-10.1-2000ФЧ.
Арматура: класса А-I по ГОСТ 5781-82.

Инв. № подл. | Подпись и дата | Взам. инв. №
17416

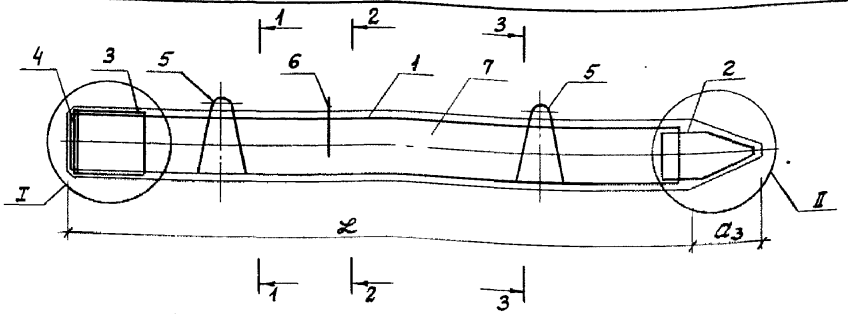

1-1; 3-3

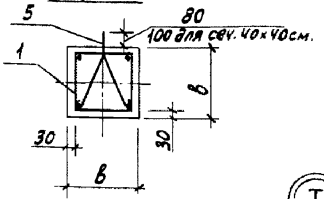

2-2

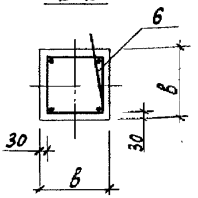

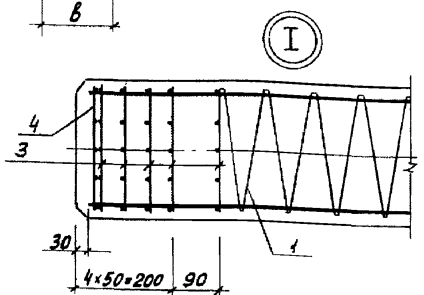

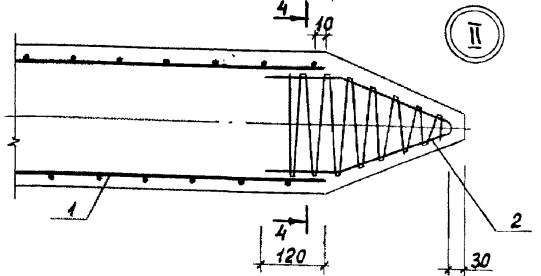

4-4

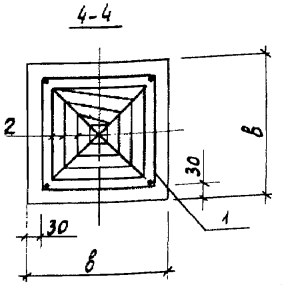

Н.контр.	Левашов		08.09.89
Нач. ПО-4	Лешин		08.09.89
ГИП	Филиппов		07.09.89
Вед. инж.	Горюшин		07.09.89
Инженер	Мартынова		07.09.89
Провер.	Горюшин		07.09.89

1.011.1-10.1-2200

Арматурный чертеж свай С70.30-4.1.у ... С160.40-13.1.у

Стадия	Лист	Листов
Р	1	23

Фундаментпроект

Инв. № подл. 17416 | Подпись и дата | Взам. инв. №

24105-02 60 Формат А4

Марка свай	Поз.	Наименование	Кол.	Обозначение документа	Расход стали, кг
С70.30-4.1.у	1	Каркас КП70.30-4.1	1	1.011.1-10.1-1230	36,5
	2	Каркас КП№3	1	1.011.1-10.1-1260	
	3	Сетка С3	5	1.011.1-10.1-1101	
	4	Сетка С6	1	1.011.1-10.1-2101	
	5	Петля П4	2	1.011.1-10.1-1101	
	7	Бетон класса В20, $м^3$	0,64		
С70.30-5.1.у		Поз.2...5,7 по С70.30-4.1.у			36,5
	1	Каркас КП70.30-5.1	1	1.011.1-10.1-1230	
С70.30-6.1.у		Поз.2...5,7 по С70.30-4.1.у			36,5
	1	Каркас КП70.30-6.1	1	1.011.1-10.1-1230	
С70.30-8.1.у		Поз.2...5,7 по С70.30-4.1.у			45,5
	1	Каркас КП70.30-8.1	1	1.011.1-10.1-1230	
С70.30-9.1.у		Поз.2...5,7 по С70.30-4.1.у			55,8
	1	Каркас КП70.30-9.1	1	1.011.1-10.1-1230	
С80.30-4.1.у		Поз.2...5 по С70.30-4.1.у			40,9
	1	Каркас КП80.30-4.1	1	1.011.1-10.1-1230	
	6	ф10АI, ℓ=250; 0,15кг	1	Без черт.	
	7	Бетон класса В25, $м^3$	0,73		
С80.30-5.1.у		Поз.2...5 по С70.30-4.1.у			40,9
		Поз.6,7 по С80.30-4.1.у			
	1	Каркас КП80.30-5.1	1	1.011.1-10.1-1230	
С80.30-6.1.у		Поз.2...5 по С70.30-4.1.у			40,9
		Поз.6,7 по С80.30-4.1.у			
	1	Каркас КП80.30-6.1	1	1.011.1-10.1-1230	
С80.30-8.1.у		Поз.2...5 по С70.30-4.1.у			51,2
		Поз.6,7 по С80.30-4.1.у			
	1	Каркас КП80.30-8.1	1	1.011.1-10.1-1230	
С80.30-9.1.у		Поз.2...5 по С70.30-4.1.у			63,0
		Поз.6,7 по С80.30-4.1.у			
	1	Каркас КП80.30-9.1	1	1.011.1-10.1-1230	

Инв.№подл. | Подпись и дата | Взам.инв.№
17416

Марка свай	Поз.	Наименование	Кол.	Обозначение документа	Расход стали, кг
С80.30-10.1.у		Поз. 2...5 по С70.30-4.1.у			76,4
		Поз. 6,7 по С80.30-4.1.у			
	1	Каркас КП80.30-10.1	1	1.011.1-10.1-1230	
С80.30-11.1.у		Поз. 2...5 по С70.30-4.1.у			91,3
		Поз. 6,7 по С80.30-4.1.у			
	1	Каркас КП80.30-11.1	1	1.011.1-10.1-1230	
С90.30-5.1.у		Поз. 2...5 по С70.30-4.1.у			45,2
		Поз. 6 по С80.30-4.1.у			
	1	Каркас КП90.30-5.1	1	1.011.1-10.1-1230	
	7	Бетон класса В25, $м^3$	0,82		
С90.30-6.1.у		Поз. 2...5 по С70.30-4.1.у			45,2
		Поз. 6 по С80.30-4.1.у			
		Поз. 7 по С90.30-5.1.у			
	1	Каркас КП90.30-6.1	1	1.011.1-10.1-1230	
С90.30-8.1.у		Поз. 2...5 по С70.30-4.1.у			56,7
		Поз. 6 по С80.30-4.1.у			
		Поз. 7 по С90.35-5.1.у			
	1	Каркас КП90.30-8.1	1	1.011.1-10.1-1230	
С90.30-9.1.у		Поз. 2...5 по С70.30-4.1.у			70,0
		Поз. 6 по С80.30-4.1.у			
		Поз. 7 по С90.30-5.1.у			
	1	Каркас КП90.30-9.1	1	1.011.1-10.1-1230	
С90.30-10.1.у		Поз. 2...5 по С70.30-4.1.у			85,1
		Поз. 6 по С80.30-4.1.у			
		Поз. 7 по С90.30-5.1.у			
	1	Каркас КП90.30-10.1	1	1.011.1-10.1-1230	
С90.30-11.1.у		Поз. 2...5 по С70.30-4.1.у			102,0
		Поз. 6 по С80.30-4.1.у			
		Поз. 7 по С90.30-5.1.у			
	1	Каркас КП90.30-11.1	1	1.011.1-10.1-1230	

Инв.№ подл. | Подпись и дата | Взам.инв.№ | 17446

Марка сваи	Поз.	Наименование	Кол.	Обозначение документа	Расход стали, кг
С100.30-6.1.у		Поз. 2...4 по С70.30-4.1.у		1.011.1-10.1-1230	50,2
		Поз. 6 по С80.30-4.1.у			
	1	Каркас КП100.30-6.1	1	1.011.1-10.1-1230	
	5	Петля П5	2	1.011.1-10.1-1102	
	7	Бетон класса В25, м³	0,91		
С100.30-8.1.у		Поз. 2...4 по С70.30-4.1.у			63,1
		Поз. 6 по С80.30-4.1.у			
		Поз. 5,7 по С100.30-6.1.у			
	1	Каркас КП100.30-8.1	1	1.011.1-10.1-1230	
С100.30-9.1.у		Поз. 2...4 по С70.30-4.1.у			77,8
		Поз. 6 по С80.30-4.1.у			
		Поз. 5,7 по С100.30-6.1.у			
	1	Каркас КП100.30-9.1	1	1.011.1-10.1-1230	
С100.30-10.1.у		Поз. 2...4 по С70.30-4.1.у			94,6
		Поз. 6 по С80.30-4.1.у			
		Поз. 5,7 по С100.30-6.1.у			
	1	Каркас КП100.30-10.1	1	1.011.1-10.1-1230	
С100.30-11.1.у		Поз. 2...4 по С70.30-4.1.у			113,4
		Поз. 6 по С80.30-4.1.у			
		Поз. 5,7 по С100.30-6.1.у			
	1	Каркас КП100.30-11.1	1	1.011.1-10.1-1230	
С100.30-12.1.у		Поз. 2...4 по С70.30-4.1.у			133,7
		Поз. 6 по С80.30-4.1.у			
		Поз. 5,7 по С100.30-6.1.у			
	1	Каркас КП100.30-12.1	1	1.011.1-10.1-1230	
С100.30-13.1.у		Поз. 2...4 по С70.30-4.1.у			168,4
		Поз. 6 по С80.30-4.1.у			
		Поз. 5,7 по С100.30-6.1.у			
	1	Каркас КП100.30-13.1	1	1.011.1-10.1-1230	

Инв.№ подл. 17416 | Подпись и дата | Взам. инв. №

Марка свай	Поз.	Наименование	Кол.	Обозначение документа	Расход стали, кг
С110.30-8.1.у		Поз.2...4 по С70.30-4.1.у			68,6
		Поз. 5 по С100.30-6.1.у			
		Поз. 6 по С80.30-4.1.у			
	1	Каркас КП110.30-8.1	1	1.011.1-10.1-1230	
	7	Бетон класса В25, м^3	1,00		
С110.30-9.1.у		Поз. 2...4 по С70.30-4.1.у			84,9
		Поз. 5 по С100.30-6.1.у			
		Поз. 6 по С80.30-4.1.у			
		Поз.7 по С110.30-8.1.у			
	1	Каркас КП110.30-9.1.у	1	1.011.1-10.1-1230	
С110.30-10.1.у		Поз. 2...4 по С70.30-4.1.у			103,3
		Поз. 5 по С100.30-6.1.у			
		Поз. 6 по С80.30-4.1.у			
		Поз.7 по С110.30-8.1.у			
	1	Каркас КП110.30-10.1	1	1.011.1-10.1-1230	
С110.30-11.1.у		Поз. 2...4 по С70.30-4.1.у			124,0
		Поз. 5 по С100.30-6.1.у			
		Поз. 6 по С80.30-4.1.у			
		Поз.7 по С110.30-8.1.у			
	1	Каркас КП110.30-11.1	1	1.011.1-10.1-1230	
С110.30-12.1.у		Поз. 2...4 по С70.30-4.1.у			146,3
		Поз. 5 по С100.30-6.1.у			
		Поз. 6 по С80.30-4.1.у			
		Поз.7 по С110.30-8.1.у			
	1	Каркас КП110.30-12.1	1	1.011.1-10.1-1230	
С110.30-13.1.у		Поз. 2...4 по С70.30-4.1.у			184,5
		Поз. 5 по С100.30-6.1.у			
		Поз. 6 по С80.30-4.1.у			
		Поз.7 по С110.30-8.1.у			
	1	Каркас КП110.30-13.1	1	1.011.1-10.1-1230	

Инв.№ подл. | Подпись и дата | Взам.инв.№ 17416

Марка свай	Поз.	Наименование	Кол.	Обозначение документа	Расход стали, кг
С120.30-8.1.у		Поз. 2...4 по С70.30-4.1.у			74,2
		Поз. 5 по С100.30-6.1.у			
		Поз. 6 по С80.30-4.1.у			
	1	Каркас КП 120.30-8.1	1	1.011.1-10.1-1230	
	7	Бетон класса В25, $м^3$	1,09		
С120.30-9.1.у		Поз. 2...4 по С70.30-4.1.у			91,9
		Поз. 5 по С100.30-6.1.у			
		Поз. 6 по С80.30-4.1.у			
		Поз. 7 по С120.30-8.1.у			
	1	Каркас КП 120.30-9.1	1	1.011.1-10.1-1230	
С120.30-10.1.у		Поз. 2...4 по С70.30-4.1.у			112,0
		Поз. 5 по С100.30-6.1.у			
		Поз. 6 по С80.30-4.1.у			
		Поз. 7 по С120.30-8.1.у			
	1	Каркас КП 120.30-10.1	1	1.011.1-10.1-1230	
С120.30-11.1.у		Поз. 2...4 по С70.30-4.1.у			134,6
		Поз. 5 по С100.30-6.1.у			
		Поз. 6 по С80.30-4.1.у			
		Поз. 7 по С120.30-8.1.у			
	1	Каркас КП 120.30-11.1	1	1.011.1-10.1-1230	
С120.30-12.1.у		Поз. 2...4 по С70.30-4.1.у			159,0
		Поз. 5 по С100.30-6.1.у			
		Поз. 6 по С80.30-4.1.у			
		Поз. 7 по С120.30-8.1.у			
	1	Каркас КП 120.30-12.1	1	1.011.1-10.1-1230	
С120.30-13.1.у		Поз. 2...4 по С70.30-4.1.у			200,6
		Поз. 5 по С100.30-6.1.у			
		Поз. 6 по С80.30-4.1.у			
		Поз. 7 по С120.30-8.1.у			
	1	Каркас КП 120.30-13.1	1	1.011.1-10.1-1230	

Инв. № подл. | Подпись и дата | Взам. инв. №

17416

Марка сваи	Поз.	Наименование	Кол.	Обозначение документа	Расход стали, кг
С70.35-4.1.у	1	Каркас КП70.35-4.1	1	1.011.1-10.1-1240	38,9
	2	Каркас КП№4	1	1.011.1-10.1-1260	
	3	Сетка С4	5	1.011.1-10.1-1101	
	4	Сетка С7	1	1.011.1-10.1-2101	
	5	Петля П6	2	1.011.1-10.1-1102	
	7	Бетон класса В25, м^3	0,88		
С70.35-5.1.у		Поз. 2...5,7 по С70.35-4.1.у			38,9
	1	Каркас КП70.35-5.1	1	1.011.1-10.1-1240	
С70.35-6.1.у		Поз. 2...5,7 по С70.35-4.1.у			38,9
	1	Каркас КП70.35-6.1	1	1.011.1-10.1-1240	
С70.35-8.1.у		Поз. 2...5,7 по С70.35-4.1.у			47,8
	1	Каркас КП70.35-8.1	1	1.011.1-10.1-1240	
С70.35-9.1.у		Поз. 2...5,7 по С70.35-4.1.у			58,1
	1	Каркас КП70.35-9.1	1	1.011.1-10.1-1240	
С70.35-10.1.у		Поз. 2...5,7 по С70.35-4.1.у			69,9
	1	Каркас КП70.35-10.1	1	1.011.1-10.1-1240	
С80.35-5.1.у		Поз. 2...4 по С70.35-4.1.у			44,2
	1	Каркас КП80.35-5.1	1	1.011.1-10.1-1240	
	5	Петля П7	2	1.011.1-10.1-1102	
	6	ф10АI, ℓ=250; 0,15 кг	1	без черт.	
	7	Бетон класса В25, м^3	1,00		
С80.35-6.1.у		Поз. 2...4 по С70.35-4.1.у			44,2
		Поз. 5...7 по С80.35-5.1.у			
	1	Каркас КП80.35-6.1	1	1.011.1-10.1-1240	
С80.35-8.1.у		Поз. 2...4 по С70.35-4.1.у			54,5
		Поз. 5...7 по С80.35-5.1.у			
	1	Каркас КП80.35-8.1	1	1.011.1-10.1-1240	
С80.35-9.1.у		Поз. 2...4 по С70.35-4.1.у			66,3
		Поз. 5...7 по С80.35-5.1.у			
	1	Каркас КП80.35-9.1	1	1.011.1-10.1-1240	

Взам. инв.№ | Подпись и дата | Инв.№ подл. 17416

Марка сваи	Поз.	Наименование	Кол.	Обозначение документа	Расход стали, кг
С80.35-10.1.у		Поз. 2...4 по С70.35-4.1.у			79,7
		Поз. 5...7 по С80.35-5.1.у			
	1	Каркас КП80.35-10.1	1	1.011.1-10.1-1240	
С80.35-11.1.у		Поз. 2...4 по С70.35-4.1.у			94,6
		Поз. 5...7 по С80.35-5.1.у			
	1	Каркас КП80.35-11.1	1	1.011.1-10.1-1240	
С90.35-5.1.у		Поз. 2...4 по С70.35-4.1.у			48,6
		Поз. 5,6 по С80.35-5.1.у			
	1	Каркас КП90.35-5.1	1	1.011.1-10.1-1240	
	7	Бетон класса В25, $м^3$	1,12		
С90.35-6.1.у		Поз. 2...4 по С70.35-4.1.у			48,6
		Поз. 5,6 по С80.35-5.1.у			
		Поз. 7 по С90.35-5.1.у			
	1	Каркас КП90.35-6.1	1	1.011.1-10.1-1240	
С90.35-8.1.у		Поз. 2...4 по С70.35-4.1.у			60,2
		Поз. 5,6 по С80.35-5.1.у			
		Поз. 7 по С90.35-5.1.у			
	1	Каркас КП90.35-8.1	1	1.011.1-10.1-1240	
С90.35-9.1.у		Поз. 2...4 по С70.35-4.1.у			73,4
		Поз. 5,6 по С80.35-5.1.у			
		Поз. 7 по С90.35-5.1.у			
	1	Каркас КП90.35-9.1	1	1.011.1-10.1-1240	
С90.35-10.1.у		Поз. 2...4 по С70.35-4.1.у			88,5
		Поз. 5,6 по С80.35-5.1.у			
		Поз. 7 по С90.35-5.1.у			
	1	Каркас КП90.35-10.1	1	1.011.1-10.1-1240	
С90.35-11.1.у		Поз. 2...4 по С70.35-4.1.у			105,4
		Поз. 5,6 по С80.35-5.1.у			
		Поз. 7 по С90.35-5.1.у			
	1	Каркас КП90.35-11.1	1	1.011.1-10.1-1240	

Взам. инв. №

Подпись и дата

Инв. № подл. 17416

Марка сваи	Поз.	Наименование	Кол.	Обозначение документа	Расход стали, кг
С90.35-12.1.у		Поз. 2...4 по С70.35-4.1.у			123,7
		Поз. 5,6 по С80.35-5.1.у			
		Поз.7 по С90.35-5.1.у			
	1	Каркас КП90.35-12.1	1	1.011.1-10.1-1240	
С100.35-6.1.у		Поз. 2...4 по С70.35-4.1.у			53,8
		Поз. 6 по С80.35-5.1.у			
	1	Каркас КП100.35-6.1	1	1.011.1-10.1-1240	
	5	Петля ПВ	2	1.011.1-10.1-1102	
	7	Бетон класса В25, м³	1,24		
С100.35-8.1.у		Поз. 2...4 по С70.35-4.1.у			66,7
		Поз. 5,7 по С100.35-6.1.у			
		Поз. 6 по С80.35-5.1.у			
	1	Каркас КП100.35-8.1	1	1.011.1-10.1-1240	
С100.35-9.1.у		Поз. 2...4 по С70.35-4.1.у			81,4
		Поз. 5,7 по С100.35-6.1.у			
		Поз. 6 по С80.35-5.1.у			
	1	Каркас КП100.35-9.1	1	1.011.1-10.1-1240	
С100.35-10.1.у		Поз. 2...4 по С70.35-4.1.у			98,2
		Поз. 5,7 по С100.35-6.1.у			
		Поз. 6 по С80.35-5.1.у			
	1	Каркас КП100.35-10.1	1	1.011.1-10.1-1240	
С100.35-11.1.у		Поз. 2...4 по С70.35-4.1.у			116,9
		Поз. 5,7 по С100.35-6.1.у			
		Поз. 6 по С80.35-5.1.у			
	1	Каркас КП100.35-11.1	1	1.011.1-10.1-1240	
С100.35-12.1.у		Поз. 2...4 по С70.35-4.1.у			137,3
		Поз. 5,7 по С100.35-6.1.у			
		Поз.6 по С80.35-5.1.у			
	1	Каркас КП100.35-12.1	1	1.011.1-10.1-1240	

Взам. инв.№

Подпись и дата

Инв.№ подл. 17415

Марка сваи	Поз.	Наименование	Кол.	Обозначение документа	Расход стали, кг
С100.35-13.1.у		Поз. 2...4 по С70.35-4.1.у			171,9
		Поз. 5,7 по С100.35-6.1.у			
		Поз. 6 по С80.35-5.1.у			
	1	Каркас КП100.35-13.1	1	1.011.1-10.1-1240	
С110.35-8.1.у		Поз. 2...4 по С70.35-4.1.у			72,4
		Поз. 5 по С100.35-6.1.у			
		Поз. 6 по С80.35-5.1.у			
	1	Каркас КП110.35-8.1	1	1.011.1-10.1-1240	
	7	Бетон класса В25, м^3	1,37		
С110.35-9.1.у		Поз. 2...4 по С70.35-4.1.у			88,6
		Поз. 5 по С100.35-6.1.у			
		Поз. 6 по С80.35-5.1.у			
		Поз. 7 по С110.35-8.1.у			
	1	Каркас КП110.35-9.1	1	1.011.1-10.1-1240	
С110.35-10.1.у		Поз. 2...4 по С70.35-4.1.у			107,0
		Поз. 5 по С100.35-6.1.у			
		Поз. 6 по С80.35-5.1.у			
		Поз. 7 по С110.35-8.1.у			
	1	Каркас КП110.35-10.1	1	1.011.1-10.1-1240	
С110.35-11.1.у		Поз. 2...4 по С70.35-4.1.у			127,7
		Поз. 5 по С100.35-6.1.у			
		Поз. 6 по С80.35-5.1.у			
		Поз. 7 по С110.35-8.1.у			
	1	Каркас КП110.35-11.1	1	1.011.1-10.1-1240	
С110.35-12.1.у		Поз. 2...4 по С70.35-4.1.у			150,0
		Поз. 5 по С100.35-6.1.у			
		Поз. 6 по С80.35-5.1.у			
		Поз. 7 по С110.35-8.1.у			
	1	Каркас КП110.35-12.1	1	1.011.1-10.1-1240	

Инв.№ подл. 17416 | Подпись и дата | Взам.инв.№

Марка свай	Поз.	Наименование	Кол.	Обозначение документа	Расход стали, кг
С110.35-13.1.у		Поз. 2...4 по С70.35-4.1.у			188,2
		Поз. 5 по С100.35-6.1.у			
		Поз. 6 по С80.35-5.1.у			
		Поз. 7 по С110.35-8.1.у			
	1	Каркас КП110.35-13.1	1	1.011.1-10.1-1240	
С120.35-8.1.у		Поз. 2...4 по С70.35-4.1.у			78,1
		Поз. 5 по С100.35-6.1.у			
		Поз. 6 по С80.35-5.1.у			
	1	Каркас КП120.35-8.1	1	1.011.1-10.1-1240	
	7	Бетон класса В25, $м^3$	1,49		
С120.35-9.1.у		Поз. 2...4 по С70.35-4.1.у			95,8
		Поз. 5 по С100.35-6.1.у			
		Поз. 6 по С80.35-5.1.у			
		Поз. 7 по С120.35-8.1.у			
	1	Каркас КП120.35-9.1	1	1.011.1-10.1-1240	
С120.35-10.1.у		Поз. 2...4 по С70.35-4.1.у			115,9
		Поз. 5 по С100.35-6.1.у			
		Поз. 6 по С80.35-5.1.у			
		Поз. 7 по С120.35-8.1.у			
	1	Каркас КП120.35-10.1	1	1.011.1-10.1-1240	
С120.35-11.1.у		Поз. 2...4 по С70.35-4.1.у			138,4
		Поз. 5 по С100.35-6.1.у			
		Поз. 6 по С80.35-5.1.у			
		Поз. 7 по С120.35-8.1.у			
	1	Каркас КП120.35-11.1	1	1.011.1-10.1-1240	
С120.35-12.1.у		Поз. 2...4 по С70.35-4.1.у			162,8
		Поз. 5 по С100.35-6.1.у			
		Поз. 6 по С80.35-5.1.у			
		Поз. 7 по С120.35-8.1.у			
	1	Каркас КП120.35-12.1	1	1.011.1-10.1-1240	

Инв.№ подл. | Подпись и дата | Взам. инв.№ 17416

Марка сваи	Поз.	Наименование	Кол.	Обозначение документа	Расход стали, кг
С120.35-13.1.у		Поз. 2...4 по С70.35-4.1.у			204,5
		Поз. 5 по С100.35-6.1.у			
		Поз. 6 по С80.35-5.1.у			
		Поз. 7 по С120.35-8.1.у			
	1	Каркас КП120.35-13.1	1	1.011.1-10.1-1240	
С130.35-8.1.у		Поз. 2...4 по С70.35-4.1.у			84,8
		Поз. 6 по С80.35-5.1.у			
	1	Каркас КП130.35-8.1	1	1.011.1-10.1-1240	
	5	Петля П9	2	1.011.1-10.1-1102	
	7	Бетон класса В30, $м^3$	1,61		
С130.35-9.1.у		Поз. 2...4 по С70.35-4.1.у			104,0
		Поз. 5,7 по С130.35-8.1.у			
		Поз. 6 по С80.35-5.1.у			
	1	Каркас КП130.35-9.1	1	1.011.1-10.1-1240	
С130.35-10.1.у		Поз. 2...4 по С70.35-4.1.у			125,8
		Поз. 5,7 по С130.35-8.1.у			
		Поз. 6 по С80.35-5.1.у			
	1	Каркас КП130.35-10.1	1	1.011.1-10.1-1240	
С130.35-11.1.у		Поз. 2...4 по С70.35-4.1.у			150,1
		Поз. 5,7 по С130.35-8.1.у			
		Поз. 6 по С80.35-5.1.у			
	1	Каркас КП130.35-11.1	1	1.011.1-10.1-1240	
С130.35-12.1.у		Поз. 2...4 по С70.35-4.1.у			176,6
		Поз. 5,7 по С130.35-8.1.у			
		Поз. 6 по С80.35-5.1.у			
	1	Каркас КП130.35-12.1	1	1.011.1-10.1-1240	
С130.35-13.1.у		Поз. 2...4 по С70.35-4.1.у			221,7
		Поз. 5,7 по С130.35-8.1.у			
		Поз. 6 по С80.35-5.1.у			
	1	Каркас КП130.35-13.1	1	1.011.1-10.1-1240	

Взам. инв. № | Подпись и дата | Инв. № подл. 17416

Марка свай	Поз.	Наименование	Кол.	Обозначение документа	Расход стали, кг
С140.35-9.1.у		Поз. 2...4 по С70.35-4.1.у			111,1
		Поз. 5 по С130.35-8.1.у			
		Поз. 6 по С80.35-5.1.у			
	1	Каркас КП140.35-9.1	1	1.011.1-10.1-1240	
	7	Бетон класса В30, м^3	1,73		
С140.35-10.1.у		Поз. 2...4 по С70.35-4.1.у			134,6
		Поз. 5 по С130.35-8.1.у			
		Поз. 6 по С80.35-5.1.у			
		Поз. 7 по С140.35-9.1.у			
	1	Каркас КП140.35-10.1	1	1.011.1-10.1-1240	
С140.35-11.1.у		Поз. 2...4 по С70.35-4.1.у			160,9
		Поз. 5 по С130.35-8.1.у			
		Поз. 6 по С80.35-5.1.у			
		Поз. 7 по С140.35-9.1.у			
	1	Каркас КП140.35-11.1	1	1.011.1-10.1-1240	
С140.35-12.1.у		Поз. 2...4 по С70.35-4.1.у			189,4
		Поз. 5 по С130.35-8.1.у			
		Поз. 6 по С80.35-5.1.у			
		Поз. 7 по С140.35-9.1.у			
	1	Каркас КП140.35-12.1	1	1.011.1-10.1-1240	
С140.35-13.1.у		Поз. 2...4 по С70.35-4.1.у			238,0
		Поз. 5 по С130.35-8.1.у			
		Поз. 6 по С80.35-5.1.у			
		Поз. 7 по С140.35-9.1.у			
	1	Каркас КП140.35-13.1	1	1.011.1-10.1-1240	
С150.35-10.1.у		Поз. 2...4 по С70.35-4.1.у			143,5
		Поз. 5 по С130.35-8.1.у			
		Поз. 6 по С80.35-5.1.у			
	1	Каркас КП150.35-10.1	1	1.011.1-10.1-1240	
	7	Бетон класса В30, м^3	1,86		

Инв. № подл. 17416 | Подпись и дата | Взам. инв. №

Марка свай	Поз.	Наименование	Кол.	Обозначение документа	Расход стали, кг
С150.35-11.1.у		Поз. 2...4 по С70.35-4.1.у			171,6
		Поз. 5 по С130.35-8.1.у			
		Поз. 6 по С80.35-5.1.у			
		Поз. 7 по С150.35-10.1.у			
	1	Каркас КП150.35-11.1	1	1.011.1-10.1-1240	
С150.35-12.1.у		Поз. 2...4 по С70.35-4.1.у			202,2
		Поз. 5 по С130.35-8.1.у			
		Поз. 6 по С80.35-5.1.у			
		Поз. 7 по С150.35-10.1.у			
	1	Каркас КП150.35-12.1	1	1.011.1-10.1-1240	
С150.35-13.1.у		Поз. 2...4 по С70.35-4.1.у			254,2
		Поз. 5 по С130.35-8.1.у			
		Поз. 6 по С80.35-5.1.у			
		Поз. 7 по С150.35-10.1.у			
	1	Каркас КП150.35-13.1	1	1.011.1-10.1-1240	
С160.35-10.1.у		Поз. 2...4 по С70.35-4.1.у			152,3
		Поз. 5 по С130.35-8.1.у			
		Поз. 6 по С80.35-5.1.у			
	1	Каркас КП160.35-10.1	1	1.011.1-10.1-1240	
	7	Бетон класса В30, $м^3$	1,98		
С160.35-11.1.у		Поз. 2...4 по С70.35-4.1.у			182,4
		Поз. 5 по С130.35-8.1.у			
		Поз. 6 по С80.35-5.1.у			
		Поз. 7 по С160.35-10.1.у			
	1	Каркас КП160.35-11.1	1	1.011.1-10.1-1240	
С160.35-12.1.у		Поз. 2...4 по С70.35-4.1.у			214,9
		Поз. 5 по С130.35-8.1.у			
		Поз. 6 по С80.35-5.1.у			
		Поз. 7 по С160.35-10.1.у			
	1	Каркас КП160.35-12.1	1	1.011.1-10.1-1240	

Инв. № подл. 17416 | Подпись и дата | Взам. инв. №

Марка сваи	Поз.	Наименование	Кол.	Обозначение документа	Расход стали, кг
С160.35-13.1.у		Поз. 2...4 по С70.35-4.1.у			270,5
		Поз. 5 по С130.35-8.1.у			
		Поз. 6 по С80.35-5.1.у			
		Поз. 7 по С160.35-10.1.у			
	1	Каркас КП160.35-13.1	1	1.011.1-10.1-1240	
С70.40-5.1.у	1	Каркас КП70.40-5.1	1	1.011.1-10.1-1250	42,2
	2	Каркас КП№5	1	1.011.1-10.1-1260	
	3	Сетка С5	5	1.011.1-10.1-1101	
	4	Сетка С8	1	1.011.1-10.1-2101	
	5	Петля П11	2	1.011.1-10.1-1102	
	7	Бетон класса В25, м^3	1,14		
С70.40-6.1.у		Поз. 2...5,7 по С70.40-5.1.у			42,2
	1	Каркас КП70.40-6.1	1	1.011.1-10.1-1250	
С70.40-8.1.у		Поз. 2...5,7 по С70.40-5.1.у			51,1
	1	Каркас КП70.40-8.1	1	1.011.1-10.1-1250	
С70.40-9.1.у		Поз. 2...5,7 по С70.40-5.1.у			61,4
	1	Каркас КП70.40-9.1	1	1.011.1-10.1-1250	
С70.40-10.1.у		Поз. 2...5,7 по С70.40-5.1.у			73,2
	1	Каркас КП70.40-10.1	1	1.011.1-10.1-1250	
С70.40-11.1.у		Поз. 2...5,7 по С70.40-5.1.у			86,3
	1	Каркас КП70.40-11.1	1	1.011.1-10.1-1250	
С70.40-12.1.у		Поз. 2...5,7 по С70.40-5.1.у			100,5
	1	Каркас КП70.40-12.1	1	1.011.1-10.1-1250	
С80.40-5.1.у		Поз. 2...4 по С70.40-5.1.у			47,8
	1	Каркас КП80.40-5.1	1	1.011.1-10.1-1250	
	5	Петля П12	2	1.011.1-10.1-1102	
	6	ф10АI, ℓ=250; 0,15кг	1	без черт.	
	7	Бетон класса В25, м^3	1,30		

Инв.№подл. | Подпись и дата | Взам.инв.№

17416

Марка сваи	Поз.	Наименование	Кол.	Обозначение документа	Расход стали, кг
С80.40-6.1.у		Поз. 2...4 по С70.40-5.1.у			47,8
		Поз. 5...7 по С80.40-5.1.у			
	1	Каркас КП80.40-6.1	1	1.011.1-10.1-1250	
С80.40-8.1.у		Поз. 2...4 по С70.40-5.1.у			58,1
		Поз. 5...7 по С80.40-5.1.у			
	1	Каркас КП80.40-8.1	1	1.011.1-10.1-1250	
С80.40-9.1.у		Поз. 2...4 по С70.40-5.1.у			69,9
		Поз. 5...7 по С80.40-5.1.у			
	1	Каркас КП80.40-9.1	1	1.011.1-10.1-1250	
С80.40-10.1.у		Поз. 2...4 по С70.40-5.1.у			83,3
		Поз. 5...7 по С80.40-5.1.у			
	1	Каркас КП80.40-10.1	1	1.011.1-10.1-1250	
С80.40-11.1.у		Поз. 2...4 по С70.40-5.1.у			98,2
		Поз. 5...7 по С80.40-5.1.у			
	1	Каркас КП80.40-11.1	1	1.011.1-10.1-1250	
С80.40-12.1.у		Поз. 2...4 по С70.40-5.1.у			114,5
		Поз. 5...7 по С80.40-5.1.у			
	1	Каркас КП80.40-12.1	1	1.011.1-10.1-1250	
С80.40-13.1.у		Поз. 2...4 по С70.40-5.1.у			142,2
		Поз. 5...7 по С80.40-5.1.у			
	1	Каркас КП80.40-13.1	1	1.011.1-10.1-1250	
С90.40-5.1.у		Поз. 2...4 по С70.40-5.1.у			52,4
		Поз. 5,6 по С80.40-5.1.у			
	1	Каркас КП90.40-5.1	1	1.011.1-10.1-1250	
	7	Бетон класса В25, $м^3$	1,46		
С90.40-6.1.у		Поз. 2...4 по С70.40-5.1.у			52,4
		Поз. 5,6 по С80.40-5.1.у			
		Поз.7 по С90.40-5.1.у			
	1	Каркас КП90.40-6.1	1	1.011.1-10.1-1250	

Инв.№ подл. | Подпись и дата | Взам.инв.№

17416

Марка сваи	Поз.	Наименование	Кол.	Обозначение документа	Расход стали, кг
С90.40-8.1.у		Поз. 2...4 по С70.40-5.1.у			63,9
		Поз. 5,6 по С80.40-5.1.у			
		Поз.7 по С90.40-5.1.у			
	1	Каркас КП90.40-8.1	1	1.011.1-10.1-1250	
С90.40-9.1.у		Поз. 2...4 по С70.40-5.1.у			77,2
		Поз. 5,6 по С80.40-5.1.у			
		Поз.7 по С90.40-5.1.у			
	1	Каркас КП90.40-9.1	1	1.011.1-10.1-1250	
С90.40-10.1.у		Поз. 2...4 по С70.40-5.1.у			92,3
		Поз. 5,6 по С80.40-5.1.у			
		Поз.7 по С90.40-5.1.у			
	1	Каркас КП90.40-10.1	1	1.011.1-10.1-1250	
С90.40-11.1.у		Поз. 2...4 по С70.40-5.1.у			109,2
		Поз. 5,6 по С80.40-5.1.у			
		Поз.7 по С90.40-5.1.у			
	1	Каркас КП90.40-11.1	1	1.011.1-10.1-1250	
С90.40-12.1.у		Поз. 2...4 по С70.40-5.1.у			127,4
		Поз. 5,6 по С80.40-5.1.у			
		Поз.7 по С90.40-5.1.у			
	1	Каркас КП90.40-12.1	1	1.011.1-10.1-1250	
С90.40-13.1.у		Поз. 2...4 по С70.40-5.1.у			158,6
		Поз. 5,6 по С80.40-5.1.у			
		Поз.7 по С90.40-5.1.у			
	1	Каркас КП90.40-13.1	1	1.011.1-10.1-1250	
С100.40-6.1.у		Поз. 2...4 по С70.40-5.1.у			57,9
		Поз. 6 по С80.40-5.1.у			
	1	Каркас КП100.40-6.1	1	1.011.1-10.1-1250	
	5	Петля П13	2	1.011.1-10.1-1102	
	7	Бетон класса В25, $м^3$	1,62		

Инв.№ подл. | Подпись и дата | Взам.инв.№ | 17416

Марка сваи	Поз.	Наименование	Кол.	Обозначение документа	Расход стали, кг
С100.40-8.1.у		Поз. 2...4 по С70.40-5.1.у			70,8
		Поз. 5,7 по С100.40-6.1.у			
		Поз. 6 по С80.40-5.1.у			
	1	Каркас КП100.40-8.1	1	1.011.1-10.1-1250	
С100.40-9.1.у		Поз. 2...4 по С70.40-5.1.у			85,5
		Поз. 5,7 по С100.40-6.1.у			
		Поз. 6 по С80.40-5.1.у			
	1	Каркас КП100.40-9.1	1	1.011.1-10.1-1250	
С100.40-10.1.у		Поз. 2...4 по С70.40-5.1.у			102,3
		Поз. 5,7 по С100.40-6.1.у			
		Поз. 6 по С80.40-5.1.у			
	1	Каркас КП100.40-10.1	1	1.011.1-10.1-1250	
С100.40-11.1.у		Поз. 2...4 по С70.40-5.1.у			121,0
		Поз. 5,7 по С100.40-6.1.у			
		Поз. 6 по С80.40-5.1.у			
	1	Каркас КП100.40-11.1	1	1.011.1-10.1-1250	
С100.40-12.1.у		Поз. 2...4 по С70.40-5.1.у			141,4
		Поз. 5,7 по С100.40-6.1.у			
		Поз. 6 по С80.40-5.1.у			
	1	Каркас КП100.40-12.1	1	1.011.1-10.1-1250	
С100.40-13.1.у		Поз. 2...4 по С70.40-5.1.у			176,0
		Поз. 5,7 по С100.40-6.1.у			
		Поз. 6 по С80.40-5.1.у			
	1	Каркас КП100.40-13.1	1	1.011.1-10.1-1250	
С110.40-8.1.у		Поз. 2...4 по С70.40-5.1.у			76,6
		Поз. 5 по С100.40-6.1.у			
		Поз. 6 по С80.40-5.1.у			
	1	Каркас КП110.40-8.1	1	1.011.1-10.1-1250	
	7	Бетон класса В30, м^3	1,78		

Взам. инв. №

Подпись и дата

Инв. № подл. 17416

Марка сваи	Поз.	Наименование	Кол.	Обозначение документа	Расход стали, кг
С110.40-9.1.у		Поз. 2...4 по С70.40-5.1.у			92,8
		Поз. 5 по С100.40-6.1.у			
		Поз. 6 по С80.40-5.1.у			
		Поз. 7 по С110.40-8.1.у			
	1	Каркас КП110.40-9.1	1	1.011.1-10.1-1250	
С110.40-10.1.у		Поз. 2...4 по С70.40-5.1.у			111,3
		Поз. 5 по С100.40-6.1.у			
		Поз. 6 по С80.40-5.1.у			
		Поз. 7 по С110.40-8.1.у			
	1	Каркас КП110.40-10.1	1	1.011.1-10.1-1250	
С110.40-11.1.у		Поз. 2...4 по С70.40-5.1.у			131,9
		Поз. 5 по С100.40-6.1.у			
		Поз. 6 по С80.40-5.1.у			
		Поз. 7 по С110.40-8.1.у			
	1	Каркас КП110.40-11.1	1	1.011.1-10.1-1250	
С110.40-12.1.у		Поз. 2...4 по С70.40-5.1.у			154,3
		Поз. 5 по С100.40-6.1.у			
		Поз. 6 по С80.40-5.1.у			
		Поз. 7 по С110.40-8.1.у			
	1	Каркас КП110.40-12.1	1	1.011.1-10.1-1250	
С110.40-13.1.у		Поз. 2...4 по С70.40-5.1.у			182,4
		Поз. 5 по С100.40-6.1.у			
		Поз. 6 по С80.40-5.1.у			
		Поз. 7 по С110.40-8.1.у			
	1	Каркас КП110.40-13.1	1	1.011.1-10.1-1250	
С120.40-8.1.у		Поз. 2...4 по С70.40-5.1.у			82,5
		Поз. 5 по С100.40-6.1.у			
		Поз. 6 по С80.40-5.1.у			
	1	Каркас КП120.40-8.1	1	1.011.1-10.1-1250	
	7	Бетон класса В30, $м^3$	1,94		

Инв. № подл. | Подпись и дата | Взам. инв. №
17416

Марка сваи	Поз.	Наименование	Кол.	Обозначение документа	Расход стали, кг
С120.40-9.1.у		Поз. 2...4 по С70.40-5.1.у			100,2
		Поз. 5 по С100.40-6.1.у			
		Поз. 6 по С80.40-5.1.у			
		Поз. 7 по С120.40-8.1.у		1.011.1-10.1-1250	
	1	Каркас КП120.40-9.1	1	1.011.1-10.1-1250	
С120.40-10.1.у		Поз. 2...4 по С70.40-5.1.у			120,3
		Поз. 5 по С100.40-6.1.у			
		Поз. 6 по С80.40-5.1.у			
		Поз. 7 по С120.40-8.1.у			
	1	Каркас КП120.40-10.1	1	1.011.1-10.1-1250	
С120.40-11.1.у		Поз. 2...4 по С70.40-5.1.у			142,8
		Поз. 5 по С100.40-6.1.у			
		Поз. 6 по С80.40-5.1.у			
		Поз. 7 по С120.40-8.1.у			
	1	Каркас КП120.40-11.1	1	1.011.1-10.1-1250	
С120.40-12.1.у		Поз. 2...4 по С70.40-5.1.у			167,2
		Поз. 5 по С100.40-6.1.у			
		Поз. 6 по С80.40-5.1.у			
		Поз. 7 по С120.40-8.1.у			
	1	Каркас КП120.40-12.1	1	1.011.1-10.1-1250	
С120.40-13.1.у		Поз. 2...4 по С70.40-5.1.у			208,9
		Поз. 5 по С100.40-6.1.у			
		Поз. 6 по С80.40-5.1.у			
		Поз. 7 по С120.40-8.1.у			
	1	Каркас КП120.40-13.1	1	1.011.1-10.1-1250	
С130.40-9.1.у		Поз. 2...4 по С70.40-5.1.у			108,7
		Поз. 6 по С80.40-5.1.у			
	1	Каркас КП130.40-9.1	1	1.011.1-10.1-1250	
	5	Петля П14	2	1.011.1-10.1-1102	
	7	Бетон класса В30, м³	2,10		

Инв.№ подл. | Подпись и дата | Взам. инв.№ 17416

Марка свай	Поз.	Наименование	Кол.	Обозначение документа	Расход стали, кг
С130.40-10.1.у		Поз. 2...4 по С70.40-5.1.у			130,5
		Поз. 5,7 по С130.40-9.1.у			
		Поз. 6 по С80.40-5.1.у			
	1	Каркас КП130.40-10.1	1	1.011.1-10.1-1250	
С130.40-11.1.у		Поз. 2...4 по С70.40-5.1.у			154,9
		Поз. 5,7 по С130.40-9.1.у			
		Поз. 6 по С80.40-5.1.у			
	1	Каркас КП130.40-11.1	1	1.011.1-10.1-1250	
С130.40-12.1.у		Поз. 2...4 по С70.40-5.1.у			181,3
		Поз. 5,7 по С130.40-9.1.у			
		Поз. 6 по С80.40-5.1.у			
	1	Каркас КП130.40-12.1	1	1.011.1-10.1-1250	
С130.40-13.1.у		Поз. 2...4 по С70.40-5.1.у			226,5
		Поз. 5,7 по С130.40-9.1.у			
		Поз. 6 по С80.40-5.1.у			
	1	Каркас КП130.40-13.1	1	1.011.1-10.1-1250	
С140.40-9.1.у		Поз. 2...4 по С70.40-5.1.у			116,0
		Поз. 5 по С130.40-9.1.у			
		Поз. 6 по С80.40-5.1.у			
	1	Каркас КП140.40-9.1	1	1.011.1-10.1-1250	
	7	Бетон класса В30, $м^3$	2,26		
С140.40-10.1.у		Поз. 2...4 по С70.40-5.1.у			139,5
		Поз. 5 по С130.40-9.1.у			
		Поз. 6 по С80.40-5.1.у			
		Поз. 7 по С140.40-9.1.у			
	1	Каркас КП140.40-10.1	1	1.011.1-10.1-1250	

Инв. № подл. 17416 | Подпись и дата | Взам. инв. №

Марка сваи	Поз.	Наименование	Кол.	Обозначение документа	Расход стали, кг
С140.40-11.1.у		Поз. 2...4 по С70.40-5.1.у			165,7
		Поз. 5 по С130.40-9.1.у			
		Поз. 6 по С80.40-5.1.у			
		Поз. 7 по С140.40-9.1.у			
	1	Каркас КП 140.40-11.1	1	1.011.1-10.1-1250	
С140.40-12.1.у		Поз. 2...4 по С70.40-5.1.у			194,3
		Поз. 5 по С130.40-9.1.у			
		Поз. 6 по С80.40-5.1.у			
		Поз. 7 по С140.40-9.1.у			
	1	Каркас КП 140.40-12.1	1	1.011.1-10.1-1250	
С140.40-13.1.у		Поз. 2...4 по С70.40-5.1.у			242,9
		Поз. 5 по С130.40-9.1.у			
		Поз. 6 по С80.40-5.1.у			
		Поз. 7 по С140.40-9.1.у			
	1	Каркас КП 140.40-13.1	1	1.011.1-10.1-1250	
С150.40-10.1.у		Поз. 2...4 по С70.40-5.1.у			148,5
		Поз. 5 по С130.40-9.1.у			
		Поз. 6 по С80.40-5.1.у			
	1	Каркас КП 150.40-10.1	1	1.011.1-10.1-1250	
	7	Бетон класса В30, м^3	2,42		
С150.40-11.1.у		Поз. 2...4 по С70.40-5.1.у			176,7
		Поз. 5 по С130.40-9.1.у			
		Поз. 6 по С80.40-5.1.у			
		Поз. 7 по С150.40-10.1.у			
	1	Каркас КП 150.40-11.1	1	1.011.1-10.1-1250	
С150.40-12.1.у		Поз. 2...4 по С70.40-5.1.у			207,2
		Поз. 5 по С130.40-9.1.у			
		Поз. 6 по С80.40-5.1.у			
		Поз. 7 по С150.40-10.1.у			
	1	Каркас КП 150.40-12.1	1	1.011.1-10.1-1250	

Инв. № подл. 17416 | Подпись и дата | Взам. инв. №

Марка свай	Поз.	Наименование	Кол.	Обозначение документа	Расход стали, кг
С150.40-13.1.у		Поз. 2...4 по С70.40-5.1.у			259,3
		Поз. 5 по С130.40-9.1.у			
		Поз. 6 по С80.40-5.1.у			
		Поз. 7 по С150.40-10.1.у			
	1	Каркас КП150.40-13.1	1	1.011.1-10.1-1250	
С160.40-11.1.у		Поз. 2...4 по С70.40-5.1.у			189,0
		Поз. 6 по С80.40-5.1.у			
	1	Каркас КП160.40-11.1	1	1.011.1-10.1-1250	
	5	Петля П15	2	1.011.1-10.1-1102	
	7	Бетон класса В30, м³	2,58		
С160.40-12.1.у		Поз. 2...4 по С70.40-5.1.у			221,5
		Поз. 5,7 по С160.40-11.1.у			
		Поз. 6 по С80.40-5.1.у			
	1	Каркас КП160.40-12.1	1	1.011.1-10.1-1250	
С160.40-13.1.у		Поз. 2...4 по С70.40-5.1.у			277,1
		Поз. 5,7 по С160.40-11.1.у			
		Поз. 6 по С80.40-5.1.у			
	1	Каркас КП160.40-13.1	1	1.011.1-10.1-1250	

Опалубочный чертеж см. 1.011.1-10.1-2000 ФЧ.

Арматура: класса А-I по ГОСТ 5781-82.

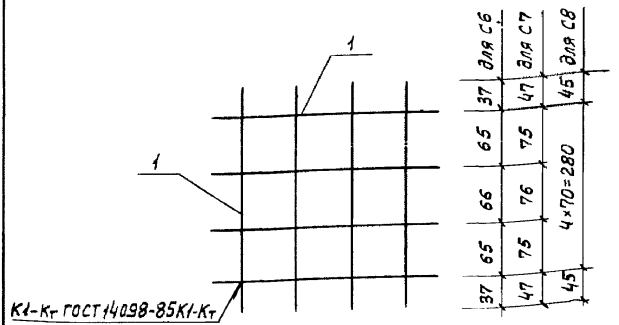

37	65	66	65	37	для С6
47	75	76	75	47	для С7
45	4×70=280			45	для С8

Марка сетки	Поз.	Наименование	Кол.	Масса ед., кг	Масса сетки, кг
С6	1	ф5 Вр I, ℓ=270	8	0,04	0,3
С7	1	ф5 Вр I, ℓ=320	8	0,05	0,4
С8	1	ф5 Вр I, ℓ=370	10	0,05	0,5

Арматура: класса Вр-I по ГОСТ 6727-80 .

Н. контр.	Левашов		07.08.89
Нач. по-ч	Лешин		07.08.89
ГИП	Филиппов		07.08.89
Вед. инж.	Горюшин		07.08.89
Инженер	Мартынова		07.08.89
Провер.	Горюшин		07.08.89

1.011.1-10.1-2101

Сетка С6... С8

Стадия	Лист	Листов
Р		1

фундаментпроект

24105-02 83

Формат А4

Инв. № подл. 17416 | Подпись и дата | Взам. инв. №

Инв. № подл.	Подпись и дата	Взам. инв. №
17416		

Н. контр.	Левашов	
Нач. ПО-1	Лешин	
ГИП	Филиппов	
Вед. инж.	Горюшин	
Инж.	Качатрян	
Пров.	Горюшин	

Ведомость расхода стали, кг

1.011.1-10.1-РС

Стадия	Лист	Листов
Р	1	46

Фундаментпроект

Марка сваи	Изделия арматурные											Всего
	Арматура класса											
	А-I			А-II			А-III			Вр-I		
	ГОСТ 5781-82									ГОСТ 6727-80		
	ф10	ф12	Итого	ф10	ф12	Итого	ф10	ф12	Итого	ф5	Итого	
С30.20-1	8,7	–	8,7	–	–	–	–	–	–	3,1	3,1	11,8
С30.20-2	1,0	–	1,0	7,7	–	7,7	–	–	–	3,1	3,1	11,8
С30.20-3	1,0	–	1,0	–	–	–	7,7	–	7,7	3,1	3,1	11,8
С40.20-1	11,2	–	11,2	–	–	–	–	–	–	3,5	3,5	14,7
С40.20-2	1,0	–	1,0	10,2	–	10,2	–	–	–	3,5	3,5	14,7
С50.20-1	13,7	–	13,7	–	–	–	–	–	–	3,9	3,9	17,6
С50.20-2	1,0	–	1,0	12,7	–	12,7	–	–	–	3,9	3,9	17,6
С50.20-3	1,0	–	1,0	–	–	–	12,7	–	12,7	3,9	3,9	17,6
С50.20-4	1,0	18,3	19,3	–	–	–	–	–	–	3,9	3,9	23,2
С50.20-5	1,0	–	1,0	–	18,3	18,3	–	–	–	3,9	3,9	23,2
С50.20-6	1,0	–	1,0	–	–	–	–	18,3	18,3	3,9	3,9	23,2
С60.20-1	16,1	–	16,1	–	–	–	–	–	–	4,4	4,4	20,5
С60.20-2	1,0	–	1,0	15,1	–	15,1	–	–	–	4,4	4,4	20,5
С60.20-3	1,0	–	1,0	–	–	–	15,1	–	15,1	4,4	4,4	20,5
С60.20-4	1,0	21,8	22,8	–	–	–	–	–	–	4,4	4,4	27,2
С60.20-5	1,0	–	1,0	–	21,8	21,8	–	–	–	4,4	4,4	27,2
С60.20-6	1,0	–	1,0	–	–	–	–	21,8	21,8	4,4	4,4	27,2

24105-02 84

Формат А4

Инв. № подл.	Подпись и дата	Взам. инв. №
17416		

Марка сваи	Изделия арматурные											Всего
	Арматура класса											
	A-I			A-II			A-III			Bp-I		
	ГОСТ 5781-82									ГОСТ 6727-80		
	ф10	ф12	Итого	ф10	ф12	Итого	ф10	ф12	Итого	ф5	Итого	
С30.25-1	9,2	—	9,2	—	—	—	—	—	—	4,3	4,3	13,5
С30.25-2	1,2	—	1,2	8,0	—	8,0	—	—	—	4,3	4,3	13,5
С30.25-3	1,2	—	1,2	—	—	—	8,0	—	8,0	4,3	4,3	13,5
С40.25-1	11,7	—	11,7	—	—	—	—	—	—	4,9	4,9	16,6
С40.25-2	1,2	—	1,2	10,5	—	10,5	—	—	—	4,9	4,9	16,6
С40.25-3	1,2	—	1,2	—	—	—	10,5	—	10,5	4,9	4,9	16,6
С50.25-1	14,1	—	14,1	—	—	—	—	—	—	5,5	5,5	19,6
С50.25-2	1,2	—	1,2	12,9	—	12,9	—	—	—	5,5	5,5	19,6
С50.25-3	1,2	—	1,2	—	—	—	12,9	—	12,9	5,5	5,5	19,6
С50.25-4	1,2	18,6	19,8	—	—	—	—	—	—	5,5	5,5	25,3
С50.25-5	1,2	—	1,2	—	18,6	18,6	—	—	—	5,5	5,5	25,3
С50.25-6	1,2	—	1,2	—	—	—	—	18,6	18,6	5,5	5,5	25,3
С60.25-1	16,6	—	16,6	—	—	—	—	—	—	6,0	6,0	22,6
С60.25-2	1,2	—	1,2	15,4	—	15,4	—	—	—	6,0	6,0	22,6
С60.25-3	1,2	—	1,2	—	—	—	15,4	—	15,4	6,0	6,0	22,6
С60.25-4	1,2	22,1	23,3	—	—	—	—	—	—	6,1	6,1	29,4
С60.25-5	1,2	—	1,2	—	22,1	22,1	—	—	—	6,1	6,1	29,4
С60.25-6	1,2	—	1,2	—	—	—	—	22,1	22,1	6,1	6,1	29,4

1.011.1-10.1-РС

24105-02 85 Формат А4

Лист 2

Инв. № подл.	Подпись и дата	Взам. инв. №
17416		

Марка сваи	Изделия арматурные												Всего
	Арматура класса												
	А-I			А-II				А-III			Вр-I		
	ГОСТ 5781-82										ГОСТ 6727-80		
	ф10	ф12	Итого	ф10	ф12	ф14	Итого	ф10	ф12	Итого	ф5	Итого	
С 30.30-1	9,2	–	9,2	–	–	–	–	–	–	–	5,5	5,5	14,7
С 30.30-2	1,2	–	1,2	8,0	–	–	8,0	–	–	–	5,5	5,5	14,7
С 30.30-3	1,2	–	1,2	–	–	–	–	8,0	–	8,0	5,5	5,5	14,7
С 40.30-1	11,7	–	11,7	–	–	–	–	–	–	–	6,2	6,2	17,9
С 40.30-2	1,2	–	1,2	10,5	–	–	10,5	–	–	–	6,2	6,2	17,9
С 40.30-3	1,2	–	1,2	–	–	–	–	10,5	–	10,5	6,2	6,2	17,9
С 50.30-1	14,2	–	14,2	–	–	–	–	–	–	–	6,9	6,9	21,1
С 50.30-2	1,2	–	1,2	13,0	–	–	13,0	–	–	–	6,9	6,9	21,1
С 50.30-3	1,2	–	1,2	–	–	–	–	13,0	–	13,0	6,9	6,9	21,1
С 50.30-4	1,2	18,7	19,9	–	–	–	–	–	–	–	6,9	6,9	26,8
С 50.30-5	1,2	–	1,2	–	18,7	–	18,7	–	–	–	6,9	6,9	26,8
С 50.30-6	1,2	–	1,2	–	–	–	–	–	18,7	18,7	6,9	6,9	26,8
С 60.30-2	1,2	–	1,2	15,4	–	–	15,4	–	–	–	7,7	7,7	24,3
С 60.30-3	1,2	–	1,2	–	–	–	–	15,4	–	15,4	7,7	7,7	24,3
С 60.30-5	1,2	–	1,2	–	22,2	–	22,2	–	–	–	7,7	7,7	31,1
С 60.30-6	1,2	–	1,2	–	–	–	–	–	22,2	22,2	7,7	7,7	31,1
С 60.30-7	1,2	–	1,2	–	–	30,2	30,2	–	–	–	7,7	7,7	39,1

1.011.1-10 1- РС

24105-02 86 формат А4

Лист 3

Инв № подл.	Подпись и дата	Взам. инв №
17416		

Марка сваи	Изделия арматурные													Всего
	Арматура класса													
	А-I			А-II		А-III						Вр-I		
	ГОСТ 5781-82											ГОСТ 6727-80		
	ф10	ф12	Итого	ф12	Итого	ф12	ф14	ф16	ф18	ф20	Итого	ф5	Итого	
С60.30-8	1,2	–	1,2	–	–	–	30,2	–	–	–	30,2	7,7	7,7	39,1
С70.30-4	–	27,6	27,6	–	–	–	–	–	–	–	–	8,4	8,4	36,0
С70.30-5	–	1,8	1,8	25,8	25,8	–	–	–	–	–	–	8,4	8,4	36,0
С70.30-6	–	1,8	1,8	–	–	25,8	–	–	–	–	25,8	8,4	8,4	36,0
С70.30-8	–	1,8	1,8	–	–	–	35,1	–	–	–	35,1	8,4	8,4	45,3
С70.30-9	–	1,8	1,8	–	–	–	–	45,8	–	–	45,8	8,4	8,4	56,0
С80.30-4	0,1	31,2	31,3	–	–	–	–	–	–	–	–	9,1	9,1	40,4
С80.30-5	0,1	1,8	1,9	29,4	29,4	–	–	–	–	–	–	9,1	9,1	40,4
С80.30-6	0,1	1,8	1,9	–	–	29,4	–	–	–	–	29,4	9,1	9,1	40,4
С80.30-8	0,1	1,8	1,9	–	–	–	29,9	–	–	–	29,9	9,1	9,1	50,9
С80.30-9	0,1	1,8	1,9	–	–	–	–	52,2	–	–	52,2	9,1	9,1	63,2
С80.30-10	0,1	1,8	1,9	–	–	–	–	–	66,1	–	66,1	9,1	9,1	77,1
С80.30-11	0,1	1,8	1,9	–	–	–	–	–	–	81,5	81,5	9,1	9,1	92,5
С90.30-5	0,1	1,8	1,9	32,9	32,9	–	–	–	–	–	–	9,8	9,8	44,6
С90.30-6	0,1	1,8	1,9	–	–	32,9	–	–	–	–	32,9	9,8	9,8	44,6
С90.30-8	0,1	1,8	1,9	–	–	–	44,8	–	–	–	44,8	9,8	9,8	56,5
С90.30-9	0,1	1,8	1,9	–	–	–	–	58,5	–	–	58,5	9,8	9,8	70,2

1.011.1-10.1-

24105-02 87 Формат А4

РС

Лист 4

Инв. № подл.	Подпись и дата	Взам. инв. №
17416		

Марка сваи	Изделия арматурные. Арматура класса														Всего
	А-I				А-III								Вр-I		
	ГОСТ 5781-82												ГОСТ 6727-80		
	ф10	ф12	ф14	Итого	ф12	ф14	ф16	ф18	ф20	ф22	ф25	Итого	ф5	Итого	
С90.30-10	0,1	1,8	–	1,9	–	–	–	74,1	–	–	–	74,1	9,8	9,8	85,8
С90.30-11	0,1	1,8	–	1,9	–	–	–	–	91,4	–	–	91,4	9,8	9,8	103,1
С100.30-6	0,1	–	2,6	2,7	36,5	–	–	–	–	–	–	36,5	10,5	10,5	49,7
С100.30-8	0,1	–	2,6	2,7	–	49,6	–	–	–	–	–	49,6	10,5	10,5	62,8
С100.30-9	0,1	–	2,6	2,7	–	–	64,8	–	–	–	–	64,8	10,6	10,6	78,1
С100.30-10	0,1	–	2,6	2,7	–	–	–	82,0	–	–	–	82,0	10,6	10,6	95,3
С100.30-11	0,1	–	2,6	2,7	–	–	–	–	101,2	–	–	101,2	10,6	10,6	114,5
С100.30-12	0,1	–	2,6	2,7	–	–	–	–	–	122,5	–	122,5	10,6	10,6	135,8
С100.30-13	0,1	–	2,6	2,7	–	–	–	–	–	–	158,2	158,2	10,6	10,6	171,5
С110.30-8	0,1	–	2,6	2,7	–	54,4	–	–	–	–	–	54,4	11,3	11,3	68,4
С110.30-9	0,1	–	2,6	2,7	–	–	71,1	–	–	–	–	71,1	11,3	11,3	85,1
С110.30-10	0,1	–	2,6	2,7	–	–	–	90,0	–	–	–	90,0	11,3	11,3	104,0
С110.30-11	0,1	–	2,6	2,7	–	–	–	–	111,1	–	–	111,1	11,3	11,3	125,1
С110.30-12	0,1	–	2,6	2,7	–	–	–	–	–	134,4	–	134,4	11,3	11,3	148,4
С110.30-13	0,1	–	2,6	2,7	–	–	–	–	–	–	173,6	173,6	11,3	11,3	187,6
С120.30-8	0,1	–	2,6	2,7	–	59,3	–	–	–	–	–	59,3	12,0	12,0	74,0
С120.30-9	0,1	–	2,6	2,7	–	–	77,4	–	–	–	–	77,4	12,0	12,0	92,1
С120.30-10	0,1	–	2,6	2,7	–	–	–	98,0	–	–	–	98,0	12,0	12,0	112,7

24105-02 88 Формат А4

10111-10.1-РС

Лист 5

Инв. № подл.	Подпись и дата	Взам. инв. №
17416		

Масса сваи	Изделия арматурные															Всего
	Арматура класса															
	А-I				А-II			А-III						Вр-I		
	ГОСТ 5781-82													ГОСТ 6727-80		
	⌀10	⌀12	⌀14	Итого	⌀10	⌀12	Итого	⌀10	⌀12	⌀20	⌀22	⌀25	Итого	⌀5	Итого	
С120.30-11	0,1	–	2,6	2,7	–	–	–	–	–	121,0	–	–	121,0	12,0	12,0	135,7
С120.30-12	0,1	–	2,6	2,7	–	–	–	–	–	–	146,4	–	146,4	12,0	12,0	161,1
С120.30-13	0,1	–	2,6	2,7	–	–	–	–	–	–	–	189,0	189,0	12,0	12,0	203,7
С40.35-1	10,6	2,0	–	12,6	–	–	–	–	–	–	–	–	–	7,6	7,6	20,2
С40.35-2	–	2,0	–	2,0	10,6	–	10,6	–	–	–	–	–	–	7,6	7,6	20,2
С40.35-3	–	2,0	–	2,0	–	–	–	10,6	–	–	–	–	10,6	7,6	7,6	20,2
С50.35-1	13,1	2,0	–	15,1	–	–	–	–	–	–	–	–	–	8,4	8,4	23,5
С50.35-2	–	2,0	–	2,0	13,1	–	13,1	–	–	–	–	–	–	8,4	8,4	23,5
С50.35-3	–	2,0	–	2,0	–	–	–	13,1	–	–	–	–	13,1	8,4	8,4	23,5
С60.35-1	15,6	2,0	–	17,6	–	–	–	–	–	–	–	–	–	9,3	9,3	26,9
С60.35-2	–	2,0	–	2,0	15,6	–	15,6	–	–	–	–	–	–	9,3	9,3	26,9
С60.35-3	–	2,0	–	2,0	–	–	–	15,6	–	–	–	–	15,6	9,3	9,3	26,9
С60.35-6	–	2,0	–	2,0	–	–	–	–	22,5	–	–	–	22,5	9,3	9,3	33,8
С70.35-4	–	28,0	–	28,0	–	–	–	–	–	–	–	–	–	10,2	10,2	38,2
С70.35-5	–	2,0	–	2,0	–	26,0	26,0	–	–	–	–	–	–	10,2	10,2	38,2
С70.35-6	–	2,0	–	2,0	–	–	–	–	26,0	–	–	–	26,0	10,2	10,2	38,2

1.011.1-10.1- РС

24105-02 89 формат А4

Лист 6

Инв. № подл	Подпись и дата	Взам. инв. №
17416		

Марка сваи	Изделия арматурные. Арматура класса															Всего
	А-I				А-II		А-III							Вр-I		
	ГОСТ 5781-82													ГОСТ 6727-80		
	ф10	ф12	ф14	Итого	ф12	Итого	ф12	ф14	ф16	ф18	ф20	ф22	Итого	ф5	Итого	
С70.35-8	–	2,0	–	2,0	–	–	–	35,4	–	–	–	–	35,4	10,2	10,2	47,6
С70.35-9	–	2,0	–	2,0	–	–	–	–	46,2	–	–	–	46,2	10,2	10,2	58,4
С70.35-10	–	2,0	–	2,0	–	–	–	–	–	58,5	–	–	58,5	10,2	10,2	70,7
С80.35-5	0,1	–	2,8	2,9	29,6	29,6	–	–	–	–	–	–	–	11,0	11,0	43,5
С80.35-6	0,1	–	2,8	2,9	–	–	29,6	–	–	–	–	–	29,6	11,0	11,0	43,5
С80.35-8	0,1	–	2,8	2,9	–	–	–	40,3	–	–	–	–	40,3	11,0	11,0	54,2
С80.35-9	0,1	–	2,8	2,9	–	–	–	–	52,6	–	–	–	52,6	11,0	11,0	66,5
С80.35-10	0,1	–	2,8	2,9	–	–	–	–	–	66,5	–	–	66,5	11,0	11,0	80,4
С80.35-11	0,1	–	2,8	2,9	–	–	–	–	–	–	82,1	–	82,1	11,0	11,0	96,0
С90.35-5	0,1	–	2,8	2,9	33,1	33,1	–	–	–	–	–	–	–	11,9	11,9	47,9
С90.35-6	0,1	–	2,8	2,9	–	–	33,1	–	–	–	–	–	33,1	11,9	11,9	47,9
С90.35-8	0,1	–	2,8	2,9	–	–	–	45,0	–	–	–	–	45,0	11,9	11,9	59,8
С90.35-9	0,1	–	2,8	2,9	–	–	–	–	58,8	–	–	–	58,8	11,9	11,9	73,6
С90.35-10	0,1	–	2,8	2,9	–	–	–	–	–	74,5	–	–	74,5	11,9	11,9	89,3
С90.35-11	0,1	–	2,8	2,9	–	–	–	–	–	–	91,9	–	91,9	11,9	11,9	106,7
С90.35-12	0,1	–	2,8	2,9	–	–	–	–	–	–	–	111,3	111,3	11,9	11,9	126,1

24105-02 90 1.011.1-10.1 РС

Формат А4

Лист 7

Инв. № подл.	Подпись и дата	Взам. инв. №
17416		

Марка сваи	Изделия арматурные													Всего
	Арматура класса													
	A-I			A-III								Bp-I		
	ГОСТ 5781-82											ГОСТ 6727-80		
	ф10	ф16	Итого	ф12	ф14	ф16	ф18	ф20	ф22	ф25	Итого	ф5	Итого	
С 100.35-6	0,1	3,6	3,7	36,7	–	–	–	–	–	–	36,7	12,7	12,7	53,1
С 100.35-8	0,1	3,6	3,7	–	49,9	–	–	–	–	–	49,9	12,7	12,7	66,3
С 100.35-9	0,1	3,6	3,7	–	–	65,2	–	–	–	–	65,2	12,7	12,7	81,6
С 100.35-10	0,1	3,6	3,7	–	–	–	82,6	–	–	–	82,6	12,7	12,7	99,0
С 100.35-11	0,1	3,6	3,7	–	–	–	–	101,9	–	–	101,9	12,7	12,7	118,3
С 100.35-12	0,1	3,6	3,7	–	–	–	–	–	123,2	–	123,2	12,8	12,8	139,7
С 100.35-13	0,1	3,6	3,7	–	–	–	–	–	–	159,1	159,1	12,8	12,8	175,6
С 110.35-8	0,1	3,6	3,7	–	54,7	–	–	–	–	–	54,7	13,6	13,6	72,0
С 110.35-9	0,1	3,6	3,7	–	–	71,5	–	–	–	–	71,5	13,6	13,6	88,8
С 110.35-10	0,1	3,6	3,7	–	–	–	90,5	–	–	–	90,5	13,6	13,6	107,8
С 110.35-11	0,1	3,6	3,7	–	–	–	–	111,7	–	–	111,7	13,6	13,6	129,0
С 110.35-12	0,1	3,6	3,7	–	–	–	–	–	135,2	–	135,2	13,6	13,6	152,5
С 110.35-13	0,1	3,6	3,7	–	–	–	–	–	–	174,5	174,5	13,6	13,6	191,8
С 120.35-8	0,1	3,6	3,7	–	59,5	–	–	–	–	–	59,5	14,5	14,5	77,7
С 120.35-9	0,1	3,6	3,7	–	–	77,8	–	–	–	–	77,8	14,5	14,5	96,0
С 120.35-10	0,1	3,6	3,7	–	–	–	98,4	–	–	–	98,4	14,5	14,5	116,6
С 120.35-11	0,1	3,6	3,7	–	–	–	–	121,5	–	–	121,5	14,5	14,5	139,7

24105-02 91 Формат А4

1.011.1-10.1 РС

Лист 8

240

Инв. № подл.	Подпись и дата	Взам. инв. №
17416		

Марка сваи	Изделия арматурные													Всего
	Арматура класса													
	A-I				A-III							Bp-I		
	ГОСТ 5781-82											ГОСТ 6727-80		
	ф10	ф16	ф18	Итого	ф14	ф16	ф18	ф20	ф22	ф25	Итого	ф5	Итого	
С 120.35-12	0,1	3,6	—	3,7	—	—	—	—	147,1	—	147,1	14,5	14,5	165,3
С 120.35-13	0,1	3,6	—	3,7	—	—	—	—	—	189,9	189,9	14,5	14,5	208,1
С 130.35-8	0,1	—	4,6	4,7	64,4	—	—	—	—	—	64,4	15,3	15,3	84,4
С 130.35-9	0,1	—	4,6	4,7	—	84,1	—	—	—	—	84,1	15,3	15,3	104,1
С 130.35-10	0,1	—	4,6	4,7	—	—	106,5	—	—	—	106,5	15,3	15,3	126,5
С 130.35-11	0,1	—	4,6	4,7	—	—	—	131,5	—	—	131,5	15,3	15,3	151,5
С 130.35-12	0,1	—	4,6	4,7	—	—	—	—	159,1	—	159,1	15,3	15,3	179,1
С 130.35-13	0,1	—	4,6	4,7	—	—	—	—	—	205,4	205,4	15,3	15,3	225,4
С 140.35-9	0,1	—	4,6	4,7	—	90,4	—	—	—	—	90,4	16,2	16,2	111,3
С 140.35-10	0,1	—	4,6	4,7	—	—	114,5	—	—	—	114,5	16,2	16,2	135,4
С 140.35-11	0,1	—	4,6	4,7	—	—	—	141,3	—	—	141,3	16,2	16,2	162,2
С 140.35-12	0,1	—	4,6	4,7	—	—	—	—	171,0	—	171,0	16,2	16,2	191,9
С 140.35-13	0,1	—	4,6	4,7	—	—	—	—	—	220,8	220,8	16,2	16,2	241,7
С 150.35-10	0,1	—	4,6	4,7	—	—	122,4	—	—	—	122,4	17,1	17,1	144,2
С 150.35-11	0,1	—	4,6	4,7	—	—	—	151,1	—	—	151,1	17,1	17,1	172,9
С 150.35-12	0,1	—	4,6	4,7	—	—	—	—	182,9	—	182,9	17,1	17,1	204,7
С 150.35-13	0,1	—	4,6	4,7	—	—	—	—	—	236,2	236,2	17,1	17,1	258,0
С 160.35-10	0,1	—	4,6	4,7	—	—	130,5	—	—	—	130,5	17,9	17,9	153,1

24105-02 92 Формат А4

1.011.1-10.1-РС

Лист 9

Инв. № подл	Подпись и дата	Взам. инв. №
17416		

Марка сваи	Изделия арматурные															Всего
	Арматура класса															
	А-I					А-II			А-III					Вр-I		
	ГОСТ 5781-82													ГОСТ 6727-80		
	ф10	ф12	ф14	ф18	Итого	ф10	ф12	Итого	ф12	ф20	ф22	ф25	Итого	ф5	Итого	
С160.35-11	0,1	–	–	4,6	4,7	–	–	–	–	161,1	–	–	161,1	17,9	17,9	183,7
С160.35-12	0,1	–	–	4,6	4,7	–	–	–	–	–	194,9	–	194,9	17,9	17,9	217,5
С160.35-13	0,1	–	–	4,6	4,7	–	–	–	–	–	–	251,6	251,6	17,9	17,9	274,2
С40.40-1	10,8	2,2	–	–	13,0	–	–	–	–	–	–	–	–	9,0	9,0	22,0
С40.40-2	–	2,2	–	–	2,2	10,8	–	10,8	–	–	–	–	–	9,0	9,0	22,0
С40.40-5	–	2,2	–	–	2,2	–	15,6	15,6	–	–	–	–	–	9,0	9,0	26,8
С40.40-6	–	2,2	–	–	2,2	–	–	–	15,6	–	–	–	15,6	9,0	9,0	26,8
С50.40-1	13,3	2,2	–	–	15,5	–	–	–	–	–	–	–	–	10,0	10,0	25,5
С50.40-2	–	2,2	–	–	2,2	13,3	–	13,3	–	–	–	–	–	10,0	10,0	25,5
С50.50-5	–	2,2	–	–	2,2	–	19,2	19,2	–	–	–	–	–	10,0	10,0	31,4
С50.40-6	–	2,2	–	–	2,2	–	–	–	19,2	–	–	–	19,2	10,0	10,0	31,4
С60.40-1	15,8	–	3,0	–	18,8	–	–	–	–	–	–	–	–	11,0	11,0	29,8
С60.40-2	–	–	3,0	–	3,0	15,8	–	15,8	–	–	–	–	–	11,0	11,0	29,8
С60.40-5	–	–	3,0	–	3,0	–	22,7	22,7	–	–	–	–	–	11,0	11,0	36,7
С60.40-6	–	–	3,0	–	3,0	–	–	–	22,7	–	–	–	22,7	11,0	11,0	36,7

Инв. № подл.	Подпись и дата	Взам. инв. №
17416		

Марка сваи	Изделия арматурные. Арматура класса														Всего
	А-I				А-II			А-III							
	ГОСТ 5781-82													Вр-I ГОСТ 6727-80	
	ф10	ф14	ф16	Итого	ф12	ф14	Итого	ф12	ф14	ф16	ф18	ф20	ф22	Итого	ф5	Итого	
С 60.40-7	—	3,0	—	3,0	—	30,9	30,9	—	—	—	—	—	—	—	11,0	11,0	44,9
С 60.40-8	—	3,0	—	3,0	—	—	—	—	30,9	—	—	—	—	30,9	11,0	11,0	44,9
С 70.40-5	—	3,0	—	3,0	26,2	—	26,2	—	—	—	—	—	—	—	12,0	12,0	41,2
С 70.40-6	—	3,0	—	3,0	—	—	—	26,2	—	—	—	—	—	26,2	12,0	12,0	41,2
С 70.40-8	—	3,0	—	3,0	—	—	—	—	35,7	—	—	—	—	35,7	12,0	12,0	50,7
С 70.40-9	—	3,0	—	3,0	—	—	—	—	—	46,5	—	—	—	46,5	12,1	12,1	61,6
С 70.40-10	—	3,0	—	3,0	—	—	—	—	—	—	58,9	—	—	58,9	12,1	12,1	74,0
С 70.40-11	—	3,0	—	3,0	—	—	—	—	—	—	—	72,8	—	72,8	12,1	12,1	87,9
С 70.40-12	—	3,0	—	3,0	—	—	—	—	—	—	—	—	88,0	88,0	12,1	12,1	103,1
С 80.40-5	0,1	—	4,0	4,1	29,8	—	29,8	—	—	—	—	—	—	—	13,0	13,0	46,9
С 80.40-6	0,1	—	4,0	4,1	—	—	—	29,8	—	—	—	—	—	29,8	13,0	13,0	46,9
С 80.40-8	0,1	—	4,0	4,1	—	—	—	—	40,4	—	—	—	—	40,4	13,1	13,1	57,6
С 80.40-9	0,1	—	4,0	4,1	—	—	—	—	—	52,8	—	—	—	52,8	13,1	13,1	70,0
С 80.40-10	0,1	—	4,0	4,1	—	—	—	—	—	—	66,9	—	—	66,9	13,1	13,1	84,1
С 80.40-11	0,1	—	4,0	4,1	—	—	—	—	—	—	—	82,6	—	82,6	13,1	13,1	99,8
С 80.40-12	0,1	—	4,0	4,1	—	—	—	—	—	—	—	—	100,0	100,0	13,1	13,1	117,2

24105-02 94 Формат А4

1.011.1-10.1- РС

Лист 11

Инв. № подл.	Подпись и дата	Взам. инв. №
17416		

Марка сваи	Изделия арматурные																Всего
	Арматура класса																
	А-I				А-II		А-III								Вр-I		
	ГОСТ 5781-82														ГОСТ 6727-80		
	ф10	ф16	ф18	Итого	ф12	Итого	ф12	ф14	ф16	ф18	ф20	ф22	ф25	Итого	ф5	Итого	
С80.40-13	0,1	4,0	–	4,1	–	–	–	–	–	–	–	–	129,1	129,1	13,1	13,1	146,3
С90.40-5	0,1	4,0	–	4,1	33,3	33,3	–	–	–	–	–	–	–	–	14,1	14,1	51,5
С90.40-6	0,1	4,0	–	4,1	–	–	33,3	–	–	–	–	–	–	33,3	14,1	14,1	51,5
С90.40-8	0,1	4,0	–	4,1	–	–	–	45,3	–	–	–	–	–	45,3	14,1	14,1	63,5
С90.40-9	0,1	4,0	–	4,1	–	–	–	–	59,2	–	–	–	–	59,2	14,1	14,1	77,4
С90.40-10	0,1	4,0	–	4,1	–	–	–	–	–	74,9	–	–	–	74,9	14,1	14,1	93,1
С90.40-11	0,1	4,0	–	4,1	–	–	–	–	–	–	92,5	–	–	92,5	14,1	14,1	110,7
С90.40-12	0,1	4,0	–	4,1	–	–	–	–	–	–	–	111,9	–	111,9	14,1	14,1	130,1
С90.40-13	0,1	4,0	–	4,1	–	–	–	–	–	–	–	–	144,5	144,5	14,1	14,1	162,7
С100.40-6	0,1	–	5,0	5,1	–	–	36,8	–	–	–	–	–	–	36,8	15,1	15,1	57,0
С100.40-8	0,1	–	5,0	5,1	–	–	–	50,1	–	–	–	–	–	50,1	15,1	15,1	70,3
С100.40-9	0,1	–	5,0	5,1	–	–	–	–	65,5	–	–	–	–	65,5	15,1	15,1	85,7
С100.40-10	0,1	–	5,0	5,1	–	–	–	–	–	82,9	–	–	–	82,9	15,1	15,1	103,1
С100.40-11	0,1	–	5,0	5,1	–	–	–	–	–	–	102,4	–	–	102,4	15,1	15,1	122,6
С100.40-12	0,1	–	5,0	5,1	–	–	–	–	–	–	–	123,9	–	123,9	15,1	15,1	144,1
С100.40-13	0,1	–	5,0	5,1	–	–	–	–	–	–	–	–	159,9	159,9	15,1	15,1	180,1
С110.40-8	0,1	–	5,0	5,1	–	–	–	55,0	–	–	–	–	–	55,0	16,1	16,1	76,2
С110.40-9	0,1	–	5,0	5,1	–	–	–	–	71,8	–	–	–	–	71,8	16,1	16,1	93,0

24105-02 95 1.011.1-10.1-РС Формат А4

Лист 12

Инв. № подл.	Подпись и дата	Взам. инв. №
17416		

Марка сваи	Изделия арматурные. Арматура класса													Всего
	A-I				A-III							Bp-I		
	ГОСТ 5781-82											ГОСТ 6727-80		
	ф10	ф18	ф20	Итого	ф14	ф16	ф18	ф20	ф22	ф25	Итого	ф5	Итого	
С110.40-10	0,1	5,0	—	5,1	—	—	90,9	—	—	—	90,9	16,1	16,1	112,1
С110.40-11	0,1	5,0	—	5,1	—	—	—	112,2	—	—	112,2	16,1	16,1	133,4
С110.40-12	0,1	5,0	—	5,1	—	—	—	—	135,8	—	135,8	16,1	16,1	157,0
С110.40-13	0,1	5,0	—	5,1	—	—	—	—	—	175,4	175,4	16,1	16,1	196,0
С120.40-8	0,1	5,0	—	5,1	59,8	—	—	—	—	—	59,8	17,1	17,1	82,0
С120.40-9	0,1	5,0	—	5,1	—	78,1	—	—	—	—	78,1	17,1	17,1	100,3
С120.40-10	0,1	5,0	—	5,1	—	—	98,9	—	—	—	98,9	17,1	17,1	121,1
С120.40-11	0,1	5,0	—	5,1	—	—	—	122,1	—	—	122,1	17,1	17,1	144,3
С120.40-12	0,1	5,0	—	5,1	—	—	—	—	147,8	—	147,8	17,1	17,1	170,0
С120.40-13	0,1	5,0	—	5,1	—	—	—	—	—	190,8	190,8	17,1	17,1	213,0
С130.40-9	0,1	—	6,2	6,3	—	84,4	—	—	—	—	84,4	18,1	18,1	108,8
С130.40-10	0,1	—	6,2	6,3	—	—	106,9	—	—	—	106,9	18,1	18,1	131,3
С130.40-11	0,1	—	6,2	6,3	—	—	—	132,0	—	—	132,0	18,1	18,1	156,4
С130.40-12	0,1	—	6,2	6,3	—	—	—	—	159,7	—	159,7	18,1	18,1	184,1
С130.40-13	0,1	—	6,2	6,3	—	—	—	—	—	206,2	206,2	18,1	18,1	230,6
С140.40-9	0,1	—	6,2	6,3	—	90,7	—	—	—	—	90,7	19,1	19,1	116,1
С140.40-10	0,1	—	6,2	6,3	—	—	114,9	—	—	—	114,9	19,1	19,1	140,3
С140.40-11	0,1	—	6,2	6,3	—	—	—	141,8	—	—	141,8	19,1	19,1	167,2

24105-02 96 Формат А4

1.011.1-10.1-

РС

13 Лист

Инв. № подл.	Подпись и дата	Взам. инв. №
17416		

Марка сваи	Изделия арматурные											Всего
	Арматура класса											
	А-I				А-III					Вр-I		
	ГОСТ 5781-82									ГОСТ 6727-80		
	ф10	ф20	ф22	Итого	ф18	ф20	ф22	ф25	Итого	ф5	Итого	
С140.40-12	0,1	6,2	—	6,3	—	—	171,6	—	171,6	19,1	19,1	197,0
С140.40-13	0,1	6,2	—	6,3	—	—	—	221,6	221,6	19,1	19,1	247,0
С150.40-10	0,1	6,2	—	6,3	122,9	—	—	—	122,9	20,1	20,1	149,3
С150.40-11	0,1	6,2	—	6,3	—	157,1	—	—	157,1	20,1	20,1	178,1
С150.40-12	0,1	6,2	—	6,3	—	—	183,6	—	183,6	20,1	20,1	210,1
С150.40-13	0,1	6,2	—	6,3	—	—	—	237,1	237,1	20,1	20,1	263,5
С160.40-11	0,1	—	7,6	7,7	—	161,6	—	—	161,6	21,1	21,1	190,4
С160.40-12	0,1	—	7,6	7,7	—	—	195,5	—	195,5	21,1	21,1	224,3
С160.40-13	0,1	—	7,6	7,7	—	—	—	252,5	252,5	21,1	21,1	281,3

Инв. № подл.	Подпись и дата	Взам. инв. №
17416		

Марка сваи	Изделия арматурные													Всего
	Арматура класса													
	A-I			A-II		A-III						Bp-I		
	ГОСТ 5781-82											ГОСТ 6727-80		
	ф10	ф12	Итого	ф12	Итого	ф12	ф14	ф16	ф18	ф20	Итого	ф5	Итого	
С70.30-4.у	–	27,6	27,6	–	–	–	–	–	–	–	–	8,7	8,7	36,3
С70.30-5.у	–	1,8	1,8	25,8	25,8	–	–	–	–	–	–	8,7	8,7	36,3
С70.30-6.у	–	1,8	1,8	–	–	25,8	–	–	–	–	25,8	8,7	8,7	36,3
С70.30-8.у	–	1,8	1,8	–	–	–	35,1	–	–	–	35,1	8,7	8,7	45,6
С70.30-9.у	–	1,8	1,8	–	–	–	–	45,8	–	–	45,8	8,7	8,7	56,3
С80.30-4.у	0,1	31,2	31,3	–	–	–	–	–	–	–	–	9,4	9,4	40,7
С80.30-5.у	0,1	1,8	1,9	29,4	29,4	–	–	–	–	–	–	9,4	9,4	40,7
С80.30-6.у	0,1	1,8	1,9	–	–	29,4	–	–	–	–	29,4	9,4	9,4	40,7
С80.30-8.у	0,1	1,8	1,9	–	–	–	39,9	–	–	–	39,9	9,4	9,4	51,2
С80.30-9.у	0,1	1,8	1,9	–	–	–	–	52,2	–	–	52,2	9,4	9,4	63,5
С80.30-10.у	0,1	1,8	1,9	–	–	–	–	–	66,1	–	66,1	9,4	9,4	77,4
С80.30-11.у	0,1	1,8	1,9	–	–	–	–	–	–	81,5	81,5	9,4	9,4	92,8
С90.30-5.у	0,1	1,8	1,9	32,9	32,9	–	–	–	–	–	–	10,1	10,1	44,9
С90.30-6.у	0,1	1,8	1,9	–	–	32,9	–	–	–	–	32,9	10,1	10,1	44,9
С90.30-8.у	0,1	1,8	1,9	–	–	–	44,8	–	–	–	44,8	10,1	10,1	56,8
С90.30-9.у	0,1	1,8	1,9	–	–	–	–	58,5	–	–	58,5	10,1	10,1	70,5
С90.30-10.у	0,1	1,8	1,9	–	–	–	–	–	74,1	–	74,1	10,1	10,1	86,1

1.011.1-10.1-24105-02 98 РС

Формат А4

Лист 15

2447

Инв. № подл.	Подпись и дата	Взам. инв. №
17416		

Марка сваи	Изделия арматурные														Всего
	Арматура класса														
	A-I				A-III								Bp-I		
	ГОСТ 5781-82												ГОСТ 6727-80		
	ф10	ф12	ф14	Итого	ф12	ф14	ф16	ф18	ф20	ф22	ф25	Итого	ф5	Итого	
С90.30-11у	0,1	1,8	—	1,9	—	—	—	—	91,4	—	—	91,4	10,1	10,1	103,4
С100.30-6у	0,1	—	2,6	2,7	36,5	—	—	—	—	—	—	36,5	10,8	10,8	50,0
С100.30-8у	0,1	—	2,6	2,7	—	49,6	—	—	—	—	—	49,6	10,8	10,8	63,1
С100.30-9у	0,1	—	2,6	2,7	—	—	64,8	—	—	—	—	64,8	10,9	10,9	78,4
С100.30-10у	0,1	—	2,6	2,7	—	—	—	82,0	—	—	—	82,0	10,9	10,9	95,6
С100.30-11у	0,1	—	2,6	2,7	—	—	—	—	101,2	—	—	101,2	10,9	10,9	114,8
С100.30-12у	0,1	—	2,6	2,7	—	—	—	—	—	122,5	—	122,5	10,9	10,9	136,1
С100.30-13у	0,1	—	2,6	2,7	—	—	—	—	—	—	158,2	158,2	10,9	10,9	171,8
С110.30-8у	0,1	—	2,6	2,7	—	54,4	—	—	—	—	—	54,4	11,6	11,6	68,7
С110.30-9у	0,1	—	2,6	2,7	—	—	71,1	—	—	—	—	71,1	11,6	11,6	85,4
С110.30-10у	0,1	—	2,6	2,7	—	—	—	90,0	—	—	—	90,0	11,6	11,6	104,3
С110.30-11у	0,1	—	2,6	2,7	—	—	—	—	111,1	—	—	111,1	11,6	11,6	125,4
С110.30-12у	0,1	—	2,6	2,7	—	—	—	—	—	134,4	—	134,4	11,6	11,6	148,7
С110.30-13у	0,1	—	2,6	2,7	—	—	—	—	—	—	173,6	173,6	11,6	11,6	187,9
С120.30-8у	0,1	—	2,6	2,7	—	59,3	—	—	—	—	—	59,3	12,3	12,3	74,3
С120.30-9у	0,1	—	2,6	2,7	—	—	77,4	—	—	—	—	77,4	12,3	12,3	92,4
С120.30-10у	0,1	—	2,6	2,7	—	—	—	98,0	—	—	—	98,0	12,3	12,3	113,0

24105-02 99 1.011.1-10.1-РС

Формат А4

Лист 16

Инв. № подл.	Подпись и дата	Взам. инв. №
17416		

Марка сваи	Изделия арматурные																Всего
	Арматура класса																
	А-I				А-II		А-III								Вр-I		
	ГОСТ 5781-82														ГОСТ 6727-80		
	ф10	ф12	ф14	Итого	ф12	Итого	ф12	ф14	ф16	ф18	ф20	ф22	ф25	Итого	ф5	Итого	
С120.30-11.у	0,1	–	2,6	2,7	–	–	–	–	–	–	121,0	–	–	121,0	12,3	12,3	136,0
С120.30-12.у	0,1	–	2,6	2,7	–	–	–	–	–	–	–	146,4	–	146,4	12,3	12,3	161,4
С120.30-13.у	0,1	–	2,6	2,7	–	–	–	–	–	–	–	–	189,0	189,0	12,3	12,3	204,0
С70.35-4.у	–	28,0	–	28,0	–	–	–	–	–	–	–	–	–	–	10,6	10,6	38,6
С70.35-5.у	–	2,0	–	2,0	26,0	26,0	–	–	–	–	–	–	–	–	10,6	10,6	38,6
С70.35-6.у	–	2,0	–	2,0	–	–	26,0	–	–	–	–	–	–	26,0	10,6	10,6	38,6
С70.35-8.у	–	2,0	–	2,0	–	–	–	35,4	–	–	–	–	–	35,4	10,6	10,6	48,0
С70.35-9.у	–	2,0	–	2,0	–	–	–	–	46,2	–	–	–	–	46,2	10,6	10,6	58,8
С70.35-10.у	–	2,0	–	2,0	–	–	–	–	–	58,5	–	–	–	58,5	10,6	10,6	71,1
С80.35-5.у	0,1	–	2,8	2,9	29,6	29,6	–	–	–	–	–	–	–	–	11,4	11,4	43,9
С80.35-6.у	0,1	–	2,8	2,9	–	–	29,6	–	–	–	–	–	–	29,6	11,4	11,4	43,9
С80.35-8.у	0,1	–	2,8	2,9	–	–	–	40,3	–	–	–	–	–	40,3	11,4	11,4	54,6
С80.35-9.у	0,1	–	2,8	2,9	–	–	–	–	52,6	–	–	–	–	52,6	11,4	11,4	66,9
С80.35-10.у	0,1	–	2,8	2,9	–	–	–	–	–	66,5	–	–	–	66,5	11,4	11,4	80,8
С80.35-11.у	0,1	–	2,8	2,9	–	–	–	–	–	–	82,1	–	–	82,1	11,4	11,4	96,4
С90.35-5.у	0,1	–	2,8	2,9	33,1	33,1	–	–	–	–	–	–	–	–	12,3	12,3	48,3
С90.35-6.у	0,1	–	2,8	2,9	–	–	33,1	–	–	–	–	–	–	33,1	12,3	12,3	48,3

Инв. № подл.	Подпись и дата	Взам. инв. №
17416		

Марка сваи	Изделия арматурные														Всего
	Арматура класса														
	А-I				А-III								Вр-I		
	ГОСТ 5781-82												ГОСТ 6727-80		
	ф10	ф14	ф16	Итого	ф12	ф14	ф16	ф18	ф20	ф22	ф25	Итого	ф5	Итого	
С 90.35-8.у	0,1	2,8	–	2,9	–	45,0	–	–	–	–	–	45,0	12,3	12,3	60,2
С90.35-9.у	0,1	2,8	–	2,9	–	–	58,8	–	–	–	–	58,8	12,3	12,3	74,0
С 90.35-10.у	0,1	2,8	–	2,9	–	–	–	74,5	–	–	–	74,5	12,3	12,3	89,7
С90.35-11.у	0,1	2,8	–	2,9	–	–	–	–	91,9	–	–	91,9	12,3	12,3	107,1
С90.35-12.у	0,1	2,8	–	2,9	–	–	–	–	–	111,3	–	111,3	12,3	12,3	126,5
С100.35-6.у	0,1	–	3,6	3,7	36,7	–	–	–	–	–	–	36,7	13,1	13,1	53,5
С100.35-8.у	0,1	–	3,6	3,7	–	49,9	–	–	–	–	–	49,9	13,1	13,1	66,7
С100.35-9.у	0,1	–	3,6	3,7	–	–	65,2	–	–	–	–	65,2	13,1	13,1	82,0
С100.35-10.у	0,1	–	3,6	3,7	–	–	–	82,6	–	–	–	82,6	13,1	13,1	99,4
С100.35-11.у	0,1	–	3,6	3,7	–	–	–	–	101,9	–	–	101,9	13,1	13,1	118,7
С100.35-12.у	0,1	–	3,6	3,7	–	–	–	–	–	123,2	–	123,2	13,2	13,2	140,1
С100.35-13.у	0,1	–	3,6	3,7	–	–	–	–	–	–	159,1	159,1	13,2	13,2	176,0
С110.35-8.у	0,1	–	3,6	3,7	–	54,7	–	–	–	–	–	54,7	14,0	14,0	72,4
С110.35-9.у	0,1	–	3,6	3,7	–	–	71,5	–	–	–	–	71,5	14,0	14,0	89,2
С110.35-10.у	0,1	–	3,6	3,7	–	–	–	90,5	–	–	–	90,5	14,0	14,0	108,2
С110.35-11.у	0,1	–	3,6	3,7	–	–	–	–	111,7	–	–	111,7	14,0	14,0	129,4

1.011.1-10.1-24105-02 101 РС

Формат А4

Лист 18

250

Инв. № подл.	Подпись и дата	Взам. инв. №
17416		

Марка сваи	Изделия арматурные. Арматура класса													Всего
	А-I				А-III							Вр-I		
	ГОСТ 5781-82											ГОСТ 6727-80		
	ф10	ф16	ф18	Итого	ф14	ф16	ф18	ф20	ф22	ф25	Итого	ф5	Итого	
С110.35-12.у	0,1	3,6	–	3,7	–	–	–	–	135,2	–	135,2	14,0	14,0	152,9
С110.35-13.у	0,1	3,6	–	3,7	–	–	–	–	–	174,5	174,5	14,0	14,0	192,2
С120.35-8.у	0,1	3,6	–	3,7	59,5	–	–	–	–	–	59,5	14,9	14,9	78,1
С120.35-9.у	0,1	3,6	–	3,7	–	77,8	–	–	–	–	77,8	14,9	14,9	96,4
С120.35-10.у	0,1	3,6	–	3,7	–	–	98,4	–	–	–	98,4	14,9	14,9	117,0
С120.35-11.у	0,1	3,6	–	3,7	–	–	–	121,5	–	–	121,5	14,9	14,9	140,1
С120.35-12.у	0,1	3,6	–	3,7	–	–	–	–	147,1	–	147,1	14,9	14,9	165,7
С120.35-13.у	0,1	3,6	–	3,7	–	–	–	–	–	189,9	189,9	14,9	14,9	208,5
С130.35-8.у	0,1	–	4,6	4,7	64,4	–	–	–	–	–	64,4	15,7	15,7	84,8
С130.35-9.у	0,1	–	4,6	4,7	–	84,1	–	–	–	–	84,1	15,7	15,7	104,5
С130.35-10.у	0,1	–	4,6	4,7	–	–	106,5	–	–	–	106,5	15,7	15,7	126,9
С130.35-11.у	0,1	–	4,6	4,7	–	–	–	131,5	–	–	131,5	15,7	15,7	151,9
С130.35-12.у	0,1	–	4,6	4,7	–	–	–	–	159,1	–	159,1	15,7	15,7	179,5
С130.35-13.у	0,1	–	4,6	4,7	–	–	–	–	–	205,4	205,4	15,7	15,7	225,8
С140.35-9.у	0,1	–	4,6	4,7	–	90,4	–	–	–	–	90,4	16,6	16,6	111,7
С140.35-10.у	0,1	–	4,6	4,7	–	–	114,5	–	–	–	114,5	16,6	16,6	135,8

24105-02 102 1.011.1-10.1 – РС

Формат А4

Лист 19

Инв. № подл.	Подпись и дата	Взам. инв. №
17416		

Марка сваи	Изделия арматурные																
	Арматура класса																Всего
	А-I				А-II		А-III								Вр-I		
	ГОСТ 5781-82														ГОСТ 6727-80		
	ф10	ф14	ф18	Итого	ф12	Итого	ф12	ф14	ф16	ф18	ф20	ф22	ф25	Итого	ф5	Итого	
С140.35-11.у	0,1	–	4,6	4,7	–	–	–	–	–	–	141,3	–	–	141,3	16,6	16,6	162,6
С140.35-12.у	0,1	–	4,6	4,7	–	–	–	–	–	–	–	171,0	–	171,0	16,6	16,6	192,3
С140.35-13.у	0,1	–	4,6	4,7	–	–	–	–	–	–	–	–	220,8	220,8	16,6	16,6	242,1
С150.35-10.у	0,1	–	4,6	4,7	–	–	–	–	–	122,4	–	–	–	122,4	17,5	17,5	144,6
С150.35-11.у	0,1	–	4,6	4,7	–	–	–	–	–	–	151,1	–	–	151,1	17,5	17,5	173,3
С150.35-12.у	0,1	–	4,6	4,7	–	–	–	–	–	–	–	182,9	–	182,9	17,5	17,5	205,1
С150.35-13.у	0,1	–	4,6	4,7	–	–	–	–	–	–	–	–	236,2	236,2	17,5	17,5	258,4
С160.35-10.у	0,1	–	4,6	4,7	–	–	–	–	–	130,5	–	–	–	130,5	18,3	18,3	153,5
С160.35-11.у	0,1	–	4,6	4,7	–	–	–	–	–	–	161,1	–	–	161,1	18,3	18,3	184,1
С160.35-12.у	0,1	–	4,6	4,7	–	–	–	–	–	–	–	194,9	–	194,9	18,3	18,3	217,9
С160.35-13.у	0,1	–	4,6	4,7	–	–	–	–	–	–	–	–	251,6	251,6	18,3	18,3	274,6
С70.40-5.у	–	3,0	–	3,0	26,2	26,2	–	–	–	–	–	–	–	–	12,5	12,5	41,7
С70.40-6.у	–	3,0	–	3,0	–	–	26,2	–	–	–	–	–	–	26,2	12,5	12,5	41,7
С70.40-8.у	–	3,0	–	3,0	–	–	–	35,7	–	–	–	–	–	35,7	12,5	12,5	51,2
С70.40-9.у	–	3,0	–	3,0	–	–	–	–	46,5	–	–	–	–	46,5	12,6	12,6	62,1
С70.40-10.у	–	3,0	–	3,0	–	–	–	–	–	58,9	–	–	–	58,9	12,6	12,6	74,5
С70.40-11.у	–	3,0	–	3,0	–	–	–	–	–	–	72,8	–	–	72,8	12,6	12,6	88,4
С70.40-12.у	–	3,0	–	3,0	–	–	–	–	–	–	–	88,0	–	88,0	12,6	12,6	103,6

Марка сваи	Изделия арматурные. Арматура класса A-I ГОСТ 5781-82 ϕ10	A-I ГОСТ 5781-82 ϕ16	A-I ГОСТ 5781-82 Итого	A-II ГОСТ 5781-82 ϕ12	A-II ГОСТ 5781-82 Итого	A-III ГОСТ 5781-82 ϕ12	A-III ϕ14	A-III ϕ16	A-III ϕ18	A-III ϕ20	A-III ϕ22	A-III ϕ25	A-III Итого	Bp-I ГОСТ 6727-80 ϕ5	Bp-I Итого	Всего
С 80.40-5.у	0,1	4,0	4,1	29,8	29,8	–	–	–	–	–	–	–	–	13,5	13,5	47,4
С 80.40-6.у	0,1	4,0	4,1	–	–	29,8	–	–	–	–	–	–	29,8	13,5	13,5	47,4
С 80.40-8.у	0,1	4,0	4,1	–	–	–	40,4	–	–	–	–	–	40,4	13,6	13,6	58,1
С 80.40-9.у	0,1	4,0	4,1	–	–	–	–	52,8	–	–	–	–	52,8	13,6	13,6	70,5
С 80.40-10.у	0,1	4,0	4,1	–	–	–	–	–	66,9	–	–	–	66,9	13,6	13,6	84,6
С 80.40-11.у	0,1	4,0	4,1	–	–	–	–	–	–	82,6	–	–	82,6	13,6	13,6	100,3
С 80.40-12.у	0,1	4,0	4,1	–	–	–	–	–	–	–	100,0	–	100,0	13,6	13,6	117,7
С 80.40-13.у	0,1	4,0	4,1	–	–	–	–	–	–	–	–	129,1	129,1	13,6	13,6	146,8
С 90.40-5.у	0,1	4,0	4,1	33,3	33,3	–	–	–	–	–	–	–	–	14,6	14,6	52,0
С 90.40-6.у	0,1	4,0	4,1	–	–	33,3	–	–	–	–	–	–	33,3	14,6	14,6	52,0
С 90.40-8.у	0,1	4,0	4,1	–	–	–	45,3	–	–	–	–	–	45,3	14,6	14,6	64,0
С 90.40-9.у	0,1	4,0	4,1	–	–	–	–	59,2	–	–	–	–	59,2	14,6	14,6	77,9
С 90.40-10.у	0,1	4,0	4,1	–	–	–	–	–	74,9	–	–	–	74,9	14,6	14,6	93,6
С 90.40-11.у	0,1	4,0	4,1	–	–	–	–	–	–	92,5	–	–	92,5	14,6	14,6	111,2
С 90.40-12.у	0,1	4,0	4,1	–	–	–	–	–	–	–	111,9	–	111,9	14,6	14,6	130,6
С 90.40-13.у	0,1	4,0	4,1	–	–	–	–	–	–	–	–	144,5	144,5	14,6	14,6	163,2

Инв. № подл.	Подпись и дата	Взам. инв. №
17416		

Марка сваи	Изделия арматурные													Всего
	Арматура класса													
	A-I			A-III								Bp-I		
	ГОСТ 5781-82											ГОСТ 6727-80		
	ф10	ф18	Итого	ф12	ф14	ф16	ф18	ф20	ф22	ф25	Итого	ф5	Итого	
С100.40-6.у	0,1	5,0	5,1	36,8	—	—	—	—	—	—	36,8	15,6	15,6	57,5
С100.40-8.у	0,1	5,0	5,1	—	50,1	—	—	—	—	—	50,1	15,6	15,6	70,8
С100.40-9.у	0,1	5,0	5,1	—	—	65,5	—	—	—	—	65,5	15,6	15,6	86,2
С100.40-10.у	0,1	5,0	5,1	—	—	—	82,9	—	—	—	82,9	15,6	15,6	103,6
С100.40-11.у	0,1	5,0	5,1	—	—	—	—	102,4	—	—	102,4	15,6	15,6	123,1
С100.40-12.у	0,1	5,0	5,1	—	—	—	—	—	123,9	—	123,9	15,6	15,6	144,6
С100.40-13.у	0,1	5,0	5,1	—	—	—	—	—	—	159,9	159,9	15,6	15,6	180,6
С110.40-8.у	0,1	5,0	5,1	—	55,0	—	—	—	—	—	55,0	16,6	16,6	76,7
С110.40-9.у	0,1	5,0	5,1	—	—	71,8	—	—	—	—	71,8	16,6	16,6	93,5
С110.40-10.у	0,1	5,0	5,1	—	—	—	90,9	—	—	—	90,9	16,6	16,6	112,6
С110.40-11.у	0,1	5,0	5,1	—	—	—	—	112,2	—	—	112,2	16,6	16,6	133,9
С110.40-12.у	0,1	5,0	5,1	—	—	—	—	—	135,8	—	135,8	16,6	16,6	157,5
С110.40-13.у	0,1	5,0	5,1	—	—	—	—	—	—	175,4	175,4	16,6	16,6	197,1
С120.40-8.у	0,1	5,0	5,1	—	59,8	—	—	—	—	—	59,8	17,6	17,6	82,5
С120.40-9.у	0,1	5,0	5,1	—	—	78,1	—	—	—	—	78,1	17,6	17,6	100,8
С120.40-10.у	0,1	5,0	5,1	—	—	—	98,9	—	—	—	98,9	17,6	17,6	121,6
С120.40-11.у	0,1	5,0	5,1	—	—	—	—	122,1	—	—	122,1	17,6	17,6	144,8
С120.40-12.у	0,1	5,0	5,1	—	—	—	—	—	147,8	—	147,8	17,6	17,6	170,5

1.011.1-10.1-РС

24105-02 105 Формат А4

Лист 22

254

Инв. N° подл.	Подпись и дата	Взам. инв. N°
17416		

Марка сваи	Изделия арматурные												
	Арматура класса												Всего
	А-I					А-III						Вр-I	
	ГОСТ 5781-82											ГОСТ 6727-80	
	ф10	ф18	ф20	ф22	Итого	ф16	ф18	ф20	ф22	ф25	Итого	ф5	Итого	
С120.40-13.у	0,1	5,0	—	—	5,1	—	—	—	—	190,8	190,8	17,6	17,6	213,5
С130.40-9.у	0,1	—	6,2	—	6,3	84,4	—	—	—	—	84,4	18,6	18,6	109,3
С130.40-10.у	0,1	—	6,2	—	6,3	—	106,9	—	—	—	106,9	18,6	18,6	131,8
С130.40-11.у	0,1	—	6,2	—	6,3	—	—	132,0	—	—	132,0	18,6	18,6	156,9
С130.40-12.у	0,1	—	6,2	—	6,3	—	—	—	159,7	—	159,7	18,6	18,6	184,6
С130.40-13.у	0,1	—	6,2	—	6,3	—	—	—	—	206,2	206,2	18,6	18,6	231,1
С140.40-9.у	0,1	—	6,2	—	6,3	90,7	—	—	—	—	90,7	19,6	19,6	116,6
С140.40-10.у	0,1	—	6,2	—	6,3	—	114,9	—	—	—	114,9	19,6	19,6	140,8
С140.40-11.у	0,1	—	6,2	—	6,3	—	—	141,8	—	—	141,8	19,6	19,6	167,7
С140.40-12.у	0,1	—	6,2	—	6,3	—	—	—	171,6	—	171,6	19,6	19,6	197,5
С140.40-13.у	0,1	—	6,2	—	6,3	—	—	—	—	221,6	221,6	19,6	19,6	247,5
С150.40-10.у	0,1	—	6,2	—	6,3	—	122,9	—	—	—	122,9	20,6	20,6	149,8
С150.40-11.у	0,1	—	6,2	—	6,3	—	—	151,7	—	—	151,7	20,6	20,6	178,6
С150.40-12.у	0,1	—	6,2	—	6,3	—	—	—	183,6	—	183,6	20,6	20,6	210,5
С150.40-13.у	0,1	—	6,2	—	6,3	—	—	—	—	137,1	137,1	20,6	20,6	264,0
С160.40-11.у	0,1	—	—	7,6	7,7	—	—	161,6	—	—	161,6	21,6	21,6	190,9
С160.40-12.у	0,1	—	—	7,6	7,7	—	—	—	195,5	—	195,5	21,6	21,6	224,8
С160.40-13.у	0,1	—	—	7,6	7,7	—	—	—	—	252,5	252,5	21,6	21,6	281,8

Инв. № подл.	Подпись и дата	Взам. инв. №
17416		

Изделия арматурные

Марка сваи	Арматура класса А-I, ГОСТ 5781-82			А-II, ГОСТ 5781-82			А-III, ГОСТ 5781-82			Вр-I, ГОСТ 6727-80		Всего
	ф10	ф12	Итого	ф10	ф12	Итого	ф10	ф12	Итого	ф5	Итого	
С 30.20-1.1	9,1	–	9,1	–	–	–	–	–	–	3,3	3,3	12,4
С 30.20-2.1	1,7	–	1,7	7,4	–	7,4	–	–	–	3,3	3,3	12,4
С 30.20-3.1	1,7	–	1,7	–	–	–	7,4	–	7,4	3,3	3,3	12,4
С 40.20-1.1	11,5	–	11,5	–	–	–	–	–	–	3,8	3,8	15,3
С 40 20-2.1	1,7	–	1,7	9,8	–	9,8	–	–	–	3,8	3,8	15,3
С 50.20-1.1	14,0	–	14,0	–	–	–	–	–	–	4,2	4,2	18,2
С 50.20-2.1	1,7	–	1,7	12,3	–	12,3	–	–	–	4,2	4,2	18,2
С 50.20-3.1	1,7	–	1,7	–	–	–	12,3	–	12,3	4,2	4,2	18,2
С 50.20-4.1	1,7	17,7	19,4	–	–	–	–	–	–	4,2	4,2	23,6
С 50.20-5.1	1,7	–	1,7	–	17,7	17,7	–	–	–	4,2	4,2	23,6
С 50 20-6.1	1,7	–	1,7	–	–	–	–	17,7	17,7	4,2	4,2	23,6
С 60.20-1.1	16,4	–	16,4	–	–	–	–	–	–	4,7	4,7	21,1
С 60.20-2.1	1,7	–	1,7	14,7	–	14,7	–	–	–	4,7	4,7	21,1
С 60.20-3.1	1,7	–	1,7	–	–	–	14,7	–	14,7	4,7	4,7	21,1
С 60.20-4.1	1,7	21,2	22,9	–	–	–	–	–	–	4,7	4,7	27,6
С 60.20-5.1	1,7	–	1,7	–	21,2	21,2	–	–	–	4,7	4,7	27,6
С 60.20-6.1	1,7	–	1,7	–	–	–	–	21,2	21,2	4,7	4,7	27,6

24105-02 107 1.011.1-10.1 – РС

Формат А4

Лист 24

Инв. № подл.	Подпись и дата	Взам. инв. №
17416		

Марка сваи	Изделия арматурные											Всего
	Арматура класса											
	A-I			A-II			A-III			Bp-I		
	ГОСТ 5781-82									ГОСТ 6727-80		
	ф10	ф12	Итого	ф10	ф12	Итого	ф10	ф12	Итого	ф5	Итого	
С30.25-1.1	9,4	—	9,4	—	—	—	—	—	—	4,6	4,6	14,0
С30.25-2.1	2,1	—	2,1	7,3	—	7,3	—	—	—	4,6	4,6	14,0
С30.25-3.1	2,1	—	2,1	—	—	—	7,3	—	7,3	4,6	4,6	14,0
С40.25-1.1	11,9	—	11,9	—	—	—	—	—	—	5,2	5,2	17,1
С40.25-2.1	2,1	—	2,1	9,8	—	9,8	—	—	—	5,2	5,2	17,1
С40.25-3.1	2,1	—	2,1	—	—	—	9,8	—	9,8	5,2	5,2	17,1
С50.25-1.1	14,4	—	14,4	—	—	—	—	—	—	5,8	5,8	20,2
С50.25-2.1	2,1	—	2,1	12,3	—	12,3	—	—	—	5,8	5,8	20,2
С50.25-3.1	2,1	—	2,1	—	—	—	12,3	—	12,3	5,8	5,8	20,2
С50.25-4.1	2,1	17,6	19,7	—	—	—	—	—	—	5,8	5,8	25,5
С50.25-5.1	2,1	—	2,1	—	17,6	17,6	—	—	—	5,8	5,8	25,5
С50.25-6.1	2,1	—	2,1	—	—	—	—	17,6	17,6	5,8	5,8	25,5
С60.25-1.1	16,8	—	16,8	—	—	—	—	—	—	6,4	6,4	23,2
С60.25-2.1	2,1	—	2,1	14,7	—	14,7	—	—	—	6,4	6,4	23,2
С60.25-3.1	2,1	—	2,1	—	—	—	14,7	—	14,7	6,4	6,4	23,2
С60.25-4.1	2,1	21,2	23,3	—	—	—	—	—	—	6,4	6,4	29,7
С60.25-5.1	2,1	—	2,1	—	21,2	21,2	—	—	—	6,4	6,4	29,7
С60.25-6.1	2,1	—	2,1	—	—	—	—	21,2	21,2	6,4	6,4	29,7

1.011.1-10.1-РС

24105-02 108

Формат А4

Лист 25

257

Инв. № подл.	Подпись и дата	Взам. инв. №
17416		

Марка сваи	Изделия арматурные												Всего
	Арматура класса												
	A-I			A-II				A-III			Bp-I		
	ГОСТ 5781-82										ГОСТ6727-80		
	ф10	ф12	Итого	ф10	ф12	ф14	Итого	ф10	ф12	Итого	ф5	Итого	
С30.30-1.1	9,5	–	9,5	–	–	–	–	–	–	–	5,8	5,8	15,3
С30.30-2.1	2,2	–	2,2	7,3	–	–	7,3	–	–	–	5,8	5,8	15,3
С30.30-3.1	2,2	–	2,2	–	–	–	–	7,3	–	7,3	5,8	5,8	15,3
С40.30-1.1	12,0	–	12,0	–	–	–	–	–	–	–	6,5	6,5	18,5
С40.30-2.1	2,2	–	2,2	9,8	–	–	9,8	–	–	–	6,5	6,5	18,5
С40.30-3.1	2,2	–	2,2	–	–	–	–	9,8	–	9,8	6,5	6,5	18,5
С50.30-1.1	14,5	–	14,5	–	–	–	–	–	–	–	7,2	7,2	21,7
С50.30-2.1	2,2	–	2,2	12,3	–	–	12,3	–	–	–	7,2	7,2	21,7
С50.30-3.1	2,2	–	2,2	–	–	–	–	12,3	–	12,3	7,2	7,2	21,7
С50.30-4.1	2,2	17,7	19,9	–	–	–	–	–	–	–	7,2	7,2	27,1
С50.30-5.1	2,2	–	2,2	–	17,7	–	17,7	–	–	–	7,2	7,2	27,1
С50.30-6.1	2,2	–	2,2	–	–	–	–	–	17,7	17,7	7,2	7,2	27,1
С60.30-2.1	2,2	–	2,2	14,7	–	–	14,7	–	–	–	8,0	8,0	24,9
С60.30-3.1	2,2	–	2,2	–	–	–	–	14,7	–	14,7	8,0	8,0	24,9
С60.30-5.1	2,2	–	2,2	–	21,2	–	21,2	–	–	–	8,0	8,0	31,4
С60.30-6.1	2,2	–	2,2	–	–	–	–	–	21,2	21,2	8,0	8,0	31,4
С60.30-7.1	2,2	–	2,2	–	–	28,8	28,8	–	–	–	8,0	8,0	39,0

24105-02 109 Формат А4

1.011.1-10.1 – РС

Лист 26

Инв. № подл.	Подпись и дата	Взам. инв. №
17416		

Марка сваи	Изделия арматурные													Всего
	Арматура класса													
	A-I			A-II		A-III						Bp-I		
	ГОСТ 5781-82											ГОСТ 6727-80		
	ф10	ф12	Итого	ф12	Итого	ф12	ф14	ф16	ф18	ф20	Итого	ф5	Итого	
С60.30-8.1	2,2	–	2,2	–	–	–	28,8	–	–	–	28,8	8,0	8,0	39,0
С70.30-4.1	1,0	26,5	27,5	–	–	–	–	–	–	–	–	8,7	8,7	36,2
С70.30-5.1	1,0	1,8	2,8	24,7	24,7	–	–	–	–	–	–	8,7	8,7	36,2
С70.30-6.1	1,0	1,8	2,8	–	–	24,7	–	–	–	–	24,7	8,7	8,7	36,2
С70.30-8.1	1,0	1,8	2,8	–	–	–	33,7	–	–	–	33,7	8,7	8,7	45,2
С70.30-9.1	1,0	1,8	2,8	–	–	–	–	44,0	–	–	44,0	8,7	8,7	55,5
С80.30-4.1	1,1	30,1	31,2	–	–	–	–	–	–	–	–	9,4	9,4	40,6
С80.30-5.1	1,1	1,8	2,9	28,3	28,3	–	–	–	–	–	–	9,4	9,4	40,6
С80.30-6.1	1,1	1,8	2,9	–	–	28,3	–	–	–	–	28,3	9,4	9,4	40,6
С80.30-8.1	1,1	1,8	2,9	–	–	–	38,6	–	–	–	38,6	9,4	9,4	50,9
С80.30-9.1	1,1	1,8	2,9	–	–	–	–	50,4	–	–	50,4	9,4	9,4	62,7
С80.30-10.1	1,1	1,8	2,9	–	–	–	–	–	63,8	–	63,8	9,4	9,4	76,1
С80.30-11.1	1,1	1,8	2,9	–	–	–	–	–	–	78,7	78,7	9,4	9,4	91,0
С90.30-5.1	1,1	1,8	2,9	31,9	31,9	–	–	–	–	–	–	10,1	10,1	44,9
С90.30-6.1	1,1	1,8	2,9	–	–	31,9	–	–	–	–	31,9	10,1	10,1	44,9
С90.30-8.1	1,1	1,8	2,9	–	–	–	43,4	–	–	–	43,4	10,1	10,1	56,4
С90.30-9.1	1,1	1,8	2,9	–	–	–	–	56,7	–	–	56,7	10,1	10,1	69,7

24105-02 110 1.011.1-10.1 - РС

Формат А4

Лист 27

Инв. № подл.	Подпись и дата	Взам. инв. №
17416		

Марка сваи	Изделия арматурные														Всего
	Арматура класса														
	A-I				A-III								Bp-I		
	ГОСТ 5781-82												ГОСТ 6727-80		
	ф10	ф12	ф14	Итого	ф12	ф14	ф16	ф18	ф20	ф22	ф25	Итого	ф5	Итого	
С 90.30-10.1	1,1	1,8	–	2,9	–	–	–	71,8	–	–	–	71,8	10,1	10,1	84,8
С 90.30-11.1	1,1	1,8	–	2,9	–	–	–	–	88,7	–	–	88,7	10,1	10,1	101,7
С 100.30-6.1	1,1	–	2,6	3,7	35,4	–	–	–	–	–	–	35,4	10,8	10,8	49,9
С 100.30-8.1	1,1	–	2,6	3,7	–	48,3	–	–	–	–	–	48,3	10,8	10,8	62,8
С 100.30-9.1	1,1	–	2,6	3,7	–	–	63,0	–	–	–	–	63,0	10,8	10,8	77,5
С 100.30-10.1	1,1	–	2,6	3,7	–	–	–	79,8	–	–	–	79,8	10,8	10,8	94,3
С 100.30-11.1	1,1	–	2,6	3,7	–	–	–	–	98,6	–	–	98,6	10,8	10,8	113,1
С 100.30-12.1	1,1	–	2,6	3,7	–	–	–	–	–	118,9	–	118,9	10,8	10,8	133,4
С 100.30-13.1	1,1	–	2,6	3,7	–	–	–	–	–	–	153,6	153,6	10,8	10,8	168,1
С 110.30-8.1	1,1	–	2,6	3,7	–	53,0	–	–	–	–	–	53,0	11,6	11,6	68,3
С 110.30-9.1	1,1	–	2,6	3,7	–	–	69,3	–	–	–	–	69,3	11,6	11,6	84,6
С 110.30-10.1	1,1	–	2,6	3,7	–	–	–	87,7	–	–	–	87,7	11,6	11,6	103,0
С 110.30-11.1	1,1	–	2,6	3,7	–	–	–	–	108,4	–	–	108,4	11,6	11,6	123,7
С 110.30-12.1	1,1	–	2,6	3,7	–	–	–	–	–	130,7	–	130,7	11,6	11,6	146,0
С 110.30-13.1	1,1	–	2,6	3,7	–	–	–	–	–	–	168,9	168,9	11,6	11,6	184,2
С 120.30-8.1	1,1	–	2,6	3,7	–	57,9	–	–	–	–	–	57,9	12,3	12,3	73,9
С 120.30-9.1	1,1	–	2,6	3,7	–	–	75,6	–	–	–	–	75,6	12,3	12,3	91,6
С 120.30-10.1	1,1	–	2,6	3,7	–	–	–	95,7	–	–	–	95,7	12,3	12,3	111,7

1.011.1-10.1 – РС

24105-02 111 Формат А4

Лист 28

260

Инв. № подл.	Подпись и дата	Взам. инв. №
17416		

Марка сваи	Изделия арматурные															Всего
	Арматура класса															
	А-I				А-II			А-III						Вр-I		
	ГОСТ 5781-82													ГОСТ 6727-80		
	ф10	ф12	ф14	Итого	ф10	ф12	Итого	ф10	ф12	ф20	ф22	ф25	Итого	ф5	Итого	
С120.30-11.1	1,1	–	2,6	3,7	–	–	–	–	–	118,3	–	–	118,3	12,3	12,3	134,3
С120.30-12.1	1,1	–	2,6	3,7	–	–	–	–	–	–	142,7	–	142,7	12,3	12,3	158,7
С120.30-13.1	1,1	–	2,6	3,7	–	–	–	–	–	–	–	184,3	184,3	12,3	12,3	200,3
С40.35-1.1	10,9	2,0	–	12,9	–	–	–	–	–	–	–	–	–	8,1	8,1	21,0
С40.35-2.1	1,1	2,0	–	3,1	9,8	–	9,8	–	–	–	–	–	–	8,1	8,1	21,0
С40.35-3.1	1,1	2,0	–	3,1	–	–	–	9,8	–	–	–	–	9,8	8,1	8,1	21,0
С50.35-1.1	13,4	2,0	–	15,4	–	–	–	–	–	–	–	–	–	8,9	8,9	24,3
С50.35-2.1	1,1	2,0	–	3,1	12,3	–	12,3	–	–	–	–	–	–	8,9	8,9	24,3
С50.35-3.1	1,1	2,0	–	3,1	–	–	–	12,3	–	–	–	–	12,3	8,9	8,9	24,3
С60.35-1.1	15,8	2,0	–	17,8	–	–	–	–	–	–	–	–	–	9,8	9,8	27,6
С60.35-2.1	1,1	2,0	–	3,1	14,7	–	14,7	–	–	–	–	–	–	9,8	9,8	27,6
С60.35-3.1	1,1	2,0	–	3,1	–	–	–	14,7	–	–	–	–	14,7	9,8	9,8	27,6
С60.35-6.1	1,1	2,0	–	3,1	–	–	–	–	21,2	–	–	–	21,2	9,8	9,8	34,1
С70.35-4.1	1,1	26,8	–	27,9	–	–	–	–	–	–	–	–	–	10,6	10,6	38,5
С70.35-5.1	1,1	2,0	–	3,1	–	24,8	24,8	–	–	–	–	–	–	10,6	10,6	38,5
С70.35-6.1	1,1	2,0	–	3,1	–	–	–	–	24,8	–	–	–	24,8	10,6	10,6	38,5

Инв. № подл.	Подпись и дата	Взам. инв. №
17416		

Марка сваи	Изделия арматурные															Всего
	Арматура класса															
	A-I				A-II		A-III							Bp-I		
	ГОСТ 5781-82													ГОСТ 6727-80		
	ф10	ф12	ф14	Итого	ф12	Итого	ф12	ф14	ф16	ф18	ф20	ф22	Итого	ф5	Итого	
С70.35-8.1	1,1	2,0	–	3,1	–	–	–	33,7	–	–	–	–	33,7	10,6	10,6	47,4
С70.35-9.1	1,1	2,0	–	3,1	–	–	–	–	44,0	–	–	–	44,0	10,6	10,6	57,7
С70.35-10.1	1,1	2,0	–	3,1	–	–	–	–	–	55,8	–	–	55,8	10,6	10,6	69,5
С80.35-5.1	1,2	–	2,8	4,0	28,3	28,3	–	–	–	–	–	–	–	11,5	11,5	43,8
С80.35-6.1	1,2	–	2,8	4,0	–	–	28,3	–	–	–	–	–	28,3	11,5	11,5	43,8
С80.35-8.1	1,2	–	2,8	4,0	–	–	–	38,6	–	–	–	–	38,6	11,5	11,5	54,1
С80.35-9.1	1,2	–	2,8	4,0	–	–	–	–	50,4	–	–	–	50,4	11,5	11,5	65,9
С80.35-10.1	1,2	–	2,8	4,0	–	–	–	–	–	63,8	–	–	63,8	11,5	11,5	79,3
С80.35-11.1	1,2	–	2,8	4,0	–	–	–	–	–	–	78,7	–	78,7	11,5	11,5	94,2
С90.35-5.1	1,2	–	2,8	4,0	31,8	31,8	–	–	–	–	–	–	–	12,4	12,4	48,2
С90.35-6.1	1,2	–	2,8	4,0	–	–	31,8	–	–	–	–	–	31,8	12,4	12,4	48,2
С90.35-8.1	1,2	–	2,8	4,0	–	–	–	43,4	–	–	–	–	43,4	12,4	12,4	59,8
С90.35-9.1	1,2	–	2,8	4,0	–	–	–	–	56,6	–	–	–	56,6	12,4	12,4	73,0
С90.35-10.1	1,2	–	2,8	4,0	–	–	–	–	–	71,7	–	–	71,7	12,4	12,4	88,1
С90.35-11.1	1,2	–	2,8	4,0	–	–	–	–	–	–	88,6	–	88,6	12,4	12,4	105,0
С90.35-12.1	1,2	–	2,8	4,0	–	–	–	–	–	–	–	106,9	106,9	12,4	12,4	123,3

Инв. № подл.	Подпись и дата	Взам. инв. №
17416		

Марка сваи	Изделия арматурные. Арматура класса A-I ГОСТ 5781-82 ϕ10	A-I ГОСТ 5781-82 ϕ16	A-I ГОСТ 5781-82 Итого	A-III ГОСТ 5781-82 ϕ12	A-III ГОСТ 5781-82 ϕ14	A-III ГОСТ 5781-82 ϕ16	A-III ГОСТ 5781-82 ϕ18	A-III ГОСТ 5781-82 ϕ20	A-III ГОСТ 5781-82 ϕ22	A-III ГОСТ 5781-82 ϕ25	A-III ГОСТ 5781-82 Итого	Вр-I ГОСТ 6727-80 ϕ5	Вр-I ГОСТ 6727-80 Итого	Всего
С100.35-6.1	1,2	3,6	4,8	35,4	—	—	—	—	—	—	35,4	13,2	13,2	53,4
С100.35-8.1	1,2	3,6	4,8	—	48,3	—	—	—	—	—	48,3	13,2	13,2	66,3
С100.35-9.1	1,2	3,6	4,8	—	—	63,0	—	—	—	—	63,0	13,2	13,2	81,0
С100.35-10.1	1,2	3,6	4,8	—	—	—	79,8	—	—	—	79,8	13,2	13,2	97,8
С100.35-11.1	1,2	3,6	4,8	—	—	—	—	98,5	—	—	98,5	13,2	13,2	116,5
С100.35-12.1	1,2	3,6	4,8	—	—	—	—	—	118,9	—	118,9	13,2	13,2	136,9
С100.35-13.1	1,2	3,6	4,8	—	—	—	—	—	—	153,5	153,5	13,2	13,2	171,5
С110.35-8.1	1,2	3,6	4,8	—	53,1	—	—	—	—	—	53,1	14,1	14,1	72,0
С110.35-9.1	1,2	3,6	4,8	—	—	69,3	—	—	—	—	69,3	14,1	14,1	88,2
С110.35-10.1	1,2	3,6	4,8	—	—	—	87,7	—	—	—	87,7	14,1	14,1	106,6
С110.35-11.1	1,2	3,6	4,8	—	—	—	—	108,4	—	—	108,4	14,1	14,1	127,3
С110.35-12.1	1,2	3,6	4,8	—	—	—	—	—	130,7	—	130,7	14,1	14,1	149,6
С110.35-13.1	1,2	3,6	4,8	—	—	—	—	—	—	168,9	168,9	14,1	14,1	187,8
С120.35-8.1	1,2	3,6	4,8	—	58,0	—	—	—	—	—	58,0	14,9	14,9	77,7
С120.35-9.1	1,2	3,6	4,8	—	—	75,7	—	—	—	—	75,7	14,9	14,9	95,4
С120.35-10.1	1,2	3,6	4,8	—	—	—	95,8	—	—	—	95,8	14,9	14,9	115,5
С120.35-11.1	1,2	3,6	4,8	—	—	—	—	118,3	—	—	118,3	14,9	14,9	138,0

1.011.1-10.1-24105-02 114 ВС

Лист 31

Формат А4

Инв. № подл.	Подпись и дата	Взам. инв. №
17416		

Марка сваи	Изделия арматурные													Всего
	Арматура класса													
	А-I				А-III							Вр-I		
	ГОСТ 5781-82											ГОСТ 6727-80		
	ф10	ф16	ф18	Итого	ф14	ф16	ф18	ф20	ф22	ф25	Итого	ф5	Итого	
С120.35-12.1	1,2	3,6	–	4,8	–	–	–	–	142,7	–	142,7	14,9	14,9	162,4
С120.35-13.1	1,2	3,6	–	4,8	–	–	–	–	–	184,4	184,4	14,9	14,9	204,1
С130.35-8.1	1,2	–	4,6	5,8	62,8	–	–	–	–	–	62,8	15,8	15,8	84,4
С130.35-9.1	1,2	–	4,6	5,8	–	82,0	–	–	–	–	82,0	15,8	15,8	103,6
С130.35-10.1	1,2	–	4,6	5,8	–	–	103,8	–	–	–	103,8	15,8	15,8	125,4
С130.35-11.1	1,2	–	4,6	5,8	–	–	–	128,1	–	–	128,1	15,8	15,8	149,7
С130.35-12.1	1,2	–	4,6	5,8	–	–	–	–	154,6	–	154,6	15,8	15,8	176,2
С130.35-13.1	1,2	–	4,6	5,8	–	–	–	–	–	199,7	199,7	15,8	15,8	221,3
С140.35-9.1	1,2	–	4,6	5,8	–	88,2	–	–	–	–	88,2	16,7	16,7	110,7
С140.35-10.1	1,2	–	4,6	5,8	–	–	111,7	–	–	–	111,7	16,7	16,7	134,2
С140.35-11.1	1,2	–	4,6	5,8	–	–	–	138,0	–	–	138,0	16,7	16,7	160,5
С140.35-12.1	1,2	–	4,6	5,8	–	–	–	–	166,5	–	166,5	16,7	16,7	189,0
С140.35-13.1	1,2	–	4,6	5,8	–	–	–	–	–	215,1	215,1	16,7	16,7	237,6
С150.35-10.1	1,2	–	4,6	5,8	–	–	119,8	–	–	–	119,8	17,5	17,5	143,1
С150.35-11.1	1,2	–	4,6	5,8	–	–	–	147,9	–	–	147,9	17,5	17,5	171,2
С150.35-12.1	1,2	–	4,6	5,8	–	–	–	–	178,5	–	178,5	17,5	17,5	201,8
С150.35-13.1	1,2	–	4,6	5,8	–	–	–	–	–	230,5	230,5	17,5	17,5	253,8
С160.35-10.1	1,2	–	4,6	5,8	–	–	127,7	–	–	–	127,7	18,4	18,4	151,9

24105-02 115 Формат А4

1.011.1-10.1 - РС

Лист 32

Инв. № подл.	Подпись и дата	Взам. инв. №
17416		

Марка сваи	Изделия арматурные. Арматура класса A-I ГОСТ 5781-82					A-II ГОСТ 5781-82				A-III ГОСТ 5781-82					Bp-I ГОСТ 6727-80		Всего
	ф10	ф12	ф14	ф18	Итого	ф10	ф12	ф14	Итого	ф12	ф20	ф22	ф25	Итого	ф5	Итого	
С160.35-11.1	1,2	–	–	4,6	5,8	–	–	–	–	–	157,8	–	–	157,8	18,4	18,4	182,0
С160.35-12.1	1,2	–	–	4,6	5,8	–	–	–	–	–	–	190,3	–	190,3	18,4	18,4	214,5
С160.35-13.1	1,2	–	–	4,6	5,8	–	–	–	–	–	–	–	245,9	245,9	18,4	18,4	270,1
С40.40-1.1	11,1	2,2	–	–	13,3	–	–	–	–	–	–	–	–	–	9,6	9,6	22,9
С40.40-2.1	1,3	2,2	–	–	3,5	9,8	–	–	9,8	–	–	–	–	–	9,6	9,6	22,9
С40.40-5.1	1,3	2,2	–	–	3,5	–	14,1	–	14,1	–	–	–	–	–	9,6	9,6	27,2
С40.40-6.1	1,3	2,2	–	–	3,5	–	–	–	–	14,1	–	–	–	14,1	9,6	9,6	27,2
С50.40-1.1	13,6	2,2	–	–	15,8	–	–	–	–	–	–	–	–	–	10,6	10,6	26,4
С50.40-2.1	1,3	2,2	–	–	3,5	13,2	–	–	13,2	–	–	–	–	–	10,6	10,6	26,4
С50.40-5.1	1,3	2,2	–	–	3,5	–	17,6	–	17,6	–	–	–	–	–	10,6	10,6	31,7
С50.40-6.1	1,3	2,2	–	–	3,5	–	–	–	–	17,6	–	–	–	17,6	10,6	10,6	31,7
С60.40-1.1	16,0	–	3,0	–	19,0	–	–	–	–	–	–	–	–	–	11,6	11,6	30,6
С60.40-2.1	1,3	–	3,0	–	4,3	14,7	–	–	14,7	–	–	–	–	–	11,6	11,6	30,6
С60.40-5.1	1,3	–	3,0	–	4,3	–	21,2	–	21,2	–	–	–	–	–	11,6	11,6	37,1
С60.40-6.1	1,3	–	3,0	–	4,3	–	–	–	–	21,2	–	–	–	21,2	11,6	11,6	37,1
С60.40-7.1	1,3	–	3,0	–	4,3	–	–	28,9	28,9	–	–	–	–	–	11,6	11,6	44,8

Инв. № подл.	Подпись и дата	Взам. инв. №
17416		

Марка сваи	Изделия арматурные															Всего
	Арматура класса															
	A-I				A-II		A-III							Bp-I		
	ГОСТ 5781-82													ГОСТ 6727-80		
	ф10	ф14	ф16	Итого	ф12	Итого	ф12	ф14	ф16	ф18	ф20	ф22	Итого	ф5	Итого	
С60.40-8.1	1,3	3,0	–	4,3	–	–	–	28,9	–	–	–	–	28,9	11,6	11,6	44,8
С70.40-5.1	1,3	3,0	–	4,3	24,8	24,8	–	–	–	–	–	–	–	12,6	12,6	41,7
С70.40-6.1	1,3	3,0	–	4,3	–	–	24,8	–	–	–	–	–	24,8	12,6	12,6	41,7
С70.40-8.1	1,3	3,0	–	4,3	–	–	–	33,7	–	–	–	–	33,7	12,6	12,6	50,6
С70.40-9.1	1,3	3,0	–	4,3	–	–	–	–	44,0	–	–	–	44,0	12,6	12,6	60,9
С70.40-10.1	1,3	3,0	–	4,3	–	–	–	–	–	55,8	–	–	55,8	12,6	12,6	72,7
С70.40-11.1	1,3	3,0	–	4,3	–	–	–	–	–	–	68,9	–	68,9	12,6	12,6	85,8
С70.40-12.1	1,3	3,0	–	4,3	–	–	–	–	–	–	–	83,1	83,1	12,6	12,6	100,0
С80.40-5.1	1,4	–	4,0	5,4	28,3	28,3	–	–	–	–	–	–	–	13,6	13,6	47,3
С80.40-6.1	1,4	–	4,0	5,4	–	–	28,3	–	–	–	–	–	28,3	13,6	13,6	47,3
С80.40-8.1	1,4	–	4,0	5,4	–	–	–	38,6	–	–	–	–	38,6	13,6	13,6	57,6
С80.40-9.1	1,4	–	4,0	5,4	–	–	–	–	50,4	–	–	–	50,4	13,6	13,6	69,4
С80.40-10.1	1,4	–	4,0	5,4	–	–	–	–	–	63,8	–	–	63,8	13,6	13,6	82,8
С80.40-11.1	1,4	–	4,0	5,4	–	–	–	–	–	–	78,7	–	78,7	13,6	13,6	97,7
С80.40-12.1	1,4	–	4,0	5,4	–	–	–	–	–	–	–	95,0	95,0	13,6	13,6	114,0

1.011.1-10.1 РС

24105-02 117 Формат А4

Лист 34

Инв. № подл.	Подпись и дата	Взам. инв. №
17416		

Марка сваи	Изделия арматурные																Всего
	Арматура класса																
	A-I				A-II		A-III								Bp-I		
	ГОСТ 5781-82														ГОСТ 6727-80		
	ф10	ф16	ф18	Итого	ф12	Итого	ф12	ф14	ф16	ф18	ф20	ф22	ф25	Итого	ф5	Итого	
С80.40-13.1	1,4	4,0	—	5,4	—	—	—	—	—	—	—	—	122,7	122,7	13,6	13,6	141,7
С90.40-5.1	1,4	4,0	—	5,4	31,9	31,9	—	—	—	—	—	—	—	—	14,6	14,6	51,9
С90.40-6.1	1,4	4,0	—	5,4	—	—	31,9	—	—	—	—	—	—	31,9	14,6	14,6	51,9
С90.40-8.1	1,4	4,0	—	5,4	—	—	—	43,4	—	—	—	—	—	43,4	14,6	14,6	63,4
С90.40-9.1	1,4	4,0	—	5,4	—	—	—	—	56,7	—	—	—	—	56,7	14,6	14,6	76,7
С90.40-10.1	1,4	4,0	—	5,4	—	—	—	—	—	71,8	—	—	—	71,8	14,6	14,6	91,8
С90.40-11.1	1,4	4,0	—	5,4	—	—	—	—	—	—	88,7	—	—	88,7	14,6	14,6	108,7
С90.40-12.1	1,4	4,0	—	5,4	—	—	—	—	—	—	—	106,9	—	106,9	14,6	14,6	126,9
С90.40-13.1	1,4	4,0	—	5,4	—	—	—	—	—	—	—	—	138,1	138,1	14,6	14,6	158,1
С100.40-6.1	1,4	—	5,0	6,4	—	—	35,4	—	—	—	—	—	—	35,4	15,6	15,6	57,4
С100.40-8.1	1,4	—	5,0	6,4	—	—	—	48,3	—	—	—	—	—	48,3	15,6	15,6	70,3
С100.40-9.1	1,4	—	5,0	6,4	—	—	—	—	63,0	—	—	—	—	63,0	15,6	15,6	85,0
С100.40-10.1	1,4	—	5,0	6,4	—	—	—	—	—	79,8	—	—	—	79,8	15,6	15,6	101,8
С100.40-11.1	1,4	—	5,0	6,4	—	—	—	—	—	—	98,5	—	—	98,5	15,6	15,6	120,5
С100.40-12.1	1,4	—	5,0	6,4	—	—	—	—	—	—	—	118,9	—	118,9	15,6	15,6	140,9
С100.40-13.1	1,4	—	5,0	6,4	—	—	—	—	—	—	—	—	153,5	153,5	15,6	15,6	175,5
С110.40-8.1	1,4	—	5,0	6,4	—	—	—	53,1	—	—	—	—	—	53,1	16,6	16,6	76,1

1.011.1-10.1-24105-02 118 РС Формат А4

Лист 35

Инв. № подл.	Подпись и дата	Взам. инв. №
17416		

Марка сваи	Изделия арматурные. Арматура класса													Всего
	А-I				А-III							Вр-I		
	ГОСТ 5781-82											ГОСТ 6727-80		
	ф10	ф18	ф20	Итого	ф14	ф16	ф18	ф20	ф22	ф25	Итого	ф5	Итого	
С 110.40-9.1	1,4	5,0	—	6,4	—	69,3	—	—	—	—	69,3	16,6	16,6	92,3
С 110.40-10.1	1,4	5,0	—	6,4	—	—	87,8	—	—	—	87,8	16,6	16,6	110,8
С 110.40-11.1	1,4	5,0	—	6,4	—	—	—	108,4	—	—	108,4	16,6	16,6	131,4
С 110.40-12.1	1,4	5,0	—	6,4	—	—	—	—	130,8	—	130,8	16,6	16,6	153,8
С 110.40-13.1	1,4	5,0	—	6,4	—	—	—	—	—	158,9	158,9	16,6	16,6	181,9
С 120.40-8.1	1,4	5,0	—	6,4	58,0	—	—	—	—	—	58,0	17,6	17,6	82,0
С 120.40-9.1	1,4	5,0	—	6,4	—	75,7	—	—	—	—	75,7	17,6	17,6	99,7
С 120.40-10.1	1,4	5,0	—	6,4	—	—	95,8	—	—	—	95,8	17,6	17,6	119,8
С 120.40-11.1	1,4	5,0	—	6,4	—	—	—	118,3	—	—	118,3	17,6	17,6	142,3
С 120.40-12.1	1,4	5,0	—	6,4	—	—	—	—	142,7	—	142,7	17,6	17,6	166,7
С 120.40-13.1	1,4	5,0	—	6,4	—	—	—	—	—	184,4	184,4	17,6	17,6	208,4
С 130.40-9.1	1,4	—	6,2	7,6	—	82,0	—	—	—	—	82,0	18,6	18,6	108,2
С 130.40-10.1	1,4	—	6,2	7,6	—	—	103,8	—	—	—	103,8	18,6	18,6	130,0
С 130.40-11.1	1,4	—	6,2	7,6	—	—	—	128,2	—	—	128,2	18,6	18,6	154,4
С 130.40-12.1	1,4	—	6,2	7,6	—	—	—	—	154,6	—	154,6	18,6	18,6	180,8
С 130.40-13.1	1,4	—	6,2	7,6	—	—	—	—	—	199,8	199,8	18,6	18,6	226,0
С 140.40-9.1	1,4	—	6,2	7,6	—	88,3	—	—	—	—	88,3	19,6	19,6	115,5

24105-02 119 Формат А4

1.011.1-10.1 - РС

Лист 36

Марка сваи	Изделия арматурные											Всего
	Арматура класса											
	A-I				A-III					Bp-I		
	ГОСТ 5781-82									ГОСТ 6727-80		
	ф10	ф20	ф22	Итого	ф18	ф20	ф22	ф25	Итого	ф5	Итого	
С140.40-10.1	1,4	6,2	—	7,6	111,8	—	—	—	111,8	19,6	19,6	139,0
С140.40-11.1	1,4	6,2	—	7,6	—	138,0	—	—	138,0	19,6	19,6	165,2
С140.40-12.1	1,4	6,2	—	7,6	—	—	166,6	—	166,6	19,6	19,6	193,8
С140.40-13.1	1,4	6,2	—	7,6	—	—	—	215,2	215,2	19,6	19,6	242,4
С150.40-10.1	1,4	6,2	—	7,6	119,8	—	—	—	119,8	20,6	20,6	148,0
С150.40-11.1	1,4	6,2	—	7,6	—	148,0	—	—	148,0	20,6	20,6	176,2
С150.40-12.1	1,4	6,2	—	7,6	—	—	178,5	—	178,5	20,6	20,6	206,7
С150.40-13.1	1,4	6,2	—	7,6	—	—	—	230,6	230,6	20,6	20,6	258,8
С160.40-11.1	1,4	—	7,6	9,0	—	157,9	—	—	157,9	21,6	21,6	188,5
С160.40-12.1	1,4	—	7,6	9,0	—	—	190,4	—	190,4	21,6	21,6	221,0
С160.40-13.1	1,4	—	7,6	9,0	—	—	—	246,0	246,0	21,6	21,6	276,6

Инв. № подл.	Подпись и дата	Взам. инв. №
17416		

Марка сваи	Изделия арматурные													Всего
	Арматура класса													
	А-I			А-II		А-III						Вр-I		
	ГОСТ 5781-82											ГОСТ 6727-80		
	ф10	ф12	Итого	ф12	Итого	ф12	ф14	ф16	ф18	ф20	Итого	ф5	Итого	
С 70.30-4.1.у	1,0	26,5	27,5	–	–	–	–	–	–	–	–	9,0	9,0	36,5
С 70.30-5.1.у	1,0	1,8	2,8	24,7	24,7	–	–	–	–	–	–	9,0	9,0	36,5
С 70.30-6.1.у	1,0	1,8	2,8	–	–	24,7	–	–	–	–	24,7	9,0	9,0	36,5
С 70.30-8.1.у	1,0	1,8	2,8	–	–	–	33,7	–	–	–	33,7	9,0	9,0	45,5
С 70.30-9.1.у	1,0	1,8	2,8	–	–	–	–	44,0	–	–	44,0	9,0	9,0	55,8
С 80.30-4.1.у	1,1	30,1	31,2	–	–	–	–	–	–	–	–	9,7	9,7	40,9
С 80.30-5.1.у	1,1	1,8	2,9	28,3	28,3	–	–	–	–	–	–	9,7	9,7	40,9
С 80.30-6.1.у	1,1	1,8	2,9	–	–	28,3	–	–	–	–	28,3	9,7	9,7	40,9
С 80.30-8.1.у	1,1	1,8	2,9	–	–	–	38,6	–	–	–	38,6	9,7	9,7	51,2
С 80.30-9.1.у	1,1	1,8	2,9	–	–	–	–	50,4	–	–	50,4	9,7	9,7	63,0
С 80.30-10.1.у	1,1	1,8	2,9	–	–	–	–	–	63,8	–	63,8	9,7	9,7	76,4
С 80.30-11.1.у	1,1	1,8	2,9	–	–	–	–	–	–	78,7	78,7	9,7	9,7	91,3
С 90.30-5.1.у	1,1	1,8	2,9	31,9	31,9	–	–	–	–	–	–	10,4	10,4	45,2
С 90.30-6.1.у	1,1	1,8	2,9	–	–	31,9	–	–	–	–	31,9	10,4	10,4	45,2
С 90.30-8.1.у	1,1	1,8	2,9	–	–	–	43,4	–	–	–	43,4	10,4	10,4	56,7
С 90.30-9.1.у	1,1	1,8	2,9	–	–	–	–	56,7	–	–	56,7	10,4	10,4	70,0
С 90.30-10.1.у	1,1	1,8	2,9	–	–	–	–	–	71,8	–	71,8	10,4	10,4	85,1
С 90.30-11.1.у	1,1	1,8	2,9	–	–	–	–	–	–	88,7	88,7	10,4	10,4	102,0

24105-02 121 1.011.1-10.1 РС

Формат А4

Лист 38

270

Инв. № подл.	Подпись и дата	Взам инв. №
17416		

Марка сваи	Изделия арматурные													Всего
	Арматура класса													
	A-I			A-III								Bp-I		
	ГОСТ 5781-82											ГОСТ 6727-80		
	ф10	ф14	Итого	ф12	ф14	ф16	ф18	ф20	ф22	ф25	Итого	ф5	Итого	
С100.30-6.1.у	1,1	2,6	3,7	35,4	–	–	–	–	–	–	35,4	11,1	11,1	50,2
С100.30-8.1.у	1,1	2,6	3,7	–	48,3	–	–	–	–	–	48,3	11,1	11,1	63,1
С100.30-9.1.у	1,1	2,6	3,7	–	–	63,0	–	–	–	–	63,0	11,1	11,1	77,8
С100.30-10.1.у	1,1	2,6	3,7	–	–	–	79,8	–	–	–	79,8	11,1	11,1	94,6
С100.30-11.1.у	1,1	2,6	3,7	–	–	–	–	98,6	–	–	98,6	11,1	11,1	113,4
С100.30-12.1.у	1,1	2,6	3,7	–	–	–	–	–	118,9	–	118,9	11,1	11,1	133,7
С100.30-13.1.у	1,1	2,6	3,7	–	–	–	–	–	–	153,6	153,6	11,1	11,1	168,4
С110.30-8.1.у	1,1	2,6	3,7	–	53,0	–	–	–	–	–	53,0	11,9	11,9	68,6
С110.30-9.1.у	1,1	2,6	3,7	–	–	69,3	–	–	–	–	69,3	11,9	11,9	84,9
С110.30-10.1.у	1,1	2,6	3,7	–	–	–	87,7	–	–	–	87,7	11,9	11,9	103,3
С110.30-11.1.у	1,1	2,6	3,7	–	–	–	–	108,4	–	–	108,4	11,9	11,9	124,0
С110.30-12.1.у	1,1	2,6	3,7	–	–	–	–	–	130,7	–	130,7	11,9	11,9	146,3
С110.30-13.1.у	1,1	2,6	3,7	–	–	–	–	–	–	168,9	168,9	11,9	11,9	184,5
С120.30-8.1.у	1,1	2,6	3,7	–	57,9	–	–	–	–	–	57,9	12,6	12,6	74,2
С120.30-9.1.у	1,1	2,6	3,7	–	–	75,6	–	–	–	–	75,6	12,6	12,6	91,2
С120.30-10.1.у	1,1	2,6	3,7	–	–	–	95,7	–	–	–	95,7	12,6	12,6	112,0
С120.30-11.1.у	1,1	2,6	3,7	–	–	–	–	118,3	–	–	118,3	12,6	12,6	134,6
С120.30-12.1.у	1,1	2,6	3,7	–	–	–	–	–	142,7	–	142,7	12,6	12,6	159,0

1.011.1-10.1-24105-02 122 РС

Формат А4

Лист 39

Инв. № подл.	Подпись и дата	Взам. инв. №
17416		

Марка сваи	Изделия арматурные															Всего
	Арматура класса															
	A-I				A-II		A-III							Bp-I		
	ГОСТ 5781-82													ГОСТ 6727-80		
	ф10	ф12	ф14	Итого	ф12	Итого	ф12	ф14	ф16	ф18	ф20	ф25	Итого	ф5	Итого	
С120.30-13.1.у	1,1	–	2,6	3,7	–	–	–	–	–	–	–	184,3	184,3	12,6	12,6	200,6
С70.35-4.1.у	1,1	26,8	–	27,9	–	–	–	–	–	–	–	–	–	11,0	11,0	38,9
С70.35-5.1.у	1,1	2,0	–	3,1	24,8	24,8	–	–	–	–	–	–	–	11,0	11,0	38,9
С70.35-6.1.у	1,1	2,0	–	3,1	–	–	24,8	–	–	–	–	–	24,8	11,0	11,0	38,9
С70.35-8.1.у	1,1	2,0	–	3,1	–	–	–	33,7	–	–	–	–	33,7	11,0	11,0	47,8
С70.35-9.1.у	1,1	2,0	–	3,1	–	–	–	–	44,0	–	–	–	44,0	11,0	11,0	58,1
С70.35-10.1.у	1,1	2,0	–	3,1	–	–	–	–	–	55,8	–	–	55,8	11,0	11,0	69,9
С80.35-5.1.у	1,2	–	2,8	4,0	28,3	28,3	–	–	–	–	–	–	–	11,9	11,9	44,2
С80.35-6.1.у	1,2	–	2,8	4,0	–	–	28,3	–	–	–	–	–	28,3	11,9	11,9	44,2
С80.35-8.1.у	1,2	–	2,8	4,0	–	–	–	38,6	–	–	–	–	38,6	11,9	11,9	54,5
С80.35-9.1.у	1,2	–	2,8	4,0	–	–	–	–	50,4	–	–	–	50,4	11,9	11,9	66,3
С80.35-10.1.у	1,2	–	2,8	4,0	–	–	–	–	–	63,8	–	–	63,8	11,9	11,9	79,7
С80.35-11.1.у	1,2	–	2,8	4,0	–	–	–	–	–	–	78,7	–	78,7	11,9	11,9	94,6
С90.35-5.1.у	1,2	–	2,8	4,0	31,8	31,8	–	–	–	–	–	–	–	12,8	12,8	48,6
С90.35-6.1.у	1,2	–	2,8	4,0	–	–	31,8	–	–	–	–	–	31,8	12,8	12,8	48,6
С90.35-8.1.у	1,2	–	2,8	4,0	–	–	–	43,4	–	–	–	–	43,4	12,8	12,8	60,2
С90.35-9.1.у	1,2	–	2,8	4,0	–	–	–	–	56,6	–	–	–	56,6	12,8	12,8	73,4
С90.35-10.1.у	1,2	–	2,8	4,0	–	–	–	–	–	71,7	–	–	71,7	12,8	12,8	88,5

1.011.1-10.1-РС

24105-02 123 Формат А4

Лист 40

272

Инв. № подл.	Подпись и дата	Взам. инв. №
17416		

Марка сваи	Изделия арматурные														Всего
	Арматура класса														
	A-I				A-III								Bp-I		
	ГОСТ 5781-82												ГОСТ 6727-80		
	ф10	ф14	ф16	Итого	ф12	ф14	ф16	ф18	ф20	ф22	ф25	Итого	ф5	Итого	
С 90.35-11.1.у	1,2	2,8	—	4,0	—	—	—	—	88,6	—	—	88,6	12,8	12,8	105,4
С 90.35-12.1.у	1,2	2,8	—	4,0	—	—	—	—	—	106,9	—	106,9	12,8	12,8	123,7
С 100.35-6.1.у	1,2	—	3,6	4,8	35,4	—	—	—	—	—	—	35,4	13,6	13,6	53,8
С 100.35-8.1.у	1,2	—	3,6	4,8	—	48,3	—	—	—	—	—	48,3	13,6	13,6	66,7
С 100.35-9.1.у	1,2	—	3,6	4,8	—	—	63,0	—	—	—	—	63,0	13,6	13,6	81,4
С 100.35-10.1.у	1,2	—	3,6	4,8	—	—	—	79,8	—	—	—	79,8	13,6	13,6	98,2
С 100.35-11.1.у	1,2	—	3,6	4,8	—	—	—	—	98,5	—	—	98,5	13,6	13,6	116,9
С 100.35-12.1.у	1,2	—	3,6	4,8	—	—	—	—	—	118,9	—	118,9	13,6	13,6	137,3
С 100.35-13.1.у	1,2	—	3,6	4,8	—	—	—	—	—	—	153,5	153,5	13,6	13,6	171,9
С 110.35-8.1.у	1,2	—	3,6	4,8	—	53,1	—	—	—	—	—	53,1	14,5	14,5	72,4
С 110.35-9.1.у	1,2	—	3,6	4,8	—	—	69,3	—	—	—	—	69,3	14,5	14,5	88,6
С 110.35-10.1.у	1,2	—	3,6	4,8	—	—	—	87,7	—	—	—	87,7	14,5	14,5	107,0
С 110.35-11.1.у	1,2	—	3,6	4,8	—	—	—	—	108,4	—	—	108,4	14,5	14,5	127,7
С 110.35-12.1.у	1,2	—	3,6	4,8	—	—	—	—	—	130,7	—	130,7	14,5	14,5	150,0
С 110.35-13.1.у	1,2	—	3,6	4,8	—	—	—	—	—	—	168,9	168,9	14,5	14,5	188,2
С 120.35-8.1.у	1,2	—	3,6	4,8	—	58,0	—	—	—	—	—	58,0	15,3	15,3	78,1

24105-02 124 1.011.1-10.1 - РС

Формат А4

Лист 41

Инв. № подл.	Подпись и дата	Взам. инв. №
17416		

Марка сваи	Изделия арматурные													Всего
	Арматура класса													
	А-I				А-III							Вр-I		
	ГОСТ 5781-82											ГОСТ 6727-80		
	ф10	ф16	ф18	Итого	ф14	ф16	ф18	ф20	ф22	ф25	Итого	ф5	Итого	
С120.35-9.1.у	1,2	3,6	–	4,8	–	75,7	–	–	–	–	75,7	15,3	15,3	95,8
С120.35-10.1.у	1,2	3,6	–	4,8	–	–	95,8	–	–	–	95,8	15,3	15,3	115,9
С120.35-11.1.у	1,2	3,6	–	4,8	–	–	–	118,3	–	–	118,3	15,3	15,3	138,4
С120.35-12.1.у	1,2	3,6	–	4,8	–	–	–	–	142,7	–	142,7	15,3	15,3	162,8
С120.35-13.1.у	1,2	3,6	–	4,8	–	–	–	–	–	184,4	184,4	15,3	15,3	204,5
С130.35-8.1.у	1,2	–	4,6	5,8	62,8	–	–	–	–	–	62,8	16,2	16,2	84,8
С130.35-9.1.у	1,2	–	4,6	5,8	–	82,0	–	–	–	–	82,0	16,2	16,2	104,0
С130.35-10.1.у	1,2	–	4,6	5,8	–	–	103,8	–	–	–	103,8	16,2	16,2	125,8
С130.35-11.1.у	1,2	–	4,6	5,8	–	–	–	128,1	–	–	128,1	16,2	16,2	150,1
С130.35-12.1.у	1,2	–	4,6	5,8	–	–	–	–	154,6	–	154,6	16,2	16,2	176,6
С130.35-13.1.у	1,2	–	4,6	5,8	–	–	–	–	–	199,7	199,7	16,2	16,2	221,7
С140.35-9.1.у	1,2	–	4,6	5,8	–	88,2	–	–	–	–	88,2	17,1	17,1	111,1
С140.35-10.1.у	1,2	–	4,6	5,8	–	–	111,7	–	–	–	111,7	17,1	17,1	134,6
С140.35-11.1.у	1,2	–	4,6	5,8	–	–	–	138,0	–	–	138,0	17,1	17,1	160,9
С140.35-12.1.у	1,2	–	4,6	5,8	–	–	–	–	166,5	–	166,5	17,1	17,1	189,4
С140.35-13.1.у	1,2	–	4,6	5,8	–	–	–	–	–	215,1	215,1	17,1	17,1	238,0

Инв. № подл.	Подпись и дата	Взам. инв. №
17416		

Марка сваи	Изделия арматурные																
	Арматура класса																Всего
	A-I				A-II		A-III								Bp-I		
	ГОСТ 5781-82														ГОСТ 6727-80		
	ф10	ф14	ф18	Итого	ф12	Итого	ф12	ф14	ф16	ф18	ф20	ф22	ф25	Итого	ф5	Итого	
С150.35-10.1.у	1,2	–	4,6	5,8	–	–	–	–	–	119,8	–	–	–	119,8	17,9	17,9	143,5
С150.35-11.1.у	1,2	–	4,6	5,8	–	–	–	–	–	–	147,9	–	–	147,9	17,9	17,9	171,6
С150.35-12.1.у	1,2	–	4,6	5,8	–	–	–	–	–	–	–	178,5	–	178,5	17,9	17,9	202,2
С150.35-13.1.у	1,2	–	4,6	5,8	–	–	–	–	–	–	–	–	230,5	230,5	17,9	17,9	254,2
С160.35-10.1.у	1,2	–	4,6	5,8	–	–	–	–	–	127,7	–	–	–	127,7	18,8	18,8	152,3
С160.35-11.1.у	1,2	–	4,6	5,8	–	–	–	–	–	–	157,8	–	–	157,8	18,8	18,8	182,4
С160.35-12.1.у	1,2	–	4,6	5,8	–	–	–	–	–	–	–	190,3	–	190,3	18,8	18,8	214,9
С160.35-13.1.у	1,2	–	4,6	5,8	–	–	–	–	–	–	–	–	245,9	245,9	18,8	18,8	270,5
С70.40-5.1.у	1,3	3,0	–	4,3	24,8	24,8	–	–	–	–	–	–	–	–	13,1	13,1	42,2
С70.40-6.1.у	1,3	3,0	–	4,3	–	–	24,8	–	–	–	–	–	–	24,8	13,1	13,1	42,2
С70.40-8.1.у	1,3	3,0	–	4,3	–	–	–	33,7	–	–	–	–	–	33,7	13,1	13,1	51,1
С70.40-9.1.у	1,3	3,0	–	4,3	–	–	–	–	44,0	–	–	–	–	44,0	13,1	13,1	61,4
С70.40-10.1.у	1,3	3,0	–	4,3	–	–	–	–	–	55,8	—	–	–	55,8	13,1	13,1	73,2
С70.40-11.1.у	1,3	3,0	–	4,3	–	–	–	–	–	–	68,9	–	–	68,9	13,1	13,1	86,3
С70.40-12.1.у	1,3	3,0	–	4,3	–	–	–	–	–	–	–	83,1	–	83,1	13,1	13,1	100,5

24105-02 126 1.011.1-10.1 – РС Формат А4

Лист 43

Инв. № подл.	Подпись и дата	Взам. инв. №
17416		

Марка сваи	Изделия арматурные																Всего
	Арматура класса																
	A-I			A-II		A-III									Bp-I		
	ГОСТ 5781-82														ГОСТ 6727-80		
	ф10	ф16	Итого	ф12	Итого	ф12	ф14	ф16	ф18	ф20	ф22	ф25	Итого	ф5	Итого	
С80.40-5.1.у	1,4	4,0	5,4	28,3	28,3	—	—	—	—	—	—	—	—	14,1	14,1	47,8
С80.40-6.1.у	1,4	4,0	5,4	—	—	28,3	—	—	—	—	—	—	28,3	14,1	14,1	47,8
С80.40-8.1.у	1,4	4,0	5,4	—	—	—	38,6	—	—	—	—	—	38,6	14,1	14,1	58,1
С80.40-9.1.у	1,4	4,0	5,4	—	—	—	—	50,4	—	—	—	—	50,4	14,1	14,1	69,9
С80.40-10.1.у	1,4	4,0	5,4	—	—	—	—	—	63,8	—	—	—	63,8	14,1	14,1	83,3
С80.40-11.1.у	1,4	4,0	5,4	—	—	—	—	—	—	78,7	—	—	78,7	14,1	14,1	98,2
С80.40-12.1.у	1,4	4,0	5,4	—	—	—	—	—	—	—	95,0	—	95,0	14,1	14,1	114,5
С80.40-13.1.у	1,4	4,0	5,4	—	—	—	—	—	—	—	—	122,7	122,7	14,1	14,1	142,2
С90.40-5.1.у	1,4	4,0	5,4	31,9	31,9	—	—	—	—	—	—	—	—	15,1	15,1	52,4
С90.40-6.1.у	1,4	4,0	5,4	—	—	31,9	—	—	—	—	—	—	31,9	15,1	15,1	52,4
С90.40-8.1.у	1,4	4,0	5,4	—	—	—	43,4	—	—	—	—	—	43,4	15,1	15,1	63,9
С90.40-9.1.у	1,4	4,0	5,4	—	—	—	—	56,7	—	—	—	—	56,7	15,1	15,1	77,2
С90.40-10.1.у	1,4	4,0	5,4	—	—	—	—	—	71,8	—	—	—	71,8	15,1	15,1	92,3
С90.40-11.1.у	1,4	4,0	5,4	—	—	—	—	—	—	88,7	—	—	88,7	15,1	15,1	109,2
С90.40-12.1.у	1,4	4,0	5,4	—	—	—	—	—	—	—	106,9	—	106,9	15,1	15,1	127,4
С90.40-13.1.у	1,4	4,0	5,4	—	—	—	—	—	—	—	—	138,1	138,1	15,1	15,1	158,6

24505-02 127 1.011.1-10.1 - РС

Формат А4

Инв. № подл.	Подпись и дата	Взам. инв. №
17416		

Марка сваи	Изделия арматурные													
	Арматура класса													Всего
	А-I			А-III								Вр-I		
	ГОСТ 5781-82											ГОСТ 6727-80		
	ф10	ф18	Итого	ф12	ф14	ф16	ф18	ф20	ф22	ф25	Итого	ф5	Итого	
С100.40-6.1.у	1,4	5,0	6,4	35,4	—	—	—	—	—	—	35,4	16,1	16,1	57,9
С100.40-8.1.у	1,4	5,0	6,4	—	48,3	—	—	—	—	—	48,3	16,1	16,1	70,8
С100.40-9.1.у	1,4	5,0	6,4	—	—	63,0	—	—	—	—	63,0	16,1	16,1	85,5
С100.40-10.1.у	1,4	5,0	6,4	—	—	—	79,8	—	—	—	79,8	16,1	16,1	102,3
С100.40-11.1.у	1,4	5,0	6,4	—	—	—	—	98,5	—	—	98,5	16,1	16,1	121,0
С100.40-12.1.у	1,4	5,0	6,4	—	—	—	—	—	118,9	—	118,9	16,1	16,1	141,4
С100.40-13.1.у	1,4	5,0	6,4	—	—	—	—	—	—	153,5	153,5	16,1	16,1	176,0
С110.40-8.1.у	1,4	5,0	6,4	—	53,1	—	—	—	—	—	53,1	17,1	17,1	76,6
С110.40-9.1.у	1,4	5,0	6,4	—	—	69,3	—	—	—	—	69,3	17,1	17,1	92,8
С110.40-10.1.у	1,4	5,0	6,4	—	—	—	87,8	—	—	—	87,8	17,1	17,1	111,3
С110.40-11.1.у	1,4	5,0	6,4	—	—	—	—	108,4	—	—	108,4	17,1	17,1	131,9
С110.40-12.1.у	1,4	5,0	6,4	—	—	—	—	—	130,8	—	130,8	17,1	17,1	154,3
С110.40-13.1.у	1,4	5,0	6,4	—	—	—	—	—	—	158,9	158,9	17,1	17,1	182,4
С120.40-8.1.у	1,4	5,0	6,4	—	58,0	—	—	—	—	—	58,0	18,1	18,1	82,5
С120.40-9.1.у	1,4	5,0	6,4	—	—	75,7	—	—	—	—	75,7	18,1	18,1	100,2
С120.40-10.1.у	1,4	5,0	6,4	—	—	—	95,8	—	—	—	95,8	18,1	18,1	120,3
С120.40-11.1.у	1,4	5,0	6,4	—	—	—	—	118,3	—	—	118,3	18,1	18,1	142,8
С120.40-12.1.у	1,4	5,0	6,4	—	—	—	—	—	142,7	—	142,7	18,1	18,1	167,2

1.011.1-10.1 - РС

24105-02 128 Формат А4

Лист 45

Инв. № подл.	Подпись и дата	Взам. инв. №
17416		

Марка сваи	Изделия арматурные													Всего
	Арматура класса													
	A-I					A-III						Bp-I		
	ГОСТ 5781-82											ГОСТ 6727-80		
	ф10	ф18	ф20	ф22	Итого	ф16	ф18	ф20	ф22	ф25	Итого	ф5	Итого	
С120.40-13.1.у	1,4	5,0	–	–	6,4	–	–	–	–	184,4	184,4	18,1	18,1	208,9
С130.40-9.1.у	1,4	–	6,2	–	7,6	82,0	–	–	–	–	82,0	19,1	19,1	108,7
С130.40-10.1.у	1,4	–	6,2	–	7,6	–	103,8	–	–	–	103,8	19,1	19,1	130,5
С130.40-11.1.у	1,4	–	6,2	–	7,6	–	–	128,2	–	–	128,2	19,1	19,1	154,9
С130.40-12.1.у	1,4	–	6,2	–	7,6	–	–	–	154,6	–	154,6	19,1	19,1	181,3
С130.40-13.1.у	1,4	–	6,2	–	7,6	–	–	–	–	199,8	199,8	19,1	19,1	226,5
С140.40-9.1.у	1,4	–	6,2	–	7,6	88,3	–	–	–	–	88,3	20,1	20,1	116,0
С140.40-10.1.у	1,4	–	6,2	–	7,6	–	111,8	–	–	–	111,8	20,1	20,1	139,5
С140.40-11.1.у	1,4	–	6,2	–	7,6	–	–	138,0	–	–	138,0	20,1	20,1	165,7
С140.40-12.1.у	1,4	–	6,2	–	7,6	–	–	–	166,6	–	166,6	20,1	20,1	194,3
С140.40-13.1.у	1,4	–	6,2	–	7,6	–	–	–	–	215,2	215,2	20,1	20,1	242,9
С150.40-10.1.у	1,4	–	6,2	–	7,6	–	119,8	–	–	–	119,8	21,1	21,1	148,5
С150.40-11.1.у	1,4	–	6,2	–	7,6	–	–	148,0	–	–	148,0	21,1	21,1	176,7
С150.40-12.1.у	1,4	–	6,2	–	7,6	–	–	–	178,5	–	178,5	21,1	21,1	207,2
С150.40-13.1.у	1,4	–	6,2	–	7,6	–	–	–	–	230,6	230,6	21,1	21,1	259,3
С160.40-11.1.у	1,4	–	–	7,6	9,0	–	–	157,9	–	–	157,9	22,1	22,1	189,0
С160.40-12.1.у	1,4	–	–	7,6	9,0	–	–	–	190,4	–	190,4	22,1	22,1	221,5
С160.40-13.1.у	1,4	–	–	7,6	9,0	–	–	–	–	246,0	246,0	22,1	22,1	277,1

24105-02 129 Формат А4

1.011.1-10.1- РС

Лист 46

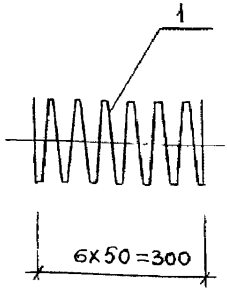

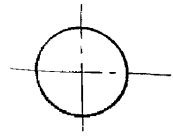

235	для СПг1
285	для СПг2
335	для СПг3

Деталь установки спирали в голове сваи

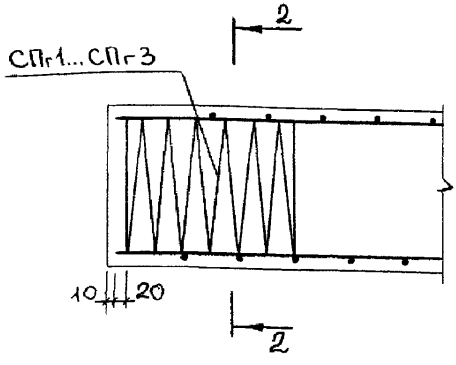

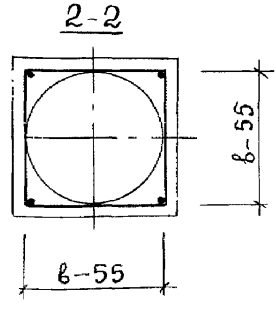

Марка спирали	Поз.	Наименование	Кол.	Масса ед., кг	Масса спирали, кг
СПг1	1	ф5 Bp I, ℓ=5920	1	0,85	0,85
СПг2	1	ф5 Bp I, ℓ=7180	1	1,00	1,00
СПг3	1	ф5 Bp I, ℓ=8400	1	1,20	1,20

Арматура: класса Bp-I по ГОСТ 6727-80.

Н. контр.	Левашов		
Нач. ПО-4	Лешин		
ГИП	Филиппов		
Вед. инж.	Горюшин		
Инж.	Куприяшкина		
Пров.	Горюшин		

1.011.1-10.1

Спираль СПг1... СПг3

Стадия	Лист	Листов
Р		1

Фундаментпроект

Инв. № подл. 17416 | Подпись и дата | Взам. инв. №

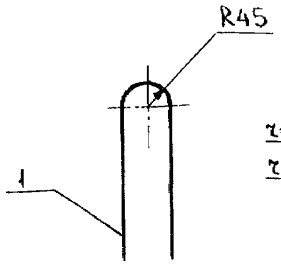

Деталь установки петли

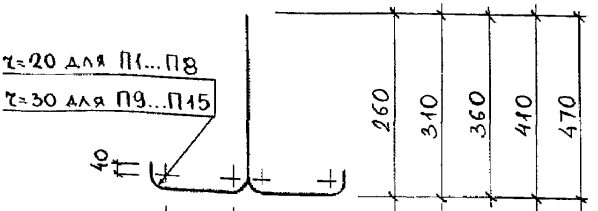

для П1	35
для П2	50
для П3 ... П5	75
для П6 ... П8	100
для П9	90
для П10 ... П15	

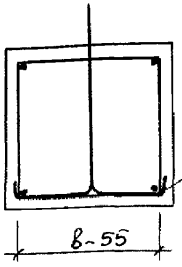

Петли привязать к арматуре сваи вязальной проволокой

Марка петли	Поз.	Наименование	Кол.	Масса ед., кг	Масса петли, кг
П1	1	ф10AI, ℓ = 810	1	0,50	0,50
П2	1	ф10AI, ℓ = 940	1	0,58	0,58
П3	1	ф10AI, ℓ = 1100	1	0,68	0,68
П4	1	ф12AI, ℓ = 1100	1	0,98	0,98
П5	1	ф14AI, ℓ = 1100	1	1,33	1,33
П6	1	ф12AI, ℓ = 1240	1	1,10	1,10
П7	1	ф14AI, ℓ = 1240	1	1,50	1,50
П8	1	ф16AI, ℓ = 1240	1	1,96	1,96
П9	1	ф18AI, ℓ = 1280	1	2,56	2,56

Н.контр.	Левашов		08.08.87
Нач.ПО-4	Лешин		08.08.87
ГИП	Филиппов		08.08.87
Вед.инж.	Горюшин		08.08.87
Инж.	Куприяшкина		08.08.87
Пров.	Горюшин		08.08.87

1.011.1-10.1

Петля П1...П15

Варианты.

Стадия	Лист	Листов
Р	1	4

Фундаментпроект

Формат А4

Инв. № подл. 17416 | Подпись и дата | Взам. инв. №

Марка петли	Поз.	Наименование	Кол.	Масса ед., кг	Масса петли, кг
П10	1	ф 12 AI , ℓ = 1430	1	1,27	1,27
П11	1	ф 14 AI , ℓ = 1430	1	1,73	1,73
П12	1	ф 16 AI , ℓ = 1430	1	2,26	2,26
П13	1	ф 18 AI , ℓ = 1430	1	2,86	2,86
П14	1	ф 20 AI , ℓ = 1430	1	3,53	3,53
П15	1	ф 22 AI , ℓ = 1430	1	4,27	4,27

Арматура: класса А-I по ГОСТ 5781-82.

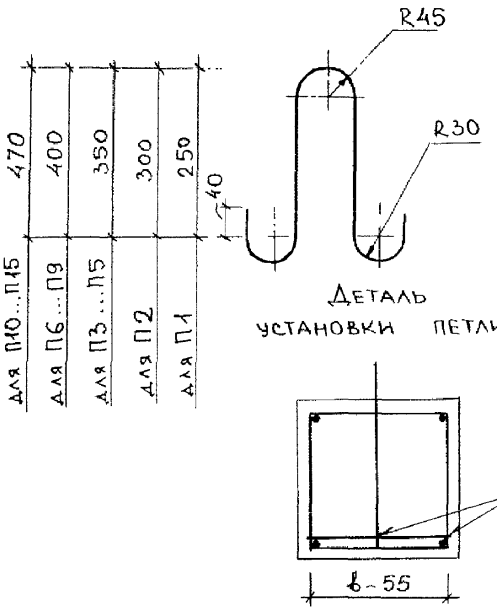

Марка петли	Поз.	Наименование	Кол.	Масса ед., кг	Масса петли, кг
П1	1	ф10 AI, l=760	1	0,47	0,67
	2	ф10 AI, l=170	2	0,10	
П2	1	ф10 AI, l=860	1	0,53	0,81
	2	ф10 AI, l=220	2	0,14	
П3	1	ф10 AI, l=960	1	0,59	0,93
	2	ф10 AI, l=270	2	0,17	
П4	1	ф12 AI, l=960	1	0,85	1,19
	2	ф10 AI, l=270	2	0,17	
П5	1	ф14 AI, l=960	1	1,16	1,50
	2	ф10 AI, l=270	2	0,17	
П6	1	ф12 AI, l=1060	1	0,94	1,34
	2	ф10 AI, l=320	2	0,20	

Инв.№ подл. 17416 | Подпись и дата | Взам. инв.№

Марка петли	Поз.	Наименование	Кол.	Масса ед., кг	Масса петли, кг
П7	1	ф14АI, ℓ=1060	1	1,28	1,68
	2	ф10АI, ℓ=320	2	0,20	
П8	1	ф16АI, ℓ=1060	1	1,67	2,07
	2	ф10АI, ℓ=320	2	0,20	
П9	1	ф18АI, ℓ=1060	1	2,12	2,52
	2	ф10АI, ℓ=320	2	0,20	
П10	1	ф12АI, ℓ=1200	1	1,07	1,53
	2	ф10АI, ℓ=370	2	0,23	
П11	1	ф14АI, ℓ=1200	1	1,45	1,91
	2	ф10АI, ℓ=370	2	0,23	
П12	1	ф16АI, ℓ=1200	1	1,89	2,35
	2	ф10АI, ℓ=370	2	0,23	
П13	1	ф18АI, ℓ=1200	1	2,40	2,86
	2	ф10АI, ℓ=370	2	0,23	
П14	1	ф20АI, ℓ=1200	1	2,95	3,41
	2	ф10АI, ℓ=370	2	0,23	
П15	1	ф22АI, ℓ=1200	1	3,60	4,06
	2	ф10АI, ℓ=370	2	0,23	

Арматура: класса А-I по ГОСТ 5781-82.

Инв. № подл. 17416 | Подпись и дата | Взам. инв. №