ТИПОВЫЕ КОНСТРУКЦИИ, ИЗДЕЛИЯ И УЗЛЫ ЗДАНИЙ И СООРУЖЕНИЙ

# СЕРИЯ 1.435.9-36.93

# ВОРОТА ОТКАТНЫЕ С КАЛИТКОЙ С МЕХАНИЗИРОВАННЫМ ОТКРЫВАНИЕМ ДЛЯ ПРОИЗВОДСТВЕННЫХ ЗДАНИЙ ПРОМЫШЛЕННЫХ ПРЕДПРИЯТИЙ

ВЫПУСК 3

## ВОРОТА С ПОЛОТНОМ ИЗ СПЕЦИАЛЬНЫХ МЕТАЛЛИЧЕСКИХ ПРОФИЛЕЙ С МИНЕРАЛОВАТНЫМ УТЕПЛИТЕЛЕМ.

РАБОЧИЕ ЧЕРТЕЖИ

Ц 00166-03

# СЕРИЯ 1.435.9-36.93

## ВОРОТА ОТКАТНЫЕ С КАЛИТКОЙ С МЕХАНИЗИРОВАННЫМ ОТКРЫВАНИЕМ ДЛЯ ПРОИЗВОДСТВЕННЫХ ЗДАНИЙ ПРОМЫШЛЕННЫХ ПРЕДПРИЯТИЙ

ВЫПУСК 3

## ВОРОТА С ПОЛОТНОМ ИЗ СПЕЦИАЛЬНЫХ МЕТАЛЛИЧЕСКИХ ПРОФИЛЕЙ С МИНЕРАЛОВАТНЫМ УТЕПЛИТЕЛЕМ.

РАБОЧИЕ ЧЕРТЕЖИ

РАЗРАБОТАНЫ: АП. ЦНИИПРОМЗДАНИЙ

ЗАМ. ДИРЕКТОРА ИНСТИТУТА С. М. ГЛИКИН

ЗАВ. ОТДЕЛОМ КБЗ Л.С. ЯМПОЛЬСКИЙ

ГИП. В.И. ПОГОРЕЛОВ

УТВЕРЖДЕНЫ:
ГЛАВНЫМ УПРАВЛЕНИЕМ ПРОЕКТИРОВАНИЯ И ИНЖЕНЕРНЫХ ИЗЫСКАНИЙ ГОССТРОЯ РОССИИ, ПИСЬМО ОТ 12.10.93 №9-3-3/213.
ВВЕДЕНЫ В ДЕЙСТВИЕ АПЦНИИПРОМЗДАНИЙ С 01.03.94, ПРИКАЗ ОТ 08.02.94 № 8.

| Обозначение документа | Наименование | Стр. |
|---|---|---|
| 1.435.9-36.93.3-00.00.00 | Ворота с полотном из специальных металлических профилей с минераловатным утеплителем | 3 |
| 1.435.9-36.93.3-00.00.01 | Нащельник | 5 |
| 1.435.9-36.93.3-00.00.00СБ | Ворота с полотном из специальных металлических профилей с минераловатным утеплителем. Сборочный чертеж | 6 |
| 1.435.9-36.93.3-00.00.00ВО | Ведомость покупных изделий | 14 |
| 1.435.9-36.93.3-01.00.00 | Полотно | 15 |
| 1.435.9-36.93.3-01.00.00СБ | Полотно. Сборочный чертеж | 21 |
| 1.435.9-36.93.3-01.01.00 | Каркас | 26 |
| 1.435.9-36.93.3-01.00.06 | Уголок | 27 |
| 1.435.9-36.93.3-01.01.00СБ | Каркас. Сборочный чертеж | 28 |
| 1.435.9-36.93.3-01.01.01 | Связь | 31 |
| 1.435.9-36.93.3-01.02.00 | Облицовка | 32 |
| 1.435.9-36.93.3-01.02.00СБ | Облицовка. Сборочный чертеж | 33 |
| 1.435.9-36.93.3-01.00.01 | Обрамление | 34 |
| 1.435.9-36.93.3-01.00.02 | Обрамление | 35 |
| 1.435.9-36.93.3-01.00.03 | Обрамление | 35 |
| 1.435.9-36.93.3-01.00.04 | Короб | 36 |
| 1.435.9-36.93.3-01.00.05 | Прокладка | 37 |
| 1.435.9-36.93.3-02.00.00 | Калитка | 37 |
| 1.435.9-36.93.3-02.00.00СБ | Калитка. Сборочный чертеж | 38 |
| 1.435.9-36.93.3-02.00.01 | Нащельник | 41 |
| 1.435.9-36.93.3-02.01.00 | Каркас | 42 |
| 1.435.9-36.93.3-02.01.00СБ | Каркас. Сборочный чертеж | 43 |
| 1.435.9-36.93.3-02.02.00 | Рама | 43 |
| 1.435.9-36.93.3-02.02.01 | Связь | 43 |
| 1.435.9-36.93.3-02.02.00СБ | Рама. Сборочный чертеж | 44 |
| 1.435.9-36.93.3-02.03.00 | Полупетля | 45 |
| 1.435.9-36.93.3-02.03.00СБ | Полупетля. Сборочный чертеж | 45 |
| 1.435.9-36.93.3-00.00.00ВМ | Ведомость расхода материалов | 46 |


| Изм. | Кол.уч. | Лист | N док. | Подпись | Дата |
|---|---|---|---|---|---|
| ГИП | Агарков | | | | |
| Н.отд. | Кочубей | | | | |
| Н.контр. | Агарков | | | | |

1.435.9-36.93.3

Содержание

| Стадия | Лист | Листов |
|---|---|---|
| Р | 1 | |

ЛЕНИНГРАДГИПРОСЕЛЬМАШ

Инв. № подл. | Подпись и дата | Взам. инв. №

Копировал Стрельцова

Ц 00142-03 3

Формат А3

Инв. № подл. | Подпись и дата | Взам. инв. №

| Позиция | Зона | Поз. | Обозначение | Наименование | Кол. на исполн. 1435.9-36.93.3-00.00.00- | | | | | | | | | | Примечание |
|---|---|---|---|---|---|---|---|---|---|---|---|---|---|---|---|
| | | | | | – | 01 | 02 | 03 | | | | | | | |
| | | | | Документация | | | | | | | | | | | |
| П3 | | | 1435.9-36.93.2-ТО | Техническое описание | X | X | X | X | | | | | | | |
| П3 | | | 1435.9-36.93.3-00.00.00СБ | Сборочный чертеж | X | X | X | X | | | | | | | |
| П3 | | | 1435.9-36.93.3-00.00.00ВП | Ведомость покупных изделий | X | X | X | X | | | | | | | |
| П3 | | | 1435.9-36.93.2-00.00.00Э3 | Схема электрическая принципиальная | X | X | X | X | | | | | | | |
| П3 | | | 1435.9-36.93.2-00.00.00Э4 | Схема электрическая соединений шкафа | X | X | X | X | | | | | | | |
| | | | | изображения. Доработка | | | | | | | | | | | |
| П3 | | | 1435.9-36.93.2-00.00.00Э5 | Схема электрическая подключения | X | X | X | X | | | | | | | |

| Изм. | Кол.уч. | Лист | №док. | Подпись | Дата | 1.435.9-36.93.3-00.00.00 | | | |
|---|---|---|---|---|---|---|---|---|---|
| | | | | | | Ворота с полотном из специальных металлических профилей с минеральной ватным утеплителем | Стадия | Лист | Листов |
| | | | | | | | Р | 1 | 2 |
| ГИП | | Прокопьев | | | | | АО ЦНИИПромзданий | | |
| Гл.спец. | | Чистяков | | | | | | | |
| Н.контр. | | Чистяков | | | | | | | |

Копировал Стрельцова

Формат А4

Инв. № подл. | Подпись и дата | Взам. инв. №

| Позиция | Зона | Поз. | Обозначение | Наименование | Кол. на исполн. 1435.9-36.93.3-00.00.00- | | | | | | | | | | Примечание |
|---|---|---|---|---|---|---|---|---|---|---|---|---|---|---|---|
| | | | | | – | 01 | 02 | 03 | | | | | | | |
| П3 | | | 1435.9-36.93.2-00.00.00Э6 | Схема электрическая расположения | X | X | X | X | | | | | | | |
| П3 | | | 1435.9-36.93.3-00.00.00ВМ | Ведомость расхода материалов | X | X | X | X | | | | | | | |
| | | | | Сборочные единицы | | | | | | | | | | | |
| П4 | | 1 | 1435.9-36.93.2-03.00.00 | Монорельс с приводом | 1 | | | | | | | | | | |
| | | | -01 | Монорельс с приводом | | 1 | | | | | | | | | |
| | | | -02 | Монорельс с приводом | | | 1 | | | | | | | | |
| | | | -03 | Монорельс с приводом | | | | 1 | | | | | | | |
| П4 | | 2 | 1435.9-36.93.2-04.00.00-04 | Стойка | 1 | | | | | | | | | | |
| | | | -05 | Стойка | | 1 | | | | | | | | | |
| | | | -06 | Стойка | | | 1 | | | | | | | | |
| | | | -07 | Стойка | | | | 1 | | | | | | | |
| П4 | | 3 | 1435.9-36.93.2-05.00.00 | Направляющая нижняя | 1 | | | | | | | | | | |
| | | | -01 | Направляющая нижняя | | 1 | | | | | | | | | |

| Изм. | Кол.уч. | Лист | №док. | Подпись | Дата | 1.435.9-36.93.3-00.00.00 | Лист 2 |
|---|---|---|---|---|---|---|---|

Копировал Стрельцова

Формат А4

Гр-17100 5

Инв. № подл. | Подпись и дата | Взам. инв. №

| Формат | Зона | Поз. | Обозначение | Наименование | Кол. на исполн. 1.435.9-36.93.3-00.00.00- — | 01 | 02 | 03 | | | | | | | Примечание |
|---|---|---|---|---|---|---|---|---|---|---|---|---|---|---|---|
| | | 3 | 1.435.9-36.93.2-05.00.00-02 | Направляющая | | | | | | | | | | | |
| | | | | нижняя | | | 1 | | | | | | | | |
| | | | -03 | Направляющая | | | | | | | | | | | |
| | | | | Нижняя | | | | 1 | | | | | | | |
| А4 | | 4 | 1.435.9-36.93.2-06.00.00 | Направляющая боковая | 1 | | | | | | | | | | |
| | | | -01 | Направляющая боковая | | 1 | | | | | | | | | |
| | | | -02 | Направляющая боковая | | | 1 | | | | | | | | |
| | | | -03 | Направляющая боковая | | | | 1 | | | | | | | |
| А4 | | 5 | 1.435.9-36.93.2-07.00.00 | Блок выключателей | | | | | | | | | | | |
| | | | | путевых | 1 | 1 | 1 | 1 | | | | | | | |
| А4 | | 6 | 1.435.9-36.93.3-01.00.00 | Полотно | 1 | | | | | | | | | | |
| | | | -01 | Полотно | | 1 | | | | | | | | | |
| | | | -02 | Полотно | | | 1 | | | | | | | | |
| | | | -03 | Полотно | | | | 1 | | | | | | | |
| А4 | | 7 | 1.435.9-36.93.3-02.00.00 | Калитка | 1 | 1 | 1 | 1 | | | | | | | |
| | | | | | | | | | | | | | | | |
| | | | | Детали | | | | | | | | | | | |
| | | | | | | | | | | | | | | | |
| А4 | | 8 | 1.435.9-36.93.2-00.00.02 | Прокладка | 1 | 1 | 1 | 1 | | | | | | | |

| Изм. | Кол.уч. | Лист | N док. | Подпись | Дата | 1.435.9-36.93.3-00.00.00 | Лист 3 |
|---|---|---|---|---|---|---|---|

Копировал: Полеха  Формат А4

Инв. N подл. | Подпись и дата | Взам. инв. №

| Формат | Зона | Поз. | Обозначение | Наименование | Кол. на исполн. 1.435.9-36.93.3-00.00.00- — | 01 | 02 | 03 | | | | | | | Примечание |
|---|---|---|---|---|---|---|---|---|---|---|---|---|---|---|---|
| А4 | | 9 | 1.435.9-36.93.2-00.00.03 | Планка | 1 | 1 | 1 | 1 | | | | | | | |
| А4 | | 10 | 1.435.9-36.93.2-00.00.04 | Планка | 1 | 1 | 1 | 1 | | | | | | | |
| А4 | | 11 | 1.435.9-36.93.2-00.00.06 | Упор | 1 | 1 | 1 | 1 | | | | | | | |
| А4 | | 12 | 1.435.9-36.93.3-00.00.01 | Нащельник | 1 | | | | | | | | | | |
| | | | -01 | Нащельник | | 1 | | | | | | | | | |
| | | | -02 | Нащельник | | | 1 | | | | | | | | |
| | | | -03 | Нащельник | | | | 1 | | | | | | | |
| | | 13 | 1.435.9-36.93.3-00.00.01-04 | Нащельник | 1 | 1 | 1 | 1 | | | | | | | |
| А4 | | 14 | 1.435.9-36.93.2-00.00.05-02 | Накладка | 1 | 1 | 1 | 1 | | | | | | | |
| | | | | | | | | | | | | | | | |
| | | | | Стандартные изделия | | | | | | | | | | | |
| | | | | | | | | | | | | | | | |
| | | | | Болты ГОСТ 7798-70 | | | | | | | | | | | |
| | | 16 | | М6-8g×20.58.01.20 | 4 | 4 | 4 | 4 | | | | | | | |
| | | 17 | | М10-8g×40.58.01.20 | 2 | 2 | 2 | 2 | | | | | | | |
| | | 18 | | М16-8g×45.58.01.20 | 2 | 2 | 2 | 2 | | | | | | | |
| | | 19 | | Шпилька М6-8g×100.58.01.28 | | | | | | | | | | | |
| | | | | ГОСТ 22032-76 | 2 | 2 | 2 | 2 | | | | | | | |

| Изм. | Кол.уч. | Лист | N док. | Подпись | Дата | 1.435.9-36.93.3-00.00.00 | Лист 4 |
|---|---|---|---|---|---|---|---|

Копировал: Полеха  Формат А4

5 Ел-99100-09

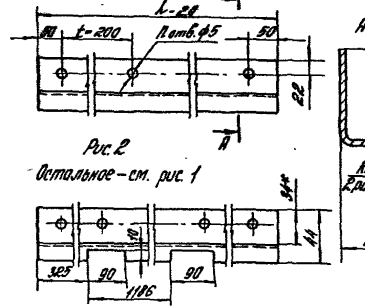


| Обозначение | Рис. | L, мм | n | Масса, кг |
|---|---|---|---|---|
| 1.435.9-36.93.3-00.00.01 | 1 | 1256 | 7 | 1,66 |
| -01 | | 1856 | 10 | 2,46 |
| -02 | | 2456 | 13 | 3,26 |
| -03 | | 3656 | 19 | 4,85 |
| -04 | 2 | 1910 | 10 | 2,0 |

1.* Размер для справок.

2. Неуказанные предельные отклонения размеров: H14, h14, ±IT14/2.

| Изм. | Кол.уч. | Лист | № док. | Подпись | Дата | 1.435.9-36.93.3-00.00.01 | | | |
|---|---|---|---|---|---|---|---|---|---|
| | | | | | | Нащельник | Стадия | Масса | Масштаб |
| | | | | | | | Р | ат. тоди. | — |
| ГИП | | Мусалев | | | | Лист 5-ПН-2.0 ГОСТ 19903-74 | Лист | Листов 1 | |
| Н.отд. | | Дубровский | | | | ВСТ 3 ГОСТ 14637-89 | ЛП ЦНИИпромзданий | | |
| Н.контр. | | Загородов | | | | | | | |

Катрбола Стреньова

4.00166-03 6

Формат А4

Инв. № подл. | Подпись и дата | Взам. инв. №

| Обозначение | Наименование | Кол. на шарн. 1.435.9-36.93.3-00.00.00- | | | | | | |

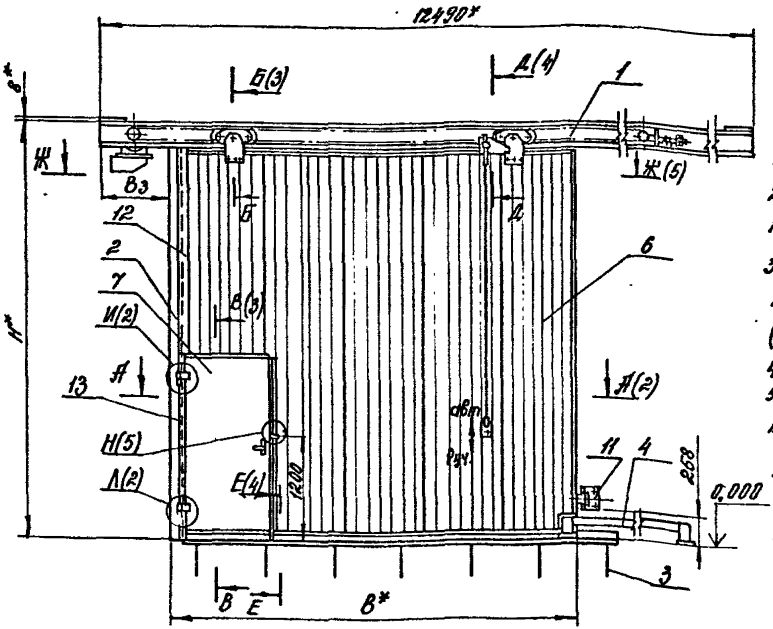


1. *Размеры для справок.
2. Окончательно выставить на монорельсе (поз.1) натяжной ролик, обеспечив натяжение цепи.
3. Окончательно отрегулировать положение путевых выключателей в проеме ворот и стойке (поз.2) относительно полотна ворот (поз.6) и калитки (поз.7)
4. Неуказанные предельные отклонения размеров $b \pm \frac{IT14}{2}$.
5. Рекомендуемое защитно-декоративное покрытие наружных поверхностей — эмаль атмосферостойкая типа ПФ-115 по ГОСТ 6465-76, ш. 6/1.
6. Открывание и закрывание ворот должно производиться с усилием, не превышающим:
   для калитки — 50 Н;
   для полотна — 150 Н;
7. В конструкции ворот использовано а.с. № 1273483.

| Обозначение | Марка ворот | H,* мм | B,* мм | B1* мм | B2* мм | B3, мм | Масса, кг |
|---|---|---|---|---|---|---|---|
| 1.435.9-36.93.3-00.00.00 | ВОК-М-30х30-УХЛ | 3416 | 3335 | 3220 | 2242 | 1520 | 920,0 |
| -01 | ВОК-М-36х36-УХЛ | 4016 | 3935 | 3820 | 2812 | 1220 | 1072,0 |
| -02 | ВОК-М-42х42-УХЛ | 4616 | 4535 | 4420 | 3412 | 620 | 1240,0 |
| -03 | ВОК-М-48х54х УХЛ | 5816 | 5135 | 5020 | 4012 | 620 | 1534,0 |

| | | | | | | | |
|---|---|---|---|---|---|---|---|
| Изм. | Кол.уч. | Лист | N докум. | Подпись | Дата | 1.435.9-36.93.3-00.00.00СБ | |
| | | | | | | Ворота с полотном из специальных металлических профилей с минерало-ватным утеплителем. Сборочный чертеж | Стадия: Р; Масса: см. табл.; Масштаб: — |
| ГИП | | Погорелов | | | | | Лист 1 / Листов 5 |
| Рук.спец. | | Лукашевич | | | | | АП ЦНИИПРОЗДАНИЙ |
| Вед.инж. | | Скуревич | | | | | |
| Н.контр. | | Лукашевич | | | | | |

Инв.№ подл. | Подпись и дата | Взам.инв.№

Ц 00166-03 7

Копировал: Полеха

Формат А3

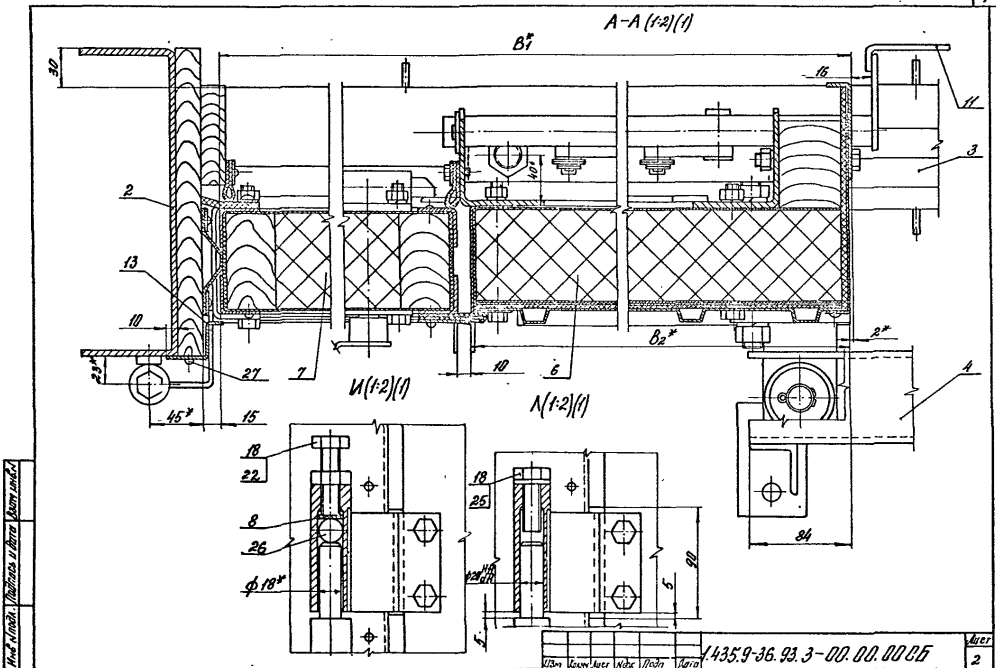


| Изм. | Кол.уч. | Лист | №док. | Подп. | Дата |
|---|---|---|---|---|---|

1.435.9-36.93.3-00.00.00СБ

Лист 2

400166-03 Б

Копировал: Плахта

формат А3

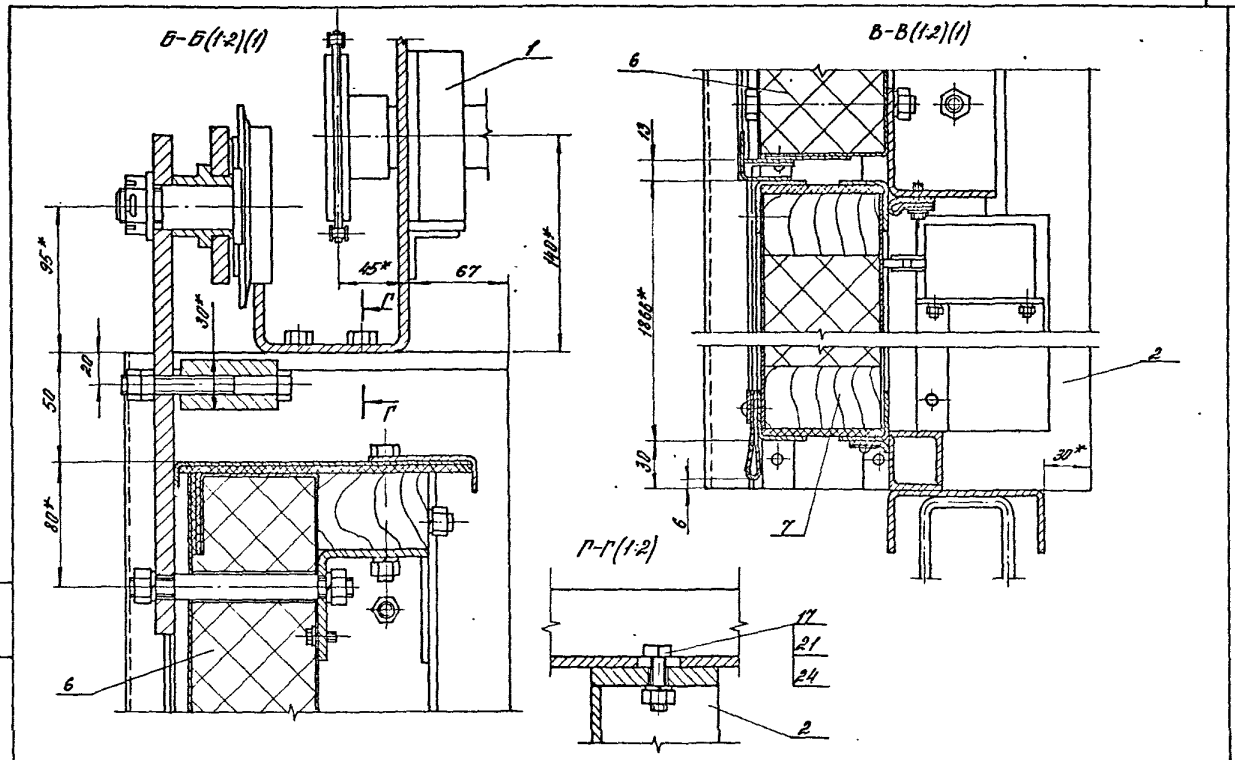


| Изм. | Кол.уч. | Лист | №док. | Подп. | Дата | 14359-36.93 3-00.00.00СБ | Лист 3 |
|---|---|---|---|---|---|---|---|

Ц 00166-03 9

Копировал: Лялько

Формат А3

Инв. № подл. | Подп. и дата | Взам. инв. №

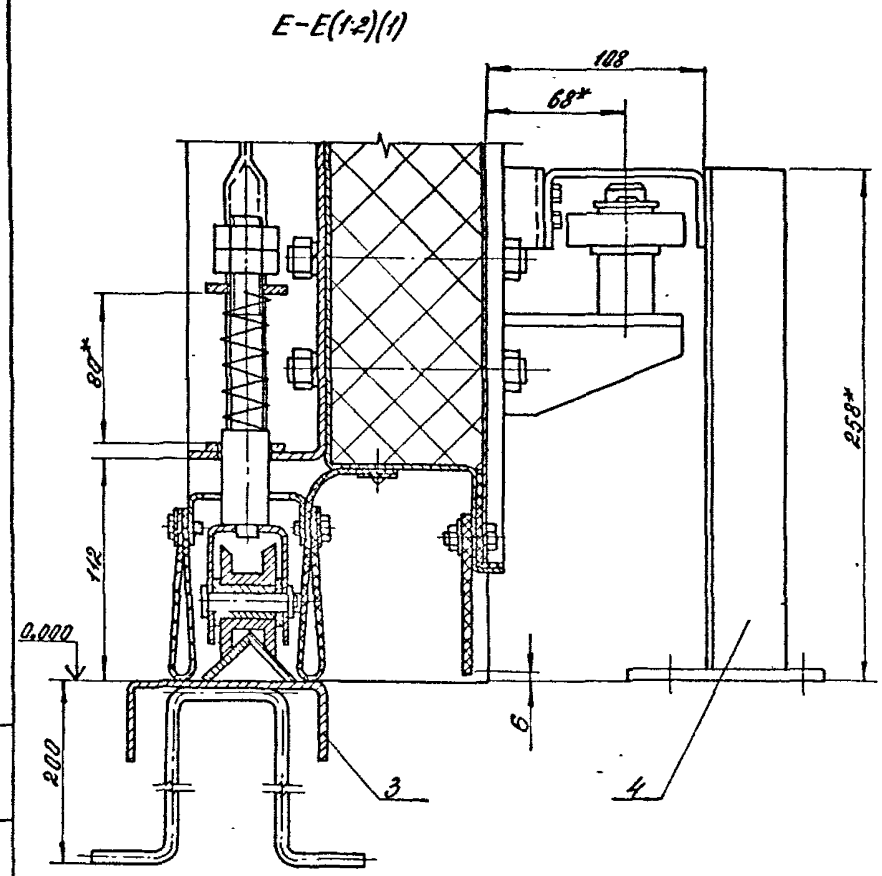


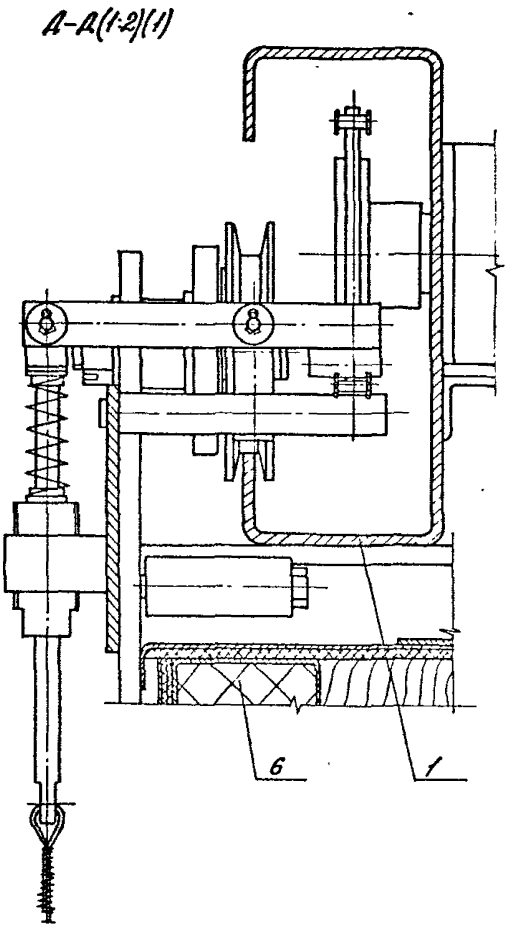


| Изм. | Кол.уч. | Лист | №док. | Подпись | Дата | 1435.9-36.93.3-00.00.000Б | Лист 4 |
|---|---|---|---|---|---|---|---|

Инв.№ подл. | Подпись и дата | Взам.инв.№

Ц 00166-03 10

Копировал: Полеха

Формат А3

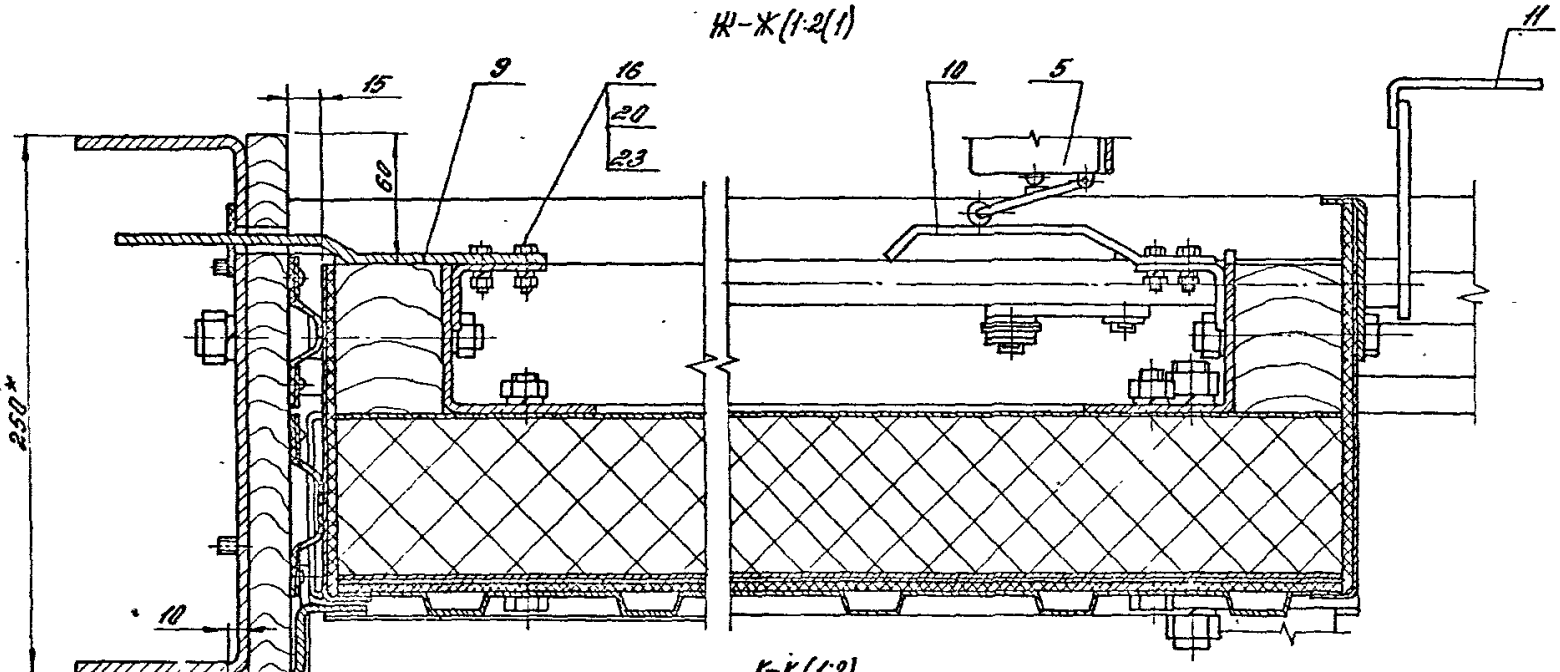


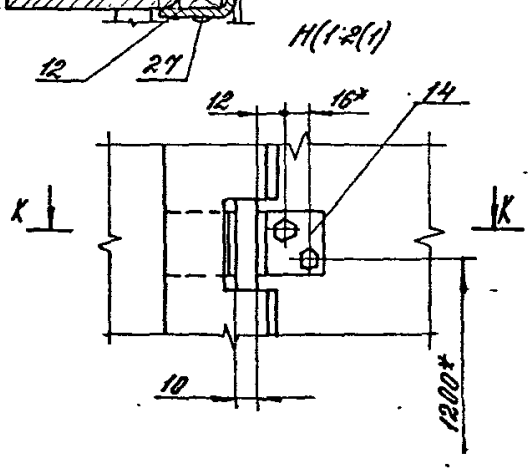


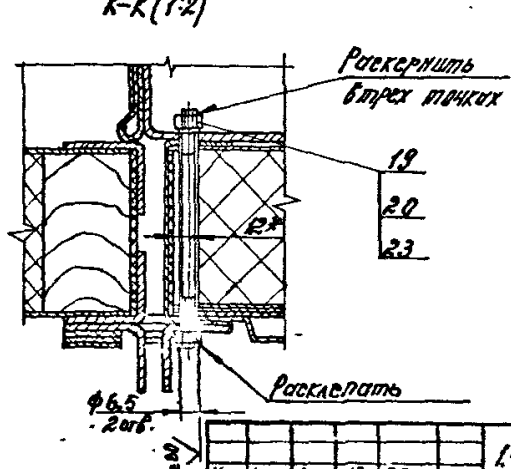


| Изм. | Кол.уч. | Лист | №док. | Подпись | Дата | 1435.9-36.03.3-00.00.00СБ | Лист 5 |
|---|---|---|---|---|---|---|---|

Инв.№ подл. | Подпись и дата | Взам. инв.№

Копировал: Палехо  Ц00166-03  Формат А3

| Позиция | Наименование | Код ОКП | Обозначение документа на поставку | Поставщик | Кол. на исполн. 1435.9-36.93.3-00.00.00 | | | | | | Примечание |
|---|---|---|---|---|---|---|---|---|---|---|---|
| | | | | | — | 01 | 02 | 03 | 04 | 05 | |
| 1 | Выключатель путевой | | ГОСТ 9501-84Е | Электросаратовский завод г. Харьков | | | | | | | |
| 2 | ВПК 2112У2, ход вправо | | | | 1 | 1 | 1 | 1 | | | |
| 3 | ВПК 2112У2, ход влево | | | | 2 | 2 | 2 | 2 | | | |
| 4 | | | | | | | | | | | |
| 5 | Кабель КРПП 3х2,5 | | ГОСТ 24334-80Е | | 19,5 | 19,5 | 19,5 | 19,5 | | | м |
| 6 | Канат 2,8-Г-I-С-Н-160 | | ГОСТ 3062-80 | | 2 | 2,6 | 3,2 | 4,4 | | | м |
| 7 | | | | | | | | | | | |
| 8 | Муфта пр2 | | ТУ36-1441-82Е | Красноярский завод электромонтажных изд. | | | | | | | |
| 9 | | | | | | | | | | | |
| 10 | Металлорукав РЗЦ-Х | | ТУ 22-5570-83Е | Завод „Металлорукав" г. Москва | 8 | 8 | 8 | 8 | | | |
| 11 | ф 10 | | | | | | | | | | |
| 12 | ф 11 | | | | 7,5 | 7,5 | 7,5 | 7,5 | | | м |
| 13 | ф 25 | | | | 7,0 | 7,0 | 7,0 | 7,0 | | | м |
| 14 | | | | | 26,0 | 26,0 | 26,0 | 26,0 | | | м |
| 15 | Патрубки вводные | | ТУ36-1441-82Е | Красноярский завод электромонтажных изделий | | | | | | | |
| 16 | | | | | | | | | | | |
| 17 | Провод с алюминиевой | | ГОСТ 6323-79Е | Подольсккабель | 8 | 8 | 8 | 8 | | | |
| 18 | жилой и поливинилхлоридной | | | | 100 | 100 | 100 | 100 | | | м |
| 19 | изоляцией АПВ 1х2,5 | | | | | | | | | | |
| 20 | | | | | | | | | | | |
| 21 | Шкаф управления | | ТУ 16-536.042-76 | Каспский электросаратовский завод г. Каспийск или Алма-Атинский завод низковольтной аппаратуры | | | | | | | |
| 22 | ШУ 5401-03 В26 | | | | | | | | | | |
| 23 | Uсил. цепи = 380 в. Uупр = 220 в | | | | | | | | | | |
| 24 | Номинальный ток - 2А | | | | | | | | | | |
| 25 | | | | | 1 | 1 | 1 | 1 | | | |
| 26 | Мотор-редуктор | | ТУ2-056-232-85 | Лебедкский завод механических приводов | | | | | | | |
| 27 | 1МЦ2С-63-35,5-0,75-Р6 110 У4Э | | | | | | | | | | |
| 28 | | | | | 1 | 1 | 1 | 1 | | | |
| 29 | Звено С-пр-19,075-2240 | | ГОСТ 13568-75 | | | | | | | | |
| 30 | Цепь ПР-15,875-2270-1 | | ГОСТ 13568-75 | | 1 | 1 | 1 | 1 | | | |
| | | | | | 14,5 | 16,3 | 17,5 | 19,9 | | | м |

Инв. № подл. | Подпись и дата | Взам. инв. №

| Изм. | Кол.уч. | Лист | №док. | Подпись | Дата |
|---|---|---|---|---|---|
| ГИП | Чугреев | | | | |
| Нач.отд. | Чугреев | | | | |
| Н.контр. | Чугреев | | | | |

1435.9-36.93.3-00.00.00 ВП

Ведомость покупных изделий

| Стадия | Лист | Листов |
|---|---|---|
| Р | 1 | 1 |

ЦНИИПромзданий

Копировал

Формат А3

4.00116-03 12

| Номер позиции | Наименование | Код ОКП | Обозначение документа на поставку | Поставщик | Кол. на исполн. 1.495.9-35.93.3-00.00.00 — | 01 | 02 | 03 | 04 | 05 | Примечание |
|---|---|---|---|---|---|---|---|---|---|---|---|
| 1 | Крепежные изделия | | | | | | | | | | |
| 2 | Болты | 121 200 | ГОСТ 7798-70 | | | | | | | | |
| 3 | М16-8g х 16.58. 01. 20 | | | | 12 | 12 | 12 | 12 | | | |
| 4 | М16-8g х 20.58. 01 20 | | | | 18 | 21 | 24 | 28 | | | |
| 5 | М16-8g х 25.58. 01.20 | | | | 3 | 3 | 3 | 3 | | | |
| 6 | М18-8g х 30.58. 01.20 | | | | 11 | 11 | 11 | 11 | | | |
| 7 | М10-8g х 30.58. 01. 20 | | | | 4 | 4 | 4 | 4 | | | |
| 8 | М10-8g х 40.58. 01. 20 | | | | 2 | 2 | 2 | 2 | | | |
| 9 | М10-8g х 60.58. 01. 20 | | | | 7 | 7 | 7 | 7 | | | |
| 10 | М10-8g х 75.58. 01.20 | | | | 19 | 21 | 24 | 28 | | | |
| 11 | М10-8g х 100.58. 01.20 | | | | 18 | 22 | 26 | 34 | | | |
| 12 | М10-8g х 110.58. 01. 20 | | | | 8 | 8 | 8 | 8 | | | |
| 13 | М10-8g х 160.58. 01.20 | | | | 4 | 4 | 4 | 4 | | | |
| 14 | М12-8g х 110.58. 01.20 | | | | 3 | 3 | 3 | 3 | | | |
| 15 | М16-8g х 45.58. 01.20 | | | | 2 | 2 | 2 | 2 | | | |
| 16 | М20-8g х 60.58. 01.20 | | | | 12 | 12 | 12 | 12 | | | |
| 17 | | | | | | | | | | | |
| 18 | Винт самонарезающий | | ТУ 36-2142-78 | Киреевский ЗОК | | | | | | | |
| 19 | 8б х 14 | | | | 46 | 52 | 58 | 66 | | | |
| 20 | 8б х 25 | | | | 11 | 13 | 15 | 19 | | | |
| 21 | Винт 2.М5-8g х 15.58. 01.20 | 128 401 | ГОСТ 1491-80 | | 6 | 6 | 6 | 6 | | | |
| 22 | Винт М6-8g х 16.58. 01.20 | 128 401 | ГОСТ 17475-80 | | 6 | 6 | 6 | 6 | | | |
| 23 | Винт М8-8g х 25.58. 01.20 | 128 401 | ГОСТ 1477-84 | | 2 | 2 | 2 | 2 | | | |
| 24 | | | | | | | | | | | |
| 25 | Гойко М10-7Н. 5. 01. 20 | 128 300 | ГОСТ 2524-70 | | 6 | 6 | 6 | 6 | | | |
| 26 | Гойки | 128 300 | ГОСТ 5915-70 | | | | | | | | |
| 27 | М5-7Н. 5. 01. 20 | | | | 6 | 6 | 6 | 6 | | | |
| 28 | М6-7Н. 5. 01. 20 | | | | 27 | 30 | 33 | 37 | | | |
| 29 | М8-7Н. 5. 01. 20 | | | | 11 | | | | | | |
| 30 | М10-7Н. 5. 01. 20 | | | | 60 | 68 | 75 | 87 | | | |
| 31 | М12-7Н. 5. 01. 20 | | | | 24 | 24 | 24 | 24 | | | |
| 32 | М16-7Н. 5. 01. 20 | | | | 9 | 9 | 9 | 9 | | | |
| 33 | М20-7Н. 5. 01. 20 | | | | 12 | 12 | 12 | 12 | | | |
| 34 | Гойка М16-7Н. 5. 01.20 | 128 300 | ГОСТ 5916-70 | | 2 | 2 | 2 | 2 | | | |

Инв. № подл. | Подпись и дата | Взам. инв. №

| Позиция | Наименование | Код ОКП | Обозначение документа на поставку | Поставщик | Кол. на изделие 1.435.9-36.93.3-00.00.00- — | 01 | 02 | 03 | 04 | 05 | Примечание |
|---|---|---|---|---|---|---|---|---|---|---|---|
| 1 | Гайки | 128300 | ГОСТ 5919-73 | | | | | | | | |
| 2 | М16 – 7Н. 5. 01. 20 | | | | 4 | 4 | 4 | 4 | | | |
| 3 | М24 – 7Н. 5. 01. 20 | | | | 2 | 2 | 2 | 2 | | | |
| 4 | | | | | | | | | | | |
| 5 | Гвозди К3х70 | | ГОСТ 4028-63 | | 12 | 12 | 12 | 12 | | | |
| 6 | | | | | | | | | | | |
| 7 | Заклепка комбинированная | | ТУ36-2088-85 | Киреевский ЗОК | | | | | | | |
| 8 | ЗК-12 | | | | 112 | 151 | 179 | 242 | | | |
| 9 | | | | | | | | | | | |
| 10 | Кольцо замковое 50 | | ГОСТ 2833-77 | | 2 | 2 | 2 | 2 | | | |
| 11 | Кольцо 26.30 | | ГОСТ 13940-86 | | 1 | 1 | 1 | 1 | | | |
| 12 | Кольцо 1А40 | | ГОСТ 13941-86 | | 4 | 4 | 4 | 4 | | | |
| 13 | | | | | | | | | | | |
| 14 | Оси | | ГОСТ 9650-80 | | | | | | | | |
| 15 | 22 – 10 h 12 x 25 | | | | 5 | 5 | 5 | 5 | | | |
| 16 | 22 – 10 h 12 x 36 | | | | 3 | 3 | 3 | 3 | | | |
| 17 | 22 – 12 h 12 x 55 | | | | 1 | 1 | 1 | 1 | | | |
| 18 | | | | | | | | | | | |
| 19 | Подшипник 60203 | | ГОСТ 7242-81 | | 4 | 4 | 4 | 4 | | | |
| 20 | Подшипники | | ГОСТ 8338-75 | | | | | | | | |
| 21 | 206 | | | | 1 | 1 | 1 | 1 | | | |
| 22 | 207 | | | | 2 | 2 | 2 | 2 | | | |
| 23 | | | | | | | | | | | |
| 24 | Шарик 6.19.05-Р | | ГОСТ 3722-81 | | 1 | 1 | 1 | 1 | | | |
| 25 | | | | | | | | | | | |
| 26 | Шайбы | 128600 | ГОСТ 6402-70 | | | | | | | | |
| 27 | 5. 65Г. 02. 9 | | | | 6 | 6 | 6 | 6 | | | |
| 28 | 6. 65Г. 02. 9 | | | | 20 | 20 | 20 | 20 | | | |
| 29 | 8. 65Г. 02. 9 | | | | 11 | 11 | 11 | 11 | | | |
| 30 | 10. 65Г. 02. 9 | | | | 68 | 76 | 83 | 95 | | | |
| 31 | 12. 65Г. 02. 9 | | | | 12 | 12 | 12 | 12 | | | |
| 32 | 16. 65Г. 02. 9 | | | | 4 | 4 | 4 | 4 | | | |
| 33 | 20. 65Г. 02. 9 | | | | 12 | 12 | 12 | 12 | | | |
| 34 | | | | | | | | | | | |

Инв. № подл. | Подпись и дата | Взам. инв. №

| Изм. | Кол.уч. | Лист | N док. | Подпись | Дата |
|---|---|---|---|---|---|

1.435.9-36.93.3-00.00.00 ВП

Лист 3

Копировал Стрельцова

Ц 00166-03 14

Формат А3

| Позиция | Наименование | Код ОКП | Обозначение документа на поставку | Поставщик | Кол. на испол. 1.435.9-36.93.3-00.00.С. — | 01 | 02 | 03 | 04 | 05 | Примечание |
|---|---|---|---|---|---|---|---|---|---|---|---|
| 1 | Шайба 6.01 пс6.01.20 | 128 500 | ГОСТ 6958-78 | | 14 | 17 | 20 | 24 | | | |
| 2 | Шайбы | 128 600 | ГОСТ 11371-78 | | | | | | | | |
| 3 | 6.01.пс6.01.20 | | | | 12 | 12 | 12 | 12 | | | |
| 4 | 10.01.пс6.01.20 | | | | 27 | 27 | 27 | 27 | | | |
| 5 | 12.01.пс6.01.20 | | | | 2 | 2 | 2 | 2 | | | |
| 6 | 16.01.пс6.01.20 | | | | 5 | 5 | 5 | 5 | | | |
| 7 | 22.01.пс6.01.20 | | | | 2 | 2 | 2 | 2 | | | |
| 8 | 24.01.пс6.01.20 | | | | 2 | 2 | 2 | 2 | | | |
| 9 | | | | | | | | | | | |
| 10 | Шпилька М6-8g×100.58.01.20 | | ГОСТ 22034-76 | | 2 | 2 | 2 | 2 | | | |
| 11 | | | | | | | | | | | |
| 12 | Шплинты | 128 700 | ГОСТ 397-79 | | | | | | | | |
| 13 | 2,5×18.001 | | | | 10 | 10 | 10 | 10 | | | |
| 14 | 3,2×18.001 | | | | 1 | 1 | 1 | 1 | | | |
| 15 | 4×36.001 | | | | 4 | 4 | 4 | 4 | | | |
| 16 | 4×45.001 | | | | 1 | 1 | 1 | 1 | | | |
| 17 | 5×45.001 | | | | 3 | 3 | 3 | 3 | | | |
| 18 | | | | | | | | | | | |
| 19 | Штифты | | ГОСТ 3128-70 | | | | | | | | |
| 20 | 5п6×30 | | | | 2 | 2 | 2 | 2 | | | |
| 21 | 5п6×45 | | | | 1 | 1 | 1 | 1 | | | |
| 22 | 5п6×50 | | | | 3 | 3 | 3 | 3 | | | |
| 23 | | | | | | | | | | | |
| 24 | Шпонки | | ГОСТ 23360-78 | | | | | | | | |
| 25 | 8×7×56 | | | | 1 | 1 | 1 | 1 | | | |
| 26 | 10×8×35 | | | | 1 | 1 | 1 | 1 | | | |
| 27 | | | | | | | | | | | |
| 28 | Шурупы | 128 401 | ГОСТ 11474-80 | | | | | | | | |
| 29 | 1-4×20 | | | | 57 | 68 | 77 | 109 | | | |
| 30 | 1-4×25 | | | | 68 | 68 | 68 | 68 | | | |
| 31 | 1-4×30 | | | | 2 | 2 | 2 | 2 | | | |
| 32 | | | | | | | | | | | |
| 33 | | | | | | | | | | | |
| 34 | | | | | | | | | | | |

Инв. № подл. | Подпись и дата | Взам. инв. №

| Инв. № подл. | Подпись и дата | Взам. инв. № |
|---|---|---|
| | | |

| Формат | Зона | Поз. | Обозначение | Наименование | Кол. на исполн. 1.435.9-36.93.3-01.00.00 — | | | | | | | | | | Примечание |
|---|---|---|---|---|---|---|---|---|---|---|---|---|---|---|---|
| | | | | | — | 01 | 02 | 03 | | | | | | | |
| | | | | **Документация** | | | | | | | | | | | |
| *) | | | 1.435.9-36.93.3-01.00.00 СБ | Сборочный чертеж | X | X | X | X | | | | | | | *) А4; А3 |
| | | | | **Сборочные единицы** | | | | | | | | | | | |
| А4 | | 1 | 1.435.9-36.93.2-01.02.00-04 | Уплотнение подвижное | 1 | | | | | | | | | | |
| | | | 05 | Уплотнение подвижное | | 1 | | | | | | | | | |
| | | | 06 | Уплотнение подвижное | | | 1 | | | | | | | | |
| | | | 07 | Уплотнение подвижное | | | | 1 | | | | | | | |
| А4 | | 2 | 1.435.9-36.93.2-01.04.00 | Ролик | 1 | 1 | 1 | 1 | | | | | | | |
| А4 | | 3 | 1.435.9-36.93.2-01.05.00-01 | Ролик нижний | 1 | 1 | 1 | 1 | | | | | | | |
| А4 | | 4 | 1.435.9-36.93.2-01.06.00 | Ручка | 1 | 1 | 1 | 1 | | | | | | | |

| Изм. | Кол.уч. | Лист | №док. | Подпись | Дата | 1.435.9-36.93.3-01.00.00 | | |
|---|---|---|---|---|---|---|---|---|
| | | | | | | Полотно | Стадия: Р | Лист: 1 | Листов: 11 |
| ГИП | | Погорелов | | | | | АП ЦНИИПРОЗДАНИЙ | |
| Вед.спец. | | Лукашевич | | | | | | |
| Н.контр. | | Погорелов | | | | | | |

Копировал: Полеха  формат А4

| Инв. № подл. | Подпись и дата | Взам. инв. № |
|---|---|---|
| | | |

| Формат | Зона | Поз. | Обозначение | Наименование | Кол. на исполн. 1.435.9-36.93.3-01.00.00 — | | | | | | | | | | Примечание |
|---|---|---|---|---|---|---|---|---|---|---|---|---|---|---|---|
| | | | | | — | 01 | 02 | 03 | | | | | | | |
| А4 | | 5 | 1.435.9-36.93.2-01.03.00-02 | Подвеска | 1 | 1 | 1 | 1 | | | | | | | |
| | | 6 | 1.435.9-36.93.2-01.03.00-03 | Подвеска | 1 | 1 | 1 | 1 | | | | | | | |
| А4 | | 7 | 1.435.9-36.93.3-01.01.00 | Каркас | 1 | | | | | | | | | | |
| | | | -01 | Каркас | | 1 | | | | | | | | | |
| | | | -02 | Каркас | | | 1 | | | | | | | | |
| | | | -03 | Каркас | | | | 1 | | | | | | | |
| А4 | | 8 | 1.435.9-36.93.3-01.02.00 | Облицовка | 1 | | | | | | | | | | |
| | | | -01 | Облицовка | | 1 | | | | | | | | | |
| | | | -02 | Облицовка | | | 1 | | | | | | | | |
| | | | -03 | Облицовка | | | | 1 | | | | | | | |
| | | | | **Детали** | | | | | | | | | | | |
| А4 | | 9 | 1.435.9-36.93.2-01.00.01-01 | Шпилька | 6 | 6 | 6 | 6 | | | | | | | |
| А4 | | 10 | 1.435.9-36.93.2-01.00.01-03 | Шпилька | 2 | 2 | 2 | 2 | | | | | | | |
| А4 | | 11 | 1.435.9-36.93.2-01.06.05 | Пластина | 1 | 1 | 1 | 1 | | | | | | | |
| А3 | | 12 | 1.435.9-36.93.3-01.00.01 | Обрамление | 1 | | | | | | | | | | |
| | | | -01 | Обрамление | | 1 | | | | | | | | | |
| | | | -02 | Обрамление | | | 1 | | | | | | | | |
| | | | -03 | Обрамление | | | | 1 | | | | | | | |

| Изм. | Кол.уч. | Лист | №док. | Подпись | Дата | 1.435.9-36.93.3-01.00.00 | Лист 2 |
|---|---|---|---|---|---|---|---|

Копировал: Полеха  формат А4

Ф-93.00.11

Инв.№ подл. | Подпись и дата | Взам.инв.№

| Формат | Зона | Поз. | Обозначение | Наименование | Кол. на испол. 1.435.9-36.93.3-01.00.00 — | 01 | 02 | 03 | | | | | | | Примечание |
|---|---|---|---|---|---|---|---|---|---|---|---|---|---|---|---|
| | | 13 | 1.435.9-36.93.3-01.00.01-04 | Обрамление | 1 | | | | | | | | | | |
| | | | -05 | Обрамление | | 1 | | | | | | | | | |
| | | | -06 | Обрамление | | | 1 | | | | | | | | |
| | | | -07 | Обрамление | | | | 1 | | | | | | | |
| | | 14 | 1.435.9-36.93.3-01.00.01-08 | Обрамление | 1 | | | | | | | | | | |
| | | | -09 | Обрамление | | 1 | | | | | | | | | |
| | | | -10 | Обрамление | | | 1 | | | | | | | | |
| | | | -11 | Обрамление | | | | 1 | | | | | | | |
| А4 | | 15 | 1.435.9-36.93.3-01.00.02 | Обрамление | 1 | 1 | 1 | 1 | | | | | | | |
| А4 | | 16 | 1.435.9-36.93.3-01.00.03 | Обрамление | 1 | | | | | | | | | | |
| | | | -01 | Обрамление | | 1 | | | | | | | | | |
| | | | -02 | Обрамление | | | 1 | | | | | | | | |
| | | | -03 | Обрамление | | | | 1 | | | | | | | |
| | | 17 | 1.435.9-36.93.3-01.00.03-04 | Обрамление | 1 | | | | | | | | | | |
| | | | -05 | Обрамление | | 1 | | | | | | | | | |
| | | | -06 | Обрамление | | | 1 | | | | | | | | |
| | | | -07 | Обрамление | | | | 1 | | | | | | | |
| А4 | | 18 | 1.435.9-36.93.3-01.00.04 | Короб | 3 | | | | | | | | | | |
| | | | -01 | Короб | | 3 | | | | | | | | | |

Изм. | Кол.уч. | Лист | №док. | Подп. | Дата

1.435.9-36.93.3-01.00.00

Лист 3

Копировал Стрельцова

Формат А4

Инв.№ подл. | Подпись и дата | Взам.инв.№

| Формат | Зона | Поз. | Обозначение | Наименование | Кол. на испол. 1.435.9-36.93.3-01.00.00 — | 01 | 02 | 03 | | | | | | | Примечание |
|---|---|---|---|---|---|---|---|---|---|---|---|---|---|---|---|
| | | | -02 | Короб | | | 3 | | | | | | | | |
| | | | -03 | Короб | | | | 3 | | | | | | | |
| | | 19 | 1.435.9-36.93.3-01.00.04-04 | Короб | 1 | | | | | | | | | | |
| | | | -05 | Короб | | 2 | | | | | | | | | |
| | | | -06 | Короб | | | 3 | | | | | | | | |
| | | | -07 | Короб | | | | 5 | | | | | | | |
| | | 20 | 1.435.9-36.93.3-01.00.04-08 | Короб | 1 | | | | | | | | | | |
| | | | -09 | Короб | | 1 | | | | | | | | | |
| | | | -10 | Короб | | | 1 | | | | | | | | |
| | | | -11 | Короб | | | | 1 | | | | | | | |
| | | 21 | 1.435.9-36.93.3-01.00.05 | Прокладка | 1 | | | | | | | | | | |
| | | | -01 | Прокладка | | 1 | | | | | | | | | |
| | | | -02 | Прокладка | | | 1 | | | | | | | | |
| | | | -03 | Прокладка | | | | 1 | | | | | | | |
| | | 22 | 1.435.9-36.93.3-01.00.06 | Уголок | 1 | | | | | | | | | | |
| | | | -01 | Уголок | | 1 | | | | | | | | | |
| | | | -02 | Уголок | | | 1 | | | | | | | | |
| | | | -03 | Уголок | | | | 1 | | | | | | | |

Изм. | Кол.уч. | Лист | №док. | Подп. | Дата

1.435.9-36.93.3-01.00.00

Лист 4

Копировал Стрельцова

Формат А4

Ал. Ер-37100 9.

Инв. № подл. | Подпись и дата | Взам. инв. №

| Позиция | Зона | Поз. | Обозначение | Наименование | Кол. на исполн. 1.435.9-36.93.3-01.00.00- — | 01 | 02 | 03 | | | | | | | Примечание |
|---|---|---|---|---|---|---|---|---|---|---|---|---|---|---|---|
| | | 23 | 1.435.9-36.93.3-01.00.07 | Прокладка | 1 | | | | | | | | | | |
| | | | -01 | Прокладка | | 1 | | | | | | | | | |
| | | | -02 | Прокладка | | | 1 | | | | | | | | |
| | | | -03 | Прокладка | | | | 1 | | | | | | | |
| | | | | Планка | | | | | | | | | | | |
| | | | | 04 Б-ПН-0,8 ГОСТ 19904-90 | | | | | | | | | | | |
| | | | | Ст3кп-ОН-ПТ-1 ГОСТ 14918-80 | | | | | | | | | | | |
| БУ | | 24 | 1.435.9-36.93.3-01.00.08 | (20×818) h14; $K_{\pi}$ 2 | 1 | 1 | 1 | 1 | | | | | | | 0,1 кг |
| БУ | | 25 | 1.435.9-36.93.3-01.00.09 | (30×1000) h14; $K_{\pi}$ 2 | 1 | 1 | 1 | 1 | | | | | | | 0,18 кг |
| БУ | | 26 | 1.435.9-36.93.3-01.00.11 | (20×990) h14; $K_{\pi}$ 2 | 1 | 1 | 1 | 1 | | | | | | | 0,11 кг |
| БУ | | 27 | 1.435.9-36.93.3-01.00.12 | (20×915) h14; $K_{\pi}$ 2 | 1 | 1 | 1 | 1 | | | | | | | 0,1 кг |
| | | | | Уплотнение | | | | | | | | | | | |
| | | | | Пластина I, рулон ТМКЩ- | | | | | | | | | | | |
| | | | | -$С_1$-2-9 ГОСТ 7338-90 | | | | | | | | | | | |
| БУ | | 28 | 1.435.9-36.93.3-01.00.13 | (34×1000)-1,0 | 1 | 1 | 1 | 1 | | | | | | | 0,09 кг |
| БУ | | 29 | 1.435.9-36.93.3-01.00.14 | (50×2202)-2,0 | 4 | | | | | | | | | | 0,3 кг |
| | | | -01 | (50×2202)-2,0 | | 4 | | | | | | | | | 0,38 кг |
| | | | -02 | (50×3402-2,0 | | | 4 | | | | | | | | 0,47 кг |
| | | | -03 | (50×4002)-2,0 | | | | 4 | | | | | | | 0,55 кг |

Изм. | Кол.уч. | Лист | № докум. | Подпись | Дата — 1.435.9-36.93.3-01.00.00 — Лист 5

Катцовская Стрелкова — Формат А4

Инв. № подл. | Подпись и дата | Взам. инв. №

| Позиция | Зона | Поз. | Обозначение | Наименование | Кол. на исполн. 1.435.9-36.93.3-01.00.00- — | 01 | 02 | 03 | | | | | | | Примечание |
|---|---|---|---|---|---|---|---|---|---|---|---|---|---|---|---|
| БУ | | 30 | 1.435.9-36.93.3-01.00.15 | (50×3206)-2,0 | 3 | | | | | | | | | | 0,44 кг |
| | | | -01 | (50×3806)-2,0 | | 4 | | | | | | | | | 0,52 кг |
| | | | -02 | (50×4406)-2,0 | | | 5 | | | | | | | | 0,61 кг |
| | | | -03 | (50×5006)-2,0 | | | | 7 | | | | | | | 0,69 кг |
| БУ | | 31 | 1.435.9-36.93.3-01.00.16 | (80×1800)-1,0 | 1 | 1 | 1 | 1 | | | | | | | 0,4 кг |
| БУ | | 32 | 1.435.9-36.93.3-01.00.17 | (115×1840)-1,0 | 1 | 1 | 1 | 1 | | | | | | | 0,59 кг |
| БУ | | 33 | 1.435.9-36.93.3-01.00.18 | (90×990)-1,0 | 1 | 1 | 1 | 1 | | | | | | | 0,24 кг |
| | | | | Уплотнение | | | | | | | | | | | |
| | | | | Пластина I, рулон | | | | | | | | | | | |
| | | | | ТМКЩ-$С_1$-5-9,9 | | | | | | | | | | | |
| | | | | ГОСТ 7338-90 | | | | | | | | | | | |
| БУ | | 34 | 1.435.9-36.93.3-01.00.19 | (152×1220)-1,0 | 1 | | | | | | | | | | 1,29 кг |
| | | | -01 | (152×1820)-1,0 | | 1 | | | | | | | | | 1,9 кг |
| | | | -02 | (152×2420)-1,0 | | | 1 | | | | | | | | 2,51 кг |
| | | | -03 | (152×3620)-1,0 | | | | 1 | | | | | | | 3,8 кг |
| БУ | | 35 | 1.435.9-36.93.3-01.00.21 | (182×3110)-2,0 | 1 | | | | | | | | | | 3,9 кг |
| | | | -01 | (182×3910)-2,0 | | 1 | | | | | | | | | 4,9 кг |
| | | | -02 | (182×4310)-2,0 | | | 1 | | | | | | | | 5,4 кг |
| | | | -03 | (182×5510)-2,0 | | | | 1 | | | | | | | 7,0 кг |

Изм. | Кол.уч. | Лист | № докум. | Подпись | Дата — 1.435.9-36.93.3-01.00.00 — Лист 6

Катцовская Стрелкова — Формат А4

Гр-9100 Ф1

17

Инв.№ подл. | Подпись и дата | Взам. инв.№

| Позиция по схеме | Поз. | Обозначение | Наименование | Кол. на исполн. 1.435.9-36.93.3-01.00.00- — | 01 | 02 | 03 | | | | | | | Примечание |
|---|---|---|---|---|---|---|---|---|---|---|---|---|---|---|
| БУ | 36 | 1.435.9-36.93.3-01.00.22 | (76 x 2205)-20 | 1 | | | | | | | | | | 1,1 кг |
| | | -01 | (76 x 2205)-20 | | 1 | | | | | | | | | 1,4 кг |
| | | -02 | (76 x 3406)-20 | | | 1 | | | | | | | | 1,8 кг |
| | | -03 | (76 x 4006)-20 | | | | 1 | | | | | | | 2,1 кг |
| | | | Планка | | | | | | | | | | | |
| | | | ОЦ 5-ПН-0,8 ГОСТ 19904-90 / Ст3кп-ОН-МТ-1 ГОСТ 14637-89 | | | | | | | | | | | |
| БУ | 37 | 1.435.9-36.93.3-01.00.23 | (20 x 2206)-20; Кг=0,4 | 1 | | | | | | | | | | 0,27 кг |
| | | -01 | (20 x 2206)-20; Кг=0,4 | | 1 | | | | | | | | | 0,35 кг |
| | | -02 | (20 x 3406)-20; Кг=0,4 | | | 1 | | | | | | | | 0,62 кг |
| | | -03 | (20 x 4006)-20; Кг=0,4 | | | | 1 | | | | | | | 0,5 кг |
| | | | Прокладка | | | | | | | | | | | |
| | | | Пленка полиэтиленовая 1 сорт ГОСТ 10354-82 | | | | | | | | | | | |
| БУ | 38 | 1.435.9-36.93.3-01.00.24 | Мс 0,4 x 120 x 1170 | 1 | | | | | | | | | | 0,05 кг |
| | | -01 | Мс 0,4 x 120 x 1170 | | 1 | | | | | | | | | 0,09 кг |
| | | -02 | Мс 0,4 x 120 x 2300 | | | 1 | | | | | | | | 0,1 кг |
| | | -03 | Мс 0,4 x 120 x 3370 | | | | 1 | | | | | | | 0,15 кг |

Изм. | Кол.уч. | Лист | N док. | Подпись | Дата — 1.435.9-36.93.3-01.00.00 — Лист 7

Копировал Стрельцова — Формат А4

Инв.№ подл. | Подпись и дата | Взам. инв.№

| Позиция по схеме | Поз. | Обозначение | Наименование | Кол. на исполн. 1.435.9-36.93.3-01.00.00- — | 01 | 02 | 03 | | | | | | | Примечание |
|---|---|---|---|---|---|---|---|---|---|---|---|---|---|---|
| БУ | 39 | 1.435.9-36.93.3-01.00.25 | Мс 0,4 x 120 x 2948 | 1 | | | | | | | | | | 0,12 кг |
| | | -01 | Мс 0,4 x 120 x 3548 | | 1 | | | | | | | | | 0,15 кг |
| | | -02 | Мс 0,4 x 120 x 4148 | | | 1 | | | | | | | | 0,19 кг |
| | | -03 | Мс 0,4 x 120 x 5348 | | | | 1 | | | | | | | 0,23 кг |
| БУ | 40 | 1.435.9-36.93.3-01.00.26 | Мс 0,4 x 120 x 3206 | 1 | | | | | | | | | | 0,13 кг |
| | | -01 | Мс 0,4 x 120 x 3806 | | 1 | | | | | | | | | 0,16 кг |
| | | -02 | Мс 0,4 x 120 x 4406 | | | 1 | | | | | | | | 0,19 кг |
| | | -03 | Мс 0,4 x 120 x 5606 | | | | 1 | | | | | | | 0,2 кг |
| | | | Обкладка | | | | | | | | | | | |
| | | | Пиломатериалы хвойных пород 2 сорт ГОСТ 8486-86Е | | | | | | | | | | | |
| БУ | 41 | 1.435.9-36.93.3-01.00.27 | (50 x 70 x 1170)-20; Кг=0,4 | 1 | | | | | | | | | | 3,0 кг |
| | | -01 | (50 x 70 x 1970)-20; Кг=0,4 | | 1 | | | | | | | | | 4,6 кг |
| | | -02 | (50 x 70 x 2370)-20; Кг=0,4 | | | 1 | | | | | | | | 6,22 кг |
| | | -03 | (50 x 70 x 3570)-20; Кг=0,4 | | | | 1 | | | | | | | 9,4 кг |
| БУ | 42 | 1.435.9-36.93.3-01.00.28 | (50 x 70 x 2948)-20; Кг=0,4 | 1 | | | | | | | | | | 7,7 кг |
| | | -01 | (50 x 70 x 3548)-20; Кг=0,4 | | 1 | | | | | | | | | 9,3 кг |
| | | -02 | (50 x 70 x 4148)-20; Кг=0,4 | | | 1 | | | | | | | | 10,8 кг |
| | | -03 | (50 x 70 x 5348)-20; Кг=0,4 | | | | 1 | | | | | | | 14,0 кг |

Изм. | Кол.уч. | Лист | N док. | Подпись | Дата — 1.435.9-36.93.3-01.00.00 — Лист 8

Копировал Стрельцова — Формат А4

Инв.№ подл. 14 | Подпись и дата | Взам. инв.№ 19

Инв. № подл. | Подпись и дата | Взам. инв. №

| Позиция | Зона | Поз. | Обозначение | Наименование | Кол. на исполн. 1.435.9-36.93.3-01.00.00- — | 01 | 02 | 03 | | | | | | | | Примечание |
|---|---|---|---|---|---|---|---|---|---|---|---|---|---|---|---|---|
| 61 | | 43 | 1.435.9-36.93.3-01.00.29 | (50×70×3200)-2.0; ПС-2.2/У | 1 | | | | | | | | | | | 8.4кг |
| | | | -01 | (50×70×3800)-2.0; ПС-2.2/У | | 1 | | | | | | | | | | 9.9кг |
| | | | -02 | (50×70×4400)-2.0; ПС-2.2/У | | | 1 | | | | | | | | | 11.5кг |
| | | | -03 | (50×70×5000)-2.0; ПС-2.2/У | | | | 1 | | | | | | | | 13.1кг |
| | | | | Стандартные изделия | | | | | | | | | | | | |
| | | | | Болты ГОСТ 7798-70 | | | | | | | | | | | | |
| | | 47 | | М6-8g×20.58.01.20 | 14 | 17 | 20 | 24 | | | | | | | | |
| | | 48 | | М10-8g×75.58.01.20 | 17 | 21 | 24 | 28 | | | | | | | | |
| | | 49 | | М10-8g×100.58.01.20 | 18 | 22 | 26 | 34 | | | | | | | | |
| | | 50 | | М10-8g×160.58.01.20 | 4 | 4 | 4 | 4 | | | | | | | | |
| | | 51 | | Винт В6×14 | | | | | | | | | | | | |
| | | | | ТУ 35-2142-78 | 30 | 32 | 34 | 38 | | | | | | | | |
| | | | | Гайки ГОСТ 5915-70 | | | | | | | | | | | | |
| | | 52 | | М6-7Н.5.01.20 | 14 | 17 | 20 | 24 | | | | | | | | |
| | | 53 | | М10-7Н.5.01.20 | 39 | 47 | 54 | 66 | | | | | | | | |
| | | 54 | | М12-7Н.5.01.20 | 12 | 12 | 12 | 12 | | | | | | | | |
| | | 55 | | М16-7Н.5.01.20 | 4 | 4 | 4 | 4 | | | | | | | | |

| Изм. | Кол.уч. | Лист | №док. | Подпись | Дата | 1.435.9-36.93.3-01.00.00 | Лист 9 |
|---|---|---|---|---|---|---|---|

Копировал Стрельцова Формат А4

Инв. № подл. | Подпись и дата | Взам. инв. №

| Позиция | Зона | Поз. | Обозначение | Наименование | Кол. на исполн. 1.435.9-36.93.3-01.00.00- — | 01 | 02 | 03 | | | | | | | | Примечание |
|---|---|---|---|---|---|---|---|---|---|---|---|---|---|---|---|---|
| | | 56 | | Заклепка 3К-12 | | | | | | | | | | | | |
| | | | | ТУ 36-2088-85 | 76 | 88 | 100 | 116 | | | | | | | | |
| | | | | Шайбы ГОСТ 6402-70 | | | | | | | | | | | | |
| | | 57 | | 10.65Г.02.9 | 39 | 47 | 54 | 66 | | | | | | | | |
| | | 58 | | 12.65Г.02.9 | 12 | 12 | 12 | 12 | | | | | | | | |
| | | 59 | | 16.65Г.02.9 | 4 | 4 | 4 | 4 | | | | | | | | |
| | | 60 | | Шайба 6.01.пс6.01.20 | | | | | | | | | | | | |
| | | | | ГОСТ 6958-78 | 14 | 17 | 20 | 24 | | | | | | | | |
| | | | | Материалы | | | | | | | | | | | | |
| | | 61 | | Утеплитель | | | | | | | | | | | | |
| | | | | П125-1000.1000.80 | | | | | | | | | | | | |
| | | | | ГОСТ 9573-82 | 70 | 100 | 140 | 210 | | | | | | | | кг |
| | | 62 | | Конат 2,0-Г-I-С-Н-160 | | | | | | | | | | | | |
| | | | | ГОСТ 3062-80 | 2,0 | 2,6 | 3,2 | 4,4 | | | | | | | | м |
| | | 63 | | Проволока I-0,5 | | | | | | | | | | | | |
| | | | | ГОСТ 2771-81 | 2,0 | 2,0 | 2,0 | 2,0 | | | | | | | | м |

| Изм. | Кол.уч. | Лист | №док. | Подпись | Дата | 1.435.9-36.93.3-01.00.00 | Лист 10 |
|---|---|---|---|---|---|---|---|

Копировал Стрельцова Формат А4

Ал. 50-9100 Ф

| Обозначение | Наименование | Кол. на испол. | 1 | 2 | 3 | Примечание |
|---|---|---|---|---|---|---|
| | | — | 01 | 02 | 03 | |
| 61 | Клей 88-НП | | | | | |
| | ТУ36-1051-1061-82 | | 12 | 2 | 3 | кг |
| 65 | Пленка полиэтиленовая 1 сорт, ГОСТ 10354-82 | | 18 | 27 | 36 | 54 $м^2$ |

Инв. № подл. | Подпись и дата | Взам. инв. №

Изм. | Кол.уч. | Лист | № док. | Подпись | Дата

1.435.9-36.93.3-01.00.00

Лист 11

Кировская Стрельцова

Формат А2



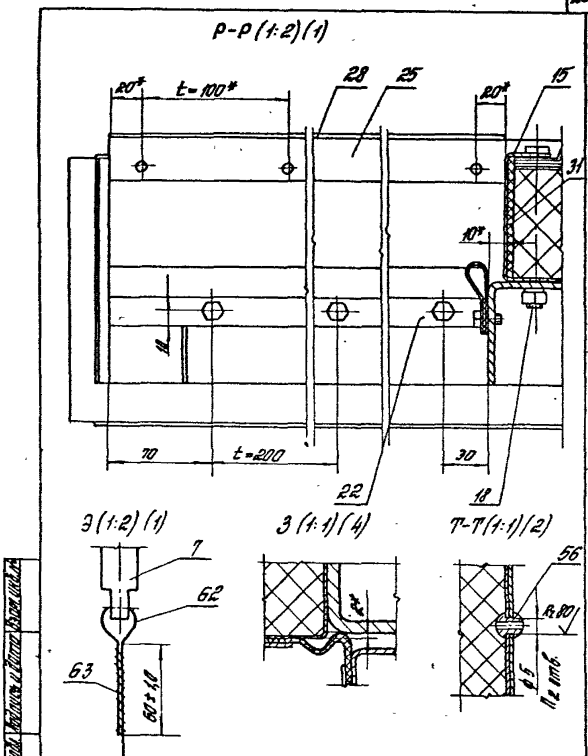


Инв. № подл. | Подпись и дата | Взам. инв. №

Изм. | Кол.уч. | Лист | № док. | Подпись | Дата

1.435.9-36.93.3-01.00.00СБ

Лист 6

Ц 00166-03 2.1

Кировская Стрельцова

Формат А4

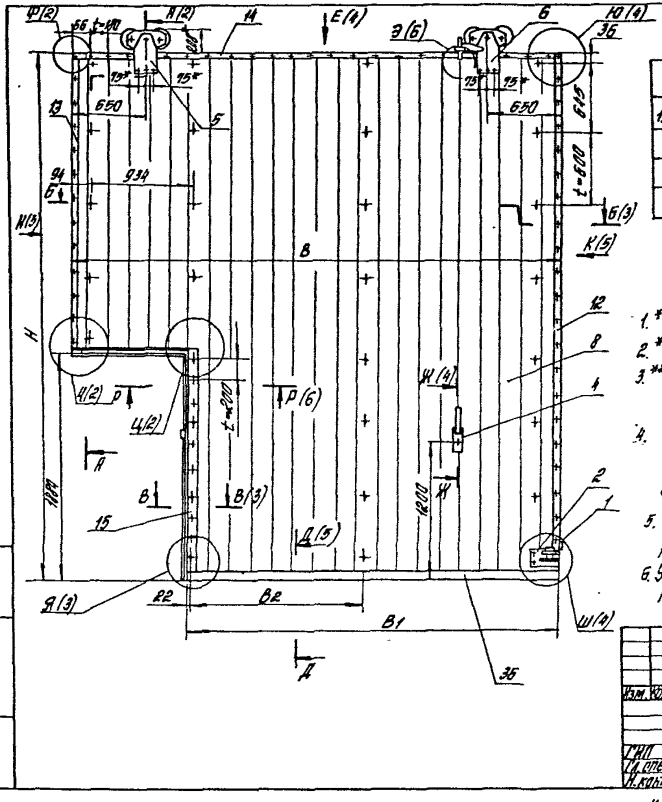


| Обозначение | H, мм | B, мм | $B_1$, мм | $B_2$, мм | П | $П_1$ | $П_2$ | $П_3$ | Масса кг |
|---|---|---|---|---|---|---|---|---|---|
| 1.435.9-36.93.3-01.00.00 | 3112 | 3220 | 2214 | 1076 | 39 | 14 | 76 | 30 | 368,0 |
| -01 | 3112 | 3420 | 2414 | 1376 | 49 | 17 | 88 | 32 | 501,0 |
| -02 | 4312 | 4420 | 3414 | 1676 | 54 | 20 | 100 | 34 | 655,0 |
| -03 | 5512 | 5020 | 4014 | 1976 | 66 | 24 | 116 | 38 | 919,0 |

1. * Размеры для справок.
2. ** Обработать по сопрягаемому узлу.
3. *** Обработать только 6 поз. 5, 8, 19 после разгема узла поз. 6 и 7.
4. Обкладки поз. 41, 42, 43 антисептировать кремнефтористым аммонием по ОСТ 6-08-2-75.
5. Неуказанные предельные отклонения размеров: H14; h14; $\pm \frac{IT14}{2}$.
6. Утеплитель поз. 44 перед укладкой побрезать по месту и уложить без зазора.

| | | | | | | | | | |
|---|---|---|---|---|---|---|---|---|---|
| Изм. | Кол.уч. | Лист | №док. | Подпись | Дата | 1.435.9-36.93.Э-01.00.00 СБ | | | |
| | | | | | | Полотно. Сборочный чертеж | Стадия | Масса | Масштаб |
| | | | | | | | Р | см. табл. | — |
| | | | | | | | Лист 1 | Листов 6 | |
| ГИП | | Упоренко | | | | | РЕПЦИНИПРОМЗДАНИЙ | | |
| Гл.спец. | | Чихоева | | | | | | | |
| Н.контр. | | Погорелов | | | | | | | |

Инв. № подл. | Подпись и дата | Взам.инв. №

Ц00166-03.22

Формат А3

Копировал Стрелецова

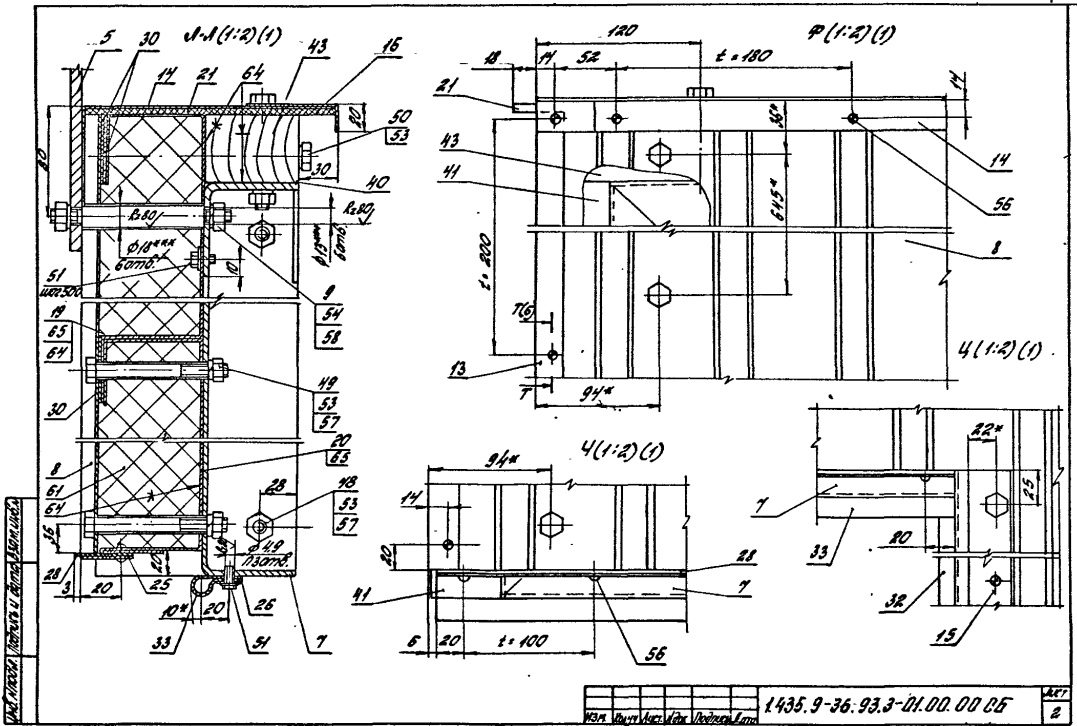
Л-А (1:2) (1)
Ф (1:2) (1)
Ц (1:2) (1)
Ч (1:2) (1)
t = 180
t = 100
t = 200
R80
R120
Ф18 на 6 отв.
Ф49 1 отв.
1435.9-36.93.3-01.00.00 СБ
Лист 2
Копировал
Формат А3

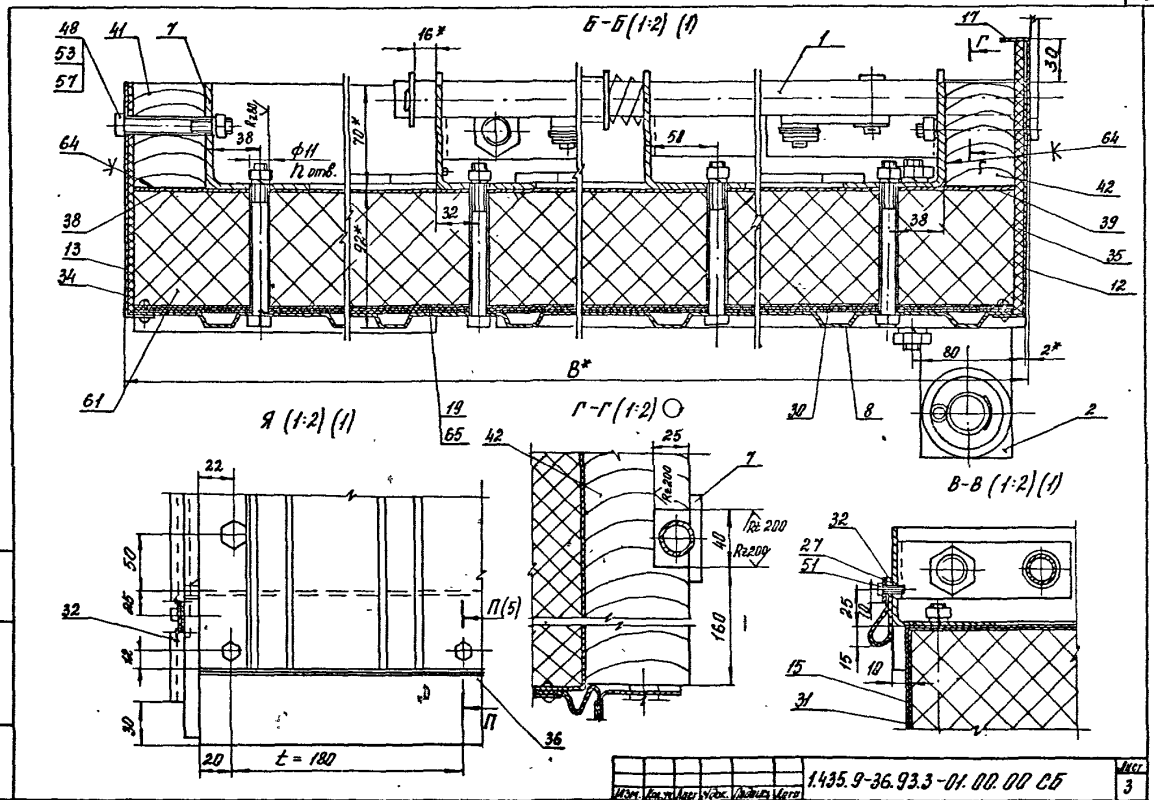
Б-Б (1:2) (1)
В*
Я (1:2) (1)
Г-Г (1:2)
В-В (1:2) (1)
Ф11
n отв.
t = 180
1.435.9-36.93.3-01.00.00 СБ
Лист 3
Цз 00166-03 24
Белгородсантехпроект
формат А3

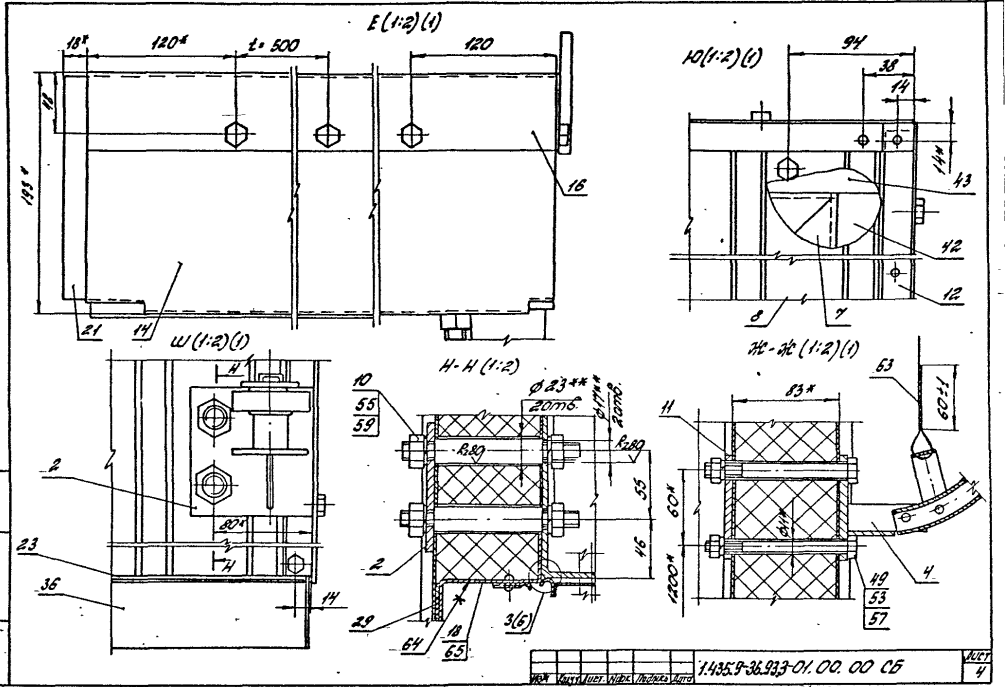
Е (1:2) (1)
18*
120*
L=500
120
12
195*
16
21
14
Ю (1:2) (1)
94
38
14
14*
43
42
12
8
7
Ш (1:2) (1)
4
2
80*
4
23
36
14
Н-Н (1:2)
10
55
59
ф23**
20п.б.
ф17**
20п.б.
R280
R280
55
46
2
29
64
18
65
3(6)
Ж-Ж (1:2) (1)
63
63-1
83*
11
60*
120*
ф44
49
53
57
4

| | | |

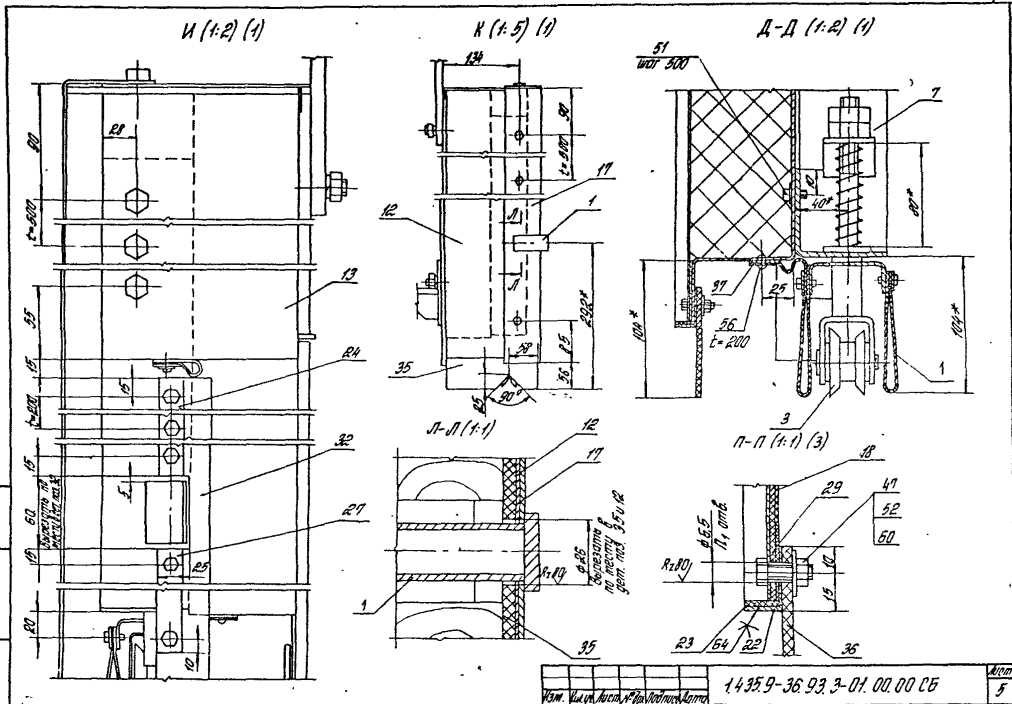
И (1:2) (1)
К (1:5) (1)
Д-Д (1:2) (1)
Л-Л (1:1)
П-П (1:1) (3)
Шкворень по тексту
Выдержать по тексту
Ф.Б.5 П₁ отв.
1435.9-36.93.3-01.00.00 СБ
Лист 5
Изм. Кол.уч. Лист. № док. Подпись Дата
Утвердил Стрельцова
Формат А3

| Инв. № подл. | Подпись и дата | Взам. инв. № |
|---|---|---|
| | | |

| Формат | Зона | Поз. | Обозначение | Наименование | Кол. на исполн. 1.435.9-36.93.3-01.01.00- | | | | | | | | | | Примечание |
|---|---|---|---|---|---|---|---|---|---|---|---|---|---|---|---|
| | | | | | – | 01 | 02 | 03 | | | | | | | |
| | | | | **Документация** | | | | | | | | | | | |
| А3 | | | 1.435.9-36.93.3-01.01.00 СБ | Сборочный чертеж | | | | | | | | | | | |
| | | | | **Детали** | | | | | | | | | | | |
| А3 | | 1 | 1.435.9-36.93.3-01.01.01 | Связь | 1 | | | | | | | | | | |
| | | | -01 | Связь | | 1 | | | | | | | | | |
| | | | -02 | Связь | | | 1 | | | | | | | | |
| | | | -03 | Связь | | | | 1 | | | | | | | |
| | | 2 | 1.435.9-36.93.3-01.01.01-04 | Связь | 1 | | | | | | | | | | |
| | | | -05 | Связь | | 1 | | | | | | | | | |
| | | | -06 | Связь | | | 1 | | | | | | | | |
| | | | -07 | Связь | | | | 1 | | | | | | | |

| Изм. | Кол.уч. | Лист | №док. | Подпись | Дата | 1.435.9-36.93.3-01.01.00 | | |
|---|---|---|---|---|---|---|---|---|
| | | | | | | Каркас | Стадия | Лист | Листов |
| ГИП | | Погорелов | | | | | Р | | 3 |
| Гл.спец. | | Лукашевич | | | | | АО ЦНИИПромзданий | | |
| Н.контр. | | Лагерев | | | | | | | |

Формат А1

| Инв. № подл. | Подпись и дата | Взам. инв. № |
|---|---|---|
| | | |

| Формат | Зона | Поз. | Обозначение | Наименование | Кол. на исполн. 1.435.9-36.93.3-01.01.00- | | | | | | | | | | Примечание |
|---|---|---|---|---|---|---|---|---|---|---|---|---|---|---|---|
| | | 3 | 1.435.9-36.93.3-01.01.01-08 | Связь | 1 | 1 | 1 | 1 | | | | | | | |
| | | 4 | 1.435.9-36.93.3-01.01.01-09 | Связь | 1 | | | | | | | | | | |
| | | | -10 | Связь | | 1 | | | | | | | | | |
| | | | -11 | Связь | | | 1 | | | | | | | | |
| | | | -12 | Связь | | | | 1 | | | | | | | |
| | | 5 | 1.435.9-36.93.3-01.01.01-13 | Связь | 1 | | | | | | | | | | |
| | | | -14 | Связь | | 1 | | | | | | | | | |
| | | | -15 | Связь | | | 1 | | | | | | | | |
| | | | -16 | Связь | | | | 1 | | | | | | | |
| | | 6 | 1.435.9-36.93.3-01.01.01-21 | Связь | 1 | | | | | | | | | | |
| | | | -22 | Связь | | 1 | | | | | | | | | |
| | | | -23 | Связь | | | 1 | | | | | | | | |
| | | | -24 | Связь | | | | 1 | | | | | | | |
| | | 7 | 1.435.9-36.93.3-01.01.01-17 | Связь | 1 | | | | | | | | | | |
| | | | -18 | Связь | | 1 | | | | | | | | | |
| | | | -19 | Связь | | | 1 | | | | | | | | |
| | | | -20 | Связь | | | | 1 | | | | | | | |
| | | | | Лист Б-III-4 ГОСТ 19903-74 | | | | | | | | | | | |
| | | | | Ст3пс2-2 ГОСТ 14637-89 | | | | | | | | | | | |

| Изм. | Кол.уч. | Лист | №док. | Подпись | Дата | 1.435.9-36.93.3-01.01.00 | Лист |
|---|---|---|---|---|---|---|---|
| | | | | | | | 2 |

Копировал: Полева

Формат А4

| Обозначение | Наименование | Кол. на исполн. 1.435.9-36.93.3-01.01.00- 01 | 02 | 03 | Примечание |
|---|---|---|---|---|---|
| 1.435.9-36.93.3-01.01.02 | Уголок (40×44) L=L; Rz 80 | 3 | 3 | 3 | 0,08 кг |
| 1.435.9-36.93.3-01.01.03 | Пластина (70×10) h 14; Rz 80 | 2 | 2 | 2 | 0,1 кг |
| 1.435.9-36.93.3-01.01.04 | Ребро (100×100) h 14; Rz 80 | 6 | 6 | 6 | 0,31 кг |
| 1.435.9-36.93.3-01.01.05 | Пластина (140×40) h 14; Rz 80 | 2 | 2 | 2 | 0,05 кг |
| 1.435.9-36.93.3-01.01.06 | Уголок (90×69) h 14; Rz 80 | 2 | 2 | 2 | 0,06 кг |
| 1.435.9-36.93.3-01.01.07 | Пластина (8×80) h 14; Rz 80 | 3 | 3 | 3 | 0,05 кг |
| 1.435.9-36.93.3-01.01.08 | Упор Ст.3 ГОСТ 535-88 L = 50 h 14; Rz 80 | 1 | 1 | 1 | 0,15 кг |

Изм. Кол. Лист. N док. Подп. Дата

1.435.9-36.93.3-01.01.00

Копировал: Стрельцова

Формат А4

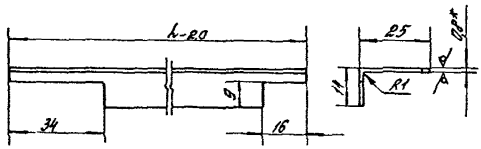


| Обозначение | L, мм | Масса, кг |
|---|---|---|
| 1.435.9-36.93.3-01.00.06 | 2206 | 0,53 |
| —01 | 2806 | 0,68 |
| —02 | 3406 | 0,83 |
| —03 | 4006 | 0,99 |

1. * Размер для справок.
2. Неуказанные предельные отклонения размеров: $h14$; $\pm\frac{IT14}{2}$.

1.435.9-36.93.3-01.00.06

Уголок

| Изм. | Кол. | Лист | N док. | Подп. | Дата |
|---|---|---|---|---|---|
| ГИП | Угоделов | | | | |
| Гл. спец. | Чукалевский | | | | |
| Н. контр. | Угоделов | | | | |

Материал: Ст3кп ОН-МТ-1 ГОСТ 14918-80

Масштаб: Р; см. табл.

Лист 1 Листов 1

АПЦНИИПРОТЗДРАВ

Копировал: Стрельцова

Ц 00166-03 28

Формат А4

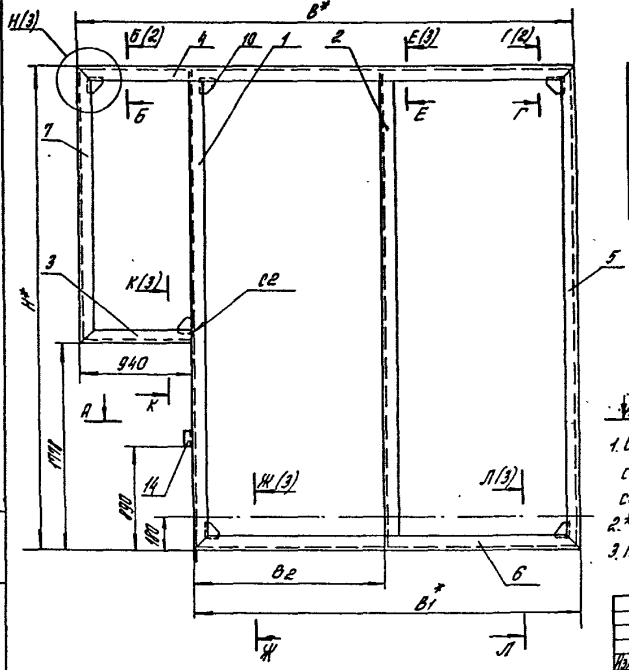


| Обозначение | $H_1^*$, мм | $B_1^*$ мм | $B_1$,* мм | $B_2$, мм | Масса, кг |
|---|---|---|---|---|---|
| 1.435.9-36.93.3-01.01.00 | 2948 | 3106 | 2166 | 1058 | 72,0 |
| -01 | 3548 | 3106 | 2166 | 1358 | 87,0 |
| -02 | 4148 | 4306 | 3366 | 1658 | 103,0 |
| -03 | 5348 | 4906 | 3966 | 1958 | 127,0 |

Уп(2)

1. Сварные швы по ГОСТ 5264-80. Обозначение сварного шва относится ко всем подобным сборобаемым элементам.
2. * Размеры для справок.
3. Неуказанные предельные отклонения размеров: $H14; h14; \pm\frac{IT14}{2}$.

| | | | | | | | |
|---|---|---|---|---|---|---|---|
| Изм. | Кол.уч. | Лист | №док. | Подпись | Дата | 1.435.9-36.93.3-01.01.00 СБ | |
| | | | | | | Каркас. Сборочный чертеж | Стадия: Р; Масса: см. табл.; Масштаб: — |
| | | | | | | | Лист 1 Листов 3 |
| ГИП | Котоеков | | | | | | ЛПЦНИИпромзданий |
| Н.отд. | Арсенов | | | | | | |
| Н.контр. | Магомедов | | | | | | |

Копировал Стрельцова

4 00166-03 1.3

Формат А3

Инв.№ подл. | Подпись и дата | Взам.инв.№

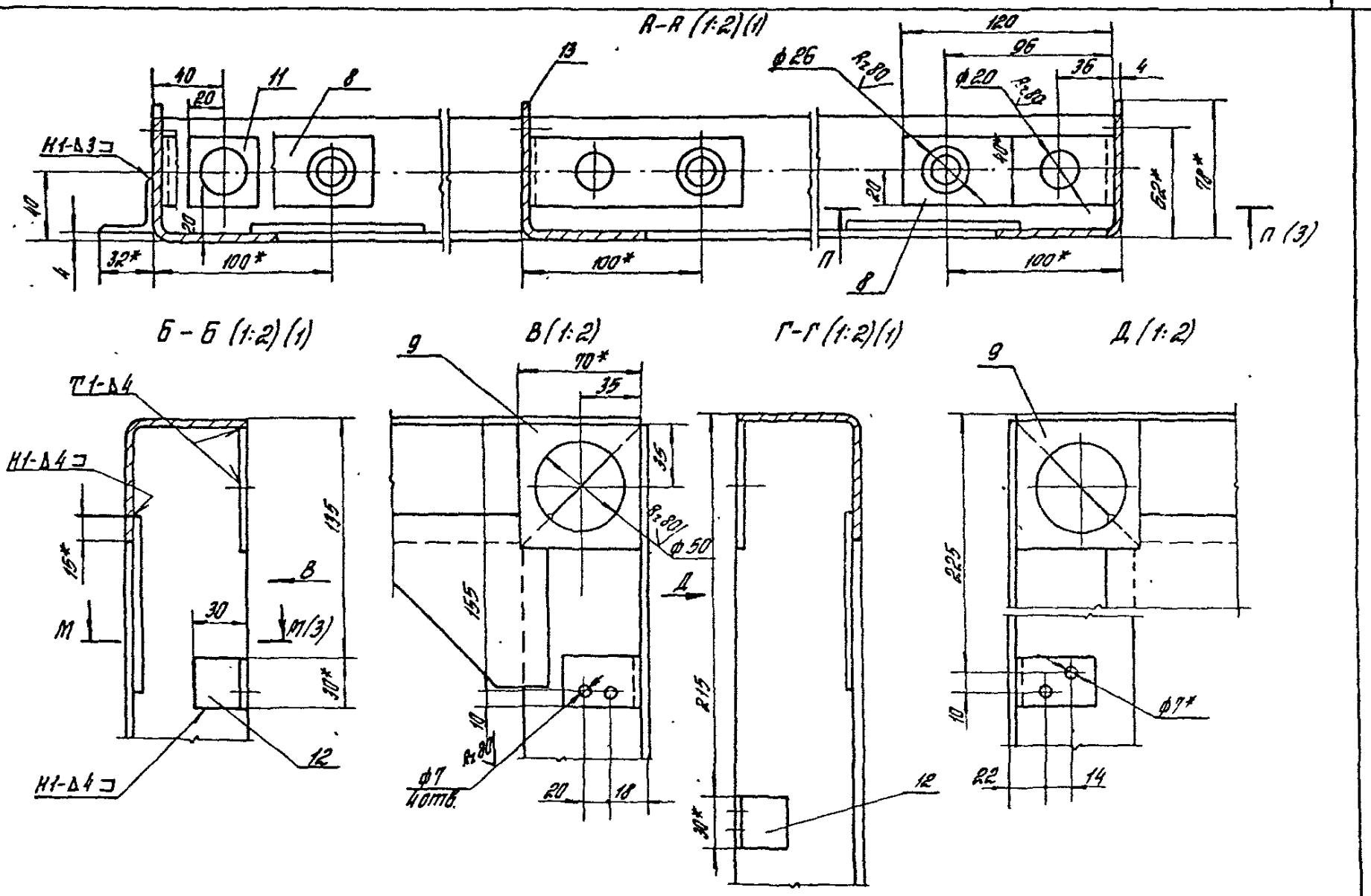


| Изм. | Кол.уч. | Лист | N док. | Подпись | Дата | 1.435.9-36.93.3-01.01.00 СБ | Лист 2 |
|---|---|---|---|---|---|---|---|

Инв.№ подл. | Подпись и дата | Взам. инв.№

Копировал Стрельцова Ц 00126-03 30 Формат А3

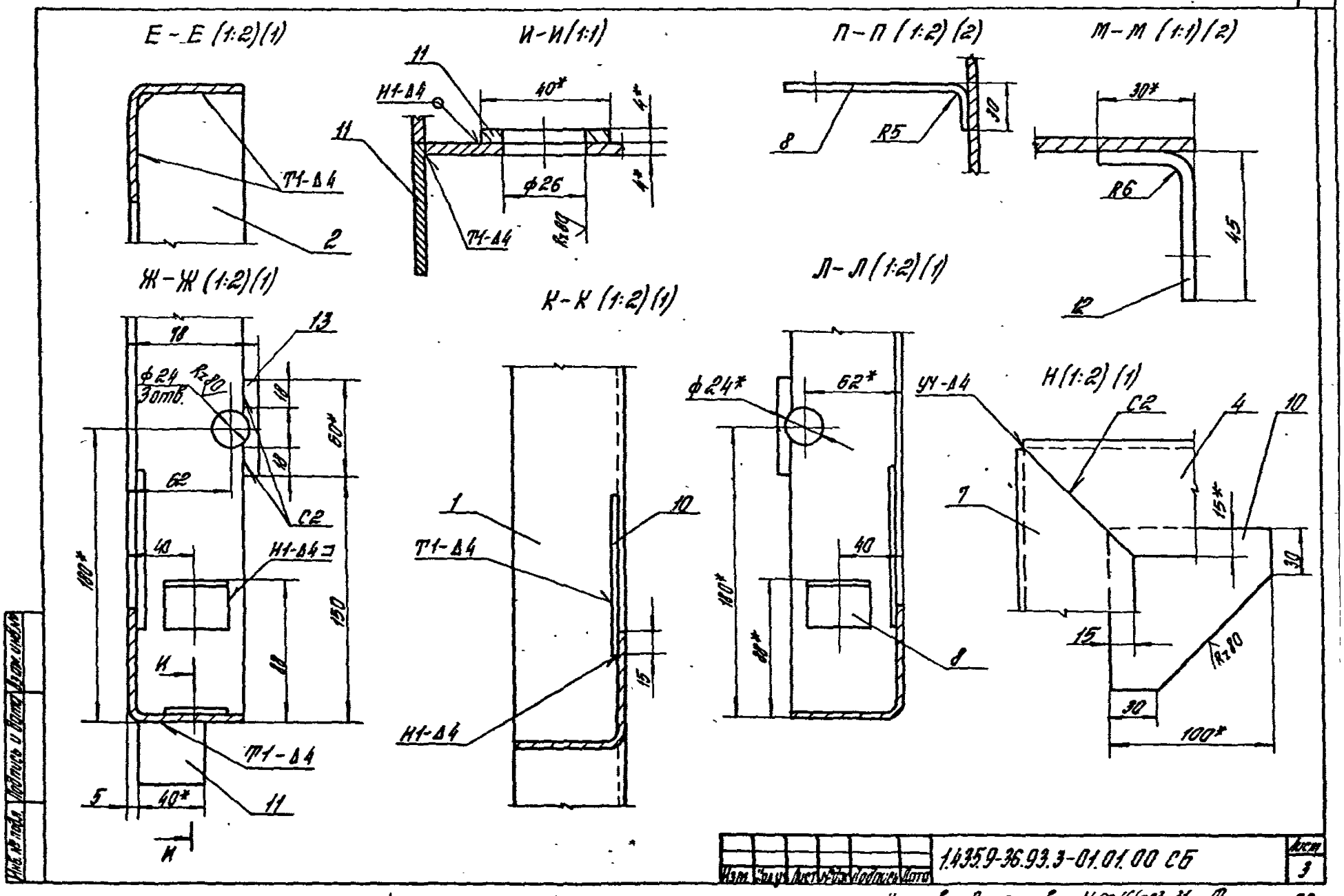


| Изм. | Лист | Докум. | Подпись | Дата | 1.435.9-36.93.3-01.01.00 СБ | Лист 3 |
|---|---|---|---|---|---|---|

Инв. № подл. | Подпись и дата | Взам. инв. №

Копировал Стрельцова Цсо166-03 31 Формат А3

Рис. 1

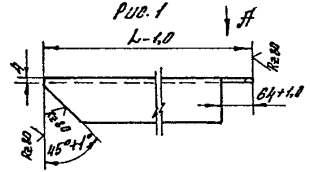


Рис. 2
Остальное – см. рис. 1

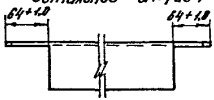


Рис. 3

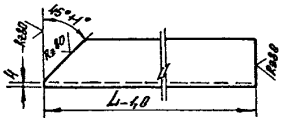


Рис. 4
Остальное – см. рис. 3

Рис. 5
Остальное – см. рис. 3 и рис. 4

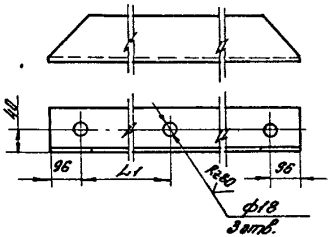


А (1:2)

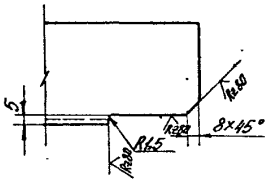


| Обозначение | Рис. | L, мм | L₁, мм | Масса, кг |
|---|---|---|---|---|
| 1.435.9-36.93.3-01.01.01 | 1 | 2938 | – | 12,0 |
| -01 | | 3538 | – | 14,5 |
| -02 | | 4138 | – | 18,25 |
| -03 | | 5338 | – | 22,0 |
| -04 | 2 | 2938 | – | 11,9 |
| -05 | | 3538 | – | 14,4 |
| -06 | | 4138 | – | 18,18 |
| -07 | | 5338 | – | 21,9 |
| -08 | 3 | 936 | – | 3,83 |
| -09 | 4 | 3098 | – | 12,7 |
| -10 | | 3698 | – | 15,2 |
| -11 | | 4298 | – | 17,7 |
| -12 | | 4898 | – | 20,2 |
| -13 | | 2940 | – | 12,0 |
| -14 | | 3540 | – | 14,5 |
| -15 | | 4140 | – | 17,1 |
| -16 | | 5340 | – | 22,0 |
| -17 | | 1152 | – | 4,68 |
| -18 | | 1762 | – | 7,1 |
| -19 | | 2362 | – | 9,8 |
| -20 | | 3562 | – | 14,6 |
| -21 | 5 | 2158 | 1058 | 8,8 |
| -22 | | 2758 | 1358 | 11,3 |
| -23 | | 3358 | 1658 | 13,84 |
| -24 | | 3958 | 1958 | 16,3 |

Неуказанные предельные отклонения размеров: $H14, h14, \pm\frac{IT14}{2}$.

| Изм. | Лист | №док. | Подпись | Дата | 1.435.9-36.93.3-01.01.01 | | | |
|---|---|---|---|---|---|---|---|---|
| | | | | | Вязь | Стадия | Масса | Масштаб |
| | | | | | | Р | см. табл. | — |
| ГИП | Погорелов | | | | | Лист | Листов | |
| Разраб. | Кукушкин | | | | Уголок гн. | 70×70×4-В-ГОСТ19771-74 / Ст3сп5-II-ГОСТ11474-76 | АП ЦНИПРОМЗДАНИЙ | |
| Н. контр. | Погорелов | | | | | | | |

Ц00166-03 32

Копировал: Полеха

формат А3

Инв. № подл. | Подпись и дата | Взам. инв. №

| Инв. № подл. | Подпись и дата | Взам. инв. № |
|---|---|---|
| | | |

| Формат | Зона | Поз. | Обозначение | Наименование | Кол. на испол. 1.435.9-36.93.3-01.02.00 — | 01 | 02 | 03 | | | | | | | Примечание |
|---|---|---|---|---|---|---|---|---|---|---|---|---|---|---|---|
| | | | | **Документация** | | | | | | | | | | | |
| А3 | | | 1.435.9-36.93.3-01.02.00СБ | Сборочный чертеж | | | | | | | | | | | |
| | | | | **Детали** | | | | | | | | | | | |
| | | | | Профиль С10-899-0,8 ГОСТ 24045-86Е | | | | | | | | | | | |
| Б4 | | 1 | 1.435.9-36.93.3-01.02.01 | L=3050 -2,0; Rz80 | 2 | | | | | | | | | | 22,8кг |
| | | | -01 | L=3650 -2,0; Rz80 | | 3 | | | | | | | | | 27,3кг |
| | | | -02 | L=4250 -2,0; Rz80 | | | 3 | | | | | | | | 32,0кг |
| | | | -03 | L=5450 -2,0; Rz80 | | | | 4 | | | | | | | 40,8кг |
| Б4 | | 2 | 1.435.9-36.93.3-01.02.02 | L=1202 -1,0; Rz80 | 1 | | | | | | | | | | 9,0кг |

| Изм. | Кол.уч. | Лист | №док. | Подпись | Дата | 1.435.9-36.93.3-01.02.00 | | |
|---|---|---|---|---|---|---|---|---|
| | | | | | | Облицовка | Стадия | Лист | Листов |
| | | | | | | | Р | 1 | 2 |
| ГИП | | Погорелов | | | | | АП ЦНИИПромзданий | | |
| Гл.спец. | | Аксюкова | | | | | | | |
| Н.контр. | | Погорелов | | | | | | | |

Копировал: Полева формат А4

| Инв. № подл. | Подпись и дата | Взам. инв. № |
|---|---|---|
| | | |

| Формат | Зона | Поз. | Обозначение | Наименование | Кол. на испол. 1.435.9-36.93.3-01.02.00 — | 01 | 02 | 03 | | | | | | | Примечание |
|---|---|---|---|---|---|---|---|---|---|---|---|---|---|---|---|
| | | | -01 | L = 1802-1,0; Rz80 | | 1 | | | | | | | | | 13,5кг |
| | | | -02 | L = 2402-1,0; Rz80 | | | 1 | | | | | | | | 17,3кг |
| | | | -03 | L = 3602-1,0; Rz80 | | | | 1 | | | | | | | 27,0кг |
| Б4 | | 3 | 1.435.9-36.93.3-01.02.03 | (547×3050)-1,0; Rz80 | 1 | | | | | | | | | | 12,5кг |
| | | | -01 | (248×3650)-1,0; Rz80 | | 1 | | | | | | | | | 6,8кг |
| | | | -02 | (848×4250)-1,0; Rz80 | | | 1 | | | | | | | | 31,8кг |
| | | | -03 | (549×5450)-1,0; Rz80 | | | | 1 | | | | | | | 22,1кг |
| | | | | **Стандартные изделия** | | | | | | | | | | | |
| | | 4 | | Заклепка ЗК-12 ТУ36-2088-85 | 36 | 63 | 79 | 126 | | | | | | | |

| Изм. | Кол.уч. | Лист | №док. | Подпись | Дата | 1.435.9-36.93.3-01.02.00 | Лист 2 |
|---|---|---|---|---|---|---|---|

Копировал: Полева формат А4

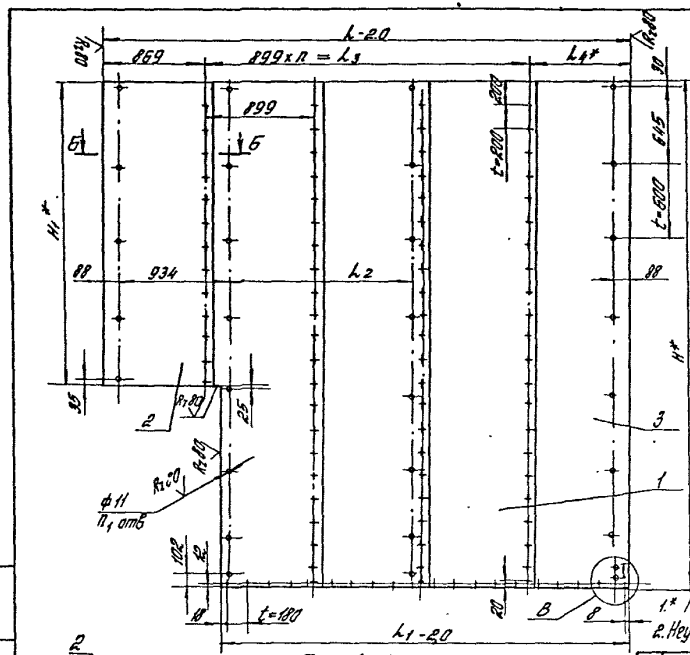


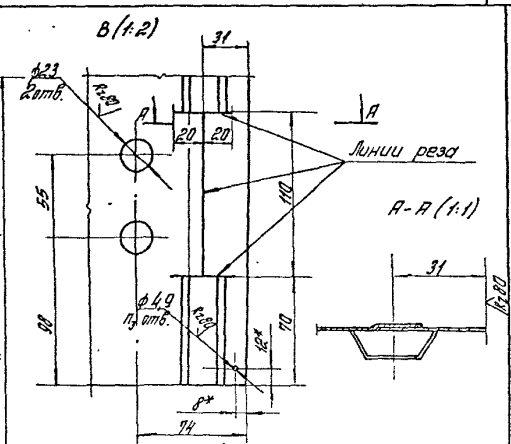


| Обозначение | $H_1$* мм | $H_1$* м.п. | $L_1$ м.п. | $L_1$ м.п. | $L_2$ м.п. | $L_3$ м.п. | $L_4$* м.п. | n | $n_1$ | $n_2$ | $n_3$ | Масса кг |
|---|---|---|---|---|---|---|---|---|---|---|---|---|
| 1.435.9-36.93.3-01.02.00 | 3050 | 12.02 | 12.06 | 12.03 | 10.06 | 17.98 | 5.39 | 2 | 20 | 36 | 14 | 67,2 |
| —01 | 3650 | 14.02 | 14.06 | 14.03 | 13.16 | 25.97 | 2.40 | 3 | 21 | 63 | 17 | 102,6 |
| —02 | 4250 | 16.02 | 16.06 | 16.03 | 15.15 | 29.97 | 8.40 | 3 | 21 | 79 | 20 | 143,0 |
| —03 | 5450 | 18.02 | 18.06 | 18.03 | 19.15 | 35.96 | 5.41 | 4 | 36 | 125 | 24 | 212,4 |

1.* Размеры для справок.

2. Неуказанные предельные отклонения размеров: H14; h14; $\pm \frac{IT14}{2}$.

| Изм. | Кол.уч. | Лист | № док. | Подпись | Дата |
|---|---|---|---|---|---|
| ГИП | | Бородулев | | | |
| Н.отд. | | Пуховичер | | | |
| Н.контр. | | Погосов | | | |

1.435.9-36.93.3-01.02.00 СБ

Облицовка. Сборочный чертеж

| Стадия | Масса | Масштаб |
|---|---|---|
| Р | стр. тобл | — |
| Лист | Листов 1 | |

ЦНИИпромзданий

Копировал Стрельцова

Формат А3

Rz 20 (√)

Рис. 1

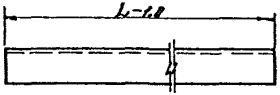


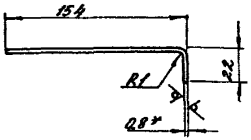


Рис. 2
Остальное – см. рис. 1

Рис. 3
Остальное – см. рис. 1

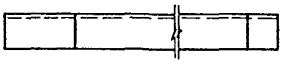

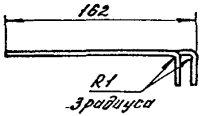


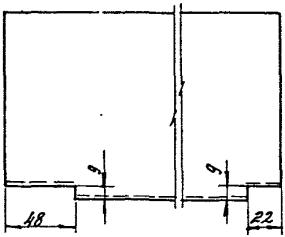


| Обозначение | Рис. | L, мм | Масса, кг |
|---|---|---|---|
| 1.435.9-36.93.3-01.00.01 | 1 | 3055 | 3,37 |
| -01 | | 3655 | 4,0 |
| -02 | | 4255 | 4,7 |
| -03 | | 5455 | 6,0 |
| -04 | 2 | 1220 | 1,3 |
| -05 | | 1820 | 2,0 |
| -06 | | 2420 | 2,67 |
| -07 | | 3620 | 4,0 |
| -08 | 3 | 3218 | 3,7 |
| -09 | | 3818 | 4,4 |
| -10 | | 4418 | 5,1 |
| -11 | | 5018 | 5,8 |

1.* Размер для справок.

2. Неуказанные предельные отклонения размеров $h14$; $\pm\frac{IT14}{2}$.

| | | | | | | |
|---|---|---|---|---|---|---|
| Изм. | Кол.уч. | Лист | N док. | Подпись | Дата | 1.435.9-36.93.3-01.00.01 |
| | | | | | | Обрамление |
| | | | | | | Стадия: Р; Масса: см. табл.; Масштаб: — |
| | | | | | | Лист; Листов 1 |
| ГИП | | Погорелов | | | | ОК Б-ПН-0-0,8 ГОСТ 19904-90 |
| Разраб. | | Лукашевич | | | | Б-ПЗКП-ОН-МТ-1 ГОСТ 14918-80 |
| Н.контр. | | Погорелов | | | | АЛЦИННИПРОМЗОЛОТО |

Инв. № подл. | Подпись и дата | Взам. инв. №

Копировал: Панева

Ц 00166-03 35

формат А3

№80 √(√)

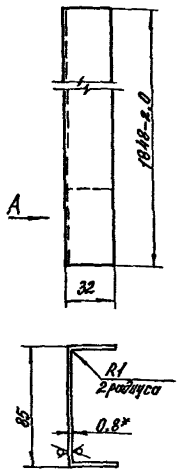


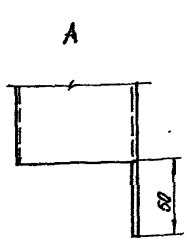


1.* Размер для справок.

2. Неуказанные предельные отклонения размеров: $h14; \pm \frac{IT14}{2}$.

| Изм | Кол.уч | Лист | N док. | Подп. | Дата | 1.435.9-36.93.3-01.00.02 | | | |
|---|---|---|---|---|---|---|---|---|---|
| | | | | | | Обрамление | Стадия | Масса | Масшт. |
| | | | | | | | Р | 1,13 | 1:2 |
| | | | | | | | Лист | Листов 1 | |
| ГИП | | Погорелов | | | | ОЦ Б-ПН-0,8 ГОСТ 19904-90 | АЦПНИИПРОМЗДАНИЙ | | |
| Рд. отд. | | Алексейчик | | | | Ст 3кп-ВН-М1-1 ГОСТ 14918-80 | | | |
| Н. контр. | | Погорелов | | | | | | | |

Копировал: Полеха

формат А4

Рис. 1

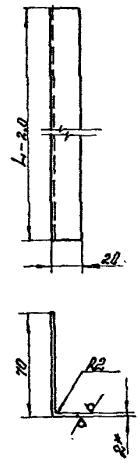


Рис. 2

Остальное – см. рис. 1

№80 √√

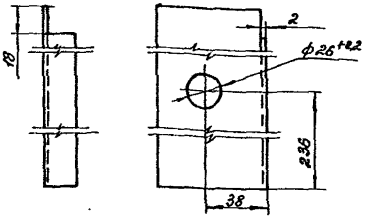


| Обозначение | Рис. | L, мм | Масса, кг |
|---|---|---|---|
| 1435.9-36.93.3-01.00.03 | 1 | 3220 | 1,82 |
| -01 | | 3820 | 2,16 |
| -02 | | 4420 | 2,5 |
| -03 | | 5020 | 2,84 |
| -04 | 2 | 3060 | 1,7 |
| -05 | | 3660 | 2,0 |
| -06 | | 4260 | 2,4 |
| -07 | | 5460 | 3,0 |

1.* Размер для справок.

2. Неуказанные предельные отклонения размеров: $h14; \pm \frac{IT14}{2}$.

| Изм | Кол.уч | Лист | N док. | Подп. | Дата | 1.435.9-36.93.3-01.00.03 | | | |
|---|---|---|---|---|---|---|---|---|---|
| | | | | | | Обрамление | Стадия | Масса | Масшт. |
| | | | | | | | Р | см. табл. | — |
| | | | | | | | Лист | Листов 1 | |
| ГИП | | Погорелов | | | | Лист Б-ПН-2,0 ГОСТ 19903-74 | АЦПНИИПРОМЗДАНИЙ | | |
| Рд. отд. | | Алексейчик | | | | ОХ 360 64-ВН-Т3 ГОСТ 14918-80 | | | |
| Н. контр. | | Погорелов | | | | | | | |

Копировал: Полеха

Ц 00166-03 36

формат А4

Рис. 1

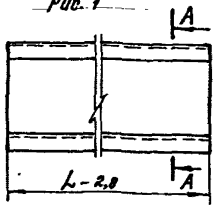


Рис. 2
Остальное - см. рис. 1

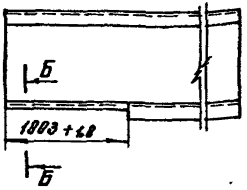


А-А (1:2)

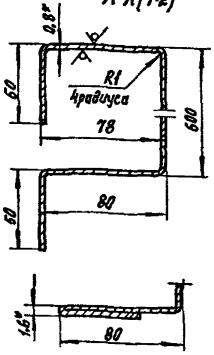


| Обозначение | Рис. | L, мм | Масса, кг |
|---|---|---|---|
| 1.435.9-36.93.3-01.00.04 | 1 | 2203 | 14,8 |
| -01 | | 2303 | 15,1 |
| -02 | | 3403 | 18,4 |
| -03 | | 4003 | 21,5 |
| -04 | | 3206 | 17,3 |
| -05 | | 3806 | 20,5 |
| -06 | | 4406 | 23,8 |
| -07 | | 5006 | 26,9 |
| -08 | 2 | 3206 | 17,3 |
| -09 | | 3806 | 20,5 |
| -10 | | 4406 | 23,8 |
| -11 | | 5006 | 26,9 |

1.* Размер для справок.
2. Неуказанные предельные отклонения размеров $h14; \pm \frac{IT14}{2}$.

| Изм. | Кол.уч. | Лист | №док. | Подпись | Дата | 1.435.9-36.93.3-01.00.04 | | | |
|---|---|---|---|---|---|---|---|---|---|
| | | | | | | Короб | Стадия: Р | Масса: см. табл. | Масштаб: — |
| | | | | | | | Лист | Листов 1 | |
| ГИП | Погорелов | | | | | 6-ПК-0.8 ГОСТ 19904-90 | АП ЦНИИПРОМЗДАНИЙ | | |
| Гл. арх. | Агуреев | | | | | 04 Ст3кп-ОН-МГ-1ГОСТ 14918-80 | | | |
| Н. контр. | Погорелов | | | | | | | | |

Инв. № подл. | Подпись и дата | Взам. инв. №

Копировал: Полеха

формат А4



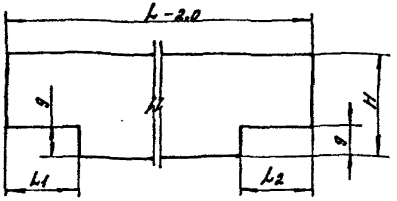


| Обозначение | Материал | H, мм | L, мм | L1, мм | L2, мм | Масса, кг |
|---|---|---|---|---|---|---|
| 1.435.9-36.93.3-01.00.05 | Пластина I, рулон ТМКЩ-С1-5-9,9 ГОСТ 7338-90 | 190 | 3236 | 66 | 22 | 4,2 |
| -01 | | | 3836 | | | 5,0 |
| -02 | | | 4436 | | | 5,8 |
| -03 | | | 5036 | | | 6,5 |
| -04 | Пластина I, рулон ТМКЩ-С1-2-9,9 ГОСТ 7338-90 | 13 | 2206 | 34 | 16 | 0,08 |
| -05 | | | 2806 | | | 0,1 |
| -06 | | | 3406 | | | 0,12 |
| -07 | | | 4006 | | | 0,14 |

Неуказанные предельные отклонения размеров $h14; \pm \frac{IT14}{2}$.

| Изм. | Кол.уч. | Лист | №док. | Подпись | Дата | 1.435.9-36.93.3-01.00.05 | | | |
|---|---|---|---|---|---|---|---|---|---|
| | | | | | | Прокладка | Стадия: Р | Масса: см. табл. | Масштаб: — |
| | | | | | | | Лист | Листов 1 | |
| ГИП | Погорелов | | | | | см. таблицу | АП ЦНИИПРОМЗДАНИЙ | | |
| Гл. арх. | Агуреев | | | | | | | | |
| Н. контр. | Погорелов | | | | | | | | |

Инв. № подл. | Подпись и дата | Взам. инв. №

Копировал: Полеха

Ц 00166-03 37

формат А4

| Формат | Зона | Поз. | Обозначение | Наименование | Кол. | Примеч. |
|---|---|---|---|---|---|---|
| | | | | **Документация** | | |
| *) | | | 1.435.9-36.93.3-02.00.00ОС | Сборочный чертеж | | *) А4; А3 |
| | | | | **Сборочные единицы** | | |
| А4 | | 1 | 1.435.9-36.93.2-02.01.00-01 | Замок | 1 | |
| А4 | | 2 | 1.435.9-36.93.3-02.01.00 | Каркас | 1 | |
| А4 | | 3 | 1.435.9-36.93.3-02.02.00 | Рама | 1 | |
| | | 4 | 1.435.9-36.93.3-02.02.00-01 | Рама | 1 | |
| А | | 5 | 1.435.9-36.93.3-02.03.00 | Полупетля | 2 | |
| | | | | **Детали** | | |
| А4 | | 6 | 1.435.9-36.93.3-02.00.01 | Нащельник | 1 | |
| | | | | ОЦ Б-ПН-0,8 ГОСТ 19904-90 | | |
| | | | | Ст3кп-ОН-МТ-1 ГОСТ 14918-80 | | |
| Б4 | | 7 | 1.435.9-36.93.3-02.00.02 | Облицовка | | |
| | | | | (986×1856) h14; Rz80 | 2 | 11,5 кг |
| | | | | Планка | | |
| Б4 | | 8 | 1.435.9-36.93.3-02.00.03 | (20×964) h14, Rz80 | 1 | 0,12 кг |
| Б4 | | 9 | 1.435.9-36.93.3-02.00.04 | (20×996) h14; Rz80 | 1 | 0,125 кг |
| Б4 | | 10 | 1.435.9-36.93.3-02.00.05 | (20×288) h14; Rz80 | 2 | 0,029 кг |
| Б4 | | 11 | 1.435.9-36.93.3-02.00.06 | (20×1896) h14; Rz80 | 1 | 0,154 кг |
| | | | | Уплотнение | | |
| | | | | Пластина I, рулон | | |
| | | | | ТМКЩ-Ст-2-9,9 ГОСТ 7338-90 | | |

Инв. № подл. | Подпись и дата | Взам. инв. №

| Изм. | Кол.уч. | Лист | №док. | Подпись | Дата |
|---|---|---|---|---|---|

1.435.9-36.93.3-02.00.00

| | | | |
|---|---|---|---|
| ГИП | Погорелов | Калитка | Стадия: Р; Лист: 1; Листов: 2 |
| Гл.спец. | Анатшевич | | АП ЦНИИПромзданий |
| Н.контр. | Погорелов | | |

Копировал: Полеха

формат А4

| Формат | Зона | Поз. | Обозначение | Наименование | Кол. | Примечан. |
|---|---|---|---|---|---|---|
| Б4 | | 12 | 1.435.9-36.93.3-02.00.07 | (110×1900)-2,0 | 1 | 0,56 кг |
| Б4 | | 13 | 1.435.9-36.93.3-02.00.08 | (120×954)-2,0 | 1 | 0,3 кг |
| Б4 | | 14 | 1.435.9-36.93.3-02.00.09 | (35×1016)-2 | 1 | 0,1 кг |
| Б4 | | 15 | 1.435.9-36.93.3-02.00.11 | (80×992)-2,0 | 2 | 0,22 кг |
| Б4 | | 16 | 1.435.9-36.93.3-02.00.12 | (80×1858)-2,0 | 2 | 0,42 кг |
| Б4 | | 17 | 1.435.9-36.93.3-02.00.13 | Пластина I, рулон | | |
| | | | | ТМКЩ-Ст-5-9,9 ГОСТ 7338-90 | | |
| | | | | (52×1852)-2,0 | 1 | 0,67 кг |
| | | | | **Стандартные изделия** | | |
| | | 20 | | Болт М10-8g×110.58.01.20 | | |
| | | | | ГОСТ 7798-70 | 8 | |
| | | 21 | | Гайка М10-7Н.5.01.20 | | |
| | | | | ГОСТ 5915-70 | 8 | |
| | | 22 | | Шайба 10.65Г.02.9 | | |
| | | | | ГОСТ 6402-70 | 8 | |
| | | 23 | | Штифт 6т 6×30.01.20 | | |
| | | | | ГОСТ 3128-70 | 1 | |
| | | 24 | | Шуруп 1-4×25.01.20 | | |
| | | | | ГОСТ 1144-80 | 68 | |
| | | | | **Материалы** | | |
| | | 25 | | Клей 88-НП | | |
| | | | | ТУ 36-105-1861-82 | 0,5 | кг |
| | | 26 | | Л125-1000.1000.80 | | |
| | | | | ГОСТ 9573-82 | 0,9 | кг |
| | | 27 | | Пленка полиэтиленовая | | |
| | | | | Марка МС.0,4 ГОСТ 10354-82 | 0,9 | кг |

Инв. № подл. | Подпись и дата | Взам. инв. №

| Изм. | Кол.уч. | Лист | №док. | Подпись | Дата |
|---|---|---|---|---|---|

1.435.9-36.93.3-02.00.00 Лист 2

Копировал: Полеха

Ц 00166-03 38

формат А4

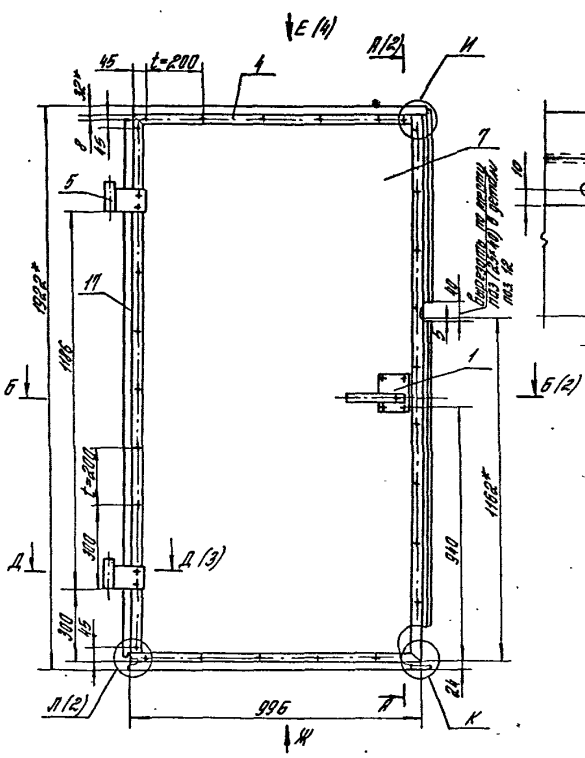


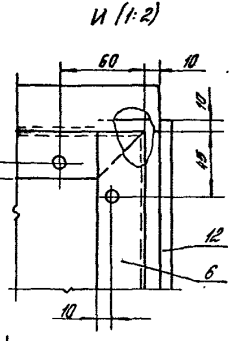


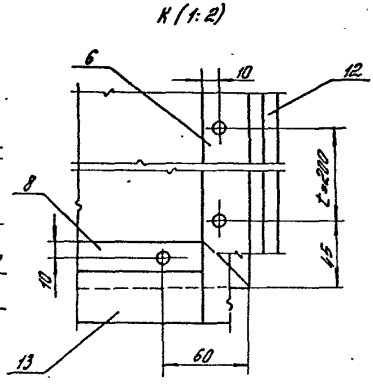


1. * Размеры для справок.
2. Допуск соосности отверстий полупетель поз. 5 относительно их общей оси 0,4 мм.
3. Неуказанные предельные отклонения размеров: $H14; h14; \pm\frac{IT14}{2}$
4. ** Обработать по сопрягаемым деталям.

| | | | | | | | | | |
|---|---|---|---|---|---|---|---|---|---|
| Изм. | Кол.уч. | Лист | №док. | Подпись | Дата | 1.435.9-36.93.3-02.00.00 СБ | | | |
| | | | | | | Колонка. Сборочный чертеж | Стадия | Масса | Масштаб |
| | | | | | | | Р | 73 | 1:10 |
| ГИП | | Погорелов | | | | | Лист 1 | Листов 4 | |
| Гл. спец. | | Красовский | | | | | ЛПЦНИИпромзданий | | |
| Н. контр. | | Погорелов | | | | | | | |

Копировал Стрельцова

Ц 00166-03 39

Формат А3

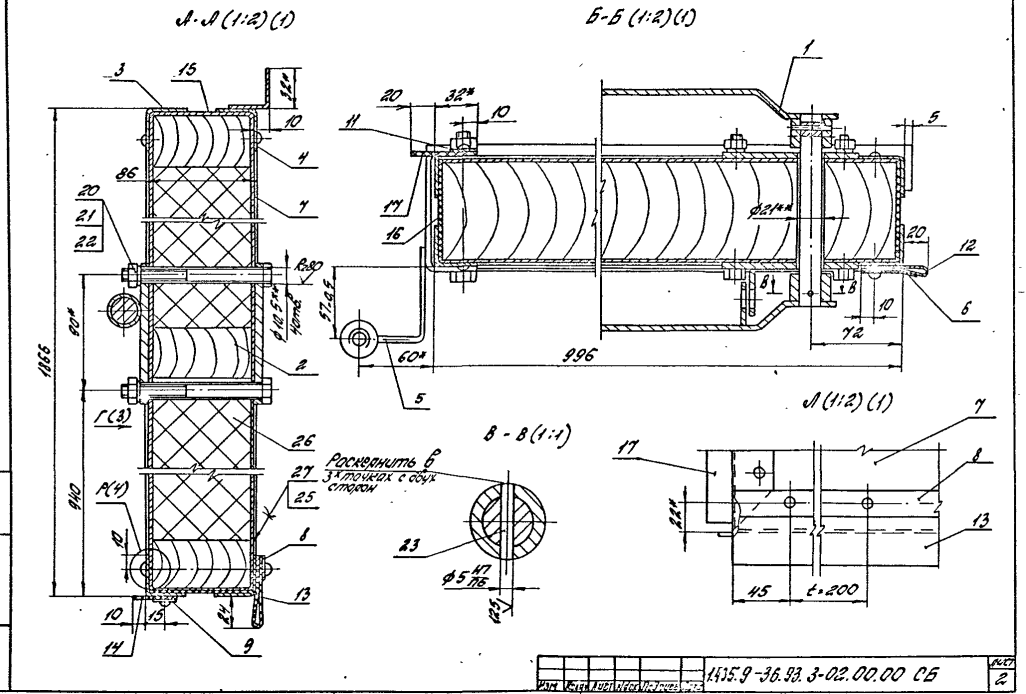
А-А (1:2)(1)
Б-Б (1:2)(1)
В-В (1:1)
Д (1:2)(1)
Роснарить в 3-х точках с обух стороны
1435
910
996
60*
72
45
t=200
Ф21*
Ф5 47 ПВ
R=80
Г(3)
Р(1)
Изм. Лист Подпись Дата
1435.9-36.93.3-02.00.00 СБ
Лист 2
Копировал: Ц00166-03 40 Формат А3

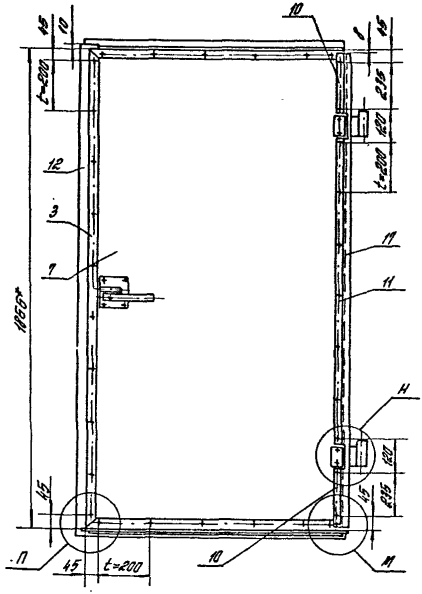


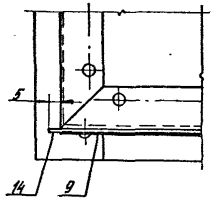


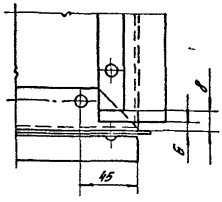


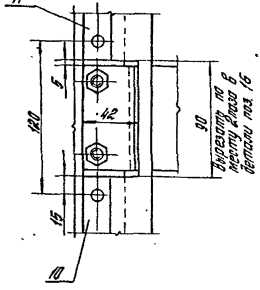


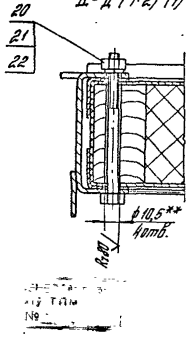


| Изм. | Кол.уч. | Лист | N док. | Подпись | Дата | 1.435.9-36.93.3-02.00.00.СБ | Лист 3 |
|---|---|---|---|---|---|---|---|

Котлобой стрелцова

ц 00166-03 К1 · Формат А3

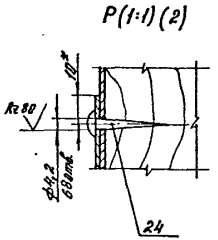


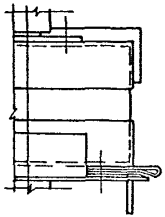


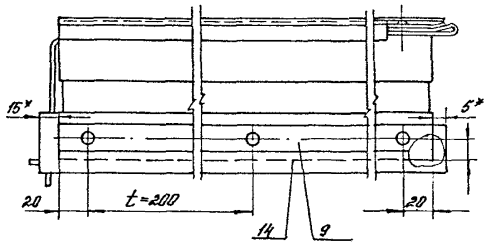


| Изм. | Кол.уч. | Лист | №док. | Подп. | Дата | 1.435.9-36.93.3-02.00.00.СБ | Лист 4 |
|---|---|---|---|---|---|---|---|

Копировал: Лилеха формат А4

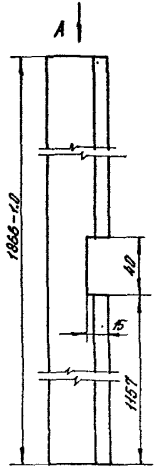


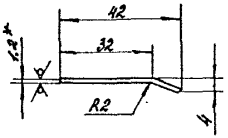


Rz80 (√)

1.* Размер для справок.

2. Неуказанные предельные отклонения размеров: $h14, \pm\frac{IT14}{2}$.

| Изм. | Кол.уч. | Лист | №док. | Подп. | Дата | 1.435.9-36.93.3-02.00.01 | | | |
|---|---|---|---|---|---|---|---|---|---|
| | | | | | | Нащельник | Стадия Р | Масса 0,5 | Масштаб 1:2 |
| | | | | | | | Лист | Листов 1 | |
| ГИП | | Погорелов | | | | 04 6-ПН-1.2 ГОСТ 19904-90 Ст3кп-ОН-МТ1 ГОСТ 14918-80 | АП ЦНИИПРОРЕЗАНИЙ | | |
| Рук. спец. | | Мухомедзянов | | | | | | | |
| Н. контр. | | Погорелов | | | | | | | |

Ц 00166-03 42

Копировал: Лилеха формат А4

| Формат | Зона | Поз. | Обозначение | Наименование | Кол. | Примеч. |
|---|---|---|---|---|---|---|
| | | | | Документация | | |
| А4 | | | 1.435.9-36.93.3-02.01.00 СБ | Сборочный чертеж | | |
| | | | | Детали | | |
| | | | | Брус | | |
| | | | | Пиломатериалы | | |
| | | | | хвойных пород. 2 сорт | | |
| | | | | ГОСТ 8486-86 Е | | |
| Б4 | | 1 | 1.435.9-36.93.3-02.01.01 | (40×80×908) h 15; Ж100 | 3 | 2,18 кг |
| Б4 | | 2 | 1.435.9-36.93.3-02.01.02 | (40×80×1858) h 15; Ж100 | 2 | 4,41 кг |
| | | | | Стандартные изделия | | |
| | | 3 | | Гвоздь К3×70 | | |
| | | | | ГОСТ 4028-63 | 12 | |

1.435.9-36.93.3-02.01.00

| Изм. | Кол.уч. | Лист | №док. | Подпись | Дата |
|---|---|---|---|---|---|
| ГИП | | Петрович | | | |
| Н.отд. | | Стрелцов | | | |
| Н.контр. | | Стрелцов | | | |

Каркас

| Стадия | Лист | Листов |
|---|---|---|
| | | |

АПЦИНИПРОМЗДАНИЙ

Инв.№ подл. | Подпись и дата | Взам. инв.№

Копировал Стрелцова

Формат А4

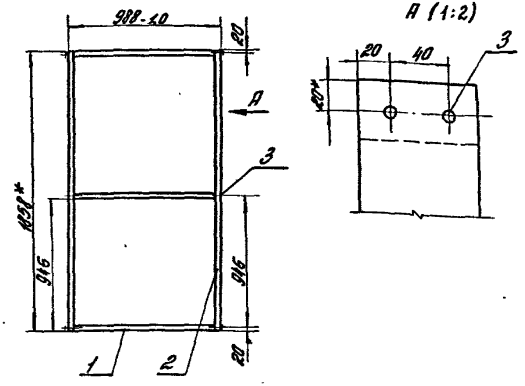


1. *Размер для справок.
2. Детали поз. 1 и 2 антисептировать кремнефтористым аммонием по ОСТ6-08-2-15.
3. Неуказанные предельные отклонения размеров: $h14$; $\pm\frac{IT14}{2}$.

1.435.9-36.93.3-02.01.00 СБ

| Изм. | Кол.уч. | Лист | №док. | Подпись | Дата |
|---|---|---|---|---|---|
| ГИП | | Петрович | | | |
| Н.отд. | | Стрелцов | | | |
| Н.контр. | | Стрелцов | | | |

Каркас. Сборочный чертеж

| Стадия | Масса | Масштаб |
|---|---|---|
| Р | 15,5 | 1:20 |

| Лист | Листов |
|---|---|
| | |

АПЦИНИПРОМЗДАНИЙ

Инв.№ подл. | Подпись и дата | Взам. инв.№

Копировал Стрелцова

Ц 00166-05 43

Формат А4

| Инв. № подл. | Подп. и дата | Взам. инв. № |
|---|---|---|
| | | |

| Формат | Зона | Поз. | Обозначение | Наименование | Кол. на испол. 1.435.9-36.93.3-02.02.00 — | 01 | Примечание |
|---|---|---|---|---|---|---|---|
| | | | | Документация | | | |
| А3 | | | 1.435.9-36.93.3-02.02.00СБ | Сборочный чертеж | | | |
| | | | | Детали | | | |
| А4 | | 1 | 1.435.9-36.93.3-02.02.01 | Связь | 2 | 2 | |
| | | 2 | 1.435.9-36.93.3-02.02.01-01 | Связь | 2 | 2 | |
| | | | | Нащельник | | | |
| | | | | Уголок 32×32×2-В ГОСТ 19771-74 / Ст3пс1-II ГОСТ 14637-79 | | | |
| Б4 | | 3 | 1.435.9-36.93.3-02.02.02 | L = 1006 - 1,0; Rz80 | | 1 | 0,94 кг |
| Б4 | | 4 | 1.435.9-36.93.3-02.02.03 | L = 30 h14; Rz80 | | 1 | 0,028 кг |

| Изм. | Кол.уч. | Лист | N док. | Подпись | Дата | 1.435.9-36.93.3-02.02.00 | | |
|---|---|---|---|---|---|---|---|---|
| | | | | | | Рама | Стадия: Р | Лист | Листов: 1 |
| ГИП | | | Погорелов | | | | АП ЦНИИПРОМЗДАНИЙ | |
| Гл. спец. | | | Лукашевич | | | | | |
| Н.контр. | | | Погорелов | | | | | |

Копировал: Полехо

Формат А4

| Инв. № подл. | Подп. и дата | Взам. инв. № |
|---|---|---|
| | | |

| Изм. | Кол.уч. | Лист | N док. | Подпись | Дата |
|---|---|---|---|---|---|
| ГИП | | | | | |
| Гл. спец. | | | Лукашевич | | |
| Н.контр. | | | Погорелов | | |

1.435.9-36.93.3-02.02.01

Связь

Уголок 32×32×2-В ГОСТ 19771-74 / Ст3пс1-II ГОСТ 14637-79

| Стадия | Лист | Листов |
|---|---|---|
| Р | — | 1 |

АП ЦНИИПРОМЗДАНИЙ

Копировал: Полехо

Формат А4

*Размер для справок.

| Обозначение | L, мм | Масса, кг |
|---|---|---|
| 1.435.9-36.93.3-02.02.01-01 | 992 | 0,78 |
| 1.435.9-36.93.3-02.02.01 | 1962 | 1,56 |

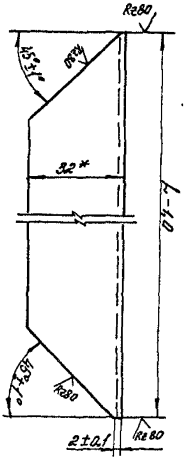

Рис. 1

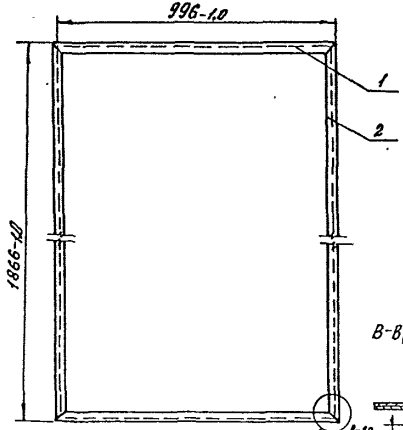


Рис. 2
Остальное - см. Рис. 1

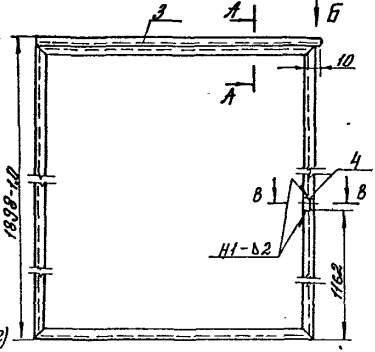


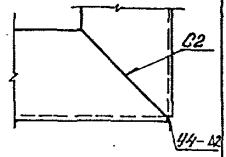


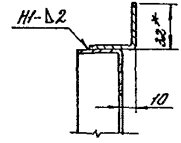


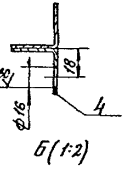


1. Сварные швы по ГОСТ 5264-80. Обозначение сварного шва относится ко всем подобным свариваемым элементам.
2.* Размер для справок.
3. Неуказанные предельные отклонения размеров: $h14$; $\pm\frac{IT14}{2}$.

| Обозначение | Рис. | Масса, кг |
|---|---|---|
| 1.435.9-36.93.3-02.02.00 | 1 | 6,4 |
| -01 | 2 | 6,3 |

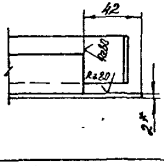


| Изм. | Кол.уч. | Лист | N док. | Подп. | Дата | 1.435.9-36.93.3-02.02.00.СБ | | |
|---|---|---|---|---|---|---|---|---|
| | | | | | | Рама. Сборочный чертеж | Стадия: Р | Масса: см. табл. | Масштаб: — |
| ГИП | | Погорелов | | | | | Лист | Листов 1 | |
| Гл.спец. | | Мухаметов | | | | | АП ЦНИИПРОМЗДАНИЙ | | |
| Н.контр. | | Погорелов | | | | | | | |

Ц 00166-03 45

Кошрова: Полеха

формат А3

| Формат | Зона | Поз. | Обозначение | Наименование | Кол. | Примечание |
|---|---|---|---|---|---|---|
| | | | | **Документация** | | |
| А4 | | | 1.435.9-36.93.3-02.03.00СБ | Сборочный чертеж | | |
| | | | | **Детали** | | |
| Б4 | | 1 | 1.435.9-36.93.3-02.03.01 | Втулка | | |
| | | | | Круг 32-В-II ГОСТ 2590-88 | | |
| | | | | Ст3сп 1-II ГОСТ 535-88 | | |
| | | | | $L=105$ $h14$; $Ra\ 40$ | 1 | 0,26 кг |
| | | | | Лист Б-ПН-4 ГОСТ 19903-74 | | |
| | | | | Ст3сп Б-СВ ГОСТ 14637-89 | | |
| Б4 | | 2 | 1.435.9-36.93.3-02.03.02 | Угольник | | |
| | | | | (80×106) $h14$; $Ra\ 80$ | 1 | 0,27 кг |
| Б4 | | 3 | 1.435.9-36.93.3-02.03.03 | Скоба | | |
| | | | | (80×161) $h14$; $Ra\ 3$ | 1 | 0,4 кг |

Инв. № подл. | Подпись и дата | Взам. инв. №

| Изм. | Кол.уч. | Лист | №док. | Подпись | Дата | 1.435.9-36.93.3-02.03.00 | | |
|---|---|---|---|---|---|---|---|---|
| | | | | | | Получетля | Стадия: Р | Лист: — | Листов: 1 |
| ГИП | | Погорелов | | | | | АП ЦНИИПромзданий | |
| Рук. спец. | | Лукашевич | | | | | | |
| Н. контр. | | Погорелов | | | | | | |

Копировал: Полеха — формат А4



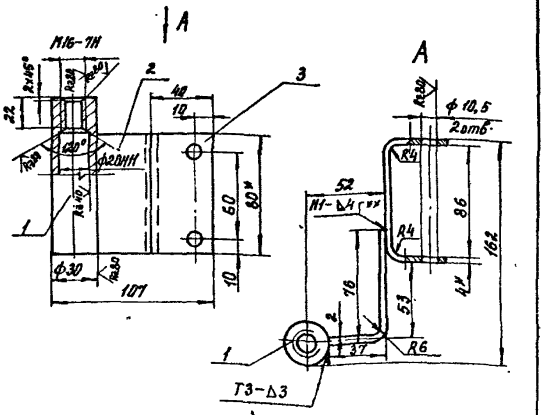


1. Сварные швы по ГОСТ 5264-80
2.* Размеры для справок.
3. Неуказанные предельные отклонения размеров: $H14$; $h14$; $\pm\frac{IT14}{2}$
4.** Привернуть при сборке узлов поз. 2 и 1 документ 1.435.9-36.93.3-00.00.000СБ.

Инв. № подл. | Подпись и дата | Взам. инв. №

| Изм. | Кол.уч. | Лист | №док. | Подпись | Дата | 1.435.9-36.93.3-02.03.00СБ | | |
|---|---|---|---|---|---|---|---|---|
| | | | | | | Получетля. Сборочный чертеж | Стадия: Р | Масса: 0,98 | Масштаб: 1:2 |
| ГИП | | Погорелов | | | | | Лист: — | Листов: 1 | |
| Рук. верх. | | Лукашевич | | | | | АП ЦНИИПромзданий | | |
| Н. контр. | | Погорелов | | | | | | | |

Копировал: Полеха — Ц00166-03 46 — формат А4

Таблица 1

| Марка изделия | Код изделия | Наименование и код: Мелкосортная сталь 093300; 095300 | | | | | | | | Среднесортная сталь 093200; 095200 | | | | | | | | Крупносортная сталь 093100; 095100 | | | | | | | |
|---|---|---|---|---|---|---|---|---|---|---|---|---|---|---|---|---|---|---|---|---|---|---|---|---|---|
| | | Расход, кг | | | | | | | | | | | | | | | | | | | | | | | |
| | | Квадрат до 19 | Полоса б=до 45 | L 32х20 | L 32х32 | Всего конструкционной стали | ф до 19 | Итого | С учетом Котх=1,05 | Квадрат от 20 до 30 | Полоса б=от 50 до 56 | L от 45х28 до 63х40 | L от 36х36 до 46х45 | Всего конструкционной стали | ф от 20 до 30 | Итого | С учетом Котх=1,05 | Квадрат от 32 до 120 | Полоса б=от 60 до 200 | L 70х45 и более | L 50х50 и более | Всего конструкционной стали | ф от 32 до 250 | Итого | С учетом Котх=1,05 |
| ВОК-М-30х30-УХЛ | | | | | 14,9 | 14,9 | 2,98 | 14,88 | 15,6 | | | | 2,37 | 2,37 | 4,27 | 6,64 | 6,9 | | | | | | 21,64 | 21,64 | 22,7 |
| ВОК-М-36х36-УХЛ | | | | | 13,1 | 13,1 | 3,09 | 16,19 | 16,9 | | | | 2,37 | 2,37 | 4,27 | 6,64 | 6,9 | | | | | | 21,64 | 21,64 | 22,7 |
| ВОК-М-42х42-УХЛ | | | | | 14,24 | 14,24 | 3,2 | 17,44 | 18,3 | | | | 2,37 | 2,37 | 4,27 | 6,64 | 6,9 | | | | | | 21,64 | 21,64 | 22,7 |
| ВОК-М-48х54-УХЛ | | | | | 15,38 | 15,38 | 3,31 | 18,69 | 19,6 | | | | 2,37 | 2,37 | 4,27 | 6,64 | 6,9 | | | | | | 21,64 | 21,64 | 22,7 |

Продолжение таблицы 1

| Марка изделия | Код изделия | Наименование и код: Толстолистовая сталь 097200-097300 | | | | | | | | Листовая оцинкованная сталь 097100 | | | | Гнутые профили 112000 | | | | | | | | Трубы 130100 | | Проволока черная 112100 | | Чугун 081000 | |
|---|---|---|---|---|---|---|---|---|---|---|---|---|---|---|---|---|---|---|---|---|---|---|---|---|---|---|---|
| | | Расход, кг | | | | | | | | | | | | | | | | | | | | | | | | | |
| | | δ=от 10 до 18 | δ=от 19 до 3 | Рифленая δ=3 | Волнистая | Итого | С учетом Котх=1,05 | δ=4 и более | Широкополосная универсальная | Итого | С учетом Котх=1,05 | По серии | С учетом Котх=1,05 | О | С | С | L | Итого | С учетом Котх=1,05 | По серии | С учетом Котх=1,05 | По серии | С учетом Котх=1,05 | По серии | С учетом Котх=1,05 |
| ВОК-М-30х30-УХЛ | | | 8,31 | | | 8,31 | 8,7 | 46,01 | | 46,01 | 48,3 | 177,7 | 186,6 | | 246 | 73,1 | 78,03 | 397,1 | 416,9 | 4,24 | 4,45 | 0,35 | 0,35 | 0,105 | 0,11 |
| ВОК-М-36х36-УХЛ | | | 10,16 | | | 10,16 | 10,7 | 46,01 | | 46,01 | 48,3 | 252,6 | 265,2 | | 246 | 85,9 | 92,95 | 424,9 | 446,1 | 4,97 | 5,22 | 0,33 | 0,35 | 0,105 | 0,11 |
| ВОК-М-42х42-УХЛ | | | 12,01 | | | 12,01 | 12,6 | 46,01 | | 46,01 | 48,3 | 359,1 | 377,0 | | 246 | 98,8 | 110,8 | 455,6 | 478,4 | 5,74 | 6,03 | 0,33 | 0,35 | 0,105 | 0,11 |
| ВОК-М-48х54-УХЛ | | | 14,6 | | | 14,6 | 15,3 | 46,01 | | 46,01 | 48,3 | 527,5 | 553,9 | | 246 | 119,8 | 132,95 | 497,9 | 522,8 | 6,5 | 6,83 | 0,33 | 0,35 | 0,105 | 0,11 |

Таблица 2

| Марка изделия | Код изделия | Наименование и код: Клей 88-ПТ-43 251311 | | Резина-лист ГОСТ 254-208 | | Пиломатериалы 533311г | | Полуфабрикаты 221100 | | Картон 816121 | | Минвата 576234 | |
|---|---|---|---|---|---|---|---|---|---|---|---|---|---|
| | | Расход, кг | | | | | | | | | | | |
| | | По серии | С учетом Котх=1,05 | По серии | С учетом Котх=1,05 | По серии | С учетом Котх=1,05 | По серии | С учетом Котх=1,05 | По серии | С учетом Котх=1,05 | По серии | С учетом Котх=1,05 |
| ВОК-М-30х30-УХЛ | | 2,7 | 2,8 | 22,1 | 23,2 | 49,0 | 51,5 | 7,6 | 7,98 | 0,023 | 0,024 | 83,0 | 87,1 |
| ВОК-М-36х36-УХЛ | | 2,7 | 2,8 | 26,9 | 28,2 | 55,9 | 58,7 | 10,9 | 11,4 | 0,023 | 0,024 | 110,0 | 116,7 |
| ВОК-М-42х42-УХЛ | | 3,7 | 2,8 | 32,7 | 34,3 | 62,8 | 65,9 | 14,3 | 15,0 | 0,023 | 0,024 | 153,0 | 160,1 |
| ВОК-М-48х54-УХЛ | | 3,7 | 2,8 | 39,1 | 41,0 | 75,3 | 79,1 | 20,9 | 21,9 | 0,023 | 0,024 | 223,0 | 234,1 |

Инв. № подл. | Подп. и дата | Взам. инв. №

| Изм. | Кол. уч. | Лист | №док. | Подпись | Дата |
|---|---|---|---|---|---|
| ГИП | | Погорелов | | | |
| Гл. спец. | | Лукашевич | | | |
| Н. контр. | | Погорелов | | | |

1.435.9-36.93.3-00.00.00 ВМ

Ведомость расхода материалов

| Стадия | Лист | Листов |
|---|---|---|
| Р | | 1 |

ЛПИ ЦИНИПРОМЗДАНИЙ

МГП «Информрекламиздат» Зак. 194 Тир. 100 Набирала: Пилеха Ц 00166-03 (47) формат А3