ТИПОВЫЕ СТРОИТЕЛЬНЫЕ КОНСТРУКЦИИ, ИЗДЕЛИЯ И УЗЛЫ

СЕРИЯ 1.288.9-2

САНИТАРНО-ТЕХНИЧЕСКИЕ КАБИНЫ ЛЕЧЕБНО-ПРОФИЛАКТИЧЕСКИХ УЧРЕЖДЕНИЙ

ВЫПУСК 2
ЧАСТЬ I

САНИТАРНО-ТЕХНИЧЕСКАЯ ЧАСТЬ.
РАБОЧИЕ ЧЕРТЕЖИ

23411-03

ТИПОВЫЕ СТРОИТЕЛЬНЫЕ КОНСТРУКЦИИ, ИЗДЕЛИЯ И УЗЛЫ

СЕРИЯ 1.288.9-2

САНИТАРНО-ТЕХНИЧЕСКИЕ КАБИНЫ ЛЕЧЕБНО-ПРОФИЛАКТИЧЕСКИХ УЧРЕЖДЕНИЙ

ВЫПУСК 2

ЧАСТЬ I стр. 2...145

САНИТАРНО-ТЕХНИЧЕСКАЯ ЧАСТЬ.

РАБОЧИЕ ЧЕРТЕЖИ

Разработан ГИПРОНИИЗДРАВ
МИНЗДРАВА СССР

Гл. инженер института Ф.Д. Ким
Гл. инженер проекта Е.В. Соколова

Утверждены и введены
в действие с 1.11.88
ГОСКОМАРХИТЕКТУРЫ
Приказ от 21.09.88
№ 267

Обозначение	Наименование	Стр.
1.288.9-2.2 00.0.0.0 ТТ	Технические требования	7
1.288.9-2.2 01.1.0.0	Санитарно-техническая кабина	9
	СКБА1Т, СКБА1Н, СКБА2Т, СКБА2Н,	
	СКБА3Т, СКБА3Н. Вентиляция	
1.288.9-2.2 01.2.0.0	Санитарно-техническая кабина	10
	СКБА1Т-С. Водопровод. Специ-	
	фикация оборудования.	
1.288.9-2.2 01.2.0.0 СБ	Санитарно-техническая кабина	11
	СКБА1Т-С. Водопровод	
1.288.9-2.2 01.3.0.0	Санитарно-техническая кабина	18
	СКБА1Т-С. Канализация. Специ-	
	фикация оборудования.	
1.288.9-2.2 01.3.0.0 СБ	Санитарно-техническая кабина	19
	СКБА1Т-С. Канализация	
1.288.9-2.2 02.3.0.0	Санитарно-техническая кабина	22
	СКБА1Т-СР. Канализация специфи-	
	кация оборудования.	
1.288.9-2.2 02.3.0.0 СБ	Санитарно-техническая кабина	23
	СКБА1Т-СР. Канализация.	
1.288.9-2.2 03.2.0.0	Санитарно-техническая кабина	26
	СКБА1Т-ПС. Водопровод. Специфи-	
	кация оборудования.	
1.288.9-2.2 03.2.0.0 СБ	Санитарно-техническая кабина	27
	СКБА1Т-ПС. Водопровод.	
1.288.9-2.2 03.3.0.0	Санитарно-техническая кабина	34
	СКБА1Т-ПС. Канализация. Специ-	
	фикация оборудования.	
1.288.9-2.2 03.3.0.0 СБ	Санитарно-техническая кабина	35
	СКБА1Т-ПС. Канализация.	
1.288.9-2.2 04.3.0.0	Санитарно-техническая кабина	38
	СКБА1Т-ПСР. Канализация. Специфи-	
	кация оборудования.	
1.288.9-2.2 04.3.0.0 СБ	Санитарно-техническая кабина	39
	СКБА1Т-ПСР. Канализация.	
1.288.9-2.2 05.2.0.0	Санитарно-техническая кабина	42
	СКБА1Н-С. Водопровод. Специфи-	
	кация оборудования.	
1.288.9-2.2 05.2.0.0 СБ	Санитарно-техническая кабина	43
	СКБА1Н-С. Водопровод.	
1.288.9-2.2 05.3.0.0	Санитарно-техническая кабина	50
	СКБА1Н-С. Канализация. Специфи-	
	кация оборудования.	
1.288.9-2.2 05.3.0.0 СБ	Санитарно-техническая кабина	51
	СКБА1Н-С. Канализация.	
1.288.9-2.2 06.3.0.0	Санитарно-техническая кабина	54
	СКБА1Н-СР. Канализация. Специ-	
	фикация оборудования.	
1.288.9-2.2 06.3.0.0	Санитарно-техническая кабина	55
	СКБА1Н-СР. Канализация.	

Инв.№ подл. | Подпись и дата | Взам. инв.№

Н. контр.	Корнеева		
ГИП	Соколова		
Рук. гр.	Фомичев		
Ст. инж.	Голова		

1.288.9-2.2 00.0.0.0

Содержание

Стадия	Лист	Листов
Р	1	10

ГИПРОНИИЗДРАВ

Формат А4

1.288.9-2.2 00.0.0.0 | Лист 2

23411-03 3 Формат А4

Обозначение	Наименование	Стр.
1.288.9-2.2 07 2.0.0 СБ	Санитарно-техническая кабина	58
	СКБА1Н-П. Водопровод.	
1.288.9-2.2 07. 3.0.0	Санитарно-техническая кабина	61
	СКБА1Н-П. Канализация. Спецификация оборудования.	
1.288.9-2.2 07. 3.0.0 СБ	Санитарно-техническая кабина	62
	СКБА1Н-П. Канализация.	
1.288.9-2.2 08. 2.0.0	Санитарно-техническая кабина	64
	СКБА2Т-С. Водопровод. Спецификация оборудования.	
1.288.9-2.2 08. 2.0.0 СБ	Санитарно-техническая кабина	65
	СКБА2Т-С. Водопровод.	
1.288.9-2.2 08. 3.0.0	Санитарно-техническая кабина	72
	СКБА2Т-С. Канализация. Спецификация оборудования.	
1.288.9-2.2 08. 3.0.0 СБ	Санитарно-техническая кабина	73
	СКБА2Т-С. Канализация.	
1.288.9-2.2 08. 3.1.0	Напольный приемник сточных вод	76
	для санитарно-технических кабин	
	заводского изготовления.	
1.288.9-2.2 08. 3.1.1	Корпус	77
1.288.9-2.2 08. 3.1.2	Решетка	78
1.288.9-2.2 09. 3.0.0	Санитарно-техническая кабина	80
	СКБА2Т-СР. Канализация. Спецификация оборудования.	
1.288.9-2.2 09. 3.0.0 СБ	Санитарно-техническая кабина	81
	СКБА2Т-СР. Канализация.	
1.288.9-2.2 10. 3.0.0	Санитарно-техническая кабина	84
	СКБА2Т-В. Канализация. Спецификация оборудования.	
1.288.9-2.2 10. 3.0.0 СБ	Санитарно-техническая кабина	85
	СКБА2Т-В. Канализация.	
1.288.9-2.2 11. 3.0.0	Санитарно-техническая кабина	88
	СКБА2Т-Н. Канализация. Спецификация оборудования.	
1.288.9-2.2 11. 3.0.0 СБ	Санитарно-техническая кабина	89
	СКБА2Т-Н. Канализация.	
1.288.9-2.2 12. 2.0.0	Санитарно-техническая кабина	92
	СКБА2Т-ПС. Водопровод. Спецификация оборудования.	
1.288.9-2.2 12. 2.0.0 СБ	Санитарно-техническая кабина	93
	СКБА2Т-ПС. Водопровод.	
1.288.9-2.2 12. 3.0.0	Санитарно-техническая кабина	100
	СКБА2Т-ПС. Канализация. Спецификация оборудования.	

Инв.№ подл. | Подпись и дата | Взам. инв.№

Обозначение	Наименование	Стр.
1.288.9-2.2 12.3.0.0СБ	Санитарно-техническая кабина	101
	СКБА 2Т-ПС. Канализация.	
1.288.9-2.2 13.3.0.0	Санитарно-техническая кабина	104
	СКБА 2Т-ПСР. Канализация. Специ-	
	фикация оборудования.	
1.288.9-2.2 13.3.0.0СБ	Санитарно-техническая кабина	105
	СКБА 2Т-ПСР. Канализация.	
1.288.9-2.2 14.3.0.0	Санитарно-техническая кабина	108
	СКБА 2Т-ПВ. Канализация. Спе-	
	цификация оборудования.	
1.288.9-2.2 14.3.0.0СБ	Санитарно-техническая кабина	109
	СКБА 2Т-ПВ. Канализация.	
1.288.9-2.2 15.3.0.0	Санитарно-техническая кабина	112
	СКБА 2Т-ПН. Канализация. Специ-	
	фикация оборудования.	
1.288.9-2.2 15.3.0.0СБ	Санитарно-техническая кабина	113
	СКБА 2Т-ПН. Канализация.	
1.288.9-2.2 16.2.0.0	Санитарно-техническая кабина	116
	СКБА 2Н-С. Водопровод. Специ-	
	фикация оборудования.	
1.288.9-2.2 16.2.0.0СБ	Санитарно-техническая кабина	117
	СКБА 2Н-С. Водопровод.	
1.288.9-2.2 16.3.0.0	Санитарно-техническая кабина	124
	СКБА 2Н-С. Канализация. Специ-	
	фикация оборудования.	
1.288.9-2.2 16.3.0.0СБ	Санитарно-техническая кабина	125
	СКБА 2Н-С. Канализация.	
1.288.9-2.2 17.3.0.0	Санитарно-техническая кабина	128
	СКБА 2Н-СР. Канализация. Спе-	
	цификация оборудования.	
1.288.9-2.2 17.3.0.0СБ	Санитарно-техническая кабина	129
	СКБА 2Н-СР. Канализация.	
1.288.9-2.2 18.3.0.0	Санитарно-техническая кабина	132
	СКБА 2Н-В. Канализация. Специ-	
	фикация оборудования.	
1.288.9-2.2 18.3.0.0СБ	Санитарно-техническая кабина	133
	СКБА 2Н-В. Канализация.	
1.288.9-2.2 19.3.0.0	Санитарно-техническая кабина	136
	СКБА 2Н-Н. Канализация. Специ-	
	фикация оборудования.	
1.288.9-2.2 19.3.0.0СБ	Санитарно-техническая кабина	137
	СКБА 2Н-Н. Канализация.	
1.288.9-2.2 20.2.0.0СБ	Санитарно-техническая кабина	140
	СКБА 2Н-П. Водопровод.	

Инв.№подл. | Подпись и дата | Взам.инв.№

Обозначение	Наименование	Стр.
1.288.9-2.2 20.3.0.0	Санитарно-техническая кабина	143
	СКБА2Н-П. Канализация. Специ-	
	фикация оборудования.	
1.288.9-2.2 20.3.0.0СБ	Санитарно-техническая кабина	144
	СКБА2Н-П. Канализация.	
1.288.9-2.2 21.2.0.0	Санитарно-техническая кабина	146
	СКБАЗТ-С. Водопровод. Специ-	
	фикация оборудования.	
1.288.9-2.2 21.2.0.0СБ	Санитарно-техническая кабина	147
	СКБАЗТ-С. Водопровод.	
1.288.9-2.2 21.3.0.0	Санитарно-техническая кабина	154
	СКБАЗТ-С. Канализация. Специ-	
	фикация оборудования.	
1.288.9-2.2 21.3.0.0СБ	Санитарно-техническая кабина	155
	СКБАЗТ-С. Канализация.	
1.288.9-2.2 22.3.0.0	Санитарно-техническая кабина	158
	СКБАЗТ-СР. Канализация. Специ-	
	фикация оборудования.	
1.288.9-2.2 22.3.0.0СБ	Санитарно-техническая кабина	159
	СКБАЗТ-СР. Канализация.	
1.288.9-2.2 23.3.0.0	Санитарно-техническая кабина	162
	СКБАЗТ-В. Канализация. Специ-	
	фикация оборудования.	

Инв.№подл. | Подпись и дата | Взам.инв.№

Обозначение	Наименование	Стр.
1.288.9-2.2 23.3.0.0СБ	Санитарно-техническая кабина	163
	СКБАЗТ-В. Канализация.	
1.288.9-2.2 24.3.0.0	Санитарно-техническая кабина	166
	СКБАЗТ-Н. Канализация. Специ-	
	фикация оборудования.	
1.288.9-2.2 24.3.0.0СБ	Санитарно-техническая кабина	167
	СКБАЗТ-Н. Канализация.	
1.288.9-2.2 25.2.0.0	Санитарно-техническая кабина	170
	СКБАЗТ-ПС. Водопровод. Специ-	
	фикация оборудования.	
1.288.9-2.2 25.2.0.0СБ	Санитарно-техническая кабина	171
	СКБАЗТ-ПС. Водопровод.	
1.288.9-2.2 25.3.0.0	Санитарно-техническая кабина	178
	СКБАЗТ-ПС. Канализация. Специ-	
	фикация оборудования.	
1.288.9-2.2 25.3.0.0СБ	Санитарно-техническая кабина	179
	СКБАЗТ-ПС. Канализация.	
1.288.9-2.2 26.3.0.0	Санитарно-техническая кабина	182
	СКБАЗТ-ПСР. Канализация. Специ-	
	фикация оборудования.	
1.288.9-2.2 26.3.0.0СБ	Санитарно-техническая кабина	183
	СКБАЗТ-ПСР. Канализация.	

Обозначение	Наименование	Стр.
1.288.9-2.2 27.3.0.0	Санитарно-техническая кабина	186
	СКБАЗТ-ПВ. Канализация. Специ-	
	фикация оборудования.	
1.288.9-2.2 27.3.0.0СБ	Санитарно-техническая кабина	187
	СКБАЗТ-ПВ. Канализация.	
1.288.9-2.2 28.3.0.0	Санитарно-техническая кабина	190
	СКБАЗТ-ПН. Канализация.	
	Спецификация оборудования.	
1.288.9-2.2 28.3.0.0СБ	Санитарно-техническая кабина	191
	СКБАЗТ-ПН. Канализация.	
1.288.9-2.2 29.2.0.0	Санитарно-техническая кабина	194
	СКБАЗН-С. Водопровод. Специфи-	
	кация оборудования.	
1.288.9-2.2 29.2.0.0СБ	Санитарно-техническая кабина	195
	СКБАЗН-С. Водопровод.	
1.288.9-2.2 29.3.0.0	Санитарно-техническая кабина	202
	СКБАЗН-С. Канализация. Специ-	
	фикация оборудования.	
1.288.9-2.2 29.3.0.0СБ	Санитарно-техническая кабина	203
	СКБАЗН-С. Канализация.	
1.288.9-2.2 30.3.0.0	Санитарно-техническая кабина	206
	СКБАЗН-СР. Канализация. Специ-	
	фикация оборудования.	

Обозначение	Наименование	Стр.
1.288.9-2.2 30.3.0.0СБ	Санитарно-техническая кабина	207
	СКБАЗН-СР. Канализация.	
1.288.9-2.2 31.3.0.0	Санитарно-техническая кабина	210
	СКБАЗН-В. Канализация. Специ-	
	фикация оборудования.	
1.288.9-2.2 31.3.0.0СБ	Санитарно-техническая кабина	211
	СКБАЗН-В. Канализация.	
1.288.9-2.2 32.3.0.0	Санитарно-техническая кабина	214
	СКБАЗН-Н. Канализация. Специ-	
	фикация оборудования.	
1.288.9-2.2 32.3.0.0СБ	Санитарно-техническая кабина	215
	СКБАЗН-Н. Канализация.	
1.288.9-2.2 33.2.0.0СБ	Санитарно-техническая кабина	218
	СКБАЗН-П. Водопровод.	
1.288.9-2.2 33.3.0.0	Санитарно-техническая кабина	221
	СКБАЗН-П. Канализация. Специ-	
	фикация оборудования.	
1.288.9-2.2 33.3.0.0СБ	Санитарно-техническая кабина	222
	СКБАЗН-П. Канализация.	
1.288.9-2.2 08.3.1.0ТУ	Напольный приемник сточных вод для	224
	санитарно-технических кабин	
	заводского изготовления. Техни-	
	ческие условия.	

Технические требования

Настоящие технические требования распространяются на санитарно-техническую часть санитарно-технических кабин СКБ А1, СКБ А2, СКБ А3 и их исполнений лечебно-профилактических учреждений.

Схема маркировки санитарно-технических кабин:

XXXX-X

- Тип конструкции: СКБ - санитарно-техническая кабина лечебно-профилактических учреждений.
- Материал стен кабины: А - листы асбестоцементные.
- Тип кабины по оборудованию:
  1 - унитаз + умывальник
  2 - унитаз + умывальник + душевой поддон
  3 - душевой поддон
- Исполнение: Т - так, Н - наоборот
- Тип по исполнению санитарно-технической части:
  С - средняя
  СР - средняя с ревизией
  Н - нижняя
  В - верхняя
  П - для парной установки кабин без стояков
  ПС - для парной установки кабин, средняя со стояками
  ПСР - для парной установки кабин, средняя со стояками и с ревизией
  ПН - для парной установки кабин, нижняя со стояками
  ПВ - для парной установки кабин, верхняя со стояками

Кабины оборудуются улучшенными сантехприборами, разработанными НИИ стройкерамики, и комплектуются новой водоразборной арматурой.

Все стояки и разводки холодного и горячего водоснабжения монтируются из оцинкованных труб на резьбе и сварке. Сварка должна производиться в среде углекислого газа.

Стояки водопровода изолируются пухшнуром с предварительной оберткой изолом. Изоляция выполняется по всей длине стояка за исключением мест креплений и соединений.

Подводка к смывным бачкам выполняется из пластмассовых труб.

Канализационные стояки, а также отводящие трубопроводы канализации монтируются из пластмассовых труб.

Для выполнения неразъемных соединений необходимо применять трубы и соединительные детали из однородного полимерного материала.

В данном выпуске приведен вариант соединения изделий из ПНД с помощью резинового уплотнительного кольца.

Крепление водопроводных и канализационных трубопроводов к каркасу кабины и стояков к монтажной раме - смотри строительную часть проекта. Вып. 1. Док 21.2.6.00; 29.2.6.00.

Смонтированные трубопроводы холодного и горячего водоснабжения с установленной на них запорной арматурой, а также канализационные трубопроводы без установленных приборов должны быть подвергнуты гидравлическому испытанию до выполнения отделочных работ.

Гидравлическое испытание трубопроводов холодного и горячего водоснабжения следует проводить путем выдерживания трубопроводов под давлением 1МПа (10 кгс/см²) в течение 2 мин. Трубопроводы считаются выдержавшими испытание, если к моменту его окончания не будет обнаружено падение давления.

				1.288.9 - 2.2 00.0.0ТТ		
				Технические требования	Стадия: Р	Масса: —	Масштаб: —
					Лист 1	Листов 2	
Н.контр.	Корнеева				Гипрониздрав		
ГИП	Соколова						
Рук.гр.	Фомичев						
Ст.инж.	Голова						

Инв.№ подл. | Подпись и дата | Взам.инв.№

После гидравлических испытаний открытые концы стояков водопровода, канализации и подводок к приборам должны быть закрыты заглушками.

В зависимости от назначения в кабине должны быть установлены присоединенные к трубопроводам душевой поддон, умывальник, унитаз и смывной бачок, приемник сточных вод, запорная арматура.

Гидравлическое испытание трубопроводов канализации следует проводить путем выдерживания их под давлением воды налитой до верха стояка при закрытых пробками выпускных отверстиях. Трубопроводы считаются выдержавшими испытания, если в течение 10 мин. не будет обнаружено просачивание воды. После испытания вода из трубопроводов должна быть удалена.

После гидравлических испытаний открытые концы стояков водопровода, канализации и подводок к приборам должны быть закрыты заглушками.

Приемник сточных вод разработан Московским научно-исследовательским институтом типового и экспериментального проектирования.

Детали междуэтажных соединений трубопроводов должны быть поставлены в виде комплектующих деталей. Комплектующие детали должны быть тщательно подогнаны для установки их в кабины на стройплощадке, упакованы и отгружены вместе с кабиной по приложенной спецификации.

В сантехкабине предусматривается вытяжная вентиляция, для чего в покрытии кабины имеется отверстие. С внутренней стороны отверстия к покрытию крепится шурупами щелевая решетка Р200, а с наружной стороны покрытия по периметру вентиляционного отверстия устанавливается рама из деревянного бруска, к которой по проекту вентиляции будет крепиться фланец воздуховода из оцинкованной стали.

Перед установкой щелевую решетку окрасить масляной краской за 2 раза.

Инв. № подл. | Подпись и дата | Взам. инв. №

1-1

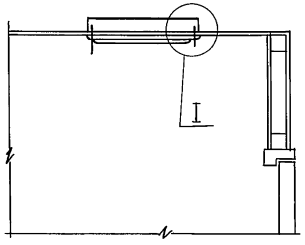

План

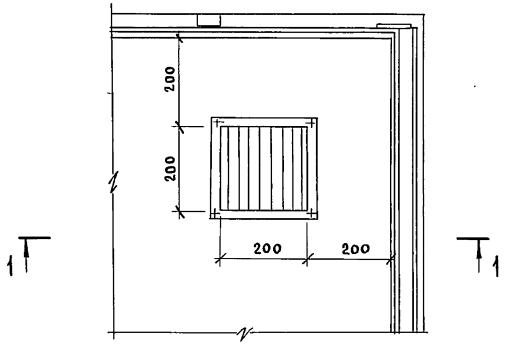

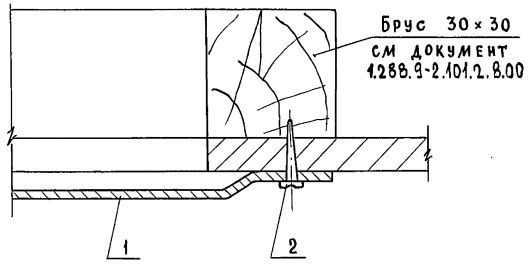

Марка, поз	Обозначение	Наименование	Кол.	Масса ед., кг	Приме-чание
1.	1.494-10	Решетка щелевая регулиру-			
		ющая типа Р.200	1	0.64	
2.	ГОСТ 1144-80	Шуруп 1-5×13	4		

Н.контр.	Корнеева		
ГИП	Кольцова		
Рук.гр.	Февралева		

1.288.9-2.2. 01.1.00

Санитарно-техническая кабина СКБА1Т, СКБА1Н, СКБА2Т, СКБА2Н, СКБАЗТ, СКБАЗН. Вентиляция

Стадия	Масса	Масштаб
Р		
Лист 1	Листов 1	

ГИПРОНИИЗДРАВ

23411-03 10

Формат А3

Инв.№ подл. | Подпись и дата | Взам.инв.№

Марка поз.	Обозначение	Наименование	Кол.	Масса ед.кг.	Примечание
		Документация			
		Санитарно-техническая			
		кабина СКБА1-С			
	1.288.9-2.2 01.2.0.0 СБ	Сборочный чертеж			
		Водопровод			
		Стандартные изделия			
1	Каталог ЦКБА	Вентиль запорный			
		муфтовый 15б1бр			
		Ф15	2	0.39	
2		Муфта прямая короткая			
		ГОСТ 8966-75 Ф15	3	0.055	
3		Контргайка ГОСТ 8968-75			
		Ф15	3	0.036	
4		Сгон ГОСТ 8969-75			
		Ф15	1	0.075	
5		Угольник ГОСТ 8946-75*			
		Ф15	2	0.095	
6		Ниппель двойной			
		ГОСТ 8958-75* Ф15	1	0.074	
7		Трубопровод из пласт-			
		массовых труб ПНД12СА			
		ГОСТ 18599-83 ℓ=800мм.			
		Ф12	1		
		Трубопровод из сталь-			
		ных водогазопроводных			

Н.контр.	Корнеева		
ГИП	Соколова		
Рук.гр.	Фомичев		
Ст.инж.	Голова		

1.288.9-2.2 01.2.00

Санитарно-техническая кабина СКБА1Т-С
Водопровод
Спецификация оборудования

Стадия	Лист	Листов
Р	1	2

ГИПРОНИИЗДРАВ

Инв.№ под. | Подпись и дата | Взам.инв.№

Формат А4

Марка поз.	Обозначение	Наименование	Кол.	Масса ед.кг.	Примечание
		оцинкованных труб			
		ГОСТ 3262-75* Ф40×3.0	0.2	3.84	м
		То же Ф25×2.8	3.5	2.39	м
		То же Ф15×2.5	3.1	1.28	м
		Горячее водоснабжение			
		Стандартные изделия			
1	Каталог ЦКБА	Вентиль запорный			
		муфтовый 15б1бр			
		Ф15	1	0.39	
2		Муфта прямая короткая			
		ГОСТ 8966-75 Ф25	2	0.133	
3		То же Ф15	2	0.055	
4		Контргайка ГОСТ 8968-75			
		Ф25	2	0.082	
5		То же Ф15	2	0.036	
6		Сгон ГОСТ 8969-75			
		Ф15	1	0.075	
7		Угольник ГОСТ 8946-75*			
		Ф25	4	0.231	
8		То же Ф15	1	0.095	
		Трубопровод из сталь-			
		ных водогазопроводных			
		оцинкованных труб			
		ГОСТ 3262-75* Ф40×3.0	0.2	3.84	
		То же Ф25×2.8	5.8	2.39	
		То же Ф15×2.5	2.0	1.28	

1.288.9-2.2 01.2.00

Лист 2

23411-03 11

Формат А4

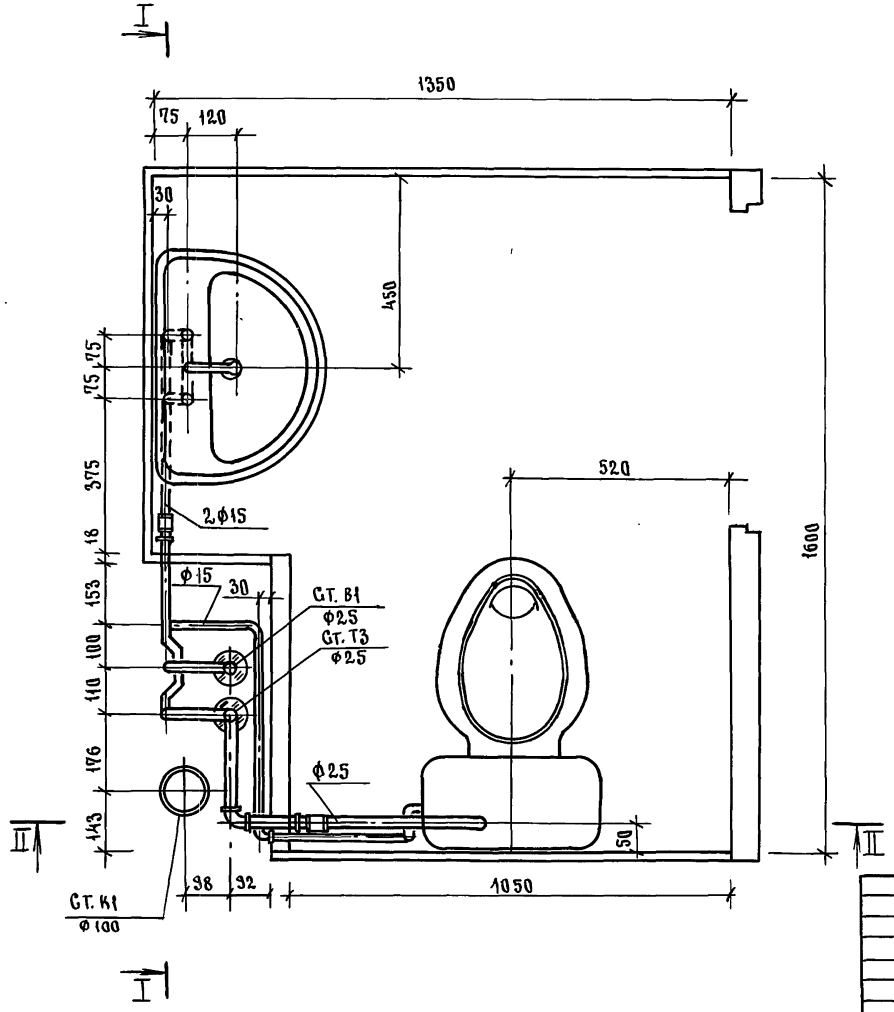

Н. контр.	Корнеева		
ГИП	Соколова		
Рук. гр.	Фомичев		
Ст. инж.	Голова		

1.288.9-2.2 01.2.0.0.66

Санитарно-техническая кабина СКБАIТ-С
Водопровод

Стадия	Масса	Масштаб
Р	—	1:10
Лист 1	Листов 2	

ГИПРОНИИЗДРАВ

Инв.№ подл. | Подпись и дата | Взам.инв.№

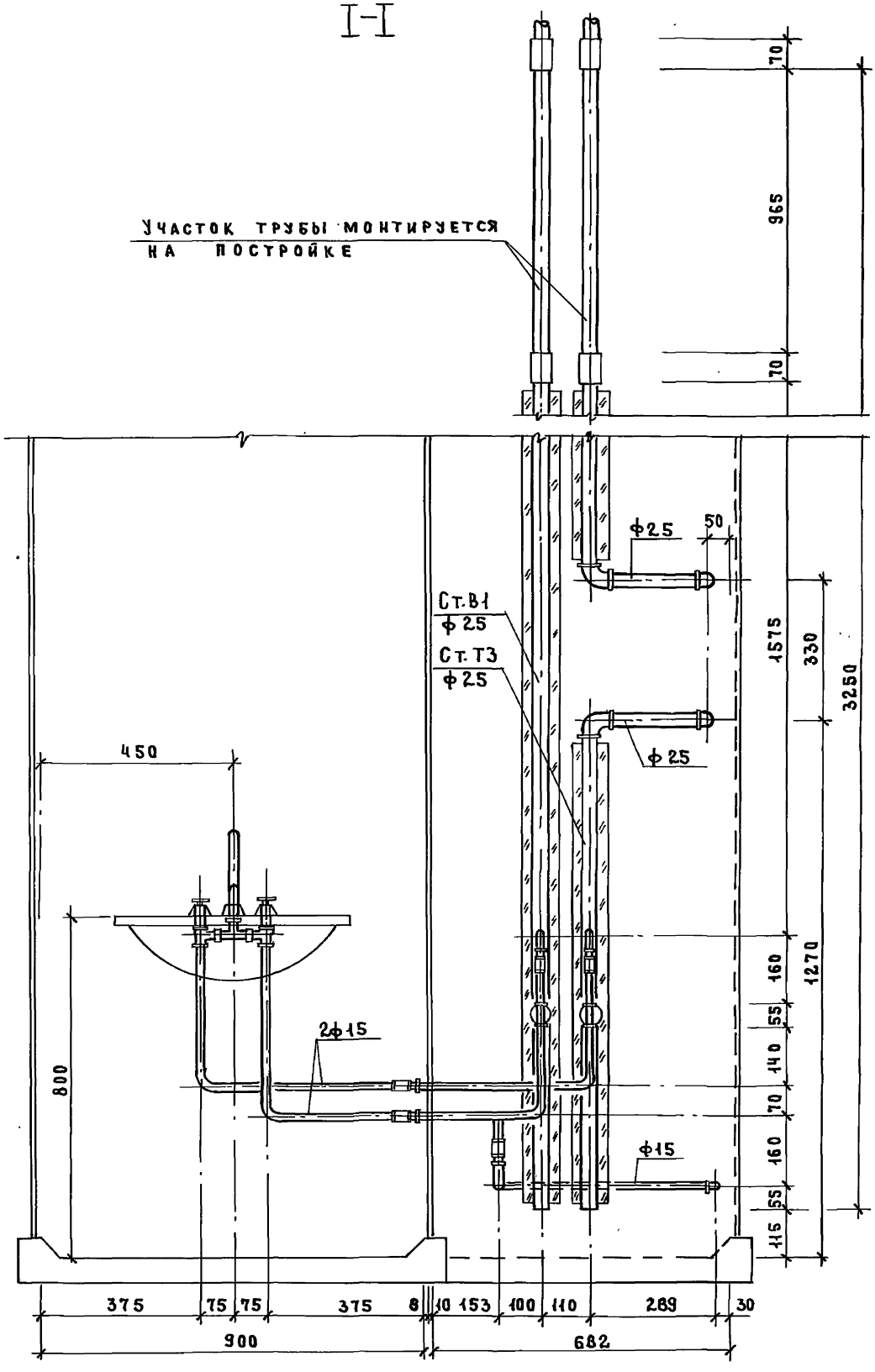

Инв.№ подл.	Подпись и дата	Взам. инв.№

23411-03 13

1.288.9-22 01. 2.0.0 СБ

Лист 2

Формат А3

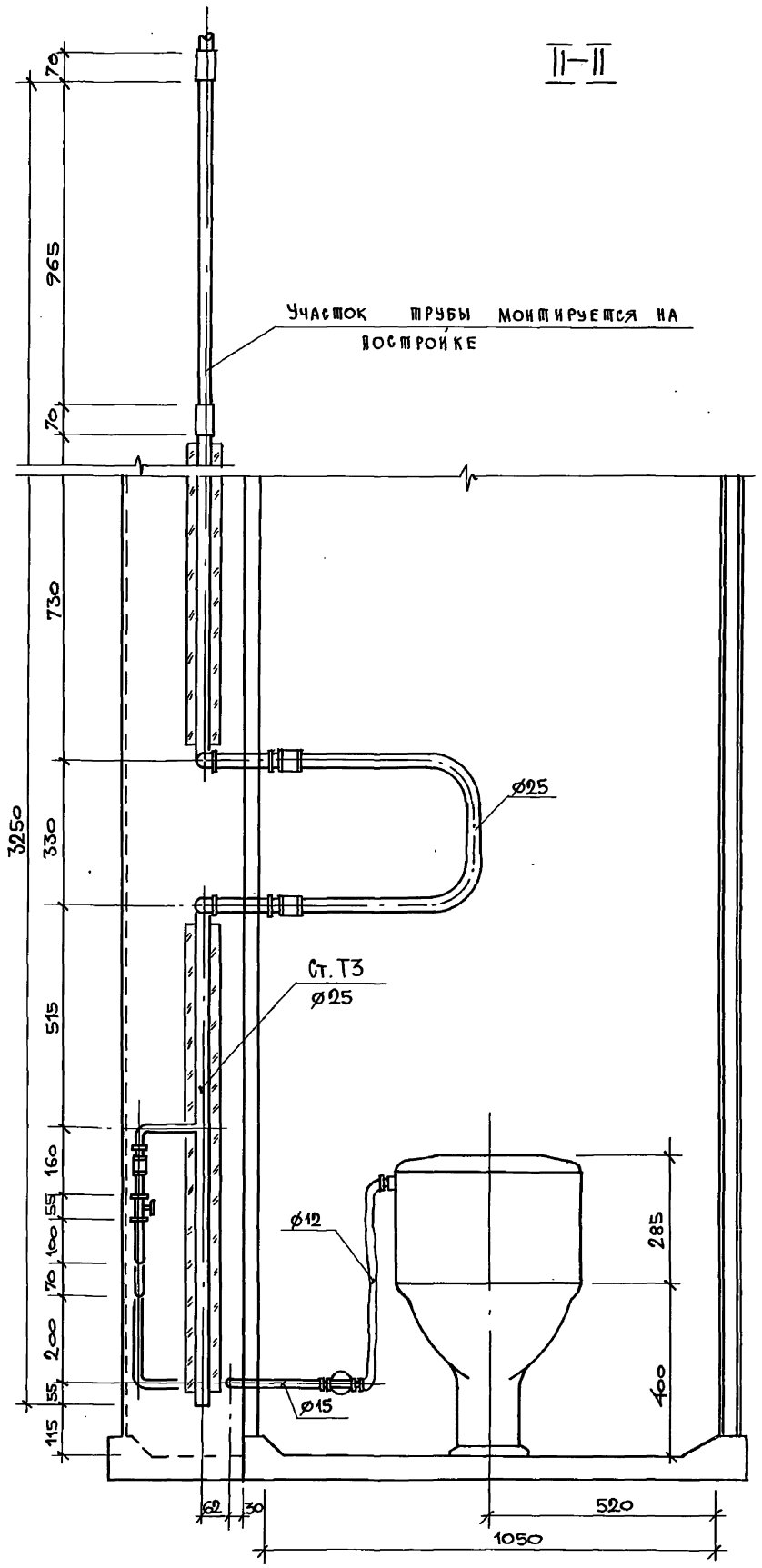

	1.288.9-2.2 01.2.0.0 СБ	Лист 3
	Формат А3	13

Инв. N подл. | Подпись и дата | Взам. инв. №

23411-03 14

Схема водопровода

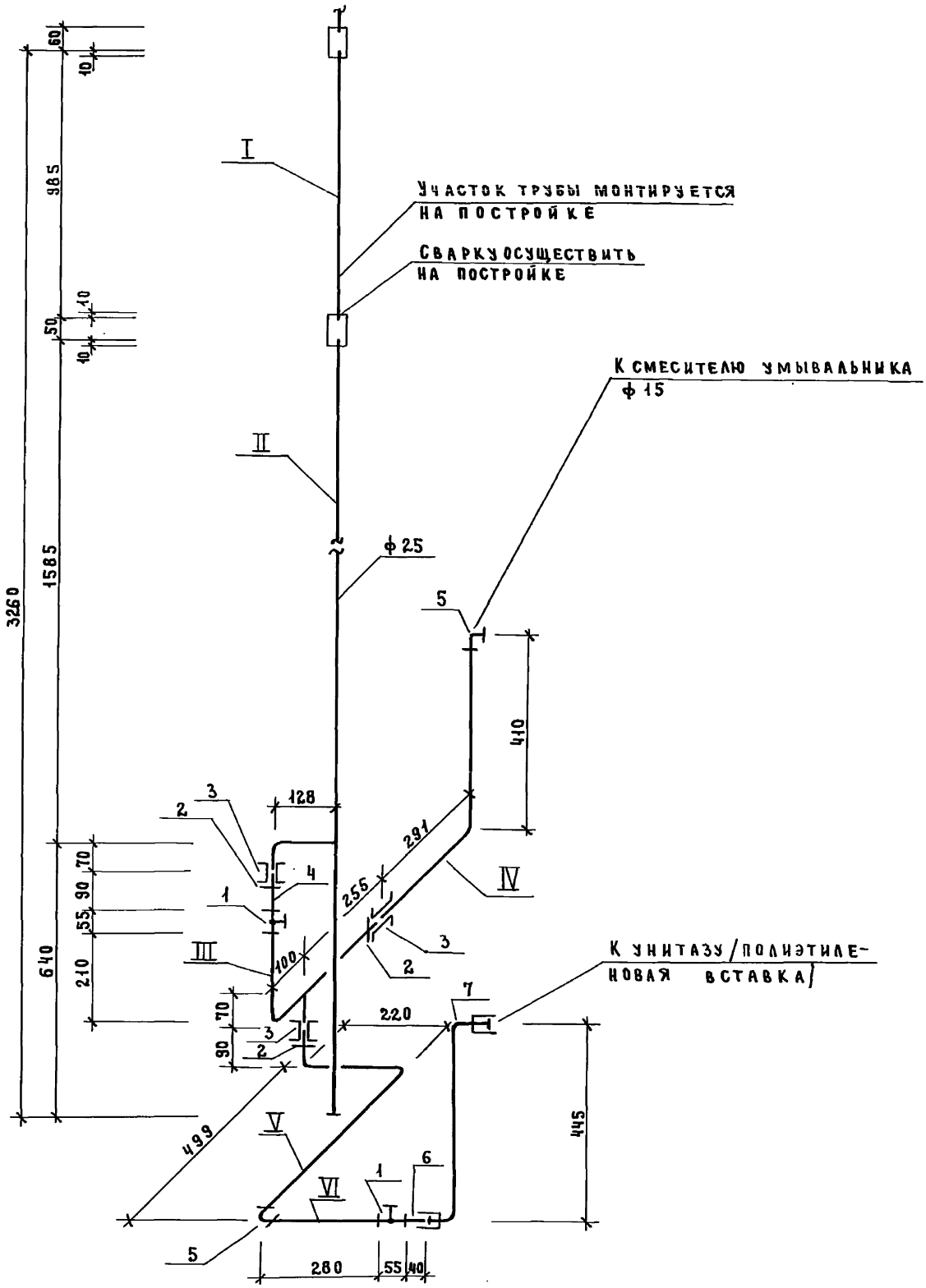

Инв.№ подл.	Подпись и дата	Взам. инв.№

23411-03 15

1.288.9-2.2 01.2.0.0СБ.

Лист 4

Формат А3

Трубные заготовки
к схеме холодного водоснабжения.

Марка поз.	Эскиз детали	L мм	Ф мм	Ед. изм.	Кол.	Масса ед., кг	ГОСТ
I	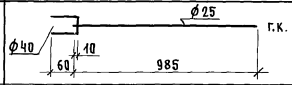	70	40	шт.	1	0.28	3262-75*
		985	25	шт.	1	2.35	3262-75*
II	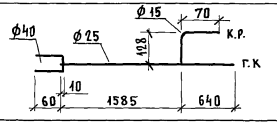	70	40	шт.	1	0.28	3262-75*
		2235	25	шт.	1	5.36	3262-75*
		207	15	шт.	1	0.26	3262-75*
III	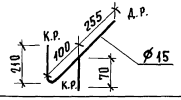	703	15	шт.	1	0.90	3262-75*
IV	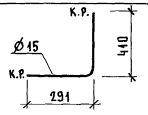	719	15	шт.	1	0.92	3262-75*
V	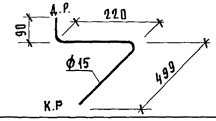	868	15	шт.	1	1.17	3262-75*
VI	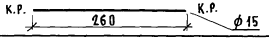	278	15	шт.	1	0.35	3262-75*

Инв.№ подл. | Подпись и дата | Взам.инв.№

Схема горячего водоснабжения

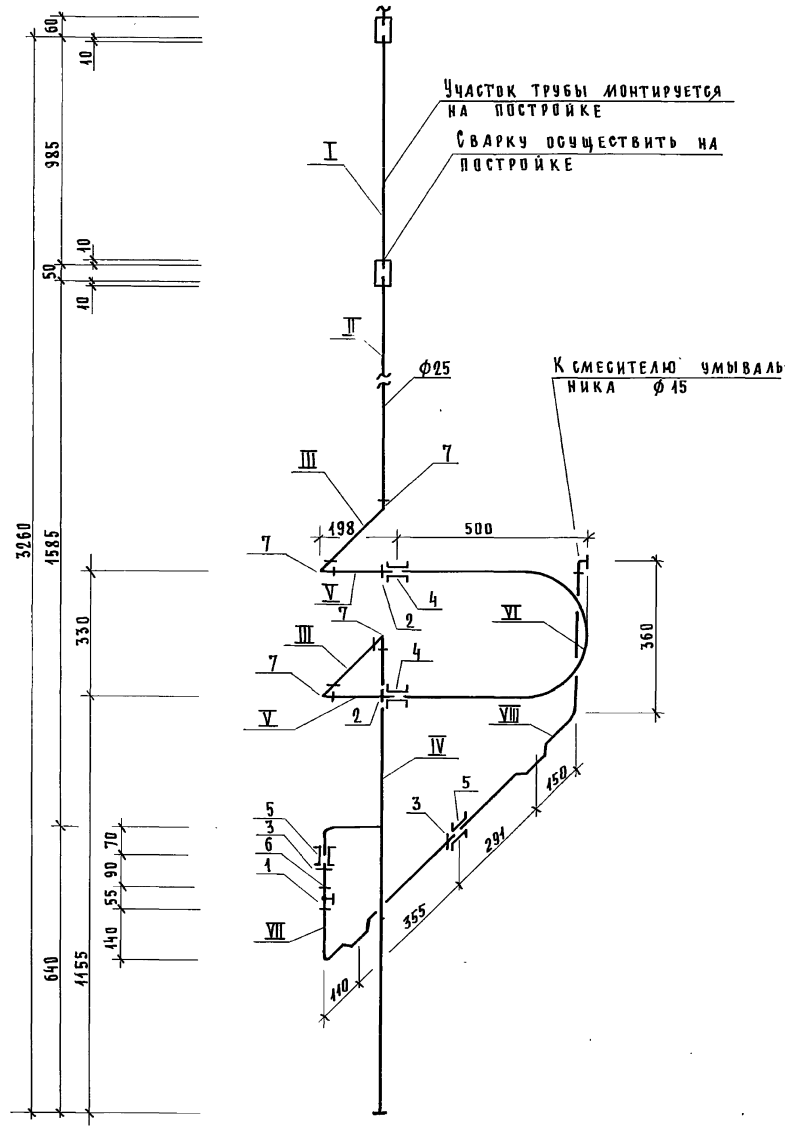

Трубные заготовки к схеме горячего водоснабжения.

Марка поз.	Эскиз детали	L мм	ф мм	Ед. изм	Кол.	Масса ед., кг	ГОСТ
I	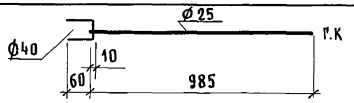	70	40	шт.	1	0.28	3262-75*
		985	25	шт.	1	2.35	3262-75*
II	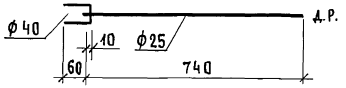	70	40	шт.	1	0.28	3262-75*
		842	25	шт.	1	1.95	3262-75*
III	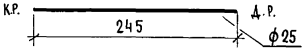	318	25	шт.	2	0.76	3262-75*
IV	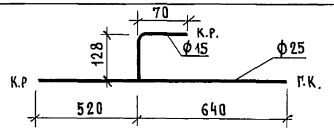	1171	25	шт.	1	2.79	3262-75*
		207	15	шт.	1	0.26	3262-75*
V	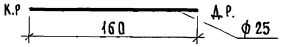	233	25	шт.	2	0.55	3262-75*
VI	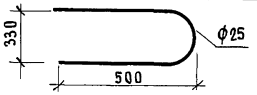	1355	25	шт.	1	3.24	3262-75*
VII	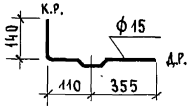	664	15	шт.	1	0.85	3262-75*
VIII	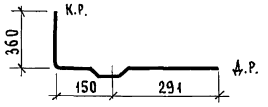	860	15	шт.	1	1,1	3262-75*

Инв. № подл. | Подпись и дата | Взам. инв. №

Марка поз.	Обозначение	Наименование	Кол.	Масса ед. кг	Примечание
		Документация			
		Санитарно-техническая			
		кабина СКБА1Т-С			
	1.288.9-2.2 01.3.0.0 СБ	Сборочный чертеж			
		Канализация			
		Стандартные изделия			
1		Умывальник Пк 6с-2			
		керамический			
		ГОСТ 23759-85 С	1		
		сифоном СФ 6В и вы-			
		пуском ВСУ ГОСТ 23412-79*,	1		
		смесителем ГОСТ 25809-83,	1		
		кронштейнами ГОСТ 1153-76*,	2		
		болтами ГОСТ 7798-70*	2		
2		Унитаз „Компакт" керами-			
		ческий УнКЦ1			
		ГОСТ 22847-85,	1		
		бачок с арматурой			
		ГОСТ 21485.5-76	1		
		арматура крепления			
		бачка,			
		сиденье ГОСТ 15062-83	1		
3		Трубопровод из			
		пластмассовых кана-			
		лизационных труб			

Инв. № подл. | Подпись и дата | Взам. инв. №

Н. контр.	Корнеева		
ГИП	Соколова		
Рук. гр.	Фомичев		
Ст. инж.	Голова		

1.288.9-2.2 01.3.0.0

Санитарно-техническая кабина СКБА1Т-С

Спецификация оборудования

Стадия	Лист	Листов
Р	1	2

ГИПРОНИИ ЗДРАВ

Формат А4

Марка поз.	Обозначение	Наименование	Кол.	Масса ед., кг	Примечание
		ГОСТ 22689.2-77			
		ℓ=1000 мм ф 100	1	0,95	
4		То же ℓ=1780 мм ф 100	1	1,70	
5		То же ℓ= 520 мм ф 100	1	0,49	
6		То же ℓ= 720 мм ф 50	1	0,28	
7		Патрубок компенсаци-			
		онный ГОСТ 22689.5-77			
		ф 100	1		
8		Отвод 90° ГОСТ 22689.9-77			
		ф 100	1	0,325	
9		То же ф 50	1	0,06	
10		Тройник 90°			
		ГОСТ 22689.10-77 ф100×100	1	0,46	
11		То же ф100×50	1	0,27	

1.288.9-2.2 01.3.0.0

Лист 2

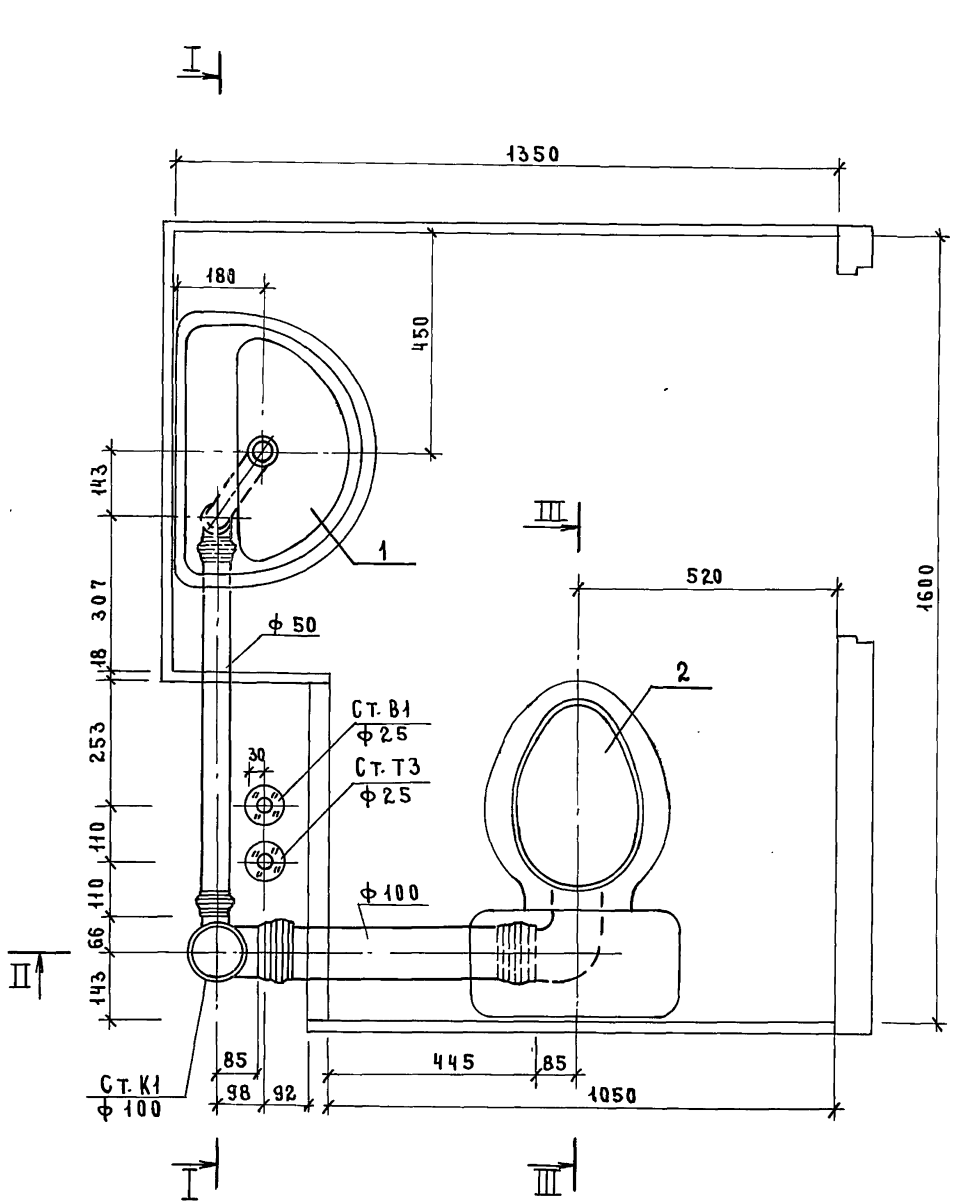

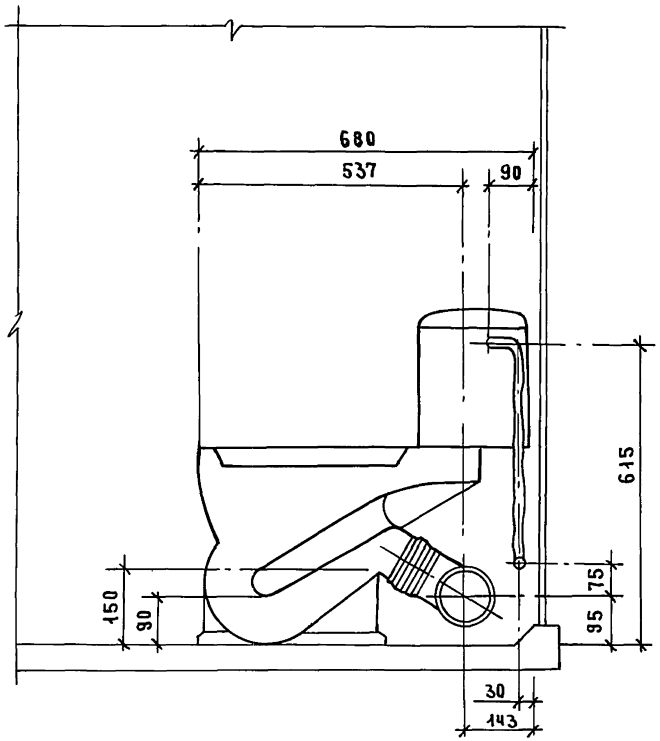

Н. контр.	Корнеева		
ГИП	Соколова		
Рук. гр.	Фомичев		
Ст. инж.	Голова		

1.288.9-2.2 01.3.0.0 СБ

Санитарно-техническая кабина СКБА1Т-С
Канализация

Стадия	Масса	Масштаб
Р	—	1:10
Лист 1	Листов 4	

ГИПРОНИИЗДРАВ

23411-03 20

Формат А3

Инв. № подл. | Подпись и дата | Взам. инв. №

I-I

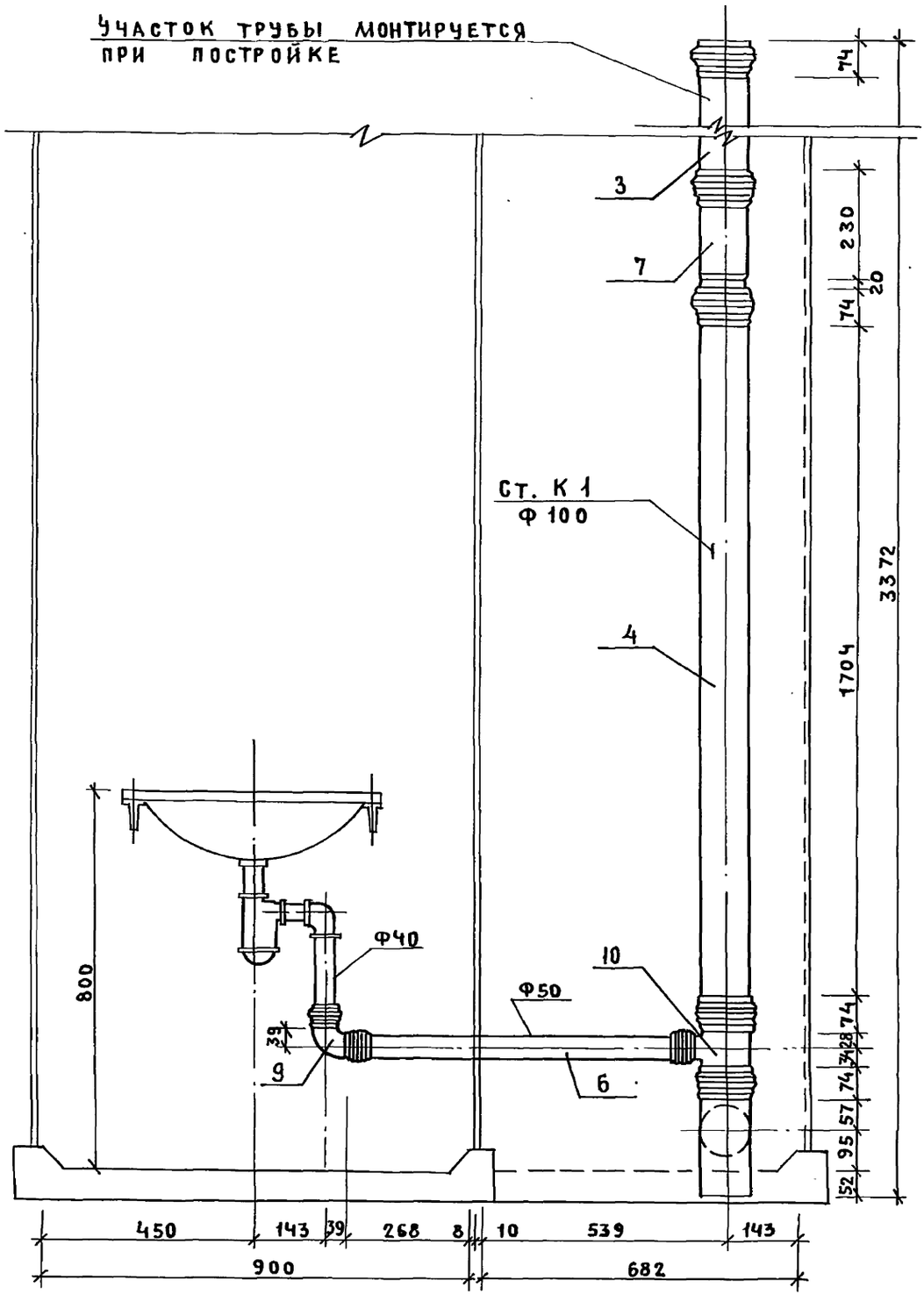
УЧАСТОК ТРУБЫ МОНТИРУЕТСЯ ПРИ ПОСТРОЙКЕ
74
3
230
7
20
74
Ст. К 1
Ф 100
3372
4
1704
Ф40
10
Ф50
800
39
74
328
9
6
74
57
95
52
450
143
39
268
8
10
539
143
900
682

II – II

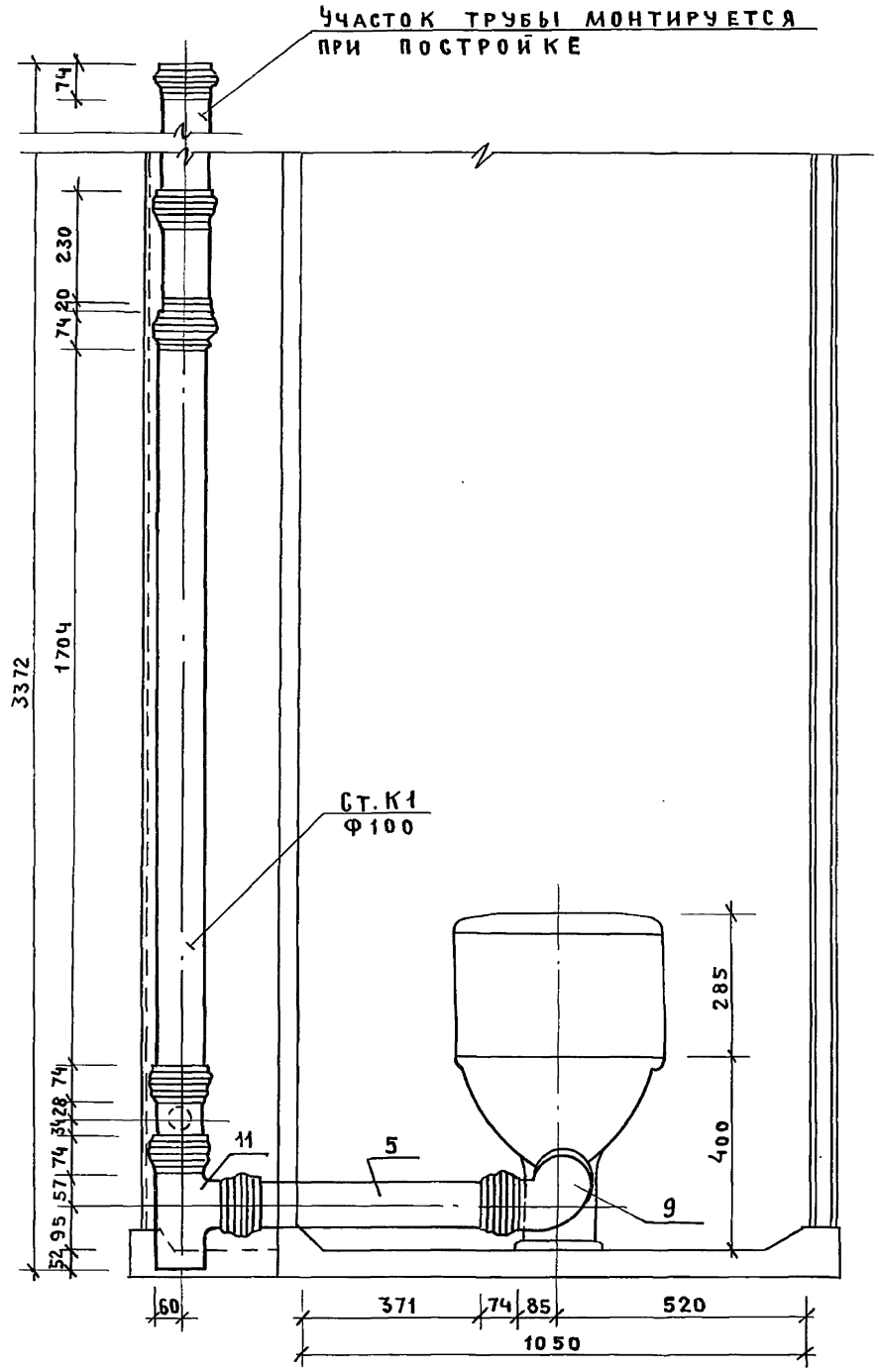

23411-03 22

Инв.№ подл.	Подпись и дата	Взам.инв.№

Марка поз.	Обозначение	Наименование	Кол.	Масса ед.кг.	Приме-чание
		Документация			
		Санитарно- техническая			
		кабина СКБА1Т-СР			
	1.288.9-2.2 02.3.0.0 СБ	Сборочный чертеж			
		Канализация			
		Стандартные изделия			
1		Умывальник ПК бс-2			
		керамический			
		ГОСТ 23759-85, С	1		
		сифоном СФБВ и выпус-			
		ком ВСУ ГОСТ 23412-79*;	1		
		смесителем ГОСТ 25809-83,	1		
		кронштейнами ГОСТ 1153-76*;	2		
		болтами ГОСТ 7798-70*	2		
2		Унитаз „Компакт" керА-			
		мический УиКЦ1			
		ГОСТ 22847-85,	1		
		бачок с арматурой			
		ГОСТ 21485.5-76,	1		
		арматура крепления бачка,			
		сиденье ГОСТ 15062-83	1		
3		Трубопровод из пласт-			
		массовых канализацион-			
		ных труб ГОСТ 22689.2-77			
		ℓ = 1000 мм. Ф100	1	0.95	

Марка поз.	Обозначение	Наименование	Кол.	Масса ед.кг.	Приме-чание
4		То же ℓ=1010мм. Ф100	1	0.96	
5		То же ℓ=555мм. Ф100	1	0.53	
6		То же ℓ=520мм. Ф100	1	0.49	
7		То же ℓ=720мм. Ф50	1	0.28	
8		Патрубок компенса-			
		ционный ГОСТ 22689.5-77			
		Ф100	1		
9		Ревизия ГОСТ 22689.15-77			
		Ф100	1		
10		Отвод 90° ГОСТ 22689.9-77			
		Ф100	1	0.325	
11		То же Ф50	1	0.06	
12		Тройник 90°			
		ГОСТ 22689.10-77 Ф100х100	1	0.46	
13		То же Ф100х50	1	0.27	

Взам. инв. № | Подпись и дата | Инв. № подл.

Н.контр.	Корнеева		
ГИП	Соколова		
Рук. гр.	Фомичев		
Ст. инж.	Голова		

1.288.9-2.2 02.3.0.0

Санитарно-техническая кабина СКБА1Т-СР
Канализация
Спецификация оборудования

Стадия	Лист	Листов
Р	1	2

ГИПРОНИИЗДРАВ

Формат А4

1.288.9-2.2 02.3.0.0 Лист 2

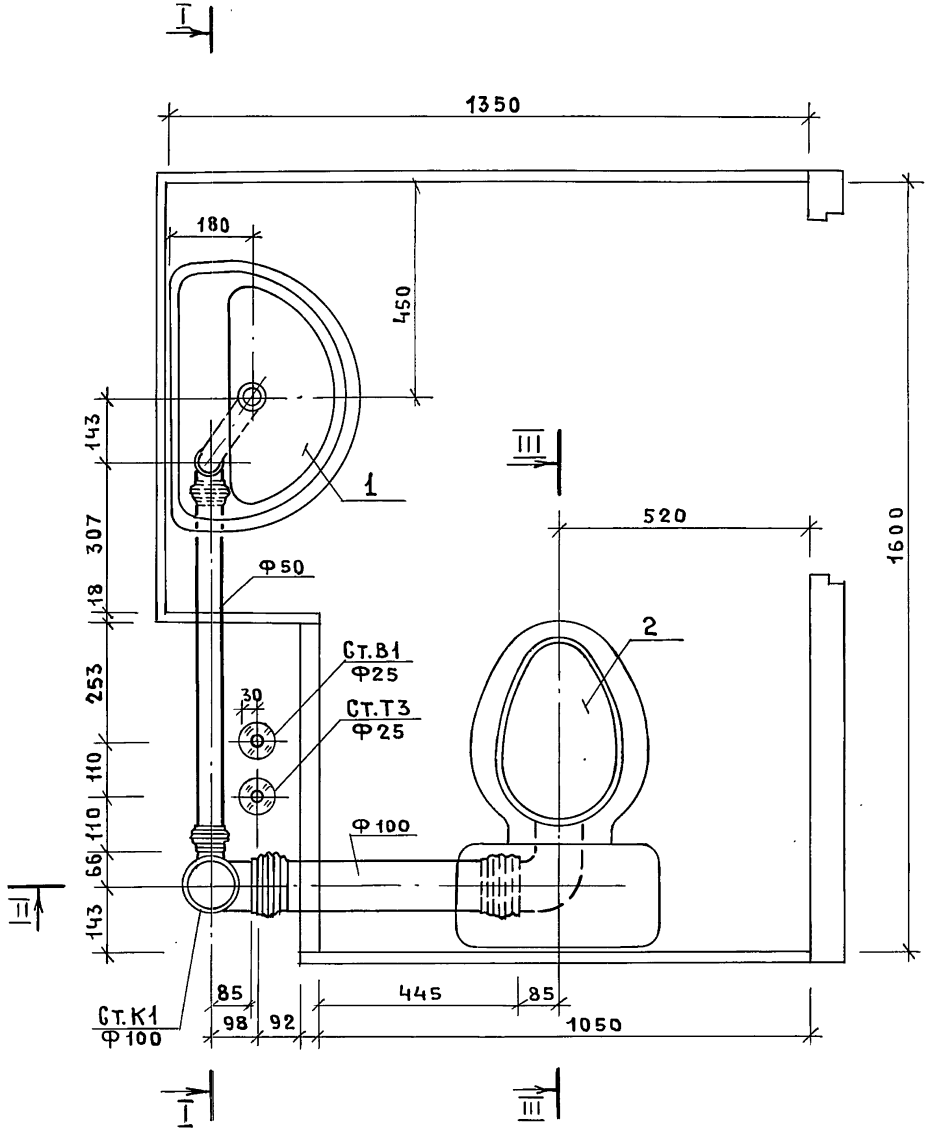

Разрез III-III см. лок. 2.2.01.3.0.0 СБ

				1.288.9 - 2.2 02.3.0.0 СБ		
				Санитарно-техническая кабина СКБА1Т-СР Канализация	Стадия	Масса	Масштаб
					Р	—	1:10
					Лист 1	Листов 4	
Н.контр.	Корнеева				Гипрониздрав		
ГИП	Соколова						
Рук.гр.	Фомичев						
Ст.инж.	Голова						

Инв.№ подл. | Подпись и дата | Взам.инв.№

I-I

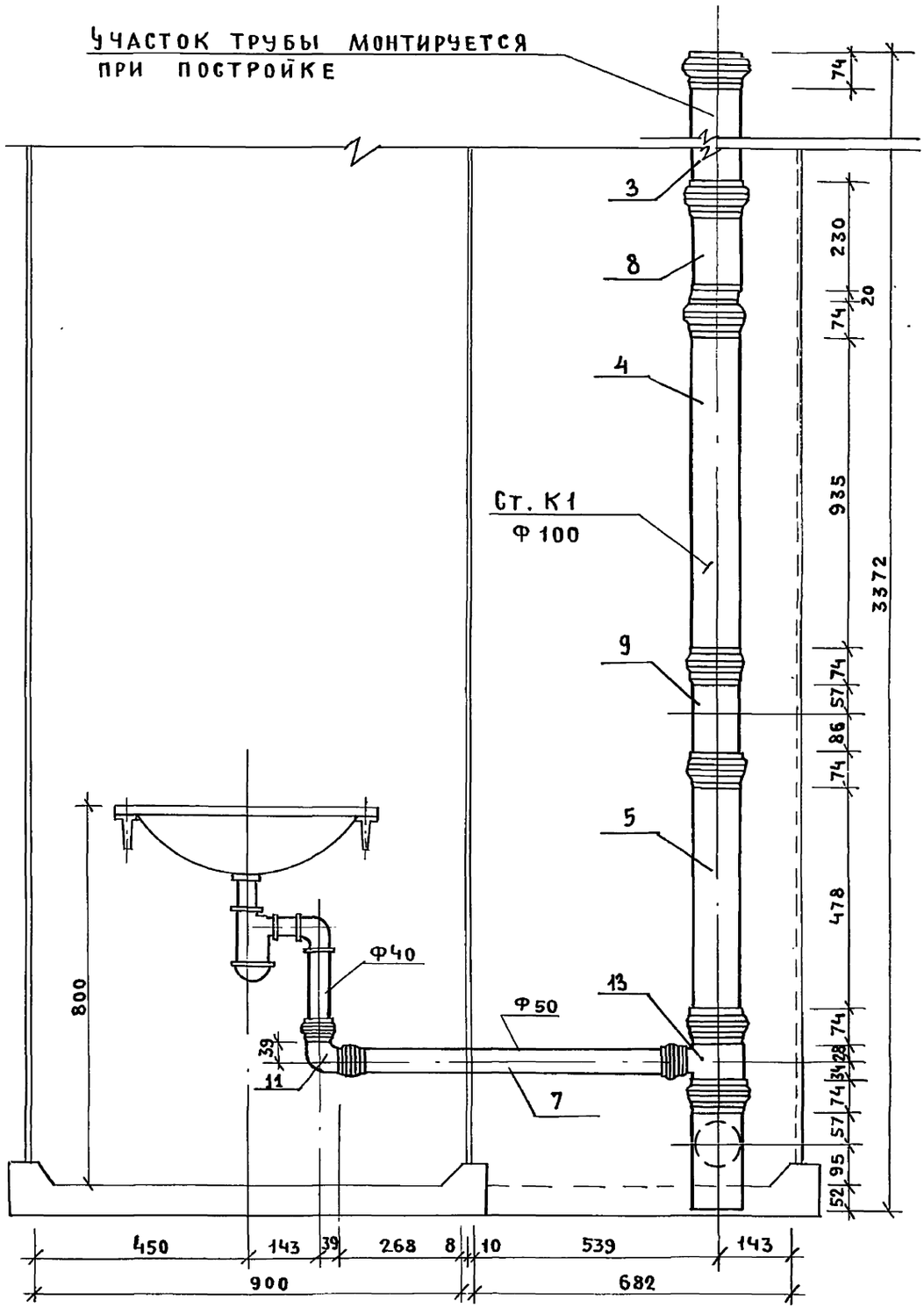
УЧАСТОК ТРУБЫ МОНТИРУЕТСЯ
ПРИ ПОСТРОЙКЕ
3
8
4
Ст. К1
Ф 100
9
5
13
7
Ф40
Ф50
74
230
20
74
935
3372
74
57
86
74
478
74
28
34
74
57
95
52
800
39
11
450
143
39
268
8
10
539
143
900
682

II-II

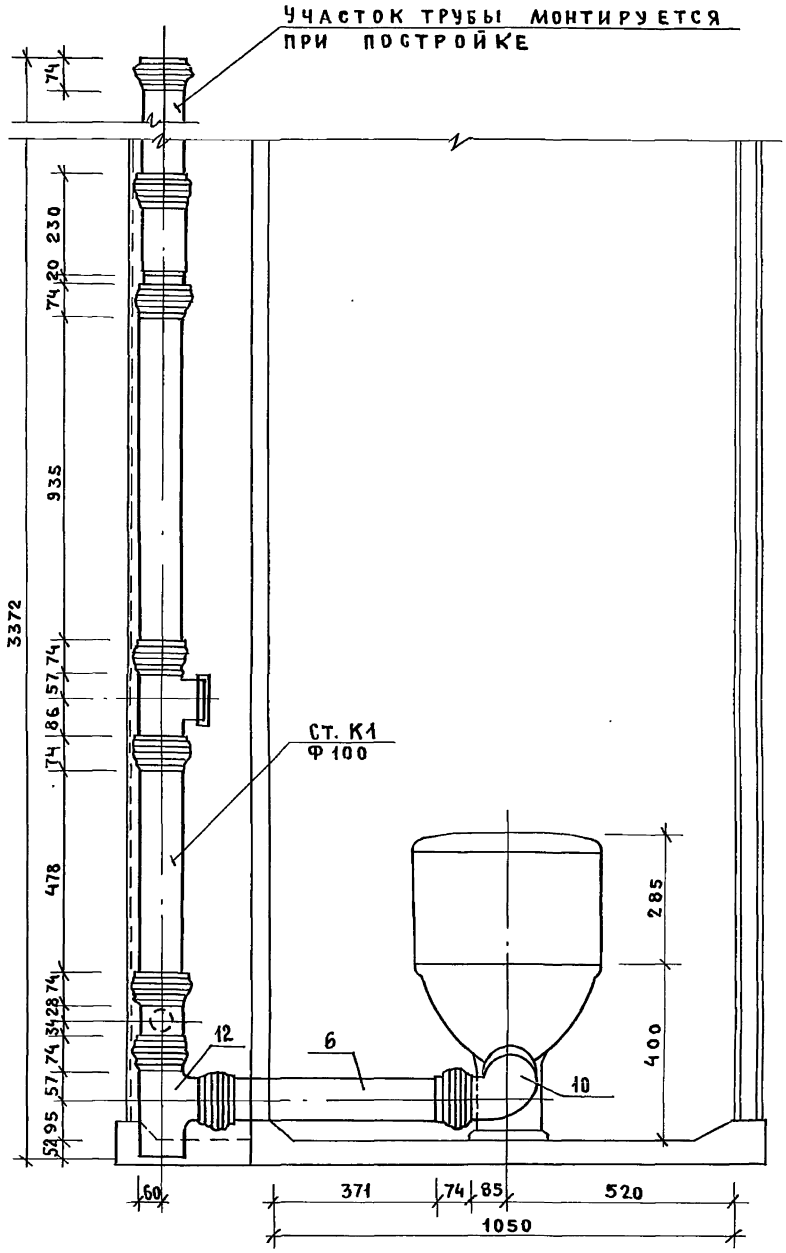

23411-03 26

ИНВ. № ПОДЛ.	ПОДПИСЬ И ДАТА	ВЗАМ. ИНВ. №

1. 288.9 -2.2 02. 3.0.0 СБ

ЛИСТ 3

ФОРМАТ А3

Марка поз.	Обозначение	Наименование	Кол.	Масса ед. кг.	Примечание
		Документация			
		Санитарно-техническая			
		кабина СКБА1Т-ПС			
	1.288.9-2.2 03.2.0.0.СБ	Сборочный чертеж			
		Водопровод			
		Стандартные изделия			
1	Каталог ЦКБА	Вентиль запорный			
		муфтовый 15б1бр			
		Ф15	4	0.39	
2		Муфта прямая короткая			
		гост 8966-75 Ф15	5	0.055	
3		Контргайка гост 8968-75			
		Ф15	5	0.036	
4		Сгон гост 8969-75			
		Ф15	2	0.075	
5		Угольник гост 8946-75*			
		Ф15	4	0.095	
6		Ниппель двойной			
		гост 8958-75* Ф15	2	0.074	
7		Трубопровод из пласт-			
		массовых труб ПНД12СЛ			
		гост 18599-83 ℓ=800мм			
		Ф12	2		
		Трубопровод из сталь-			
		ных водогазопроводных			

Марка поз.	Обозначение	Наименование	Кол.	Масса ед. кг	Примечание
		оцинкованных труб			
		гост 3262-75* Ф40×3.0	0.2	3.84	м
		То же Ф25×2.8	3.6	2.39	м
		То же Ф15×2.5	6.9	1.28	м
		Горячее водоснабжение			
		Стандартные изделия			
1	Каталог ЦКБА	Вентиль запорный			
		муфтовый 15в1бр			
		Ф15	2	0.39	
2		Муфта прямая короткая			
		гост 8966-75 Ф25	4	0.133	
3		То же Ф15	4	0.055	
4		Контргайка гост 8968-75			
		Ф25	4	0.082	
5		То же Ф15	4	0.036	
6		Сгон гост 8969-75			
		Ф15	2	0.075	
7		Угольник гост 8946-75*			
		Ф25	2	0.231	
8		То же Ф15	2	0.095	
9		Тройник гост 8948-75*	2		
		Ф25	2	0.321	
		Трубопровод из сталь-			
		ных водогазопровод-			
		ных оцинкованных труб			
		гост 3262-75* Ф40×3.0	0.2	3.84	м
		То же Ф25×2.8	5.8	2.39	м
		То же Ф15×2.5	2.0	1.28	м

Инв.№ подл. | Подпись и дата | Взам. инв.№

Н. контр.	Корнеева		
ГИП	Соколова		
Рук. гр.	Фомичев		
Ст. инж.	Голова		

1.288.9-2.2 03.2.0.0

Санитарно-техническая кабина СКБА1Т-ПС
Водопровод
Спецификация оборудования

Стадия	Лист	Листов
Р	1	2

ГИПРОНИИЗДРАВ

Формат А4

1.288.9-2.2 03.2.0.0

Лист 2

Формат А4

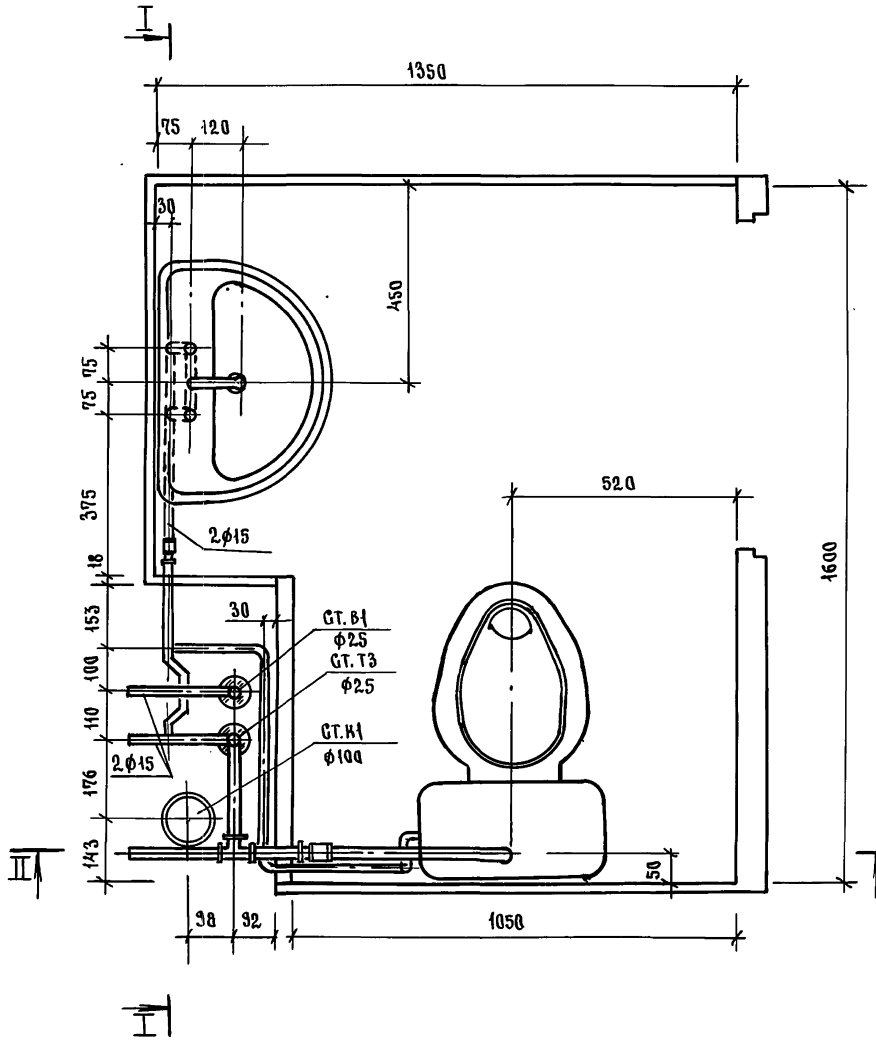

Н.контр.	Корнеева		
ГИП	Соколова		
Рук.гр.	Фомичев		
Ст.инж.	Голова		

1.288.9 - 2.2 03.2.0.06

Санитарно-техническая кабина СКБА1Т-ПС
Водопровод

Стадия	Масса	Масштаб
Р	—	1:10
Лист 1	Листов 9	

ГИПРОНИИЗДРАВ

Инв.№ подл. | Подпись и дата | Взам.инв.№

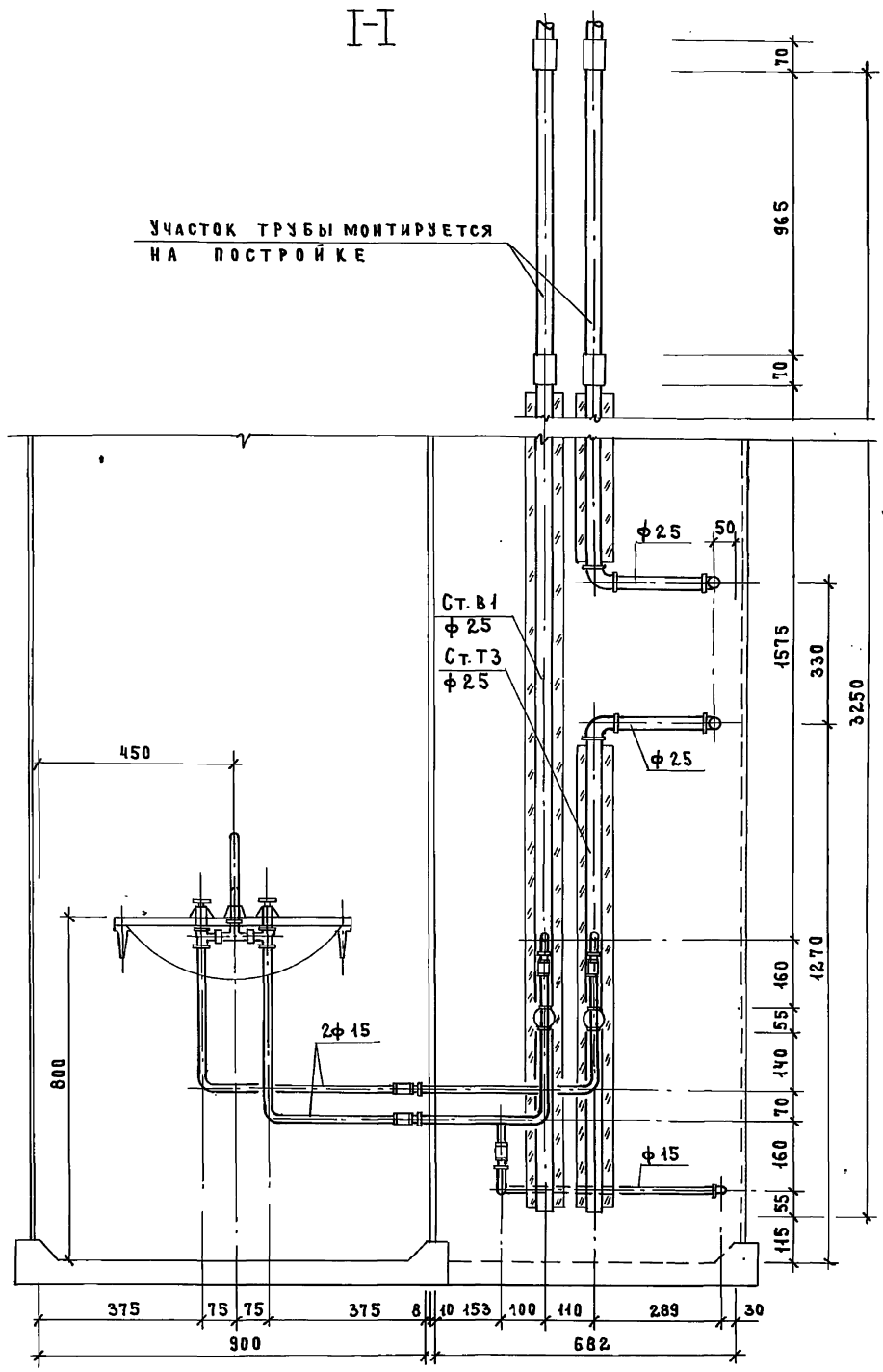
I-I
Участок трубы монтируется на постройке
70
965
70
ф25
50
Ст.В1 ф25
Ст.Т3 ф25
1575
330
3250
450
ф25
160
55
140
70
160
55
115
1270
800
2ф15
ф15
375
75
75
375
8
10
153
100
110
289
30
900
682

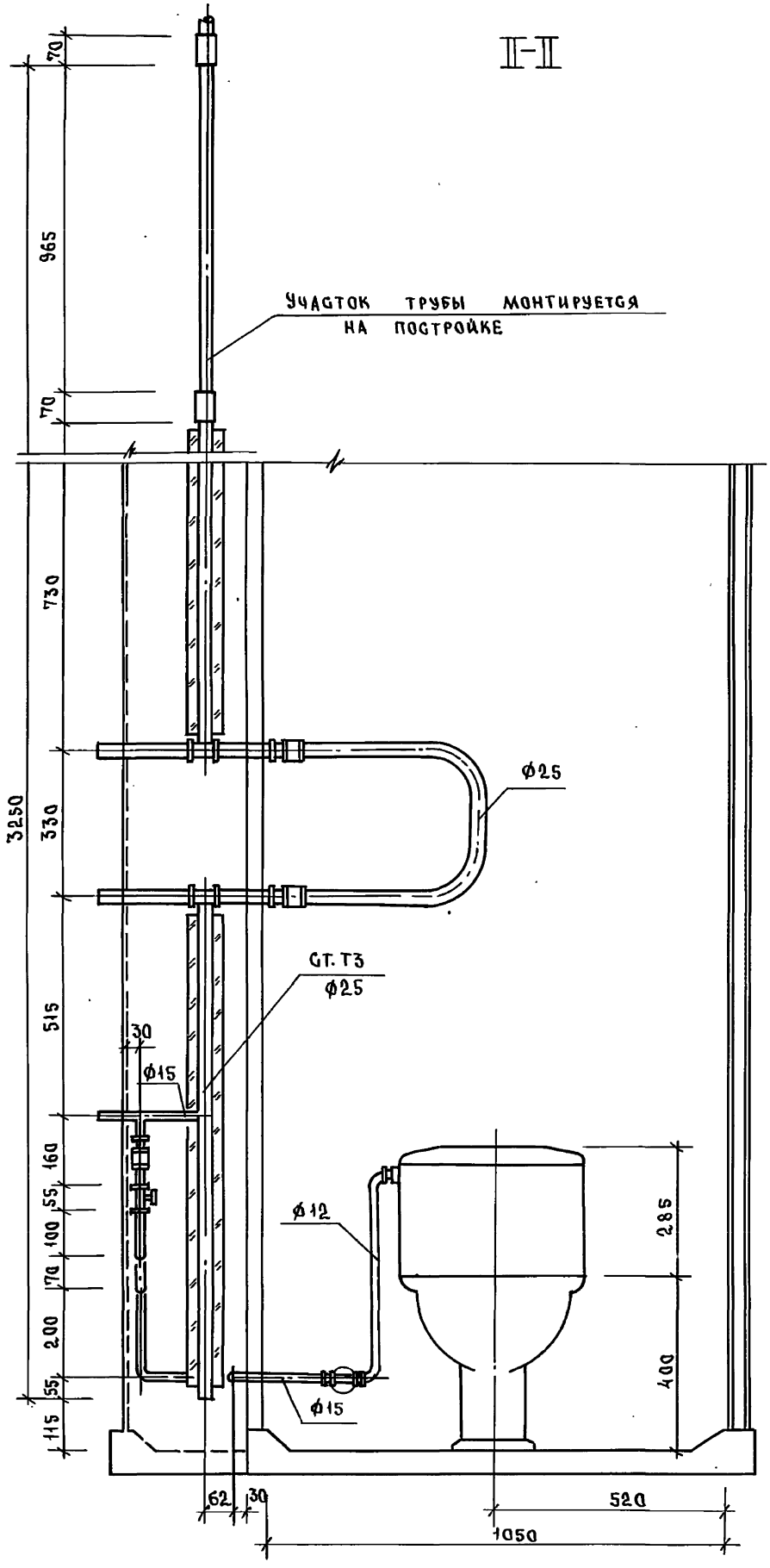

2344-03 30

Инв. N подл.	Подпись и дата	Взам. инв. N

1.288.9-2.2 03. 2.00.ОБ	Лист 3
Формат А3	22

Схема водопровода

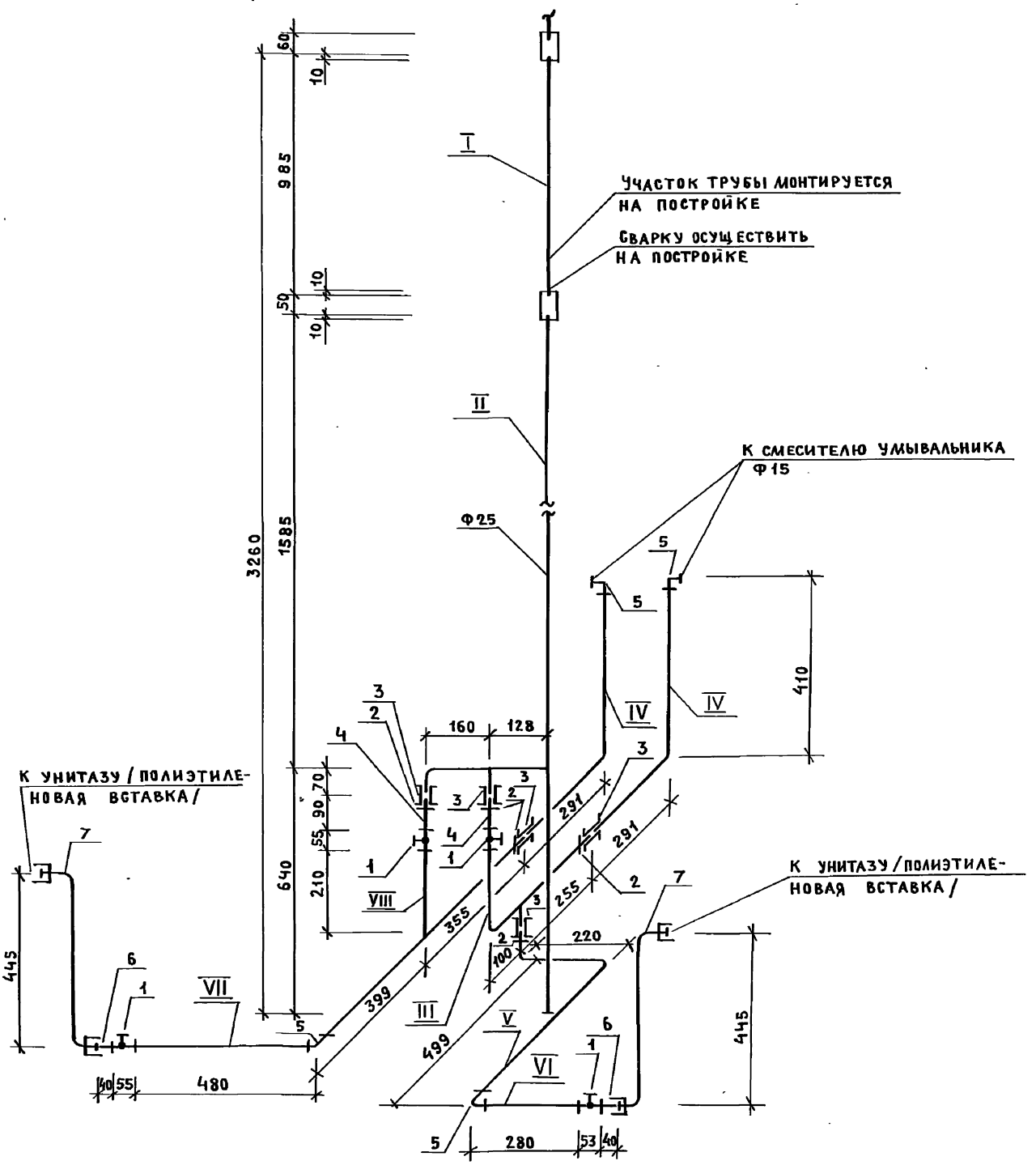

2344-03 31

Инв.№подл. | Подпись и дата | Взам.инв.№

1.288.9 - 2.2.03. 2.0.0 СБ.	Лист 4
Формат А3	30

Трубные заготовки к схеме водопровода.

Марка поз.	Эскиз детали	L мм	Ф мм	Ед. изм	Кол.	Масса ед. кг	ГОСТ
I	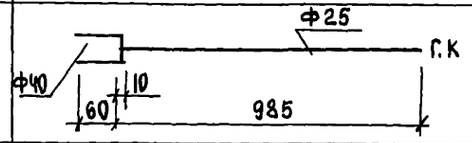	70	40	шт	1	0.28	3262-75*
		985	25	шт	1	2.35	3262-75*
II	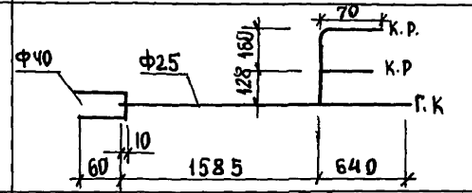	70	40	шт	1	0.28	3262-75*
		2235	25	шт	1	5.36	3262-75*
		376	15	шт	1	0.48	3262-75*
III	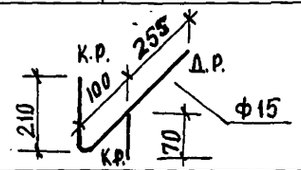	703	15	шт	1	0.90	3262-75*
IV	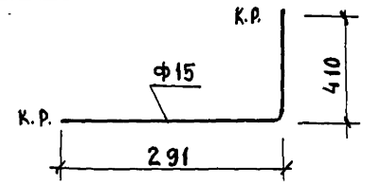	719	15	шт	2	0.92	3262-75*
V	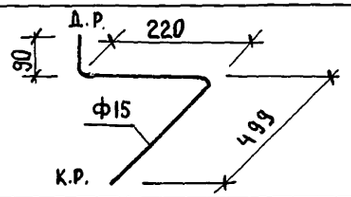	868	15	шт	1	1.17	3262-75*
VI	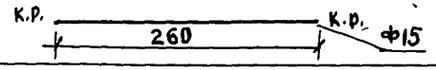	278	15	шт	1	0.35	3262-75*
VII	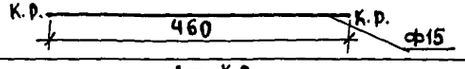	478	15	шт	1	0.61	3262-75*
VIII	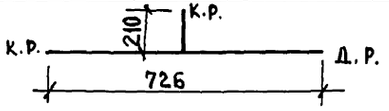	1004	15	шт	1	1.28	3262-75*

Инв.№ подл. | Подпись и дата | Взам. инв.№

Схема горячего водоснабжения

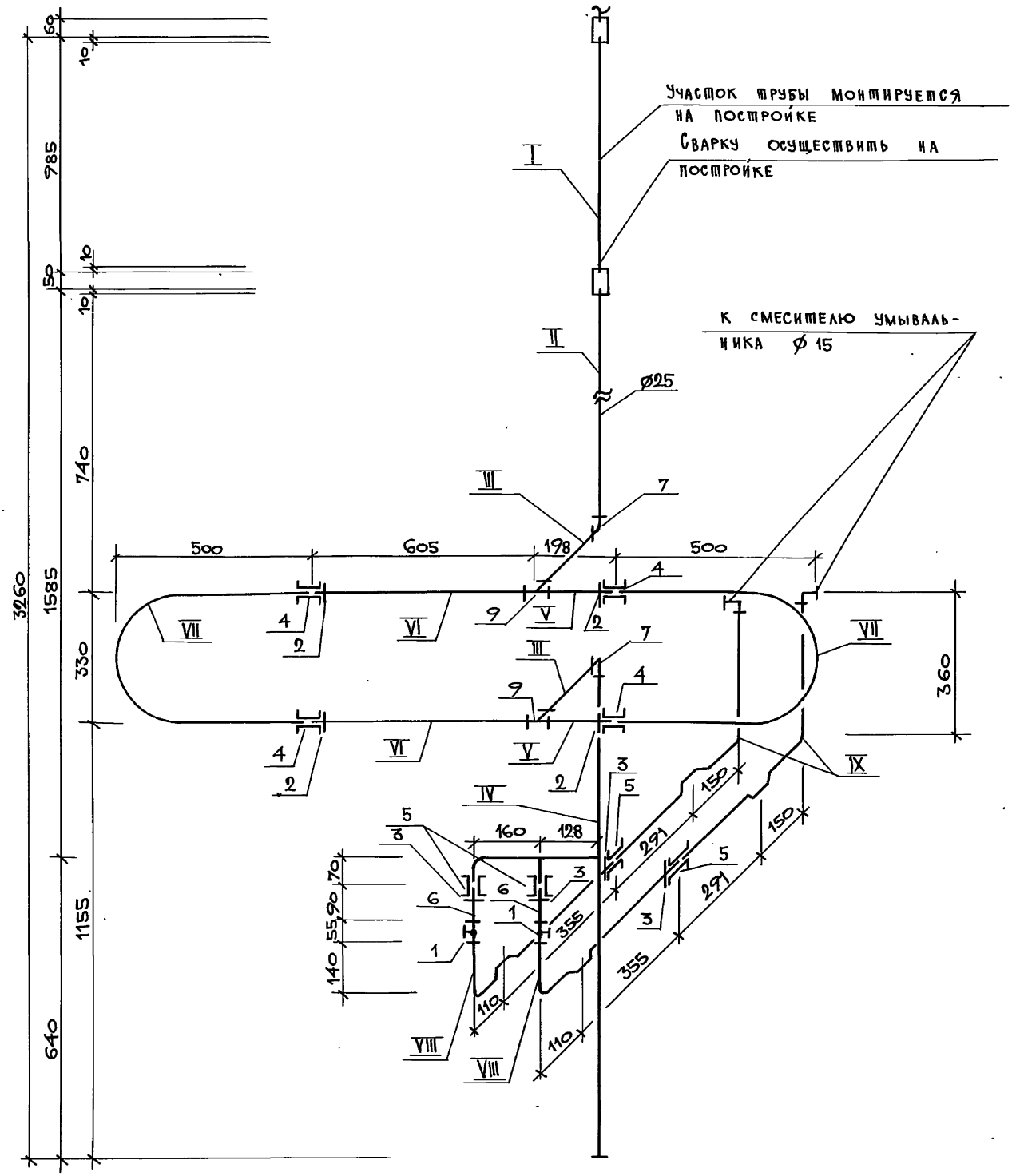

Трубные заготовки к схеме горячего водоснабжения.

Марка поз	Эскиз детали	L мм	Ф мм	Ед. изм.	Кол.	Масса ед., кг	ГОСТ
I	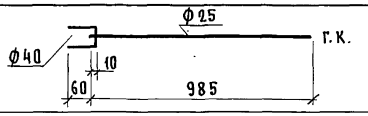	70	40	шт.	1	0.28	3262-75*
		985	25	шт.	1	2.35	3262-75*
II	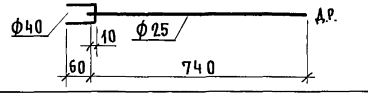	70	40	шт.	1	0.28	3262-75*
		812	25	шт.	1	1.95	3262-75*
III	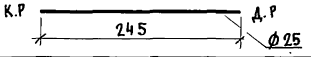	348	25	шт.	2	0.76	3262-75*
IV	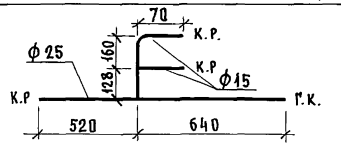	1171	25	шт.	1	2.79	3262-75*
		446	15	шт.	1	0.57	3262-75*
V	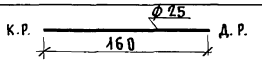	233	25	шт.	2	0.55	3262-75*
VI	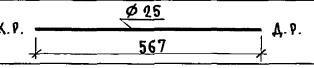	640	25	шт.	2	1.53	3262-75*
VII	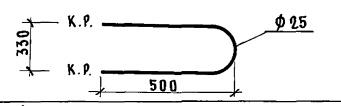	1355	25	шт.	2	3.24	3262-75*
VIII	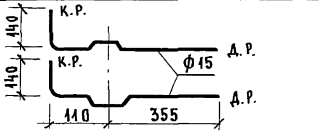	664	15	шт.	2	0.85	3262-75*
IX	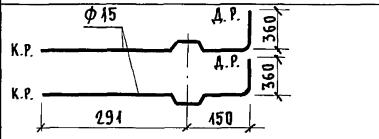	860	15	шт.	2	1.1	3262-75*

Инв. № подл. | Подпись и дата | Взам. инв. №

Марка поз.	Обозначение	Наименование	Кол.	Масса ед., кг	Примечание
		Документация			
		Санитарно-техническая			
		кабина СКБА1Т-ПС			
	1.288.9-2.2 03.3.0.0 СБ	сборочный чертеж			
		Канализация			
		Стандартные изделия			
1		Умывальник Пк 6с-2			
		керамический			
		ГОСТ 23759-85 с	1		
		сифоном СФБВ и выпус-			
		ком ВСУ ГОСТ 23412-79*,	1		
		смесителем ГОСТ 25809-83	1		
		кронштейнами ГОСТ 1153-76,*	2		
		болтами ГОСТ 7798-70*	2		
2		Унитаз „Компакт" керА-			
		мический УнКЦ1			
		ГОСТ 22847-85,	1		
		бачок с арматурой			
		ГОСТ 21485.5-76,	1		
		арматура крепления бачка,			
		сиденье ГОСТ 15062-83	1		
3		Трубопровод из пласт-			
		массовых канализацион-			
		ных труб ГОСТ 22689.2-77			
		ℓ=770 мм ф100	1	0,74	

Марка поз.	Обозначение	Наименование	Кол.	Масса ед., кг	Примечание
4		То же ℓ=1780мм ф100	1	1,70	
5		То же ℓ=420мм ф100	1	0,39	
6		То же ℓ=295мм ф 50	1	0,094	
7		То же ℓ=325мм ф 50	1	0,103	
8		Патрубок компенсаци-			
		онный ГОСТ 22689.5-77			
		ф100	1		
9		Отвод 90° ГОСТ22689.9-77			
		ф 50	1	0,06	
10		То же 150° ф100	1	0,220	
11		То же 90° ф100	1	0,325	
12		Тройник 90°			
		ГОСТ22689.10-77 ф100×100	1		
13		То же ф100×50	1		
14		Крестовина 60°			
		ГОСТ22689.11-77 ф100×100	1	0,51	

Инв.№ подл. | Подпись и дата | Взам.инв.№

Н.контр.	Корнеева		
ГИП	Соколова		
Рук.гр.	Фомичев		
Ст.инж.	Голова		

1.288.9-2.2 03.3.00

Санитарно-техническая кабина СКБА1Т-ПС
Канализация
Спецификация оборудования

Стадия	Лист	Листов
Р	1	2

ГИПРОНИИ ЗДРАВ

Формат А4

1.288.9-2.2 03.3.0.0 — Лист 2

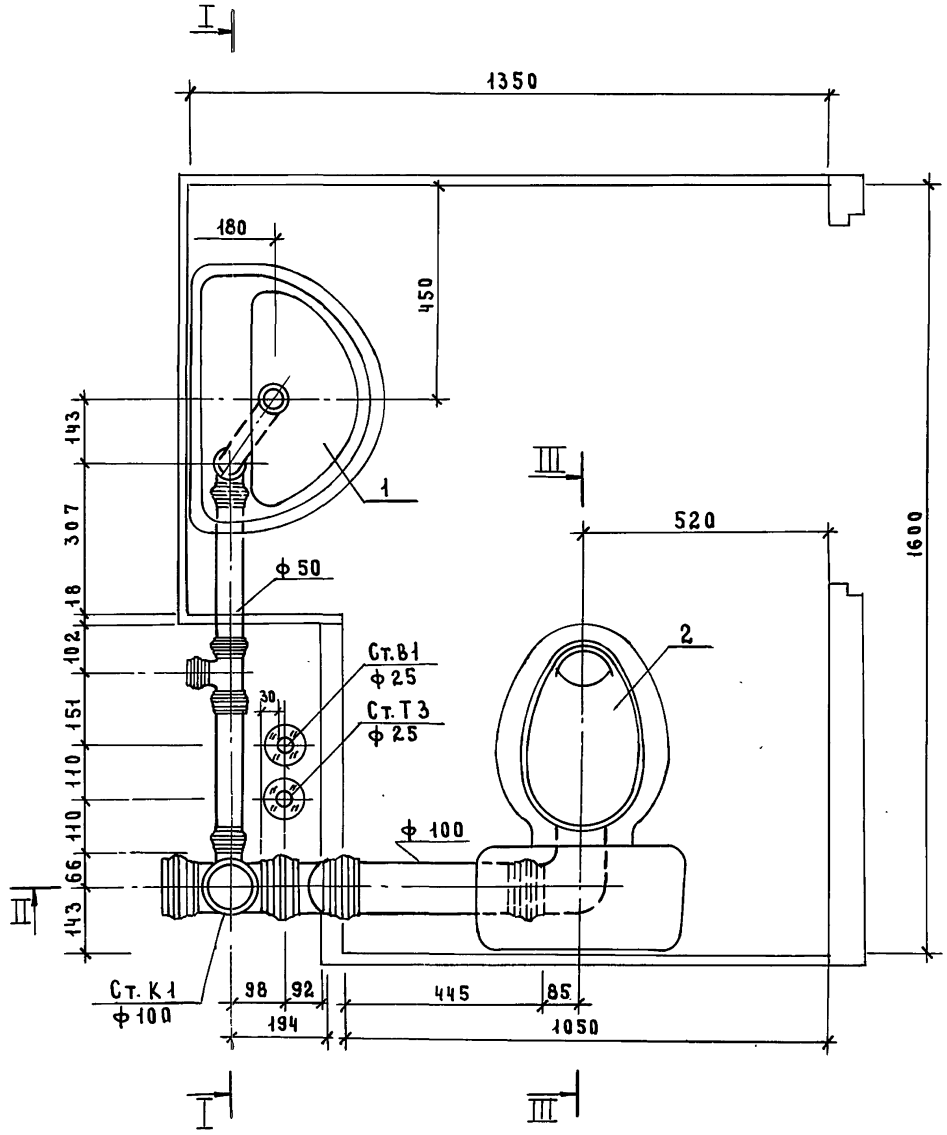

Разрез III–III см. док. 2.2.01.3.0.0 СБ

				1.288.9-2.2 03.3.0.0 СБ	
				Санитарно-техническая кабина СКБА1Т-ПС Канализация	Стадия: Р; Масса: —; Масштаб: 1:10; Лист 1; Листов 4
Н. контр.	Корнеева				ГИПРОНИИЗДРАВ
ГИП	Соколова				
Рук. гр.	Фомичев				
Ст. инж.	Голова				

Инв. № подл. | Подпись и дата | Взам. инв. №

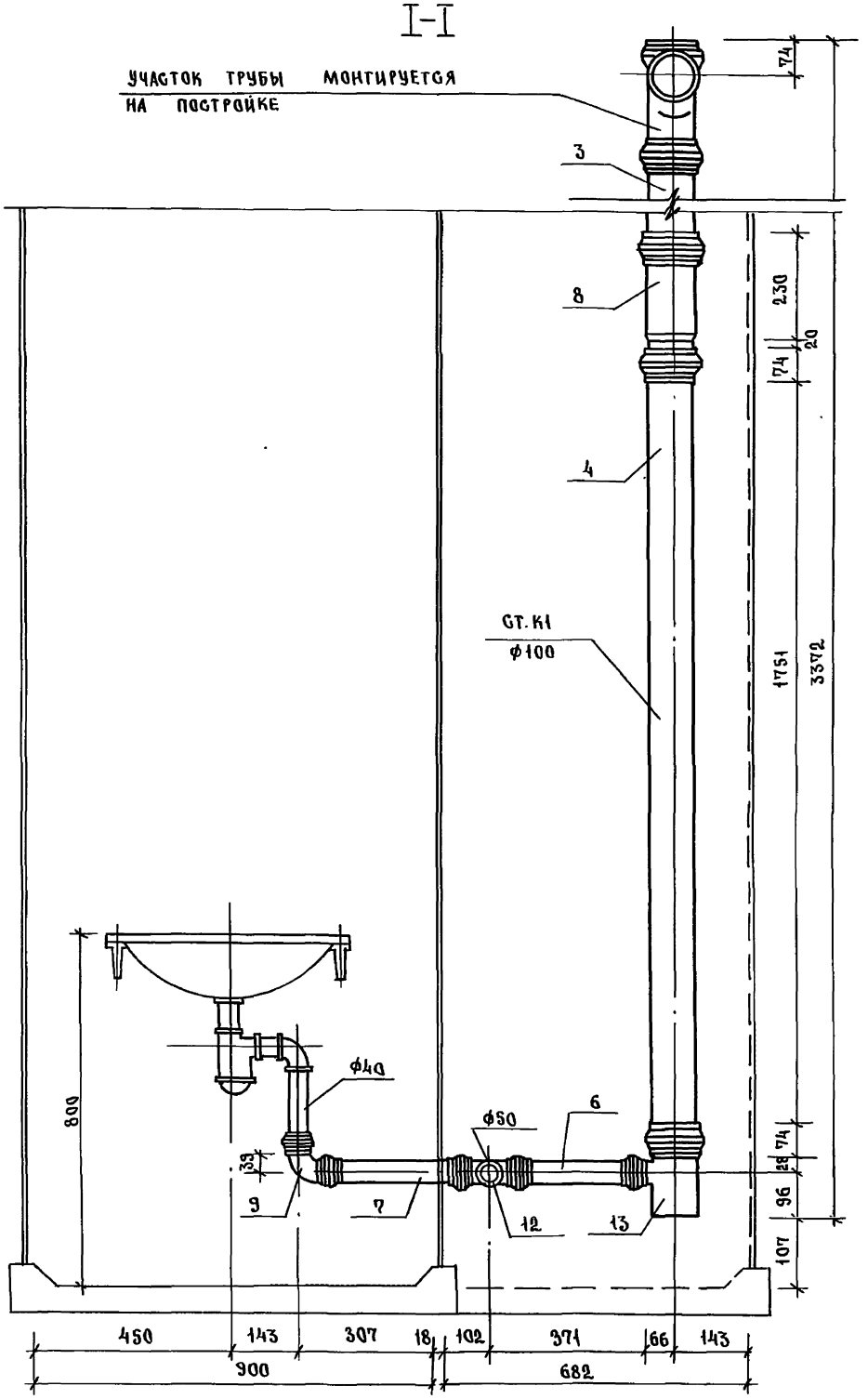

23411-03 37

ИНВ. № ПОДЛ.	ПОДПИСЬ И ДАТА	ВЗАМ. ИНВ. №

1.288.9 - 2.2 03.3.0.0.СБ

ЛИСТ 2

ФОРМАТ А3

36

II-II

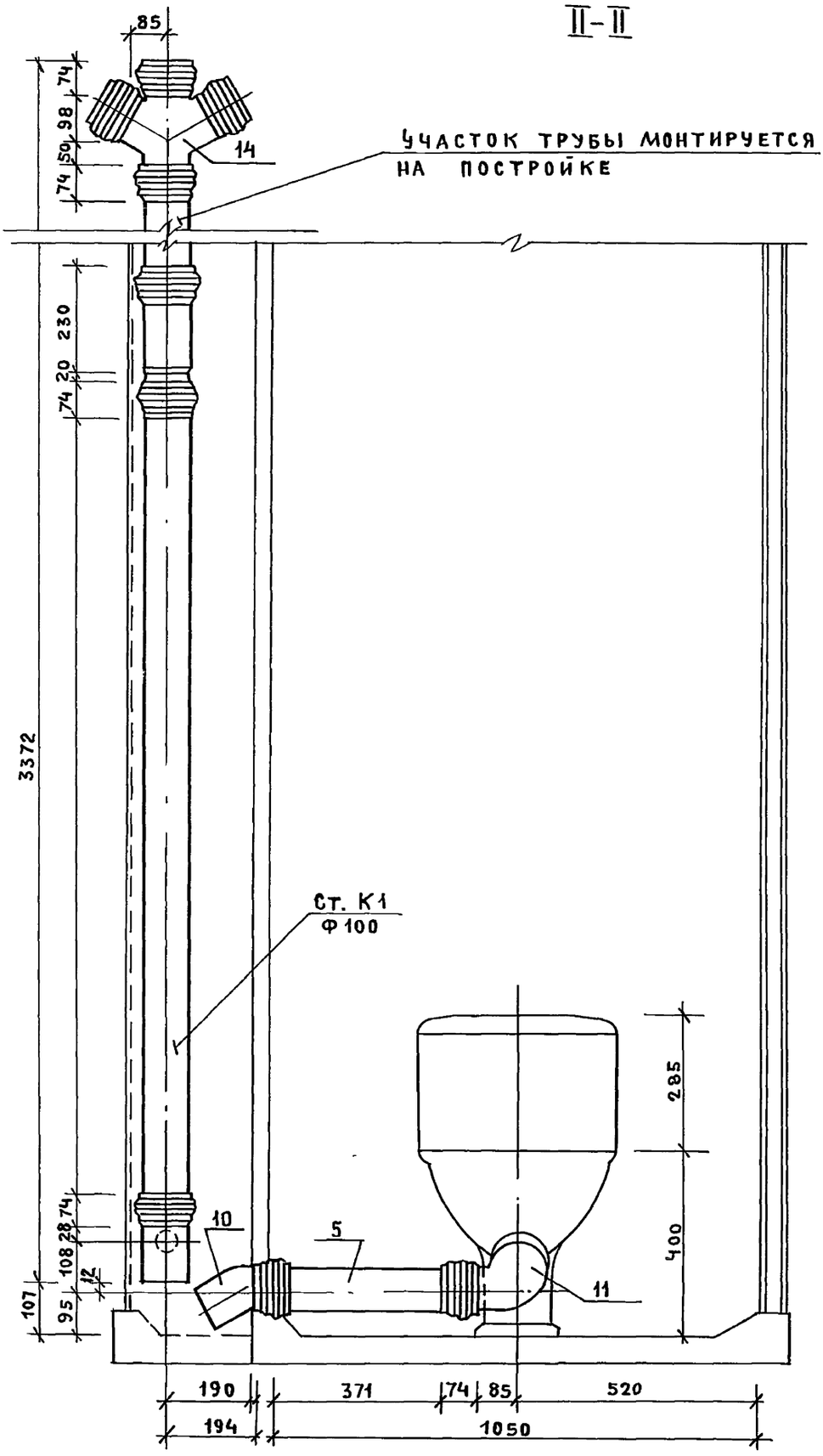

Инв.№подл. | Подпись и дата | Взам.инв.№

Марка поз.	Обозначение	Наименование	Кол.	Масса ед. кг.	Примечание
		Документация			
		Санитарно-техническая			
		кабина СКБА1Т-ПСР			
	1.288.9-2.2 04.3.00 СБ	сборочный чертеж			
		Канализация			
		стандартные изделия			
1		умывальник ПКБс-2			
		керамический			
		ГОСТ 23759-85 С	1		
		сифоном СФБВ и выпус-			
		ком ВСУ ГОСТ 23412-79*	1		
		смесителем ГОСТ 25809-83*	1		
		кронштейнами ГОСТ 1153-76*	2		
		болтами ГОСТ 7798-70*	2		
2		унитаз „Компакт" кера-			
		мический УнКЦ1			
		ГОСТ 22847-85	1		
		бачок с арматурой			
		ГОСТ 21485.5-76	1		
		арматура крепления бачка			
		сиденье ГОСТ 15062-82	1		
3		трубопровод из пласт-			
		массовых канализацион-			
		ных труб ГОСТ 22689.2-77			
		ℓ=700 мм. ф100	1	0,74	

Н.контр.	Корнеева		
ГИП	Соколова	Сокол	
Рук.гр.	Фомичев	Сокол	
Ст.инж.	Голова	Голу	

1.288.9-2.2 04.3.00

Санитарно-техническая кабина СКБА1Т-ПСР
Канализация
Спецификация оборудования

Стадия	Лист	Листов
Р	1	2

ГИПРОНИИЗДРАВ

Формат А4

Марка поз.	Обозначение	Наименование	Кол.	Масса ед. кг.	Примечание
4		То же ℓ=1010мм. ф100	1	0,96	
5		То же ℓ=555мм. ф100	1	0,53	
6		То же ℓ=420мм. ф100	1	0,39	
7		То же ℓ=295мм. ф50	1	0,034	
8		То же ℓ=325 мм. ф50	1	0,103	
9		Патрубок компенса-			
		ционный ГОСТ 22689.5-77			
		ф100	1		
10		Ревизия ГОСТ 22689.15-77			
		ф100	1		
11		Отвод 90° ГОСТ 22689.9-77			
		ф50	1	0,06	
12		То же ГОСТ 22689.9-77			
		ф100	1	0,325	
13		То же 150° ГОСТ 22689.9-77			
		ф100	1	0,220	
14		Тройник 90°			
		ГОСТ 22689.10-77 ф50х50	1	0,085	
15		То же ГОСТ 22689.10-77			
		ф100х50	1	0,27	
16		Крестовина 60°			
		ГОСТ 22689.11-77 ф100х100	1	0,51	

1.288.9-2.2 04.3.0.0

Лист 2

Инв.№ подл. | Подпись и дата | Взам.инв.№

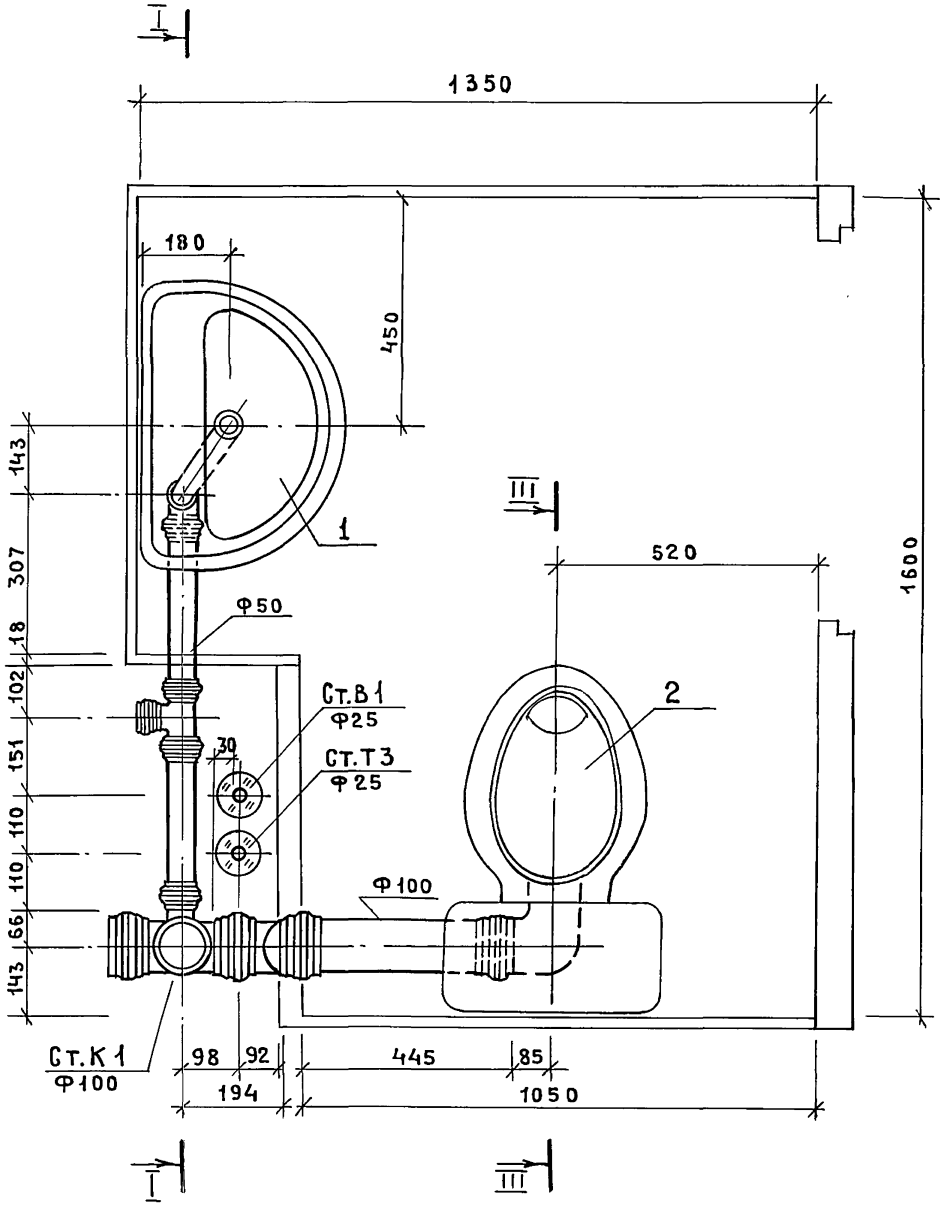

РАЗРЕЗ III–III СМ. ДОК. 2.2.01.3.0.0 СБ

				1.288.9-2.2 04.3.0.0 СБ		
				САНИТАРНО-ТЕХНИЧЕСКАЯ КАБИНА СКБА1Т-ПСР КАНАЛИЗАЦИЯ	СТАДИЯ	МАССА	МАСШТАБ
					Р	—	1:10
					ЛИСТ 1	ЛИСТОВ 4	
Н.КОНТР.	КОРНЕЕВА				ГИПРОНИИЗДРАВ		
ГИП	СОКОЛОВА						
РУК.ГР.	ФОМИЧЕВ						
СТ.ИНЖ.	ГОЛОВА						

ИНВ.№ ПОДЛ. | ПОДПИСЬ И ДАТА | ВЗАМ.ИНВ.№

I-I

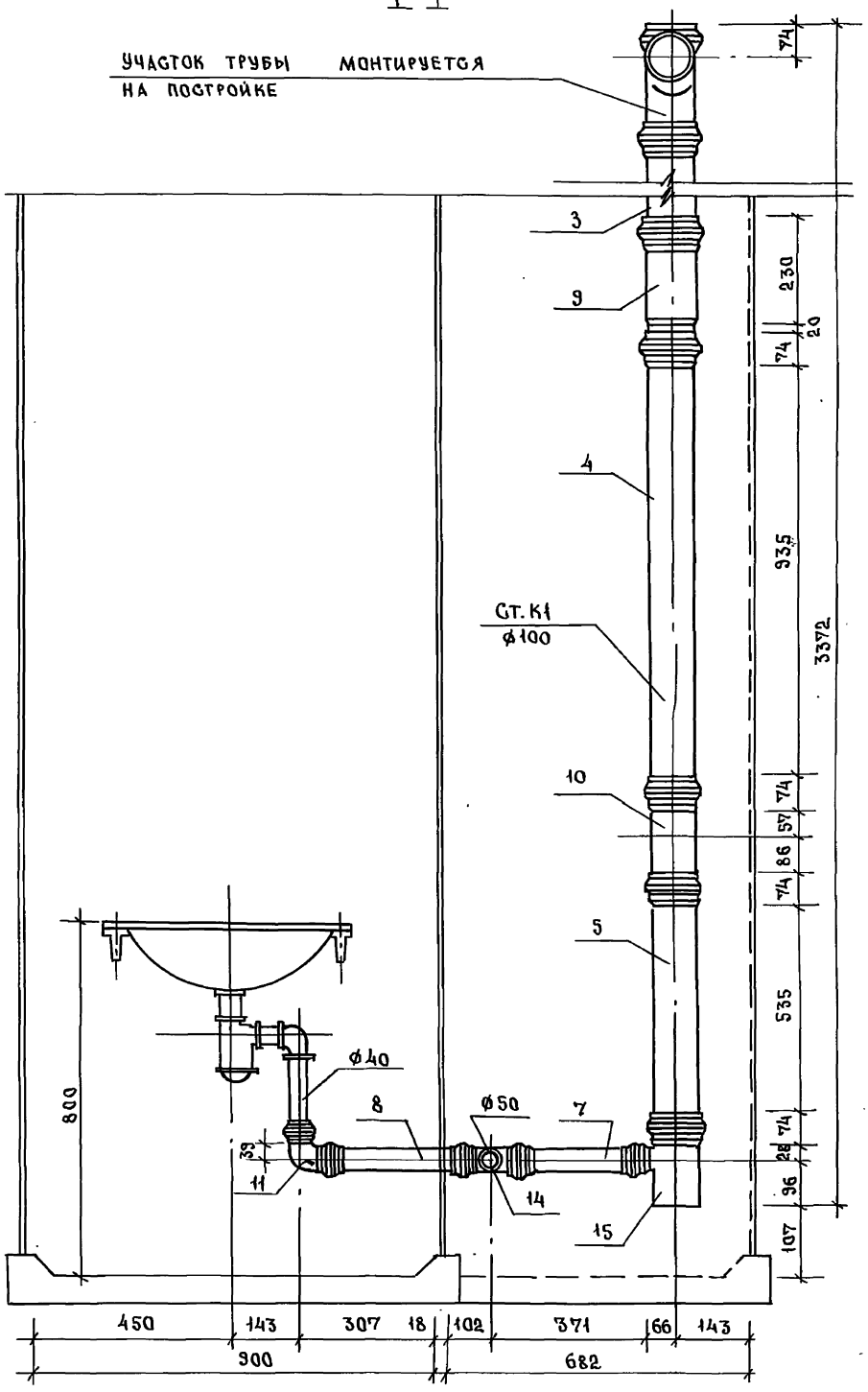
УЧАСТОК ТРУБЫ МОНТИРУЕТСЯ НА ПОСТРОЙКЕ
3
9
4
СТ. К1 ф100
10
5
8
7
14
15
ф40
ф50
800
74
230
20
74
935
3372
74
57
86
74
535
74
28
96
107
450
143
307
18
102
371
66
143
900
682

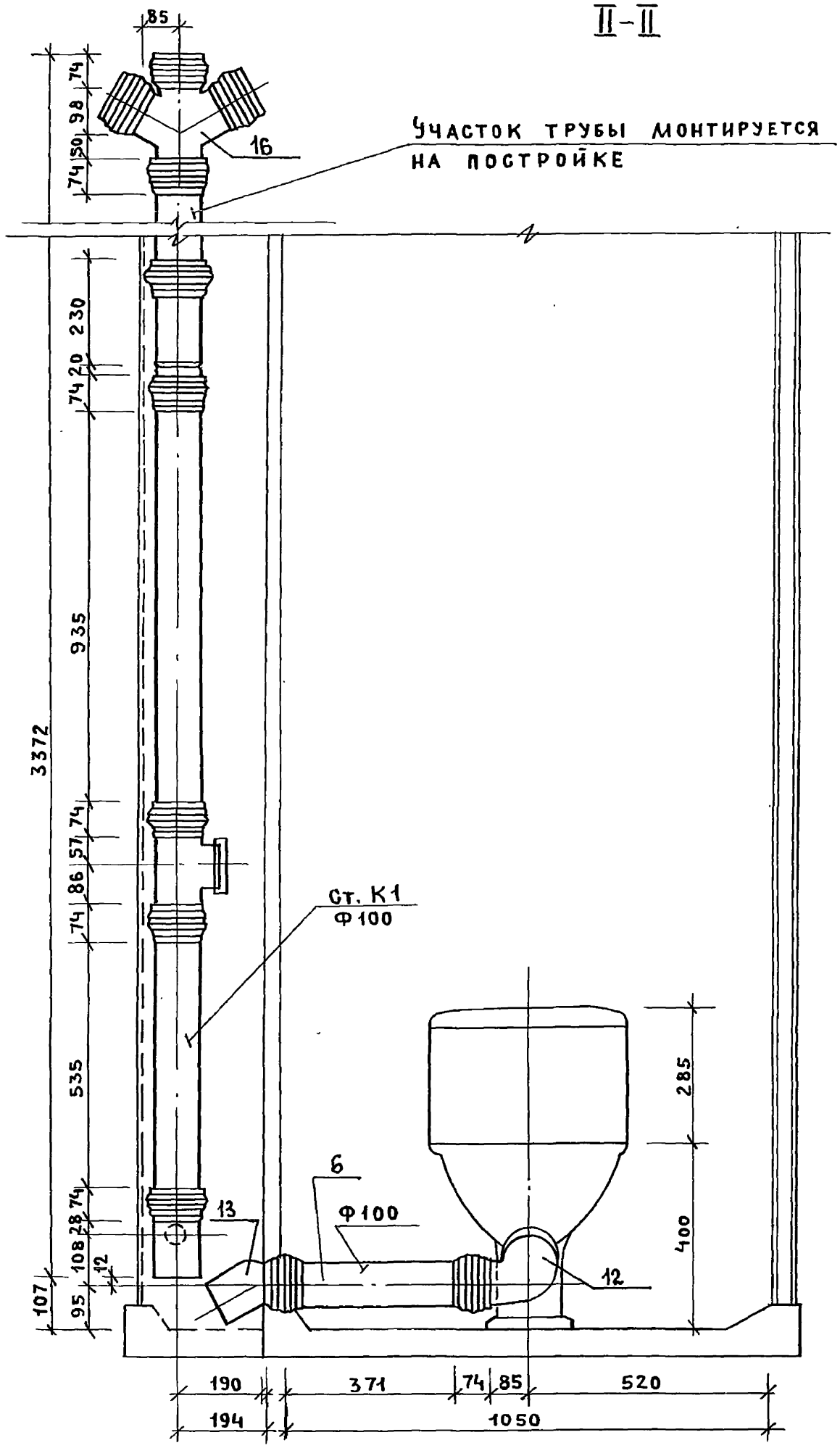

23411-03 42

ИНВ. № ПОДЛ.	ПОДПИСЬ И ДАТА	ВЗАМ. ИНВ. №

1.288.9 -2.2 04.3.0.0 СБ

ЛИСТ 3

ФОРМАТ А3

41

Марка поз.	Обозначение	Наименование	Кол.	Масса ед. кг.	Примечание
		Документация			
		Санитарно-техническая			
		кабина СКБА1Н-G			
	1.288.9-2.2 05.2.00 СБ	Сборочный чертеж			
		Водопровод			
		Стандартные изделия			
1	Каталог ЦКБА	Вентиль запорный			
		муфтовый 15б 1бр			
		ф15	2	0,39	
2		Муфта прямая короткая			
		ГОСТ 8966-75 ф15	3	0,055	
3		Контргайка ГОСТ 8968-75			
		ф15	3	0,036	
4		Сгон ГОСТ 8969-75			
		ф15	1	0,075	
5		Угольник ГОСТ 8946-75*			
		ф15	2	0,095	
6		Ниппель двойной			
		ГОСТ 8958-75* ф15	1	0,074	
7		Трубопровод из пласт-			
		массовых труб ПНД 12СА			
		ГОСТ 18599-83 ℓ=800мм.			
		ф12	1		
		Трубопровод из сталь-			
		ных водогазопроводных			

Марка поз.	Обозначение	Наименование	Кол.	Масса ед. кг.	Примечание
		оцинкованных труб			
		ГОСТ 3262-75* ф40х3.0	0,2	3.84	м
		то же ф25х2.8	3.5	2.39	м
		то же ф15х2.5	3.1	1.28	м
		Горячее водоснабжение			
		Стандартные изделия			
1	Каталог ЦКБА	Вентиль запорный			
		муфтовый 15б 1бр			
		ф15	1	0,39	
2		Муфта прямая короткая			
		ГОСТ 8966-75 ф25	2	0,133	
3		то же ф15	2	0,055	
4		Контргайка ГОСТ 8968-75			
		ф25	2	0,082	
5		то же ф15	2	0,036	
6		Сгон ГОСТ 8969-75			
		ф15	1	0,075	
7		Угольник ГОСТ 8946-75*			
		ф25	4	0,231	
8		то же ф15	1	0,095	
		Трубопровод из сталь-			
		ных водогазопроводных			
		оцинкованных труб			
		ГОСТ 3262-75* ф40х3,0	0,2	3,84	
		то же ф25х2,8	5,2	2,39	
		то же ф15х2,5	2.0	1,28	

Взам. инв. № | Подпись и дата | Инв. № подл.

Н. контр.	Корнеева		
ГИП	Соколова		
Рук. гр.	Фомичева		
Ст. инж.	Голова		

1.288.9-2.2 05.2.00

Санитарно-техническая кабина СКБА1Н-G
Водопровод
Спецификация оборудования

Стадия	Лист	Листов
Р	1	2

ГИПРОНИИЗДРАВ

Формат А4

1.288.9-2.2 05.2.00 Лист 2

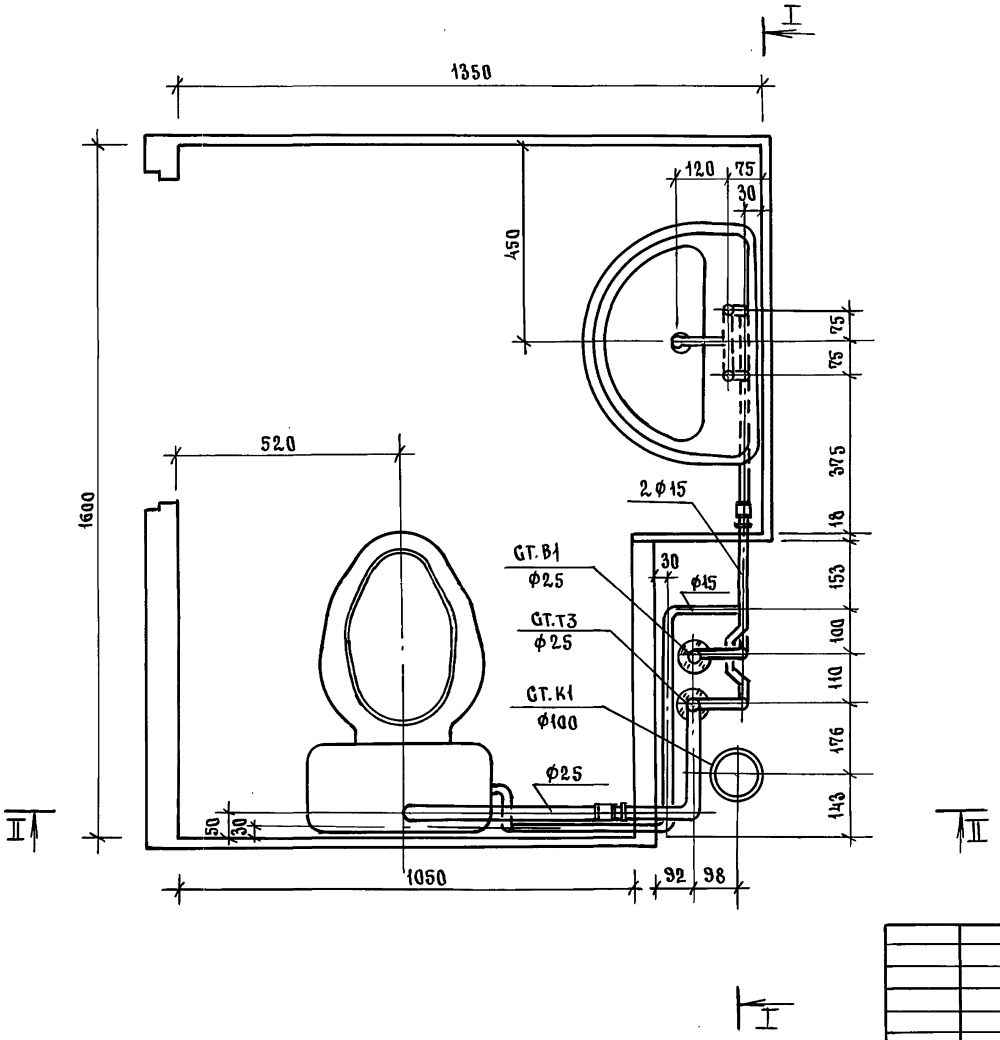

				1.288.9-2.2 05.2.0.0.66	
				САНИТАРНО-ТЕХНИЧЕСКАЯ КАБИНА СКБА1Н-С ВОДОПРОВОД	СТАДИЯ: Р; МАССА: —; МАСШТАБ: 1:10; ЛИСТ 1; ЛИСТОВ 7
Н.КОНТР.	КОРНЕЕВА				ГИПРОНИИЗДРАВ
ГИП	СОКОЛОВА				
РУК.ГР.	ФОМИЧЕВ				
СТ.ИНЖ.	ГОЛОВА				

ИНВ.№ ПОДЛ. | ПОДПИСЬ И ДАТА | ВЗАМ.ИНВ.№

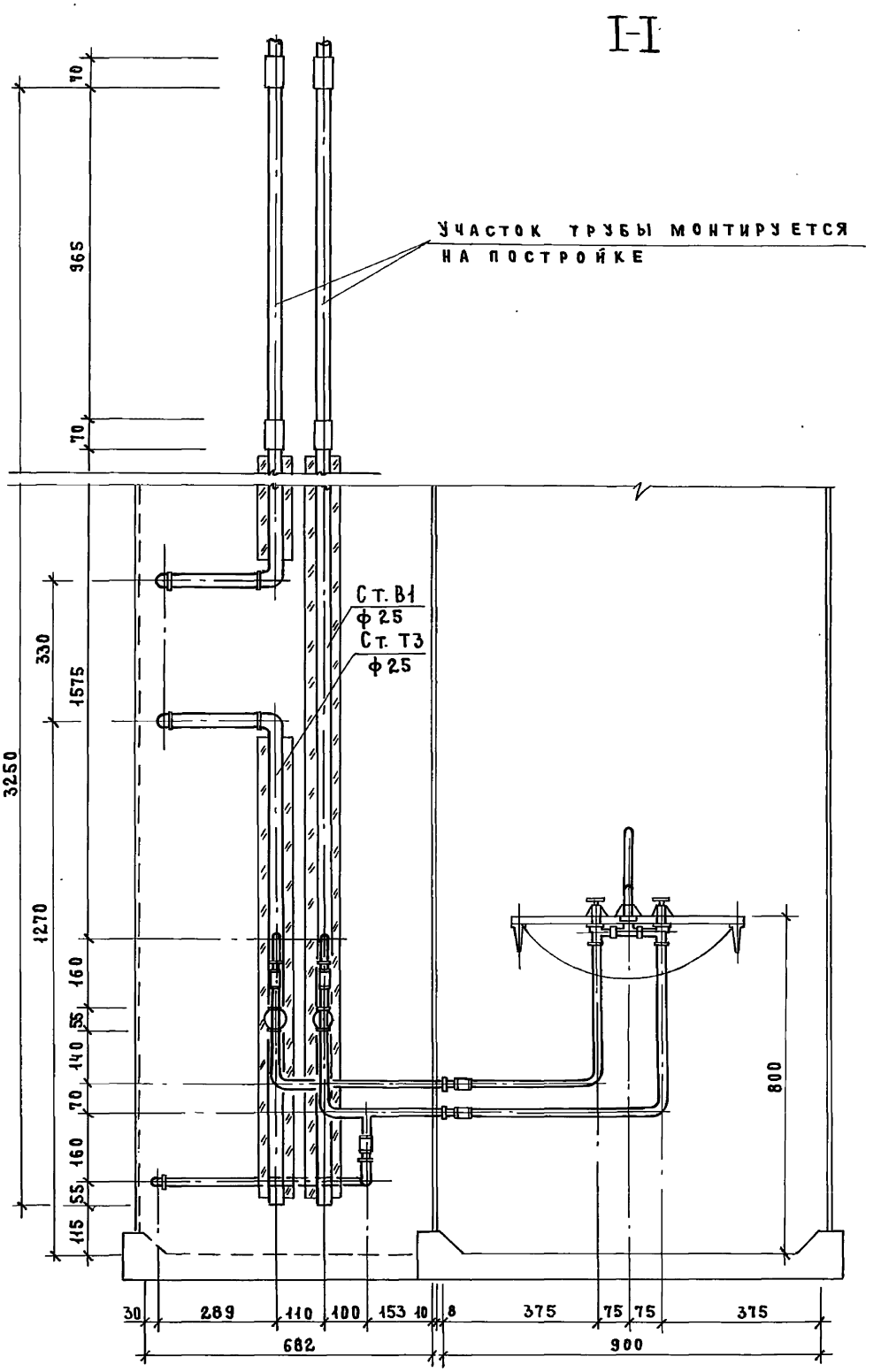
I-I
70
965
70
УЧАСТОК ТРУБЫ МОНТИРУЕТСЯ НА ПОСТРОЙКЕ
Ст. В1 ф 25
Ст. Т3 ф 25
3250
330
1575
1270
160
55
140
70
160
55
115
800
30
289
110
100
153
10
8
375
75
75
375
682
900

II – II

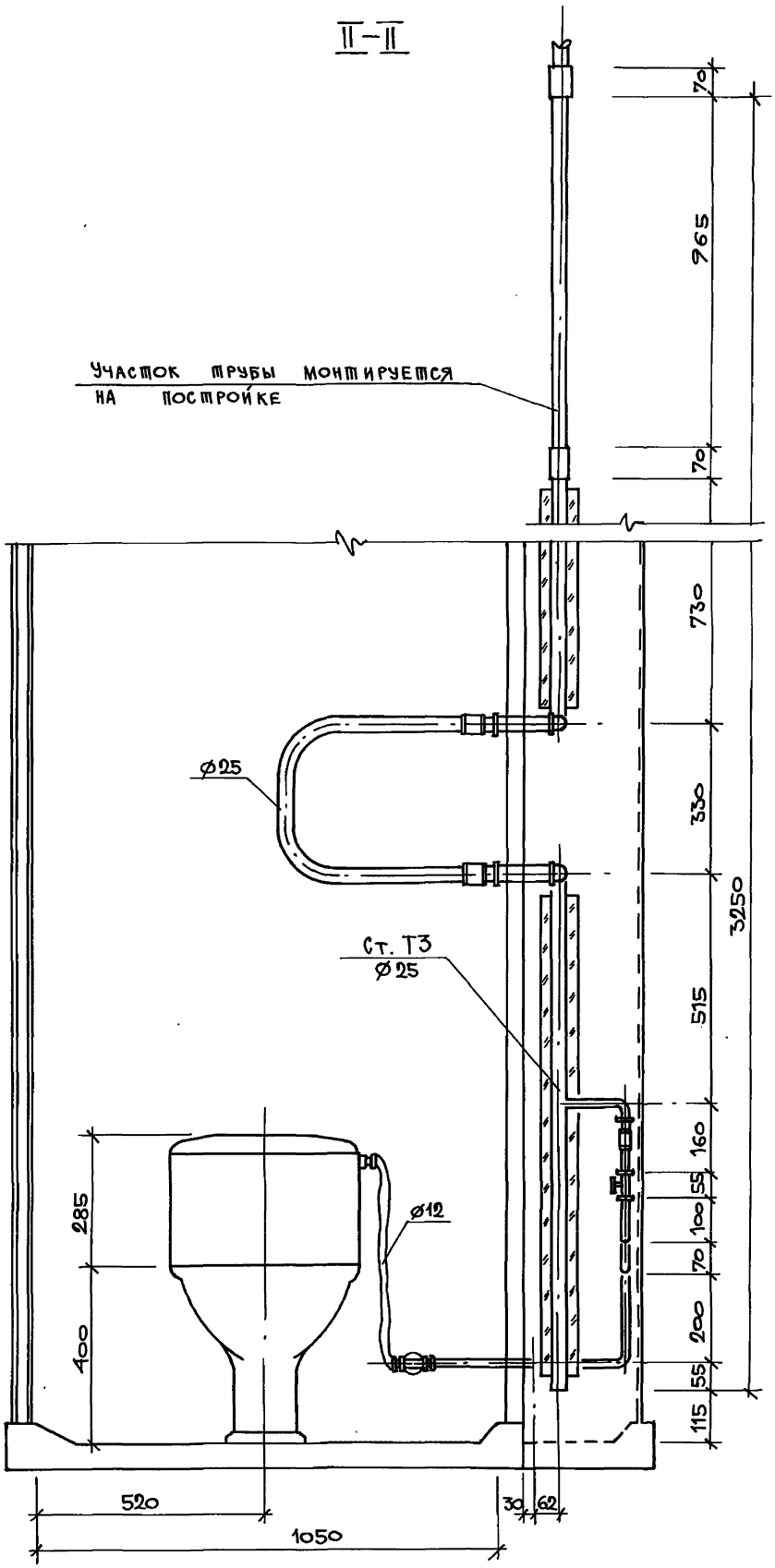

2344-03 96

Инв. N подл.	Подпись и дата	Взам. инв. N

1.288.9-2.2 05.2.0.0 СБ	Лист 3
Формат А3	45

СХЕМА ВОДОПРОВОДА

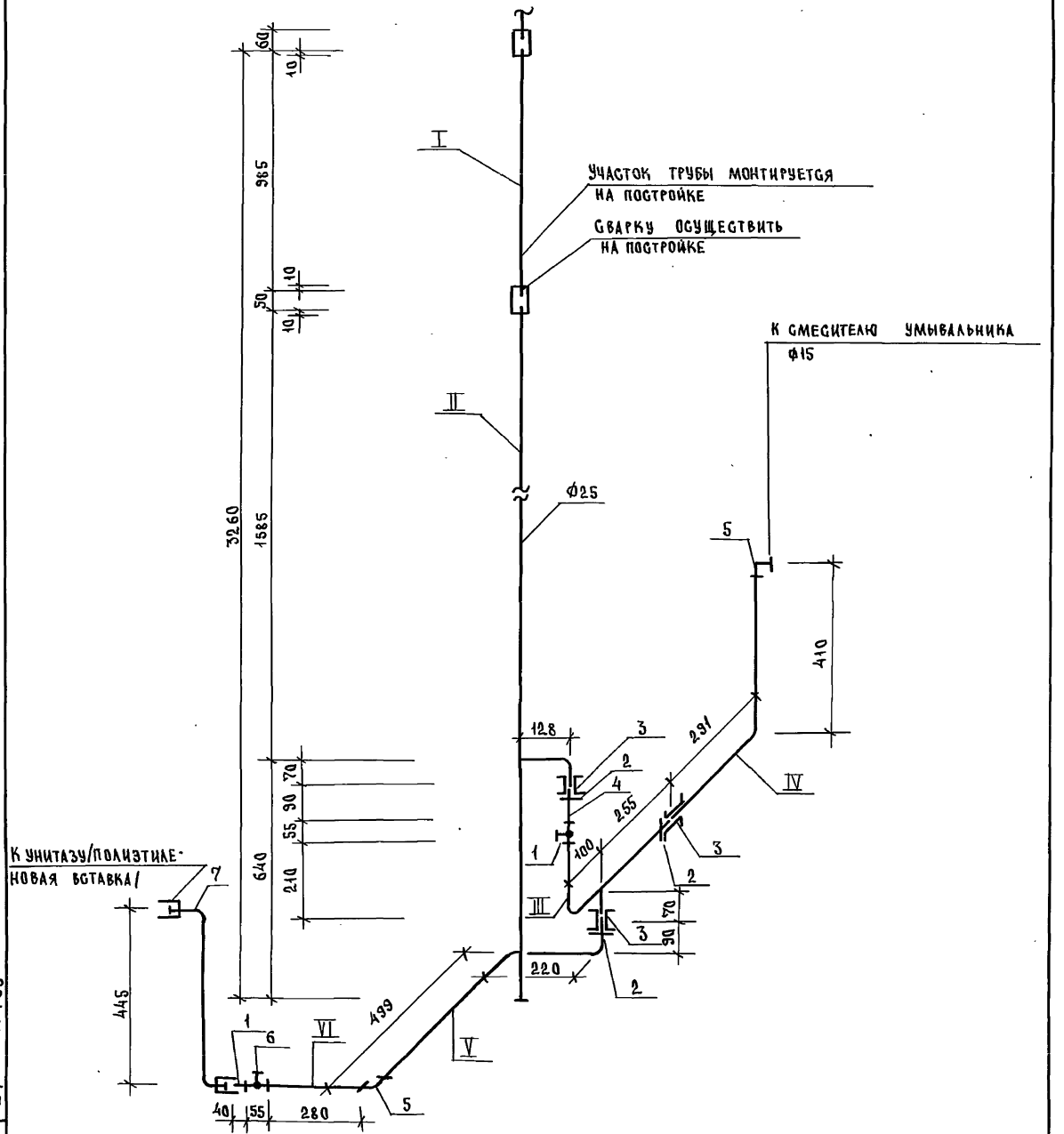

Инв.№ подл.	Подпись и дата	Взам. инв.№	2344-03 47

1.288.9-2.2 ОС.2.0.0 ОБ

Лист 4

Формат А3

Трубные заготовки

к схеме водопровода.

Марка поз.	Эскиз детали	L мм	Ф мм	Ед. изм.	Кол.	Масса ед. кг	ГОСТ
I	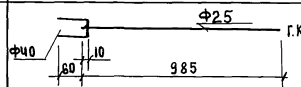	70	40	шт.	1	0.28	3262-75*
		985	25	шт.	1	2.35	3262-75*
II	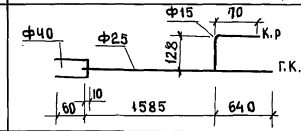	70	40	шт	1	0.28	3262-75*
		2235	25	шт	1	5.36	3262-75*
		207	15	шт	1	0.26	3262-75*
III	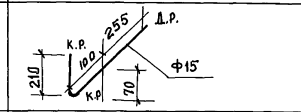	703	15	шт	1	0.90	3262-75*
IV	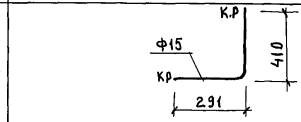	719	15	шт	1	0.92	3262-75*
V	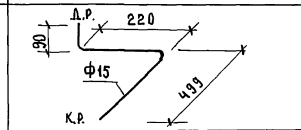	868	15	шт	1	1.17	3262-75*
VI	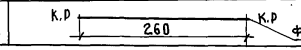	278	15	шт	1	0.35	3262-75*

Инв. № подл. | Подпись и дата | Взам. инв. №

СХЕМА ГОРЯЧЕГО ВОДОСНАБЖЕНИЯ

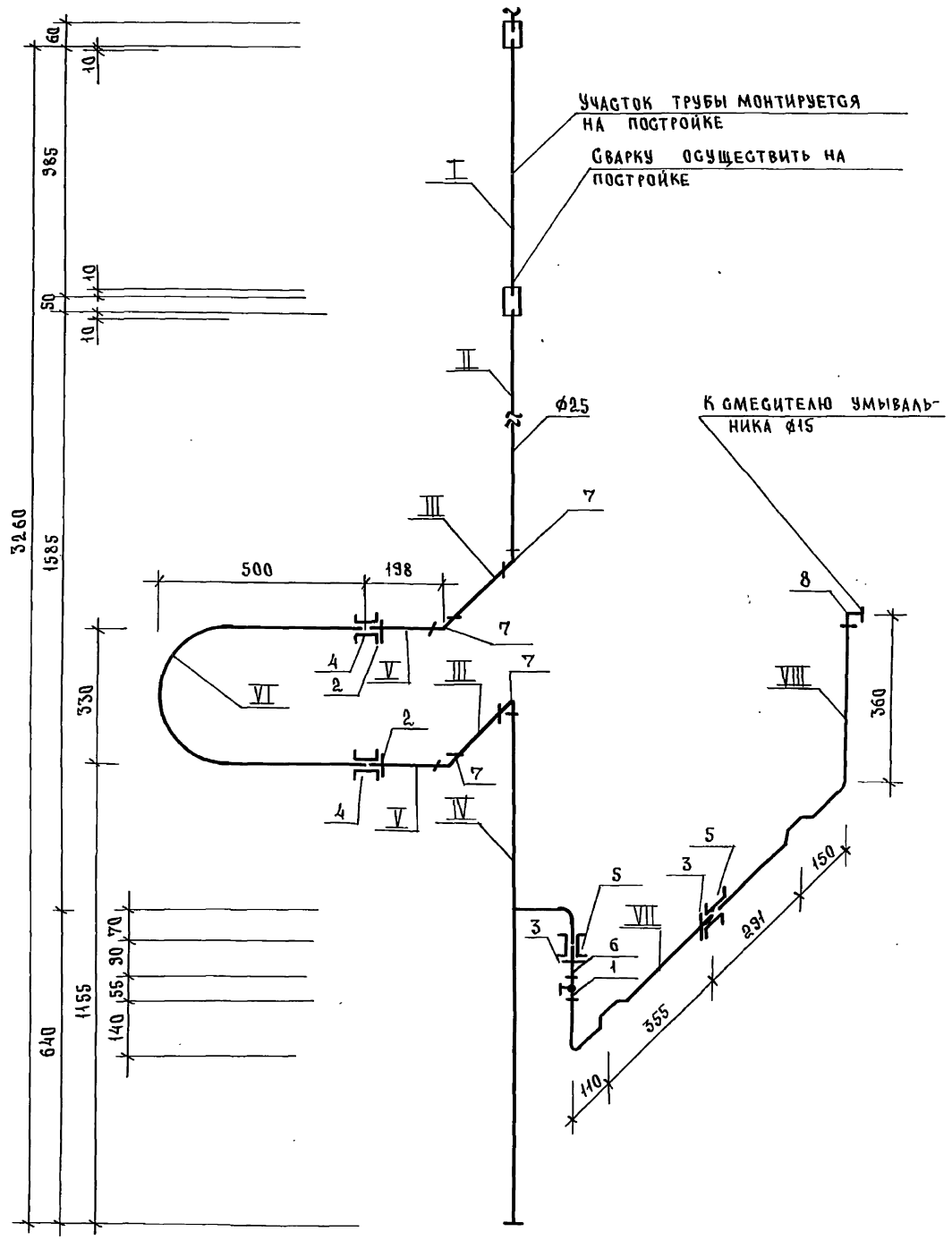

23411-03 49

ИНВ.N ПОДЛ.	ПОДПИСЬ И ДАТА	ВЗАМ.ИНВ.N

1.288.9 - 2.2 05.2.0.0 СБ

ЛИСТ 6

ФОРМАТ А3

Трубные заготовки к схеме горячего водоснабжения.

Марка поз.	Эскиз детали	L мм	ф мм	Ед. изм.	Кол.	Масса ед., кг	ГОСТ
I	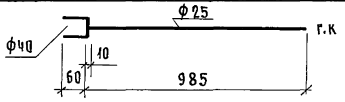	70	40	шт.	1	0.28	3262-75*
		985	25	шт.	1	2.35	3262-75*
II	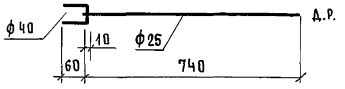	70	40	шт.	1	0.28	3262-75*
		812	25	шт.	1	1.95	3262-75*
III	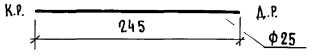	318	25	шт.	2	0.76	3262-75*
IV	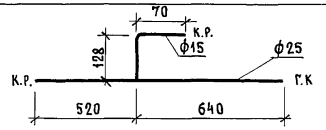	1171	25	шт.	1	2.79	3262-75*
		207	15	шт.	1	0.26	3262-75*
V	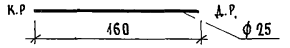	233	25	шт.	2	0.55	3262-75*
VI	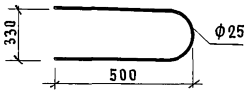	1355	25	шт.	1	3.24	3262-75*
VII	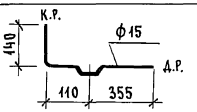	664	15	шт.	1	0.85	3262-75*
VIII	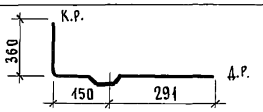	860	15	шт.	1	1.1	3262-75*

Инв. № подл. | Подпись и дата | Взам. инв. №

Марка поз.	Обозначение	Наименование	Кол.	Масса ед.кг.	Примечание
		Документация			
		Санитарно-техническая			
		кабина СКБА1Н-С			
	1.288.9-2.2 05.3.0.0 СБ	Сборочный чертеж			
		Канализация			
		Стандартные изделия			
1		Умывальник Пк 8с-2			
		керамический			
		ГОСТ 23759-85 С	1		
		сифоном СФБВ и выпус-			
		ком ВСУ ГОСТ 23412-79*	1		
		смесителем ГОСТ 25809-83,	1		
		кронштейнами ГОСТ 1153-76*	2		
		болтами ГОСТ 7798-70*	2		
2		Унитаз „Компакт" керами-			
		ческий УнКЦ1			
		ГОСТ 22847-85,	1		
		бачок с арматурой			
		ГОСТ 21485.5-76,	1		
		арматура крепления бачка,			
		сиденье ГОСТ 15062-83	1		
3		Трубопровод из пласт-			
		массовых канализацион-			
		ных труб ГОСТ 22689.2-77			
		ℓ = 1000мм. Ф100	1	0.95	

Н.контр.	Корнеева		
ГИП	Соколова		
Рук.гр.	Фомичев		
Ст.инж.	Голова		

1.288.9-2.2 05.3.0.0

Санитарно-техническая кабина СКБА1Н-С. Канализация. Спецификация оборудования

Стадия	Лист	Листов
Р	1	2

ГИПРОНИИЗДРАВ

Инв.№подл. | Подпись и дата | Взам.инв.№

Формат А4

Марка поз.	Обозначение	Наименование	Кол.	Масса ед.кг	Примечание
4		То же ℓ = 1780мм. Ф100	1	1.70	
5		То же ℓ = 520мм. Ф100	1	0.49	
6		То же ℓ = 720мм. Ф50	1	0.28	
7		Патрубок компенса-			
8		ционный ГОСТ 22689.5-77			
		Ф100	1		
		Отвод 90° ГОСТ 22689.9-77			
9		Ф100	1	0.325	
		То же Ф50	1	0.06	
10		Тройник 90°			
		ГОСТ 22689.10-77 Ф100×100	1	0.46	
11		То же Ф100×50	1	0.27	
12					
13					

1.288.9-2.2 05.3.0.0

Лист 2

Формат А4

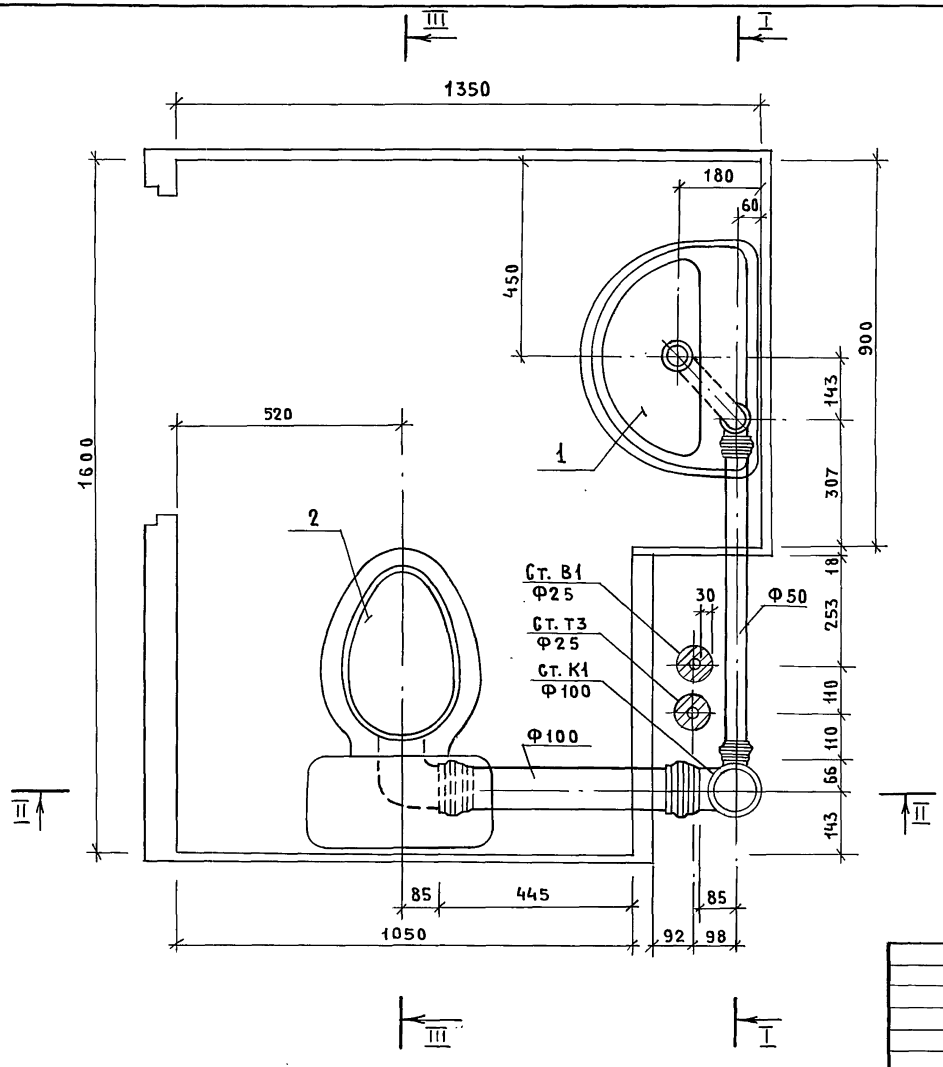

РАЗРЕЗ III–III см. док. 2.2 01.3.0.0 СБ

Н.контр.	Корнеева		
ГИП	Соколова		
Рук.гр.	Фомичев		
Ст.инж.	Голова		

1.288.9-2.2.05. 3.0.0 СБ

Санитарно-техническая кабина СКБА1Н-С Канализация

Стадия	Масса	Масштаб
Р	—	1:10
Лист 1	Листов 4	

ГИПРОНИИЗДРАВ

Инв.№ подл. | Подпись и дата | Взам. инв.№

I-I

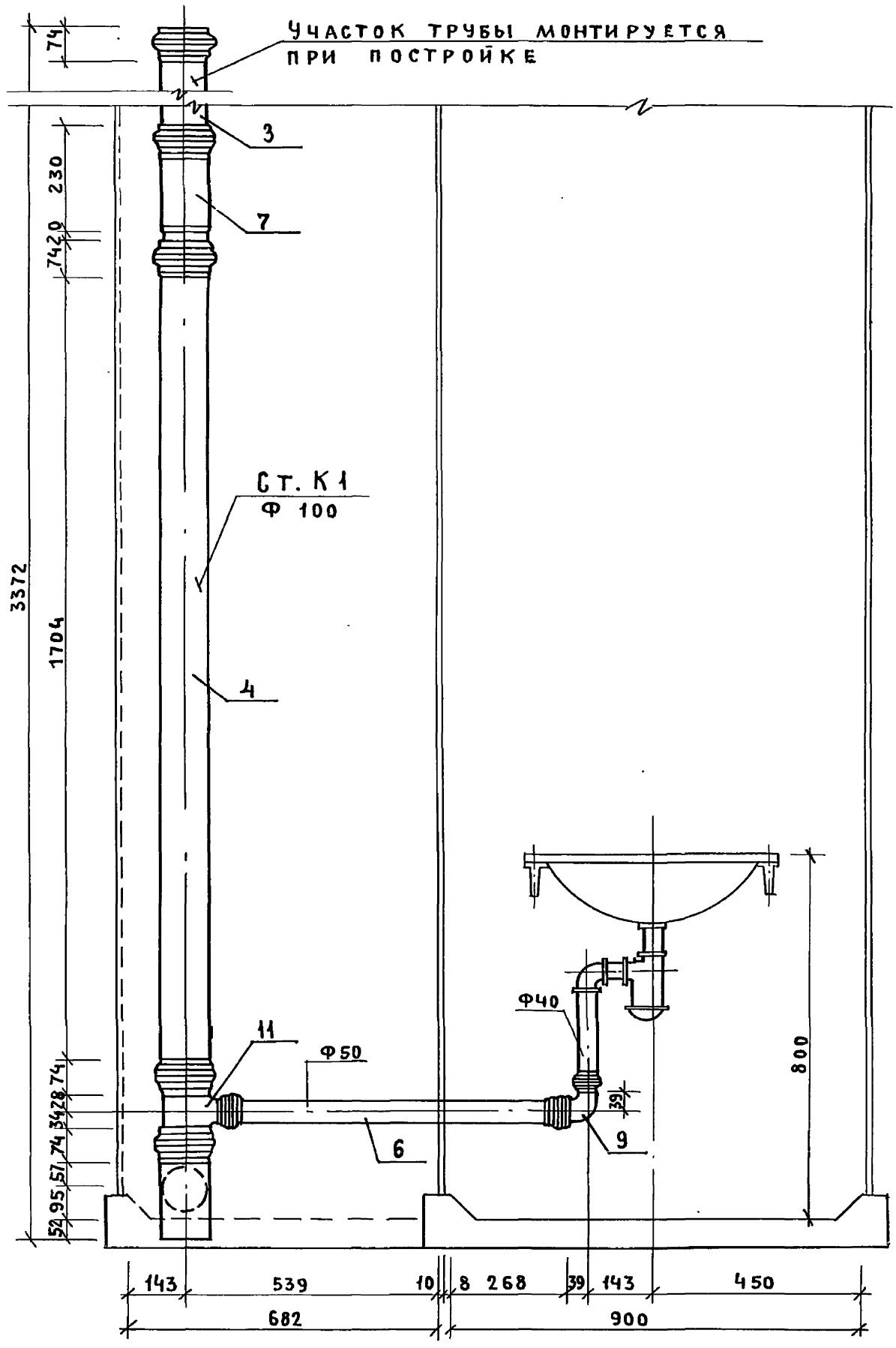

2344-03 53

ИНВ.№ ПОДЛ.	ПОДПИСЬ И ДАТА	ВЗАМ. ИНВ.№

II-II

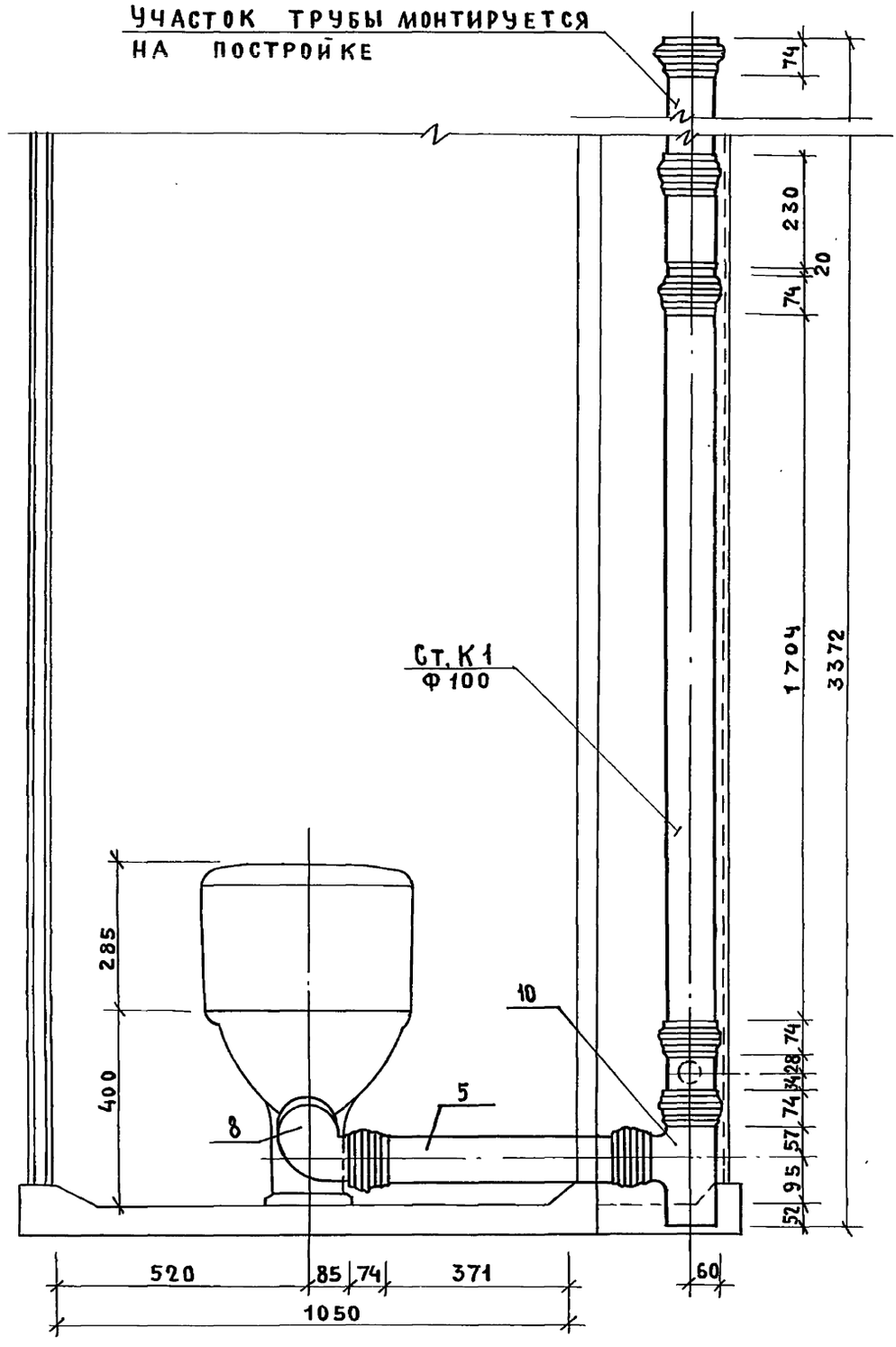
УЧАСТОК ТРУБЫ МОНТИРУЕТСЯ
НА ПОСТРОЙКЕ
74
230
20
74
1704
3372
Ст. К1
Ф 100
285
400
10
74
28
74
74
57
95
52
5
8
520
85
74
371
60
1050

Марка поз.	Обозначение	Наименование	Кол.	Масса ед. кг.	Примечание
		Документация			
		Санитарно-техническая			
		кабина СКБА1Н-СР			
	1.288.9-2.2 ОВ.3.00.ОСБ	сборочный чертеж.			
		Канализация			
		Стандартные изделия			
1		Умывальник ПКВС-2			
		керамический			
		ГОСТ 23759-85, с	1		
		сифоном СФ6в и выпус-			
		ком всу ГОСТ 23412-79*	1		
		смесителем ГОСТ 25809-83	1		
		кронштейнами ГОСТ 1153-76*	2		
		болтами ГОСТ 7798-70*	2		
2		Унитаз „Компакт" кера-			
		мический УНКЦ1			
		ГОСТ 22847-85	1		
		бачок с арматурой			
		ГОСТ 21485.5-76	1		
		арматура крепления бачка			
		сиденье ГОСТ 15062-83	1		
3		Трубопровод из пласт-			
		массовых канализацион-			
		ных труб ГОСТ 22689.2-77			
		ℓ = 1000 мм. ф 100	1	0,35	

Марка поз.	Обозначение	Наименование	Кол.	Масса ед. кг.	Примечание
4		то же ℓ = 1010 мм. ф 100	1	0,36	
5		то же ℓ = 555 мм. ф 100	1	0,53	
6		то же ℓ = 520 мм. ф 100	1	0,49	
7		то же ℓ = 720 мм. ф 50	1	0,28	
8		Патрубок компенса-			
		ционный ГОСТ 22689.5-77			
		ф 100	1		
9		Ревизия ГОСТ 22689.15-77			
		ф 100	1		
10		Отвод 90° ГОСТ 22689.9-77			
		ф 100	1	0,325	
11		то же ф 50	1	0,06	
12		Тройник 90°			
		ГОСТ 22689.10-77 ф 100 х 100	1	0,46	
13		то же ф 100х50	1	0,27	

Н.контр	Корнеева		
ГИП	Соколова		
Рук.рр	Фомичев		
Ст. инж.	Голова		

1.288.9 - 2.2 06.3.00

Санитарно-техническая кабина СКБА1Н-СР
Канализация
Спецификация оборудования.

Стадия	Лист	Листов
Р	1	2

ГИПРОНИИЗДРАВ

Формат А4

1.288.9 - 2.2 06.3.00

Лист 2

Формат А4

Инв.№ подл. | Подпись и дата | Взам. инв.№

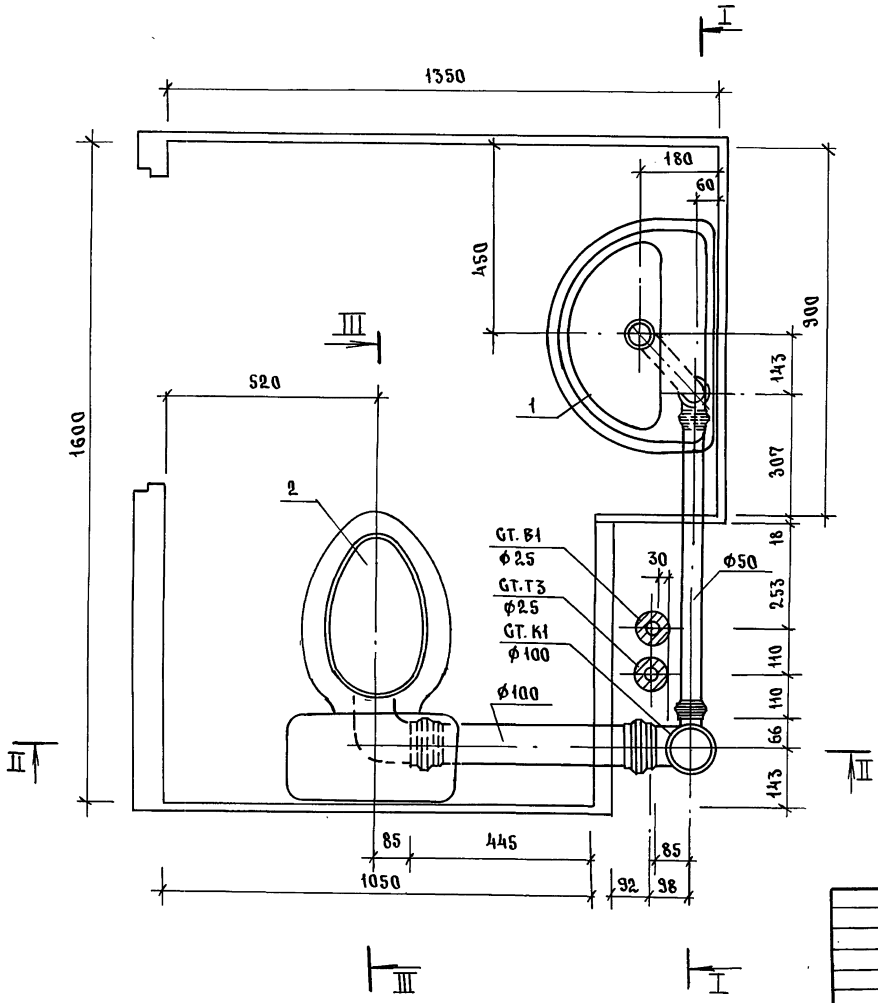

РАЗРЕЗ III-III СМ. ДОК. 2.2.01.3.0.0 СБ

Н.КОНТР.	КОРНЕЕВА		
ГИП	СОКОЛОВА		
РУК.ГР.	ФОМИЧЕВ		
СТ.ИНЖ.	ГОЛОВА		

1.288.9 - 2.2 ОБ.3.0.0.ГБ

САНИТАРНО-ТЕХНИЧЕСКАЯ КАБИНА СКБА1Н-GP. КАНАЛИЗАЦИЯ.

СТАДИЯ	МАССА	МАСШТАБ
Р		1:10
ЛИСТ 1		ЛИСТОВ 4

ГИПРОНИИЗДРАВ

Инв.№ подл. | Подпись и дата | Взам. инв.№

I-I

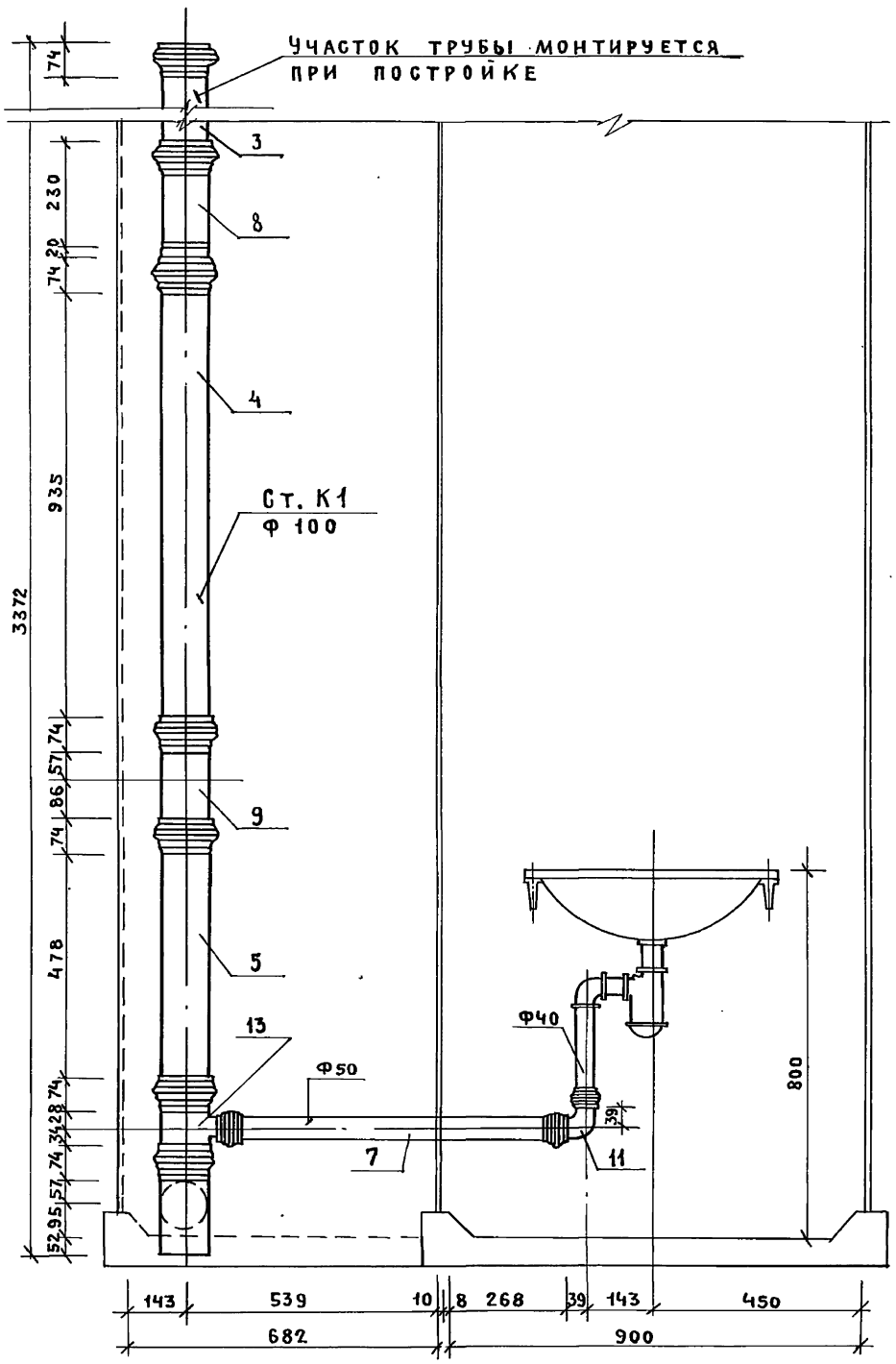

23411-03 57

Инв. № подл.	Подпись и дата	Взам. инв. №

1.288.9-2.2 0.6. 3.0.0 СБ

Лист 2

ФОРМАТ А3

II-II

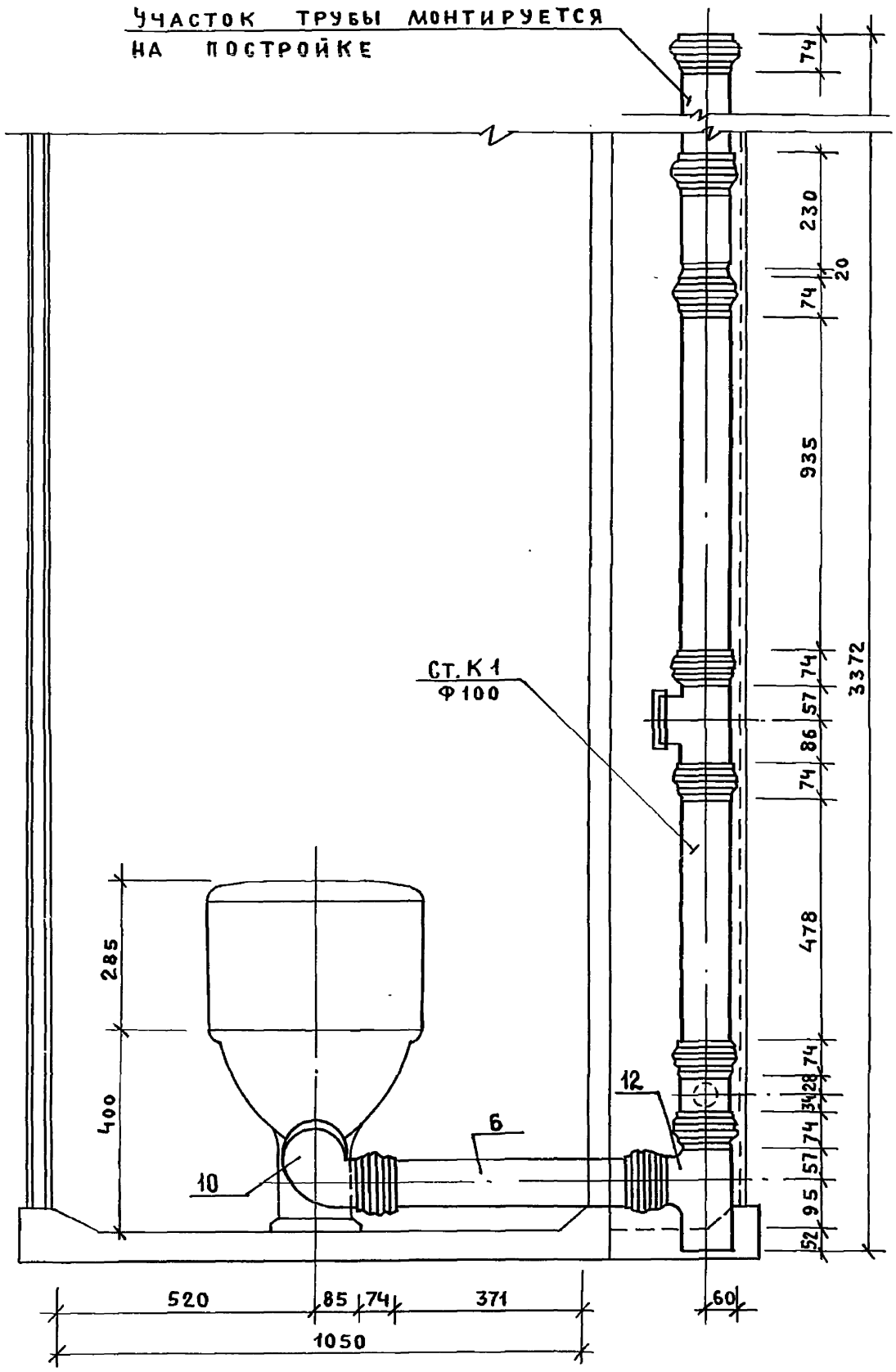

23411-03 58

Инв. № подл.	Подпись и дата	Взам. инв. №

1.288.9 - 2.2 06.3.0.0 СБ

Лист 3

ФОРМАТ А3

57

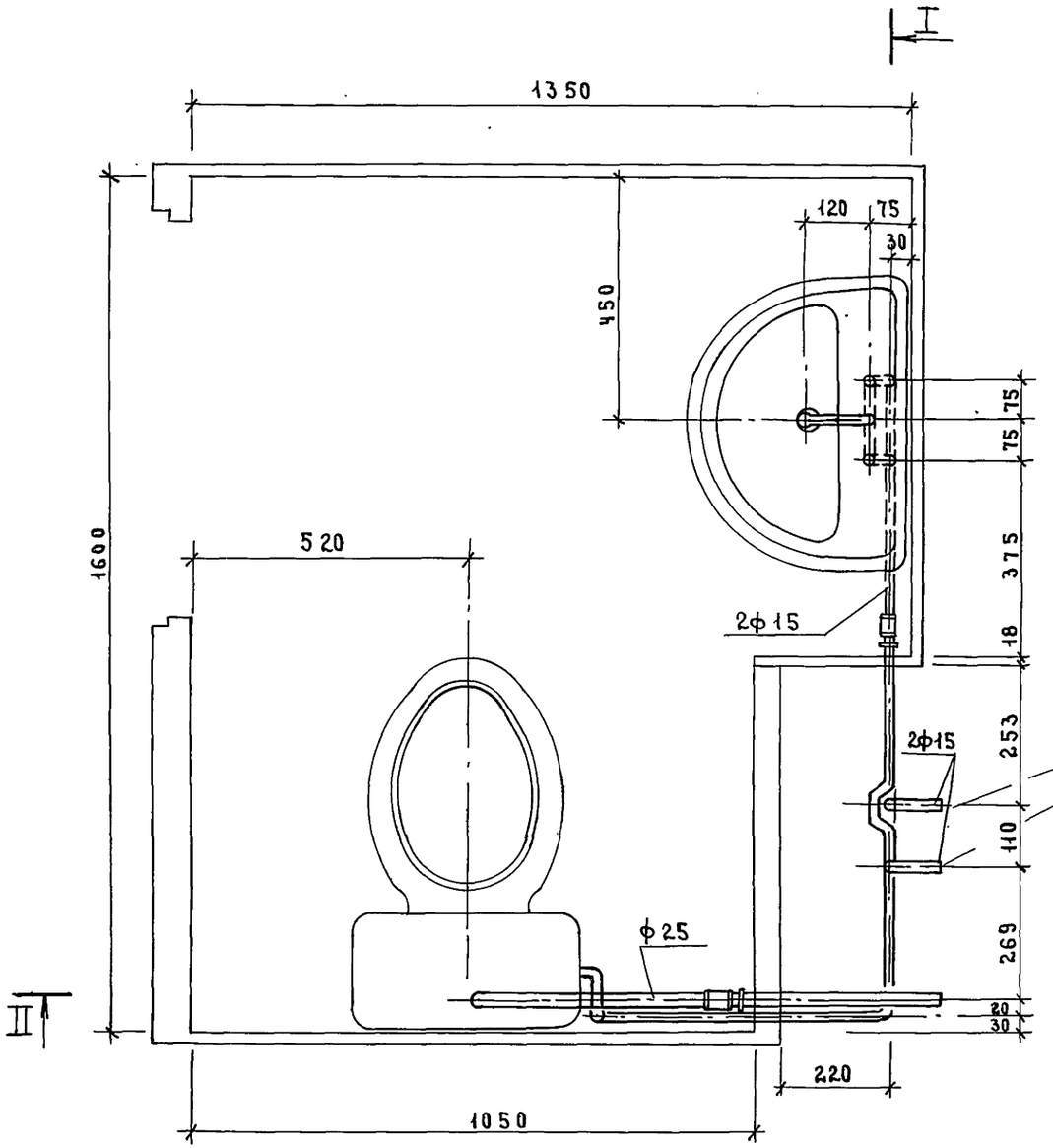

См. документ 1.288.9-2.2 12.2.0.0 СБ

Инв. № подл. | Подпись и дата | Взам. инв. №

Н. контр.	Корнеева		
ГИП	Соколова		
Рук. гр.	Фомичев		
Ст. инж.	Голова		

1.288.9-2.2 07.2.0.0 СБ

Санитарно-техническая кабина СКБА1Н-П Водопровод

Стадия	Масса	Масштаб
Р	—	1:10
Лист 1	Листов 3	

ГИПРОНИИЗДРАВ

I-I

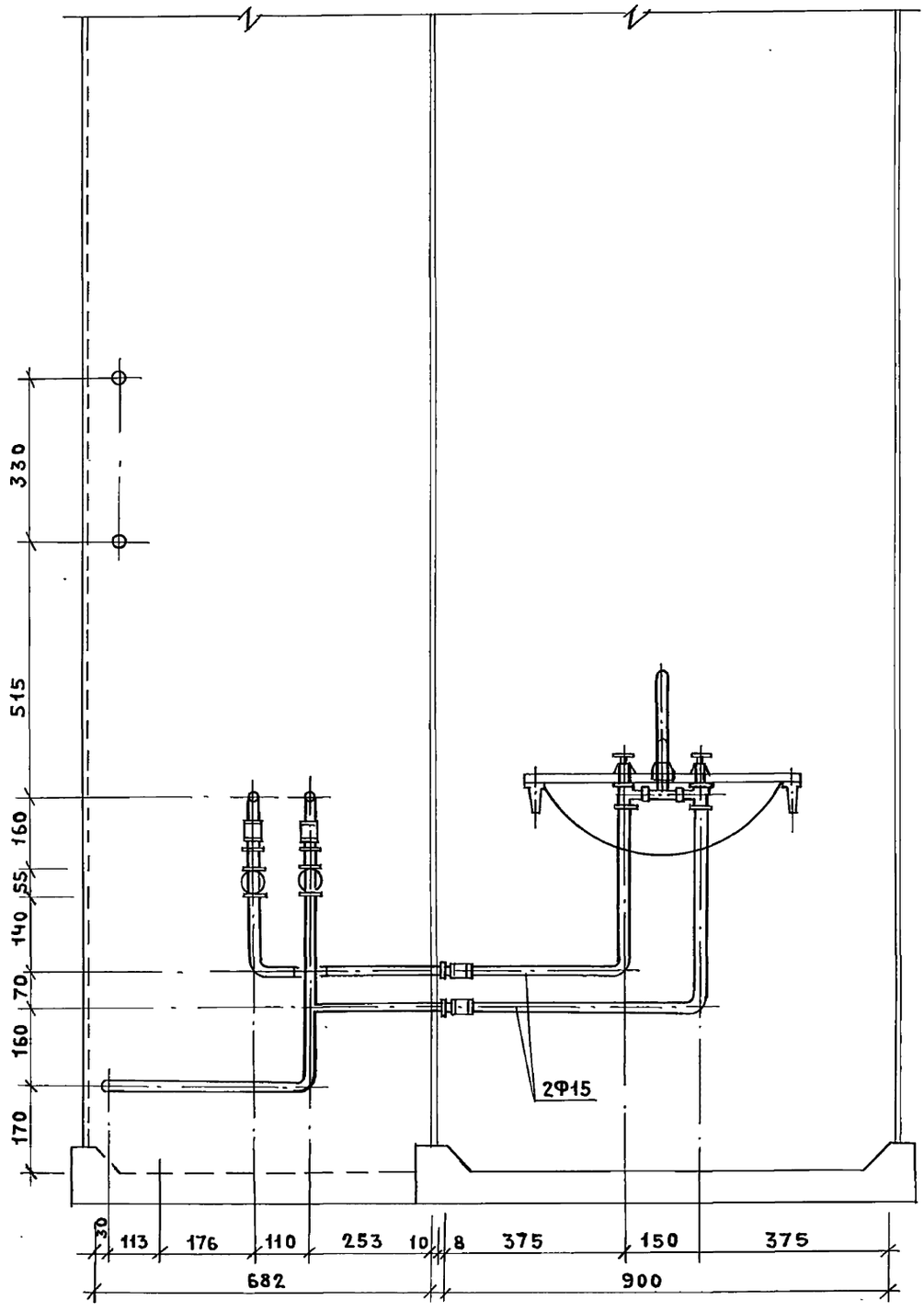
330
515
160
55
140
70
160
170
2Ф15
30
113
176
110
253
10
8
375
150
375
682
900

II-II

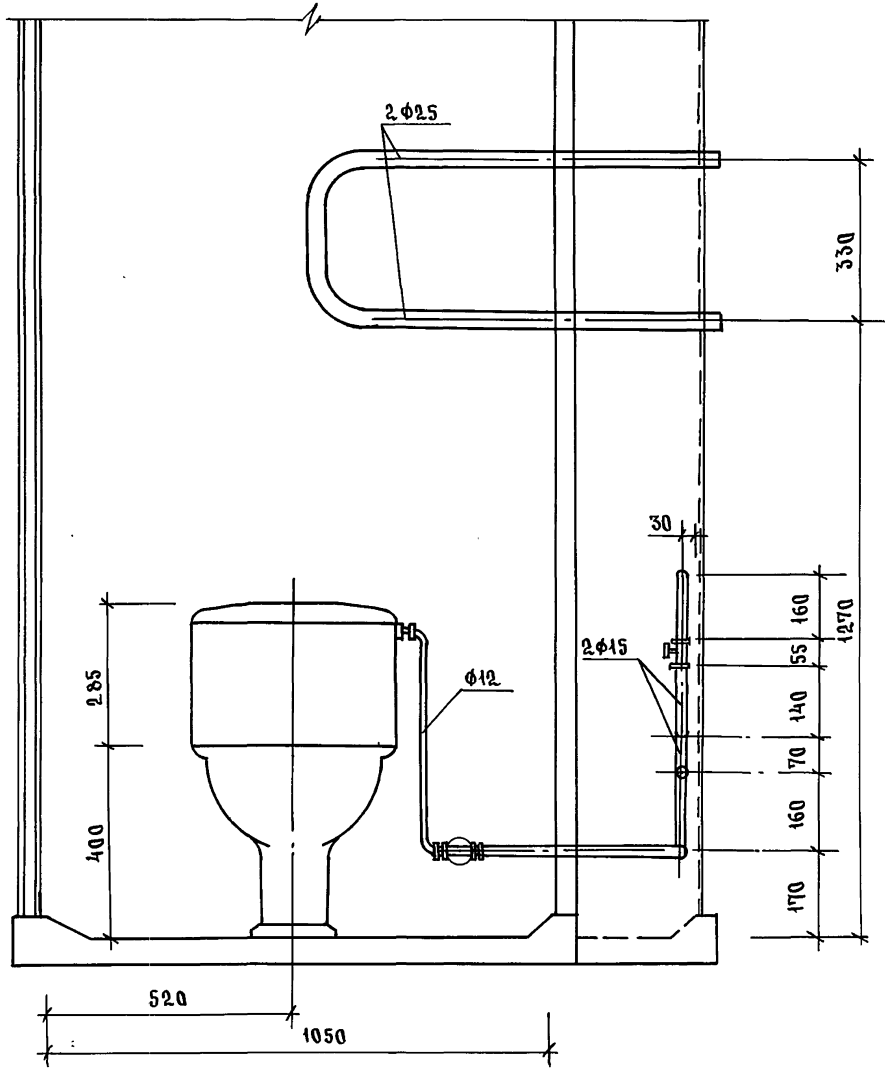

Марка поз.	Обозначение	Наименование	Кол.	Масса ед. кг.	Примечание
		Документация			
		Санитарно-техническая			
		кабина СКБА1Н-П			
	1.288.9-2.2 07.3.00.СБ	Сборочный чертеж			
		Канализация			
		Стандартные изделия			
1		Умывальник ПкБс-2			
		керамический			
		ГОСТ 23759-85 с			
		сифоном СФБВ и выпус-			
		ком ВСУ ГОСТ23412-79*			
		смесителем ГОСТ25809-83			
		кронштейнами ГОСТ 1153-76*			
		болтами ГОСТ 7798-70*			
2		Унитаз „Компакт"			
		керамический УНКЦ1			
		ГОСТ 22847-85			
		бачок с арматурой			
		ГОСТ 21485.3-76			
		арматура крепления			
		бачка,			
		сидение ГОСТ 15062-83			
3		Трубопровод из			
		пластмассовых кана-			
		лизационных труб			

Взам. инв. № | Подпись и дата | Инв. № подл.

Н. контр.	Корнеева		
ГИП	Соколова		
Рук. гр.	Фомичев		
Ст. инж.	Голова		

1.288.9-2.2 07.3.00

Санитарно-техническая кабина СКБА1Н-П
Канализация
Спецификация оборудования

Стадия	Лист	Листов
Р	1	2

ГИПРОНИИЗДРАВ

Формат А4

Марка поз.	Обозначение	Наименование	Кол.	Масса ед. кг.	Примечание
		ГОСТ 22689.2-77			
		l=640мм. ф100	1	0,61	
4		То же l=95мм. ф50	1	0,03	
5		То же l=310мм. ф50	1	0,097	
6		Отвод 90° ГОСТ 22689.9-77	-		
		ф50	2	0,06	
7		То же ф100	1	0,325	
8		То же 150° ф100	1	0,220	

Взам. инв. № | Подпись и дата | Инв. № подл.

1.288.9-2.2 07.3.00

Лист 2

23411-03 62

Формат А4

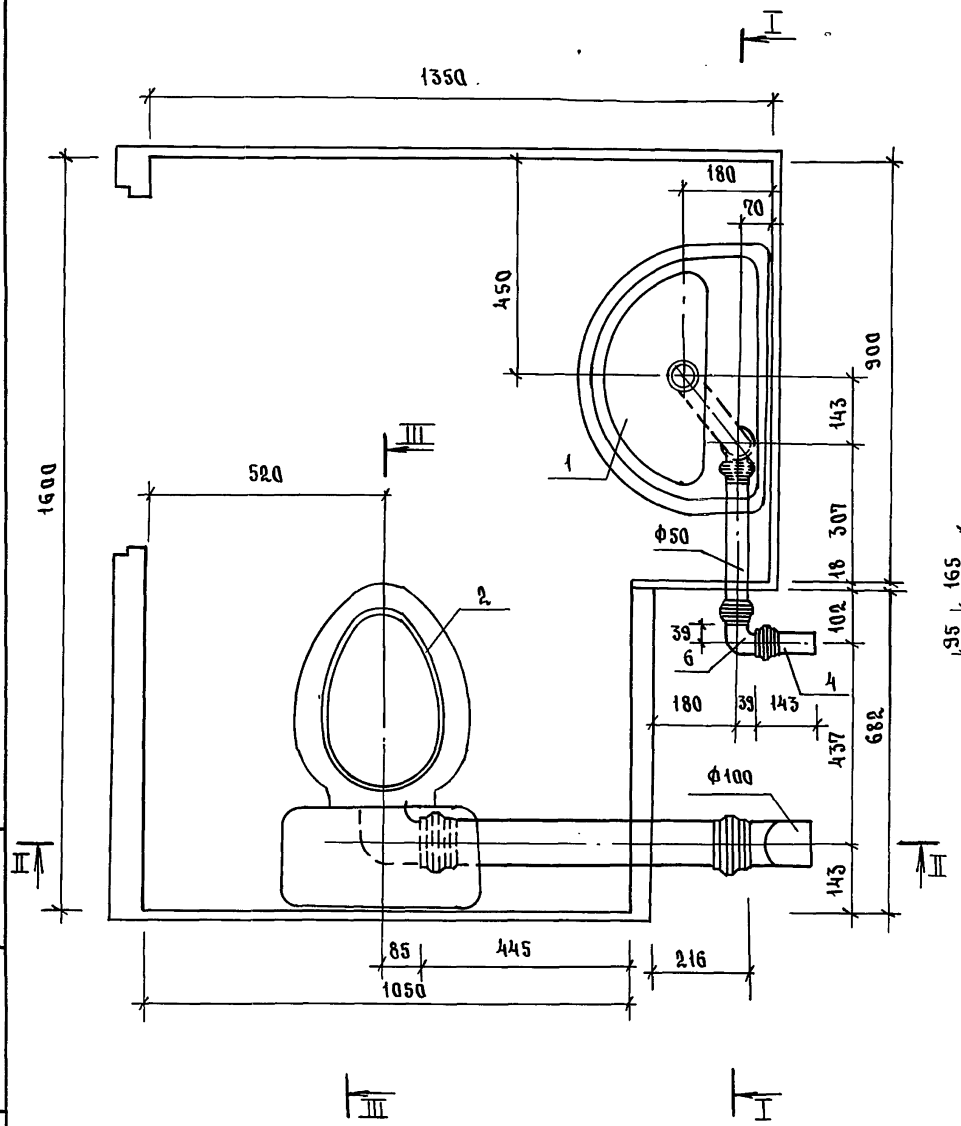

I - I

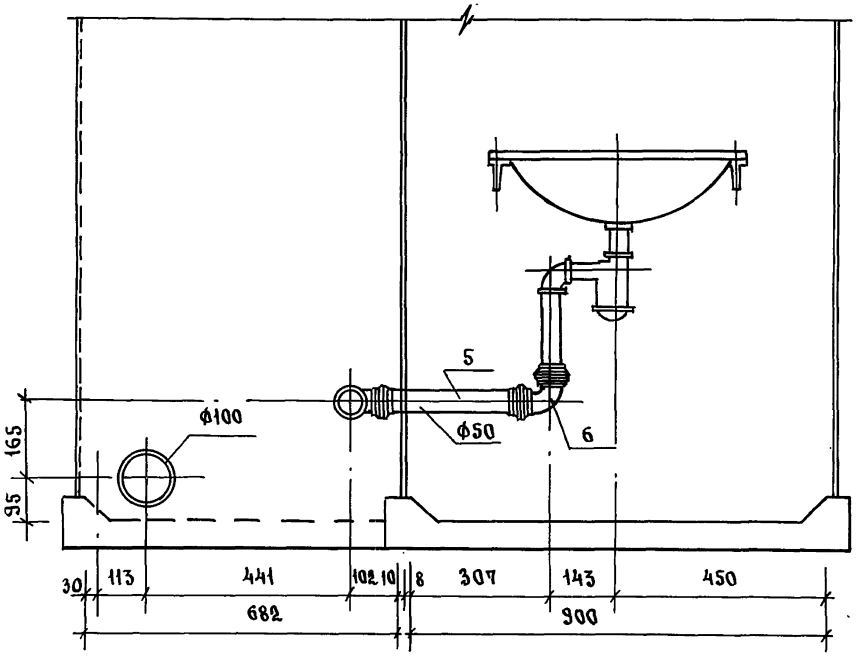

Н.контр.	Корнеева		
ГИП	Соколова		
Рук.гр.	Фомичев		
Ст.инж.	Рогова		

1.288.9 -2.2 07. 3.0.0.Сб

Санитарно-техническая кабина СКБАIН-П Канализация.

Стадия	Масса	Масштаб
Р	—	1:10
Лист	Листов	

ГИПРОНИИЗДРАВ

2341-03 63 Формат А4

Инв.№подл. | Подпись и дата | Взам.инв.№

II-II

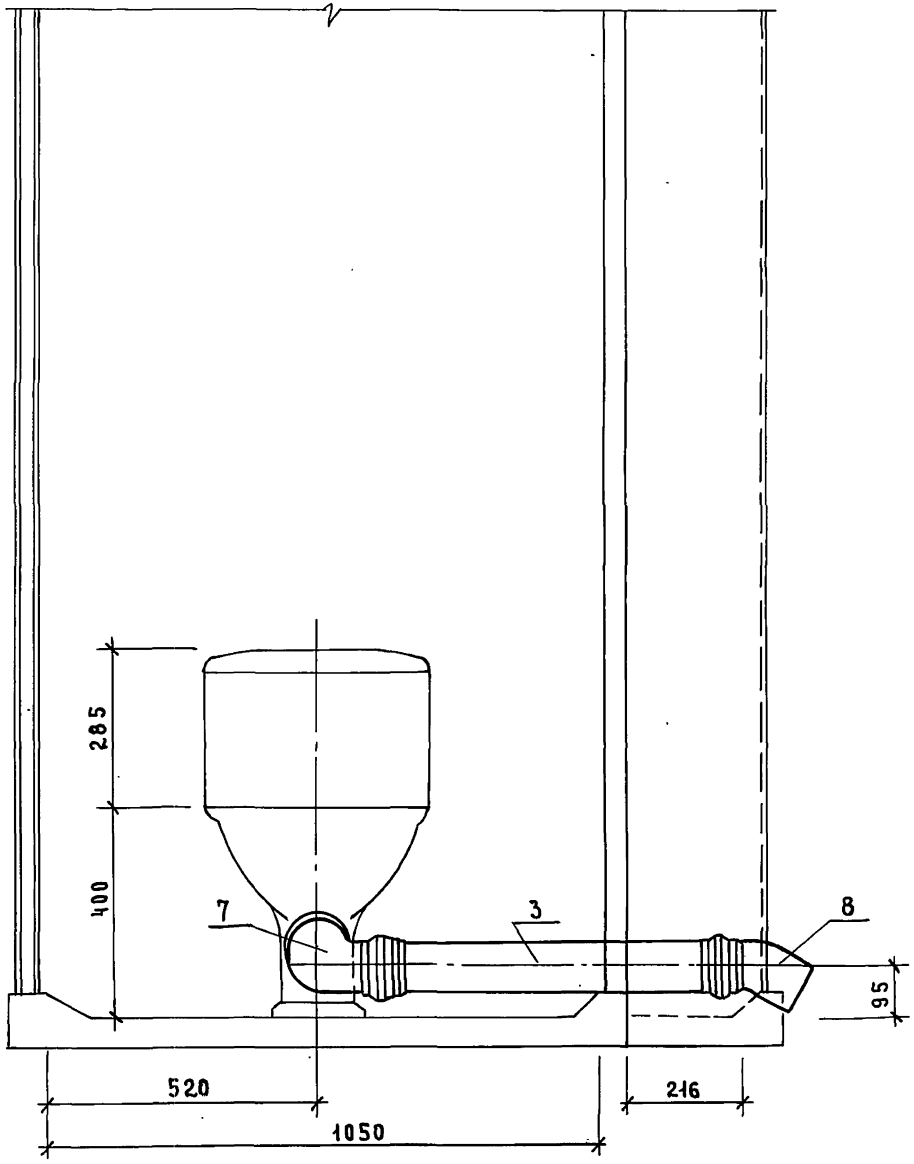

Разрез III-III см. док. 2.2 01.3.00 СБ

Марка поз.	Обозначение	Наименование	Кол.	Масса ед., кг	Приме-чание
		Документация			
		Санитарно-техническая			
		кабина СКБА2Т-С			
	08.2.0.0 СБ	Сборочный чертеж			
		Водопровод			
		Стандартные изделия			
1	Каталог ЦКБА	Вентиль запорный			
		муфтовый 15б1бр			
		ϕ15	2	0.39	
2		Муфта прямая короткая			
		ГОСТ 8966-75 ϕ15	3	0.055	
3		Контргайка ГОСТ 8968-75			
		ϕ15	3	0.036	
4		Сгон ГОСТ 8969-75			
		ϕ15	1	0.075	
5		Угольник ГОСТ 8946-75*			
		ϕ15	2	0.095	
6		Ниппель двойной			
		ГОСТ 8958-75* ϕ15	1	0.074	
7		Трубопровод из пластмас-			
		совых труб ПНД 12СЛ			
		ГОСТ 18599-83 ℓ=800мм			
		ϕ12	1		
		Трубопровод из стальных			
		водогазопроводных			

Инв.№подл. | Подпись и дата | Взам.инв.№

1.288.9-2.2 08.2.00

Н.контр.	Корнеева		
ГИП	Соколова		
Рук.гр.	Фомичев		
Ст.инж.	Голова		

Санитарно-техническая кабина СКБА2Т-С
Водопровод
Спецификация оборудования

Стадия	Лист	Листов
Р	1	2

ГИПРОНИИЗДРАВ

Формат А4

Марка поз.	Обозначение	Наименование	Кол.	Масса ед., кг	Приме-чание
		оцинкованных труб			
		ГОСТ 3262-75* ϕ40×3.0	0,2	3.84	м
		То же ϕ25×2.8	3,6	2.39	м
		То же ϕ15×2,5	3,9	1.28	м
		Горячее водоснабжение			
		Стандартные изделия			
1	Каталог ЦКБА	Вентиль запорный			
		муфтовый 15б1бр			
		ϕ15	1	0.39	
2		Муфта прямая короткая			
		ГОСТ 8966-75 ϕ25	2	0,133	
3		То же ϕ15	2	0,055	
4		Контргайка ГОСТ 8968-75			
		ϕ25	2	0.082	
5		То же ϕ15	2	0.036	
6		Сгон ГОСТ 8969-75			
		ϕ15	1	0,075	
7		Угольник ГОСТ 8946-75*			
		ϕ25	4	0,231	
8		То же ϕ15	1	0,095	
		Трубопровод из стальных			
		водогазопроводных			
		оцинкованных труб			
		ГОСТ 3262-75* ϕ40×3,0	0,2	3.84	
		То же ϕ25×2,8	5,8	2,39	
		То же ϕ15×2,5	2.0	1.28	
		Смеситель латунный			
		См-ву-шл ГОСТ 25809-83	1	2.20	

Инв.№подл. | Подпись и дата | Взам.инв.№

1.288.9-2.2 08.2.0.0

Лист 2

Формат А4

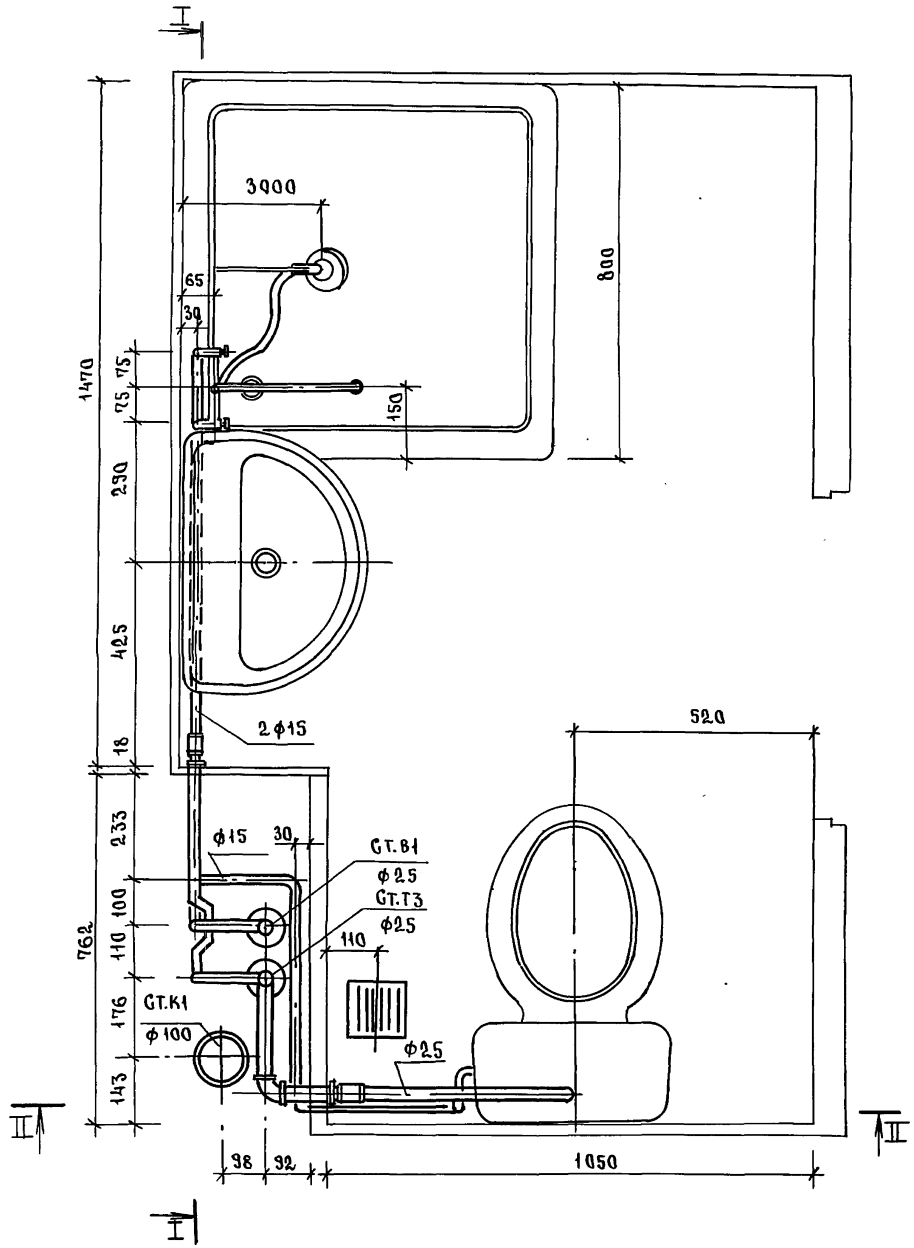

				1.288.9 - 2.2 08.2.00.ОБ		
				Санитарно-техническая кабина СКБА2Т-С	Стадия	Масса	Масштаб
					Р	—	1:10
				Водопровод	Лист 1	Листов 7	
Н.контр.	Корнеева				ГИПРОНИИЗДРАВ		
ГИП	Соколова						
Рук.гр.	Фомичев						
Ст.инж.	Голова						

Инв.№ подл. | Подпись и дата | Взам.инв.№

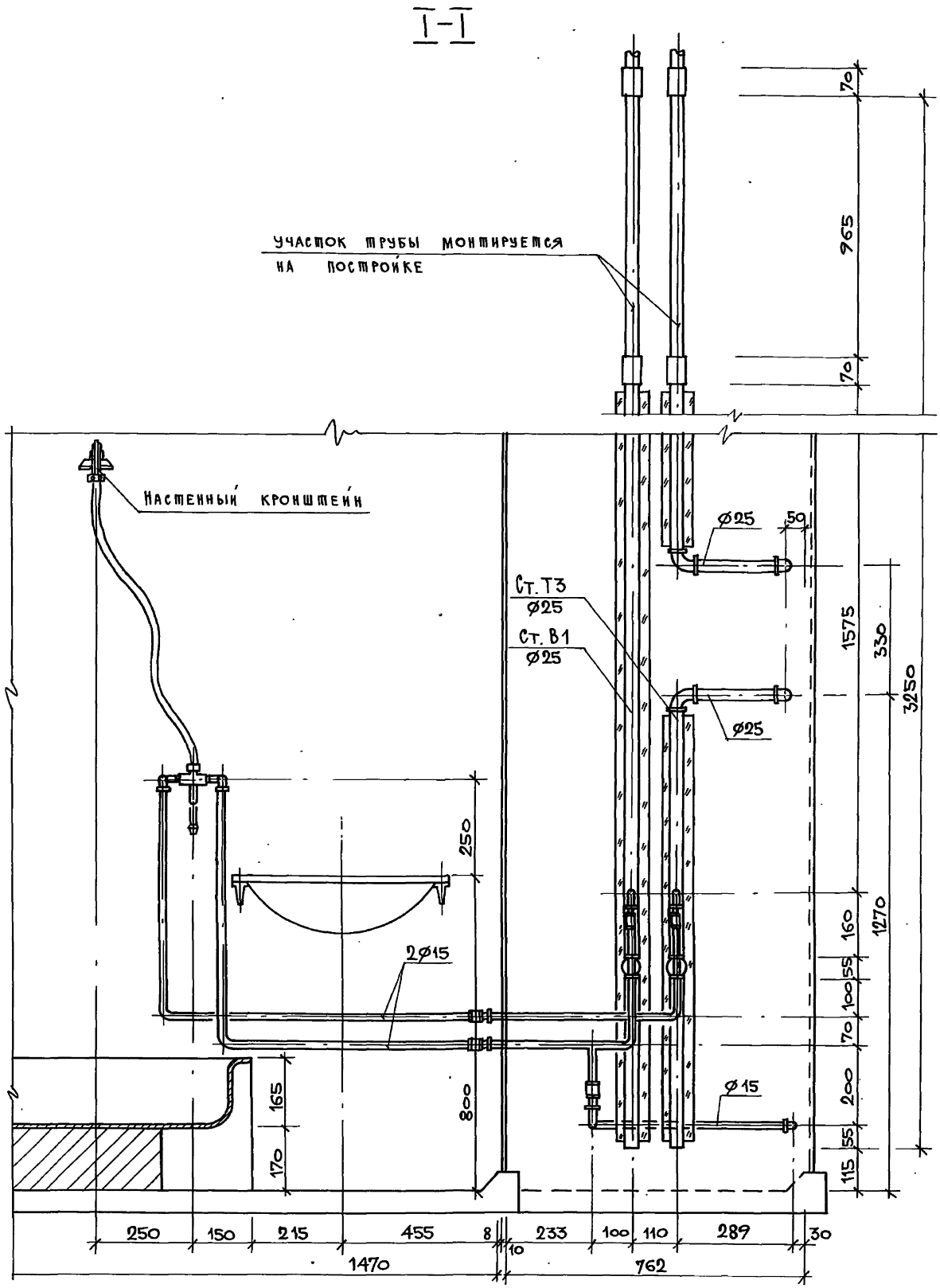

2344-03 67

Инв. N подл.	Подпись и дата	Взам. инв. N

1.288.9-2.2 08.2.0.0 СБ

Лист 2

Формат А3

II-II

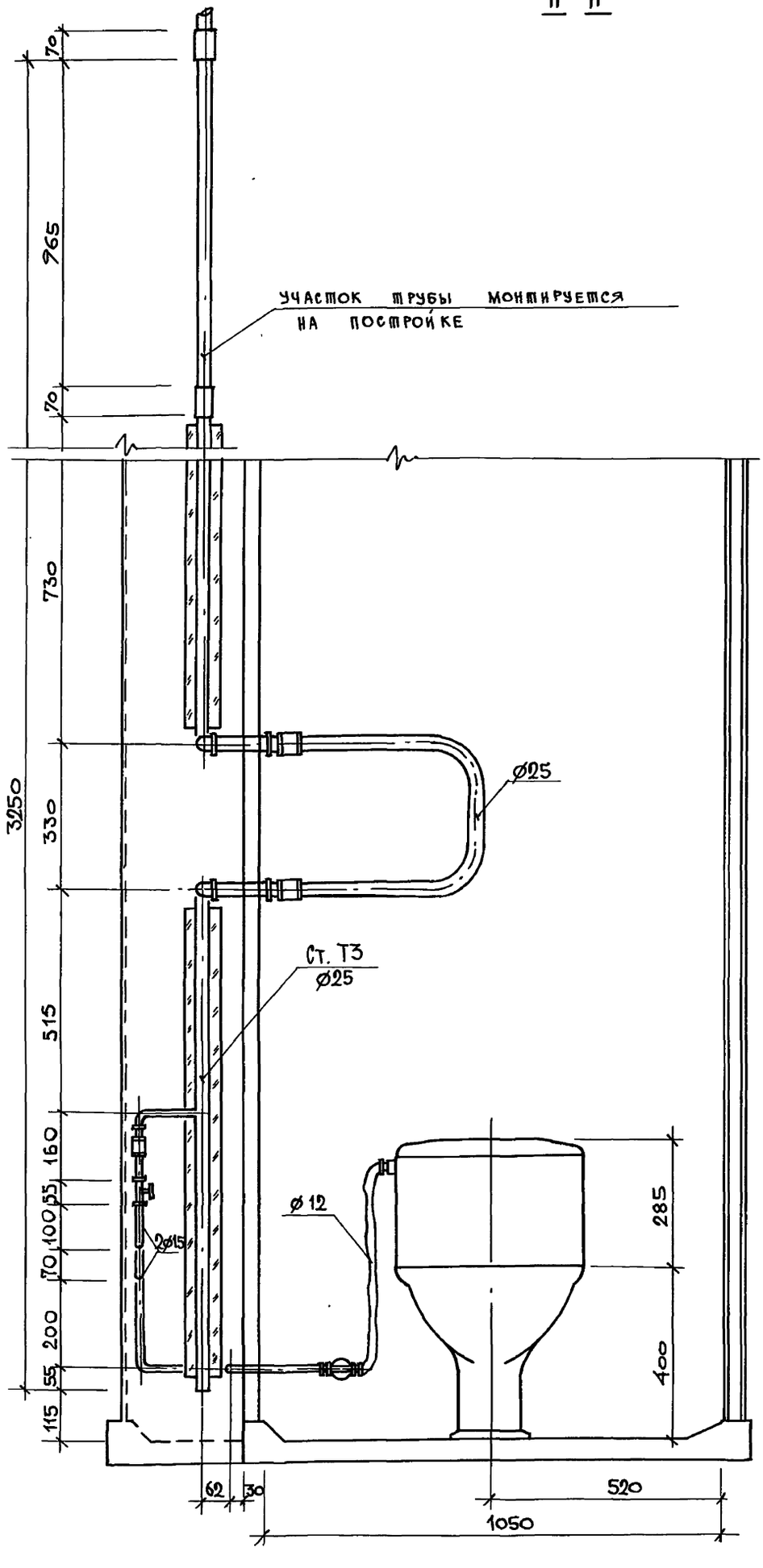

Инв. N подл.	Подпись и дата	Взам. инв. N

89 03-1462

1.288.9-2.2 08.2.0.0 СБ	Лист 3
Формат А3	

Схема водопровода

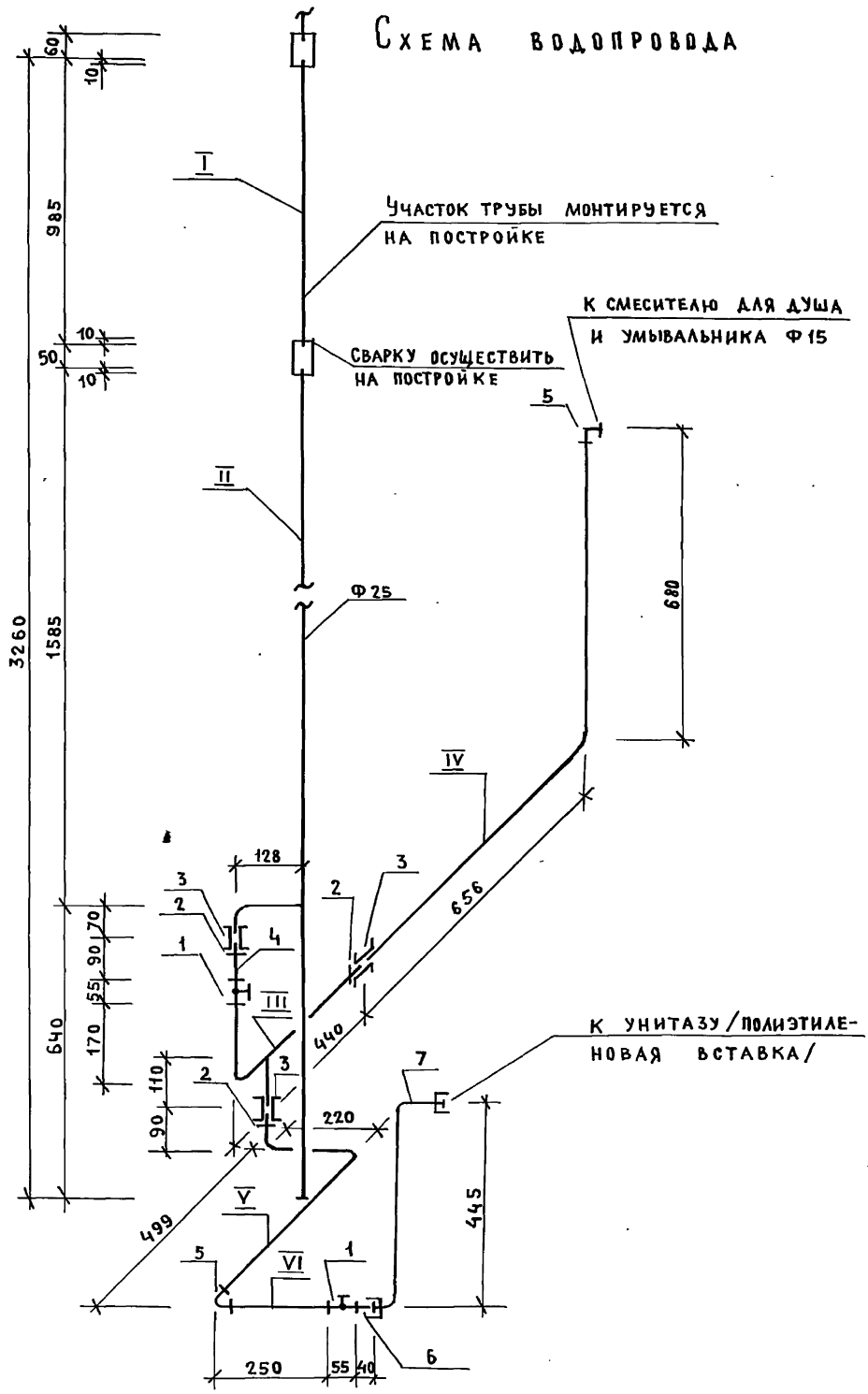

Трубные заготовки к схеме по водопроводу.

Марка поз.	Эскиз детали	L мм	Ф мм	Ед. изм	Кол.	Масса ед.кг	ГОСТ
I	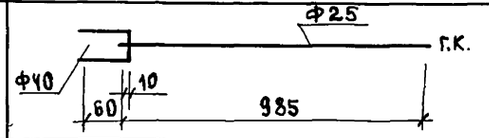	50	40	шт	1	0.20	3262-75*
		985	25	шт	1	2.35	3262-75*
II	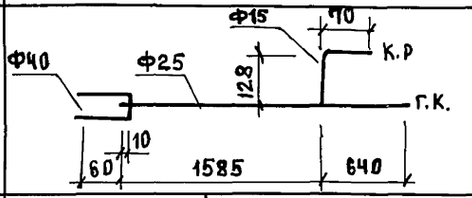	70	40	шт	1	0.28	3262-75*
		2235	25	шт	1	5.36	3262-75*
		207	15	шт	1	0.26	3262-75*
III	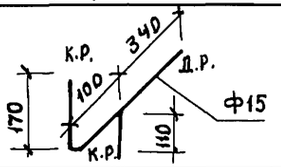	788	15	шт	1	1,00	3262-75*
IV	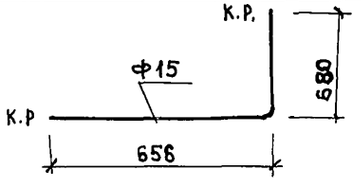	1354	15	шт	1	1.73	3262-75*
V	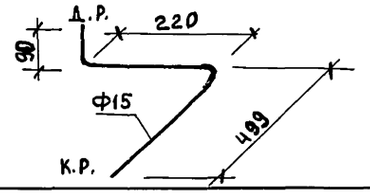	868	15	шт	1	1.17	3262-75*
VI	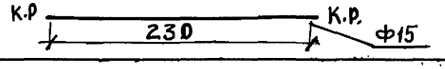	248	15	шт	1	0.31	3262-75*

Инв № подл. | Подпись и дата | Взам. инв. №

Схема горячего водоснабжения

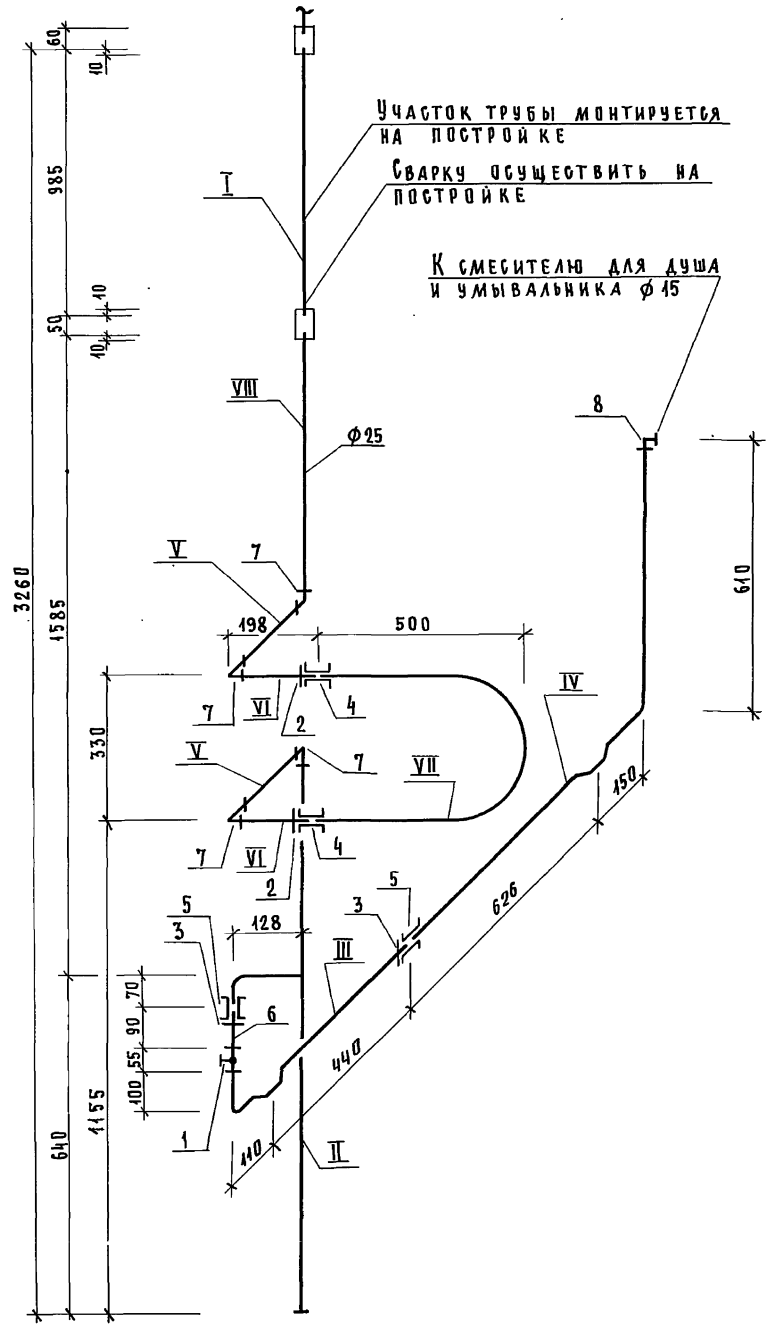

Трубные заготовки к схеме горячего водоснабжения.

Марка поз.	Эскиз детали	L мм	ф мм	Ед. изм.	Кол-во	Масса ед., кг	ГОСТ
I	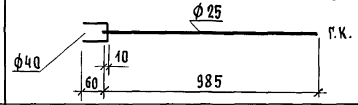	70	40	шт.	1	0.28	3262-75*
		985	25	шт.	1	2.35	3262-75*
II	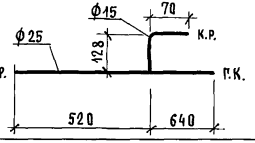	1171	25	шт.	1	2.79	3262-75*
		207	15	шт.	1	0.26	3262-75*
III	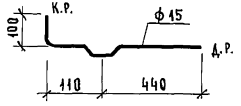	709	15	шт.	1	0.90	3262-75*
IV	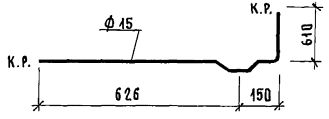	1404	15	шт.	1	1.79	3262-75*
V	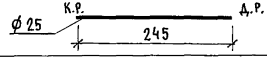	304	25	шт.	2	0.72	3262-75*
VI	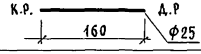	219	25	шт.	2	0.52	3262-75*
VII	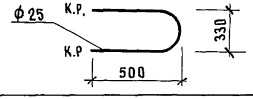	1355	25	шт.	1	3.24	3262-75*
VIII	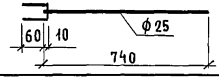	70	40	шт.	1	0.28	3262-75*
		842	25	шт.	1	1.95	3262-75*

Инв. № подл. | Подпись и дата | Взам. инв. №

Марка поз.	Обозначение	Наименование	Кол.	Масса ед. кг	Примечание
		Документация			
		Санитарно-техническая			
		кабина СКБА 2Т-С			
	1.288.9-2.2 09.3.0.0 СБ	Сборочный чертеж			
		Канализация			
		Стандартные изделия			
1		Умывальник ПКБС-2 керами-			
		ческий ГОСТ 23759-85, с	1		
		сифоном СФБВ и выпуском			
		всу ГОСТ 23412-79*,	1		
		кронштейнами ГОСТ 1153-76*,	2		
		болтами ГОСТ 7798-70*	2		
2		Унитаз „Компакт" керамичес-			
		кий УнКЦ,1 ГОСТ 22847-85,	1		
		арматура крепления бачка,			
		бачок с арматурой			
		ГОСТ 21485.5-76,	1		
		сиденье ГОСТ 15062-83	1		
3		Поддон душевой чугун-			
		ный эмалированный ПДЧМ 800			
		ГОСТ 10161-83, с сифоном	1		
		и выпуском ГОСТ 23412-76*	1		
4	Московский завод	Напольный приемник			
	нестандартного	сточных вод для сантех-			
	оборудования	кабин заводского изго-			
		товления	1		

Взам. инв. № | Подпись и дата | Инв. № подл.

Н. контр.	Корнеева		
ГИП	Соколова		
Рук. гр.	Фомичев		
Ст. инж.	Голова		

1.288.9-2.2 08.3.0.0

Санитарно-техническая кабина СКБА2Т-С
Канализация
Спецификация оборудования

Стадия	Лист	Листов
Р	1	2

ГИПРОНИИЗДРАВ

Формат А4

Марка поз.	Обозначение	Наименование	Кол.	Масса ед. кг	Примечание
5		Трубопровод из пластмассо-			
		вых канализационных труб			
		ГОСТ 22689.2-77 ℓ=1190мм ϕ100	1	1.12	
6		То же ℓ=1440мм ϕ100	1	1.36	
7		То же ℓ=520мм ϕ100	1	0.49	
8		То же ℓ=700мм ϕ50	1	0.22	
9		То же ℓ=265мм ϕ50	1	0.08	
10		Патрубок компенсационный			
		ГОСТ 22689.5-77 ϕ100	1		
11		Отвод 90° ГОСТ 22689.9-77 ϕ50	1	0.06	
12		То же 135° ϕ50	3	0.05	
13		То же 150° ϕ50	1	0.045	
14		То же 90° ϕ100	1	0.325	
15		Тройник 90° ГОСТ 22689.10-77			
		ϕ100×50	1	0.27	
16		То же ϕ100×100	1	0.46	
17		То же ϕ50×50	1	0.085	
18		То же 45° ϕ100×50	1	0.31	
19		Трубопровод из стальных			
		водогазопроводных оцинко-			
		ванных труб ГОСТ 3262-75*			
		ϕ32×2.8	1.26	3.09	
20		Тройник ГОСТ 8946-75*			
		ϕ32×25	1	0.43	
21		Пробка ГОСТ 8963-75* ϕ32	1	0.17	
22		Сифон-ревизия чугунный			
		СФ150Д ГОСТ 6924-75 ϕ50	1	3.30	

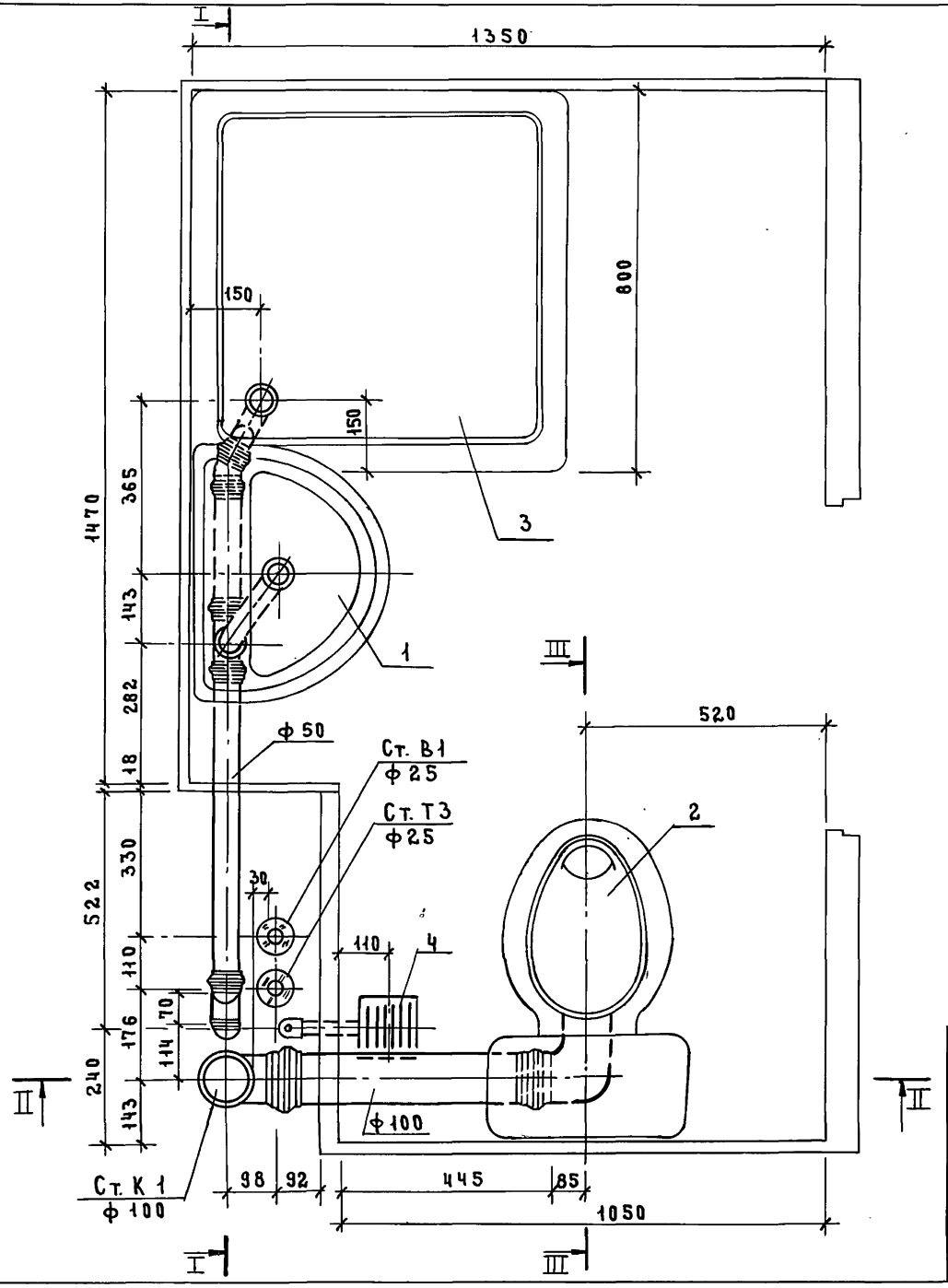

Разрез III–III см. док. 2.201.3.0.0 СБ

				1.288.9–2.208.3.0.0 СБ	
				Санитарно-техническая кабина СКБ2Т-С Канализация	Стадия: Р; Масса: —; Масштаб: 1:10; Лист 1; Листов 4
Н. контр.	Корнеева				
ГИП	Соколова				
Рук. гр.	Фомичев				
Ст. инж.	Голова				ГИПРОНИИЗДРАВ

Инв. № подл. | Подпись и дата | Взам. инв. №

23411-03 74 Формат А3

I-I

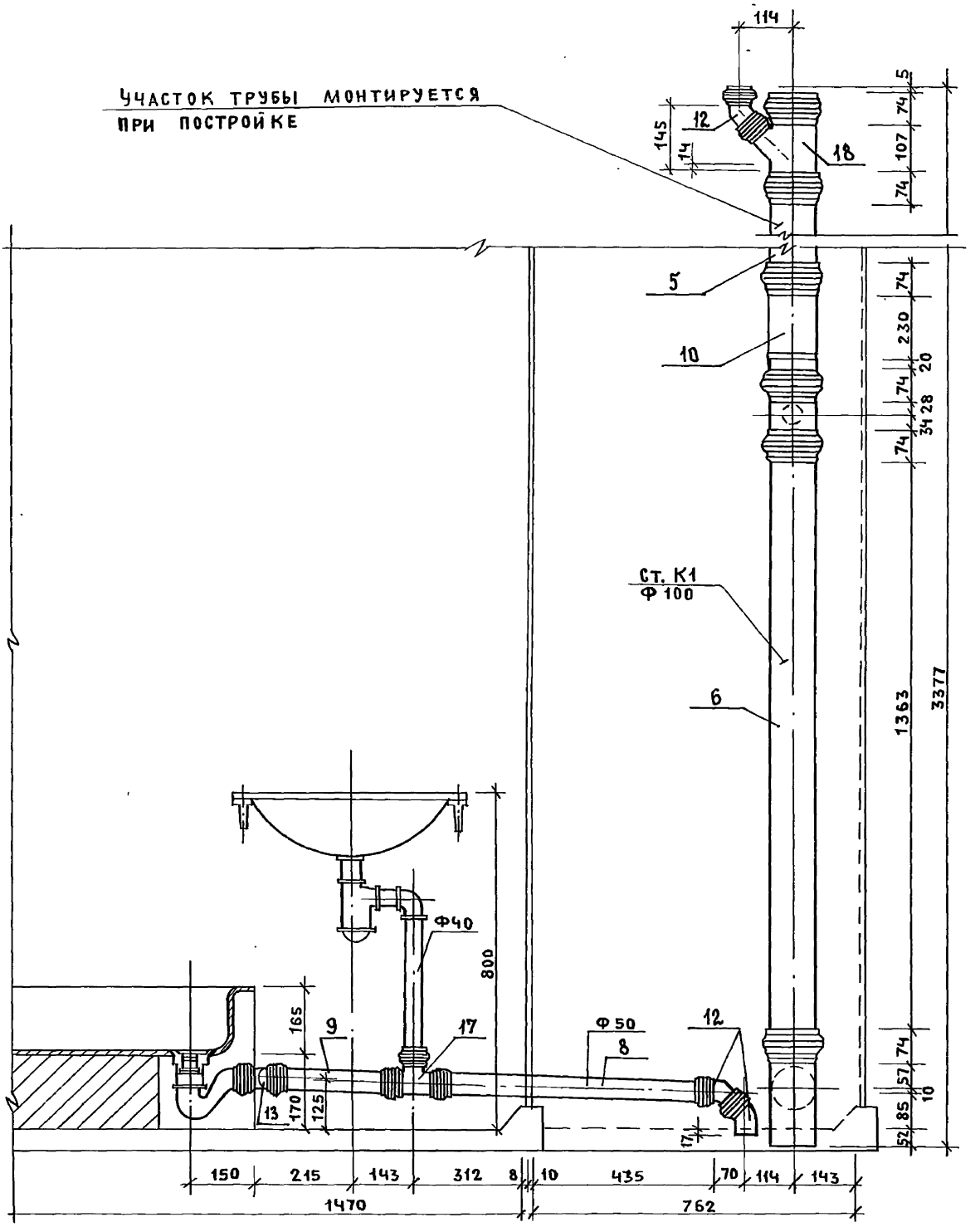

Инв.№подл. | Подпись и дата | Взам.инв.№

2344-03 75

II - II

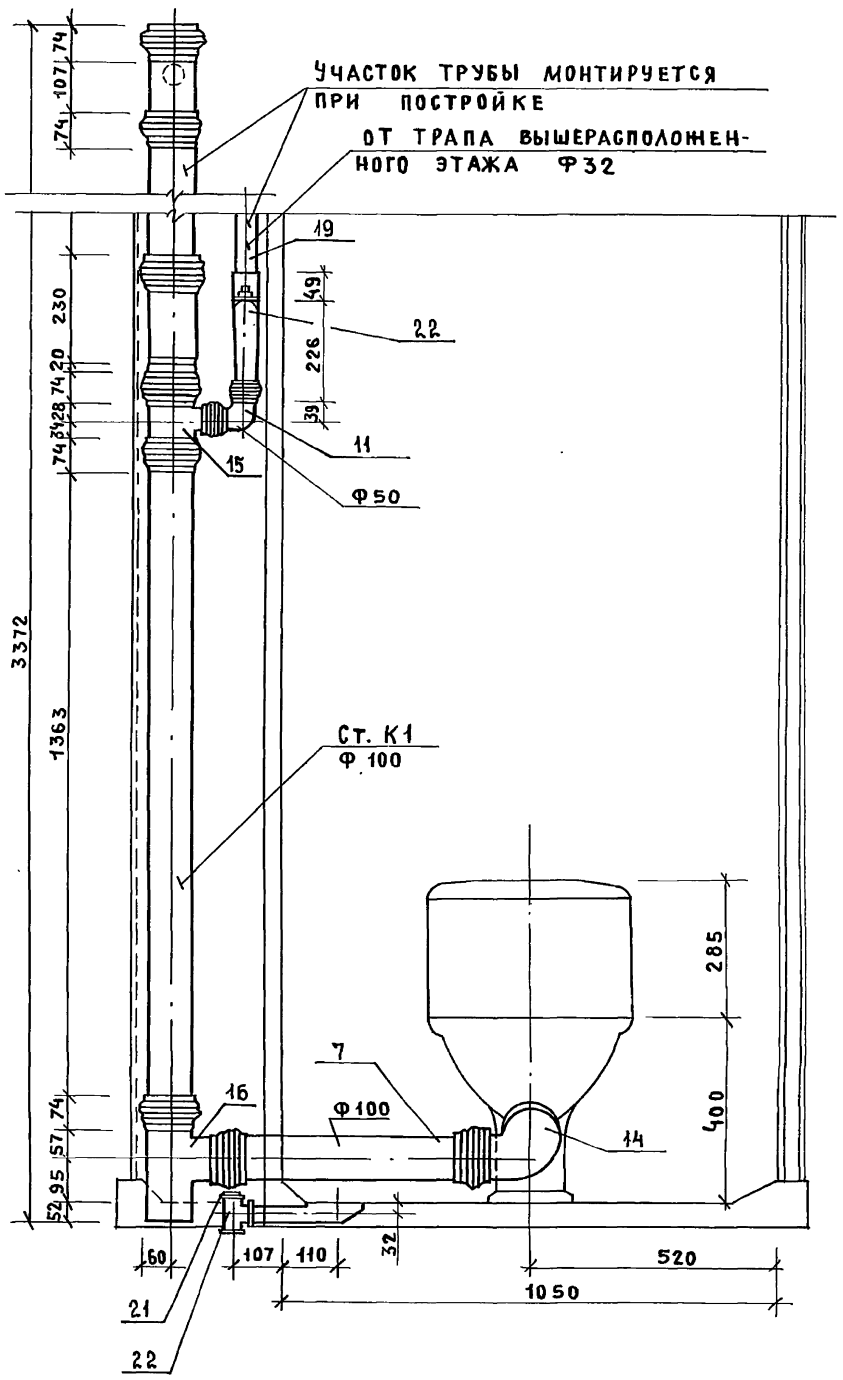

234-4-03 76

Инв. № подл.	Подпись и дата	Взам. инв. №

1 - 1

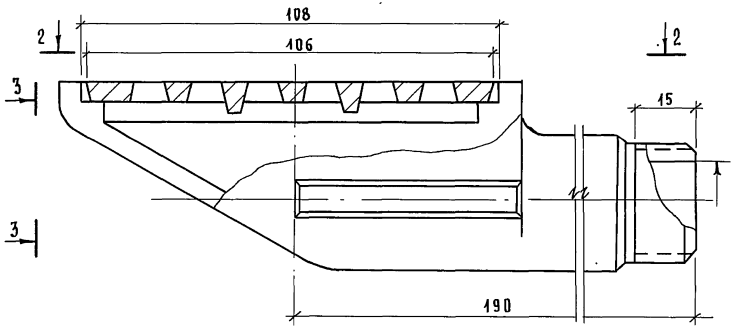

Формат	Зона	Поз.	Обозначение	Наименование	Кол.	Примечание
				Документация		
			1.288.9-2.2 08.3.1.0	Эскизный чертеж		
			1.288.9-2.2 0.00.00 ТО	Техническое описание		
				Сборочные единицы		
			1.288.9-2.2 08.3.1.1	Корпус	1	
			1.288.9-2.2 08.3.1.2	Решетка	1	

2 - 2

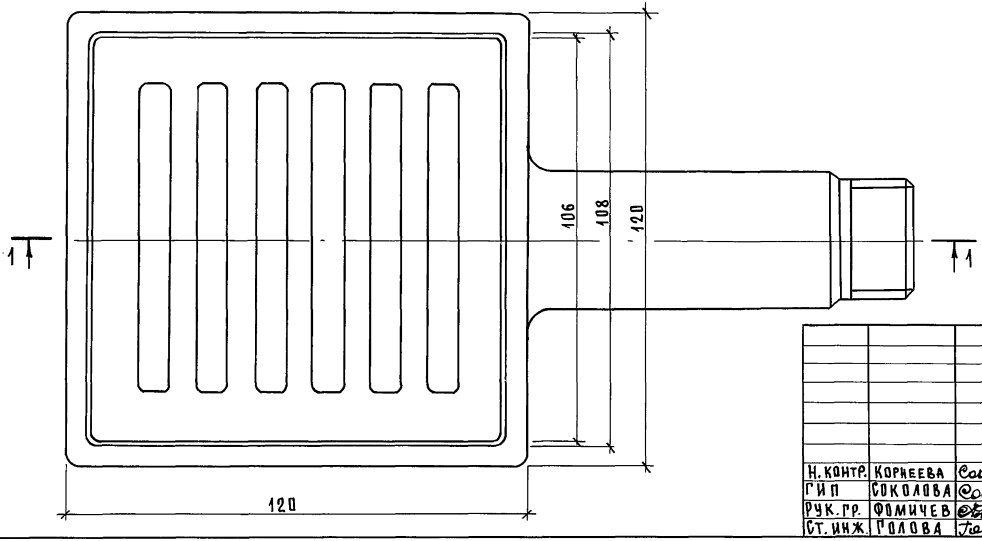

3 - 3

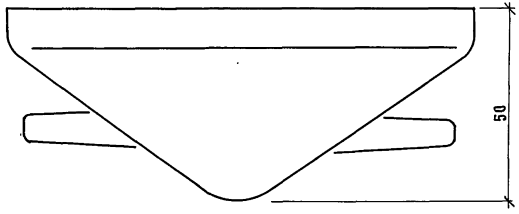

Технические условия см. докум. 1.288.9-2.2 08.3.1.0ТУ стр. 224

Н. контр.	Коркеева		
ГИП	Соколова		
Рук. гр.	Фомичев		
Ст. инж.	Голова		

1.288.9 - 2.2 08.3.1.0

Напольный приемник сточных вод для санитарно-технических кабин заводского изготовления

Стадия	Масса	Масштаб
Р	—	1:10
Лист	Листов 1	

ГИПРОНИИЗДРАВ

Инв. № подл. | Подпись и дата | Взам. инв. №

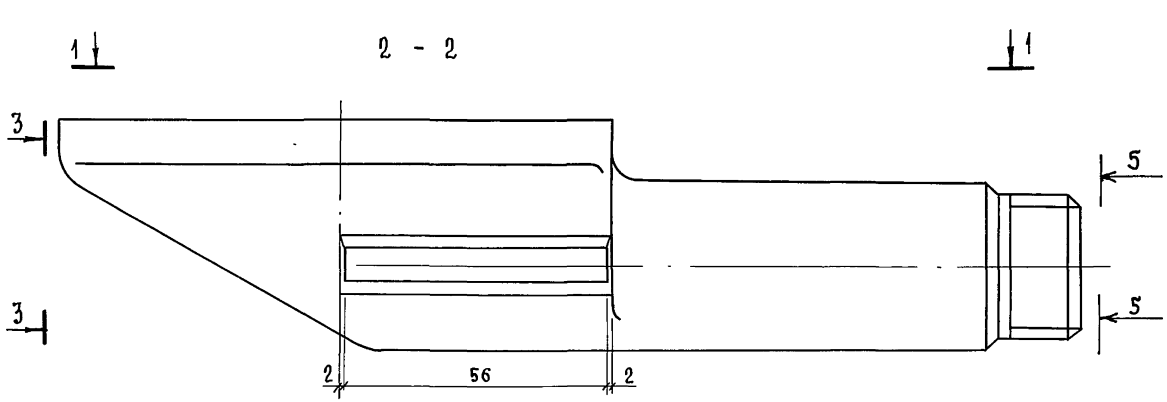

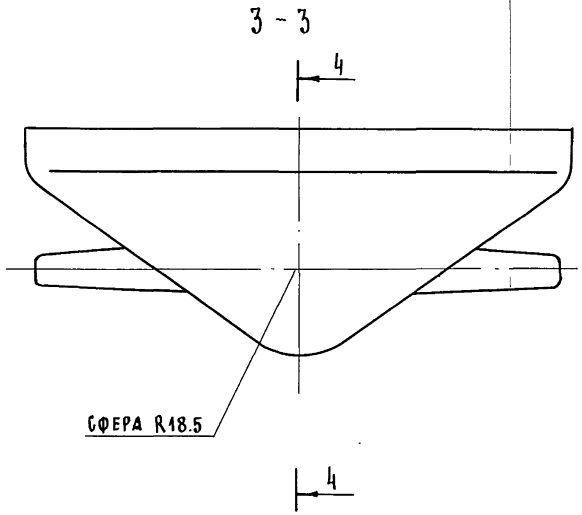

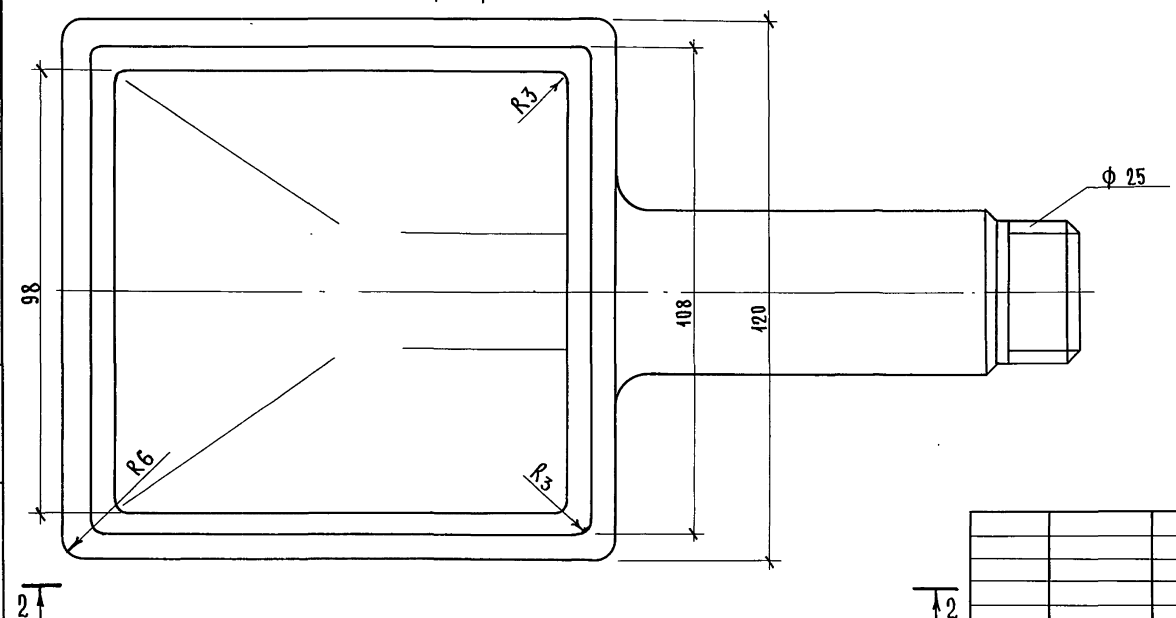

1. Допуски на размеры и вес отливки по III кл. точности ГОСТ 26645-85
2. Неуказанные литейные радиусы 3 мм, литейные уклоны 2-3°
3. Наружные и внутренние поверхности окрасить битумным лаком

Н.контр.	Корнеева		
ГИП	Соколова		
Рук.гр.	Фомичев		
Ст.инж.	Голова		

1.288.9-2.2 08.3.1.1

Корпус

Стадия	Масса	Масштаб
Р	—	1:10
Лист 1	Листов 2	

СЧ 18-36 ГОСТ 1412-85

ГИПРОНИИЗДРАВ

23411-03 78

Формат А3

Инв.№ подл. | Подпись и дата | Взам. инв. №

4 - 4

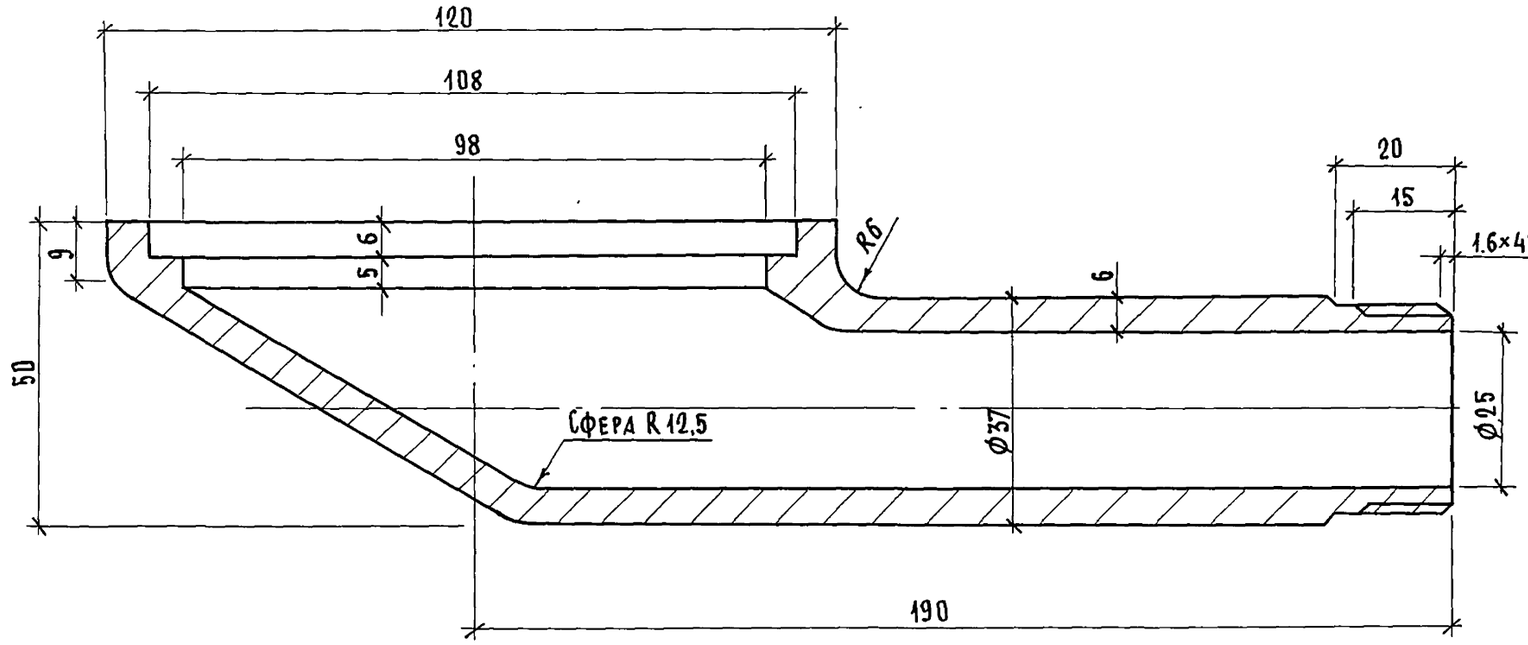

5 - 5

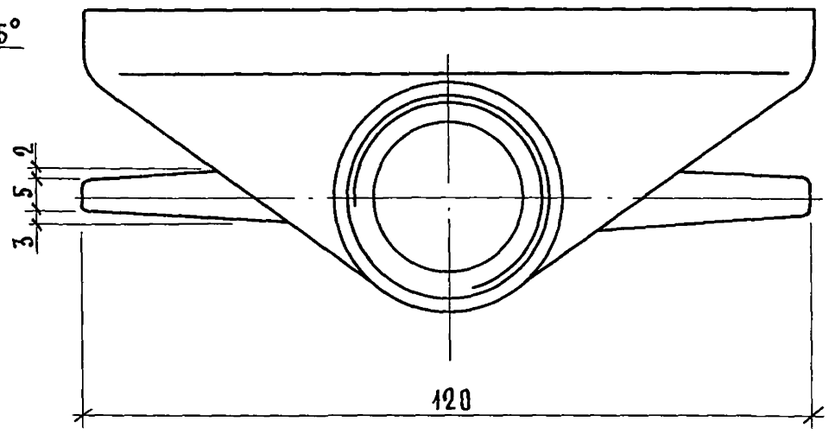

Инв.№ подл. | Подпись и дата | Взам. инв.№

2 – 2

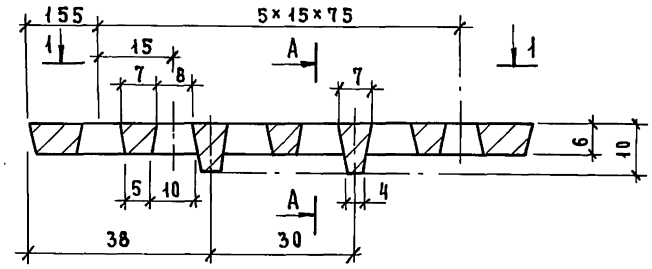

3 – 3

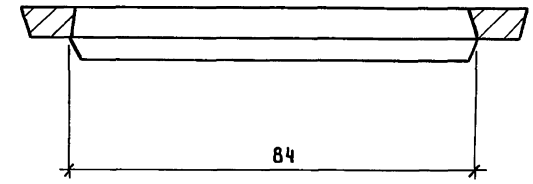

1 – 1

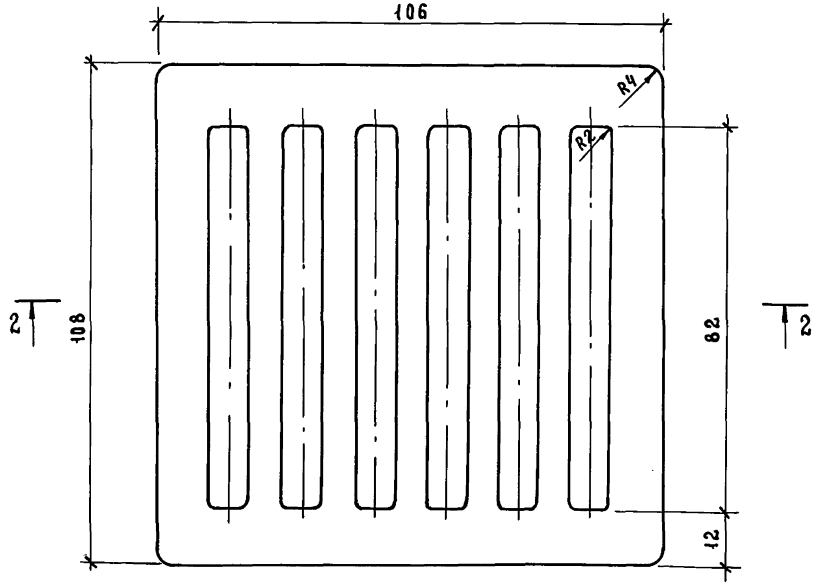

1. Допуски на размеры и вес отливки по III кл. точности ГОСТ 26645-85.
2. Неуказанные литейные радиусы 3мм литейные уклоны 2-3°.
3. Наружные и внутренние поверхности окрасить битумным лаком

		1.288.9-2.2 08.3.1.2	
Решетка		Стадия: Р	Масса: —	Масштаб: 1:10
		Лист	Листов 1
Н. контр. Корнеева		СЧ 18-36 ГОСТ 1412-85	ГИПРОНИИЗДРАВ
ГИП Соколова			
Рук. гр. Фомичев			
Ст. инж. Голова			

23411-03 80

Формат А3

Инв. № подл. | Подпись и дата | Взам. инв. №

Марка поз.	Обозначение	Наименование	Кол.	Масса ед., кг	Примечание
		Документация			
		Санитарно-техническая			
		кабина СКБА2Т-СР			
	1.288.9-2.2 09.3.0.0 сб	Сборочный чертеж			
		Канализация			
		Стандартные изделия			
1		Умывальник ПкбС-2 керами-			
		ческий ГОСТ 23759-85, с	1		
		сифоном СФБВ и выпуском			
		ВСУ ГОСТ 23412-79*	1		
		кронштейнами ГОСТ 1153-76*,	2		
		болтами ГОСТ 7798-70*	2		
2		Унитаз „Компакт" керамичес-			
		кий УНКЦ1 ГОСТ 22847-85,	1		
		арматура крепления бачка,			
		бачок с арматурой			
		ГОСТ 21485.5-76	1		
		сиденье ГОСТ 15062-83	1		
3		Поддон душевой чугунный			
		эмалированный ПДЧМ 800			
		ГОСТ 10161-83, с выпуском	1		
		и сифоном ГОСТ 23412-76*	1		
4	Московский завод	Напольный приемник сточ-			
	нестандартного	ных вод для сантехкабин			
	оборудования	заводского изготовления	1		
5		Трубопровод из пластмассовых			

Марка поз.	Обозначение	Наименование	Кол.	Масса ед., кг	Примечание
		канализационных труб			
		ГОСТ 22689.2-77 ℓ=1190мм ϕ100	1	1.12	
6		То же ℓ=540мм ϕ100	1	0.50	
7		То же ℓ=690мм ϕ100	1	0.65	
8		То же ℓ=520мм ϕ100	1	0.49	
9		То же ℓ=700мм ϕ50	1	0.22	
10		То же ℓ=265мм ϕ50	1	0.08	
11		Патрубок компенсационный			
		ГОСТ 22689.5-77 ϕ100	1		
12		Ревизия ГОСТ 22689.15-77 ϕ100	1		
13		Отвод 90° ГОСТ 22689.9-77 ϕ50	1	0.06	
14		То же 135° ϕ50	1	0.05	
15		То же 150° ϕ50	1	0.045	
16		То же 90° ϕ100	1	0.325	
17		Тройник 90° ГОСТ 22689.10-77			
		ϕ100×50	1	0.27	
18		То же ϕ100×100	1	0.46	
19		То же ϕ50×50	1	0.085	
20		То же 45° ϕ100×50	1	0.31	
21		Трубопровод из стальных			
		водогазопроводных оцинко-			
		ванных труб ГОСТ 3262-75*			
		ϕ32×2.8	1.26	3.09	м
22		Тройник ГОСТ 8949-75* ϕ32×25	1	0.43	
23		Пробка ГОСТ 8963-75* ϕ32	1	0.17	
24		Сифон-ревизия чугунный			
		СФ150Д ГОСТ 6924-75 ϕ50	1	3.3	

Взам. инв. №

Подпись и дата

Инв. № подл.

1.288.9-2.2 09.3.0.0

Н. контр.	Корнеева		
ГИП	Соколова		
Рук. гр.	Фомичев		
Ст. инж.	Голова		

Санитарно-техническая кабина СКБА2Т-СР
Канализация
Спецификация оборудования

Стадия	Лист	Листов
Р	1	2

ГИПРОНИИЗДРАВ

Формат А4

1.288.9-2.2 09.3.0.0

Лист 2

Формат А4

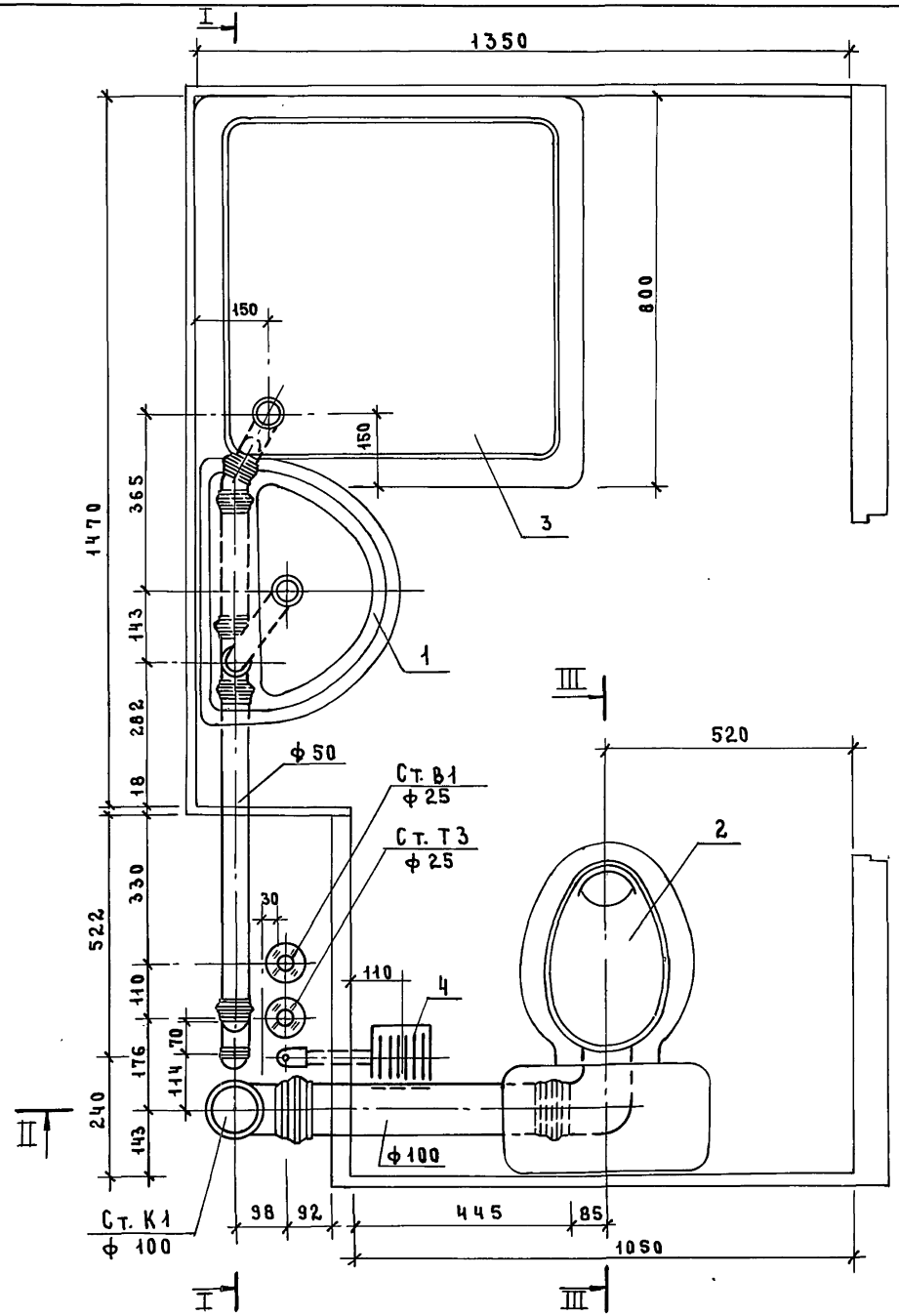

Разрез III–III см. док. 2.201.3.0.0 СБ

Н. контр.	Корнеева		
ГИП	Соколова		
Рук. гр.	Фомичев		
Ст. инж.	Голова		

1.288.9-2.2.09. 3.0.0 СБ

Санитарно-техническая кабина СКБА2Т-СР
Канализация

Стадия	Масса	Масштаб
Р	—	1:10
Лист 1	Листов 4	

ГИПРОНИИЗДРАВ

Инв. № подл. | Подпись и дата | Взам. инв. №

I-I

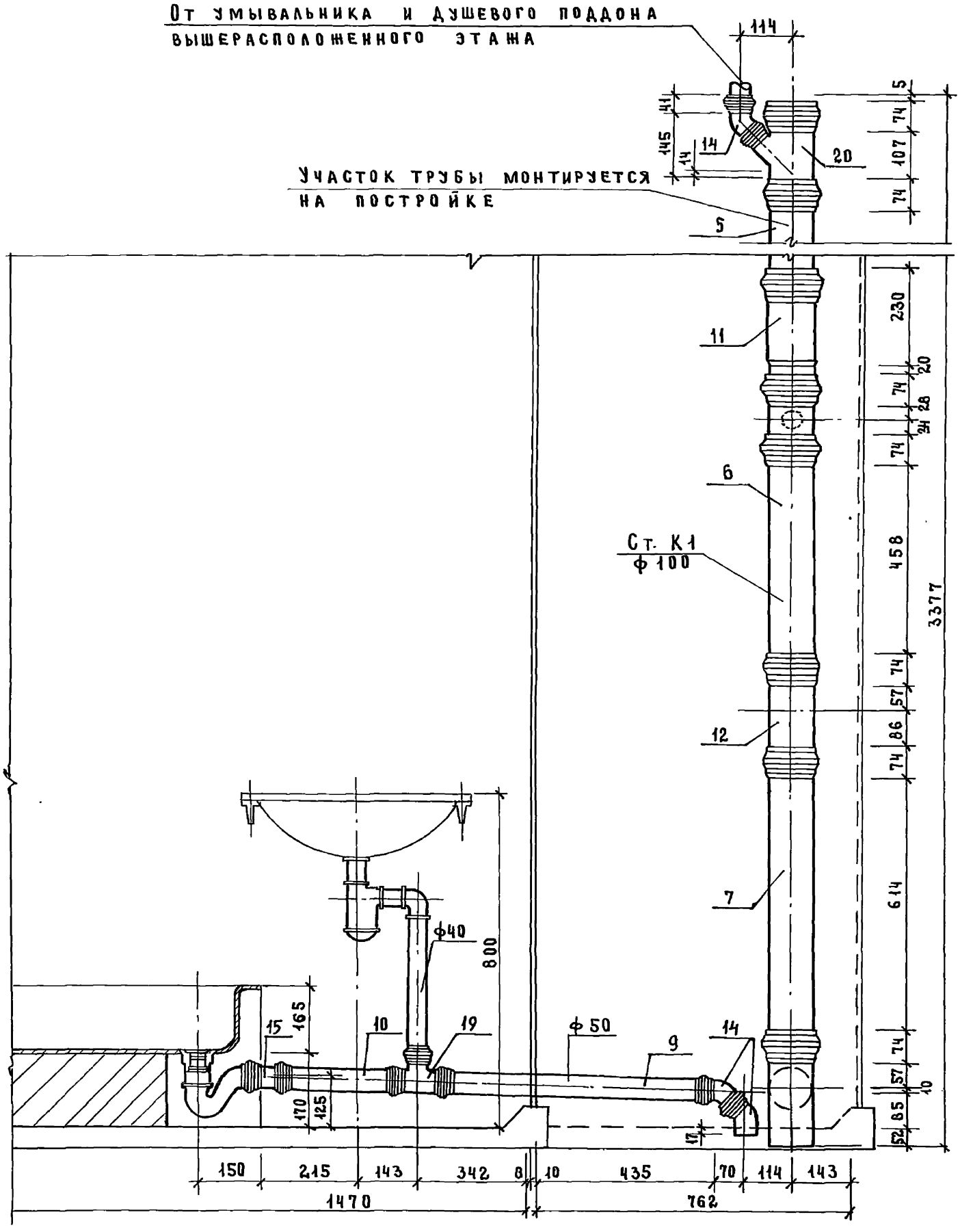

Инв.№ подл. | Подпись и дата | Взам. инв.№

II-II

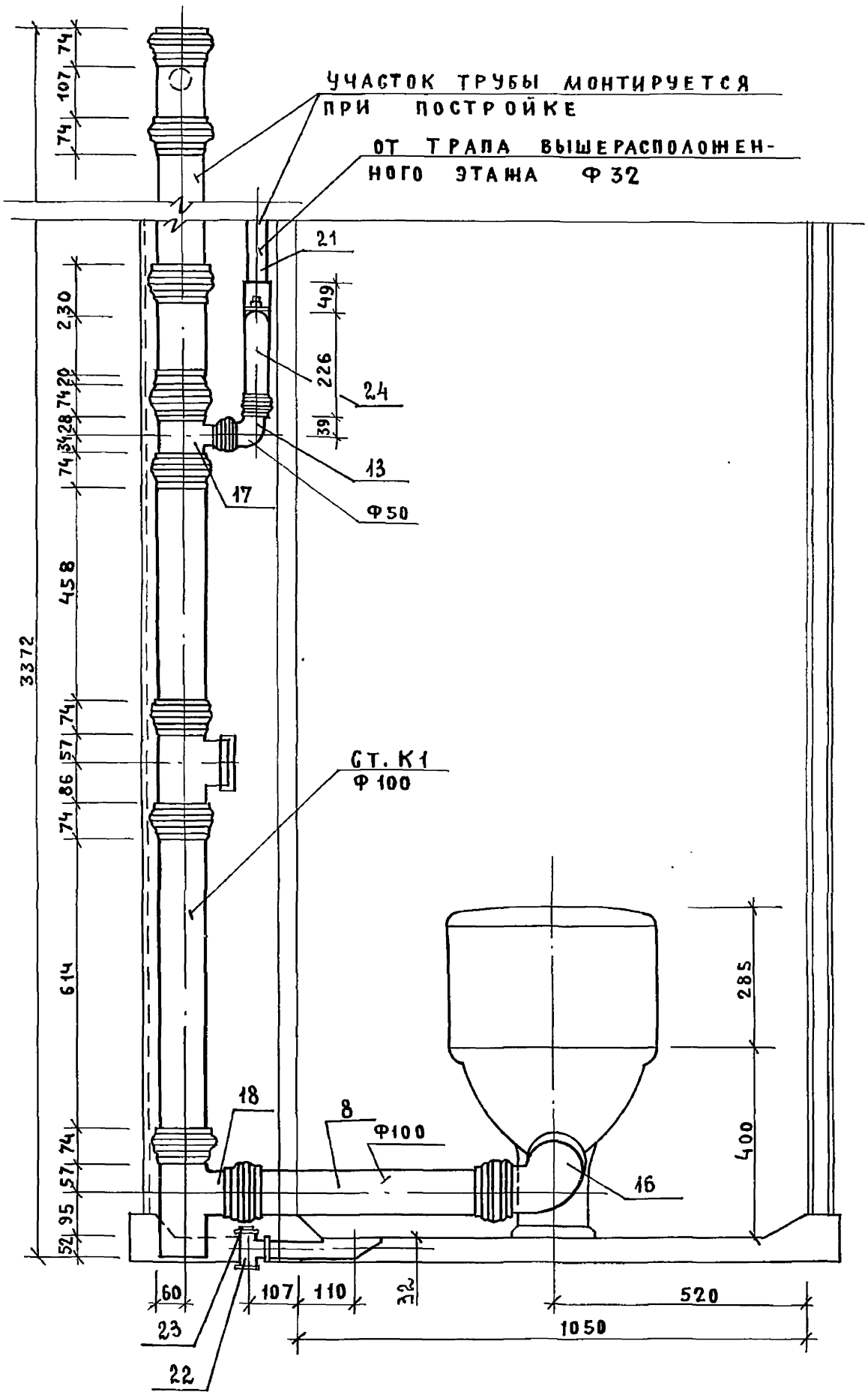

23411-03 84

Инв. № подл.	Подпись и дата	Взам. инв. №

1.288.9-2.2 09. 3.0.0 СБ

Лист 3

Формат А3

83

Марка поз.	Обозначение	Наименование	Кол.	Масса ед. кг	Приме-чание
		Документация			
		Санитарно-техническая			
		кабина СКБа2Т-В			
	1.288.9-2.2 10.3.0.0 СБ	Сборочный чертеж			
		Канализация			
		Стандартные изделия			
1		Умывальник Пкбс-2 керами-			
		ческий ГОСТ 23759-85, с	1		
		сифоном СФ6В и выпуском			
		ВСУ ГОСТ 23412-79*,	1		
		кронштейнами ГОСТ 1153-76*,	2		
		болтами ГОСТ 7798-70*	2		
2		Унитаз „Компакт" керамичес-			
		кий УНКЦ1 ГОСТ 22847-85,	1		
		арматура крепления бачка,			
		бачок с арматурой			
		ГОСТ 21485.5-76	1		
		сиденье ГОСТ 15062-83	1		
3		Поддон душевой чугунный			
		эмалированный ПДЧМ800			
		ГОСТ 10161-83, с выпуском	1		
		и сифоном ГОСТ 23412-76*	1		
4	Московский завод	Напольный приемник сточ-			
	нестандартного оборудования	ных вод для сантехкабин			
		заводского изготовления	1		
5		Трубопровод из пластмассовых			

Н.контр.	Корнеева		
ГИП	Соколова		
Рук.гр.	Фомичев		
Ст.инж.	Голова		

1.288.9-2.2 10.3.0.0

Санитарно-техническая кабина СКБа2Т-В
Канализация
Спецификация оборудования

Стадия	Лист	Листов
Р	1	2

ГИПРОНИИЗДРАВ

Формат А4

Марка поз.	Обозначение	Наименование	Кол.	Масса ед. кг	Приме-чание
		канализационных труб			
		ГОСТ 22689.2-77 ℓ=1370мм ϕ100	1	1.30	
6		То же ℓ=630 мм ϕ100	1	0.63	
7		То же ℓ=690 мм ϕ100	1	0.65	
8		То же ℓ=520 мм ϕ100	1	0.49	
9		То же ℓ=700 мм ϕ50	1	0.22	
10		То же ℓ=265 мм ϕ50	1	0.08	
11		Патрубок компенсационный			
		ГОСТ 22689.5-77 ϕ100	1		
12		Ревизия ГОСТ 22689.15-77 ϕ100	1		
13		Тройник 90° ГОСТ 22689.10-77			
		ϕ100×100	1	0.46	
14		То же ϕ50×50	1	0.085	
15		Отвод 135° ГОСТ 22689.9-77 ϕ50	1	0.05	
16		То же 150° ϕ50	1	0.045	
17		То же 90° ϕ100	1	0.325	
18		Тройник ГОСТ 8949-75*			
		ϕ32×25	1	0.43	
19		Пробка ГОСТ 8963-75* ϕ32	1	0.17	

1.288.9-2.2 10.3.0.0

Лист 2

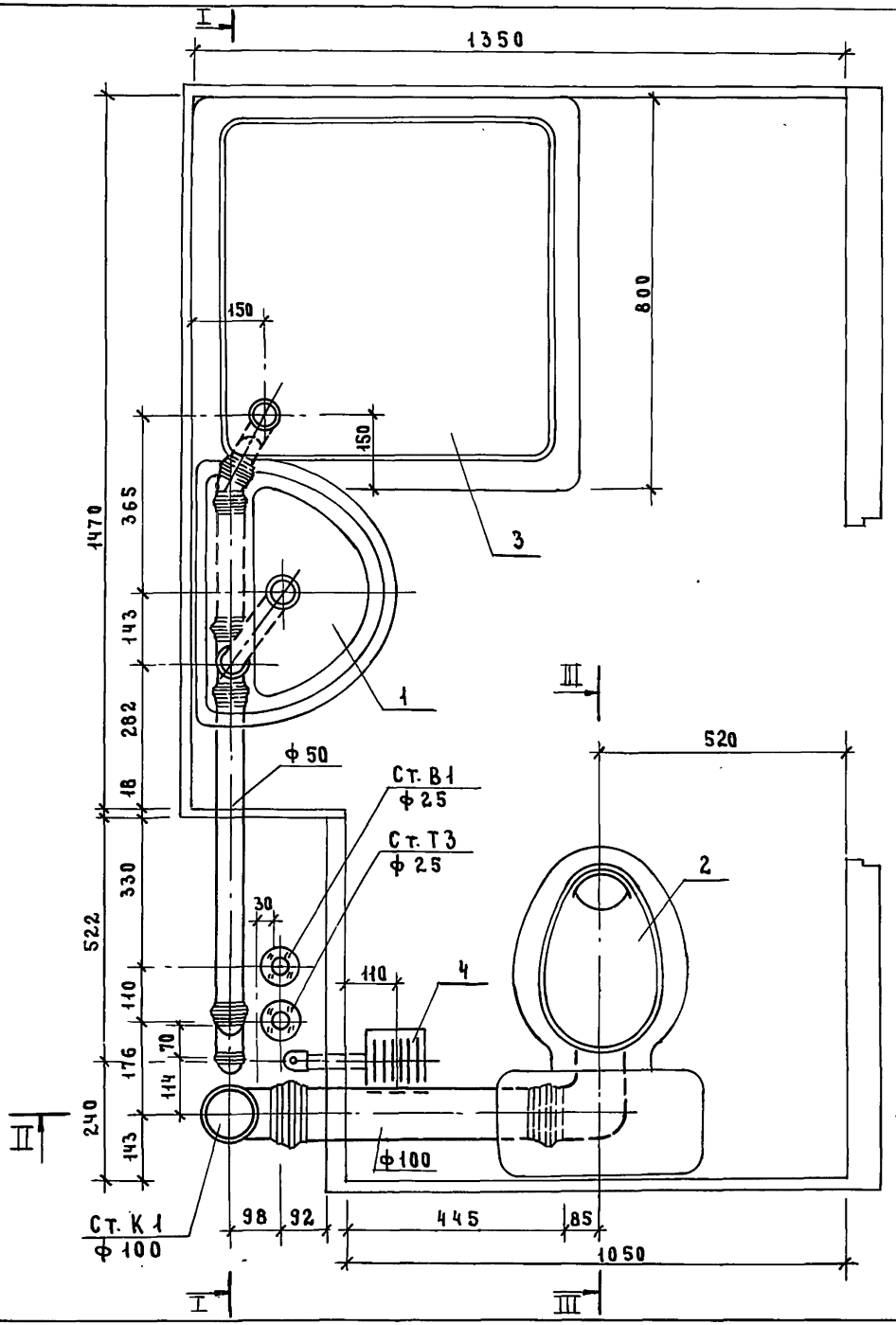

Разрез III-III см. док. 2.201.3.00 СБ

				1.288.9-2.2 10.3.0.0 СБ		
				Санитарно-техническая кабина СКБА2Т-В Канализация	Стадия	Масса	Масштаб
					Р	—	1:10
					Лист 1	Листов 4	
Н. контр.	Корнеева				ГИПРОНИИЗДРАВ		
ГИП	Соколова						
Рук. гр.	Фомичев						
Ст. инж.	Голова						

Инв. № подл. | Подпись и дата | Взам. инв. №

I-I

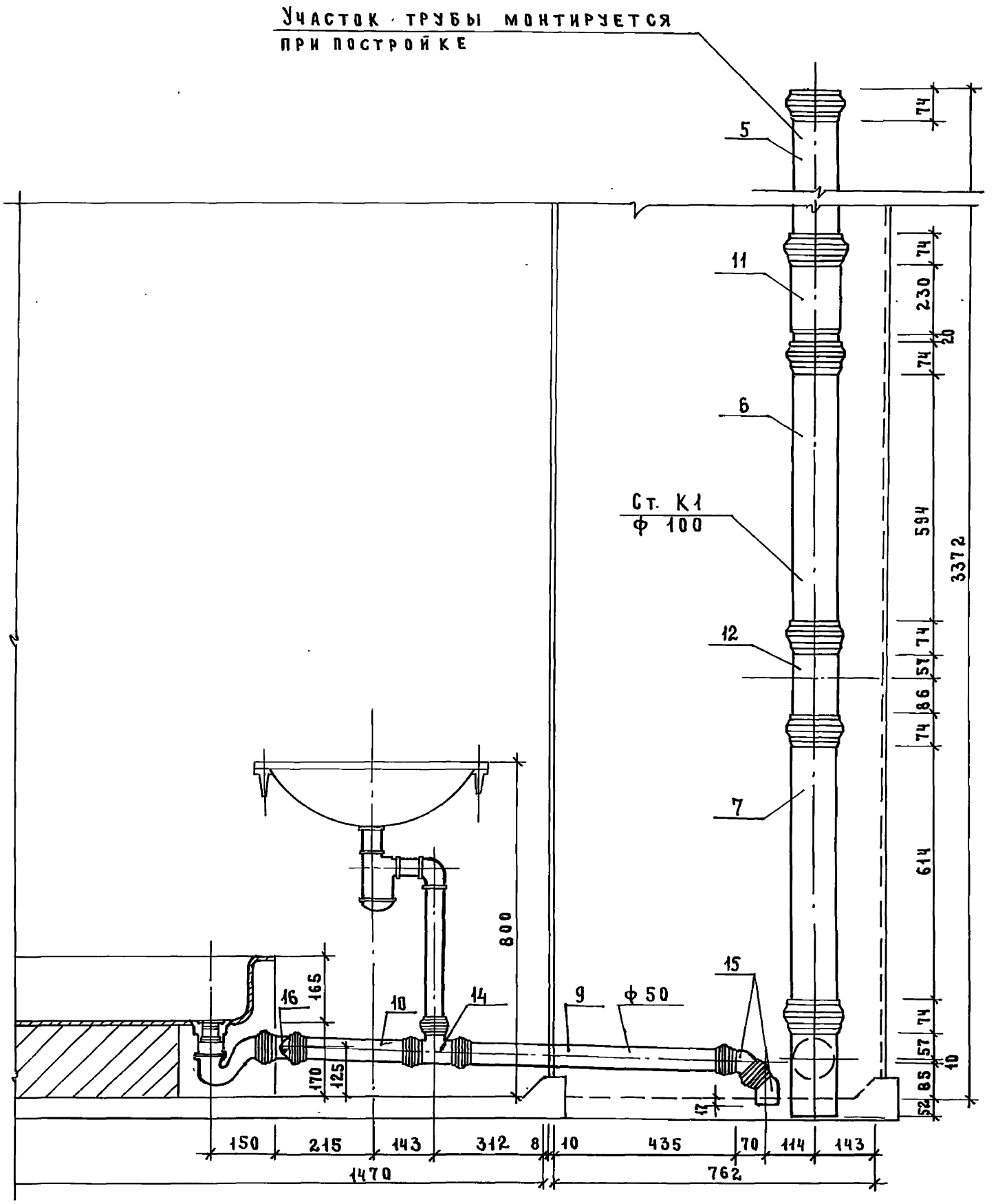

2344-03 87

Инв. № подл. | Подпись и дата | Взам. инв. №

1.288.9-2.2 10.3.0.0 СБ

Лист 2

Формат А3

98

II-II

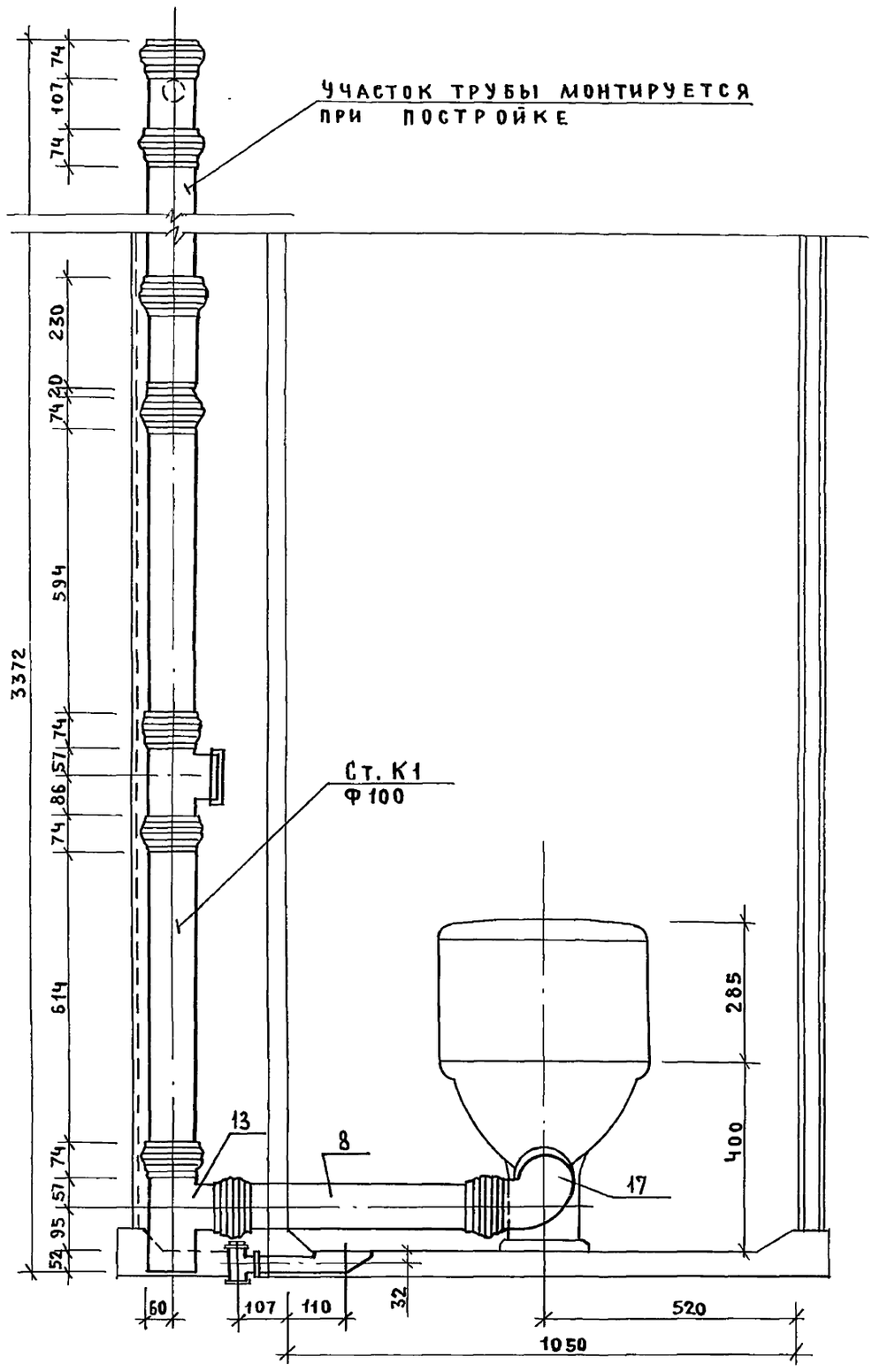

23414-03 88

ИНВ.№ ПОДЛ.	ПОДПИСЬ И ДАТА	ВЗАМ.ИНВ.№

1.288.9 -2.2 10. 3.0.0 СБ

ЛИСТ 3

ФОРМАТ А3

87

Марка поз.	Обозначение	Наименование	Кол.	Масса ед., кг	Примечание
		Документация			
		Санитарно-техническая			
		кабина СКБА2Т-Н			
	1.288.9-2.2 11.3.0.0 СБ	Сборочный чертеж.			
		Канализация			
		Стандартные изделия			
1		Умывальник Пкбс-2 керами-			
		ческий ГОСТ 23759-85, с	1		
		сифоном СФБВ и выпуском			
		ВСУ ГОСТ 23412-79*,	1		
		кронштейнами ГОСТ 1153-76*,	2		
		болтами ГОСТ 7798-70*	2		
2		Унитаз „Компакт" керамичес-			
		кий УНКЦ1 ГОСТ 22847-85,	1		
		арматура крепления бачка,			
		бачок с арматурой			
		ГОСТ 21485.5-76	1		
		сиденье ГОСТ 15062-83	1		
3		Поддон душевой чугунный			
		эмалированный ПДЧМ 800			
		ГОСТ 10161-83, с выпуском	1		
		и сифоном ГОСТ 23412-76*	1		
4	Московский завод	Напольный приемник сточ-			
	нестандартного оборудова-	ных вод для сантехкабин			
	ния	заводского изготовления	1		
5		Трубопровод из пластмассовых			

Марка поз.	Обозначение	Наименование	Кол.	Масса ед., кг	Примечание
		канализационных труб			
		ГОСТ 22689.2-77 ℓ=1190мм ϕ100	1	1.12	
6		То же ℓ=540мм ϕ100	1	0,50	
7		То же ℓ=690 мм ϕ100	1	0,65	
8		То же ℓ=520 мм ϕ100	1	0,49	
9		То же ℓ=700 мм ϕ50	1	0,22	
10		То же ℓ=265мм ϕ50	1	0,08	
11		Патрубок компенсационный			
		ГОСТ 22689.5-77 ϕ100	1		
12		Ревизия ГОСТ 22689.15-77 ϕ100	1		
13		Отвод 90° ГОСТ 22689.9-77 ϕ50	1	0,06	
14		То же 135° ϕ50	1	0,05	
15		То же 150° ϕ50	1	0,045	
16		То же 90° ϕ100	1	0,325	
17		Тройник 90° ГОСТ 22689.10-77			
		ϕ100×50	1	0,27	
18		То же ϕ100×100	1	0,46	
19		То же ϕ50×50	1	0,085	
20		То же 45° ϕ100×50	1	0,31	
21		Трубопровод из стальных			
		водогазопроводных оцинко-			
		ванных труб ГОСТ 3262-75*			
		ϕ32×2,8	1.26	3.09	м
22		Тройник ГОСТ 8949-75*ϕ32×25	1	0,43	
23		Пробка ГОСТ 8963-75* ϕ32	1	0,17	
24		Сифон-ревизия чугунный			
		СФ150Д ГОСТ 6924-75 ϕ50	1	3,3	

Взам. инв. № | Подпись и дата | Инв. № подл.

Н. контр.	Корнеева		
ГИП	Соколова		
Рук. гр.	Фомичев		
Ст. инж.	Голова		

1.288.9-2.2 11.3.0.0

Санитарно-техническая кабина СКБА2Т-Н
Канализация
Спецификация оборудования

Стадия	Лист	Листов
Р	1	2

ГИПРОНИИЗДРАВ

Формат А4

1.288.9-2.2 11.3.0.0

Лист 2

23411-03 89 Формат А4

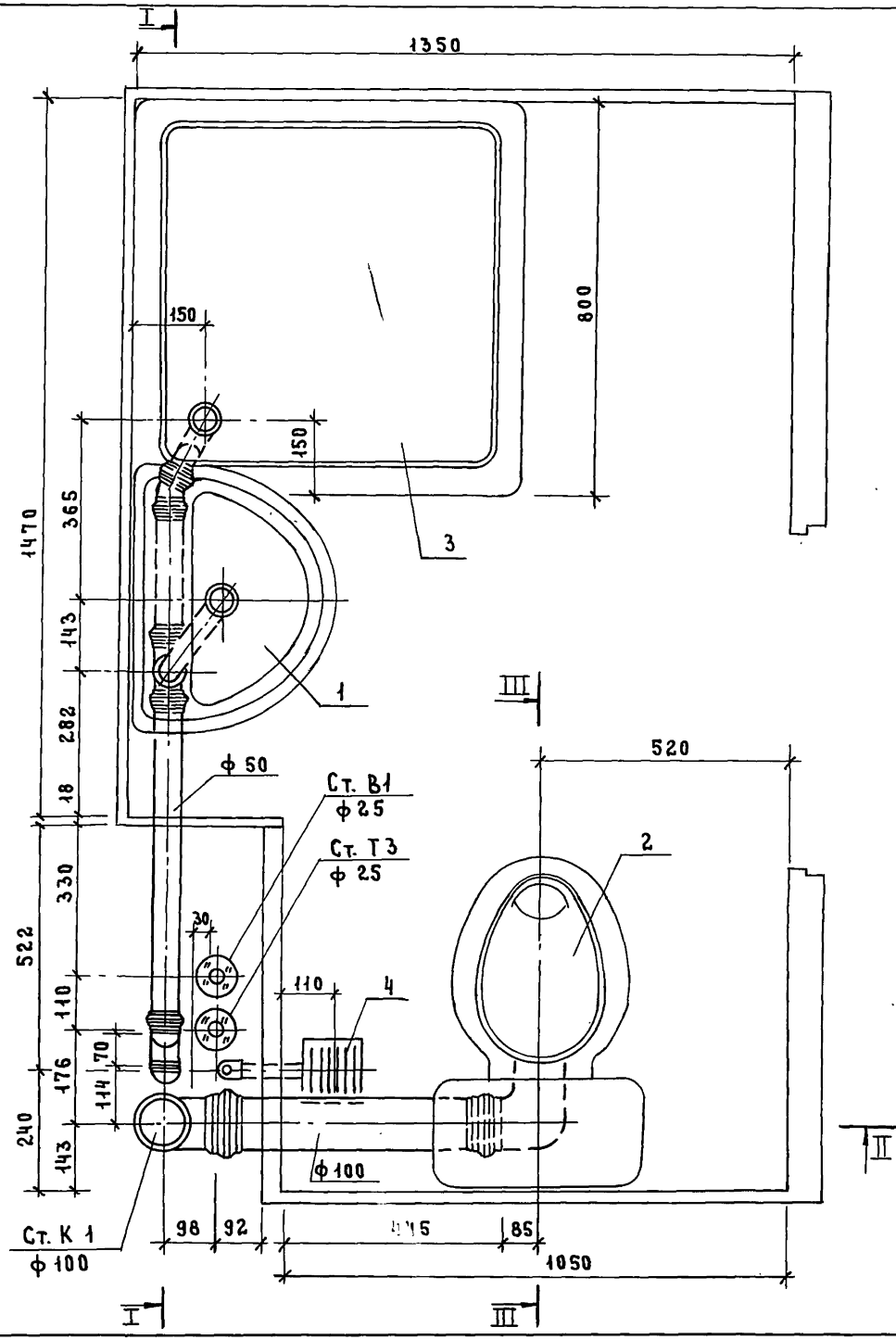

Разрез III-III см. док. 2.2.01.3.0.0 СБ

Н. контр.	Корнеева		
ГИП	Соколова		
Рук. гр.	Фомичев		
Ст. инж.	Голова		

1.288.9-2.2 11.3.0.0 СБ

Санитарно-техническая кабина СКБА2Т-Н
Канализация

Стадия	Масса	Масштаб
Р	—	1:10
Лист 1	Листов 4	

ГИПРОНИИЗДРАВ

Инв.№ подл. | Подпись и дата | Взам. инв.№

I-I

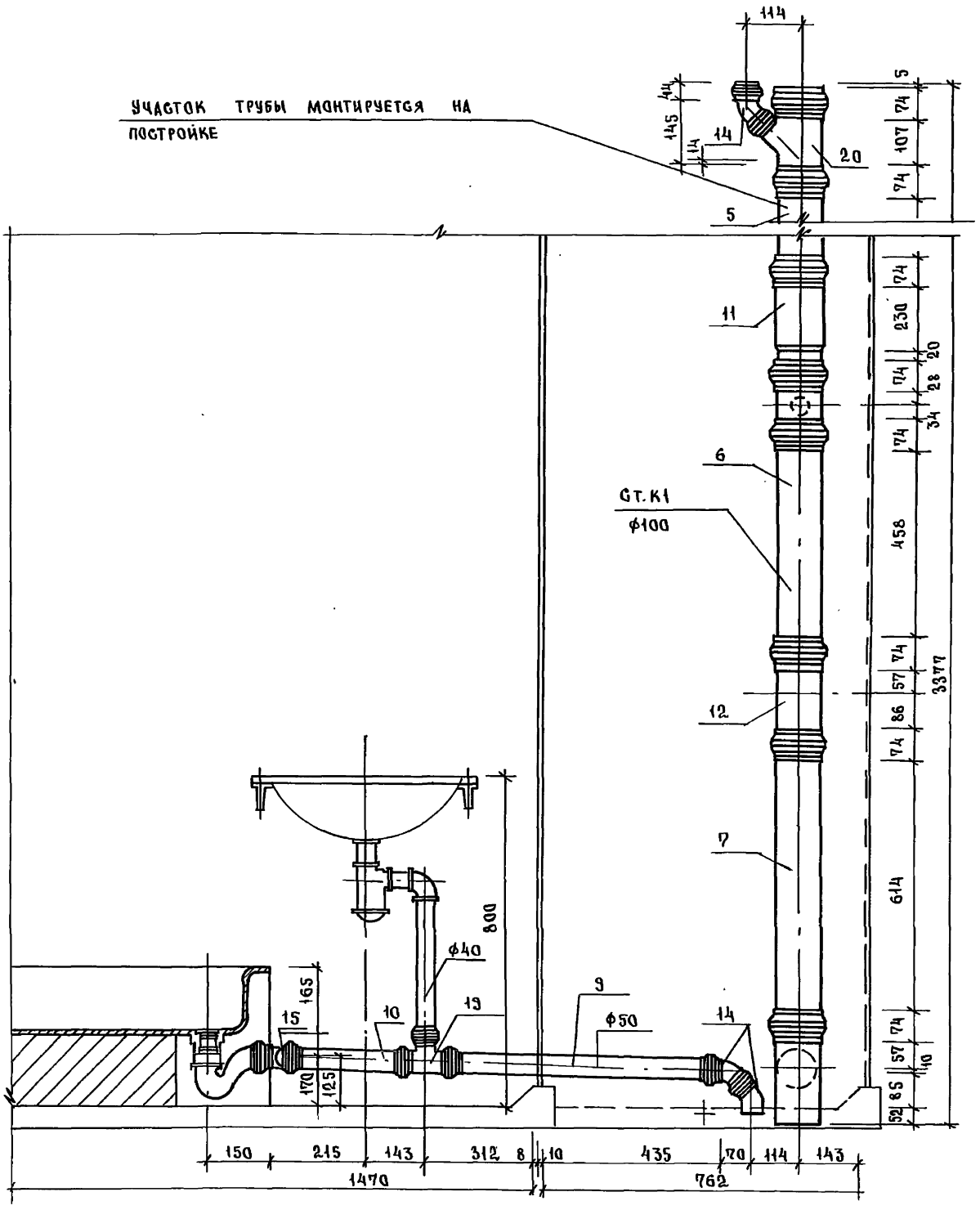

23411-03 91

ИНВ.№ ПОДЛ.	ПОДПИСЬ И ДАТА	ВЗАМ. ИНВ.№

1.288.9 - 2.2 11. 3.00 СБ

ЛИСТ 2

ФОРМАТА3

90

II - II

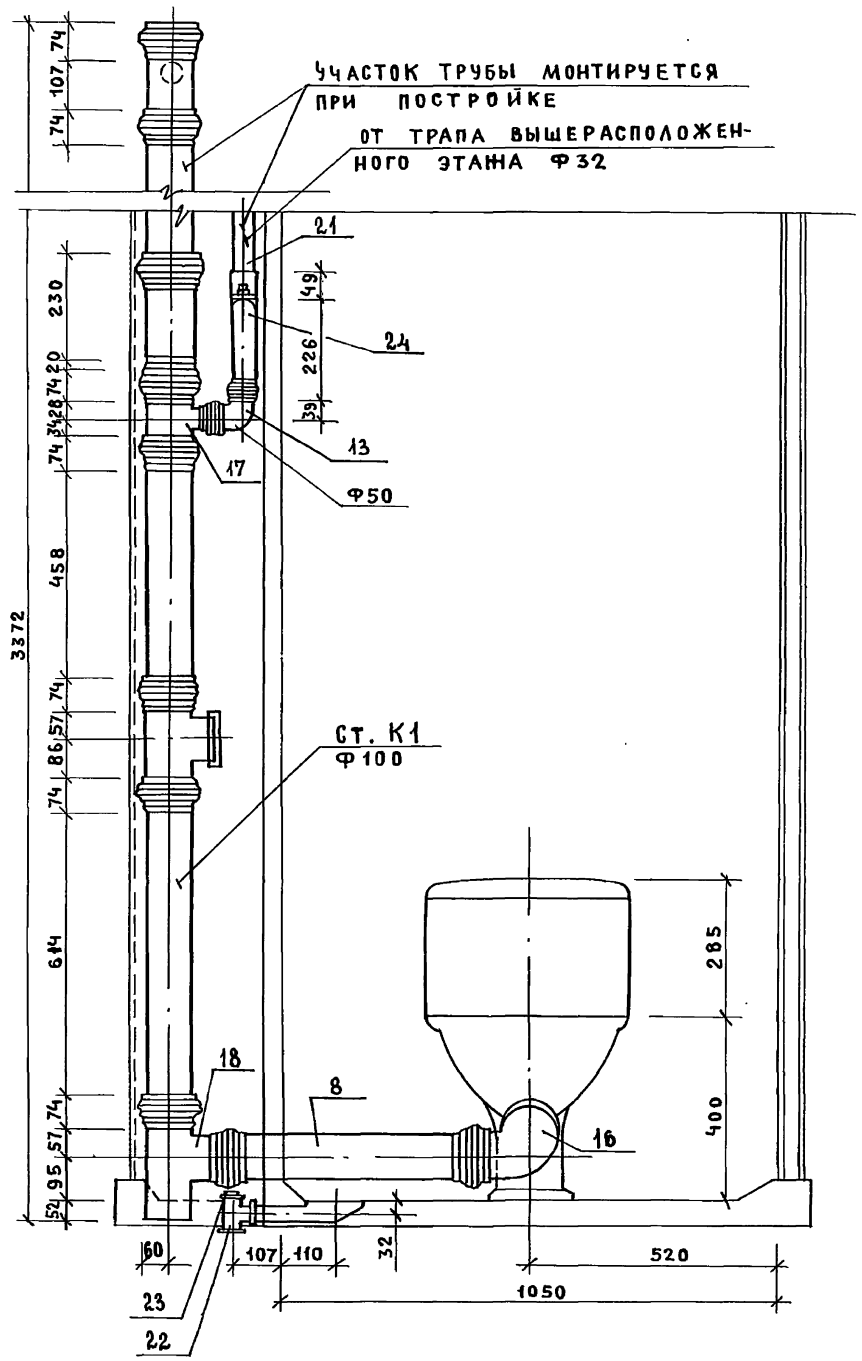
УЧАСТОК ТРУБЫ МОНТИРУЕТСЯ ПРИ ПОСТРОЙКЕ ОТ ТРАПА ВЫШЕРАСПОЛОЖЕННОГО ЭТАЖА Ф32
21
24
13
17
Ф50
Ст. К1
Ф100
18
8
16
74
107
74
230
49
226
39
20
74
28
74
458
74
57
86
74
644
74
57
95
52
3372
285
400
60
107
110
32
520
1050
23
22

Марка поз.	Обозначение	Наименование	Кол.	Масса ед., кг	Примечание
		Документация			
		Санитарно-техническая			
		кабина СКБА2Т-ПС			
	1.288.9-2.2 12.2.0.0 СБ	Сборочный чертеж			
		Водопровод			
		Стандартные изделия			
1.	Каталог ЦКБА	Вентиль запорный			
		муфтовый 15б1бр			
		ф15	4	0,39	
2		Муфта прямая короткая			
		ГОСТ 8966-75 ф15	5	0,055	
3		Контргайка ГОСТ 8968-75			
		ф15	5	0,036	
4		Сгон ГОСТ 8969-75			
		ф15	2	0,075	
5		Угольник ГОСТ 8946-75*			
		ф15	4	0,095	
6		Ниппель двойной			
		ГОСТ 8958-75* ф15	2	0,074	
7		Трубопровод из пласт-			
		массовых труб ПНД12СЛ			
		ГОСТ 18599-83 l=800мм			
		ф12	2		
		Трубопровод из сталь-			
		ных водогазопроводных			

Марка поз.	Обозначение	Наименование	Кол.	Масса ед., кг	Примечание
		оцинкованных труб			
		ГОСТ 3262-75* ф40×3.0	0,2	3.84	М
		То же ф25×2,8	3,6	2,39	М
		То же ф15×2,5	6,6	1,28	М
		Горячее водоснабжение			
		Стандартные изделия			
1	Каталог ЦКБА	Вентиль запорный			
		муфтовый 15б1бр			
		ф15	2	0,39	
2		Муфта прямая короткая			
		ГОСТ 8966-75 ф25	4	0,133	
3		То же ф15	4	0,055	
4		Контргайка ГОСТ 8968-75			
		ф25	4	0,082	
5		То же ф15	4	0,036	
6		Сгон ГОСТ 8969-75			
		ф15	2	0,075	
7		Угольник ГОСТ 8946-75*			
		ф25	2	0,231	
8		То же ф15	2	0,095	
9		Тройник ГОСТ 8948-75* ф25	2	0,321	
		Трубопровод из стальных			
		водогазопроводных			
		оцинкованных труб			
		ГОСТ 3262-75* ф40×3.0	0.2	3.84	М
		То же ф25×2.8	8.0	2.39	М
		То же ф15×2,5	4.70	1.28	М
		Смеситель латунный			
		См-ВУ-Шл ГОСТ 25809-83	2	2.20	

Взам. инв. № | Подпись и дата | Инв. № подл.

1.288.9-2.2 12.2.0.0

Н. контр.	Корнеева	Сокол	
ГИП	Соколова	Сокол	
Рук. гр.	Фомичев	Сокол	
Ст. инж.	Голова	Голов	

Санитарно-техническая кабина СКБА2Т-ПС
Водопровод
Спецификация оборудования

Стадия	Лист	Листов
Р	1	2

ГИПРОНИИЗДРАВ

Формат А4

Взам. инв. № | Подпись и дата | Инв. № подл.

1.288.9-2.2 12.2.0.0

Лист 2

23411-03 93 Формат А4

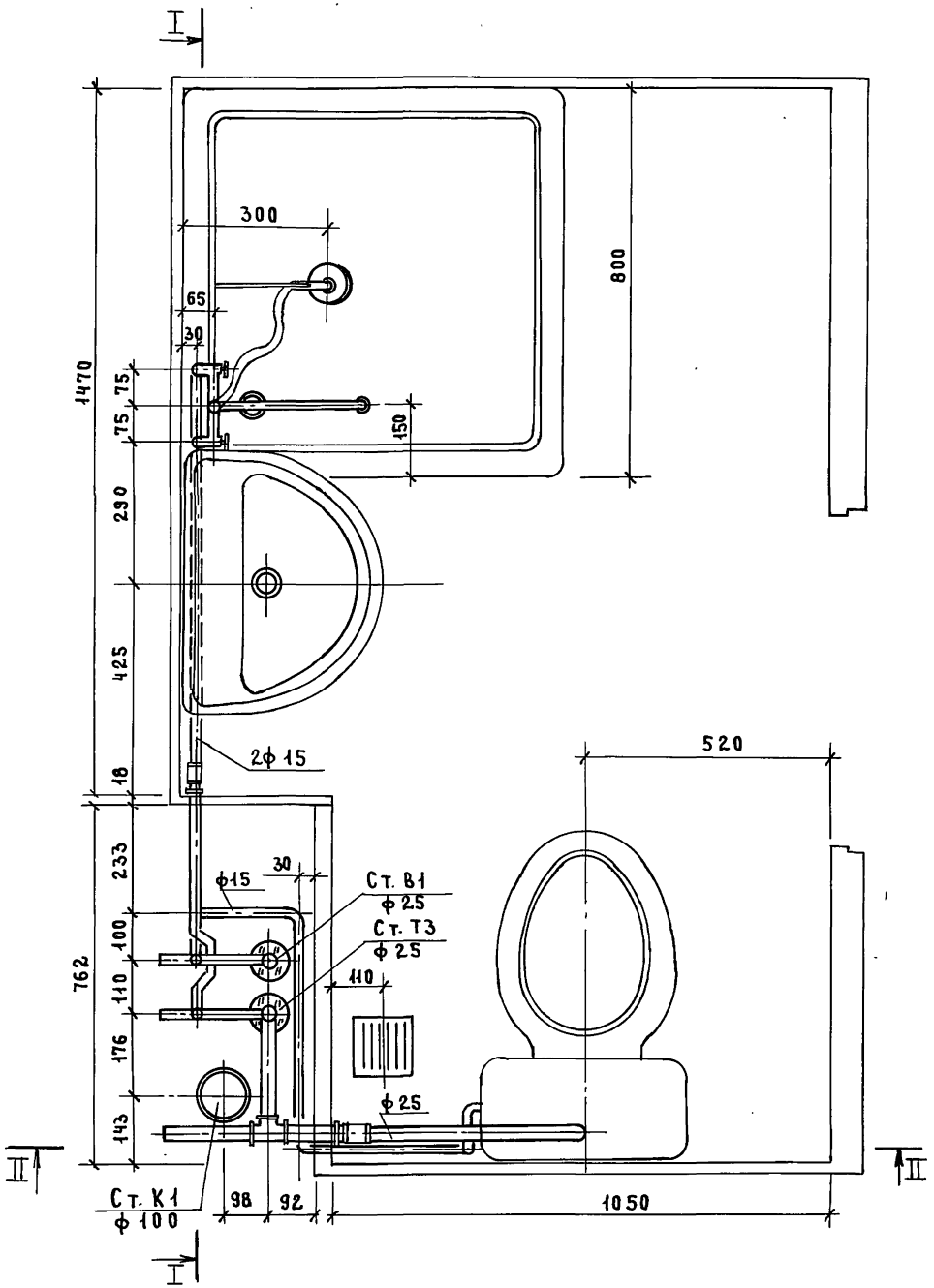

Н. контр.	Корнеева		
ГИП	Соколова		
Рук. гр.	Фомичев		
Ст. инж.	Голова		

1.288.9-2.2 12.2.0.0 СБ

Санитарно-техническая кабина СКБА 2Т-ПС

Водопровода

Стадия	Масса	Масштаб
Р	—	1:10
Лист 1	Листов 7	

ГИПРОНИИЗДРАВ

Инв. № подл. | Подпись и дата | Взам. инв. №

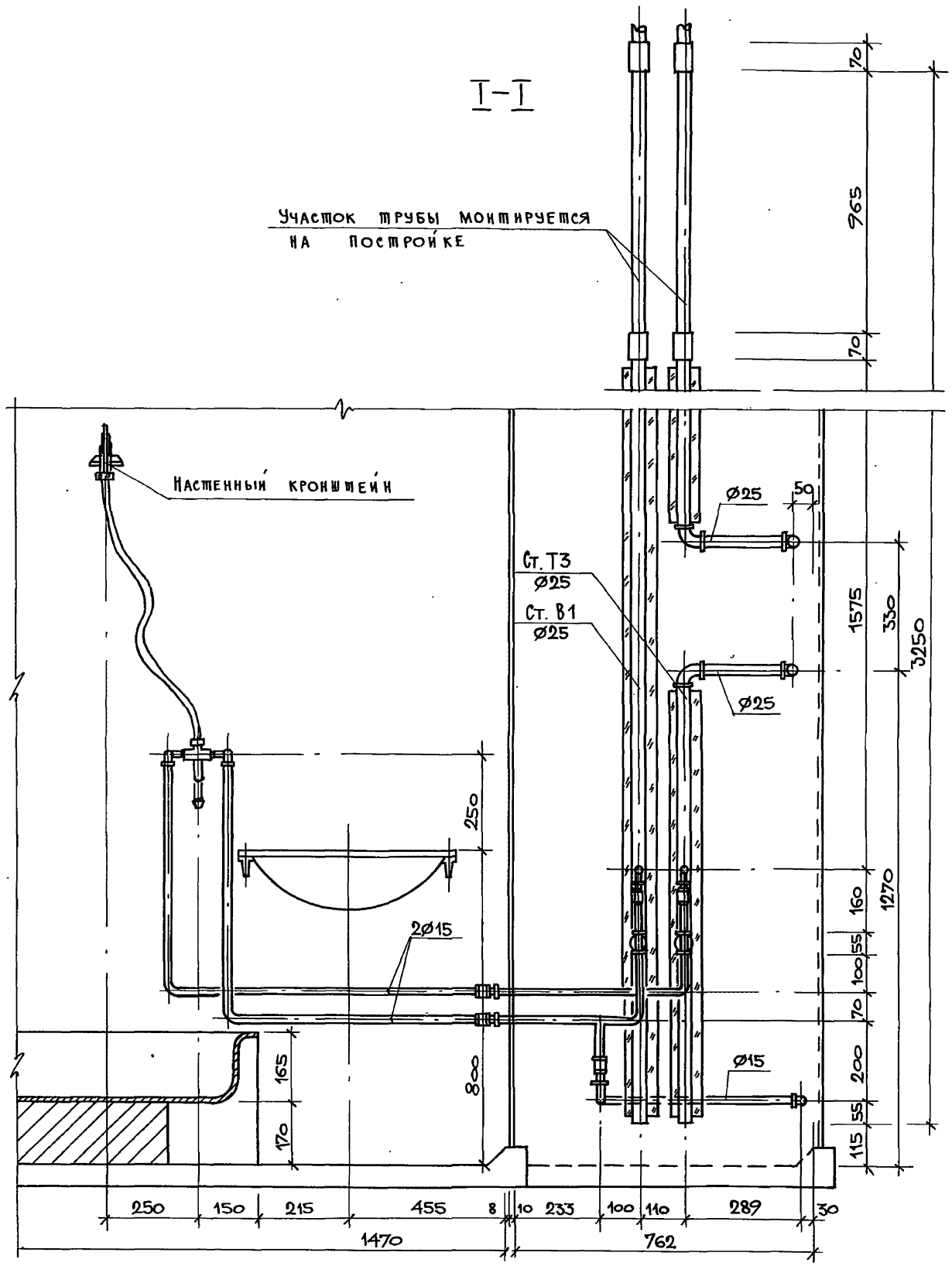

23447-03 95

Инв. N подл.	Подпись и дата	Взам. инв. N

1.288.9-2.2 12.2.0.0 СБ

Лист 2

Формат А3

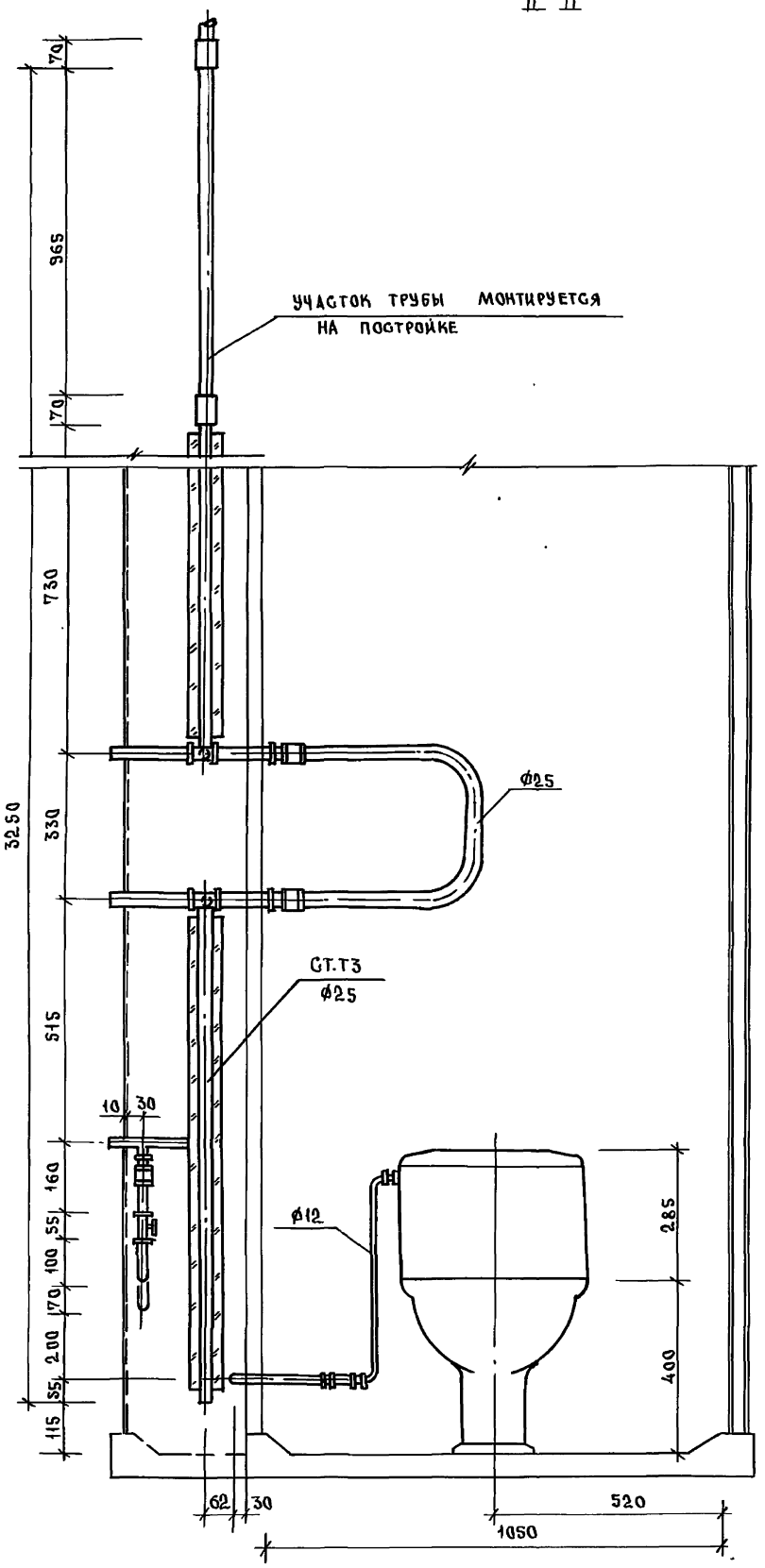

23411-03 96

ИНВ.N ПОДЛ.	ПОДПИСЬ И ДАТА	ВЗАМ.ИНВ.N

1.288.9 - 2.2 12.2.0.0 СБ

ЛИСТ 3

ФОРМАТ А3

95

Схема водопровода

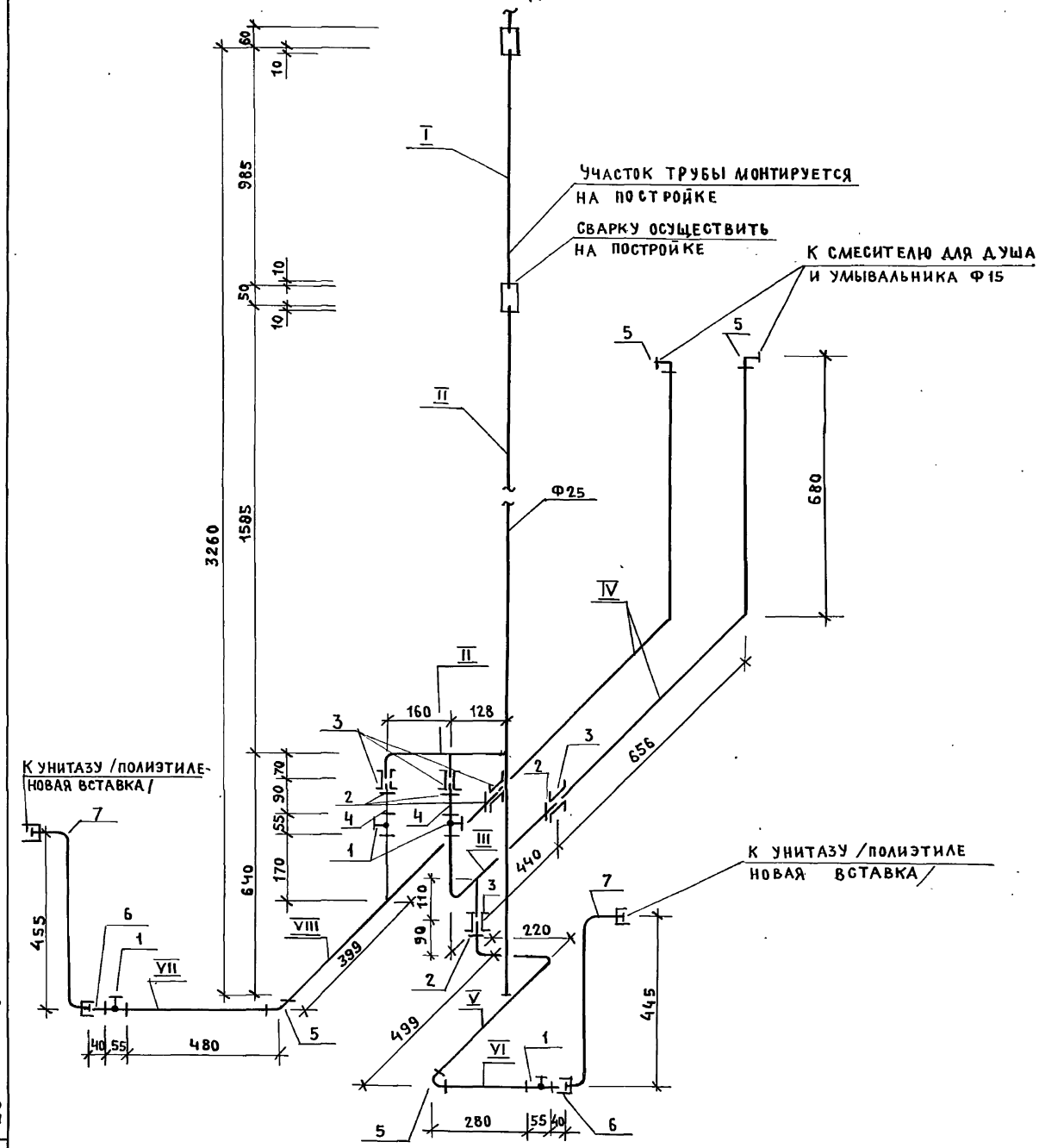

Инв. № подл.	Подпись и дата	Взам. инв. №

23411-03 97

1.288.9 - 2.2. 12.2.0.0 СБ

Лист 4

Формат А3

96

Трубные заготовки к схеме водопровода

Марка поз.	Эскиз детали	L мм	Ф мм	Ед. изм	Кол.	Масса ед. кг	ГОСТ
I	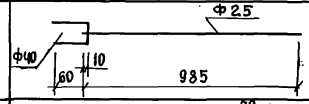	70	40	шт	1	0.28	3262-75*
		985	25	шт	1	2.35	3262-75*
II	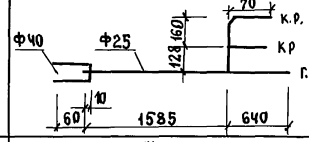	70	40	шт	1	0.28	3262-75*
		2235	25	шт	1	5.36	3262-75*
		376	15	шт	1	0.48	3262-75*
III	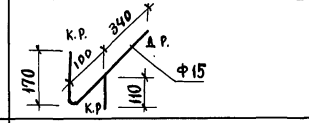	788	15	шт	1	1.00	3262-75*
IV	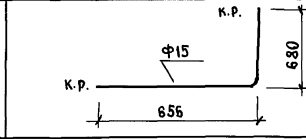	1354	15	шт	2	1.73	3262-75*
V	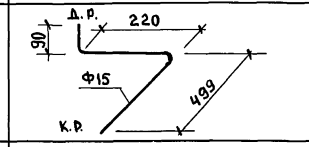	868	15	шт	1	1.17	3262-75*
VI	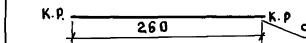	278	15	шт	1	0.35	3262-75*
VII	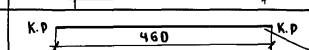	478	15	шт	1	0.61	3262-75*
VIII	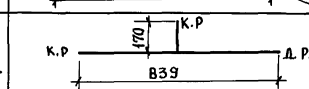	1077	15	шт	1	1.38	3262-75*

Инв. № подл. | Подпись и дата | Взам. инв. №

СХЕМА ГОРЯЧЕГО ВОДОСНАБЖЕНИЯ

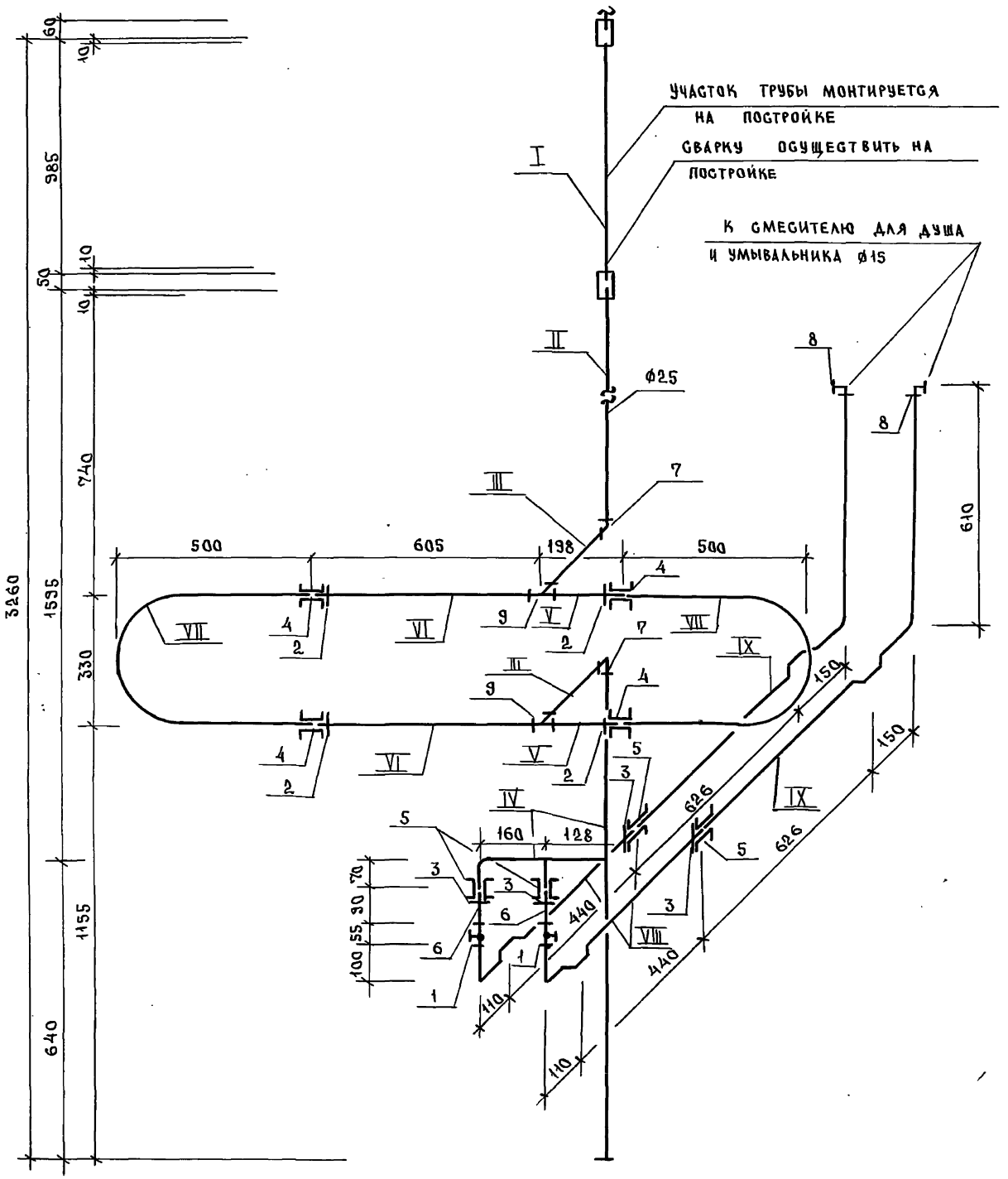

23411-03 99

ИНВ.N ПОДЛ.	ПОДПИСЬ И ДАТА	ВЗАМ.ИНВ.N

1.288.9 - 2.2 12.2 0.0 СБ

ЛИСТ 6

ФОРМАТ А3

98

Трубные заготовки к схеме горячего водоснабжения.

Марка поз.	Эскиз детали	L мм	ф мм	Ед. изм	Кол.	Масса ед., кг	ГОСТ
I	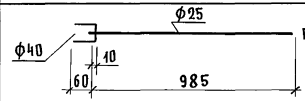	70	40	шт.	1	0.28	3262-75*
		985	25	шт.	1	2.35	3262-75*
II	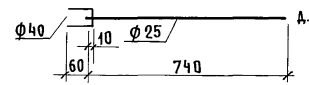	70	40	шт.	1	0.28	3262-75*
		812	25	шт.	1	1.95	3262-75*
III	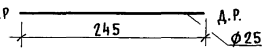	318	25	шт.	2	0.76	3262-75*
IV	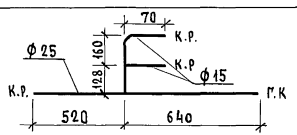	1171	25	шт.	1	2.79	3262-75*
		446	15	шт.	1	0.57	3262-75*
V	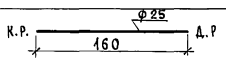	233	25	шт.	2	0.55	3262-75*
VI	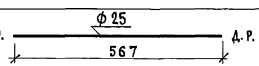	640	25	шт.	2	1.53	3262-75*
VII	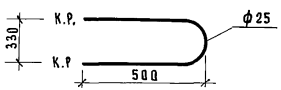	1355	25	шт.	2	3.24	3262-75*
VIII	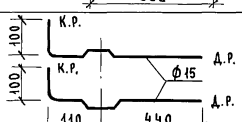	709	15	шт.	2	0.91	3262-75*
IX	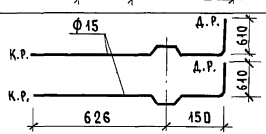	1404	15	шт.	2	1.79	3262-75*

Инв.№ подл. | Подпись и дата | Взам. инв.№

Марка поз.	Обозначение	Наименование	Кол.	Масса ед., кг	Приме-чание
		Документация			
		Санитарно-техническая			
		кабина СКБА2Т-ПС			
	1.288.9-2.2 12.3.0.0 СБ	сборочный чертеж			
		Канализация			
		Стандартные изделия			
1		Умывальник Пкбс-2 керами-			
		ческий ГОСТ 23759-85, с	1		
		сифоном СФБВ и выпуском			
		ВСУ ГОСТ 23412-79*,	1		
		кронштейнами ГОСТ 1153-76*,	2		
		болтами ГОСТ 7798-70*	2		
2		Унитаз „Компакт" керамичес-			
		кий УНКЦ1 ГОСТ 22847-85,	1		
		арматура крепления бачка,			
		бачок с арматурой			
		ГОСТ 21485.5-76	1		
		сиденье ГОСТ 15062-83	1		
3		Поддон душевой чугунный			
		эмалированный ПДЧМ 800			
		ГОСТ 10161-83, с выпуском	1		
		и сифоном ГОСТ 23412-76*	1		
4	Московский завод	Напольный приемник сточ-			
	нестандартного оборудования	ных вод для сантехкабин			
		заводского изготовления	1		
5		Трубопровод из пластмассовых			

Взам. инв. № | Подпись и дата | Инв. № подл.

Н. контр.	Корнеева		
ГИП	Соколова		
Рук. гр.	Фомичев		
Ст. инж.	Голова		

1.288.9-2.2 12.3.00

Санитарно-техническая кабина СКБА2Т-ПС
Канализация
Спецификация оборудования

Стадия	Лист	Листов
Р	1	2

ГИПРОНИИЗДРАВ

Формат А4

Марка поз.	Обозначение	Наименование	Кол.	Масса ед., кг	Приме-чание
		канализационных труб			
		ГОСТ 22689.2-77 ℓ=1000мм ϕ100	1	0,95	
6		То же ℓ=1485мм ϕ100	1	1,32	
7		То же ℓ=420мм ϕ100	1	0,39	
8		То же ℓ=260 мм ϕ50	2	0,08	
9		То же ℓ=300 мм ϕ50	1	0,09	
10		То же ℓ=65 мм ϕ50	1	0,02	
11		Патрубок компенсационный			
		ГОСТ 22689.5-77 ϕ100	1		
12		Отвод 90° ГОСТ 22689.9-77 ϕ50	1	0,06	
13		То же 135° ϕ50	3	0,05	
14		То же 150° ϕ50	1	0,045	
15		То же 90° ϕ100	1	0,325	
16		То же 150° ϕ100	1	0,220	
17		Тройник 90° ГОСТ 22689.10-77			
		ϕ100×50	2	0,27	
18		То же 45° ϕ100×50	1	0,31	
19		То же 90° ϕ50×50	2	0,085	
20		Крестовина 60° ГОСТ 22689.9-77			
		ϕ100×100	1	0,51	
21		Трубопровод из стальных			
		водогазопроводных оцинко-			
		ванных труб ГОСТ 3262-75*			
		ϕ32×2,8	1,30	3,09	м
22		Тройник ГОСТ 8949-75*ϕ32×2,5	1	0,43	
23		Пробка ГОСТ 8963-75* ϕ32	1	0,17	
24		Сифон-ревизия чугунный			
		СФ150А ГОСТ 6924-75 ϕ50	1	3,3	

Взам. инв. № | Подпись и дата | Инв. № подл.

1.288.9-2.2 12.3.0.0

Лист 2

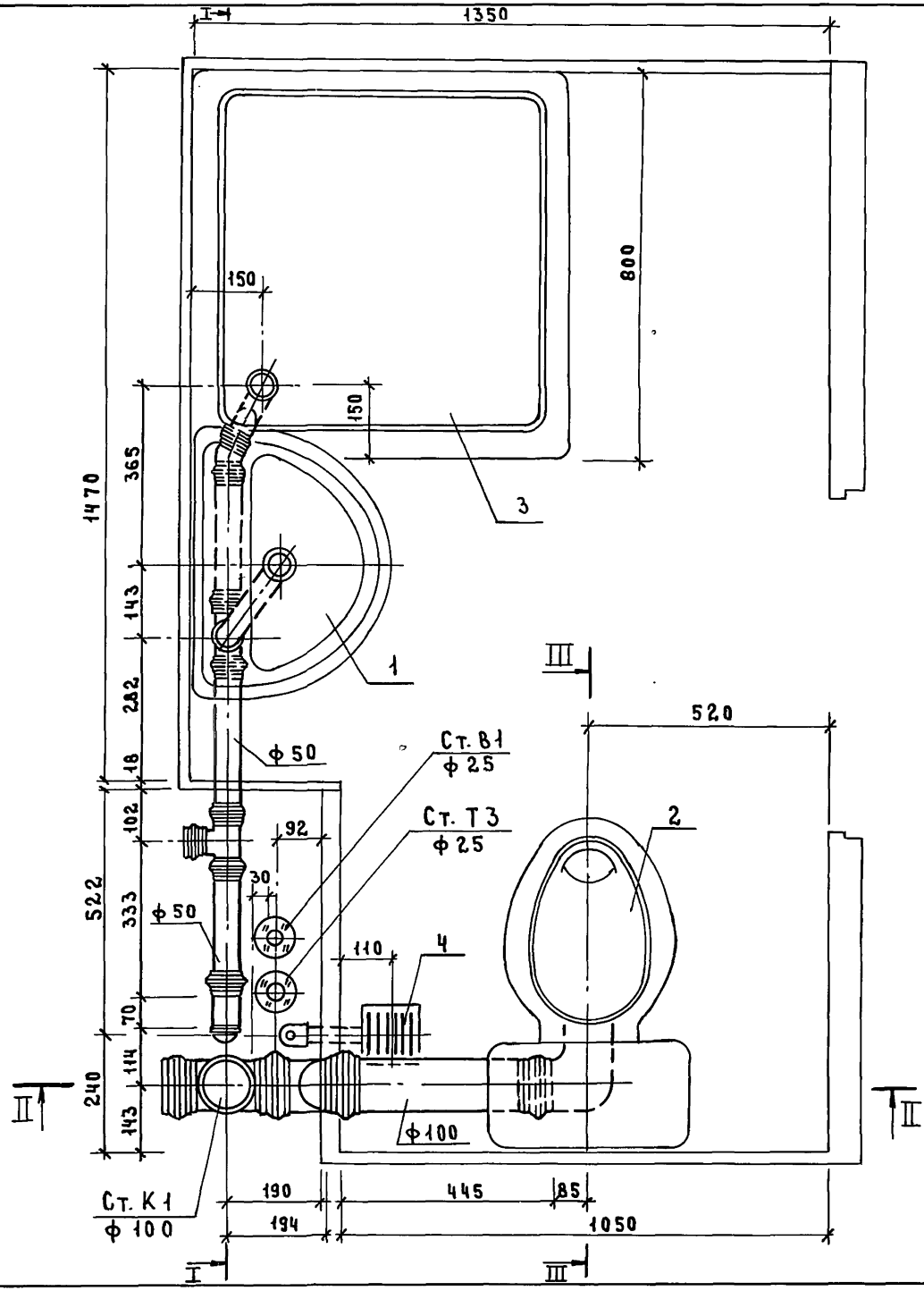

Разрез III–III см. док. 2.201.3.0.0 СБ

				1.288.9–2.2 12.3.0.0 СБ	
				Санитарно-техническая кабина СКБА2Т-ПС Канализация	Стадия: Р; Масса: —; Масштаб: 1:10; Лист 1; Листов 4
Н. контр.	Корнеева				ГИПРОНИИЗДРАВ
ГИП	Соколова				
Рук. гр.	Фомичев				
Ст. инж.	Голова				

Инв. № подл. | Подпись и дата | Взам. инв. №

1.288.9-2.2 12.3.0.СБ

Формат А3

I-I

Участок трубы монтируется на постройке

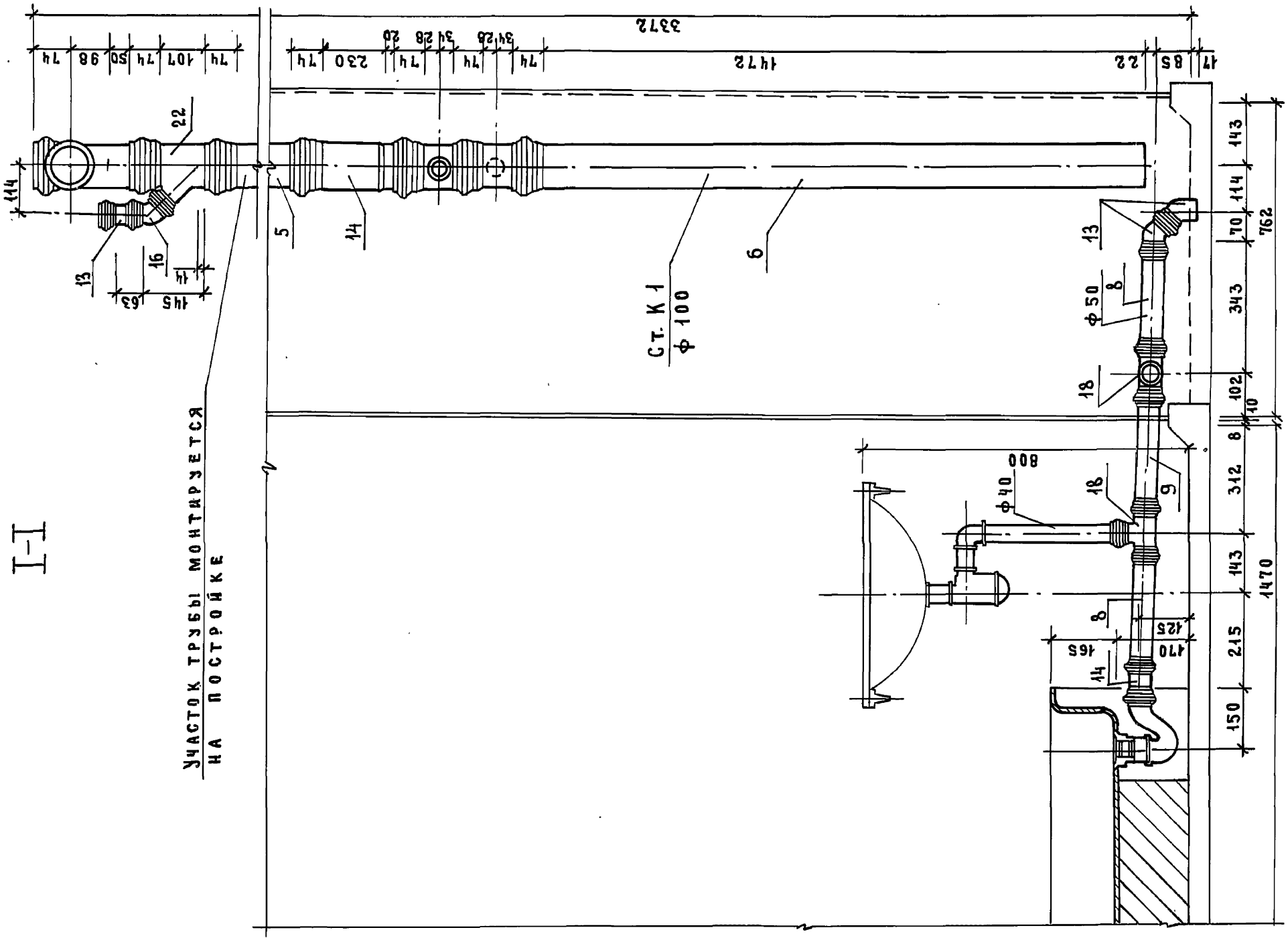

Инв. № подл. | Подпись и дата | Взам. инв. №

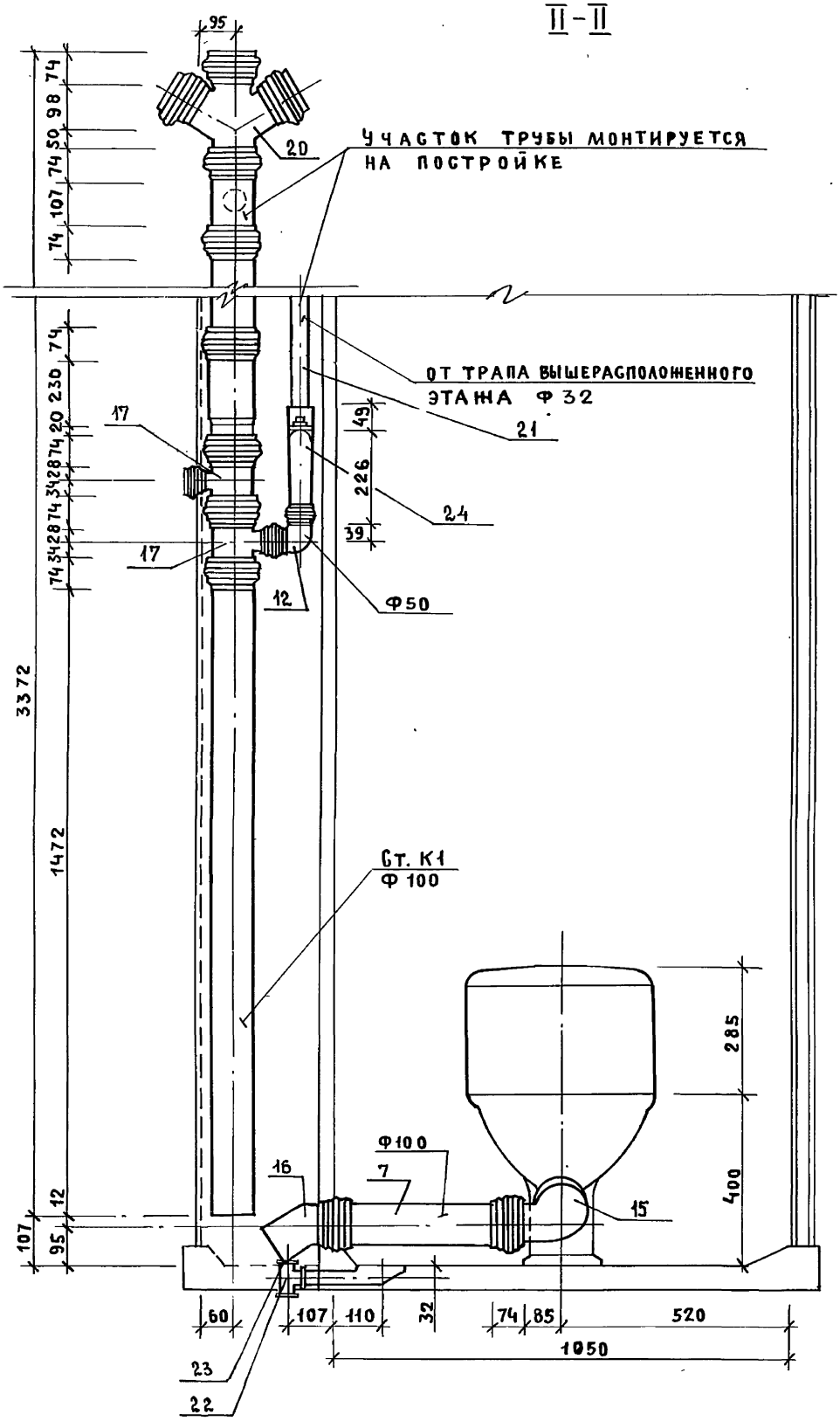

23411-03 104

ИНВ.№ ПОДЛ.	ПОДПИСЬ И ДАТА	ВЗАМ.ИНВ.№

1.288.9 - 2.2 12.3.0.0 СБ

ЛИСТ 3

ФОРМАТ А3

103

Марка поз.	Обозначение	Наименование	Кол.	Масса ед., кг	Примечание
		Документация			
		Санитарно-техническая			
		кабина СКБА2Т-ПСР			
	1.288.9-2.2 13.3.0.0 СБ	сборочный чертеж			
		Канализация			
		Стандартные изделия			
1		Умывальник Пкбс-2 керами-			
		ческий ГОСТ 23759-85, с	1		
		сифоном СФБВ и выпуском			
		ВСУ ГОСТ 23412-79*,	1		
		кронштейнами ГОСТ 1153-76*,	2		
		болтами ГОСТ 7798-70*	2		
2		Унитаз „Компакт" керамичес-			
		кий УНКЦ1 ГОСТ 22847-85,	1		
		арматура крепления бачка,			
		бачок с арматурой			
		ГОСТ 21485.5-76	1		
		сиденье ГОСТ 15062-83	1		
3		Поддон душевой чугунный			
		эмалированный ПДЧМ 800			
		ГОСТ 10161-83, с выпуском	1		
		и сифоном ГОСТ 23412-76*	1		
4	Московский завод	Напольный приемник сточ-			
	нестандартного оборудования	ных вод для сантехкабин			
		заводского изготовления	1		
5		Трубопровод из пластмассовых			

Взам. инв. № | Подпись и дата | Инв. № подл.

Н. контр.	Корнеева		
ГИП	Соколова		
Рук. гр.	Фомичев		
Ст. инж.	Голова		

1.288.9-2.2 13.3.00

Санитарно-техническая кабина СКБА2Т-ПСР
Канализация.
Спецификация оборудования

Стадия	Лист	Листов
Р	1	2

ГИПРОНИИЗДРАВ

Формат А4

Марка поз.	Обозначение	Наименование	Кол.	Масса ед., кг	Примечание
		канализационных труб			
		ГОСТ 22689.2-77 ℓ=1000мм ϕ100	1	0,95	
6		То же ℓ=540 мм ϕ100	1	0,50	
7		То же ℓ=735 мм ϕ100	1	0,69	
8		То же ℓ=420 мм ϕ100	1	0,39	
9		То же ℓ=300 мм ϕ50	1	0,09	
10		То же ℓ=260 мм ϕ50	2	0,08	
11		То же ℓ=65 мм ϕ50	1	0,02	
12		Патрубок компенсационный			
		ГОСТ 22689.5-77 ϕ100	1		
13		Ревизия ГОСТ 22689.15-77 ϕ100	1		
14		Отвод, 90° ГОСТ 22689.9-77 ϕ50	1	0,06	
15		То же 135° ϕ50	1	0,05	
16		То же 150° ϕ50	1	0,045	
17		То же ϕ100	1	0,220	
18		То же 90° ϕ100	1	0,325	
19		Тройник 90° ГОСТ 22689.10-77			
		ϕ 50×50	2	0,085	
20		То же ϕ100×50	2	0,27	
21		То же 45° ϕ100×50	1	0,31	
22		Крестовина 60°			
		ГОСТ 22689.11-77 ϕ100×100	1	0,51	
23		Трубопровод из стальных во-			
		догазопроводных оцинкован-			
		ных труб ГОСТ 3262-75* ϕ32×2,8	1,30	3,09	м
24		Тройник ГОСТ 8949-75* ϕ32×25	1	0,43	
25		Пробка ГОСТ 8963-75* ϕ32	1	0,17	
26		Сифон-ревизия чугунный			
		СФ150д ГОСТ 6924-75 ϕ50	1	3,3	

Взам. инв. № | Подпись и дата | Инв. № подл.

1.288.9-2.2 13.3.0.0

Лист 2

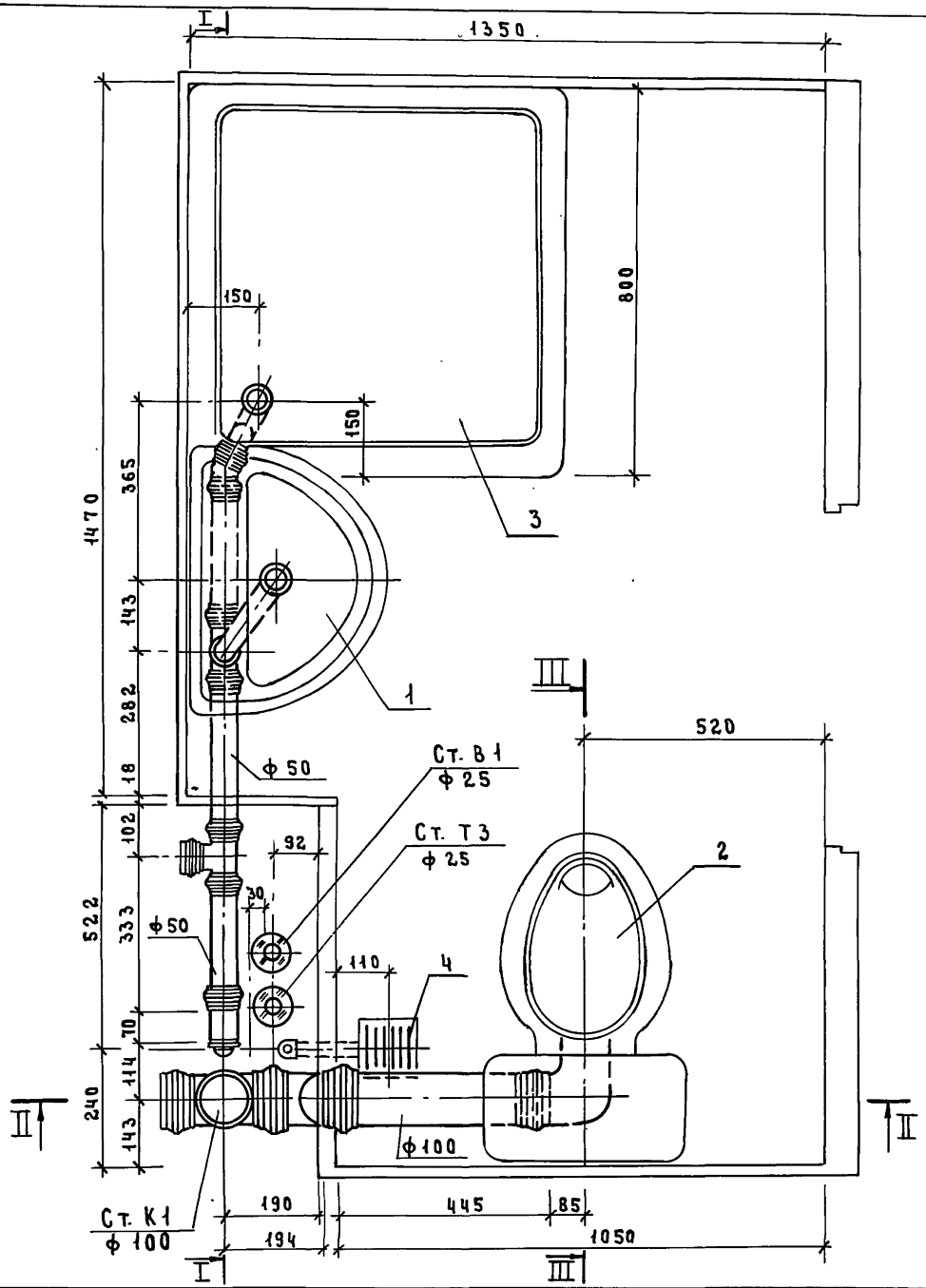

Разрез III–III см. док. 2.201.3.0.0.СБ

				1.288.9-2.2 13.3.0.0СБ		
				Санитарно-техническая кабина СКБА2Т-ПСР Канализация	Стадия	Масса	Масштаб
					Р	—	1:10
					Лист 1	Листов 4	
Н.контр.	Корнеева						
ГИП	Соколова				Гипрониздрав		
Рук.гр.	Фомичев						
Ст.инж.	Голова						

Инв.№подл. | Подпись и дата | Взам.инв.№

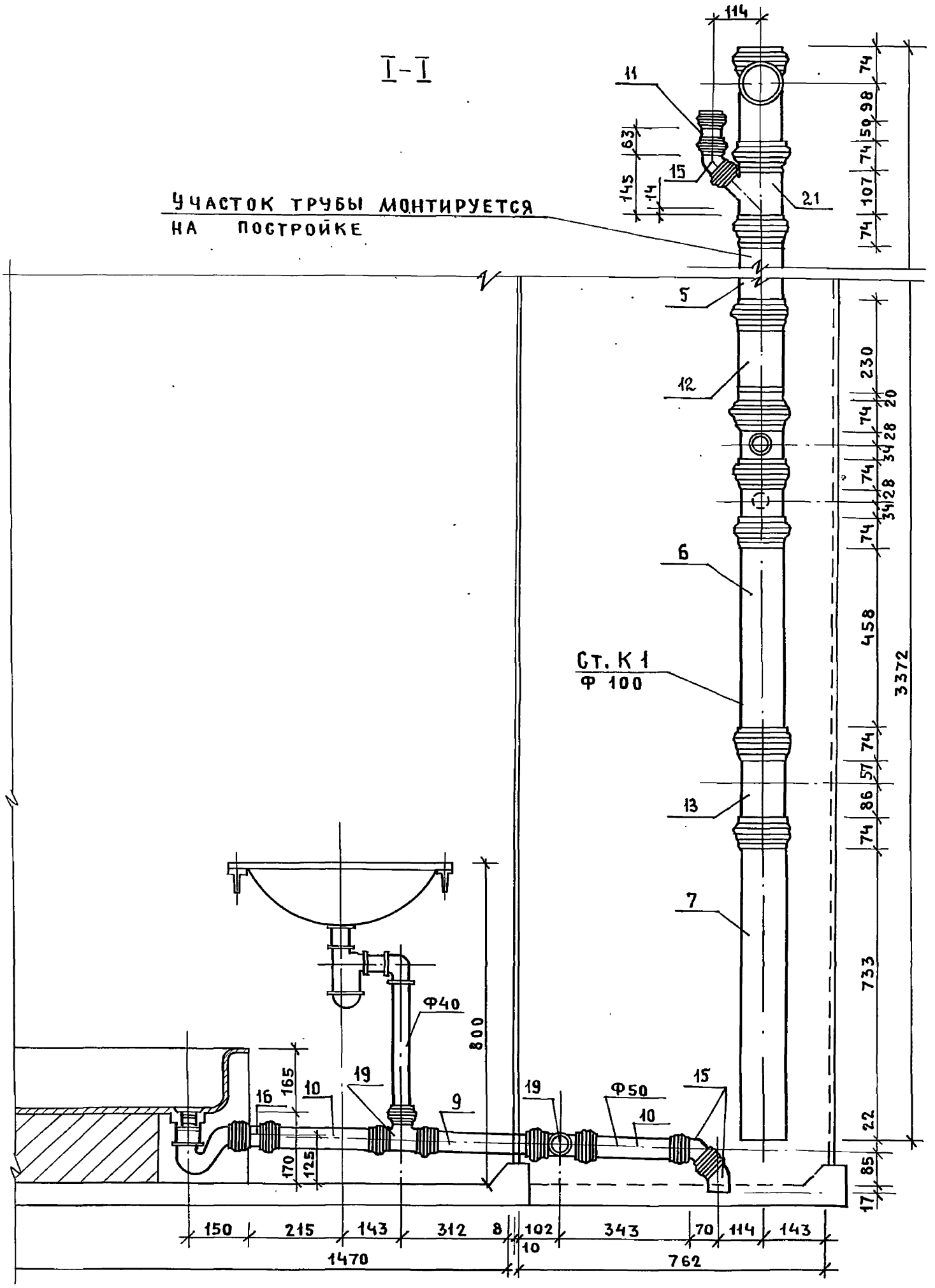

23411-03 107

ИНВ. № ПОДЛ.	ПОДПИСЬ И ДАТА	ВЗАМ. ИНВ. №

1.288.9-2.2 13.3.00. СБ

ЛИСТ 2

ФОРМАТ А3

106

II – II

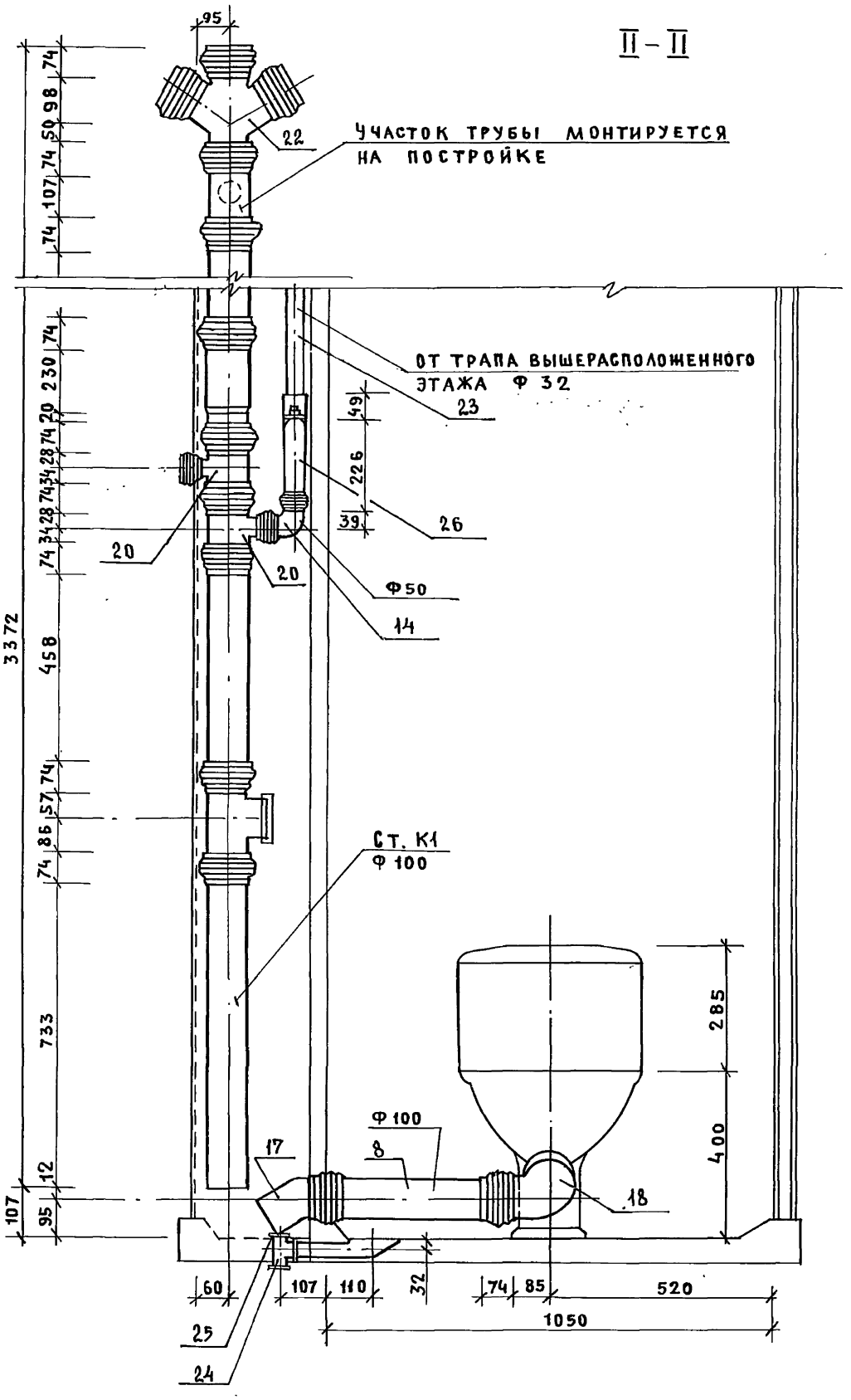

Инв.№подл. | Подпись и дата | Взам.инв.№

2844-03 108

Марка поз.	Обозначение	Наименование	Кол.	Масса ед., кг	Приме-чание
		Документация			
		Санитарно-техническая			
		кабина СКБА2Т-ПВ			
	1.288.9-2.2 14.3.0.0 СБ	сборочный чертеж			
		Канализация			
		Стандартные изделия			
1		Умывальник ПкБс-2 керами-			
		ческий ГОСТ 23759-85, с	1		
		сифоном СФБВ и выпуском			
		ВСУ ГОСТ 23412-79*,	1		
		кронштейнами ГОСТ 1153-76*,	2		
		болтами ГОСТ 7798-70*	2		
2		Унитаз „Компакт" керамичес-			
		кий УНКЦ1 ГОСТ 22847-85,	1		
		арматура крепления бачка,			
		бачок с арматурой			
		ГОСТ 21485.5-76	1		
		сиденье ГОСТ 15062-83	1		
3		Поддон душевой чугунный			
		эмалированный ПДЧМ 800			
		ГОСТ 10161-83, с выпуском	1		
		и сифоном ГОСТ 23412-76*	1		
4	Московский завод	Напольный приемник сточ-			
	нестандартного оборудования	ных вод для сантехкабин			
		заводского изготовления	1		
5		Трубопровод из пластмассовых			

Взам. инв. № | Подпись и дата | Инв. № подл.

Н. контр.	Корнеева		
ГИП	Соколова		
Рук. гр.	Фомичев		
Ст. инж.	Голова		

1.288.9-2.2 14.3.00

Санитарно-техническая кабина СКБА2Т-ПВ
Канализация
Спецификация оборудования

Стадия	Лист	Листов
Р	1	2

ГИПРОНИИЗДРАВ

Формат А4

Марка поз.	Обозначение	Наименование	Кол.	Масса ед., кг	Приме-чание
		канализационных труб			
		ГОСТ 22689.2-77 ℓ=1135мм ϕ100	1	1.08	
6		То же ℓ=805 мм ϕ100	1	0,76	
7		То же ℓ=735 мм ϕ100	1	0,69	
8		То же ℓ=420 мм ϕ100	1	0.39	
9		То же ℓ=260 мм ϕ50	2	0,08	
10		То же ℓ=300 мм ϕ50	1	0.09	
11		Патрубок компенсационный			
		ГОСТ 22689.5-77 ϕ100	1		
12		Ревизия ГОСТ 22689.15-77 ϕ100	1		
13		Тройник 90° ГОСТ 22689.10-77			
		ϕ50×50	2	0.085	
14		Отвод 90° ГОСТ 22689.9-77 ϕ100	1	0,325	
15		То же 150° ϕ50	1	0,045	
16		То же 135° ϕ50	2	0,05	
17		То же 150° ϕ100	1	0,22	
18		Тройник ГОСТ 8949-75* ϕ32×25	1	0.43	
19		Пробка ГОСТ 8963-75* ϕ32	1	0,17	

Взам. инв. № | Подпись и дата | Инв. № подл.

1.288.9-2.2 14.3.0.0

Лист 2

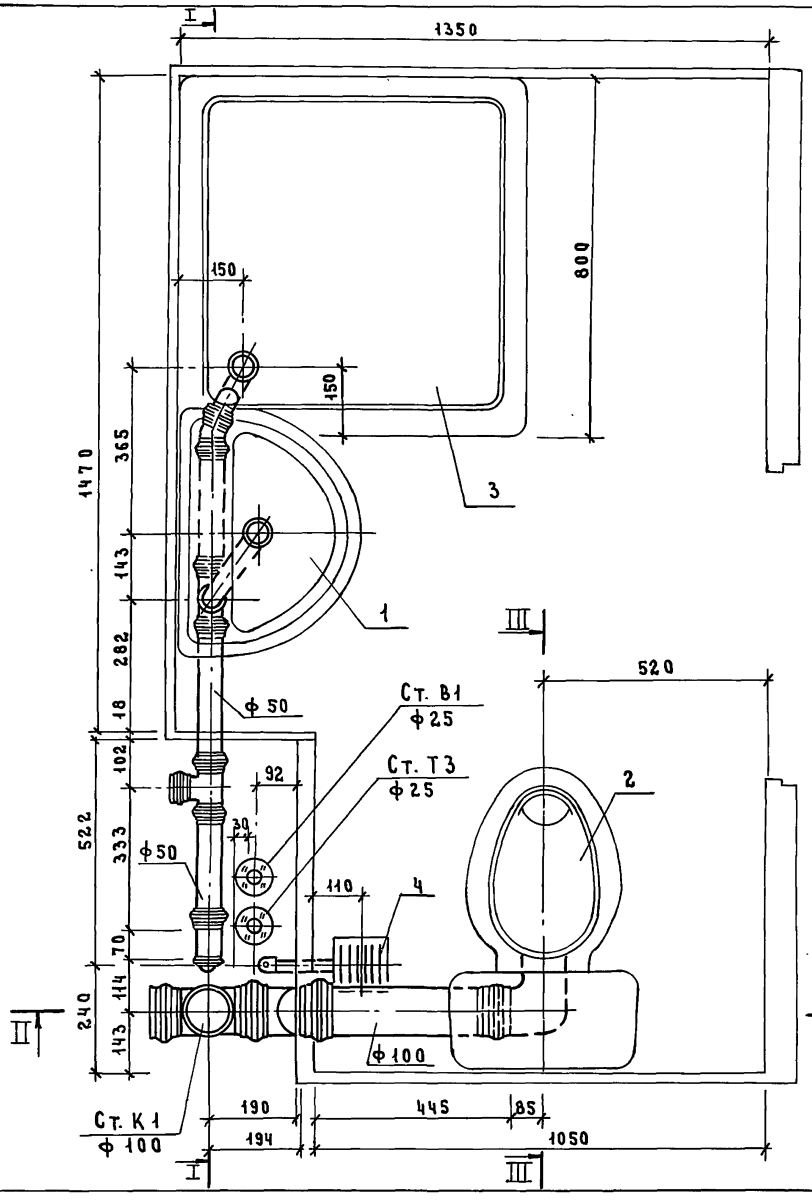

Разрез III-III см. док. 2.201.3.0.0 СБ

					1.288.9-2.2 14 3.0.0 СБ		
				Санитарно-техническая кабина СКБА2Т-ПВ Канализация	Стадия	Масса	Масштаб
					Р	—	1:10
					Лист 1	Листов 4	
И. контр.	Корнеева				ГИПРОНИИЗДРАВ		
ГИП	Соколова						
Рук. гр.	Фомичев						
Ст. инж.	Голова						

Инв. № подл. | Подпись и дата | Взам. инв. №

I-I

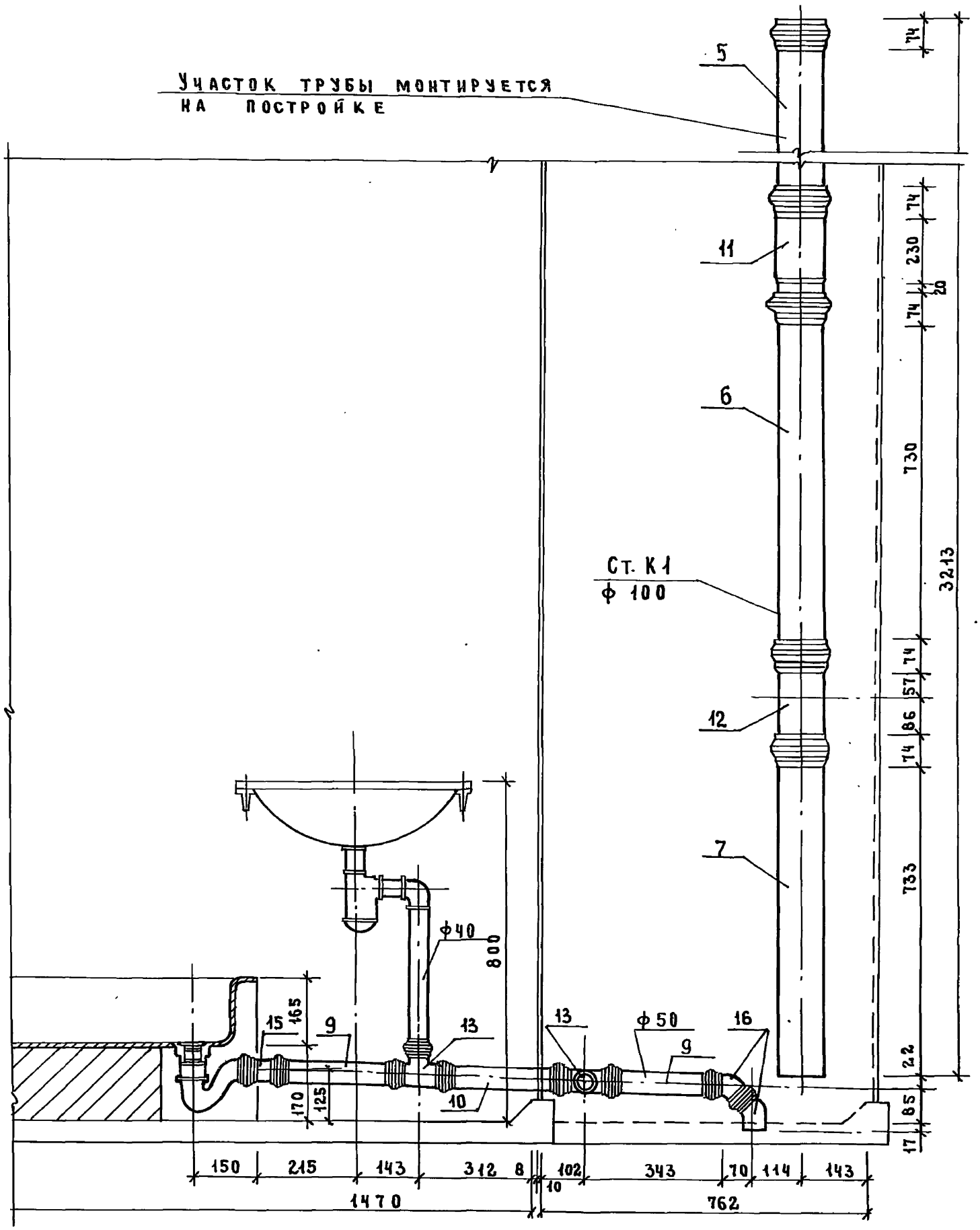

23411-03 111

Инв. № подл.	Подпись и дата	Взам. инв. №

1.288.9-2.2 14 3.0.0 СБ

Лист 2

Формат А3

II-II

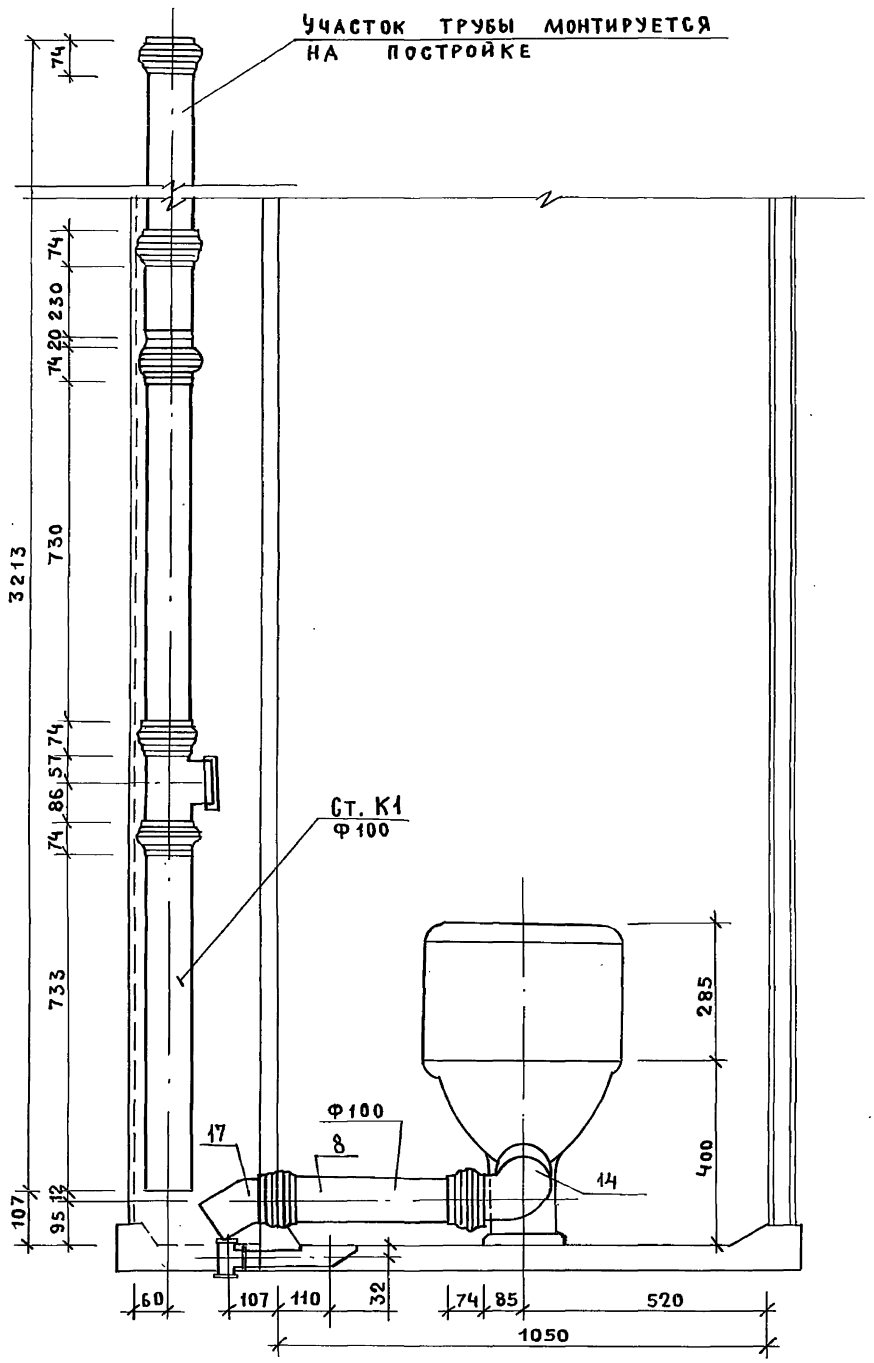

ИНВ.№ ПОДЛ. | ПОДПИСЬ И ДАТА | ВЗАМ.ИНВ.№

23414-03 1/2

Марка поз.	Обозначение	Наименование	Кол.	Масса ед., кг	Приме-чание
		Документация			
		Санитарно-техническая			
		кабина СКБА2Т-СР			
	1.288.9-2.2 15 3.0.0 СБ	Сборочный чертеж			
		Канализация			
		Стандартные изделия			
1		Умывальник Пкбс-2 керами-			
		ческий ГОСТ 23759-85, с	1		
		сифоном СФБВ и выпуском			
		ВСУ ГОСТ 23412-79*,	1		
		кронштейнами ГОСТ 1153-76*,	2		
		болтами ГОСТ 7798-70*	2		
2		Унитаз „Компакт" керамичес-			
		кий УНКЦ1 ГОСТ 22847-85,	1		
		арматура крепления бачка,			
		бачок с арматурой			
		ГОСТ 21485.5-76	1		
		сиденье ГОСТ 15062-83	1		
3		Поддон душевой чугунный			
		эмалированный ПДЧМ 800			
		ГОСТ 10161-83, с выпуском	1		
		и сифоном ГОСТ 23412-76*	1		
4	Московский завод	Напольный приемник сточ-			
	нестандартного	ных вод для сантехкабин			
	оборудования	заводского изготовления	1		
5		Трубопровод из пластмассовых			

Марка поз.	Обозначение	Наименование	Кол.	Масса ед., кг	Приме-чание
		канализационных труб			
		ГОСТ 22689.2-77 ℓ=1000мм ϕ100	1	0.95	
6		То же ℓ=540 мм ϕ100	1	0.50	
7		То же ℓ=735 мм ϕ100	1	0.69	
8		То же ℓ=420 мм ϕ100	1	0.39	
9		То же ℓ=300 мм ϕ50	2	0.09	
10		То же ℓ=260 мм ϕ50	1	0,08	
11		То же ℓ= 65 мм ϕ50	1	0.02	
12		Патрубок компенсационный			
		ГОСТ 22689.5-77 ϕ100	1		
13		Ревизия ГОСТ 22689.15-77 ϕ100	1		
14		Отвод 90° ГОСТ 22689.9-77 ϕ50	1	0.06	
15		То же 135° ϕ50	1	0.05	
16		То же 150° ϕ50	1	0.045	
17		То же ϕ100	1	0,220	
18		То же 90° ϕ100	1	0,325	
19		Тройник 90° ГОСТ 22689.10-77			
		ϕ50×50	2	0.085	
20		То же ϕ100×50	2	0.27	
21		То же 45° ϕ100×50	1	0.31	
22		Крестовина 60°			
		ГОСТ 22689.11-77 ϕ100×100	1	0.51	
23		Трубопровод из стальных во-			
		догазопроводных оцинкован-			
		ных труб ГОСТ 3262-75* ϕ32×2.8	1.30	3.09	м
24		Тройник ГОСТ 8949-75* ϕ32×25	1	0,43	
25		Пробка ГОСТ 8963-75* ϕ32	1	0.17	
26		Сифон-ревизия чугунный	--		
		СФ15ОД ГОСТ 6924-75 ϕ50	1	3.3	

Взам. инв. № | Подпись и дата | Инв. № подл.

Н. контр.	Корнеева		
ГИП	Соколова		
Рук. гр.	Фомичев		
Ст. инж.	Голова		

1.288.9-2.2 15.3.00

Санитарно-техническая кабина СКБА2Т-ПН
Канализация
Спецификация оборудования

Стадия	Лист	Листов
Р	1	2

ГИПРОНИИЗДРАВ

Формат А4

1.288.9-2.2 15.3.0.0

Лист 2

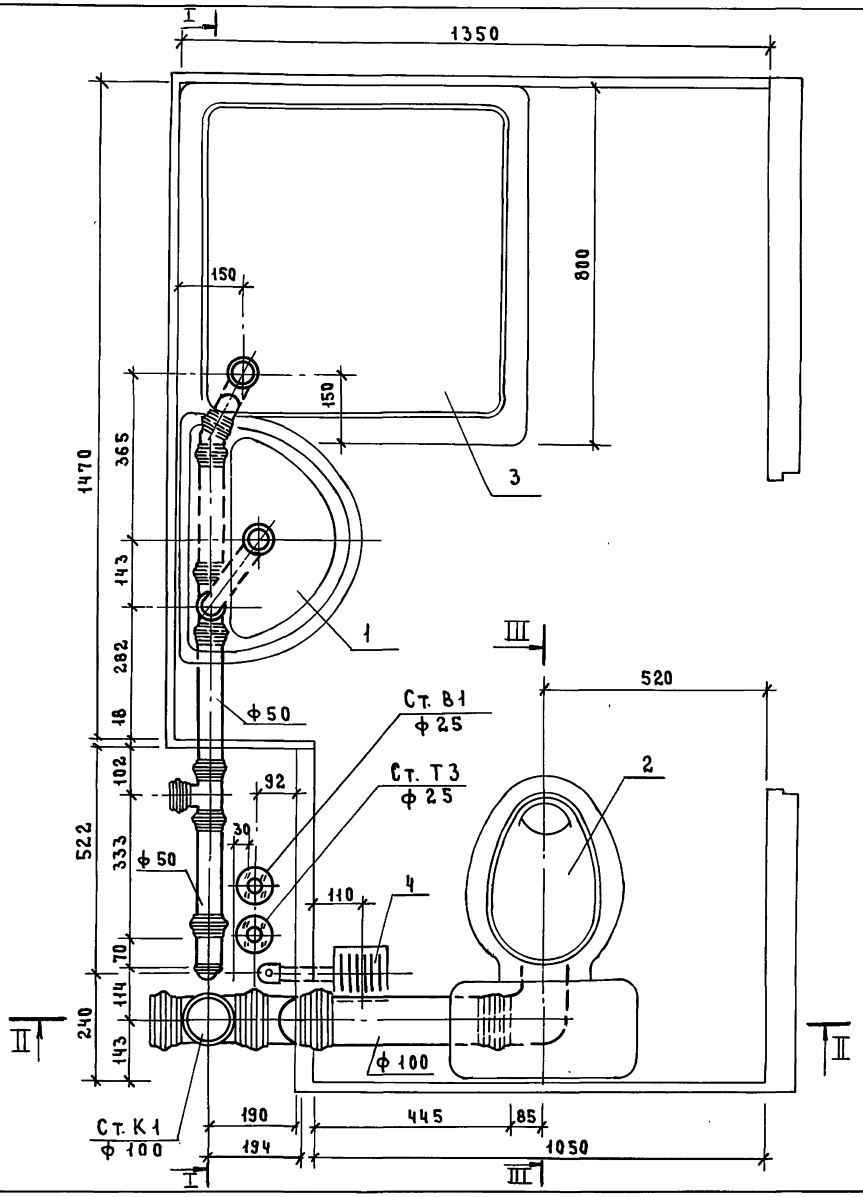

Разрез III–III см. док. 2.201.3.0.0 СБ

			1.288.9-2.2 15.3.0.0 СБ
Н. контр.	Корнеева		Санитарно-техническая кабина СКБА2Т-ПН. Канализация
ГИП	Соколова		
Рук. гр.	Фомичев		
Ст. инж.	Голова		

Стадия	Масса	Масштаб
Р	—	1:10
Лист 1	Листов 4	

ГИПРОНИИЗДРАВ

Инв. № подл. | Подпись и дата | Взам. инв. №

Инв. № подл.	Подпись и дата	Взам. инв. №

23411-03 ИС

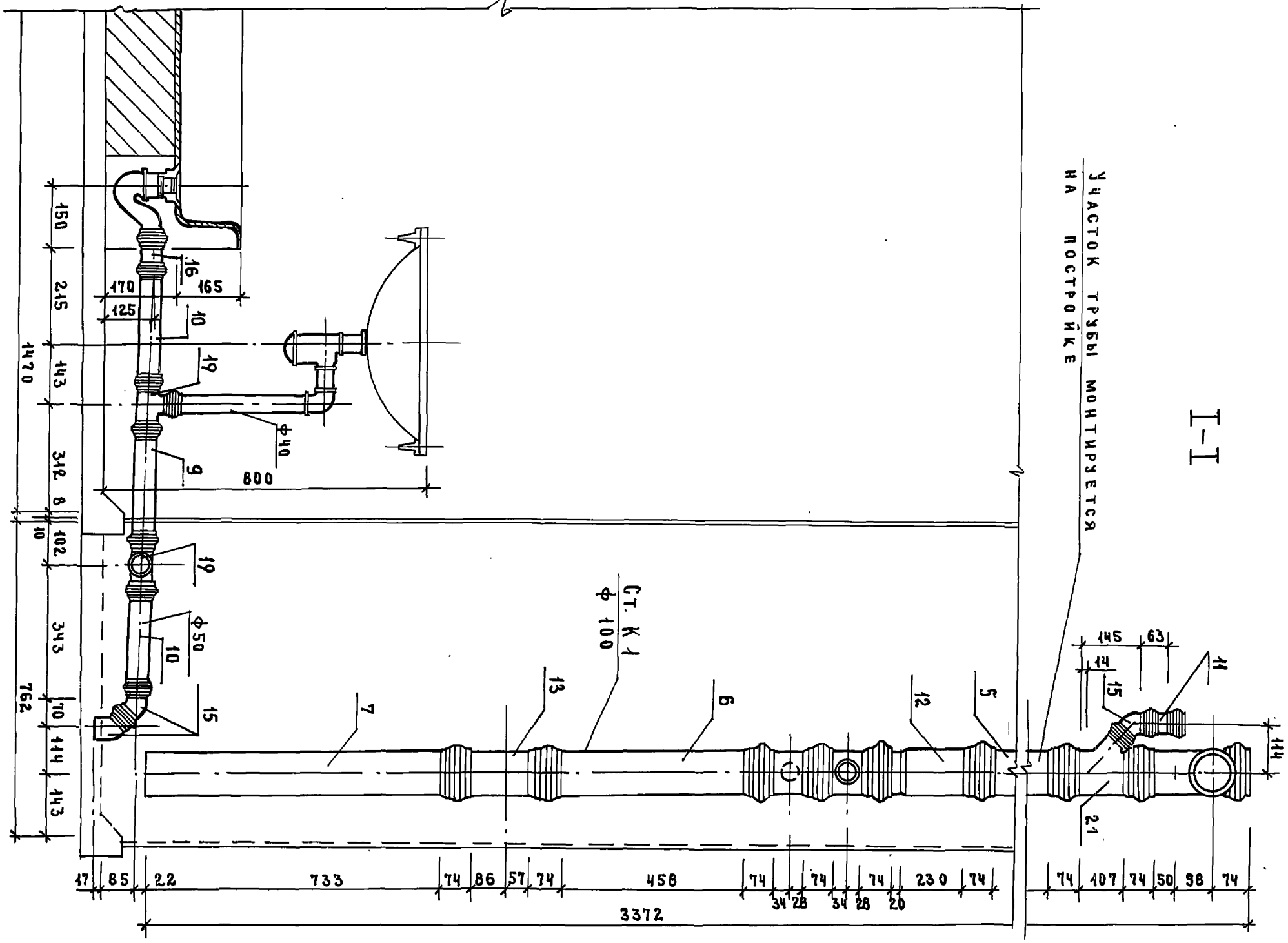

Участок трубы монтируется на постройке

I-I

1.288.9-2.2 15 3.0.0 СБ

Формат А3

Лист 2

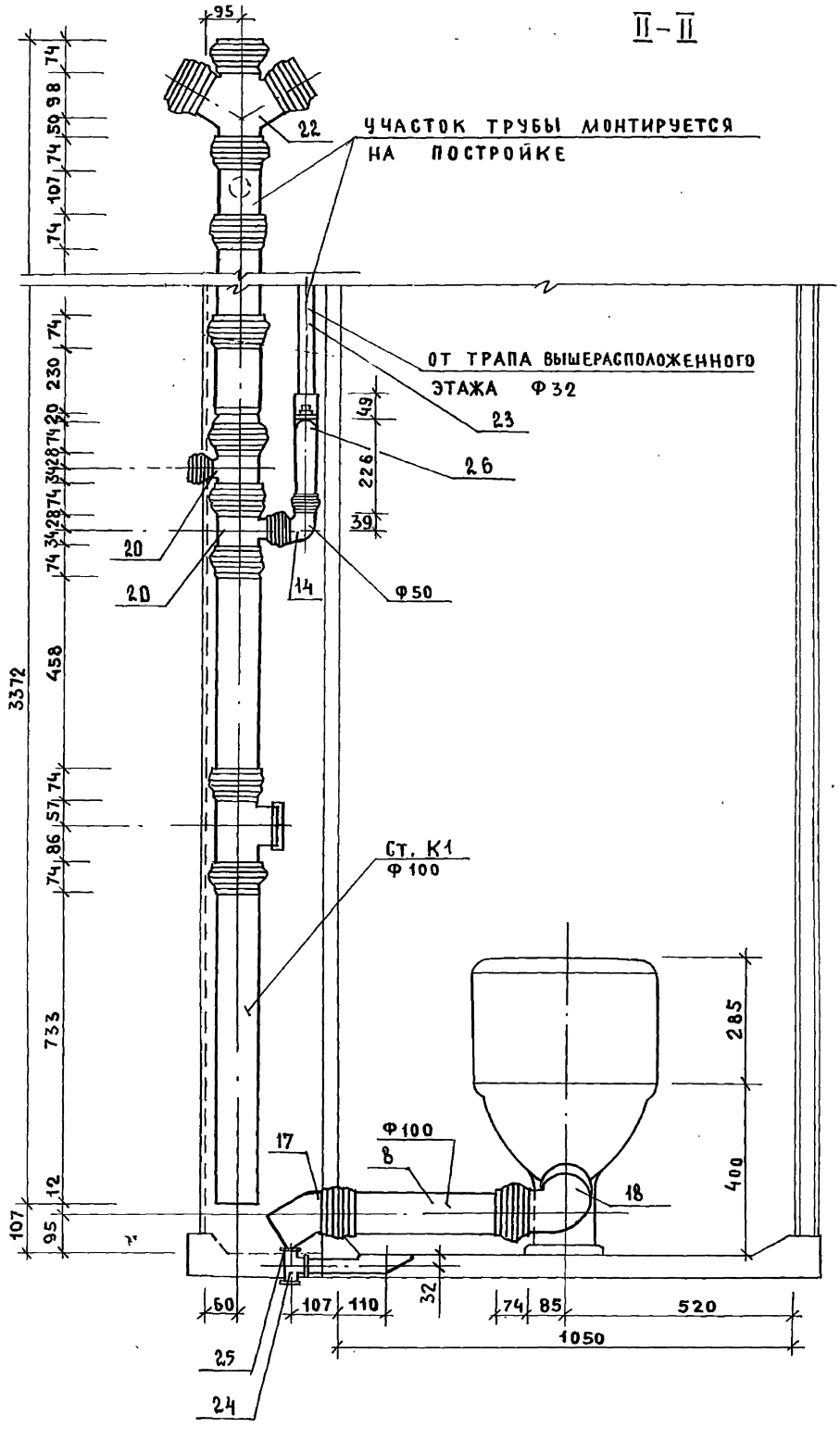

23411-03 116

ИНВ. № ПОДЛ.	ПОДПИСЬ И ДАТА	ВЗАМ. ИНВ. №

1.288.9-2.2 15. 3.0.0 СБ

ЛИСТ 3

ФОРМАТ А3

115

Марка поз.	Обозначение	Наименование	Кол.	Масса ед., кг	Приме-чание
		Документация			
		Санитарно-техническая			
		кабина СКБА2Н-С			
	1.288.9-2.2.16.2.0.0 СБ	Сборочный чертеж			
		Водопровод			
		Стандартные изделия			
1	Каталог ЦКБА	Вентиль запорный			
		муфтовый 15б 15р			
		ф15	2	0,39	
2		Муфта прямая короткая			
		ГОСТ 8966-75 ф15	3	0,055	
3		Контргайка ГОСТ 8968-75			
		ф15	3	0,036	
4		Сгон ГОСТ 8969-75			
		ф15	1	0,075	
5		Угольник ГОСТ 8946-75*			
		ф15	2	0,095	
6		Ниппель двойной			
		ГОСТ 8958-75* ф15	1	0,074	
7		Трубопровод из пластмас-			
		совых труб ПНД12СА			
		ГОСТ 18599-83 l=800мм			
		ф12	1		
		Трубопровод из сталь-			
		ных водогазопроводных			

Взам. инв. №

Подпись и дата

Инв. № подл.

Н.контр.	Корнеева		
ГИП	Соколова		
Рук.гр.	Фомичев		
Ст.инж.	Голова		

1.288.9-2.2 16.2.00

Санитарно-техническая кабина СКБА2Н-С Водопровод Спецификация оборудования

Стадия	Лист	Листов
Р	1	2

Гипронииздрав

Формат А4

Марка поз.	Обозначение	Наименование	Кол.	Масса ед., кг	Приме-чание
		оцинкованных труб			
		ГОСТ 3262-75* ф40×3.0	0.2	3.84	м
		То же ф25×2.8	3.6	2.39	м
		То же ф15×2,5	3,9	1.28	м
		Горячее водоснабжение			
		Стандартные изделия			
1	Каталог ЦКБА	Вентиль запорный			
		муфтовый 15б 15р			
		ф15	1	0.39	
2		Муфта прямая короткая			
		ГОСТ 8966-75 ф25	2	0,133	
3		То же ф15	2	0,055	
4		Контргайка ГОСТ 8968-75			
		ф25	2	0,082	
5		То же ф15	2	0,036	
6		Сгон ГОСТ 8969-75			
		ф15	1	0,075	
7		Угольник ГОСТ 8946-75*			
		ф25	4	0,231	
8		То же ф15	1	0,095	
		Трубопровод из стальных			
		водогазопроводных			
		оцинкованных труб			
		ГОСТ 3262-75* ф40×3.0	0.2	3.84	
		То же ф25×2.8	5,8	2,39	
		То же ф15×2,5	2,5	1,28	
		Смеситель латунный			
		См-8У-Шл ГОСТ 25809-83	1	2.20	

Взам. инв. №

Подпись и дата

Инв. № подл.

1.288.9-2.2.16.2.0.0

Лист 2

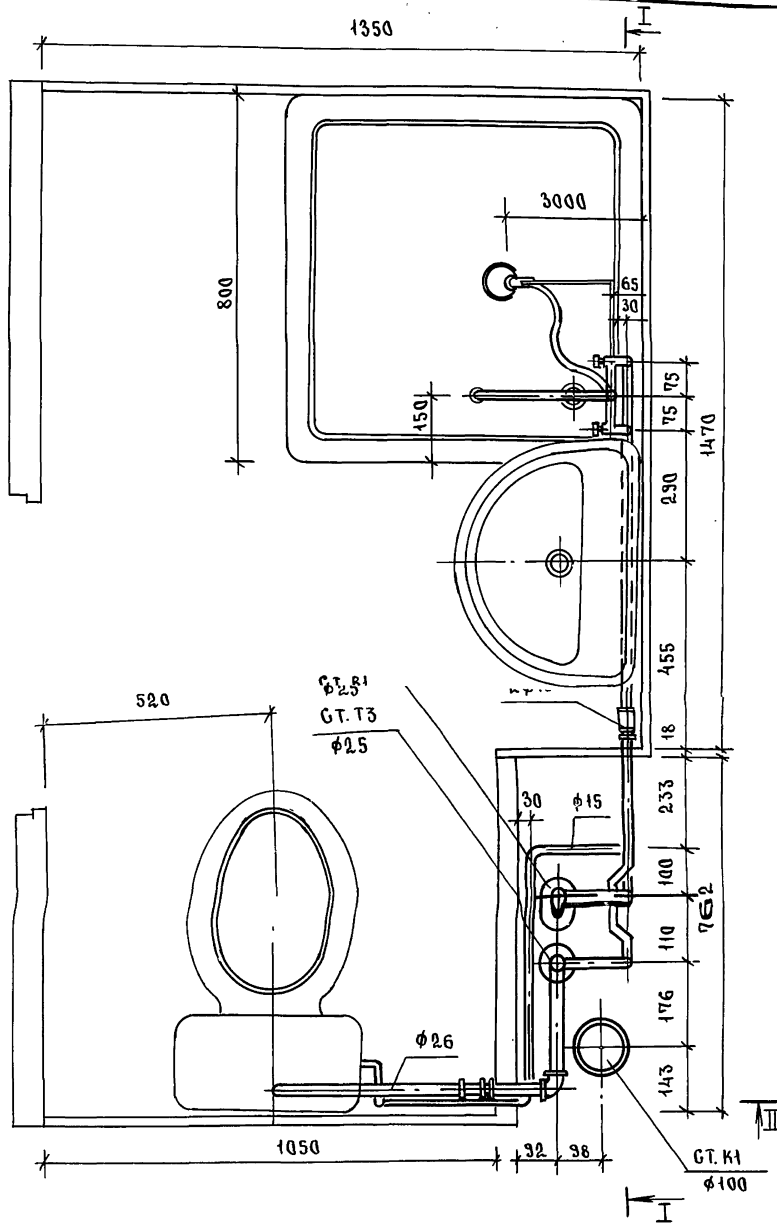

Н.контр.	Корнеева		
ГИП	Соколова		
Рук.гр	Фомичев		
Ст.инж.	Голова		

1.288.3 - 2.2 16.2.0.0 СБ

Санитарно-техническая кабина СКБА2Н-С

Водопровод

Стадия	Масса	Масштаб
Р	—	1:10
Лист 1	Листов 7	

ГИПРОНИИЗДРАВ

Инв.№ подл. | Подпись и дата | Взам. инв.№

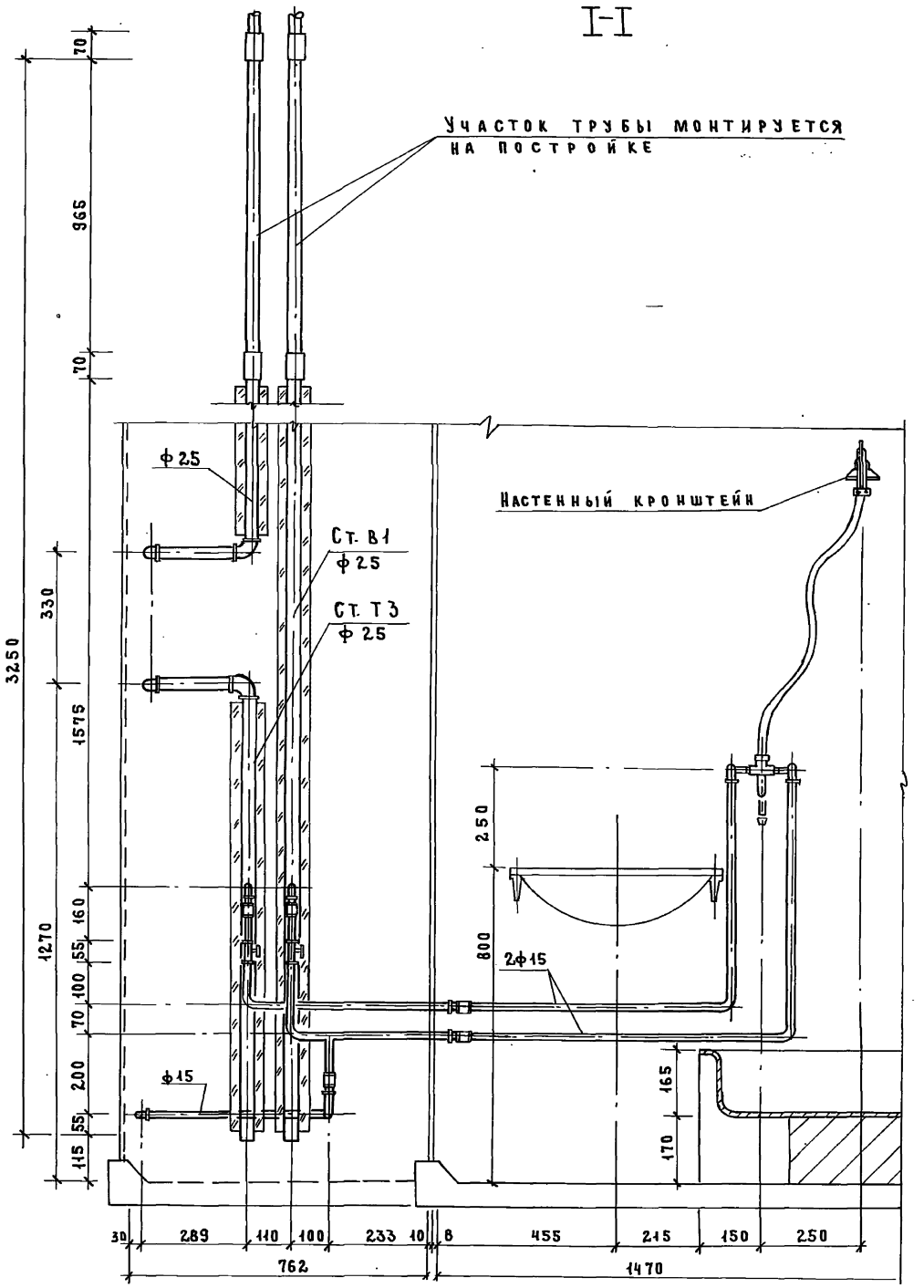

23411-03 119

Инв. № подл.	Подпись и дата	Взам. инв. №

1.288.9 2.2 16.2.0.0 СБ

Лист 2

Формат А3

118

II-II

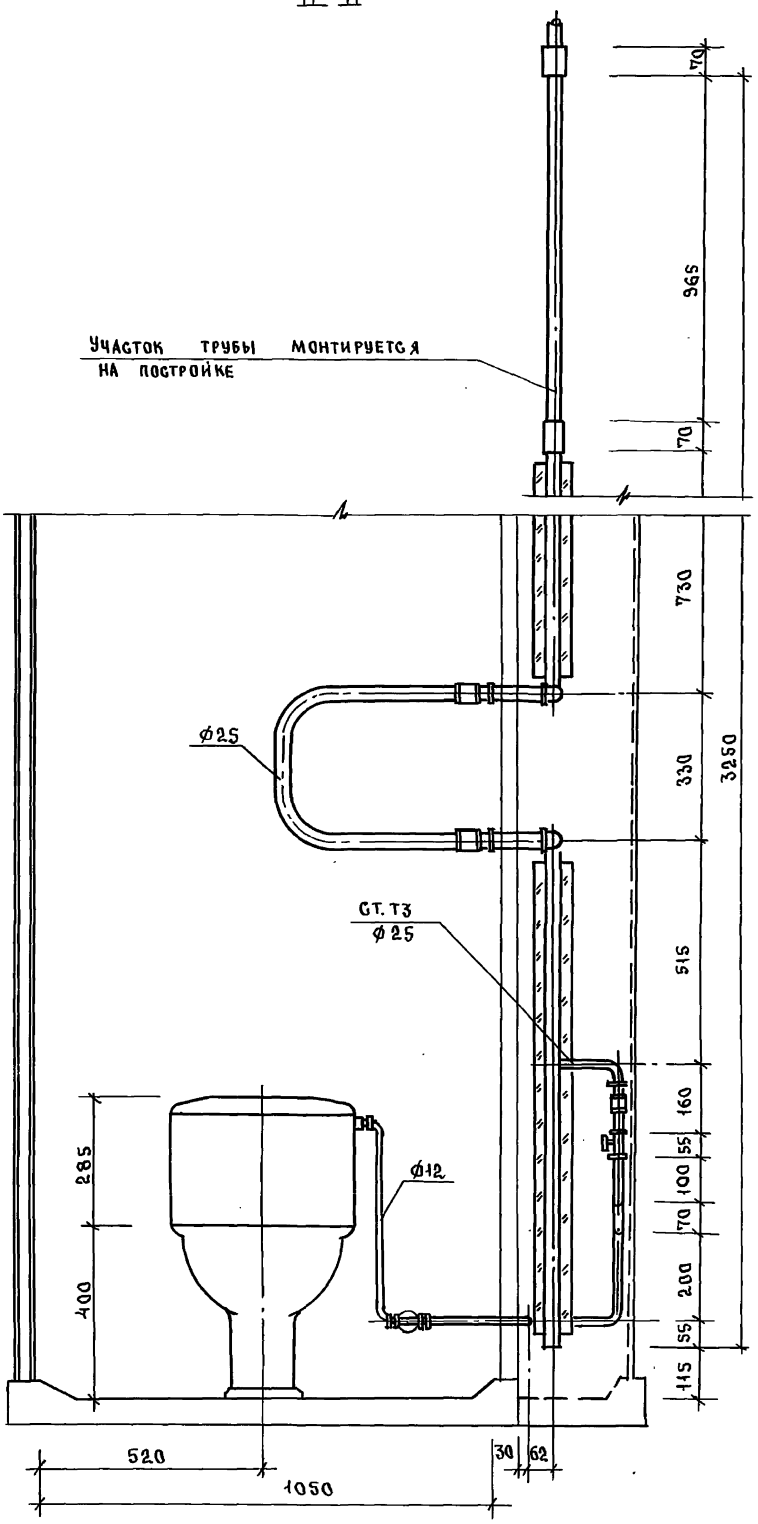

	1.288.9-2.2 16.2.00 ОБ	Лист 3
	Формат А3	119

Инв. N подл. | Подпись и дата | Взам. инв. N

23411-03 120

Схема водопровода

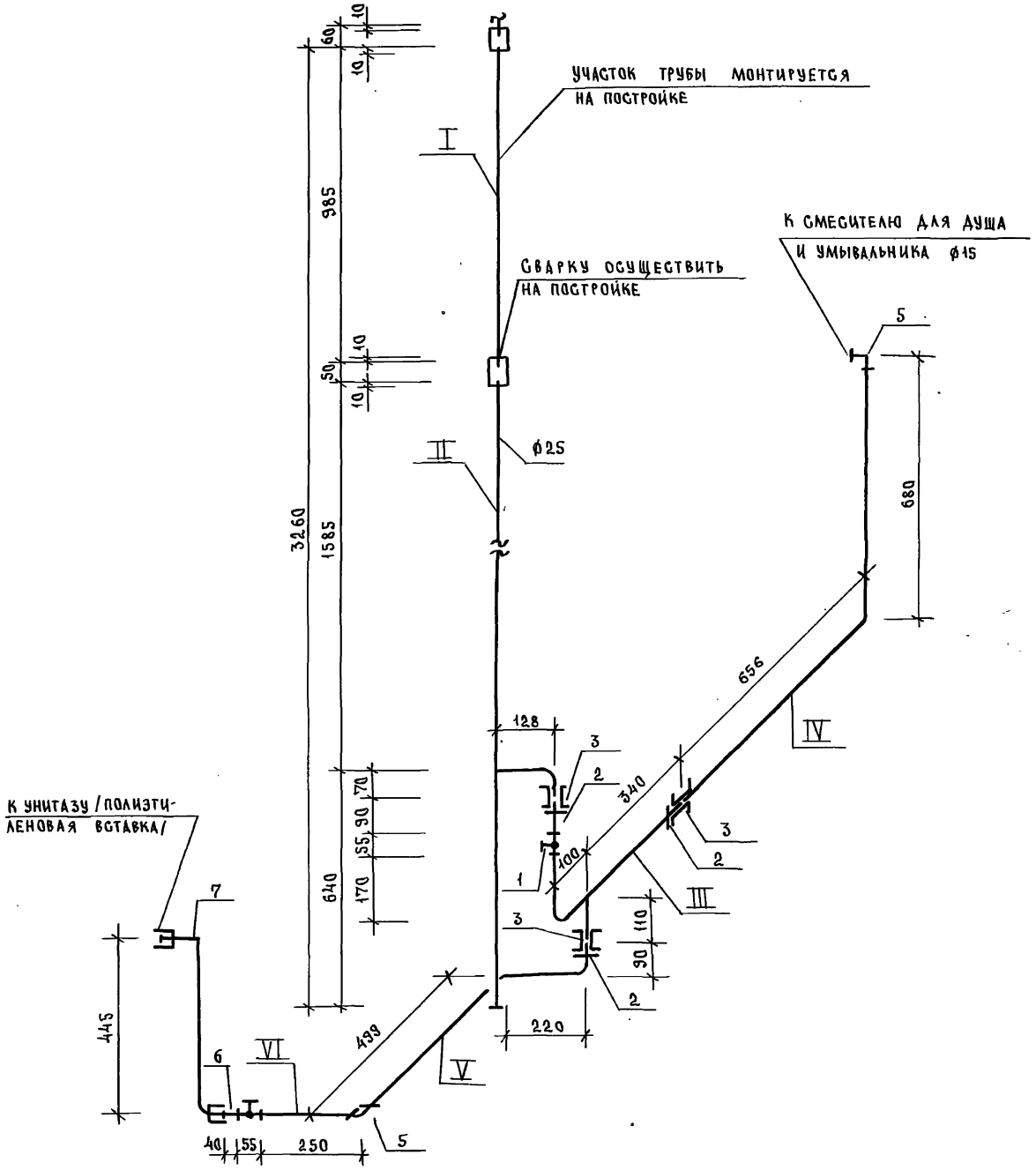

1.288.9 - 2.2. 16.2.0.0 СБ		Лист 4

Формат А3

Инв. № подл.	Подпись и дата	Взам. инв. №

23411-03 121

ТРУБНЫЕ ЗАГОТОВКИ
К СХЕМЕ ВОДОПРОВОДА.

МАРКА ПОЗ.	ЭСКИЗ ДЕТАЛИ	L мм	Ф мм	ЕД ИЗМ	Кол.	МАССА ЕД. КГ	ГОСТ
I	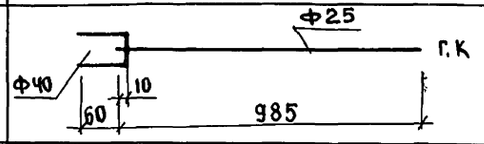	70	40	ШТ	1	0.28	3262-75*
		985	25	ШТ	1	2.35	3262-75*
II	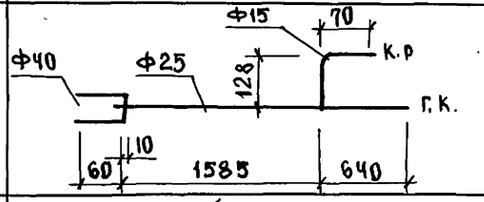	70	40	ШТ	1	0.28	3262-75*
		2235	25	ШТ	1	5,36	3262-75*
		207	15	ШТ	1	0.26	3262-75*
III	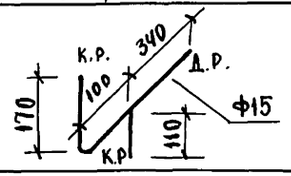	788	15	ШТ	1	1.00	3262-75*
IV	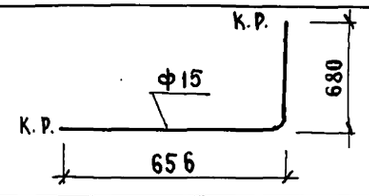	1354	15	ШТ	1	1.73	3262-75*
V	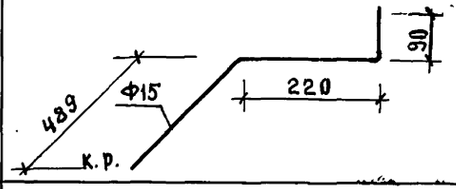	868	15	ШТ	1	1.71	3262-75*
VI	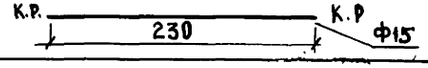	248	15	ШТ	1	0.31	3262-75*

Инв. № подл. | Подпись и дата | Взам. инв.

Схема горячего водоснабжения

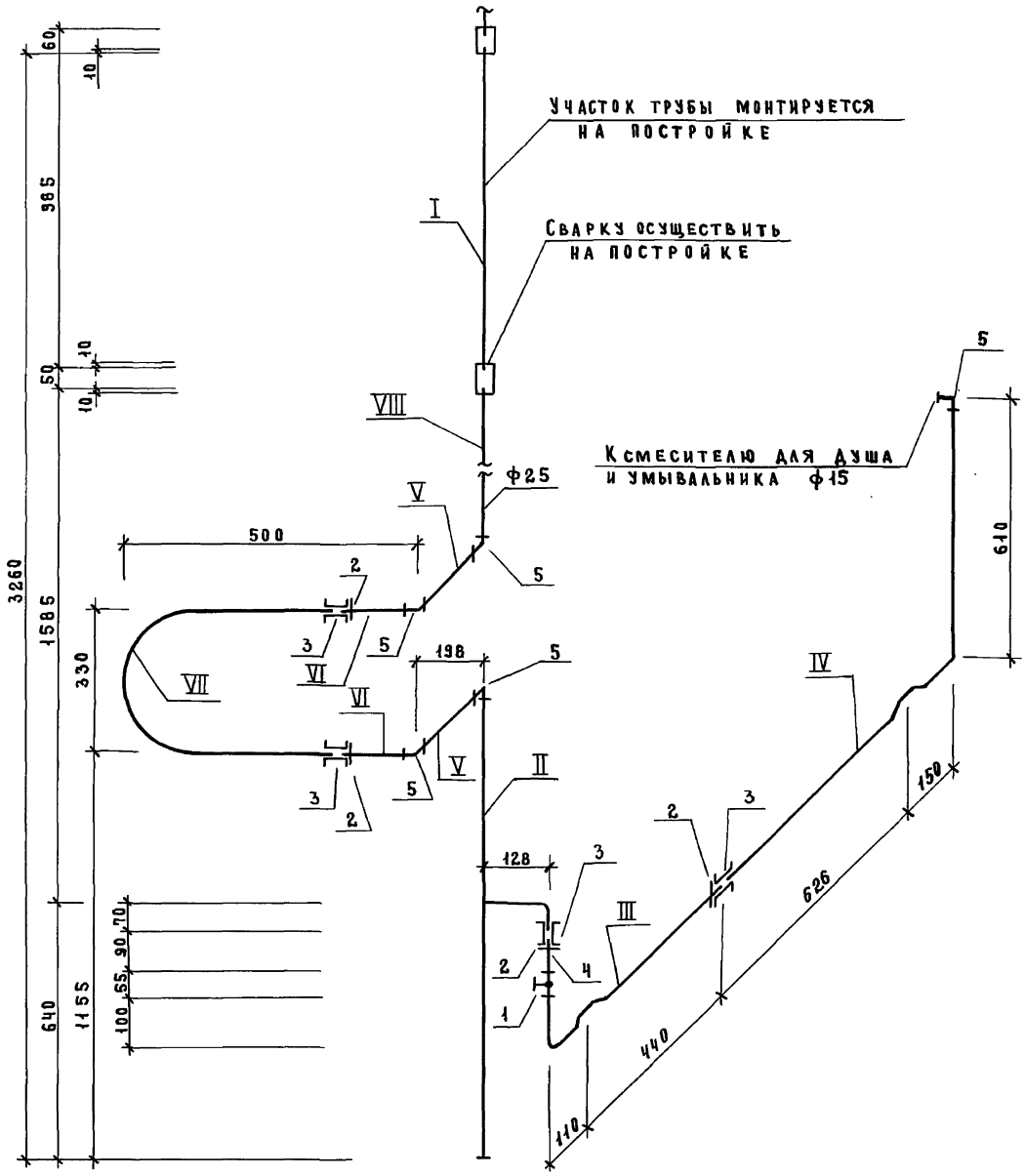

Инв.№подл. | Подпись и дата | Взам.инв.№

23411-03 123

Трубные заготовки к схеме горячего водоснабжения.

Марка поз.	Эскиз детали	L мм	Ф мм	Ед. изм.	Кол-во	Масса ед., кг	ГОСТ
I	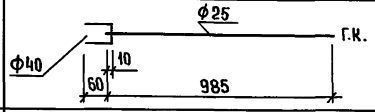	70	40	шт.	1	0.28	3262-75*
		985	25	шт.	1	2.35	3262-75*
II	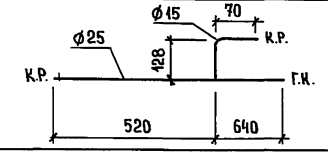	1171	25	шт.	1	2.79	3262-75*
		207	15	шт.	1	0.26	3262-75*
III	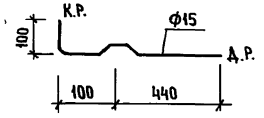	699	15	шт.	1	0.89	3262-75*
IV	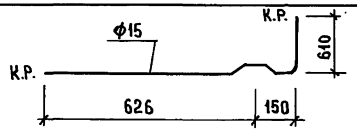	1404	15	шт.	1	1.79	3262-75*
V	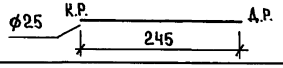	304	25	шт.	2	0.72	3262-75*
VI	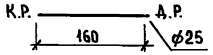	219	25	шт.	2	0.52	3262-75*
VII	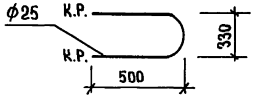	1355	25	шт.	1	3.24	3262-75*
VIII	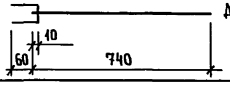	70	40	шт.	1	0.28	3262-75*
		812	25	шт.	1	1.95	3262-75*

Взам. инв.№ | Подпись и дата | Инв.№ подл.

Марка поз.	Обозначение	Наименование	Кол.	Масса ед., кг	Примечание
		Документация			
		Санитарно- техническая			
		кабина СКБА2Н-С			
	1.288.9-2.2 16.3.0.0 СБ	Сборочный чертеж			
		Канализация			
		Стандартные изделия			
1		Умывальник ПКБС-2 керами-			
		ческий ГОСТ 23759-85, С	1		
		сифоном СФБВ и выпуском			
		ВСУ ГОСТ 23412-79*,	1		
		кронштейнами ГОСТ 1153-76*,	2		
		болтами ГОСТ 7798-70*	2		
2		Унитаз „Компакт" керамичес-			
		кий УНКЦ1 ГОСТ 22847-85,	1		
		арматура крепления бачка,			
		бачок с арматурой			
		ГОСТ 21485.5-76,	1		
		сиденье ГОСТ 15062-83	1		
3		Поддон душевой чугунный			
		эмалированный ПДЧМ800			
		ГОСТ 10161-83, с сифоном	1		
		и выпуском ГОСТ 23412-76*	1		
4	Московский завод	Напольный приемник			
	нестандартного оборудова-	сточных вод для сантех-			
	ния	кабин заводского изго-			
		товления	1		

Н.контр.	Корнеева	Сокц	
ГИП	Соколова	Сокц	
Рук.гр.	Фомичев	Сокц	
Ст.инж.	Голова	Голц	

1.288.9-2.2 16.3.0.0

Санитарно- техническая кабина СКБА2Н-С Канализация Спецификация оборудования

Стадия	Лист	Листов
Р	1	2

ГИПРОНИИЗДРАВ

Формат А4

Марка поз.	Обозначение	Наименование	Кол.	Масса ед., кг	Примечание
5		Трубопровод из пластмассо-			
		вых канализационных труб			
		ГОСТ 22689.2-77 ℓ=1190мм ϕ100	1	1.12	
6		То же ℓ=1440мм ϕ100	1	1.36	
7		То же ℓ=520мм ϕ100	1	0.49	
8		То же ℓ=700мм ϕ50	1	0.22	
9		То же ℓ=265мм ϕ50	1	0.08	
10		Патрубок компенсационный			
		ГОСТ 22689.5-77 ϕ100	1		
11		Отвод 90° ГОСТ 22689.3-77 ϕ50	1	0.06	
12		То же 135° ϕ50	3	0.05	
13		То же 150° ϕ50	1	0.045	
14		То же 90° ϕ100	1	0.325	
15		Тройник 90° ГОСТ 22689.10-77			
		ϕ100×50	1	0.27	
16		То же ϕ100×100	1	0.46	
17		То же ϕ50×50	1	0.085	
18		То же 45° ϕ100×50	1	0.31	
19		Трубопровод из стальных			
		водогазопроводных оцинко-			
		ванных труб ГОСТ 3262-75*			
		ϕ32×2.8	1.26	3.09	
20		Тройник ГОСТ 8946-75*			
		ϕ32×25	1	0.43	
21		Пробка ГОСТ 8963-75* ϕ32	1	0.17	
22		Сифон-ревизия чугунный			
		СФ150Д ГОСТ 6924-75 ϕ50	1	3.30	

1.288.9-2.2.16.3.0.0

Лист 2

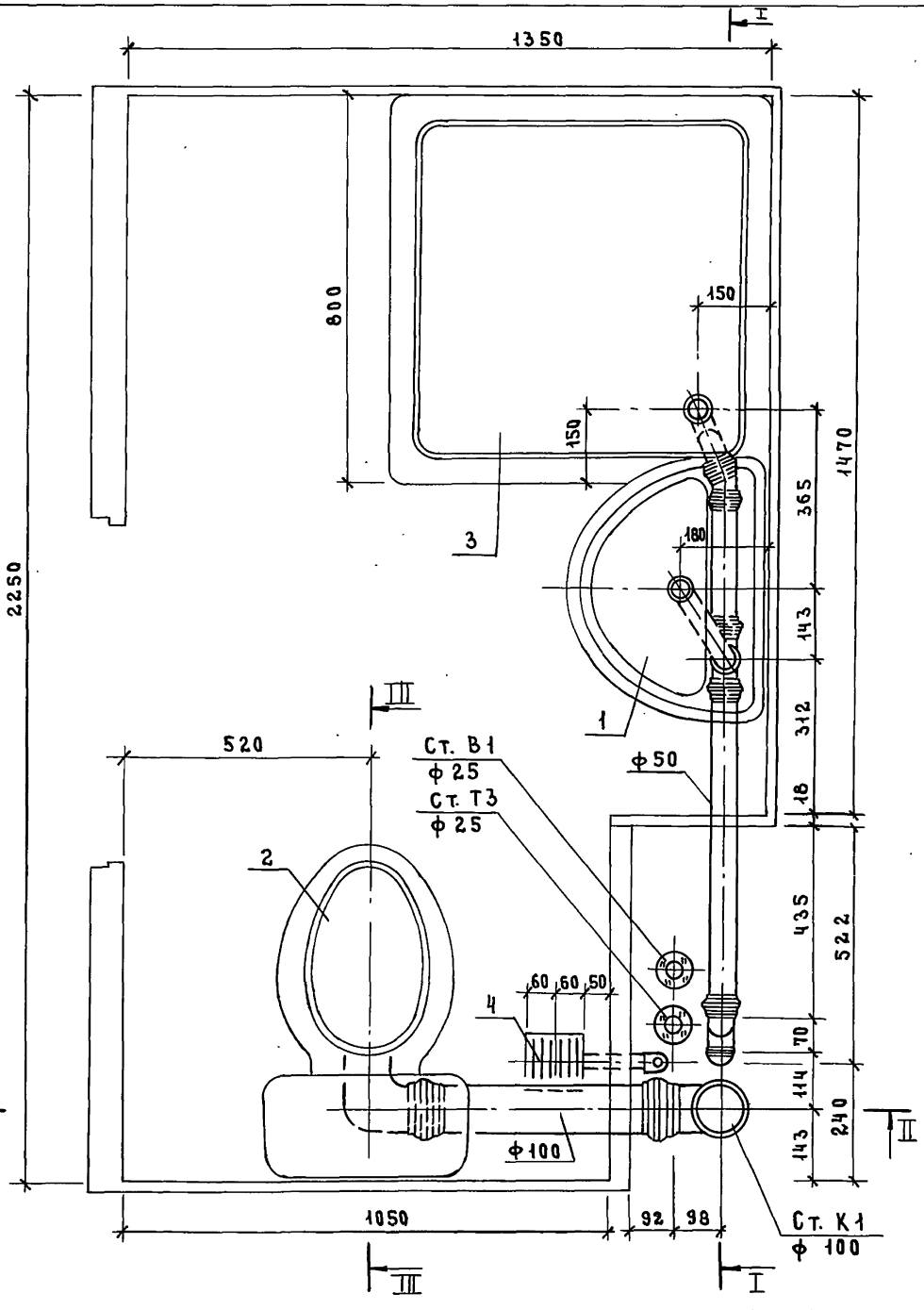

Разрез III–III см. док. 2.201.3.0.0 СБ

				1.288.9-2.2 16.3.0.0 СБ		
				Санитарно-техническая кабина СКБ2Н-С Канализация	Стадия	Масса	Масштаб
					Р	—	1:10
					Лист 1	Листов 4	
Н. контр.	Корнеева				Гипрониздрав		
ГИП	Соколова						
Рук. гр.	Фомичев						
Ст. инж.	Голова						

Инв. № подл. | Подпись и дата | Взам. инв. №

I-I

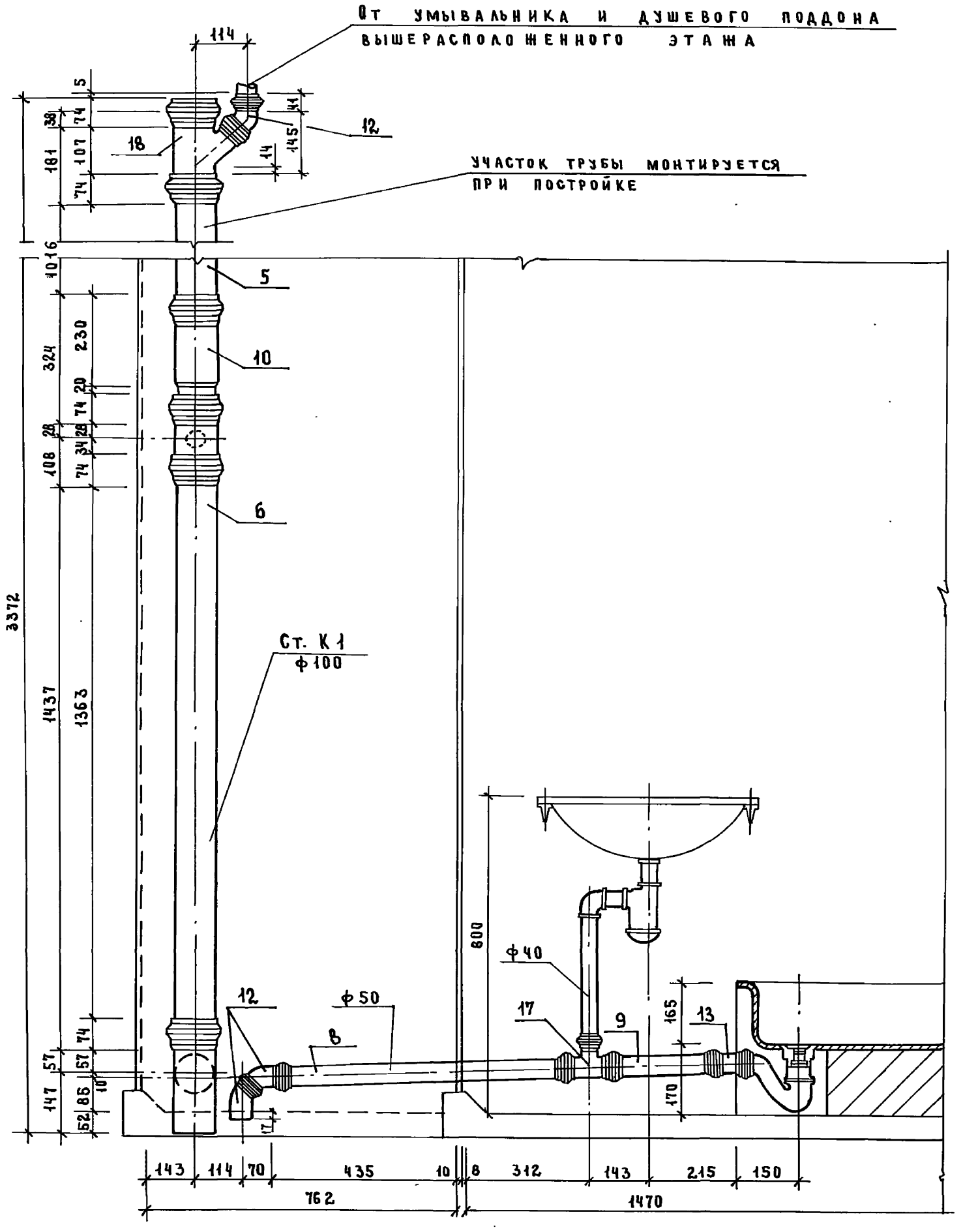

23411-03 127

Инв. № подл.	Подпись и дата	Взам. инв. №

1.288.9 - 2.2 16.3.0.0 СБ

Лист 2

Формат А3

12.6

II-II

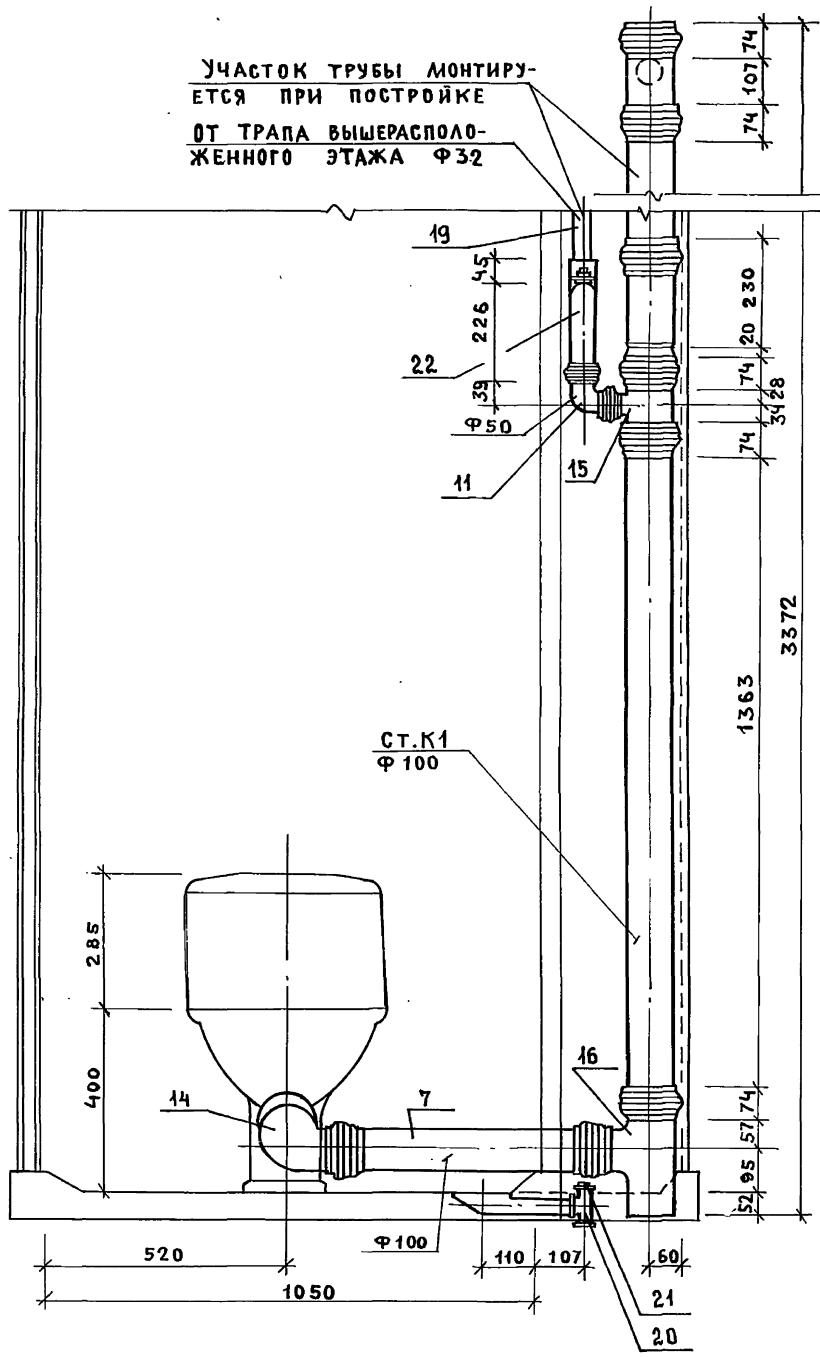

23411-03 128

Инв.№ подл.	Подпись и дата	Взам.инв.№

1.288.9 -2.2 16. 3.0.0 СБ

Лист 3

ФОРМАТ 3

127

Марка поз.	Обозначение	Наименование	Кол.	Масса ед.,кг	Приме-чание
		Документация			
		Санитарно-техническая			
		кабина СКБА2Н-С			
	1.288.9-2.2 17.3.0.0 СБ	Сборочный чертеж			
		Канализация			
		Стандартные изделия			
1		Умывальник ПКБС-2 керами-			
		ческий ГОСТ 23759-85, с	1		
		сифоном СФБВ и выпуском			
		ВСУ ГОСТ 23412-79*,	1		
		кронштейнами ГОСТ 1153-76*,	2		
		болтами ГОСТ 7798-70*	2		
2		Унитаз „Компакт" керамичес-			
		кий УнКЦ1 ГОСТ 22847-85,	1		
		арматура крепления бачка,			
		бачок с арматурой			
		ГОСТ 21485.5-76,	1		
		сиденье ГОСТ 15062-83	1		
3		Поддон душевой чугун-			
		ный эмалированный ПДЧМ800			
		ГОСТ 10161-83, с сифоном	1		
		и выпуском ГОСТ 23412-76*	1		
4	Московский завод	Напольный приемник			
	нестандартного оборудования	сточных вод для сантех-			
		кабин заводского изго-			
		товления	1		

Н.контр.	Корнеева		
ГИП	Соколова		
Рук.гр.	Фомичев		
Ст.инж.	Голова		

1.288.9-2.2 17.3.0.0

Санитарно-техническая кабина СКБА2Н-СР Канализация Спецификация оборудования

Стадия	Лист	Листов
Р	1	2

ГИПРОНИИЗДРАВ

Формат А4

Марка поз.	Обозначение	Наименование	Кол.	Масса ед.,кг	Приме-чание
5		Трубопровод из пластмассо-			
		вых канализационных труб			
		ГОСТ 22689.2-77 ℓ=1190мм ϕ100	1	1.12	
6		То же ℓ= 540 мм ϕ 100	1	0,50	
7		То же ℓ= 690 мм ϕ 100	1	0,65	
8		То же ℓ= 520 мм ϕ 100	1	0,49	
9		То же ℓ= 700 мм ϕ 50	1	0,22	
10		То же ℓ= 265 мм ϕ 50	1	0,08	
11		Патрубок компенсационный			
		ГОСТ 22689.5-77 ϕ 100	1		
12		Ревизия ГОСТ 22689.15-77 ϕ100	1		
13		Отвод 90° ГОСТ 22689-77 ϕ50	1	0,06	
14		То же 135° ϕ 50	3	0,05	
15		То же 150° ϕ 50	1	0,045	
16		То же 90° ϕ 100	1	0,325	
17		Тройник 90° ГОСТ 22689.10-77			
		ϕ100×50	1	0,27	
18		То же ϕ100×100	1	0,46	
19		То же ϕ 50×50	1	0,085	
20		То же 45° ϕ100×50	1	0,31	
21		Трубопровод из стальных			
		водогазопроводных оцинко-			
		ванных труб ГОСТ 3262-75*			
		ϕ32×2,8	1.26	3.09	
22		Тройник ГОСТ 8946-75*			
		ϕ32×25	1	0,43	
23		Пробка ГОСТ 8963-75* ϕ32	1	0,17	
24		Сифон-ревизия чугунный			
		СФ150Д ГОСТ 6942-75 ϕ 50	1	3,30	

1.288.9-2.2 17.3.0.0

Лист 2

Инв.№ подл. | Подпись и дата | Взам.инв.№

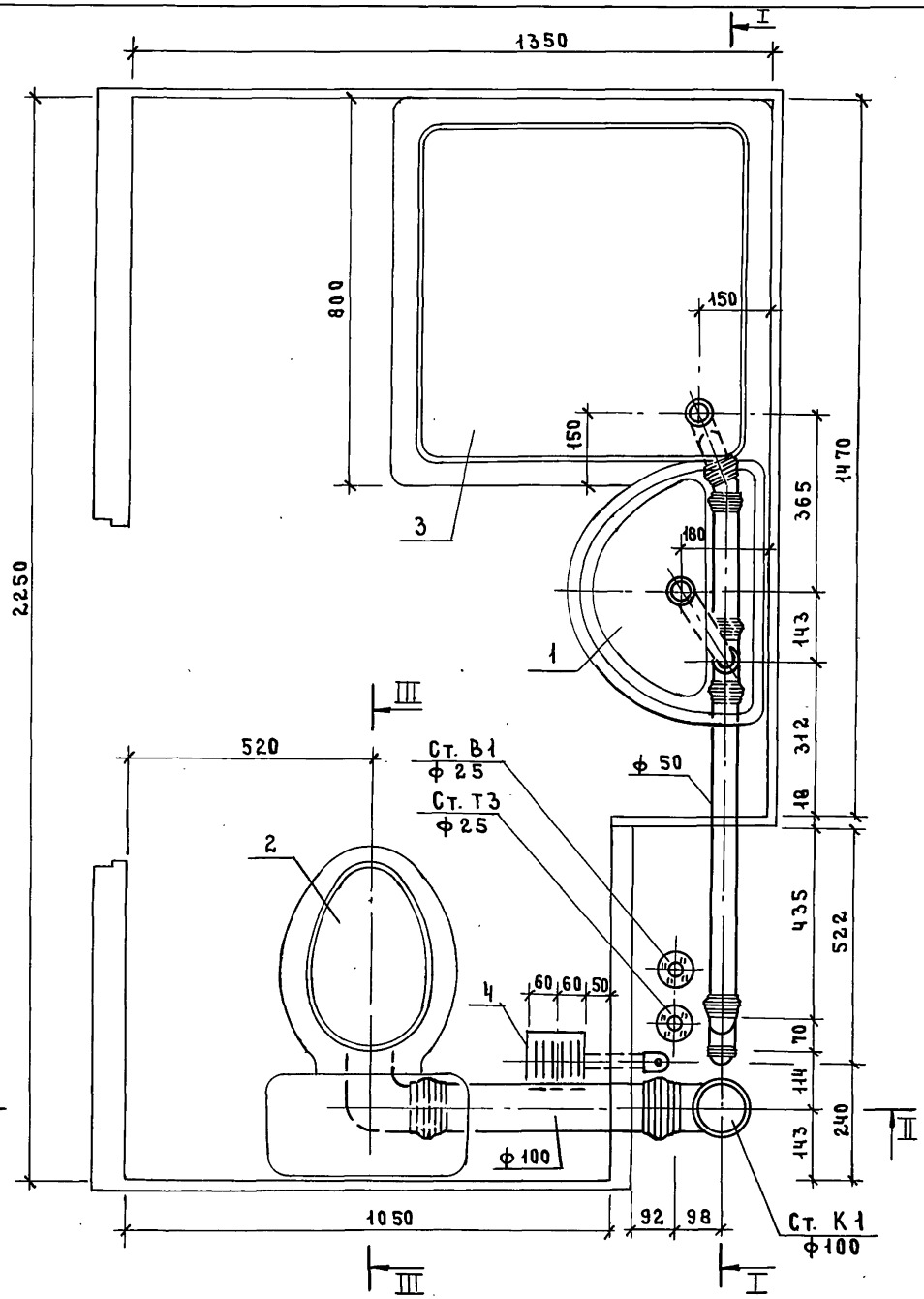

Разрез III–III см. док. 2.201.3.0.0 СБ

				1.288.9-2.2 17.3.0.0 СБ		
				Санитарно-техническая кабина СКБА2Н-СР Канализация	Стадия	Масса	Масштаб
					Р	—	1:10
					Лист 1	Листов 4	
Н. контр.	Корнеева				ГИПРОНИИЗДРАВ		
ГИП	Соколова						
Рук. гр.	Фомичев						
Ст. инж.	Голова						

Инв. № подл. | Подпись и дата | Взам. инв. №

I-I

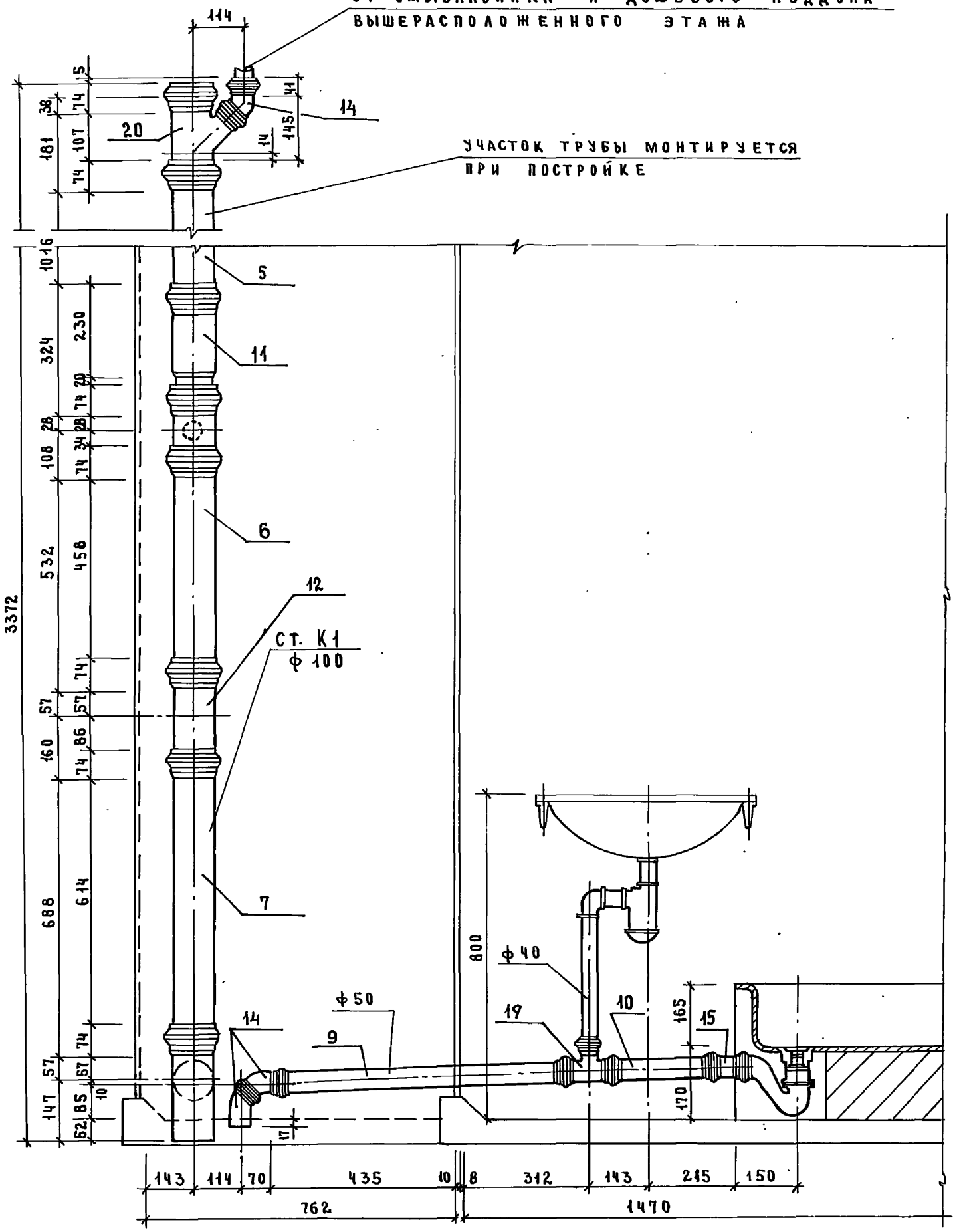

Инв.№ подл. | Подпись и дата | Взам. инв.№

II – II

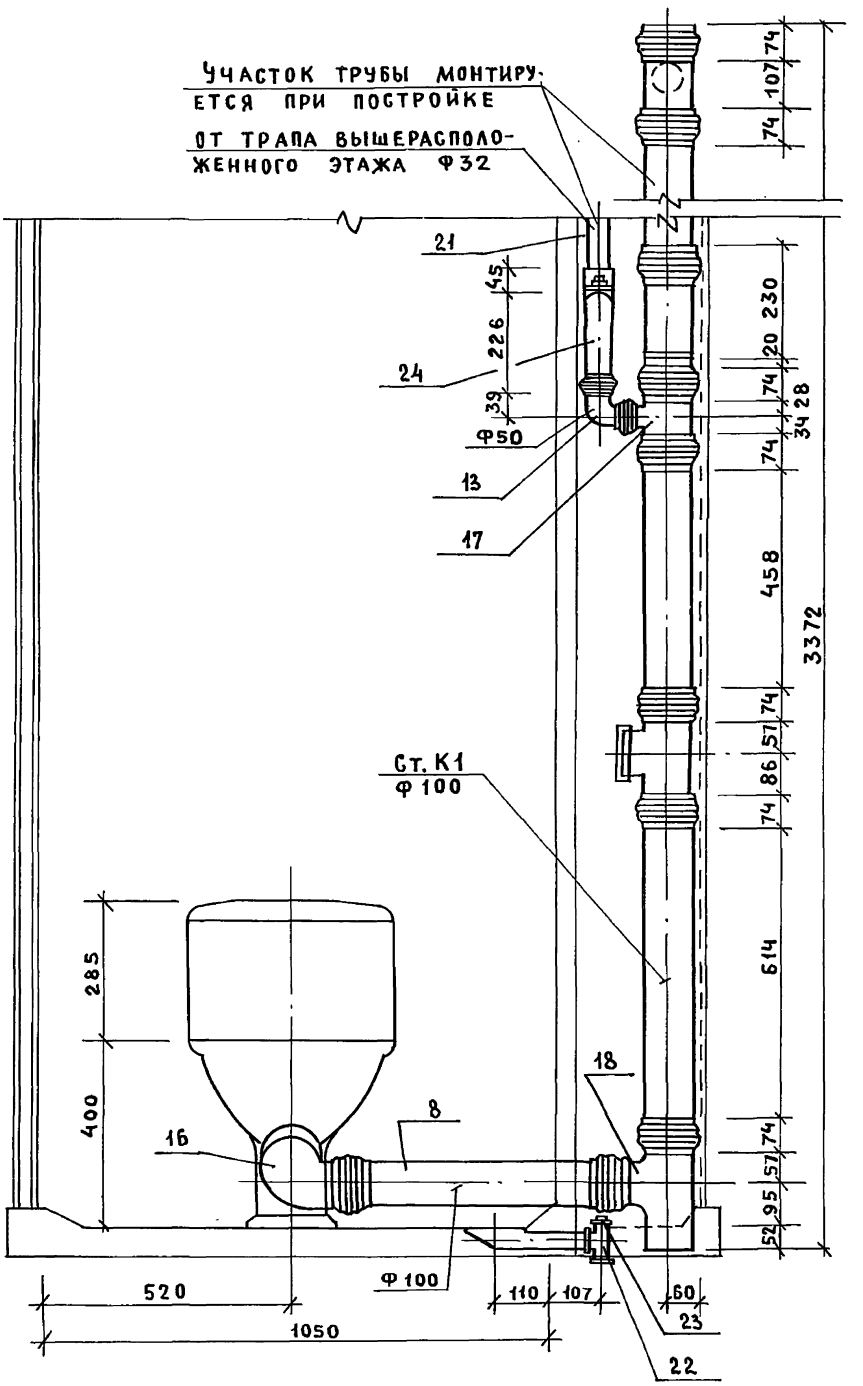
Участок трубы монтируется при постройке от трапа вышерасположенного этажа Ф32
21
45
226
24
39
Ф50
13
17
74
107
74
74
230
20
74
34
28
74
458
3372
74
57
Ст. К1
Ф 100
86
74
614
285
400
16
8
18
74
57
95
52
Ф 100
520
1050
110
107
60
23
22

Марка поз.	Обозначение	Наименование	Кол.	Масса ед. кг	Примечание
		Документация			
		Санитарно-техническая			
		кабина СКБА2Н-В			
	1.288.9-2.2 18.3.0.0 СБ	Сборочный чертеж			
		Канализация			
		Стандартные изделия			
1		Умывальник ПкБс-2 керами-			
		ческий ГОСТ 23759-85, с	1		
		сифоном СФБВ и выпуском			
		ВСУ ГОСТ 23412-79*,	1		
		кронштейнами ГОСТ 1153-76*,	2		
		болтами ГОСТ 7798-70*	2		
2		Унитаз „Компакт" керамичес-			
		кий УнКЦ1 ГОСТ 22847-85,	1		
		арматура крепления бачка,			
		бачок с арматурой			
		ГОСТ 21485.5-76.	1		
		сиденье ГОСТ 15062-83	1		
3		Поддон душевой чугун-			
		ный эмалированный ПДЧМ800			
		ГОСТ 10161-83 с сифо-	1		
		ном и выпуском ГОСТ 23412-76*	1		
4	Московский завод	Напольный приемник			
	нестандартного оборудования	сточных вод для сантех-			
		кабин заводского изго-			
		товления	1		

Взам. инв. № | Подпись и дата | Инв. № подл.

Н. контр.	Корнеева		
ГИП	Соколова		
Рук. гр.	Фомичев		
Ст. инж.	Голова		

1.288.9-2.2 18.3.0.0

Санитарно-техническая кабина СКБА2Н-В
Канализация
Спецификация оборудования

Стадия	Лист	Листов
Р	1	2

ГИПРОНИИЗДРАВ

Формат А4

Марка поз.	Обозначение	Наименование	Кол.	Масса ед. кг	Примечание
5		Трубопровод из пластмассо-			
		вых канализационных труб			
		ГОСТ 22689.2-77 ℓ=1370мм ϕ100	1	1.30	
6		То же ℓ=630мм ϕ100	1	0.63	
7		То же ℓ=690мм ϕ100	1	0.65	
8		То же ℓ=520мм ϕ100	1	0,49	
9		То же ℓ=700мм ϕ50	1	0,22	
10		То же ℓ=265мм ϕ50	1	0,08	
11		Патрубок компенсационный			
		ГОСТ 22689.5-77 ϕ100	1		
12		Ревизия ГОСТ 22689.15-77 ϕ100	1		
13		Тройник 90° ГОСТ 22689.10-77			
		ϕ100×100	1	0.46	
14		То же ϕ50×50	1	0,085	
15		Отвод, 135° ГОСТ 22689.9-77 ϕ50	3	0,05	
16		То же 150° ϕ50	1	0,045	
17		То же 90° ϕ100	1	0,325	
18		Тройник ГОСТ 8946-75*			
		ϕ32×25	1	0,43	
19		Пробка ГОСТ 8963-75* ϕ32	1	0,17	

Взам. инв. № | Подпись и дата | Инв. № подл.

1.288.9-2.2 18.3.0.0

Лист 2

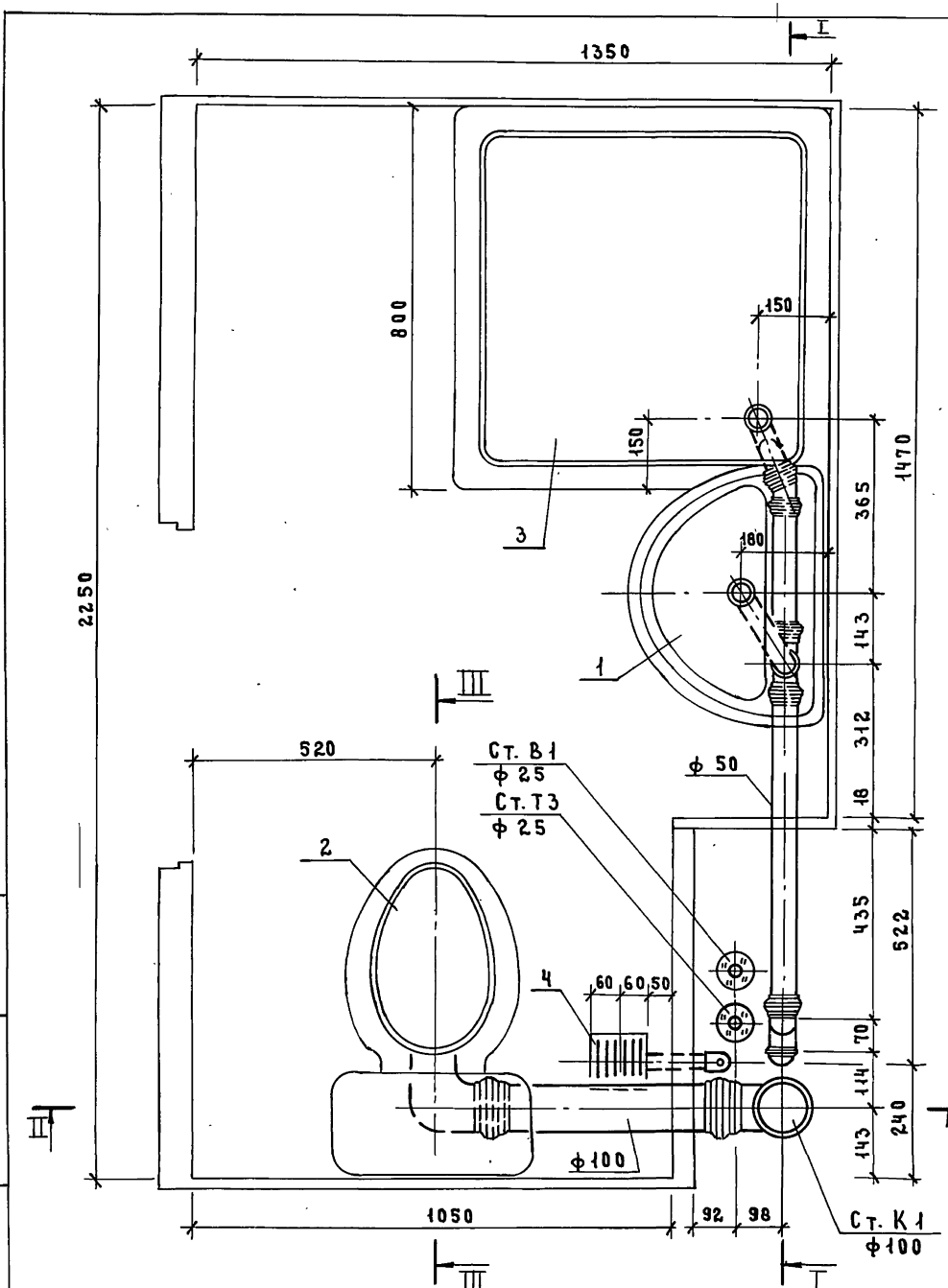

Разрез III–III см. Док. 2.201.3.0.0 СБ

			1.288.9-2.2 18.3.0.0 СБ
			Санитарно-техническая кабина СКБА2Н-В Канализация
Н.контр.	Корнеева		
ГИП	Соколова		
Рук. гр.	Фомичев		
Ст. инж.	Голова		

Стадия	Масса	Масштаб
Р	—	1:10
Лист 1	Листов 4	

ГИПРОНИИЗДРАВ

Инв.№ подл. | Подпись и дата | Взам. инв.№

II – II

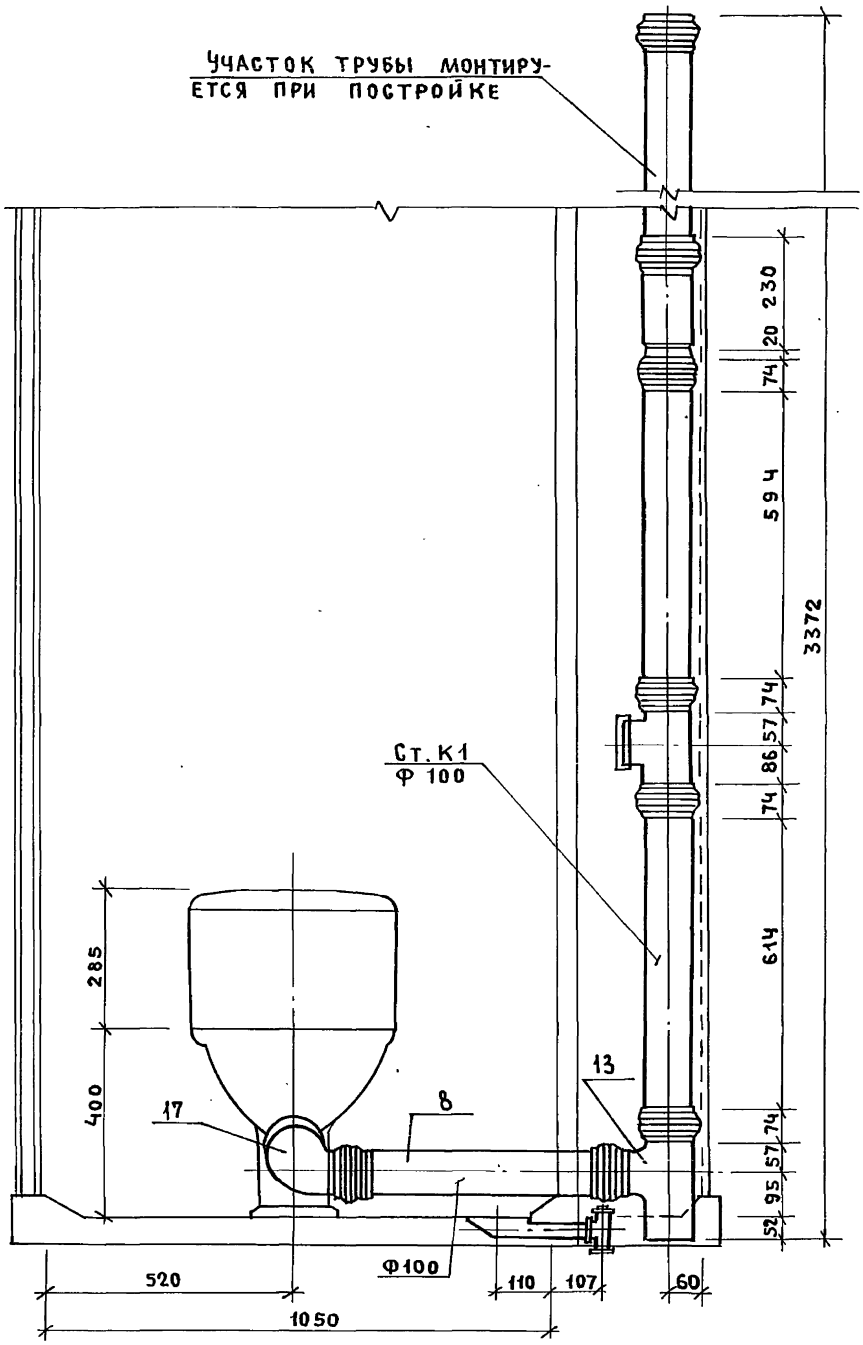
УЧАСТОК ТРУБЫ МОНТИРУЕТСЯ ПРИ ПОСТРОЙКЕ
Ст. К1
Ф 100
3372
594
614
230
20
74
57
86
95
52
285
400
17
8
13
Ф100
520
1050
110
107
60

I-I

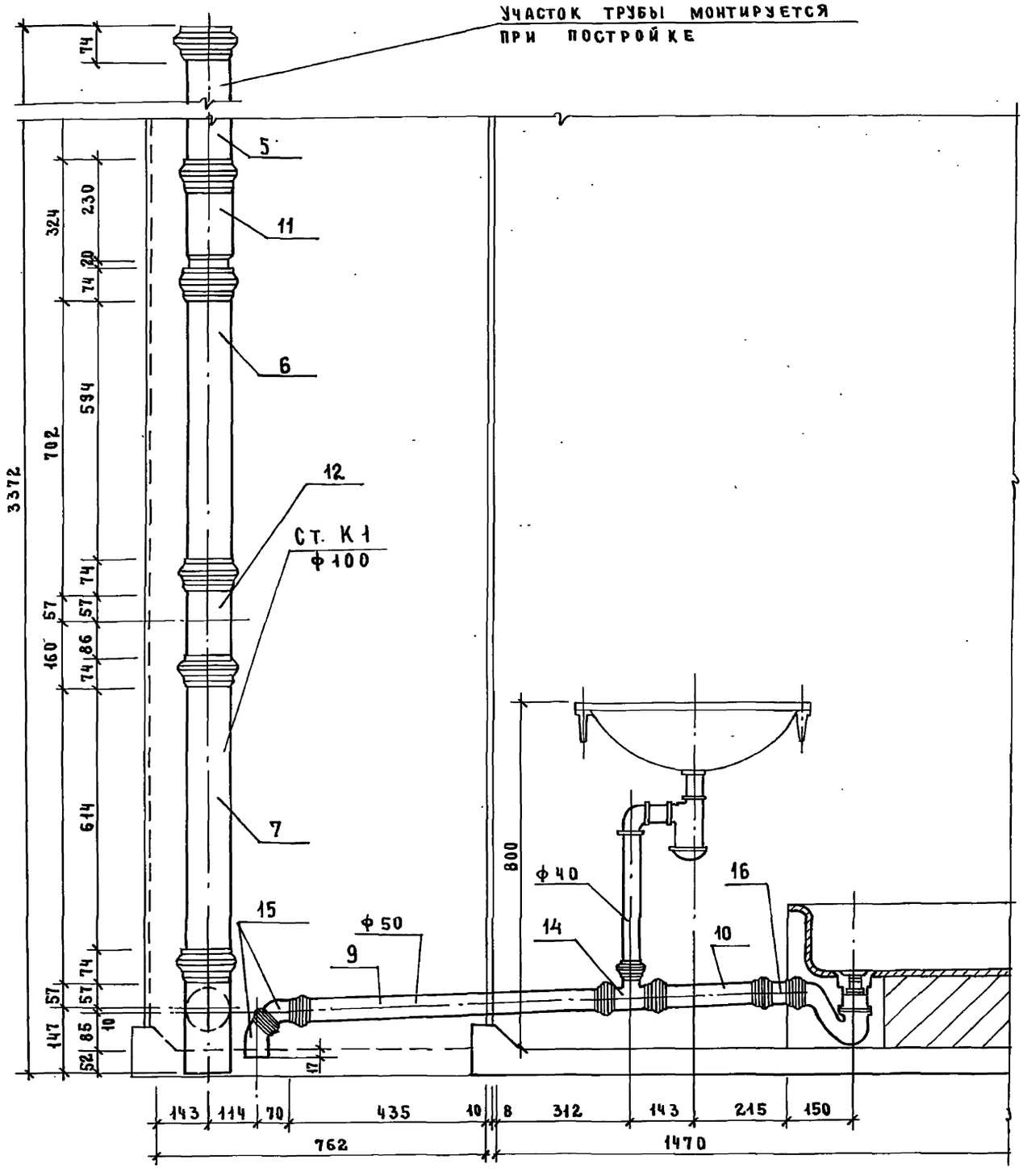

Инв.№подл. | Подпись и дата | Взам.инв.№

23411-03 136

Марка поз.	Обозначение	Наименование	Кол.	Масса ед.кг	Приме-чание
		Документация			
		Санитарно-техническая			
		кабина СКБА2Н-Н			
	1.288.9-2.2 19.3.0.0 СБ	Сборочный чертеж			
		Канализация			
		Стандартные изделия			
1		Умывальник ПкБс-2 керами-			
		ческий ГОСТ 23759-85, с	1		
		сифоном СФБВ и выпуском			
		ВСУ ГОСТ 23412-79*,	1		
		кронштейнами ГОСТ 1153-76*,	2		
		болтами ГОСТ 7798-70*	2		
2		Унитаз „Компакт" керамичес-			
		кий УНКЦ1 ГОСТ 22847-85,	1		
		арматура крепления бачка,			
		бачок с арматурой			
		ГОСТ 21489.5-76,	1		
		сиденье ГОСТ 15062-83	1		
3		Поддон душевой чугун-			
		ный эмалированный ПДЧМ800			
		ГОСТ 10161-83, с сифоном	1		
		и выпуском ГОСТ 23412-76*	1		
4	Московский завод	Напольный приемник			
	нестандартного оборудования	сточных вод для сантех-			
		кабин заводского изго-			
		товления	1		

Взам. инв. № | Подпись и дата | Инв. № подл.

Н.контр.	Корнеева		
ГИП	Соколова		
Рук. гр.	Фомичев		
Ст. инж.	Голова		

1.288.9-2.2 19.3.0.0

Санитарно-техническая кабина СКБА2Н-Н Канализация Спецификация оборудования

Стадия	Лист	Листов
Р	1	2

ГИПРОНИИЗДРАВ

Формат А4

Марка поз.	Обозначение	Наименование	Кол.	Масса ед.,кг	Приме-чание
5		Трубопровод из пластмассо-			
		вых канализационных труб			
		ГОСТ 22689.2-77 ℓ=1190мм ϕ100	1	1,12	
6		То же ℓ= 540мм ϕ100	1	0,50	
7		То же ℓ= 690мм ϕ100	1	0,65	
8		То же ℓ= 520мм ϕ100	1	0,49	
9		То же ℓ= 700мм ϕ50	1	0,22	
10		То же ℓ= 265мм ϕ50	1	0,08	
		Патрубок компенсационный			
11		ГОСТ 22689.5-77 ϕ100	1		
12		Ревизия ГОСТ 22689.15-77 ϕ100	1		
13		Отвод 90° ГОСТ 22689.9-77 ϕ50	1	0.06	
14		То же 135° ϕ50	3	0,05	
15		То же 150° ϕ50	1	0,045	
		То же 90° ϕ100	1	0,325	
16		Тройник 90° ГОСТ 22689.10-77			
17		ϕ100×50	1	0,27	
18		То же ϕ100×100	1	0.46	
19		То же ϕ50×50	1	0,085	
		То же 45° ϕ100×50	1	0,31	
		Трубопровод из стальных			
		водогазопроводных оцинко-			
20		ванных труб ГОСТ 3262-75*			
		ϕ32×2,8	1.26	3.09	
21		Тройник ГОСТ 8946-75*			
22		ϕ32×25	1	0.43	
		Пробка ГОСТ 8963-75* ϕ32	1	0,17	
		Сифон-ревизия чугунный			
		СФ150Д ГОСТ 6924-75 ϕ50	1	3.30	

Взам. инв. № | Подпись и дата | Инв. № подл.

1.288.9-2.2 19.3.0.0

Лист 2

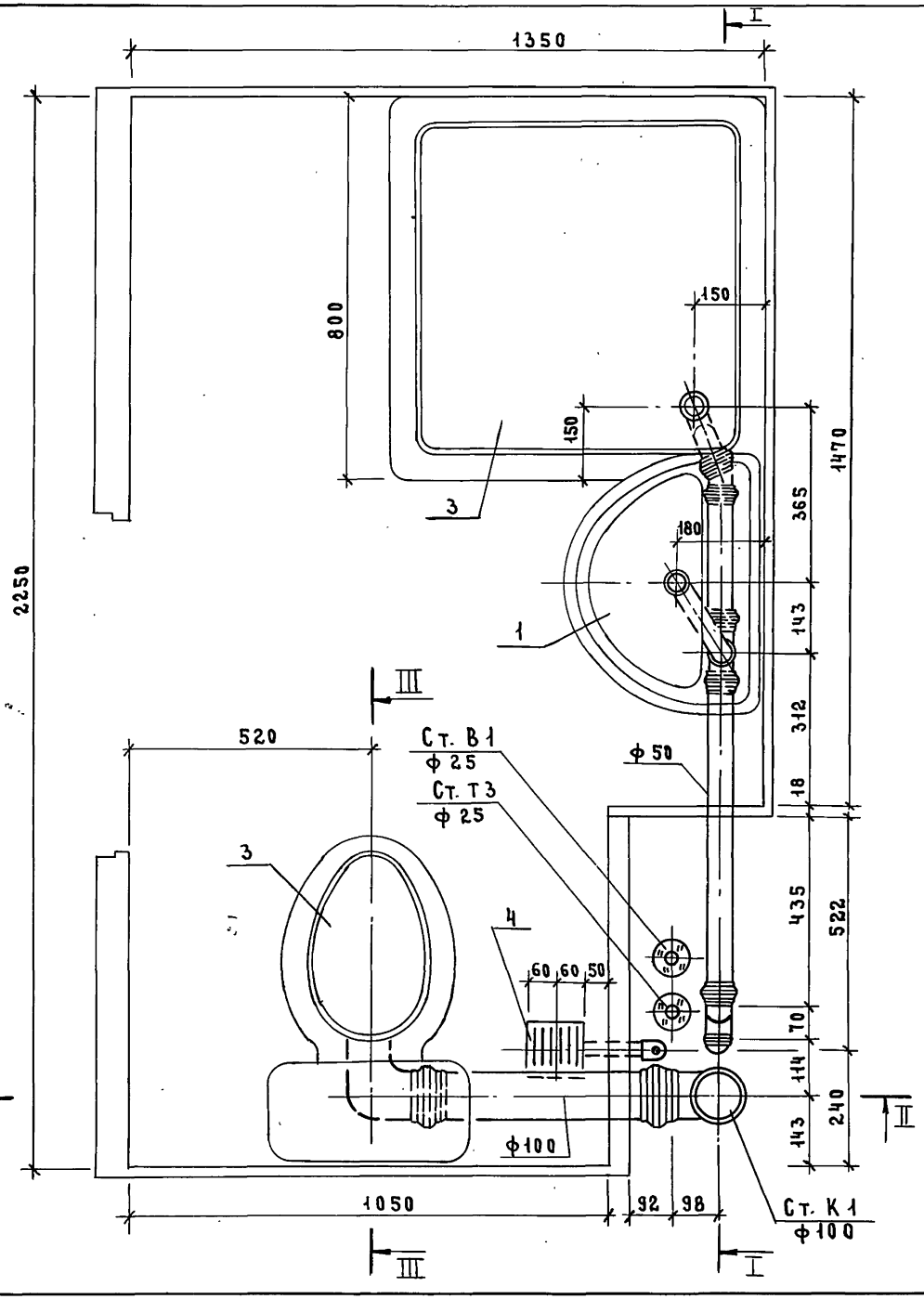

РАЗРЕЗ III–III см. док. 2.201.3.0.0 СБ

				1.288.9-2.2 19.3.0.0 СБ	
				Санитарно-техническая кабина СКБ2Н-Н Канализация	Стадия: Р; Масса: —; Масштаб: 1:10; Лист 1; Листов 4
Н.контр.	Корнеева				
ГИП	Соколова				
Рук.гр.	Фомичев				ГИПРОНИИЗДРАВ
Ст.инж.	Голова				

Инв.№ подл. | Подпись и дата | Взам.инв.№

I-I

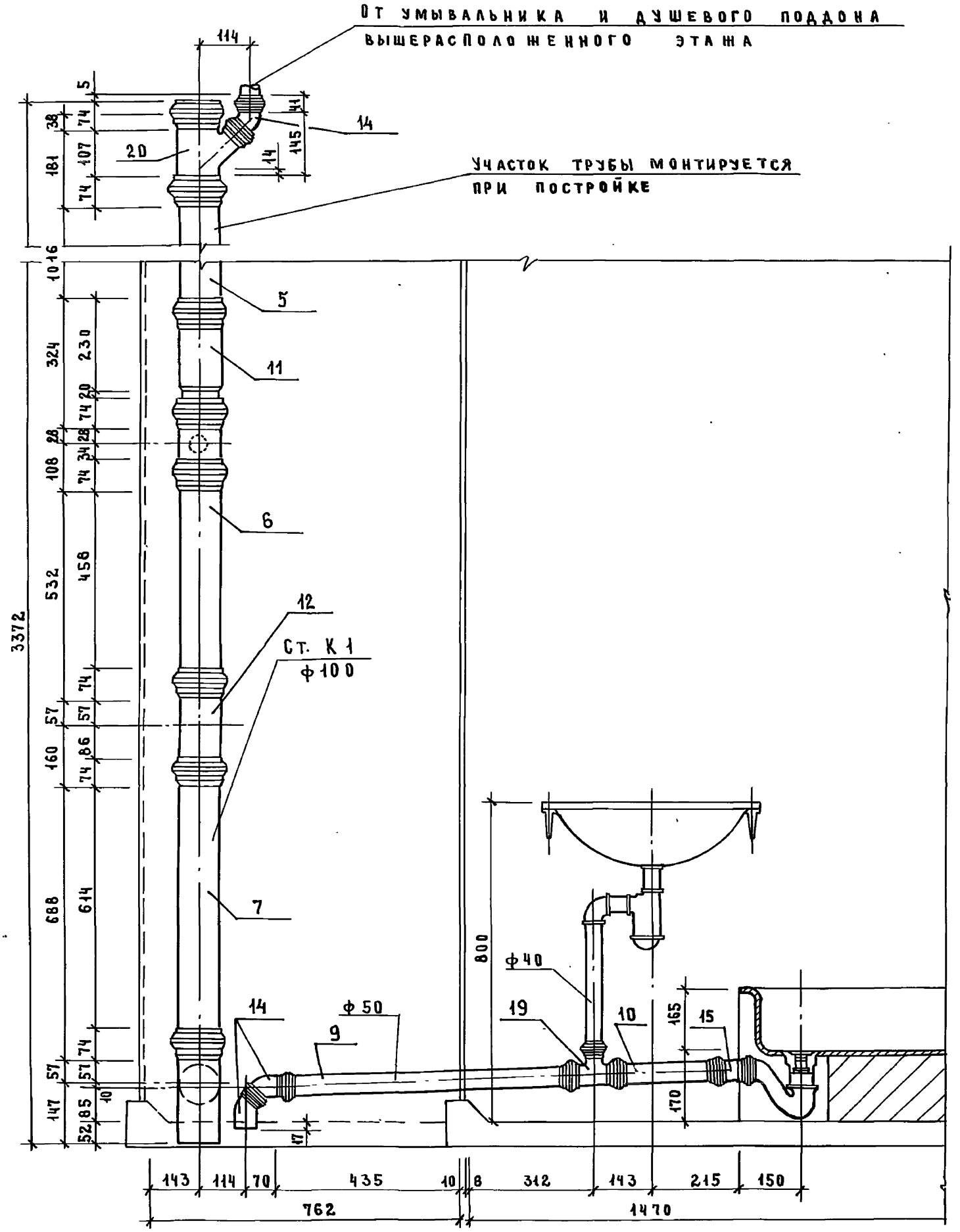

Инв.№подл.	Подпись и дата	Взам.инв.№

23411-03 139

1.288.9-2.2 19.3.0.0 СБ

Лист 2

Формат А3

II-II

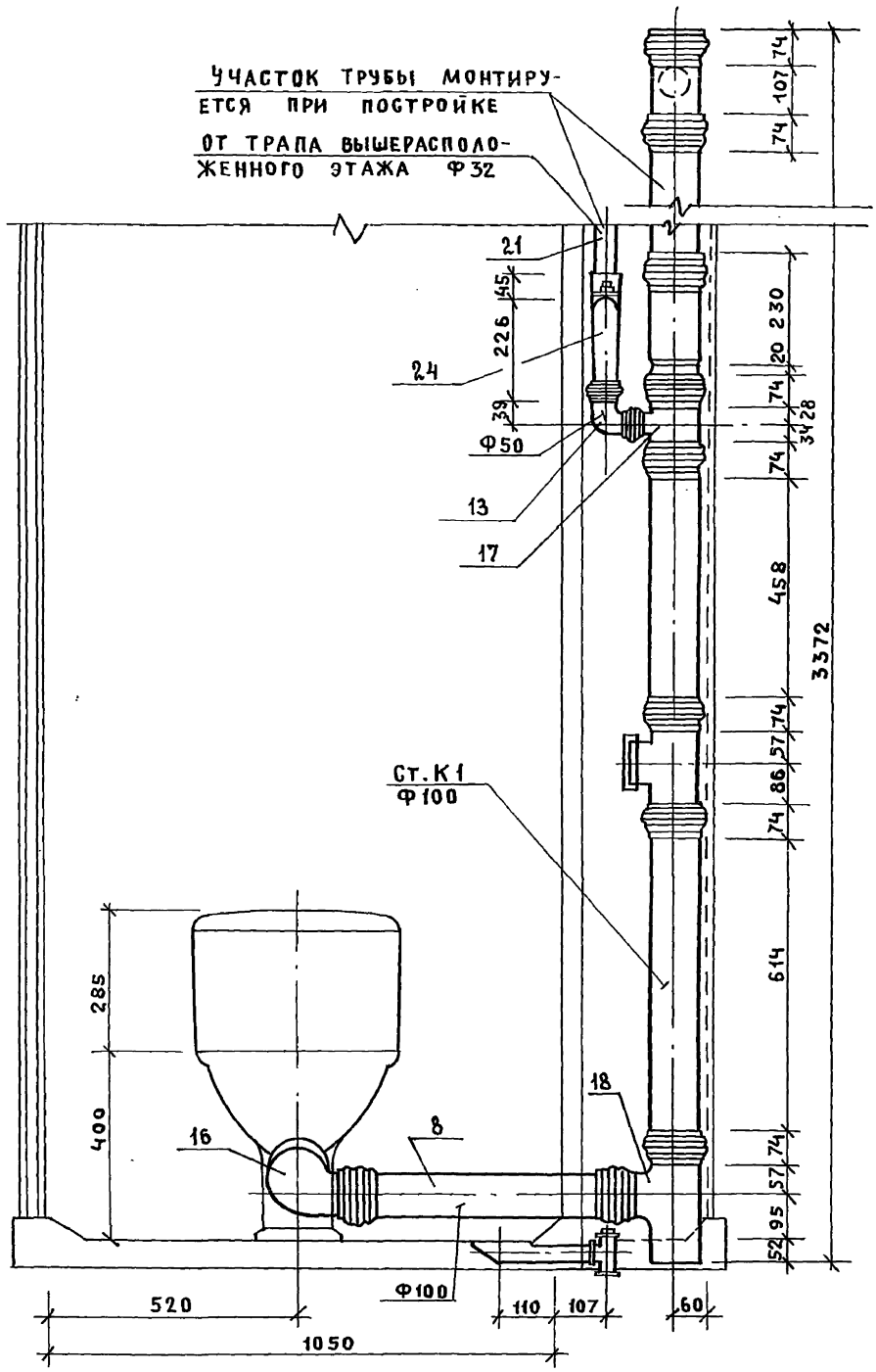

23411-03 140

ИНВ. № ПОДЛ.	ПОДПИСЬ И ДАТА	ВЗАМ. ИНВ. №

1.288. 9 - 2.2 19. 3.0.0 СБ	ЛИСТ 3

ФОРМАТ А3

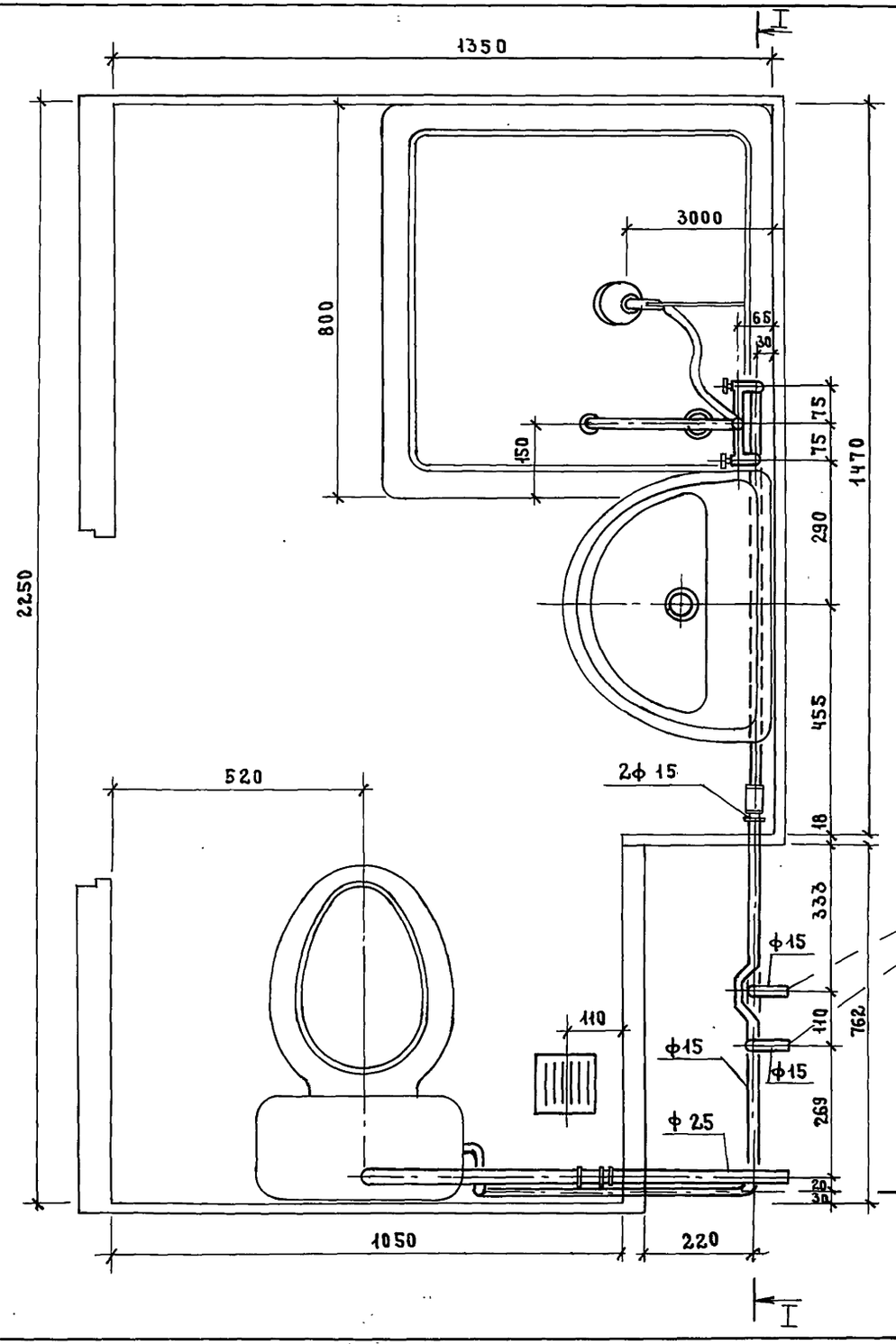

См. докум. 1.288.9-2.2 12 2.0.0 СБ

Н.контр.	Корнеева		
ГИП	Соколова		
Рук.гр.	Фомичев		
Ст.инж.	Голова		

1.288.9-2.2 20 2.0.0 СБ

Санитарно-техническая кабина СКБ2Н-П
Водопровода

Стадия	Масса	Масштаб
Р	—	1:10
Лист 1	Листов 3	

ГИПРОНИИЗДРАВ

Инв.№ подл. | Подпись и дата | Взам. инв.№

I-I

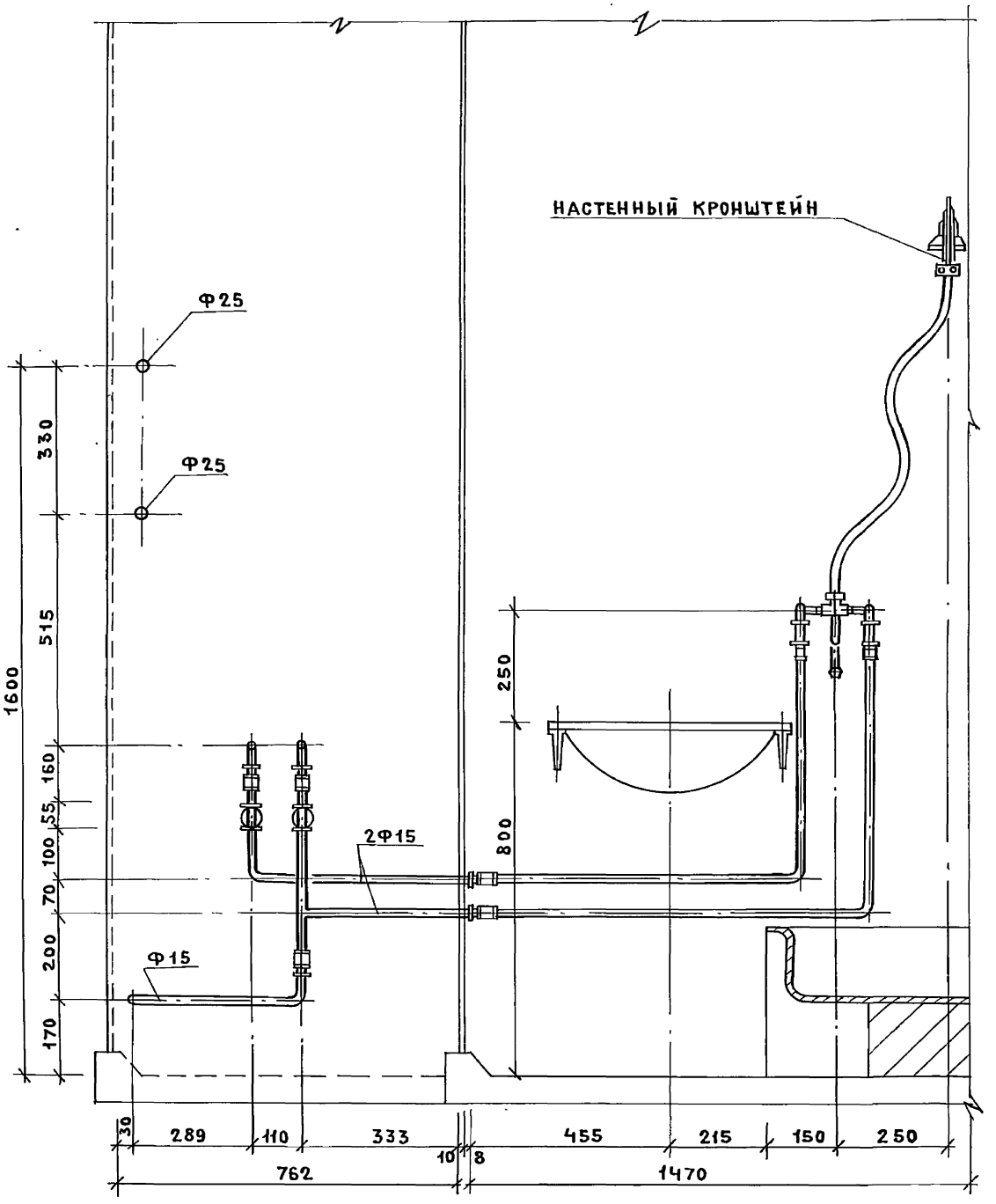
НАСТЕННЫЙ КРОНШТЕЙН
Ф25
Ф25
330
515
1600
160
55
100
70
200
170
250
800
2Ф15
Ф15
30
289
110
333
10
8
455
215
150
250
762
1470

II-II

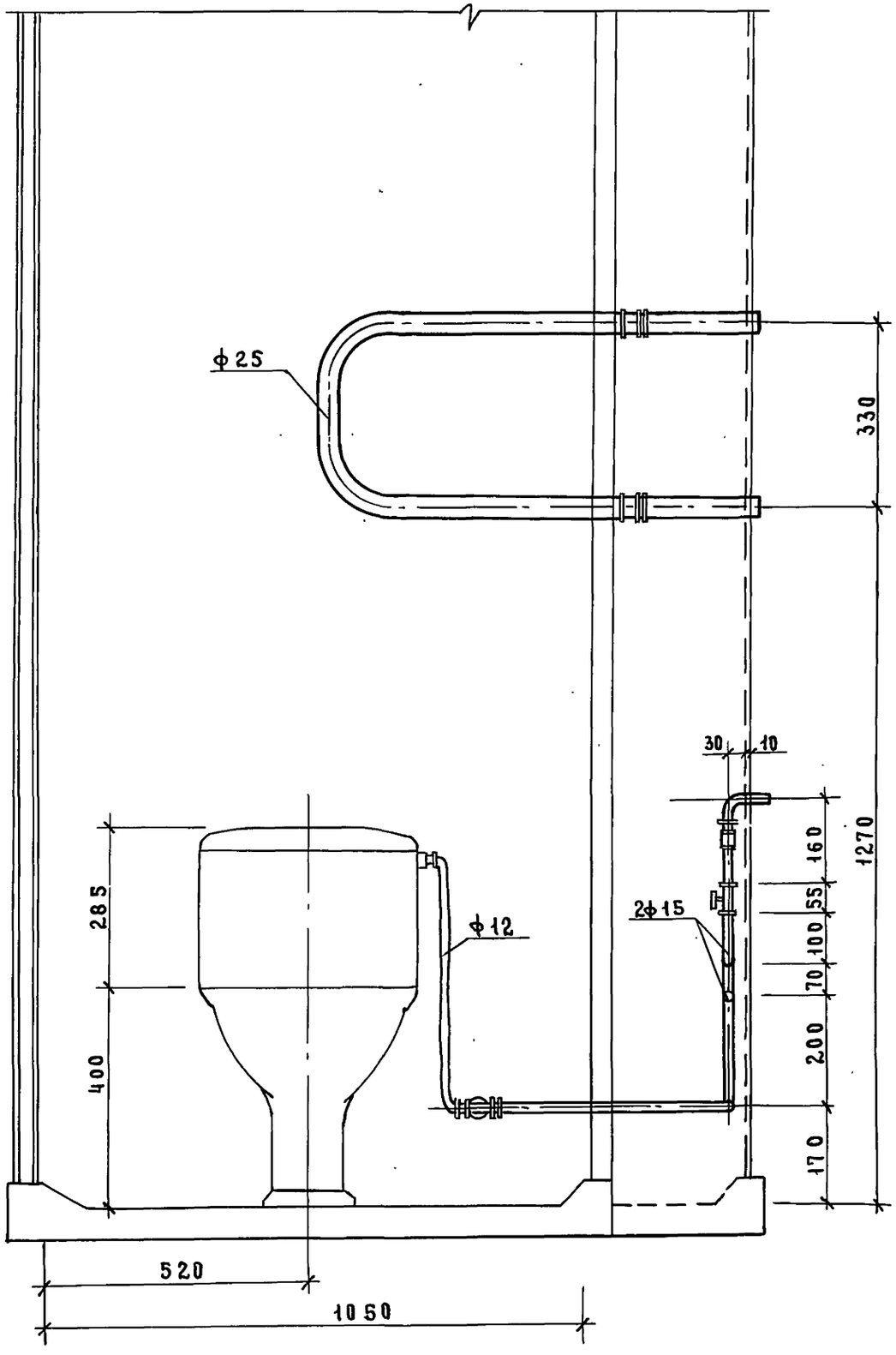

Инв. № подл.	Подпись и дата	Взам. инв.

1.288.9-2.2 20 2.0.0СБ

Лист 3

Марка поз.	Обозначение	Наименование	Кол.	Масса ед., кг	Примечание
		Документация			
		Санитарно-техническая			
		кабина СКБА2Н-П			
	1.288.9-2.2 20.3.0.0 СБ	Сборочный чертеж			
		Канализация			
		Стандартные изделия			
1		Умывальник ПкБс-2 керами-			
		ческий ГОСТ 23759-85, с	1		
		сифоном СФБВ и выпуском			
		ВСУ ГОСТ 23412-79*,	1		
		кронштейнами ГОСТ 1153-76*,	2		
		болтами ГОСТ 7798-70*	2		
2		Унитаз „Компакт" керамичес-			
		кий УнКЦ1 ГОСТ 22847-85,	1		
		арматура крепления бачка,			
		бачок с арматурой			
		ГОСТ 21485.5-76,	1		
		сиденье ГОСТ 15062-83	1		
3		Поддон душевой чугун-			
		ный эмалированный ПДЧМ800			
		ГОСТ 10161-83, с сифо-	1		
		ном и выпуском ГОСТ 23412-76*	1		
4	Московский завод	Напольный приемник			
	нестандартного оборудова-	сточных вод для сантех-			
	ния	кабин заводского изго-			
		товления	1		

Взам. инв. № | Подпись и дата | Инв. № подл.

Н. контр.	Корнеева		
ГИП	Соколова		
Рук. гр.	Фомичев		
Ст. инж.	Голова		

1.288.9-2.2 20.3.0.0

Санитарно-техническая кабина СКБА2Н-П
Канализация
Спецификация оборудования

Стадия	Лист	Листов
Р	1	2

ГИПРОНИИЗДРАВ

Формат А4

Марка поз.	Обозначение	Наименование	Кол.	Масса ед., кг	Примечание
5		Трубопровод из пластмассо-			
		вых канализационных труб			
		ГОСТ 22689.2-77 ℓ=640 мм ϕ100	1	0.60	
6		То же ℓ=260 мм ϕ50	1	0,08	
7		То же ℓ=300 мм ϕ50	1	0,09	
8		То же ℓ=115 мм ϕ50	1	0,04	
9		То же ℓ=95 мм ϕ50	1	0,03	
10		Отвод 90° ГОСТ 22689.9-77 ϕ50	2	0,06	
11		То же 150° ϕ50	1	0,045	
12		То же ϕ100	1	0.220	
13		То же 90° ϕ100	1	0,325	
14		Тройник 90° ГОСТ 22689.10-77			
		ϕ50×50	1	0,085	
15		Трубопровод из стальных			
		водогазопроводных оцинко-			
		ванных труб ГОСТ 3262-75*			
		ϕ32×2.8	1.26	3.09	
16		Тройник ГОСТ 8946-75*			
17		ϕ32×25	1	0,43	
		Пробка ГОСТ 8963-75* ϕ32	1	0.17	
18		Сифон-ревизия чугунный			
		СФ15ОД ГОСТ 6924-75 ϕ50	1	3.30	

Взам. инв. № | Подпись и дата | Инв. № подл.

1.288.9-2.2 20.3.0.0 — Лист 2

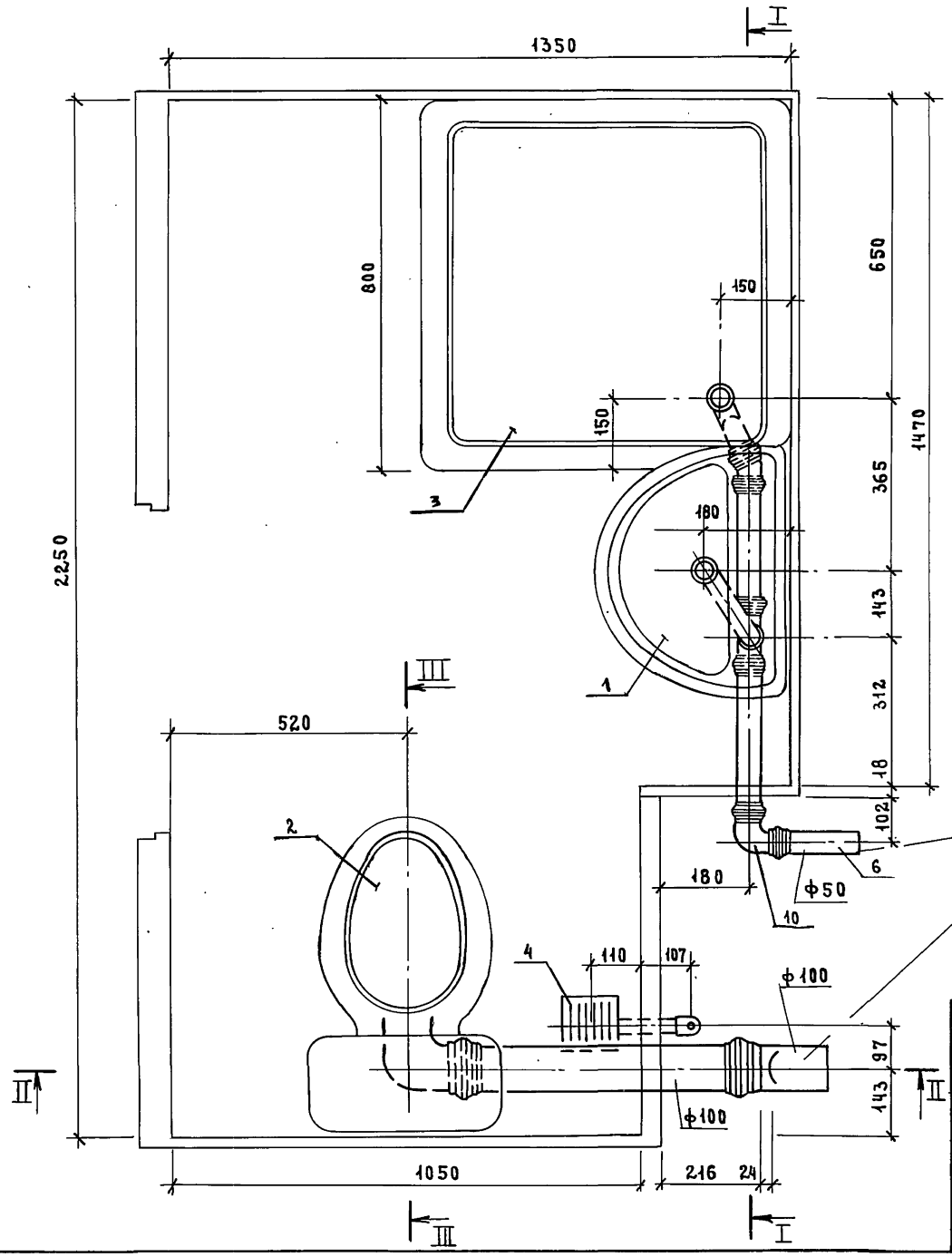

См. докум. 1.288.9-2.2 12 3.0.0 СБ

Разрез III-III см. докум. 2.2 01.3.0.0 СБ

				1.288.9-2.2 20.3.0.0 СБ		
				Санитарно-техническая кабина СКБ2Н-П	Стадия	Масса	Масштаб
					Р	—	1:10
				Канализация	Лист 1	Листов 3	
Н. контр.	Корнеева					
ГИП	Соколова				ГИПРОНИИЗДРАВ	
Рук. гр.	Фомичев					
Ст. инж.	Голова					

Инв. № подл. | Подпись и дата | Взам. инв. №

I-I

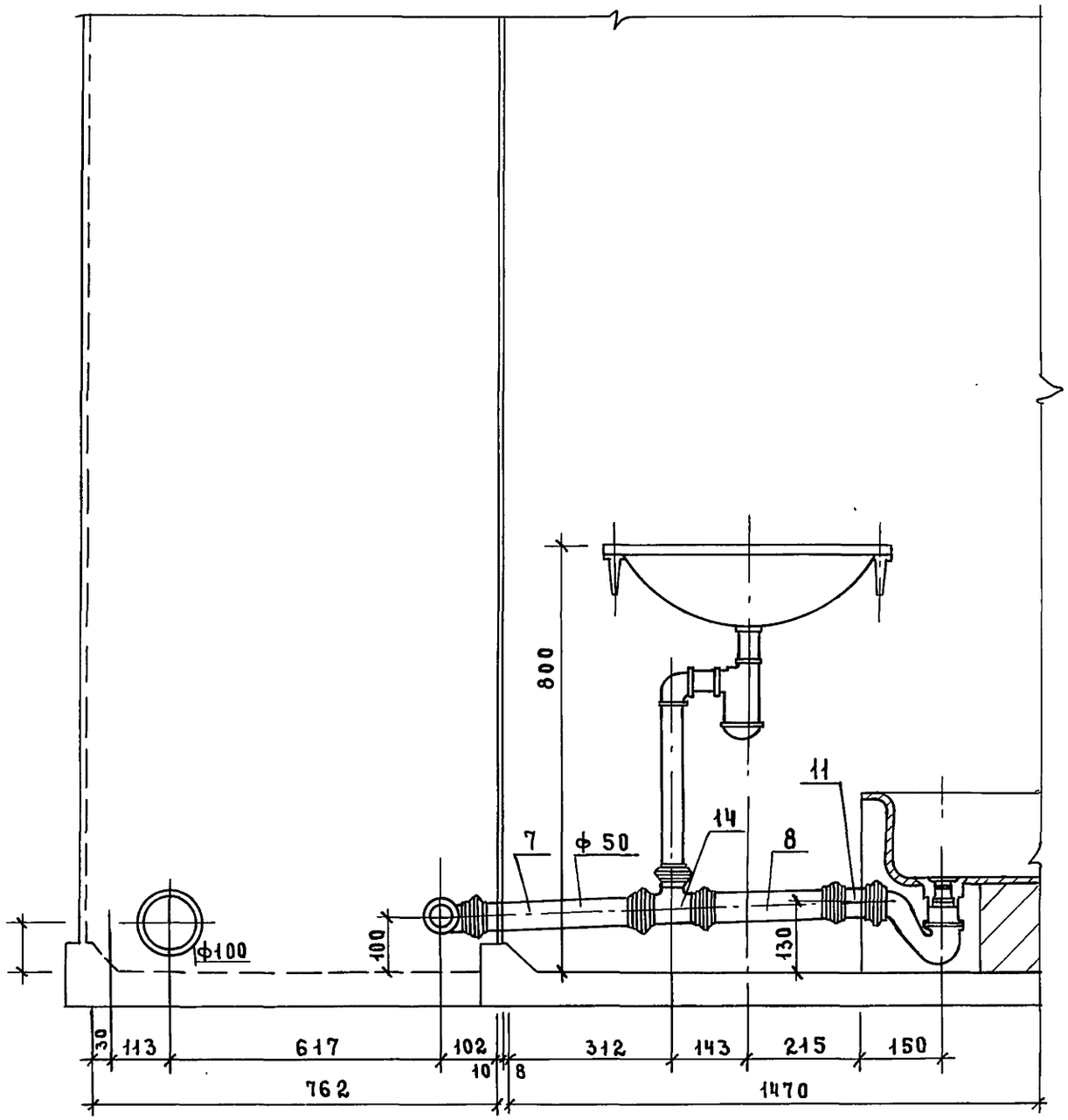

II - II

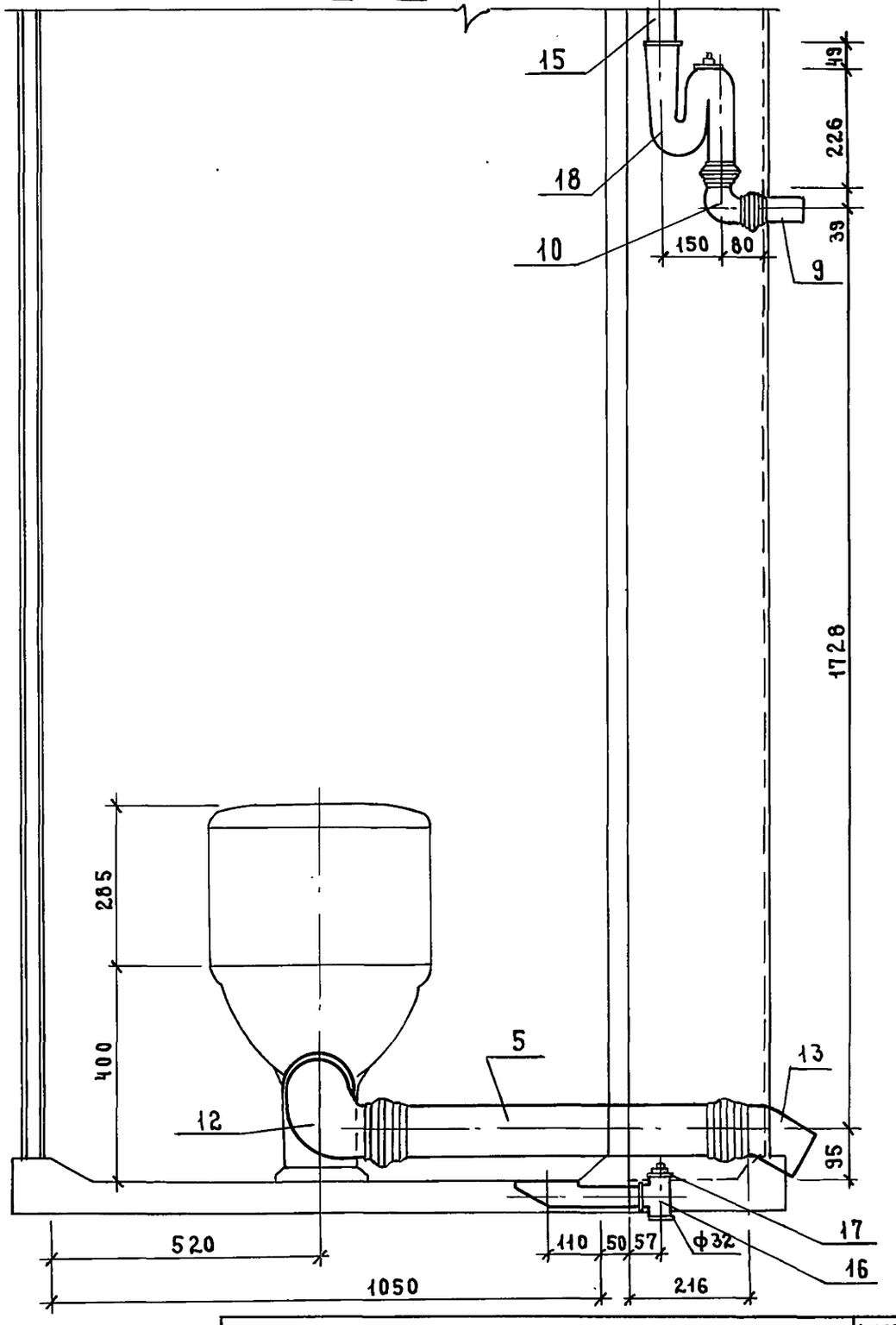

Инв.№ подл.	Подпись и дата	Взам. инв.№	

1.288.9-2.2 20.3.0.0СБ

Лист 2