Контрольный экз.

ТИПОВЫЕ КОНСТРУКЦИИ, ИЗДЕЛИЯ И УЗЛЫ ЗДАНИЙ И СООРУЖЕНИЙ

№ 238/1

I35.00.00.00.00

СТАЛЬНЫЕ РАМНЫЕ КОНСТРУКЦИИ
(КОРОБЧАТОГО СЕЧЕНИЯ) КАРКАСА
ПРОИЗВОДСТВЕННЫХ ЗДАНИЙ ТИПА "ОРСК"

Чертежи КМД.

ТИПОВЫЕ КОНСТРУКЦИИ, ИЗДЕЛИЯ И УЗЛЫ ЗДАНИЙ И СООРУЖЕНИЙ

I35.00.00.00.00

СТАЛЬНЫЕ РАМНЫЕ КОНСТРУКЦИИ (КОРОБЧАТОГО СЕЧЕНИЯ) КАРКАСА ПРОИЗВОДСТВЕННЫХ ЗДАНИЙ ТИПА "ОРСК"

Чертежи КМД

Р А З Р А Б О Т А Н

"Гипроспецлегконструкция"
Минмонтажспецстроя СССР
Гл.архитектор института
Ю.Л.Галустян

Заведующий ОЭАСП
А.Н.Усанов

У Т В Е Р Ж Д Е Н

Госстрой СССР
Протокол № ИИ-23 от 30 августа 1984 г.
Введен в действие институтом "Гипроспецлегконструкция" приказ № 45А от I5 октября 1984г.

Инв. № 5656 Подп. и дата

Министерство монтажных и специальных строительных работ СССР

Всесоюзный государственный проектно-конструкторский и технологический институт

"Гипроспецлегконструкция"

УТВЕРЖДАЮ

Главный инженер
ПО "Союзспецлегконструкция"

_____ А.М. Каминский

09.02 _____ 1984г.

Стальные рамные конструкции
(коробчатого сечения) каркаса
производственных зданий

Чертежи КМД

I35.00.00.00.00

С О Г Л А С О В А Н О

Главный инженер Орского завода металлоконструкций

_____ В.Н. Хохлов

9.02 _____ 1984г.

Главный инженер института "Гипроспецлегконструкция"

_____ Б.И. Шилов

_____ 1984г.

Заведующий ОЭАСП

_____ А.Н. Усанов

_____ 1984г.

Инв. № 9 II-84г.

4129/15

15

Настоящий проект КМД стальных рамных конструкций (коробчатого сечения) типа "Орск" каркаса производственных зданий разработан с применением рам коробчатого сечения типа "Плауэн", разработанных институтом ЦНИИпроектстальконструкция в шифрах I0076 КМ и I0I07 КМ с ограничением области применения.

Рамы прошли предусмотренные ГОСТ I5.00I-73 заводские и приемочные испытания и поставлены на производство на Орском заводе легких металлоконструкций Минмонтажспецстроя СССР (акт приемки продукции от 2 апреля I976г. и протокол приемочных испытаний от I7 марта I976г.

Схемы расположения и узлы сопряжения элементов каркасов в данном проекте приняты по утвержденным Госстроем СССР протоколом ИИ 23 от 30 августа I984г. сериям: 400-0-26.84 "Унифицированные здания (секции) из легких металлических конструкций. Здания из рамных конструкций коробчатого сечения типа "Орск" и 2.420-4 выпуск 3 "Типовые детали каркасов унифицированных одноэтажных промышленных зданий (секций) из легких металлических конструкций. Детали каркасов зданий с рамными конструкциями коробчатого сечения типа "Орск".

Материалы названных серий разработаны на стадии КМД и содержат все необходимые сведения для проектирования, изготовления и монтажа конструкций, поэтому промежуточная стадия разработки - чертежи I0I07 КМ отменены протоколом Госстроя СССР ИИ 23 от 30 августа I984г.

Подп. и дата									
Инв. № дубл.									
Взам. инв. №									
Подп. и дата									
Инв. № подл.									
	Изм.	Лист	№ докум.	Подп.	Дата	I35.00.00.00.00			
	Разраб.		Яковлева			Стальные рамные конструкции (коробчатого сечения) каркаса производственных зданий Техническое описание	Лит.	Лист	Листов
	Пров.		Тарасова					I	7
	Рук.		Усанов						
	Н.контр.		Зеневцева						
	Утв.		Усанов						

I.НАЗНАЧЕНИЕ

I.I. Рамные конструкции предназначены для применения в зданиях отапливаемых:

пролетом I8,0 и 24,0 с шагом рам 6,0 м;
высотой 6,98 м и бескрановых;
высотой 8,I8 м с мостовыми электрическими кранами, грузоподъемностью 5 т по ГОСТ 22045-82;
без перепадов высот;
бесфонарных или с зенитными фонарями;
с расчетной сейсмичностью до 9 баллов;
возводимых в I-III по весу снегового покрова и I-IУ по скоростному напору ветра (крановые рамы L =I8,0 для I-III районов по скоростному напору ветра);
с расчетной температурой наружного воздуха до минус 65° С.

I.2. В качестве несущего элемента кровли принят стальной профилированный настил, укладываемый по прогонам. Для крепления прогонов к рамам привариваются ребра из швеллера I8. Пространственная жесткость здания обеспечивается настилом покрытия и вертикальными связями по колоннам. Профилированный настил играет роль горизонтальных связевых панелей. При этом ширина связевых панелей для зданий с расчетной сейсмичностью до 7 баллов равна 6,0 м; для зданий с расчетной сейсмичностью до 9 баллов пролетом I8,0 м – I2,0 м; пролетом 24,0 м – I8,0м. Расположение связевых панелей дано в приложении I на схемах I и 2.

Настил на этих участках крепится к прогонам в каждой волне.

1.3. Торцы зданий решаются путем установки угловых стоек, заделанных в уровне верха фундамента и ряда фахверковых стоек с балками по ним (см. приложение 2).

2. ТЕХНИЧЕСКИЕ ДАННЫЕ

2.1. Рамные конструкции каркаса имеют коробчатое сечение, образованное двумя швеллерами и листами с продольными гофрами.

2.2. Рамные конструкции собираются из стоек (колонн) и ригелей; соединения фланцевые на болтах М20х60-6g.II0ХЛI по ГОСТ 22353-77, с гайками М20-6н.II0ХЛI по ГОСТ 22354-77 и шайбами 20 по ГОСТ 22355-77.

2.3. Рамные конструкции каркаса выполнены из двух марок сталей: из низколегированной стали класса С 46/33 - сталь марки 09Г2С-6 или I4Г2-6 по ГОСТ I928I-73;
и углеродистая сталь класса С 38/23 - сталь ВСт3кп2 по ГОСТ 380-7I.

2.4. Условное обозначение рам принято по следующей схеме:

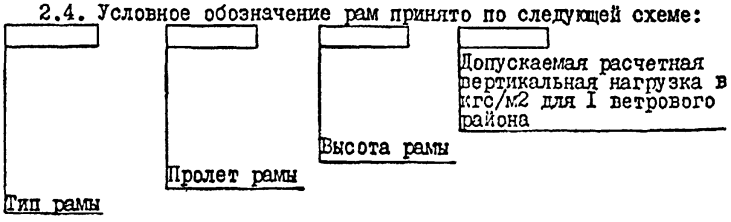

РР - рама бескрановая рядовая
РК - рама крановая рядовая
РС - рама бескрановая связевая
РКС- рама крановая связевая

Например:
РС I8-7-305 - Рама бескрановая связевая пролетом I8 м высотой 6,98 м под расчетную нагрузку 305 $\frac{кгс}{м^2}$. Схему расположения рам в здании см. приложение I.

2.5. Маркировка колонн бескрановых рядовых рам пролетом 24 м принята КI,
пролетом I8 м — К4.

Изм.	Лист	№ докум.	Подп.	Дата	I35.00.00.00.00 ТО	Лист 3

Инв. № подл. 409/5 | Подпись и дата | Взам. инв. № | Инв. № дубл. | Подпись и дата

Маркировка колонн бескрановых связевых рам пролетом 24 м принята К2 и К3 (для зеркального изображения),
для рам пролетом I8 м — К5, К6.
Соответственно маркировка колонн крановых рам
пролетом 24 м: ККI; КК2; ККЗ,
пролетом I8 м: КК4; ККЗ; КК6.
Маркировка ригелей рам в зависимости от пролета рамы принята РI8 и Р24.

2.6. Кроме чертежей рамных конструкций, стоек и ригелей в проект включены чертежи связей по рамам, прогонов и элементов торцов зданий.

Элементам каркаса даны следующие условные буквенные обозначения:

П - прогоны
СВ - связи
КУ - угловые колонны
С - стойки фахверка
Б - балки покрытия

Цифровые индексы в маркировке элементов указывают на их положение в здании.

3. ИЗГОТОВЛЕНИЕ, МОНТАЖ КОНСТРУКЦИЙ И ПОСТАВКА

3.I. Изготовление и монтаж стальных рамных конструкций должны производиться в соответствии с ТУ 36-2282-80 "Каркасы одноэтажных производственных зданий с рамными конструкциями (коробчатого сечения)", с главой СНиП Ш-I8-75 "Металлические конструкции. Правила производства и приемки работ", а также "Инструкции по монтажу одноэтажных промышленных зданий с каркасами из рамных конструкций коробчатого сечения" ВСН 357-80 МЧСС СССР разработанной институтом Промстальконструкция.

3.2. Монтаж каркаса должен начинаться со связевого пролета с обязательной укладкой профнастила (см. требование п. I.2.) и установкой постоянных или временных вертикальных связей по колоннам в данном пролете.

3.3. Комплектность поставки каркаса производственных зданий с рамными конструкциями зависит от площади проектируемого здания.

В комплект поставки входят:
рамы (колонны и ригели);
вертикальные связи;
прогоны;
стойки фахверка;
элементы торцов зданий;
подкрановые балки, тормозные площадки (для зданий с кранами);
стальной профилированный настил;
крепежные изделия (для каркаса, настила);

В комплект поставки также должны входить следующие сопроводительные документы:
паспорт конструкций;
ведомость отправочных элементов;
сертификат на стальные конструкции.

3.4. Элементы каркаса поставляются огрунтованными грунтом ГФ-021 по ГОСТ 25129-82 и покрытыми одним слоем эмали ПФ-133 по ГОСТ 926-82 или другими равноценными по качеству материалами.

По соглашению сторон на заводе-изготовителе может наноситься второй слой эмали.

Приложение 3

Шифр	Обозначение	Страница
	Рамы	
РР 24-7-277	I35.0I.00.00.00	9
РС 24-7-277	- 0I	
РР I8-7-305	- 02	
РС I8-7-305	- 03	
РК 24-8-268	I35.02.00.00.00	37
РКС 24-8-268	- 0I	
РК I8-8-279	- 02	
РКС I8-8-279	- 03	
	Колонны и стойки	
КУ I	I35.03.00.00.00	
КУ Iн	- 0I	
КУ 2	- 02	
КУ 2н	- 03	
С I	I35.04.00.00.00	5I
С 2	- 0I	
СК I	I35.05.00.00.00	56
СК Iн	- 0I	
	Связи	
Св I-7-I	I35.07.00.00.00	6I
Св I-7-2	- 0I	
Св I-7-3	- 02	
Св 2-8-I	I35.08.00.00.00	65
Св 2-8-2	- 0I	
Св 2-8-3	- 02	
Св 3-8-I	I35.09.00.00.00	69
Св 3-8-2	- 0I	
Св 3-8-3	- 02	
	Прогоны	
П I	I35.00.00.00.0I	83
П 2	I35.I0.00.00.00	73
П 3	I35.00.00.00.02	84
П 3н	- 0I	
П 4	I35.II.00.00.00	76
П 4н	- 0I	

Инв. 4/1/ Инв. № 215-246

Балки		
Б I	I35.I2.00.00.00	78
Б Iн	- OI	
Б 2	I35.I3.00.00.00	8I
Б 2н	- OI	
Б 5	I35.00.00.00.03	
Б 6	I35.I3.00.00.00 - 02	
Б 6н	- 03	
Б 7	I35.I2.00.00.00 - 02	
Б 7н	- 03	
Стойки рамы		
К I	I35.OI.OI.00.00	
К 2	- OI	
К 3	- 02	
К 4	I35.OI.02.00.00	
К 5	- OI	
К 6	- 02	
КК I	I35.02.OI.00.00	
КК 2	- OI	
КК 3	- 02	
КК 4	I35.02.02.00.00	
КК 5	- OI	
КК 6	- 02	
Ригели рам		
Р I8	I35.OI.05.00.00	
Р 24	I35.OI.06.00.00	

Инв. 403/1 9.IV.84

Приложение 1.1

Для зданий с расчетной сейсмичностью до 7 баллов

Схема размещения связевых панелей №1

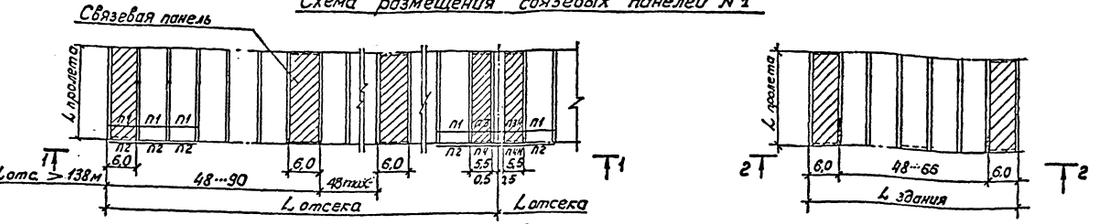

Схема размещения вертикальных связей

Для бескрановых зданий с расчетной сейсмичностью до 6 баллов

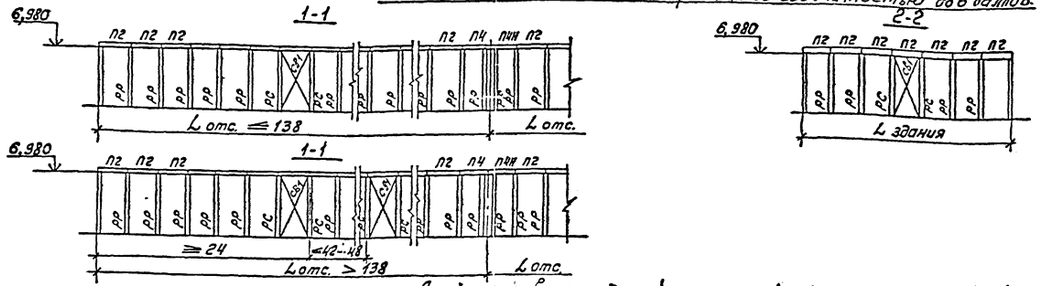

Для крановых зданий с расчетной сейсмичностью до 6 баллов

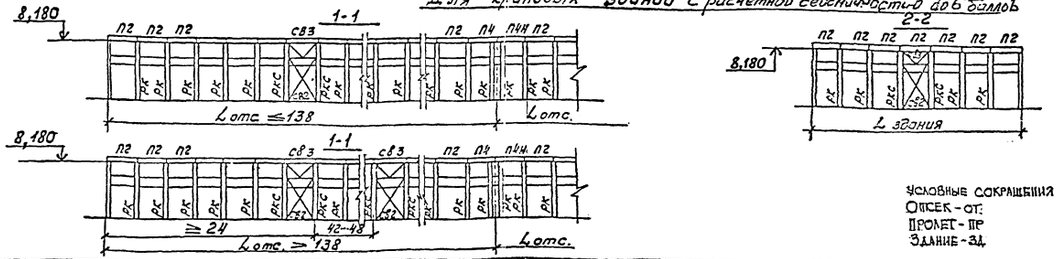

Условные сокращения
Отсек - от.
Пролет - пр
Здание - зд.

Для зданий с расчетной сейсмичностью 8, 9 баллов

Схема размещения горизонтальных связей №2

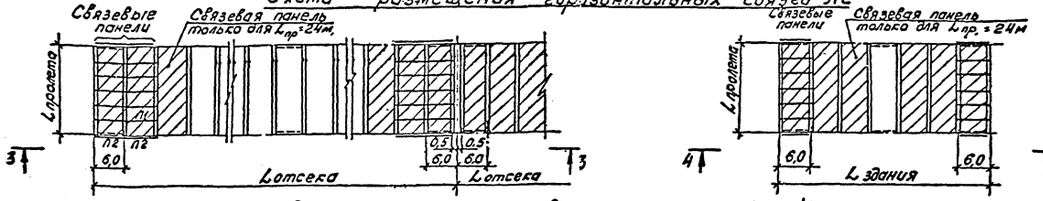

Схема размещения вертикальных связей

Для бескрановых зданий с расчетной сейсмичностью 7,8,9 баллов

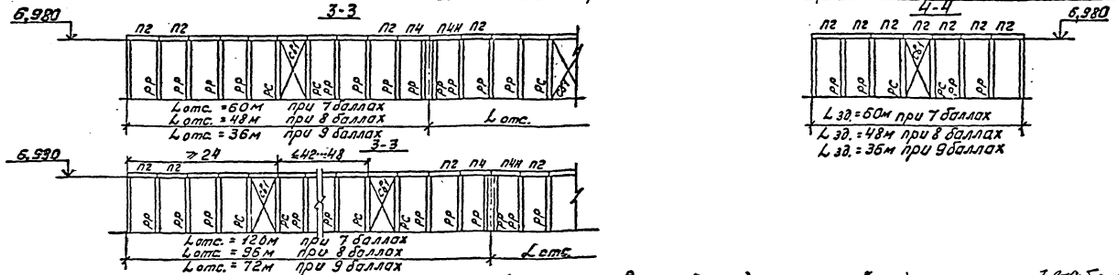

Для крановых зданий с расчетной сейсмичностью 7,8,9 баллов

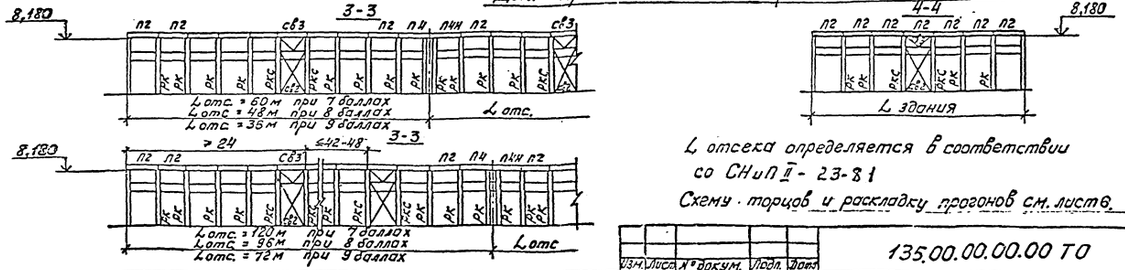

L отсека определяется в соответствии со СНиП II-23-81

Схему торцов и раскладку прогонов см. лист 6.

Изм.	Лист	№ докум.	Подп.	Дата	135.00.00.00.00 ТО	Лист 5

Копировал: Тарасова Формат А4×4

Инв. № подл. | 489/4 | Подпись и дата | 9.12.84 | Взам. инв. №

СХЕМА ТОРЦОВ ЗДАНИЙ И РАСКЛАДКИ ПРОГОНОВ

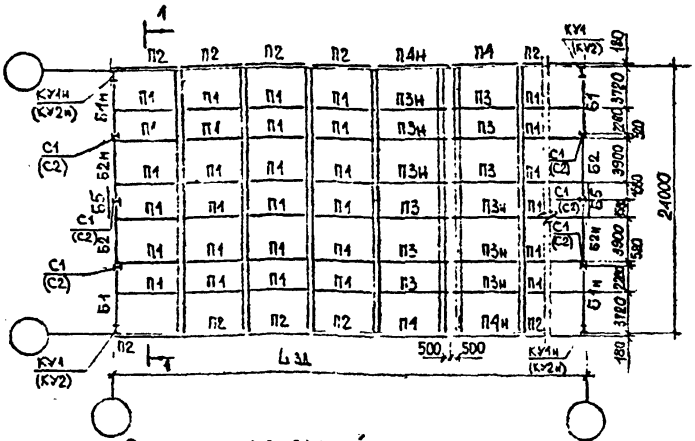

СХЕМА ТОРЦОВ ЗДАНИЙ И РАСКЛАДКИ ПРОГОНОВ

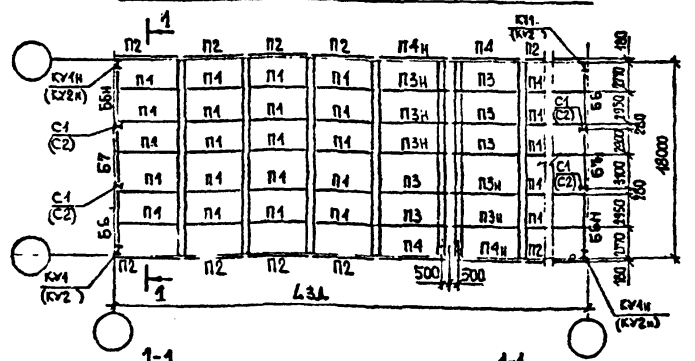

1-1

ДЛЯ БЕСКРАНОВЫХ ЗДАНИЙ

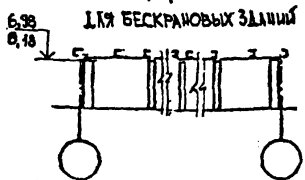

1-1

ДЛЯ КРАНОВЫХ ЗДАНИЙ

В СКОБКАХ ДАНЫ МАРКИ СТОЕК ДЛЯ РАМ ВЫСОТОЙ 8,18М.

Изм	Лист	№ докум	Подп	Дата	135.00.00.00.00 ТО	Б

Копировал: Тарасова Формат: А4

Инв. 483/3 Дата 9.11.84г.

Рис.1

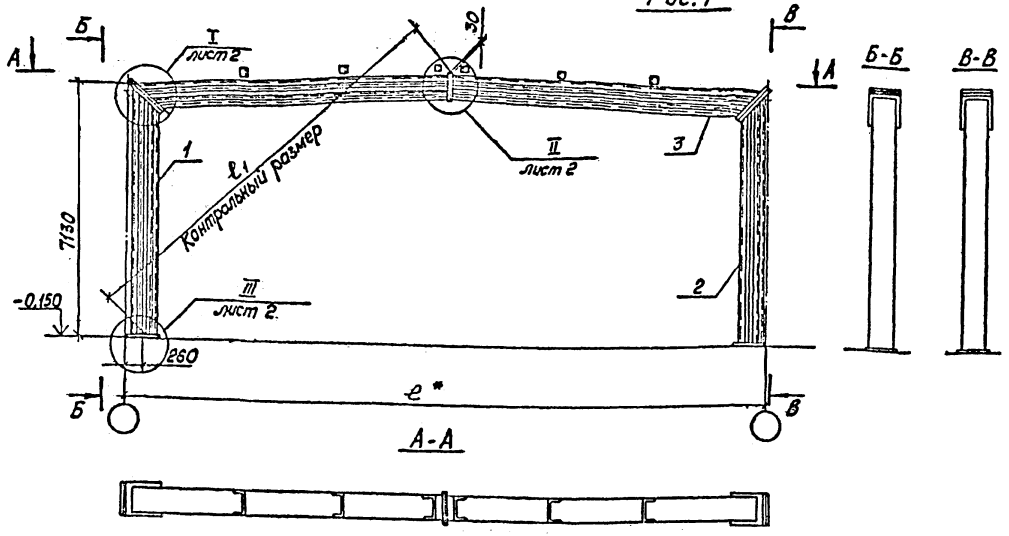

Рис. 2

Остальное-см. Рис.1

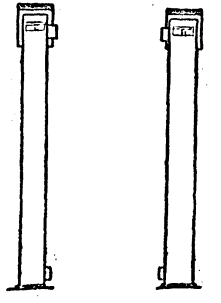

Обозначение	Шифр	Рис	Рис. для узлов	ℓ, мм	ℓ1, мм	Масса, кг
135.01.00.00.00	РР24-7-277	1	1	24000	13830	3391
-01	РС24-7-277	2	1	24000	13830	3401
-02	РР18-7-305	1	3	18000	11365	2156
-03	РС18-7-305	2	3	18000	11365	2179

1. * Размеры для справок.
2. Сборку и монтаж конструкций производить в соответствии с „Инструкцией по монтажу одноэтажных промышленных зданий с каркасами из рамных конструкций коробчатого сечения" ВСН 357-80 / МЧСС СССР
3. Усилия предварительного натяжения болтов во фланцевых соединениях рам 15 тс.

Формат	Зона	Поз.	Обозначение	Наименование	Кол на исполн. 135.01.00.00.00					Примечание
					-	01	02	03		
				Документация						
А4			135.00.00.00.00 ТО	Техническое описание	X	X	X	X		
				Сборочные единицы						
*)		1	135.01.01.00.00	Стойка К1	1					*) А4×3
			-01	Стойка К2		1				
*)			135.01.02.00.00	Стойка К4			1			*) А4, А2
			-01	Стойка К5				1		
		2	135.01.01.00.00	Стойка К1	1					
			-02	Стойка К3		1				
А2			135.01.02.00.00	Стойка К4			1			
			-02	Стойка К6				1		
*)		3	135.01.05.00.00	Ригель Р18			2	2		*) А3×3
*)			135.01.06.00.00	Ригель Р24	2	2				*) А3×3
				Стандартные изделия						
		4		Болт М20×60-6g 110ХЛ1						
				ГОСТ 22353-77	55	55	46	46		
		5		Гайка М20-6Н.110ХЛ1						
				ГОСТ 22354-77	55	55	46	46		
		6		Шайба 20						
				ГОСТ 22355-77	110	110	92	92		
				Лит.						
				Шифр	РР24-7-277	РС24-7-277	РР18-7-305	РС18-7-305		

				135.01.00.00.00			
Зав.отд.	Усанов			Рама бескрановая	Стадия	Масса	Масштаб
Гл.к.п.	Тарасова				Р	См. табл.	1:100
Т.контр.					Лист 1	Листов 2	
Н.контр.	Зеневичева						
Ст.инж.	Яковлева				Гипроспецсельстройконструкция		
Инж.	Нечепорук						

Копировал: Тарасова Формат А4×3

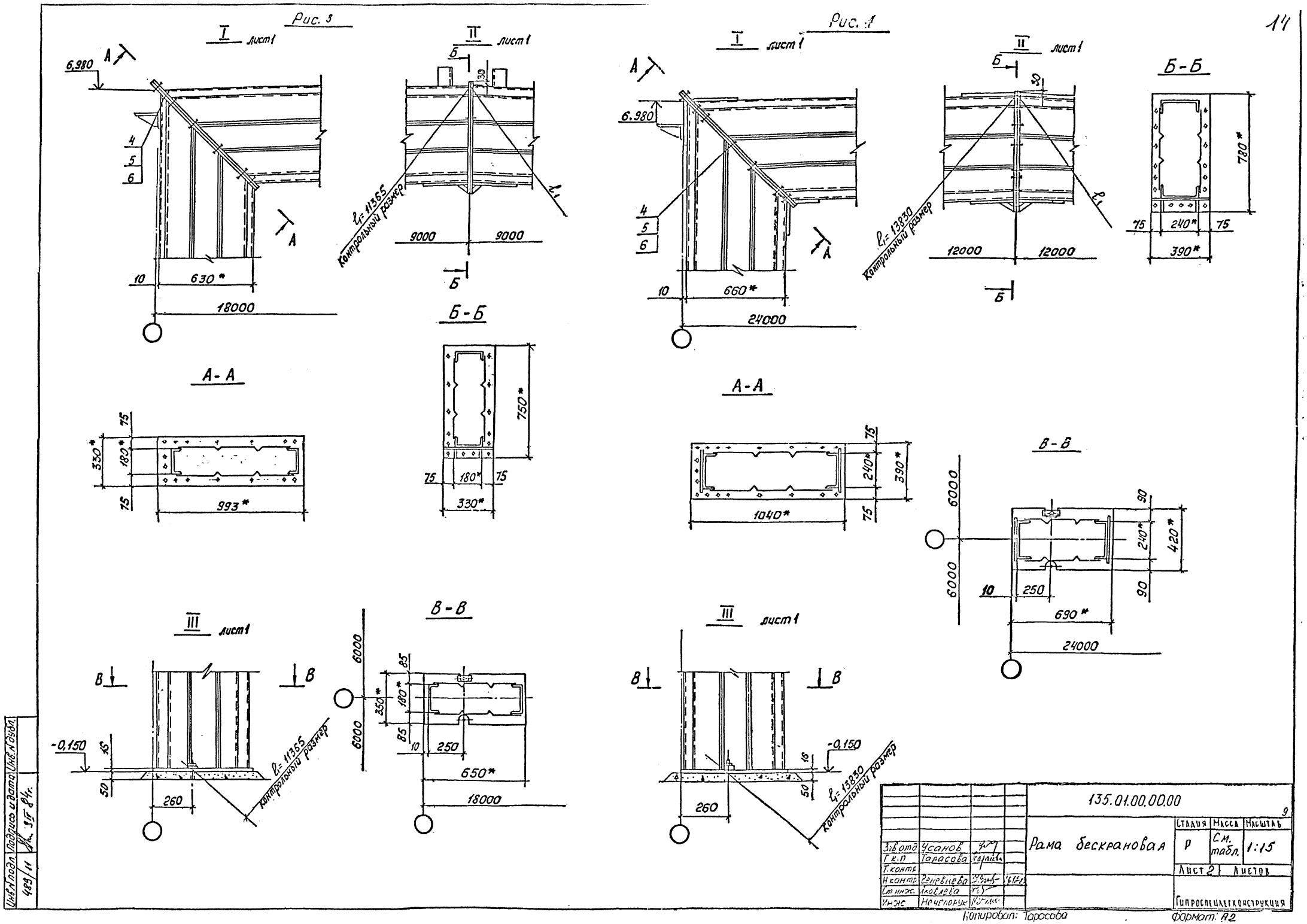

				135.01.00.00.00			9
Зав.отд	Усанов			Рама бескрановая	Стадия	Масса	Масштаб
Гл.п	Тарасова				Р	См. табл.	1:15
Т.контр					Лист 2	Листов	
Н.контр	Гончарева						
Ст.инж.	Ковалева				Гипроспецтяжконструкция		
Инж	Нечипорук						

Копировал: Тарасова

Формат: А2

Рис. 1

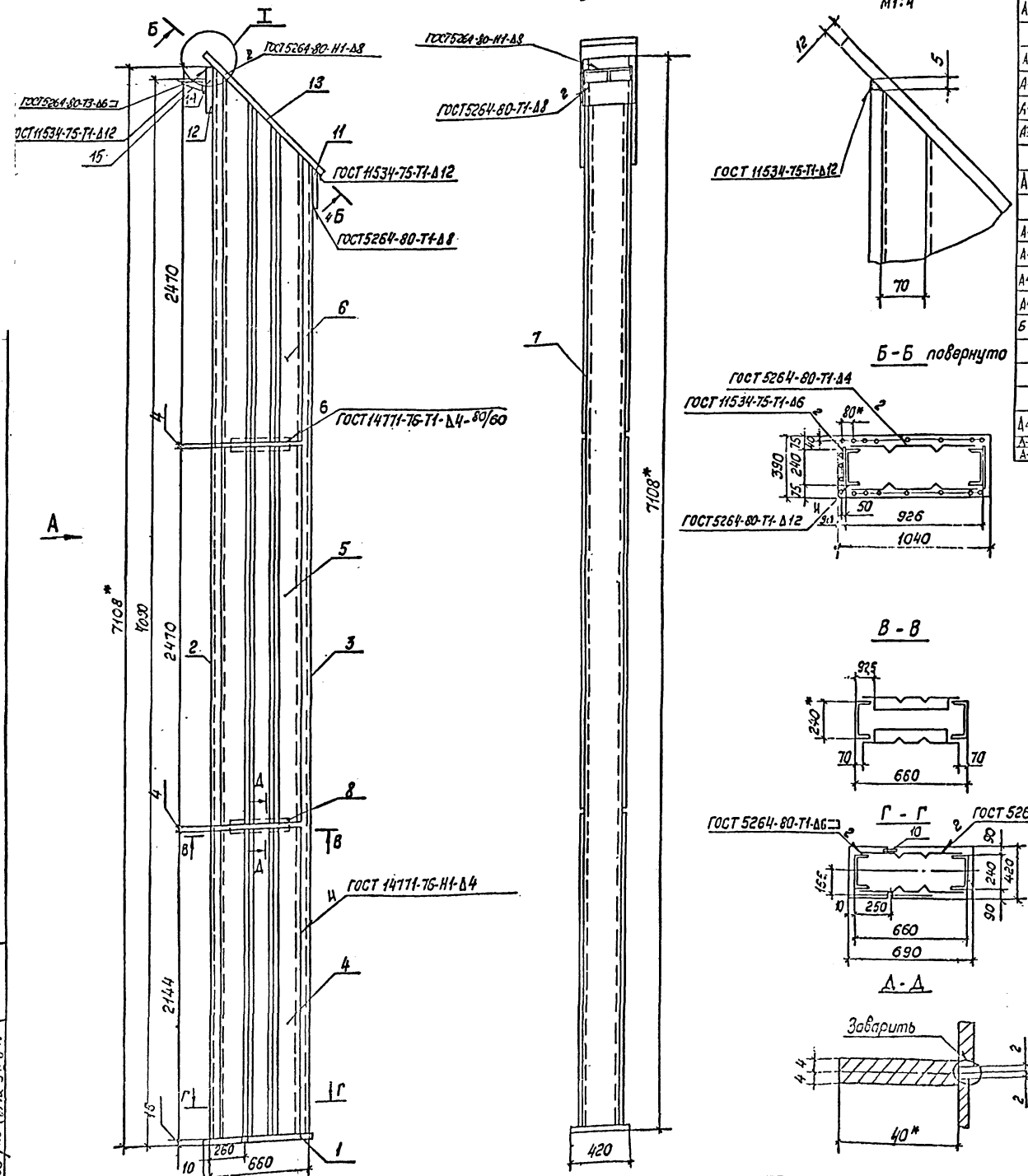

Формат	Зона	Поз.	Обозначение	Наименование	Кол. на исп. 135.01.01.00.00-					Примечан.
					–	01	02			
				Документация						
А4			135.00.00.00.00 ТО	Техническое описание	×	×	×			
				Детали						
А4		1	135.01.01.00.01-01	Основание	1	1	1			
А4		2	135.01.01.00.02-02	Швеллер	1	1	1			
А4		3	135.01.01.00.03-02	Швеллер	1	1	1			
А3		4	135.01.01.00.04-03	Лист	2	2	2			
		5	-05	Лист	2	2	2			
А3		6	135.01.01.00.05-06	Лист	1	1	1			
		7	-07	Лист	1	1	1			
А4		8	135.01.01.00.06	Ребро	4	4	4			
А4		9	135.01.01.00.08-01	Фасонка		2	2			
А4		10	135.01.01.00.09	Шайба	2	2	2			
А4		11	135.01.01.00.10	Лист	1	1	1			
Б4		12	135.01.01.00.11	Лист						
				Лист Б-ПН-12 ГОСТ 19903-74						
				09Г2С-6 ГОСТ 19282-73						
				260 × 300 мм	1	1	1			
А4		13	135.01.01.00.12	Фланец	1	1	1			
А4		14	135.01.01.00.14	Уголок	1	1	1			
А4		15	135.01.01.00.15	Ребро	1	1	1			
				Лит.						
				Шифр	К1	К2	К3			

Обозначение	Шифр	Рис.	Масса, кг
135.01.01.00.00	К1	1	639.0
-01	К2	2	644.0
-02	К3	3	644.0

1. Автоматическую сварку выполнять в углекислом газе. Проволока 1.2 Св-08Г2С по ГОСТ 2246-70. Для ручной электродуговой сварки применять электроды Э50 по ГОСТ 9467-75.
2*. Размеры для справок.
3. Шероховатость поверхности в местах реза деталей без чертежа $R_z 320$

Зам. стб	Усанов			135.01.01.00.00			
Г.к.п.	Зосова			Стойка	Стадия	Масса	Масштаб
Т.контр.					Р	СМ. табл.	1:20
Н.контр.	Веневцева				Лист 1	Листов 2	
Ст.инж.	Яковлева				Гипросельлесконструкция		
Инж.	Начепорук						

Копировал Зосова

Формат А2

Инв. № подл. | Подп. и дата | Взам. инв. №

Рис. 2
Остальное-см. рис.1
Вид А

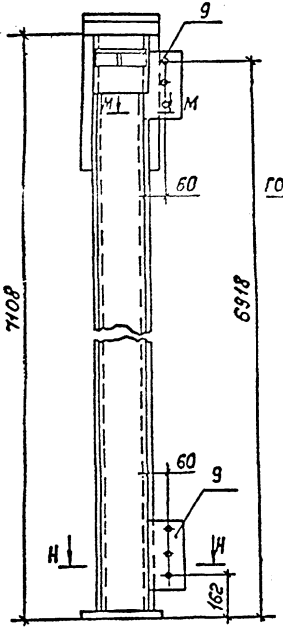

М-М

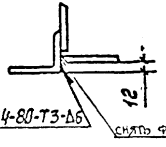

Н-Н

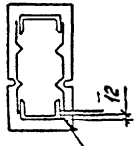

ГОСТ 5264-80-Т3-Δ6

Рис. 3
Остальное-см. рис. 1
Вид А

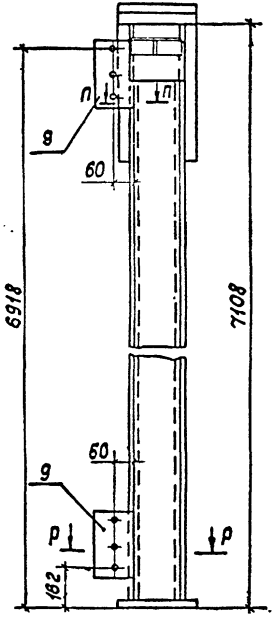

П-П

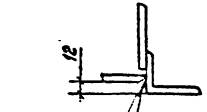

Р-Р

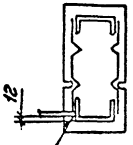

ГОСТ 5264-80-Т3-Δ6

				135.01.01.00.00			
Зав.отд.	Усанов			Стойка	Стадия	Масса	Масштаб
Г.к.п.	Тарасова				Р		1:10
Т.контр.					Лист 2	Листов	
Н.контр.	Веневцева				Гипроспецлегконструкция		
Гл.инж.	Яковлева						
Инж.	Начпорик						

Инв.№ подл. | Подп. и дата | Взам. инв.№
423/15 | 09.04.84г.

Копировал: Тарасова Формат А3

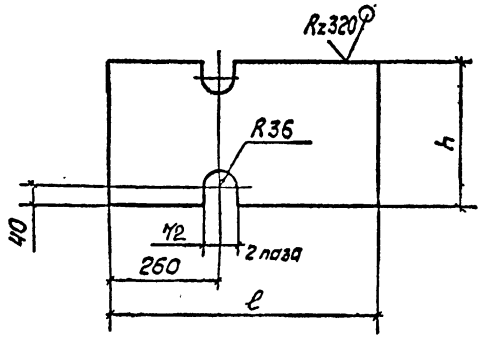

Обозначение	ℓ, мм	h, мм	Материал	Масса, кг
135.01.01.00.01	650	350	Лист Б-ПН-16ГОСТ19903-74 / ВСт3кп2ГОСТ14637-79	27.3
-01	690	420	Лист Б-ПН-16ГОСТ19903-74 / ВСт3кп2ГОСТ14637-79	35,2

Предельные отклонения размеров: отверстий H14, валов h14, остальных: $\frac{\pm IT14}{2}$.

Зав. отд.	Усанов			135.01.01.00.01	
Г. к. п.	Тарасова			Основание	Стадия: Р; Масса: См. табл.; Масштаб: 1:10
Т. контр.					Лист; Листов 1
Н. контр.	Зеневцева			См. табл.	Гипроспецелектроконструкция
Ст. инж.	Яковлева				
Инж.	Наумпорик				

Инв. № подл. | Подпись и дата | Взам. инв. №

Копировал Тарасова Формат А4

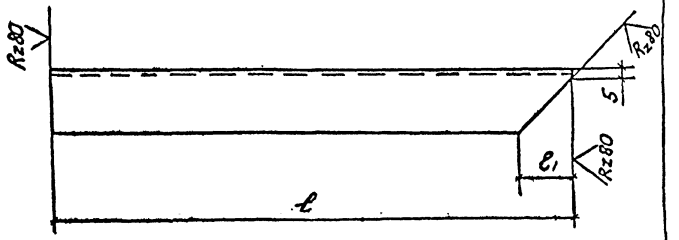

Обозначение	ℓ, мм	ℓ_1, мм	Материал.	Масса, кг
135.01.01.00.02	7092±2	64	Швеллер 18 ГОСТ 8240-72 / 09Г2С-6 ГОСТ 19281-73	115,6
-01	8292±2			136,0
-02	7086±2	84	Швеллер 24 ГОСТ 8240-72 / 09Г2С-6 ГОСТ 19281-73	169,5
-03	8286±2			198,3

				135.01.01.00.02			
							13
Зав.отд	Усанов			Швеллер	Стадия	Масса	Масштаб
Гл.к.п.	Тарасова				Р	См. табл.	1:10
Т.конт.					Лист	Листов /	
Н.конт.	Гергелева			См. табл.	Гипроспецнефтеконструкция		
Ст.инж.	Яковлева						
Инж.	Нечепурук						

Копировал Тарасова Формат А4

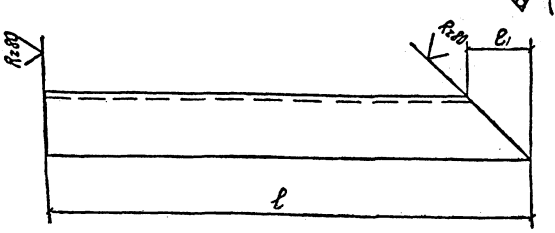

Обозначение	ℓ, мм	e_1, мм	Материал	Масса, кг
135.01.01.00.03	6476±2	68	Швеллер 18 ГОСТ 8240-72 / 09Г2С-6 ГОСТ 19281-73	104,9
-01	7676±2			124,4
-02	6530±2	87	Швеллер 24 ГОСТ 8240-72 / 09Г2С-6 ГОСТ 19281-73	155,2
-03	7730±2			184,0

Инв. № подл.	Подп. и дата	Взам. инв. №		135.01.01.00.03		
1489	16	5.12.84		Швеллер	Стадия: Р; Масса: См. табл.; Масштаб: 1:10	
			Зав. отд. Усанов; Гл. к.п. Тарасова; Гл. контр.; Н. контр. Веневцева; Ст. инж. Яковлева; Инж.		Лист; Листов 1	
				См. табл.	Гипроспецнефтеконструкция	

Копировал Тарасова Формат А4

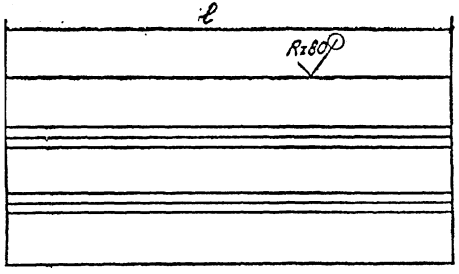

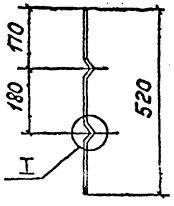

I повернуто
М1:1

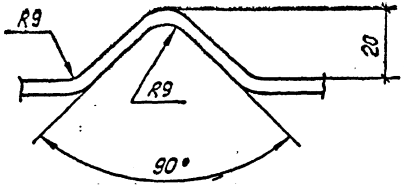

Обозначение	ℓ, мм	Материал	Масса, кг
135.01.01.00.04	1501	Лист Б-ПН-3 ГОСТ 19903-74 / ВСт3кп2 ГОСТ 14637-79	19.8
-01	1692		22,32
-02	2056		27,1
-03	2144		28,3
-04	2317		30,6
-05	2470		32,6
-06	2470	Лист Б-ПН-4 ГОСТ 19903-74 / 09Г2С-6 ГОСТ 19282-73	42,32

Длина развертки 560мм.

				135.01.01.00.04			
Зав.отд.	Усанов			Лист	Стадия	Масса	Масштаб
Гл.к.п.	Тарасова				Р	См. табл.	1:10
Гл.контр.					Лист	Листов 1	
Н.контр.	Всневцева			См. табл.	Гипроспецлегконструкция		
Гл.инж.	Яковлева						
Инж.	Кочетова						

Копировал: Тарасова Формат А3

Инв.№ подл. | Подп. и дата | Взам. инв.№

Рис. 1

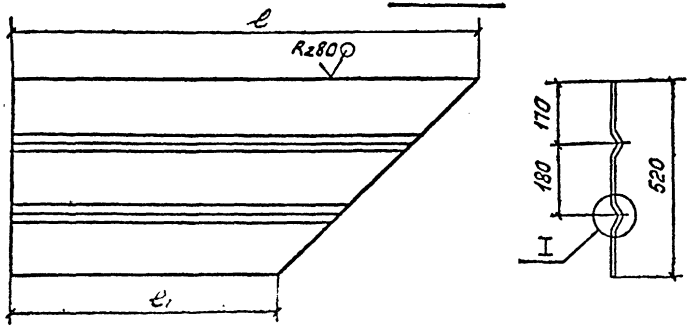

I повернуто
М 1:1

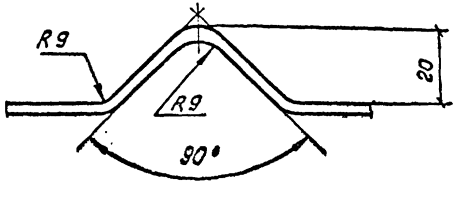

Рис. 2
Остальное - см. рис.1
М 1:20

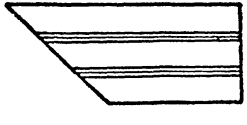

Обозначение	Рис.	ℓ, мм	ℓ1, мм	Материал	Масса, кг
135.01.01.00.05	1	1599	1087	Лист Б-ПН-3 ГОСТ 19903-74 / ВСт3кп2 ГОСТ 14637-79	17.7
-01	2	1599	1087		17.7
-02	1	2248	1737		26.3
-03	2	2248	1737		26.3
-04	1	2455	1943		29.0
-05	2	2455	1943		29.0
-06	1	2401	1889	Лист Б-ПН-4 ГОСТ 19903-74 / 09Г2С-2 ГОСТ 19282-73	37.7
-07	2	2401	1889		37.7
-08	1	1579	1067		23.3
-09	2	1579	1067		23.3

Длина развертки 560 мм.

				135.01.01.00.05		
Зав.отд.	Усанов			Лист	Стадия: Р	Масса: См. табл.	Масштаб: 1:10
Г.к.п.	Тарасова				Лист	Листов 1
Т.контр.						
Н.контр.	Евневцева			См. табл.	Гипроспецлегконструкция	
Ст.инж.	Яковлева					
Инж.	Кочетова					

Инв.№ подл. 499/18 | Подп. и дата 9.11.84 | Взам.инв.№

Копировал Тарасова Формат А2

22

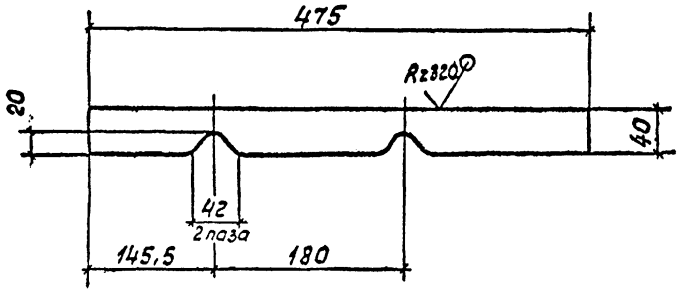

Предельные отклонения размеров: валов h14, остальных $\frac{\pm IT14}{2}$

				135.01.01.00.06			
				Ребро	Стадия	Масса	Масштаб
					Р	1.1	1:40
Зав отд.	Усанов				Лист	Листов 1	
Гл к п.	Тарасова						
Т контр							
Н контр	Веневцева			Лист Б-ПН-8 ГОСТ 19903-74 / ВСт3кп2 ГОСТ 14637-79	Гипроспецлегконструкция		
Ст инж.	Яковлева						
инж.	Черепочук						

Копировал Тарасова Формат А4

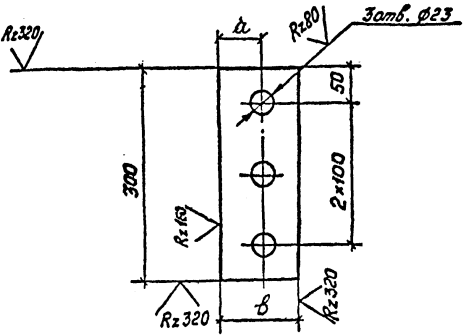

Обозначение	в, мм	а, мм	Материал	Масса, кг
135.01.01.00.08	140	90	Лист Б-ПН-10ГОСТ19903-74 БСт3кп2ГОСТ14637-79	3,2
-01	110	60		2,5

Предельные отклонения размеров: отверстий H11 валов h14, остальных $\frac{\pm IT14}{2}$.

Зав отд.	Усанов		135.01.01.00.08				
Гл. к.п.	Тарасова		Фасонка	Стадия	Масса	Масштаб	
Т контр.				Р	См. табл.	1:5	
Н. контр.	Венцлева			Лист	Листов 1		
Ст инж.	Яковлева		См. табл.	Гипроспецлегконструкция			
Инж.	Неиспорук						

Инв. № подл. | Подп. и дата | Взам. инв. №

Копировал Тарасова Формат А4

К-7

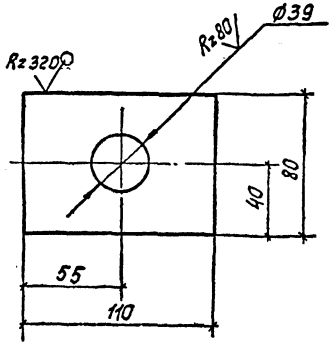

Предельные отклонения размеров: отверстий H14, валов h14, остальных $\frac{\pm IT14}{2}$.

					135.01.01.00.09		
Зав.отд.	Усанов			Шайба	Сталь	Масса	Масштаб
Г.к.п.	Тарасова				Р	0.72	1:2
Н.контр.					Лист	Листов 1	
Н.контр.	Зинеевева			Лист Б-ПН-12 ГОСТ 19903-74 ВСт3кп2 ГОСТ 14637-79	Гипроспецлегконструкция		
Ст.инж.	Яковлева						
Инж.	Исиченрук						

Инв.№ подл. | Подп. и дата | Взам.инв.№

481 | 21 | 9.12.84г.

Копировал Тарасова Формат А4

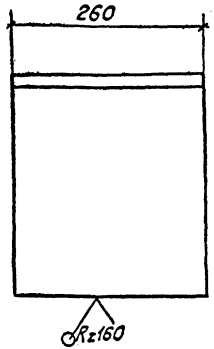

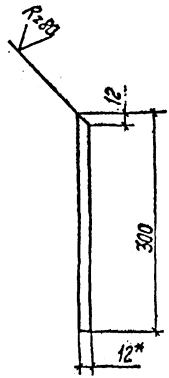

Предельные отклонения размеров $\frac{\pm IT14}{2}$

Инв.№ подл.	Подп. и дата	Взам.инв.№				

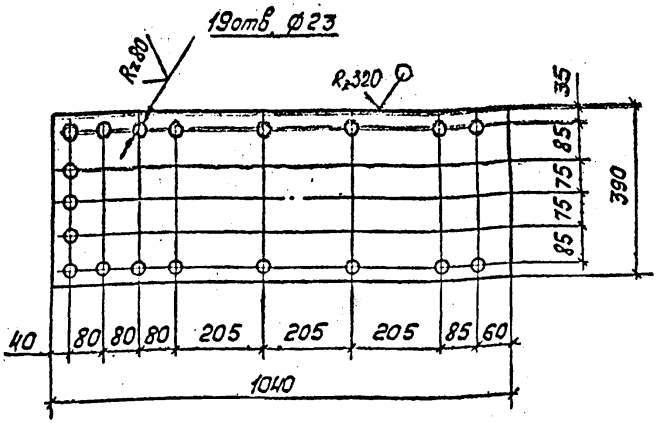

Предельные отклонения размеров: отверстий H14, валов h14, остальных $\frac{\pm IT14}{2}$.

				135.01.01.00.12		21
Гл.спец.	Исанов			Фланец	Стадия	Масса	Масштаб
Гл.к.п.	Тарасова				Р	49.8	1:10
Т.контр.					Лист	Листов 1
Н.контр.	Денеева			Лист	Б-ПН-16 ГОСТ 19903-74	Гипроспецмеханоконструкция
Гл.инж.	Яковлева				09Г2С-6 ГОСТ 19282-73	
Инж.	Нечепорук					

Инв.№подл. | Подп. и дата | Взам.инв.№

Копировал Тарасова Формат А4

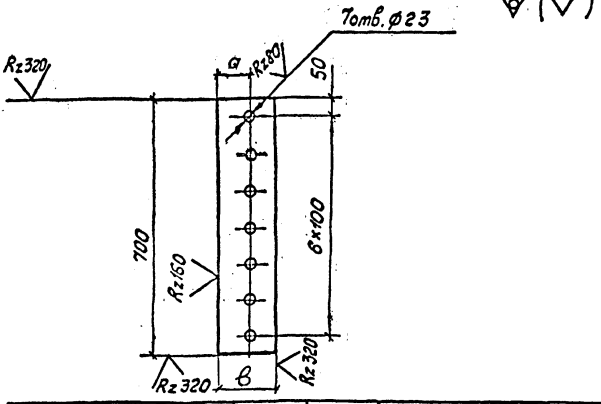

Обозначение	в, мм	а, мм	Материал	Масса, кг
135.01.01.00.13	140	90	Лист Б-ПН-10 ГОСТ 19903-74 ВСТ3кп2 ГОСТ 14637-79	7,5
-01	110	60		5,8

Предельные отклонения размеров: отверстий H14, валов h14, остальных $\frac{\pm IT14}{2}$.

Зав.отд.	Усанов			135.01.01.00.13	
Гл.к.п.	Тарасова				22
Гл.конст.				Фасонка	Стадия: Р; Масса: см. табл.; Масштаб: 1:10
Н.контр.	Веневцева				Лист; Листов 1
Гл.инж.	Яковлева			См. табл.	Гипроспецлегконструкция
Инж.	Неиспорук				

Инв.№ подл. 429/24 | Подп. и дата | Взам.инв.№ | 9.12.84г.

Копировал Тарасова Формат А4

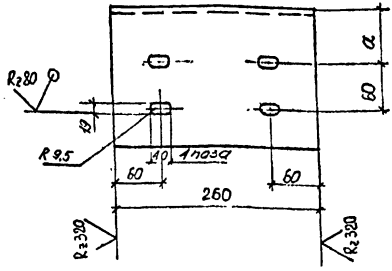

Обозначение	a, мм	Материал	Масса, кг
135.01.01.00.14	70	Уголок $\frac{Б\text{-}180\times110\times10\ ГОСТ\ 8510\text{-}72}{Вст3кп2\ ГОСТ\ 535\text{-}79}$	5,78
-01	80		

Предельные отклонения размеров: отверстий H14, валов h14, остальных $\pm\frac{IT14}{2}$.

Изм.	Лист	№ докум.	Подпись	Дата	
Разраб.		Усанов			135.01.01.00.14
Пров.		Тонкова			Уголок
Т.контр.					
Н.контр.		Резниченко		16.01.14	Уголок $\frac{Б\text{-}180\times110\times10\ ГОСТ\ 8510\text{-}72}{Вст3кп2\ ГОСТ\ 535\text{-}79}$
Гл.инж.		Яковлева			
Инж.		Нечипорук			

Стадия	Масса	Масштаб
Р	см.табл	1:5
Лист	Листов	

Липецкгражданпроект

22^

Инв.№ подл. | Подпись и дата | Взам. инв. №

Копировал

Формат А4

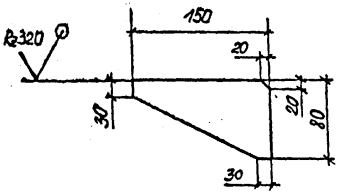

Предельные отклонения размеров: $\pm\frac{IT14}{2}$.

Взам.инв.№					13.501.01.00.15		
Подпись и дата							22 Б
					Ребро	Стадия	Масса	Масштаб
	Сб.отд.	Усанов				Р	1.13	1:5
	Гкон.пр	Тарасова				Лист	Листов	
Инв.№ подл.	Т.контр							
	Н.контр	Бечельда		16.01.84	Лист Б-ПН-10 ГОСТ 19903-74 Вст3кп2 ГОСТ 14637-79	Гипростанцелегконструкция	
	Гл.инж.	Ахобадзе					
	Инж.	Нечвежук					

Копировал Формат А4

Рис.2
Остальное-см.рис.1

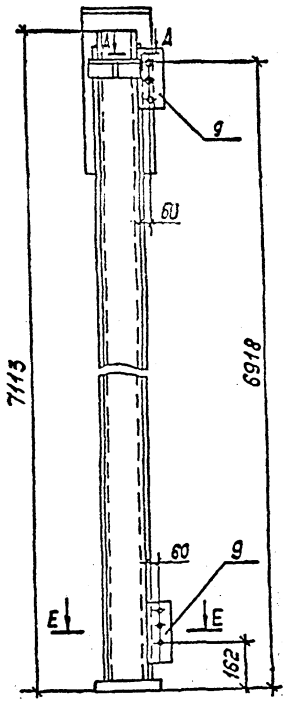

Д-Д

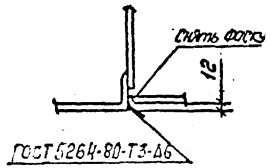

Е-Е

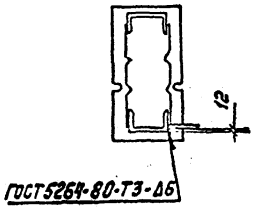

Рис.3
Остальное-см.рис.1

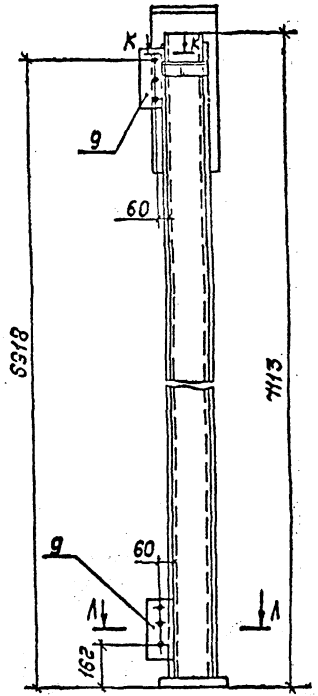

К-К

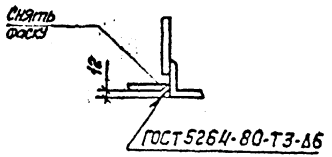

Л-Л

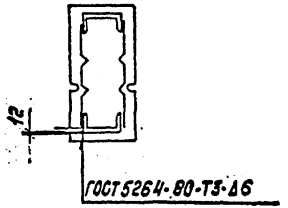

				135.01.02.00.00		
				Стойка	Стадия	Масса	Масштаб
Зав.отд.	Усанов				Р		1:10
Г.к.п.	Тарасова				Лист 2	Листов
Т.контр.						
Н.контр.	Веневцева				Гипроспецлегконструкция
Ст.инж.	Яковлева				
Инж.	Нечепорук				

Инв.№ подл. | Подп. и дата | Взам.инв.№

Копировал: Тарасова

Формат А3

√(V)

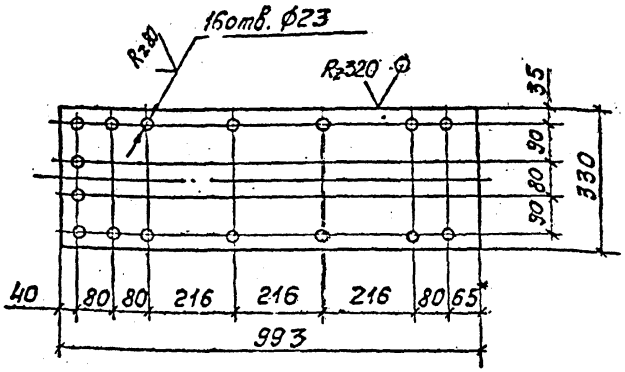

1.* Размер для справок

2. Предельные отклонения размеров: отверстий H14, валов h14, остальных $\frac{\pm IT14}{2}$

				135.01.02.00.01			
							25
Зав.отд.	Усанов			Фланец	Стадия	Масса	Масштаб
Гл.к.п.	Тарасова				Р	30,8	1:10
Т.контр.					Лист	Листов 1	
Н.контр.	Веневцева		26.03.83	Лист Б-ПН-12 ГОСТ 19903-74 / 09Г2С-Б ГОСТ 19282-73	Гипросредмашконструкция		
Ст.инж.	Яковлева						
Инж.	Нечепорук						

Инв.№ подл. 495/23 | Подп. и дат. | Взам. инв.№

Копировал Тарасова

Формат А4

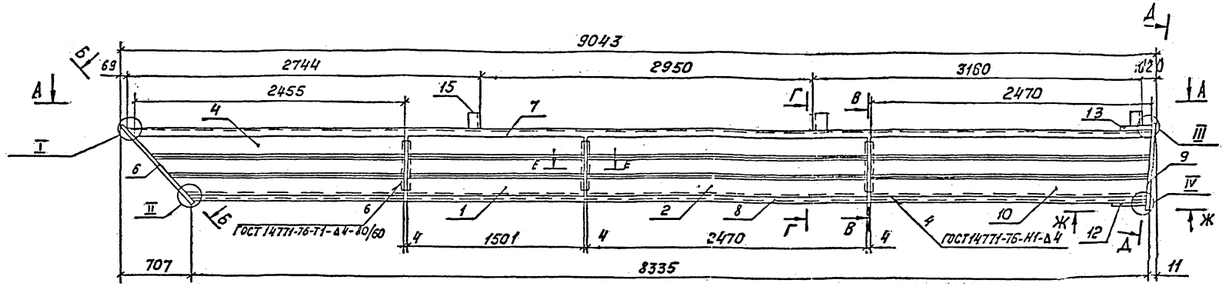

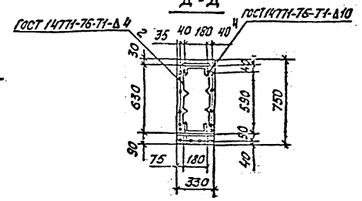

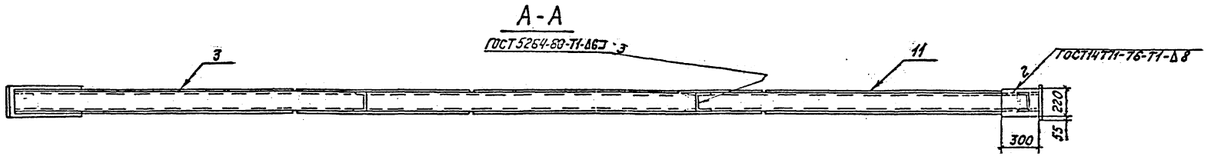

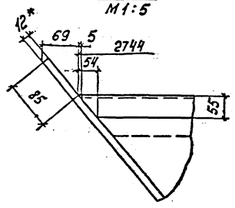

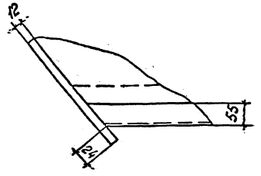

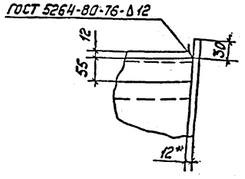

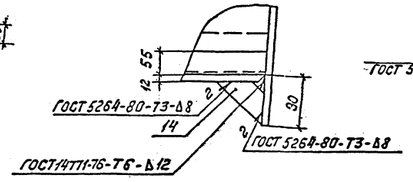

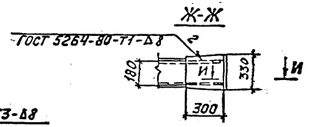

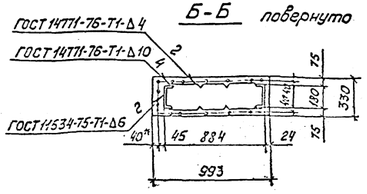

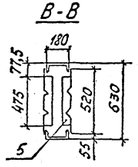

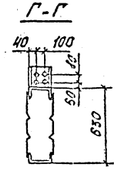

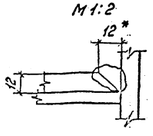

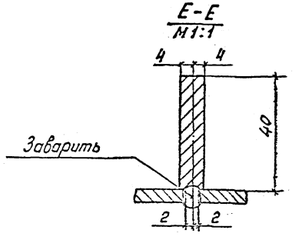

Формат	Зона	Поз.	Обозначение	Наименование	Кол.	Примечание
				Документация		
А4			135.00.00.00.00 ТО	Техническое описание	×	
				Детали		
А3		1	135.01.01.00.01	Лист	2	19.9
		2	-05	Лист	2	32.6
А3		3	135.01.01.00.05-04	Лист	1	29.0
		4	-05	Лист	1	29.0
А4		5	135.01.01.00.06	Ребро	6	1.1
А4		6	135.01.02.00.01	Фланец	1	30.8
А3		7	135.01.05.00.01	Швеллер	1	145.7
А4		8	135.01.05.00.02	Швеллер	1	136.6
А4		9	135.01.05.00.03	Фланец	1	22.7
А3		10	135.01.05.00.04	Лист	1	32.5
		11	-01	Лист	1	32.5
А4		12	135.01.05.00.05	Лист	1	8.48
А4		13	135.01.05.00.06	Лист	1	6.22
А4		14	135.01.05.00.07	Ребро	2	0.25
А4		15	135.01.05.00.08	Ребро	4	2.87

1. Автоматическую сварку выполнять в углекислом газе. Проволока 1.2СВ-08ГС по ГОСТ 2246-70. Для ручной электродуговой сварки применять электроды Э50А по ГОСТ 9467-75.
2. * Размеры для справок.

Разраб.	Усанов		135.01.05.00.00		
Гл.к.п.	Тарасова		Ригель Р18	Стадия: Р	Масса: 601.5
Т.контр.				Лист	Листов
Н.контр.	Веневцева			Гипрсельэлектроконструкция	
Гл.инж.	Яковлева				
Инж.	Нечепуренко				

Инв.№ подл. | Подп. и дата | Взам.инв.№
499/30

Копировал: Тарасова Формат А3×3

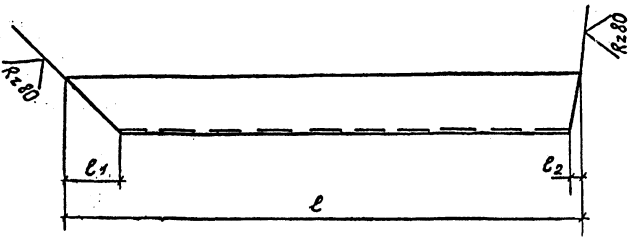

Обозначение	ℓ, мм	ℓ1, мм	ℓ2, мм	Материал	Масса, кг
135.01.05.00.02	8401±2	69	1	Швеллер 18 ГОСТ 8240-72 / 09Г2С-6 ГОСТ 19281-73	136,6
-01	11361±2,5	89	1,5	Швеллер 24 ГОСТ 8240-72 / 09Г2С-6 ГОСТ 19281-73	271,8

Зав. отд.	Усанов			135.01.05.00.02		
Гл. к.п.	Тарасова	Тарасова		Швеллер	Стадия: Р; Масса: см табл.; Масштаб: 1:10	
Гл. контр.	Бычкова				Лист; Листов 1	
Гл. инж.	Новлева			См. табл.	ГИПРОСПЕЦСЛЕТКОНСТРУКЦИЯ	
Инж.	Неспорук					

Инв. № подл. 493/82 | Подп. и дата 5.07.84 | Взам. инв. №

Копировал Тарасова

Формат А4

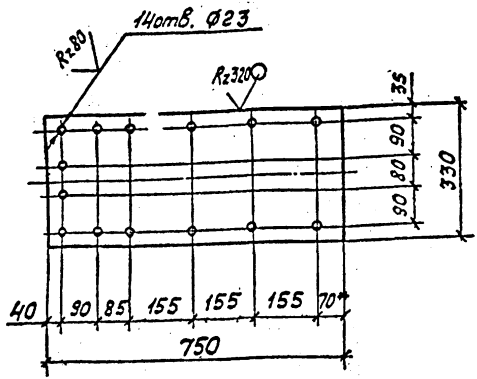

1.* Размер для справок.

2. Предельные отклонения размеров: отверстий H14, валов h14, остальных $\frac{\pm IT14}{2}$

				135.01.05.00.03			
Зав.отд.	Усанов			Фланец	Стадия	Масса	Масштаб
Г.к.п.	Тарасова				Р	22,7	1:10
Т.контр.					Лист	Листов 1	
Н.контр.	Веневцева			Лист Б-ПН-12 ГОСТ 19903-74 / ВСТ2С-6 ГОСТ 19282-73	Гипроспецлегконструкция		
Гл.инж.	Яковлева						
Инж.	Начепорук						

Инв.№подл. 483/33 | Подп. и дата | Взам.инв.№

Копировал: Тарасова Формат А4

Рис. 1

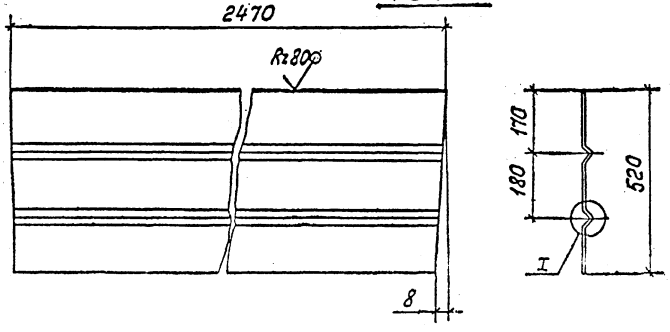

Обозначение	Рис	Материал	Масса, кг
135.01.05.00.04	1	Лист Б-ПН-3 ГОСТ 19903-74 / ВСт3кп2 ГОСТ 14637-79	32,5
01	2		
02	1	Лист Б-ПН-4 ГОСТ 19903-74 / 09Г2С-2 ГОСТ 19282-73	43,3
03	2		

I повернуто
М 1:1

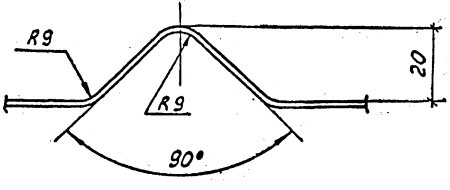

Рис. 2
Остальное - см. рис. 1
М 1:20

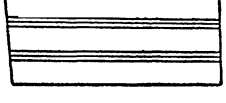

Длина развертки 560 мм.

				135.01.05.00.04			
				Лист	Стадия	Масса	Масштаб
					Р	См. табл.	1:10
Зав. отд.	Исаков				Лист	Листов 1	
Гл. к.п.	Тарасова			См. табл.	Гипроспецмеркоконструкция		
Т. контр.							
Н. контр.	Веневцева						
Ст. инж.	Яковлева						
Инж.	Нечепорук						

Инв. № подл. | Подп. и дата | Взам. инв. №
493/34 | 16.12.74

Копировал: Тарасова Формат А3

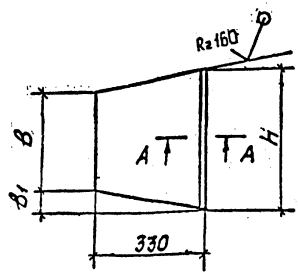

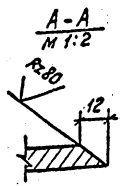

Обозначение	h_1, мм	B, мм	B_1, мм	Материал	Масса, кг
135.01.05.00.05	330	220	55	Лист Б-ПН-12ГОСТ19903-74 / Ст3ГОСТ19282-73	8,48
-01	390	270	60		10,17

Предельные отклонения размеров $\frac{\pm IT14}{2}$

Изм.	Лист	N докум.	Подп.	Дата	135.01.05.00.05	
					Лист	Стадия: Р; Масса: См. табл.; Масштаб: 1:10
						Лист; Листов 1
Разраб.		Усанов			См. табл.	Гипроспецлегконструкция
Пров.		Тарасова				
Т.контр.						
Н.контр.		Бочевнева				
Ст.инж.		Яковлева				
Утв.		Черепчук				

Инв.N подл. | Подп. и дата | Взам. инв.N

Копировал Тарасова Формат А4

√(V)

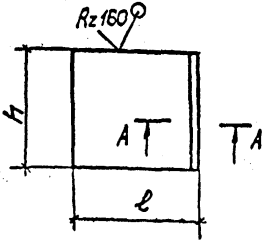

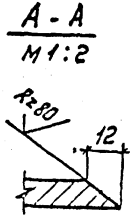

Обозначение	l, мм	h, мм	Материал	Масса, кг
135.01.05.00.06	300	220	Лист Б-ПН-12 ГОСТ 19903-74 / 09Г2С-6 ГОСТ 19282-73	6,22
-01	300	260		7,35
-02	330	280		7,91

Предельные отклонения размеров $\frac{\pm IT14}{l}$.

				135.01.05.00.06	
					32
Зав.отд.	Усанов			Лист	Стадия: Р; Масса: См. табл.; Масштаб: 1:10
Гл.к.п.	Тарасова				Лист; Листов 1
Т.контр.					
Н.контр.	Веневцева			См. табл.	Гипроспецелегконструкция
Ст.инж.	Яковлева				
Инж.	Нечепорук.				

Инв.№подл. | Подп. и дата | Взам.инв.№

Копировал Тарасова Формат А4

∀ (V)

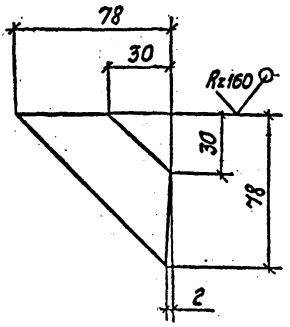

Предельные отклонения размеров $\frac{\pm IT14}{2}$.

Взам. инв №	Подп. и дата				135.01.05.00.07		
							33
		Зав.отд.	Усонов		Ребро	Стадия	Масса	Масштаб
		Гл.к.п.	Тарасова			Р	0.25	1:2
		Т.контр.				Лист	Листов 1	
		Н.контр.	Веневцева		Лист Б-ПН-12 ГОСТ 19903-74 / ОЗГ22-6 ГОСТ 19282-73	Гипроспецлегконструкция		
		Ст.инж.	Яковлева					
		Инж.	Неченюк					

Копировал Тарасова Формат А4

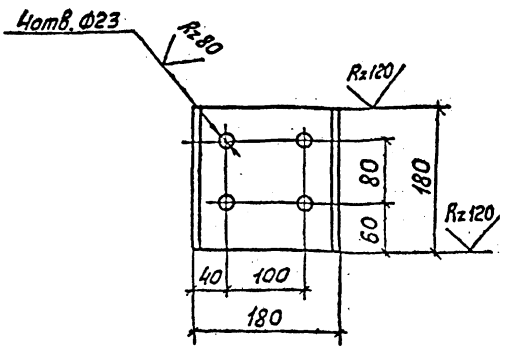

Предельные отклонения размеров: отверстий H14, валов h14, остальных $\frac{\pm IT14}{2}$.

				135.01.05.00.08			
					Стадия	Масса	Масштаб
Зав.отд.	Усанов			Ребро	Р	2.87	1:5
Г.к.п.	Тарасова						
Т.контр.					Лист	Листов 1	
Н.контр.	Веневцева			18 ГОСТ 8240-72			
Ст.инж.	Яковлева			Швеллер		Гипроспецгазконструкция	
Инж.	Нечеполук			09Г2С-6 ГОСТ 19281-73			

Инв.№подл. 489 | Подп. и дата 38 | Взам.инв.№

Копировал Тарасова Формат А4

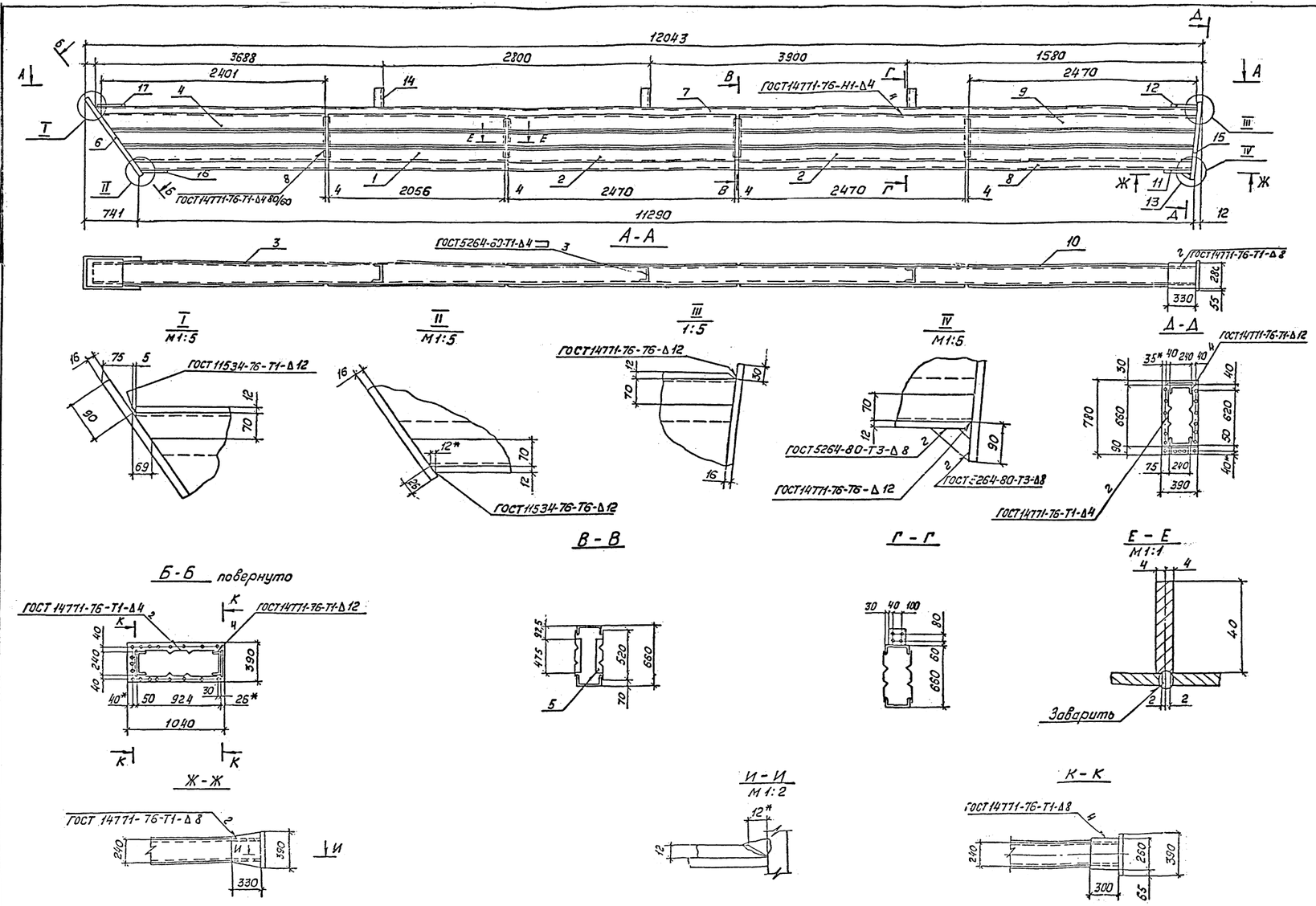

Формат	Зона	Поз.	Обозначение	Наименование	Кол.	Примечание
				Документация		
А4			135.00.00.00.00 ТО	Техническое описание	×	
				Детали		
А3		1	135.01.01.00.09-02	Лист	2	
		2	-05	Лист	4	
А3		3	135.01.01.00.05-06	Лист	1	
		4	-07	Лист	1	
А4		5	135.01.01.00.06	Ребро	8	
А4		6	135.01.01.00.12	Фланец	1	
А4		7	135.01.05.00.01-01	Швеллер	1	
А4		8	135.01.05.00.02-01	Швеллер	1	
А3		9	135.01.05.00.04-02	Лист	1	
		10	-03	Лист	1	
А4		11	135.01.05.00.05-01	Лист	1	
А4		12	135.01.05.00.06-02	Лист	1	
А4		13	135.01.05.00.07	Ребро	2	
А4		14	135.01.05.00.08	Ребро	3	
А4		15	135.01.06.00.01	Фланец	1	
А4		16	135.01.01.00.10	Лист		
Б4		17	135.01.01.00.11	Лист Б-ПН-12 ГОСТ 19903-74 / ВСТ2С-6 ГОСТ 19282-73		
				300×260	1	

1. Автоматическую сварку выполнять в углекислом газе. Проволока 1.2СВ-08Г2С по ГОСТ 2246-70. Для ручной электродуговой сварки применять электроды Э50А по ГОСТ 9467-75.
2. * Размеры для справок.
3. Шероховатость поверхности в местах реза деталей без чертежа $R_z 320$

Зав.отд.	Усонов		135.01.05.00.00		
Г.К.П.	Торопова		Ригель Р24	Стадия Р.	Масса 10425 / Масштаб 1:25
Т.контр.				Лист	Листов 1
Н.контр.	Резвцова			Гипросельмаш, лекконструкции	
Ст.инж.	Резвцова				
Инж.	Нечепорук				

Копировал: Торопова

Формат А3×3

Инв.№ подл. 428/21 | Подп. и дата | Взам.инв.№

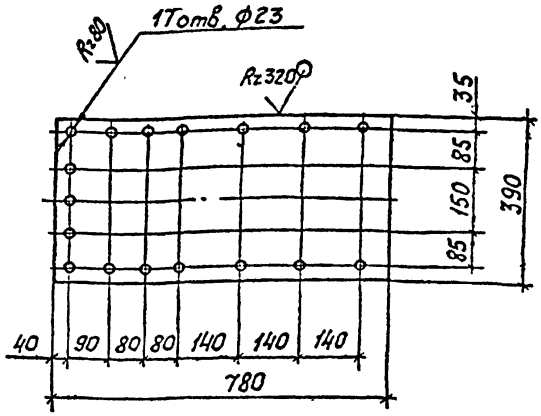

Предельные отклонения размеров: отверстий H14, валов h14, остальных $\frac{\pm IT14}{2}$

				135.01.06.00.01			
				Фланец	Стадия	Масса	Масштаб
Зав.отд.	Усанов				Р	37.3	1:10
Г.к.п.	Тарасова				Лист	Листов 1	
Т.контр.							
Н.контр.	Веневцева		20.12.83	Лист Б-ПН-16 ГОСТ 19903-74	Гипроспецлегконструкция		
Ст.инж.	Яковлева			09Г2С-6 ГОСТ 19282-73			
Инж.	Начеларук						

Инв.№ подл. 4183 | Подп. и дата | Взам.инв.№

Копировал Тарасова Формат А4

Рис.1

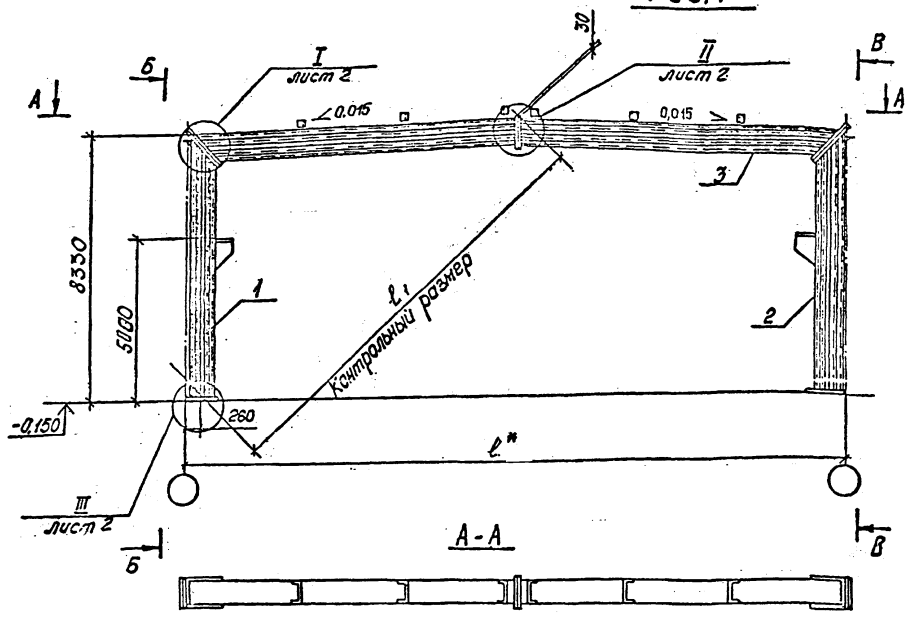

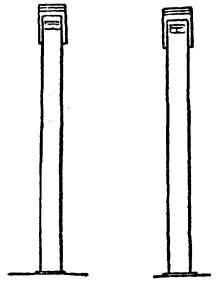

Рис.2

Остальное-см. рис.1

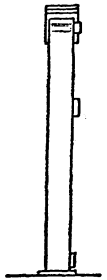

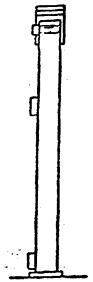

Обозначение	Шифр	Рис.	Рис. для узлов	l, мм	l_1, мм	Масса, кг
135.02.00.00.00	РК 24-8-268	1	4	24000	14500	3723
-01	РКС24-8-268	2	4	24000	14500	3745
-02	РК 18-8-273	1	3	18000	12166	2428
-03	РКС18-8-273	2	3	18000	12166	2454

Формат	Зона	Поз.	Обозначение	Наименование	Кол. на исполн. 135.02.00.00.00 -	01	02	03		Примечание
				Документация						
А4			135.00.00.00.00 ТО	Техническое описание	×	×	×	×		
				Сборочные единицы						
*)		1	135.02.01.00.00	Стойка КК1	1					*) А3,А2
			-01	Стойка КК2		1				
А2			135.02.02.00.00	Стойка КК4			1			
			-01	Стойка КК5				1		
*)		2	135.02.01.00.00	Стойка КК1	1					*) А3,А2
			135.02.01.00.00-02	Стойка КК3		1				
А2			135.02.02.00.00	Стойка КК4			1			
			135.02.02.00.00-02	Стойка КК6				1		
Б3		3	135.01.05.00.00	Ригель Р18			2	2		
Б3			135.01.06.00.00	Ригель Р24	2	2				
				Стандартные изделия						
		4		Болт М20×60-6g.110ХЛ						
				ГОСТ 22353-77	55	55	46	46		
		5		Гайка М20×6Н.110ХЛ1						
				ГОСТ 22354-77	55	55	46	46		
				Шайба 20						
				ГОСТ 22355-77	110	110	92	92		
				Лит.						
				Шифр	РК 24-8-268	РКС24-8-268	РК 18-8-273	РКС18-8-273		

1. *Размеры для справок.
2. Сборку и монтаж конструкций производить в соответствии с „Инструкцией по монтажу одноэтажных промышленных зданий с каркасами из рамных конструкций коробчатого сечения" ВСН 357-80 / МЧС СССР.
3. Усилия предварительного натяжения болтов во фланцевых соединениях рам 15тс

				135.02.00.00.00			
Зав.отд.	Усанов			Рама крановая	Стадия	Масса	Масштаб
Гл.п.	Торасабо				Р	См. табл.	1:100
Гл.контр.					Лист 1	Листов 2	
Н.контр.	Беневцева				Гипроспецлегконструкция		
Ст.инж.	Яковлева						
Инж.	Неченрук						

Инв.№ подл. 48/41 | Подп. и дата 8.87 | Взам.инв.№

Рис.3

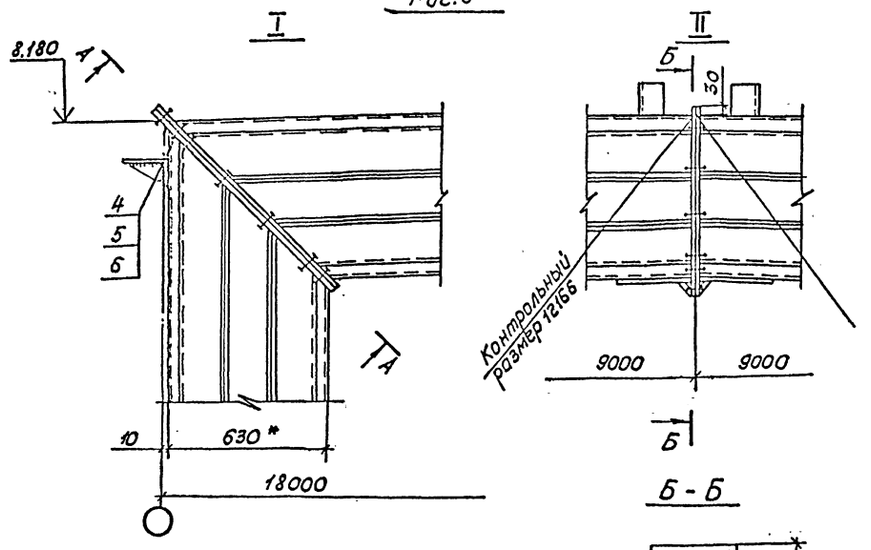

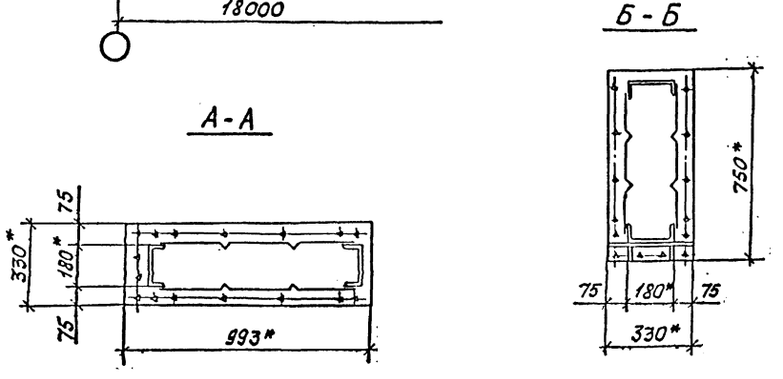

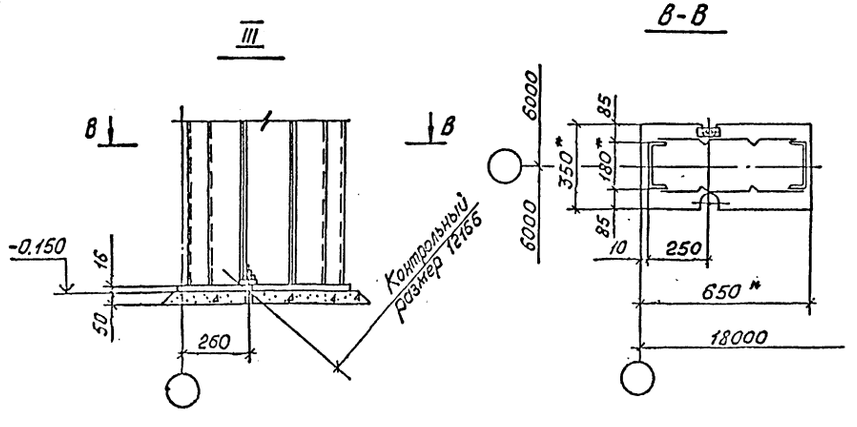

Рис.4

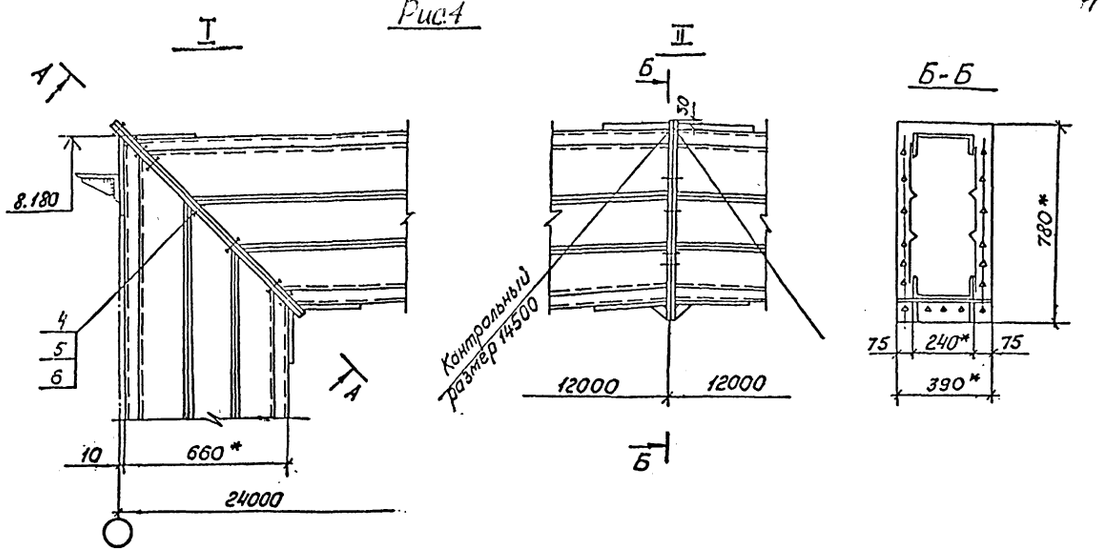

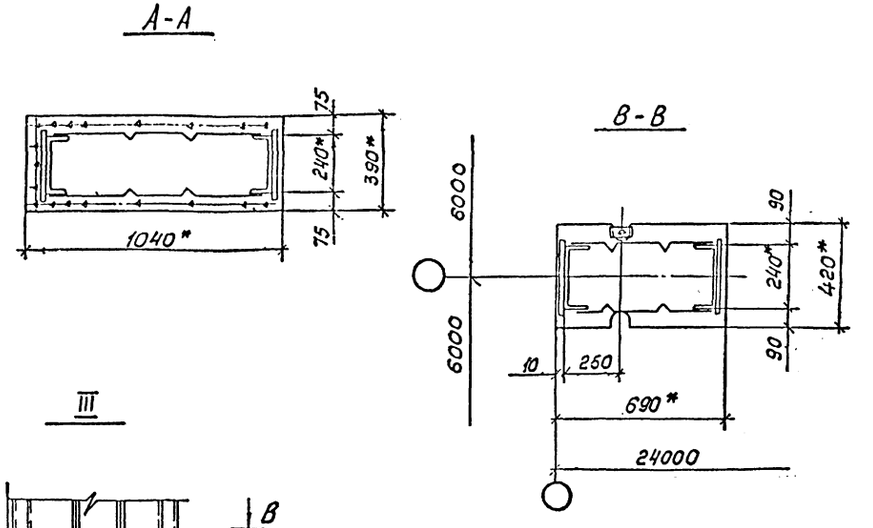

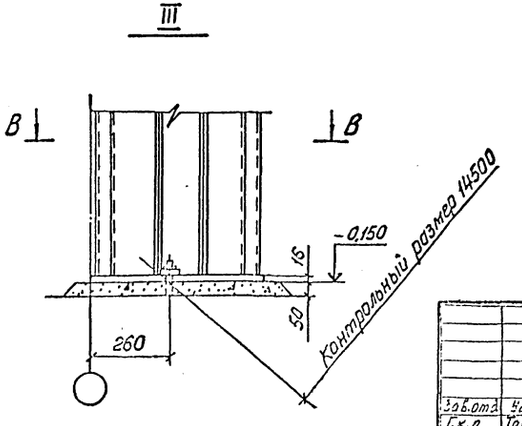

				135.02.00.00			
Зав.отд.	Усанов			Рама крановая	Стадия	Масса	Масштаб
Гл.инж.	Тарасова				Р	См. табл.	1:15
Гл.конст.					Лист 2	Листов	
Н.конт.	Зеневцева				Гипросспецлегконструкция		
Ст.инж.	Яковлева						
Инж.	Нечерда						

Инв.№ подл. | Подпись и дата | Взам.инв.№
489/42

Копировал Горкова Формат А1

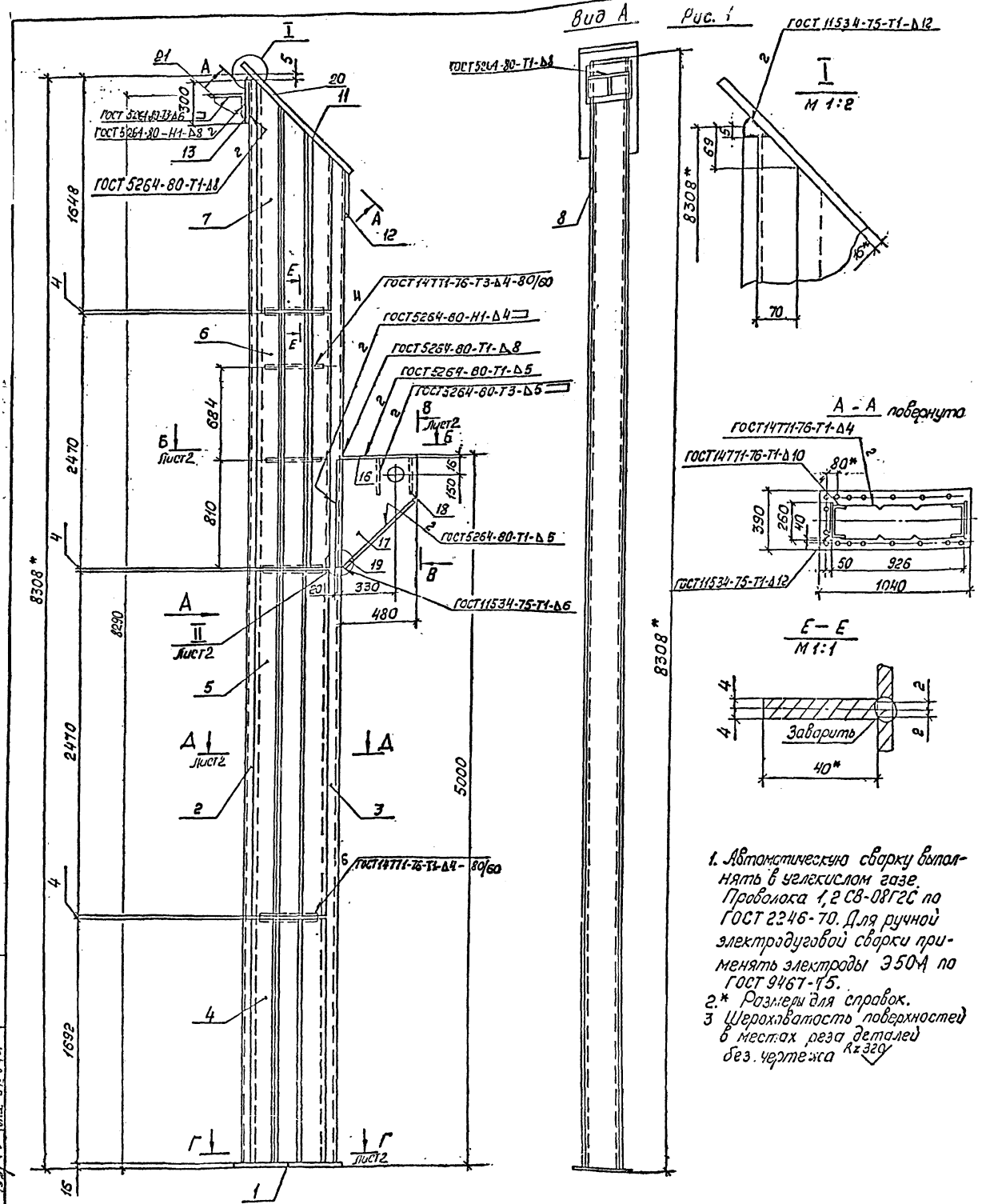

1. Автоматическую сварку выполнять в углекислом газе. Проволока 1,2 СВ-08Г2С по ГОСТ 2246-70. Для ручной электродуговой сварки применять электроды Э50А по ГОСТ 9467-75.
2.* Размеры для справок.
3 Шероховатость поверхностей в местах реза деталей без чертежа Rz320

Формат	Зона	Поз	Обозначение	Наименование	Кол.кн.на 135.02.01.00.00 —	01	02			Примеч.
				Документация						
А4			135.00.00.00.00 ТО	Техническое описание	×	×	×			
				Детали						
А4		1	135.01.01.00.01-01	Основание	1	1	1			
А4		2	135.01.01.00.02-03	Швеллер	1	1	1			
А4		3	135.01.01.00.03-03	Швеллер	1	1	1			
А3		4	135.01.01.00.04-01	Лист	2	2	2			
		5	-05	Лист	2	2	2			
		6	-06	Лист	2	2	2			
А3		7	135.01.01.00.05-08	Лист	1	1	1			
		8	-09	Лист	1	1	1			
А4		9	135.01.01.00.06	Ребро	10	10	10			
А4		10	135.01.01.00.08-01	Фасонка		2	2			
А4		11	135.01.01.00.09	Шайба	2	2	2			
А4		12	135.01.01.00.10	Лист	1	1	1			
Б4		13	135.01.01.00.11	Лист						
				Лист Б-ПН-12 ГОСТ 19903-74						
				09Г2С-6 ГОСТ 19282-73						
				260 × 300 мм	1	1	1			
А4		14	135.01.01.00.12	Фланец	1	1	1			
А4		15	135.01.01.00.13-01	Фасонка		1	1			
А4		16	135.02.01.00.01-01	Планка	1	1	1			
А4		17	135.02.01.00.02-01	Консоль	2	2	2			
Б4		18	135.02.01.00.03	Ребро						
				Лист Б-ПН-10 ГОСТ 19903-74						
				ВСт3кп2 ГОСТ 14637-69						
				300 × 240 мм	2	2	2			
Б4		19	135.02.01.00.04	Лист						
				Лист Б-ПН-5 ГОСТ 19903-74						
				09Г2С-6 ГОСТ 19282-73 670 × 280 мм	1	1	1			
А4		20	135.01.01.00.14	Уголок	1	1	1			
А4		21	135.01.01.00.15	Ребро	1	1	1			
				Лит.						
				Шифр	КК1	КК2	КК3			

Обозначение	Шифр	Рис.	Масса, кг.
135.02.01.00.00	КК1	1	803,1
-01	КК2	2	813,8
-02	КК3	3	813,8

Зав.отд.	Усанов		
Гл.с.п	Тарасова		
Т.контр.			
Н.контр.	Венецкая		
Ст.инж.	Яковлева		
Инж.	Начальник		

135.02.01.00.00

Стойка

Стадия	Масса	Масштаб
Р	См. табл.	1:20
Лист	Листов 2	

Гипроспецлегконструкция

Инв.№ подл. | Подп. и дата | Взам.инв.№

Рис 1

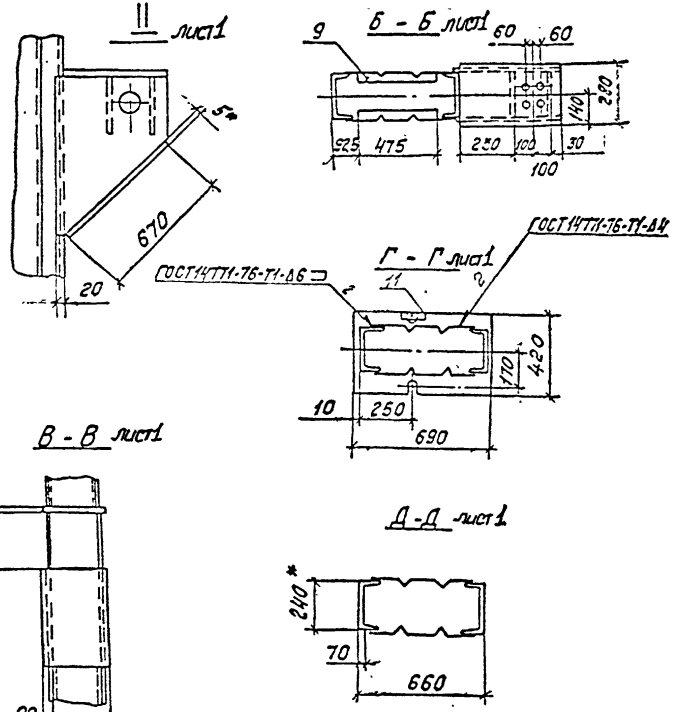

Рис. 2

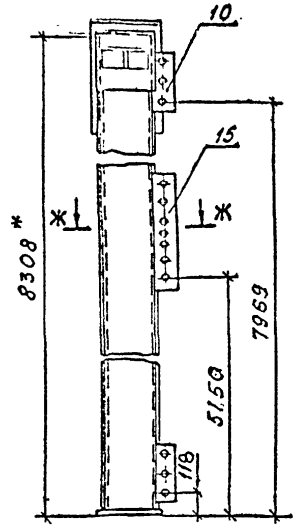

Рис. 3

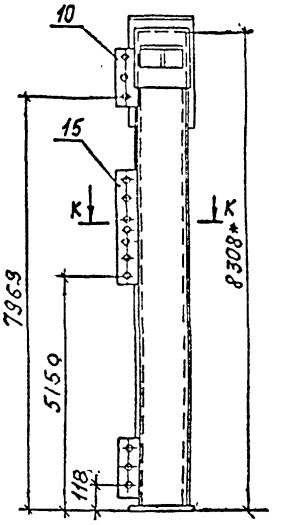

Ж - Ж

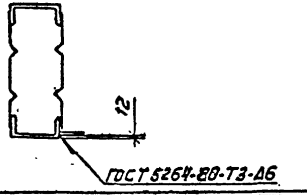

К - К

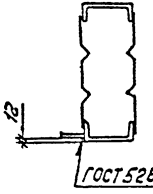

				135.02.01.00.00			
				Стойка	Стадия	Масса	Масштаб
Завотд	Усанов				Р	См. табл.	1:20
Г.к.п.	Торасова				Лист 2	Листов	
Т.контр					Гипроспецлегконструкция		
Н.контр	Беневцева						
Ст.инж	Яковлева						
Инж	Неигророва						

Копировал: Торасова

Формат А3.

Инв.№ подл. 499/44 | Подп. и дата | Взам.инв.№

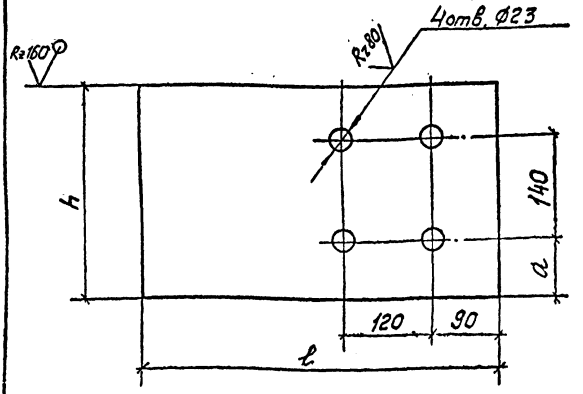

Обозначение	l, мм	H, мм	a, мм	Материал	Масса, кг
135.02.01.00.01	510	220	40	Лист Б-ПН-16 ГОСТ 19903-74	13.9
-01	480	280	70	ВСт3кп2 ГОСТ 14637-79	16.7

Предельные отклонения размеров: отверстий H14, валов h14, остальных $\frac{\pm IT14}{2}$.

				135.02.01.00.01	
Зав.отд.	Усанов			Планка	Стадия: Р; Масса: См. табл.; Масштаб: 1:5
Гл.п.	Тарасова				Лист / Листов /
Гл.контр.				См. табл.	Гипроспецлегконструкция
Н.контр.	Веневцева				
Ст.инж.	Яковлева				
Инж.	Нечепорук				

Копировал Тарасова Формат А4

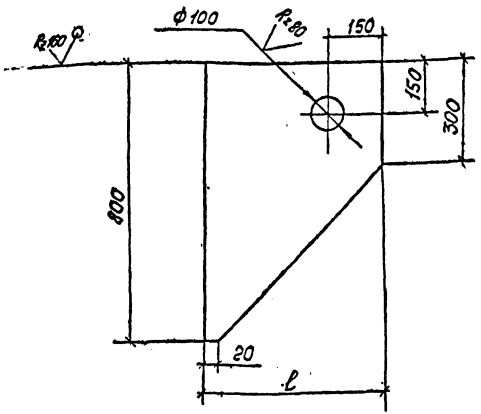

Обозначение	l, мм	Материал	Масса, кг
135.03.01.00.04	530	Лист $\frac{Б\text{-}ПН\text{-}5\ ГОСТ\ 19903\text{-}74}{Ст3сп\text{-}Б\text{-}\ ГОСТ\ 19282\text{-}73}$	11.3
-01	500		10.7

Предельные отклонения размеров: отверстий H14, валов h14, остальных $\frac{\pm IT14}{2}$

Разраб.	Усанов			135.02.01.00.02	
Т.к.п.	Тарасова				
Н.контр.				Консоль	Стадия: Р; Масса: см. табл.; Масштаб: 1:10
Гл.инж.	Зеневьева				Лист; Листов 1
Ст.инж.	Яковлева			См. табл.	Гипроспецлегконструкция
Инж.	Нечепорук				

Изм. | Кол.уч. | Лист | № док. | Подп. | Дата

Взамен инв. №

Копировал Тарасова Формат А4

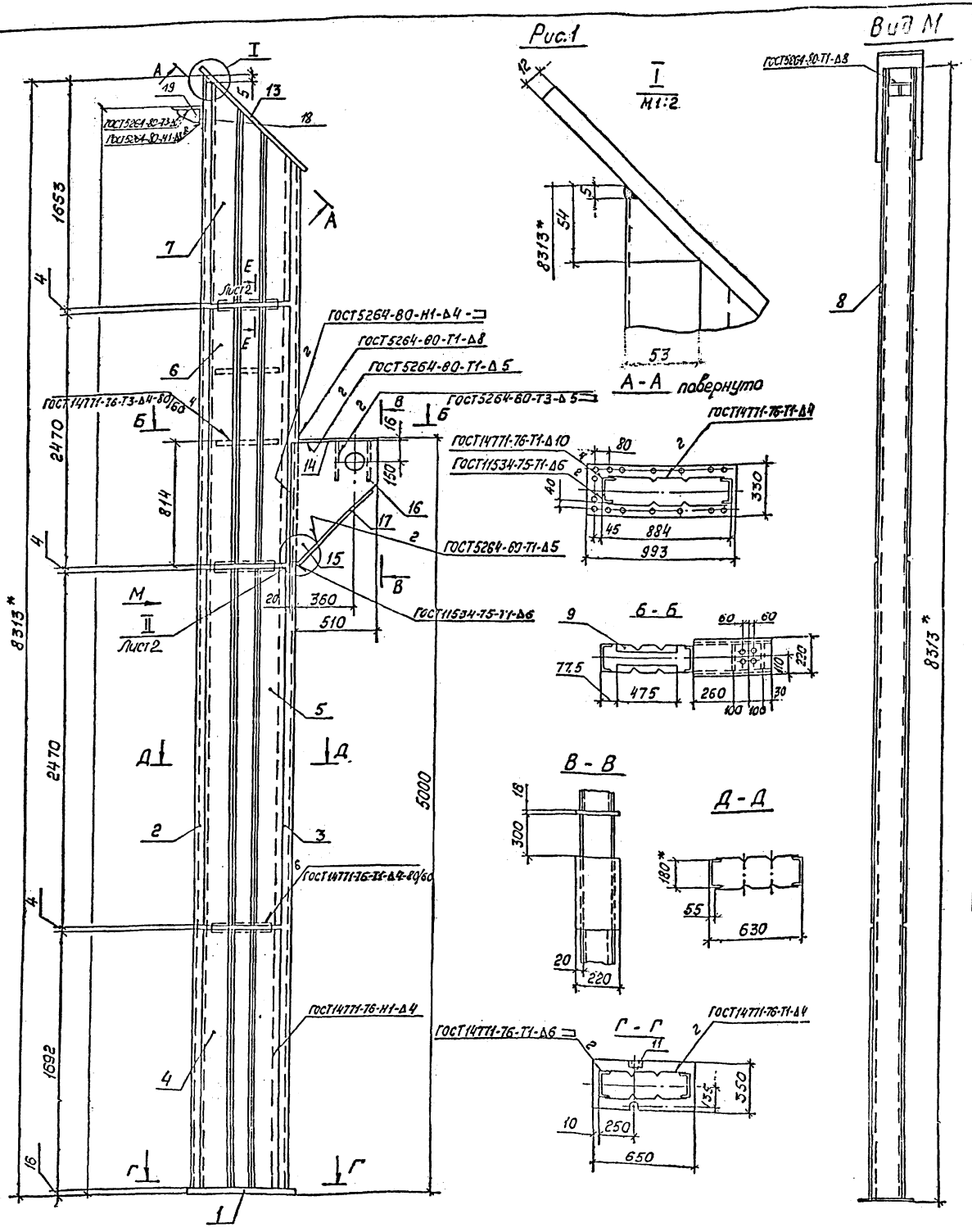

Формат	Зона	Поз.	Обозначение	Наименование	Кол. на уст. 135.02.02.00.00					Примеч.
					–	01	02			
				Документация						
А4			135.00.00.00.00 ТО	Техническое описание	x	x	x			
				Детали						
А4		1	135.01.01.00.01	Основание	1	1	1			
А4		2	135.01.01.00.02-01	Швеллер	1	1	1			
А4		3	135.01.01.00.03-01	Швеллер	1	1	1			
А3		4	135.01.01.00.04-01	Лист	2	2	2			
			-05	Лист	4	4	4			
А4×3		7	135.01.01.00.05	Лист	1	1	1			
			-01	Лист	1	1	1			
А4		9	135.01.01.00.06	Ребро	10	10	10			
А4		10	135.01.01.00.08	Фасонка		2	2			
А4		11	135.01.01.00.09	Шайба	2	2	2			
А4		12	135.01.01.00.13	Фасонка		1	1			
А4		13	135.01.02.00.01	Фланец	1	1	1			
А4		14	135.02.01.00.01	Планка	1	1	1			
		15	135.02.01.00.02	Консоль	2	2	2			
Б4		16	135.02.02.00.01	Ребро						
				Лист Б-ПН-10 ГОСТ 19903-74						
				ВСт3кп2 ГОСТ 14637-69						
				300×180 мм	2	2	2			
Б4		17	135.02.02.00.02	Лист						
				Лист Б-ПН-5 ГОСТ 19903-74						
				09Г2С-6 ГОСТ 19282-73						
				670×220 мм	1	1	1			
А4		18	135.01.01.00.14-01	Уголок	1	1	1			
А4		19	135.01.01.00.15	Ребро	1	1	1			
				Лит.						
				Шифр	КК4	КК5	КК6			

Обозначение	Шифр	Рис.	Масса, кг
135.02.02.00.00	КК4	1	604,2
-01	КК5	2	618,1
-02	КК6	3	618,1

1. Автоматическую сварку выполнять в углекислом газе. Проволока 1,2 СВ-08 Г2С по ГОСТ 2246-70. Для ручной электродуговой сварки применять электроды типа Э50 по ГОСТ 9467-75.
2. *Размеры для справок.
3. Шероховатость поверхности в местах реза деталей без чертежа Rz 320

				135.02.02.00.00			
Зав.отд.	Есанов			Стойка	Стадия	Масса	Масштаб
Г.к.п.	Тарасова				Р	См. табл.	1:20
Т.контр.					Лист 1	Листов 2	
Н.контр.	Веневцева				Гипроспецлегконструкция		
Ст.инж.	Яковлева						
Инж.	Нечепорук						

Копировал: Тарасова Формат А2

II лист 1

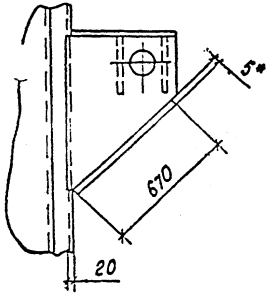

Е – Е
М 1:1

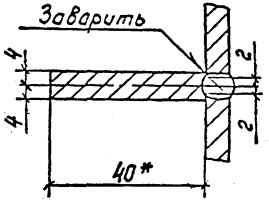

Рис. 2
Остальное – см. рис. 1
Вид М

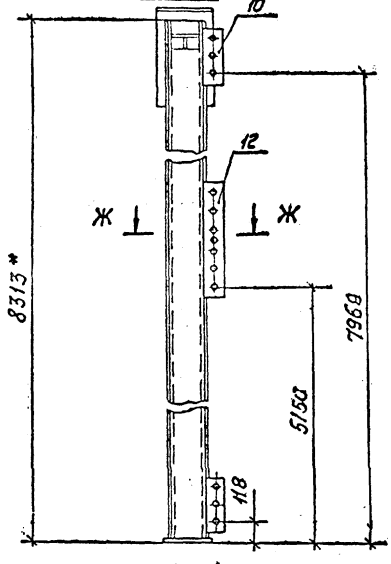

Рис. 3
Остальное – см. рис. 1
Вид М

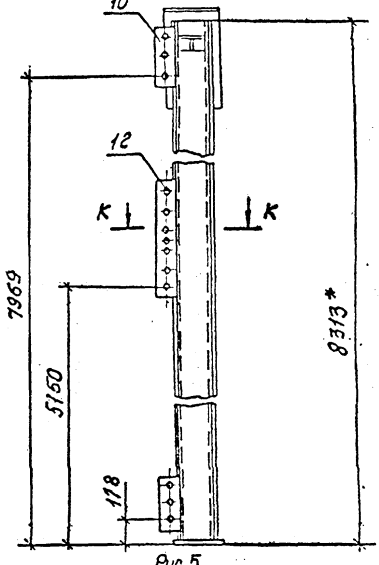

Рис. 4
Остальное – см. рис. 1
Ж – Ж

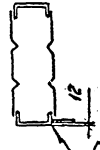

ГОСТ 5264-80-Т3-Δ6

Рис. 5
Остальное – см. рис. 1
К – К

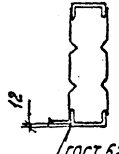

ГОСТ 5264-80-Т3-Δ6

			135.02.02.00.00		
Зав. отд.	Усонов		Стойка	Стадия	Масса	Масштаб
Г.к.п.	Тарасова			Р	См. табл.	1:20
Т.контр.				Лист 2	Листов
Н.контр.	Веневцева			Гипроспецлегкоконструкция	
Ст. инж.	Яковлева				
Инж.	Нечепорук				

Инв. № подл. | Подп. и дата | Взам. инв. №

Рис.1

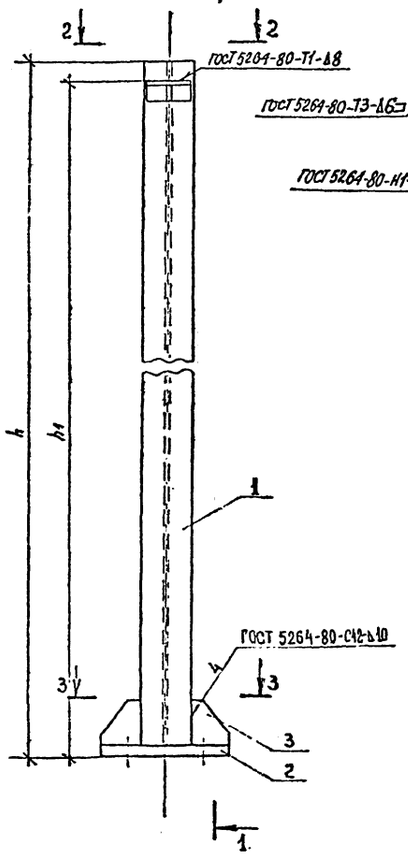

1-1

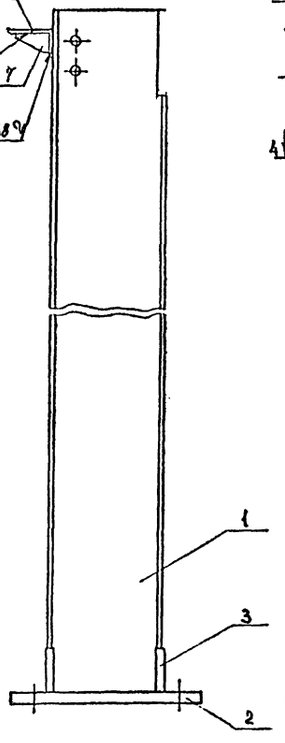

Рис.2

Остальное-см. рис. 1

1-1

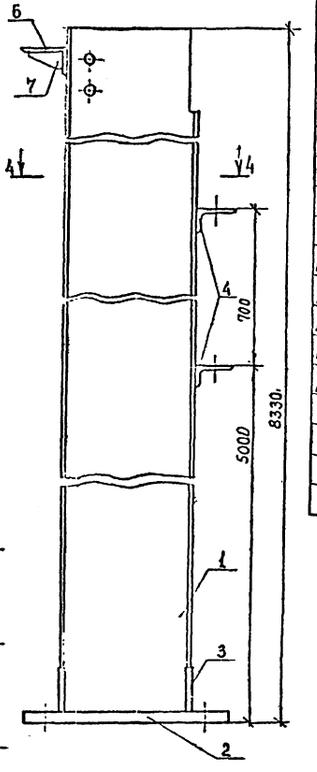

3-3

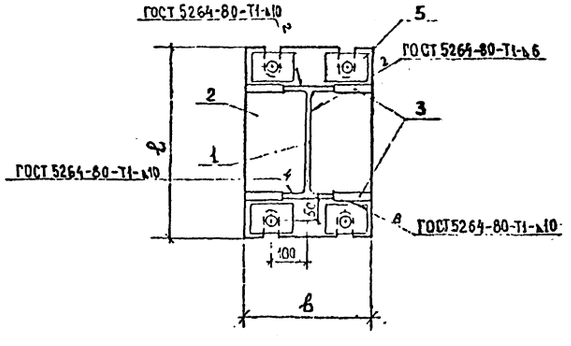

2-2

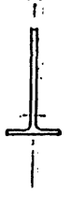

4-4 повернуто

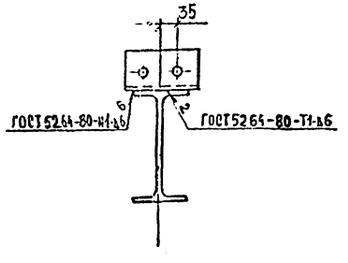

Фор.	Зон.	Поз.	Обозначение	Наименование	Кол. на испол. 135.03.00.00-01					Примечание
						01				5 л
				Детали						
А4		1	135.03.00.00.01	Ствол	1					
			-01	Ствол						
			-02	Ствол		1				
			-03	Ствол						
А4		2	135.03.00.00.02	Основание	1					
			-01	Основание		1				
А4		3	135.03.00.00.03	Ребро	4	4				
А4		4	135.03.00.00.04	Уголок		2				
А4		5	135.03.00.00.05	Шайба	4	4				
А4		6	135.01.01.00.14	Уголок	1	1				
А4		7	135.01.01.00.15	Ребро	1	1				
				Лит.						
				Шифр	КУ-1	КУ-2				

Автоматическую сварку выполнять в углекислом газе.
Проволока 12СВ-08-Г2С по ГОСТ 2246-70
Для ручной электродуговой сварки применять электроды типа Э50 по ГОСТ 9467-75.

Обозначение	Шифр	Рис.	Рис. для 2-2	h	h1	l	b	Масса, кг
135.03.00.00.00	КУ 1	1	1	7130	7090	500	340	287,1
-01	КУ 2	2	1	8330	8290	550	350	380,6

135.03.00.00.00				
Колонна КУ	Стадия: Р	Масса: см. табл.	Масштаб: 1:10	
	Лист	Листов 1		
Разработ. Усонов			Гипроспецгазконструкция	
Гл.к.п. Тарасова				
Т.контр.				
Н.контр. Ясневцева				
Ст.инж. Ковлева				
Инж. Неченьких				

Копировал Кравкова Формат А2

Инв. № подл.	Подпись и дата	Взам. инв. №
429/49		

53

Рис.1

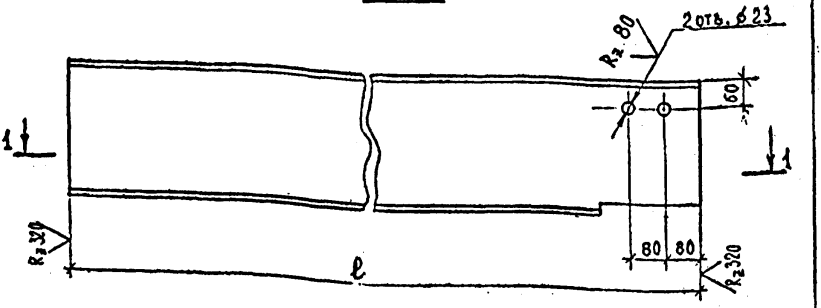

1-1

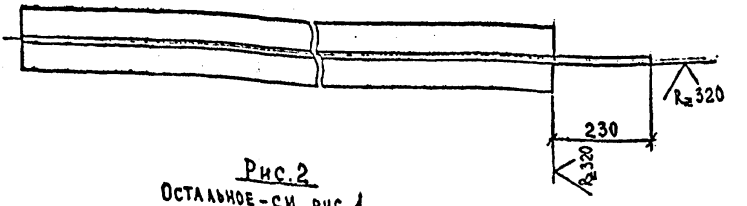

Рис.2

Остальное - см. рис.1

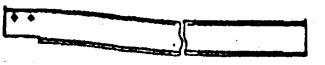

Обозначение	Рис.	ℓ, мм	Материал	Масса, кг
135.03.00.00.01	1	7100	Двутавр $\frac{30Б1\ ТУ\ 14-2-24-72}{ВСт3пс6-1\ ТУ\ 14-1-3023-80}$	231,5
-01	2			
-02	1	8300	Двутавр $\frac{35Б1\ ТУ\ 14-2-24-72}{ВСт3пс6-1\ ТУ\ 14-1-3023-80}$	317,1
-03	2			

Предельные отклонения размеров: отверстий H14; валов h14; остальных $\frac{\pm IT14}{2}$.

Зав.отд.	Усанов		135.03.00.00.01		
Гл.к.п.	Тарасова	Тарасова	Ствол	Стадия: Р	Масса: См. табл.	Масштаб: 1:10
Т.контр.				Лист	Листов 1
Н.контр.	Березуцова		См. табл.	Гипроспецгеконструкция	
Ст.инж.	Яковлева				
Инж.	Преуповуч				

Инв. № подл. 4/1/50 | Подпись и дата | Взам. инв. №

Копировал Тихонова Формат А4

54.

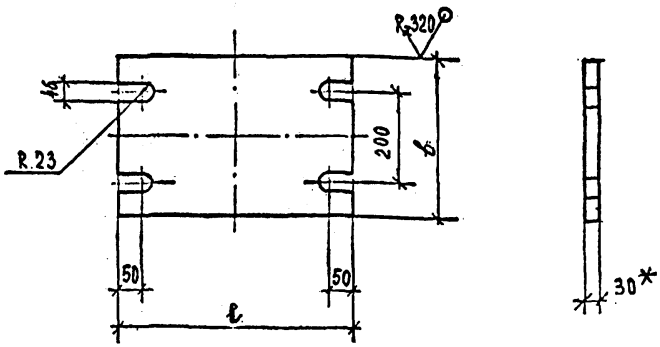

Обозначение	l, мм	b, мм	Материал	Масса, кг
135.03.00.00.02	500	340	Лист $\frac{Б-ПН-30\ ГОСТ\ 19903-74}{ВСт3пс\ ГОСТ\ 14637-79}$	37,7
-01	550	350		43,0

* Размер для справки

Предельные отклонения размеров: валов h14, остальных $\frac{\pm IT14}{2}$.

Зав.отд.	Успенов			
Г.к.п.	Тарасова			
Т.контр.				
Н.контр.	Всневцева			
Ст.инж.	Яковлева			
Инж.	Нечепорук			

135.03.00.00.02

Основание

См. табл.

Стадия	Масса	Масштаб
Р	См. табл.	1:10
Лист	Листов 1	

Гипроспецлегконструкция

Инв. № подл. | Подпись и дата | Взам. инв. №

439/51

55 ∇(V)

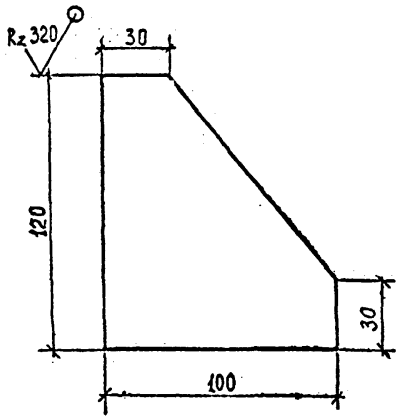

Предельные отклонения размеров h14.

				135.03.00.00.03		
Зав.отд.	Усанов			Ребро	Стадия	Масса	Масштаб
Гл.к.п.	Тарасова				Р	0.7	1:2
Т.контр.					Лист	Листов 1
Н.контр.	Всневцева			Лист Б-ПН-10 ГОСТ 19903-74 / ВСт3псб-1 ТУ14-1-3023-80	Гипроспецлегконструкция
Ст.инж.	Яковлева				
Инж.	Нечепорук				

Инв. № подл. | Подпись и дата | Взам. инв. №

409/52

Копировал: Формат А4

56

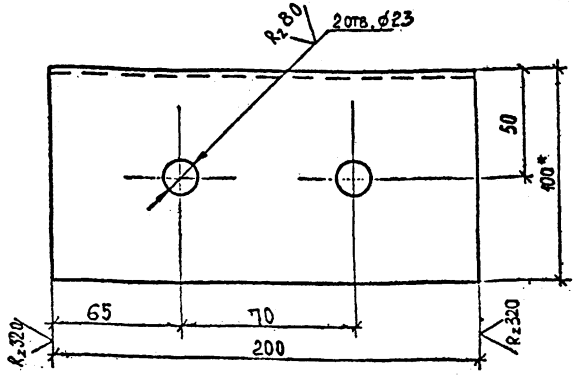

1. * Размер для справок.
2. Предельные отклонения размеров: отверстий H14; валов h14; остальных $\frac{\pm IT14}{2}$.

				135.03.00.00.04			
Зав.отд.	Усанов			Уголок	Стадия	Масса	Масштаб
Гл.к.п.	Тарасова				Р	1.5	1:2
Т.контр.					Лист	Листов 1	
Н.контр.	Беневцева			Уголок 100×63×6 ГОСТ 8510-72 / ВСт3пс6-1 ТУ 14-1-3023-80	Гипроспецлегконструкция		
Ст.инж.	Яковлева						
Нач.пр.	Неуспорук						

Инв. № подл. | Подпись и дата | Взам. инв. №

419/53 ПТ-84г.

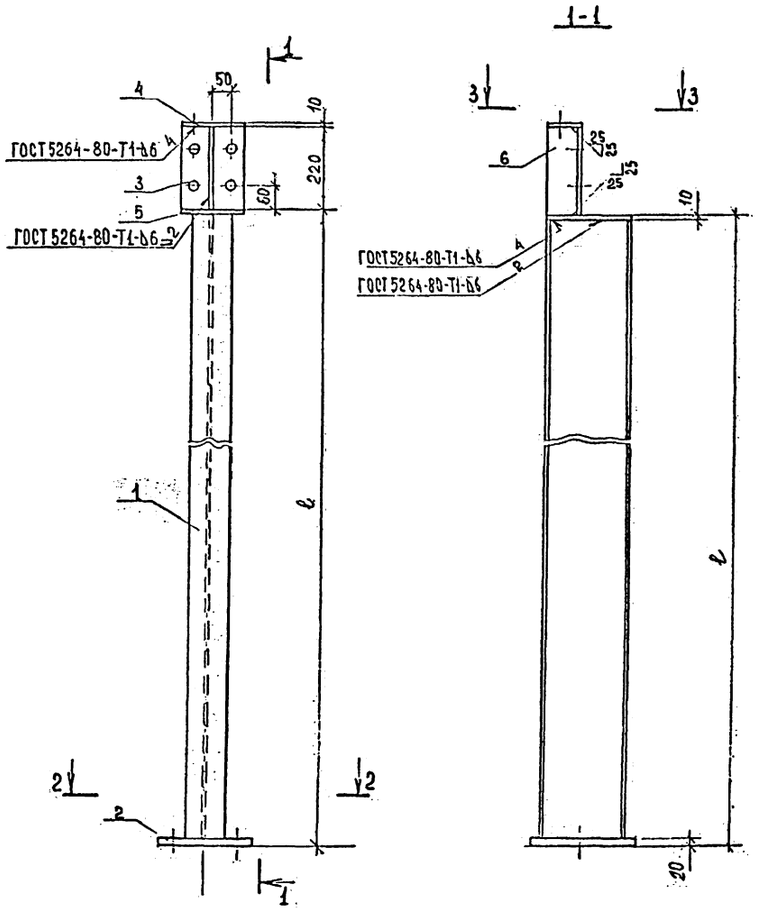

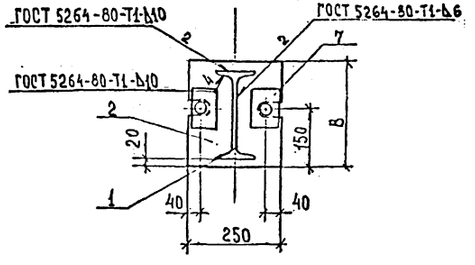

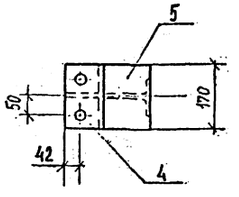

Формат	Зона	Поз.	Обозначение	Наименование	Кол. на исп. 135.04.00.00.00-					Примечание
					–	01				
				Детали						58
А4		1	135.04.00.00.01	Ствол						
				Двутавр $\frac{2Б1\ ТУ\ 14-2-24-72}{ВСт3пс6-1\ ТУ\ 14-1-3023-80}$ L=6680мм	1					62,4кг
А4			-01	Ствол						
				Двутавр $\frac{2Б1\ ТУ\ 14-2-24-72}{ВСт3пс6-1\ ТУ\ 14-1-3023-80}$ L=8080мм		1				223.5кг
А4		2	135.04.00.00.02	Основание	1					
			-01	Основание		1				
А4		3	135.04.00.00.03	Фланец	1	1				
А4		4	135.04.00.00.04	Фасонка	1	1				
Б4		5	135.04.00.00.05	Оголовок						
				Лист $\frac{Б-ПН-10\ ГОСТ\ 19903-74}{ВСт3псБ-1\ ТУ\ 14-1-3023-80}$ 170×230мм	1					3,1кг
			-01	Оголовок			–			
				Лист $\frac{Б-ПН-10\ ГОСТ\ 19903-74}{ВСт3псБ-1\ ТУ\ 14-1-3023-80}$ 170×260мм		1				3.5кг
Б4		6	135.04.00.00.06	Ребро						
				Лист $\frac{Б-ПН-8\ ГОСТ\ 19903-74}{ВСт3псБ-1\ ТУ\ 14-1-3023-80}$ 85×220мм	1	1				1,2кг
А4		7	135.04.00.00.07	Шайба	2	2				
				Лит.						
				Шифр	С1	С2				

1. Автоматическую сварку выполнять в углекислом газе. Проволока 12СВ-08 Г2С по ГОСТ 2246-70.
Для ручной электродуговой сварки применять электроды типа Э50 по ГОСТ 9467-75.
2. Шероховатость поверхностей деталей без чертежа в местах реза R_z 160.

Обозначение	Шифр	ℓ, мм	в, мм	Масса, кг
135.04.00.00.00	С1	6900	280	185.4
-01	С2	8100	310	247.8

Разраб.	Усанов		135.04.00.00.00		
Гл.к.п.	Тарасова		Стойка С	Стадия: Р	Масса: См. табл.
Т.контр.				Лист	Листов 1
Н.контр.	Всеволодова				Гипросоцелектромонтажная
Ст.инж.	Яковлева				
Инж.	Нечепорук				

Копировал: Тюкова

Формат А2

Инв. № подл. | Подпись и дата | Взам. инв. №

59

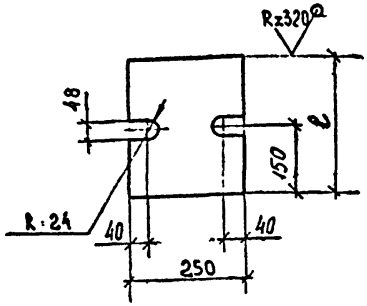

Обозначение	ℓ, мм	Материал	Масса, кг
135.04.00.00.02	290	Лист Б-ПН-20 ГОСТ 19903-74 / ВСт3пс6 1ТУ 14-1-3023-80	10.8
-01	310	Лист Б-ПН-20 ГОСТ 19903-74 / ВСт3пс6-1 ТУ14-1-3023-80	11.5

Предельные отклонения размеров: валов h14, остальных $\frac{\pm IT14}{2}$.

Зав отд	Усонов			
Гкп	Трасова			
Тконтр				
Нконтр	Рыжевцева			18.4.83
Ст инж	Аксенова			
Инж	Нечепорук			

135 04.00 00.02

Основание

См табл.

Стадия	Масса	Масштаб
Р	См. табл	1:10
Лист	Листов 1	

Гипроспецлегконструкция

Инв № подл | Подпись и дата | Взам инв №

407/58 | 9Ш-84с

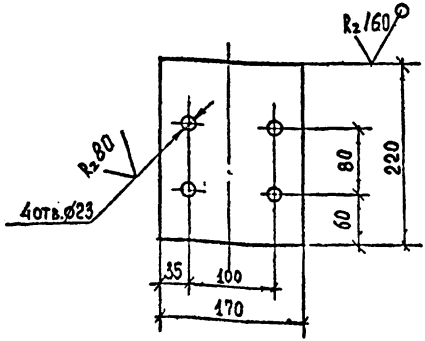

ПРЕДЕЛЬНЫЕ ОТКЛОНЕНИЯ РАЗМЕРОВ: ОТВЕРСТИЙ H14, ВАЛОВ h14, ОСТАЛЬНЫХ $\frac{\pm IT14}{2}$.

Взам. инв.№					135.04.00.00.03		
Подпись и дата					Фланец	Стадия: Р; Масса: 2,94; Масштаб: 1:5	
	Зав.отд.	Усанов				Лист	Листов 1
Инв.№ подл. 481/57	Г.к.п.	Тарасова			Лист Б-ПН-10 ГОСТ 19903-74 ВСт3пс6-1 ТУ14-1-3023-80	Гипроспецлегконструкция	
	Т.контр.						
	Н.контр.	Веневцева					
	Ст.инж.	Яковлева					
	Инж.	Нечепорук					

61

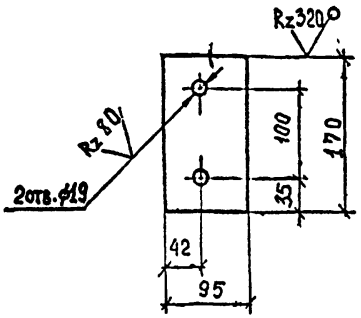

Предельные отклонения размеров отверстий H14, валов h14, остальных $\frac{\pm IT14}{2}$

				135 04 00 00 04		
Зав.отд	Усанов			Фасонка	Стадия	Масса	Масштаб
Гл.п					Р	127	1:5
Т.контр					Лист	Листов 1
Н.контр	Евсеев			Лист Б-ПН 10 ГОСТ 19903-74 ВСт3пс6-1 ТУ14-1-3023-80	Гипроспецлегконструкция
Ст.инж	Яковлев				
Инж	Нечегорук				

Подпись и дата | Взам. инв №

Инв № подл | 488/58

∀(V)
62

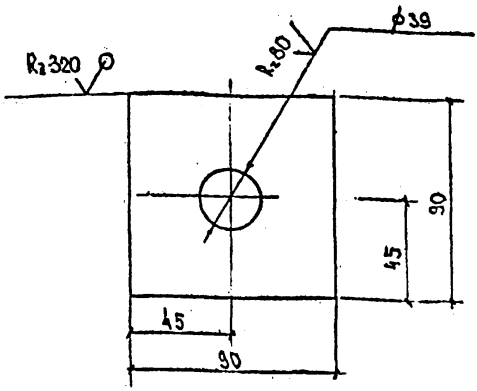

Предельные отклонения размеров: отверстий H14, валов h14, остальных $\frac{\pm IT14}{2}$

				135.04.00.00.07			
							55
Разраб.	Усонов			Шайба	Стадия	Масса	Масштаб
Пров.	Тарасова				Р	1,65	1:5
Т.контр.					Лист	Листов 1	
Н.контр.	Венцевцева			Лист Б-ПН-30 ГОСТ 19903-74 ВСт3пс6-1ТУ14-1-3023-80	Гипроспецлегконструкция		
Утв.	Яковлева						
Инв. № подл.	Подпись и дата	Взам. инв. №					

Рис. 1

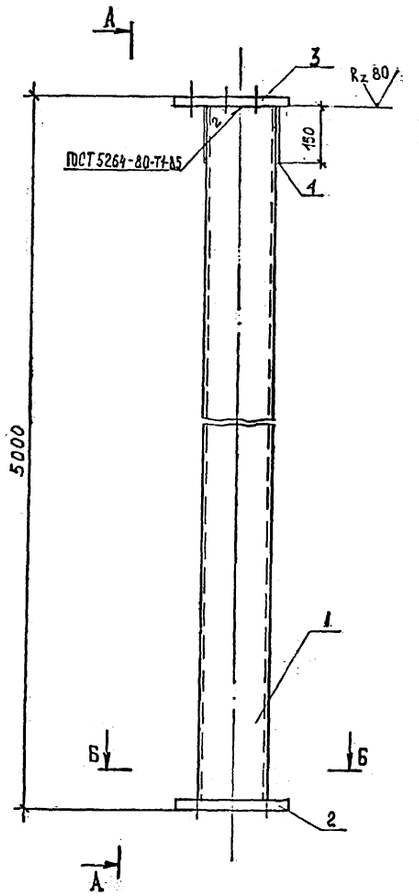

А-А

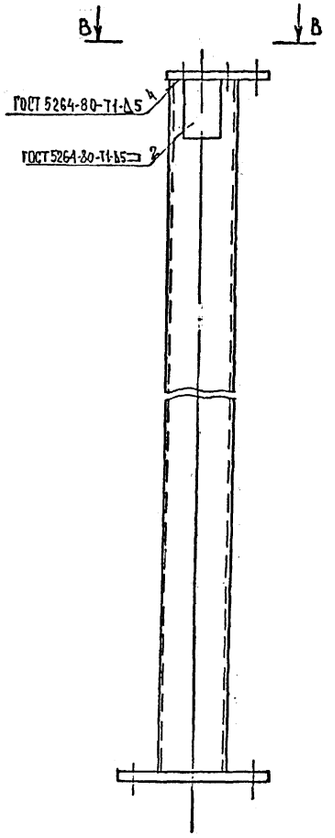

Рис. 2
Остальное - см. рис. 1

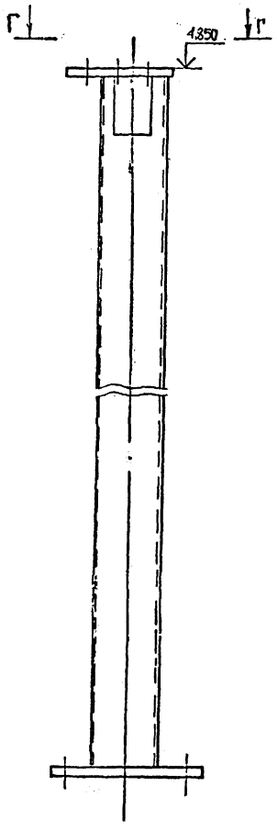

Б-Б

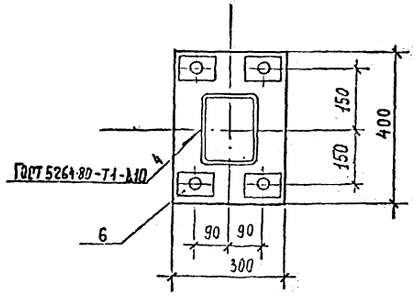

В-В

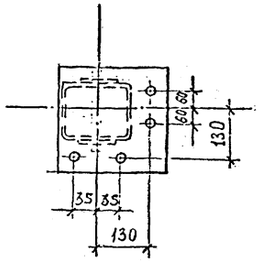

Г-Г

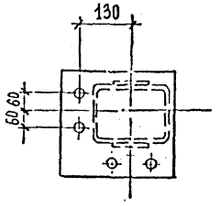

Обозначение	Шифр	Рис.
135.05.00.00.00	СК1	1
-01	СК1Н	2

Формат	Зона	Поз.	Обозначение	Наименование	Кол. на исполн. 135.05.00.00.00				Примечание
					–	01			
				Детали					
А4		1	135.05.00.00.01	Ствол	1	1			106,0
А4		2	135.05.00.00.02	Основание	1	1			23,0
А4		3	135.05.00.00.03	Оголовок	1	1			11,2
Б4		4	135.05.00.00.04	Пластина					
				Лист $\frac{Б-ПН-5\ ГОСТ19903-74}{ВСт3пс6-1\ ТУ14-1-3023-80}$					
				100×150 мм	2	2			0,59 кг
А4		5	135.05.00.00.05	Шайба	4	4			1,00

Лит.

Шифр СК1 СК1Н

1. Автоматическую сварку выполнять в углекислом газе. Проволока 12С$_1$-08 Г2С по ГОСТ 2246-70. Для ручной электродуговой сварки применять электроды типа 950 по ГОСТ 9467-75.
2. Шероховатость поверхностей в местах реза деталей без чертежа Rz 320, кроме оговоренных.

Зав. отд.	Усанов			
Гл. инж.	Тарасова			
Т. контр.				
Н. контр.				
Констр.	Шкина			
Стилист.	Уксбеево			

135.05.00.00.00

Стойка подкрановая СК

Стадия	Масса	Масштаб
Р	145,4	1:10
Лист	Листов 1	

Гипроспецэнергомонтаж

Инв. № подл. | Подпись и дата | Взам. инв. №

64

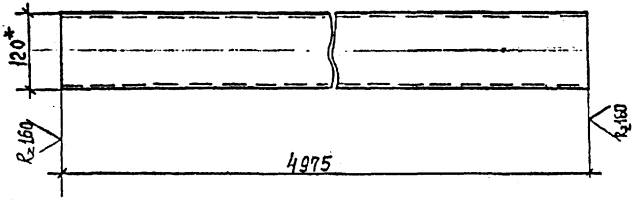

1. * Размер для справок.

2. Предельные отклонения размеров: валов h14, остальных $\frac{\pm IT14}{2}$

				135.05.00.00.01			
							57
				Ствол	Стадия	Масса	Масштаб
	Зав. отд.	Усанов			Р	106,0	1:10
	Г. к.п.	Тарасова			Лист	Листов 1	
	Н. контр.						
	Констр.	Уткина		Профиль 160×120×5 ТУ36-2287-80 / ВСт3пс6-1ТУ14-1-3023-80	Гипроспецлегконструкция		
	Инженер	Нечепорук					

Инв. № подл. | Подп. и дата | Взам. инв. №

65

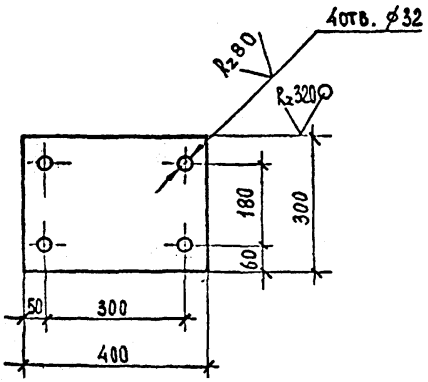

Предельные отклонения размеров: отверстий H11, валов h14, остальных $\frac{\pm IT14}{2}$

				135.05.00.00.02			58
				Основание	Стадия	Масса	Масштаб
					Р	23.0	1:10
					Лист	Листов 1	
Зав.отд	Усанов			Лист Б-ПН-25 ГОСТ 19903-74 / ВСт3пс ГОСТ 14637-79	Гипроспецлегконструкция		
Г.Н.П.	Тарасова						
Т.контр.							
Н.контр.							
Констр.	Уткина						
Инженер	Нечепорук						

Инв. № подл. | Подпись и дата | Взам. инв. №

481/62 | 19.12.86г.

66 (V)

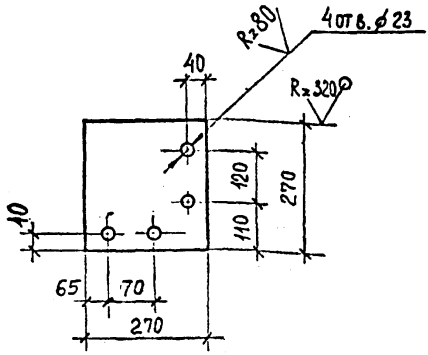

Предельные отклонения размеров: отверстий H14, валов h14, остальных $\frac{\pm IT14}{2}$.

				135.05.00.00.03	59
Зав. отд	Усанов			Оголовок	Сталь: Р; Масса: 11.2; Масштаб: 1:10
Г.к.п.	Тарасова				Лист; Листов 1
Т.контр.				Лист Б-ПН-20 ГОСТ 19903-74 ВСТ3пс6-1 ТУ 14-1-3023-80	Гипроспецлегконструкция
Н.контр.					
Констр.	Ткина				
Инженер	Чечепорук				

Инв. № подл. 499/63 | Подпись и дата | Взам. инв. №

Копировал Тюрина

Формат А4

67 (V)

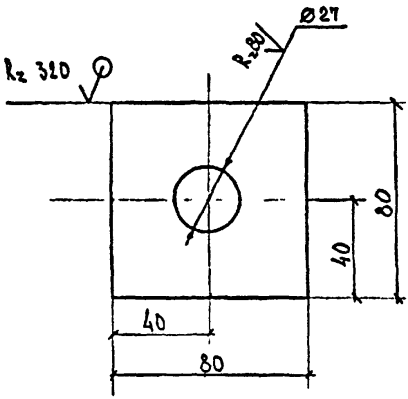

Предельные отклонения размеров: отверстий H14, валов – h14, остальных $\frac{\pm IT14}{2}$.

				135.05.00.00.05			
							60
				Шайба	Стадия	Масса	Масштаб
	Зав отд	Усанов			Р	1,00	1:5
	ГКП	Тарасова			Лист	Листов 1	
	Н контр	Беневзева	28.12.85	Лист	Б-ПН-20 ГОСТ 19903-74 / ВСТ3пс ГОСТ 14637-79	Гипроспецсетьстрой	
	Ст инж	Яковлева					
	Инж	Саяпина					

Взам инв №

Подпись и дата: 9ГГ-84г

Инв № подл: 489/64

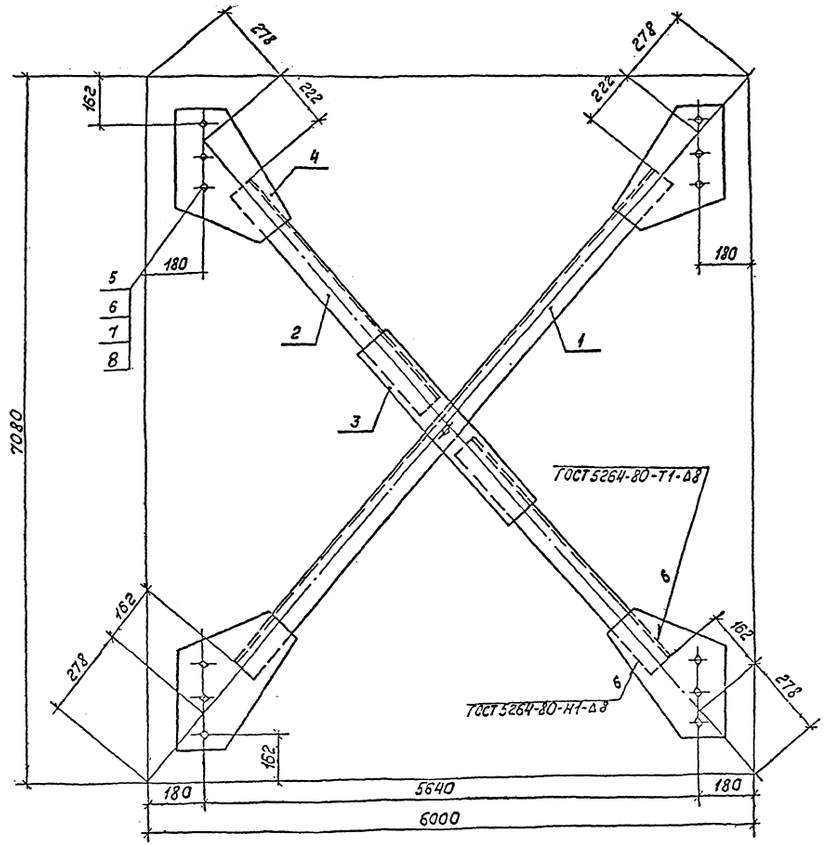

Формат	Зона	Поз.	Обозначение	Наименование	Кол. на изделия 135.07.00.00.00 -					Примечание
					-	01	02			
А4		4	135.07.00.00.04	Фасонка	4					
			-01	Фасонка		4				
			-02	Фасонка			4			
				Стандартные изделия						
		5		Болт М20-8g×50.109.40Х.ГОСТ 7798-70		13	13			2,847
				Болт М20-8g×50.56 ГОСТ 7798-70	13					2,847
		6		Гайка М20-7Н.4 ГОСТ 5915-70	13	13	13			0,814
		7		Шайба 20 ГОСТ 11371-78	13	13	13			0,298
		8		Шайба 20.65 ГОСТ 6402-70	13	13	13			0,205
				Лит.						
				Шифр	СВ1-7-1	СВ1-7-2	СВ1-7-3			

Обозначение	Шифр	Масса, кг
135.07.00.00.00	СВ1-7-1	224.7
-01	СВ1-7-2	370.1
-02	СВ1-7-3	706.2

Формат	Зона	Поз.	Обозначение	Наименование	Кол. на изделия 135.07.00.00.00 -					Примечание
					-	01	02			
				Документация						
А4			135.00.00.00.00 ТО	Техническое описание						
				Детали						
А4		1	135.07.00.00.01	Уголок	1					
			-01	Уголок		1				
			-02	Уголок			1			
Б4		2	135.07.00.00.02	Уголок						
				Уголок 100×100×7 ГОСТ 8509-72						
				ВСт3кп2 ГОСТ 535-79						
				L = 3970 ± 2мм	2					42,9 кг
			-01	Уголок						
				Уголок 140×140×9 ГОСТ 8509-72						
				ВСт3кп2 ГОСТ 535-79						
				L = 3950 ± 2мм		2				76,9 кг
			-02	Уголок						
				Уголок 200×200×13 ГОСТ 8509-72						
				ВСт3кп2 ГОСТ 535-79						
				L = 3920 ± 2мм			2			156,4 кг
А4		3	135.07.00.00.03	Фасонка	1					
			-01	Фасонка		1				
			-02	Фасонка			1			

Взам. инв. №	Подп. и дата	Инв. № подл.				
Изм.	Лист	№ докум.	Подп.	Дата		
Разраб.	Усанов			135.07.00.00.00		
Гл.с.п.	Тарасова			Связь вертикальная	Стадия: Р	Масса: Lm. табл.	Масштаб: 1:10
Т. контр.					Лист	Листов 1	
Н. контр.	Вечеревцева				Типроспецелектромонтаж	
Ст. инж.	Чеснокова					
Инж.	Нечелович					

69

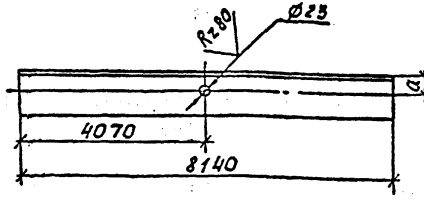

Обозначение	a, мм	Материал	Масса, кг
135.07.00.00.01	55±0,4	Уголок $\frac{100\times100\times7\ ГОСТ\ 8509-72}{ВСт3кп2\ ГОСТ\ 535-79}$	87,9
-01	70±0,4	Уголок $\frac{140\times140\times9\ ГОСТ\ 8509-72}{ВСт3кп2\ ГОСТ\ 535-79}$	157,9
-02	85±0,4	Уголок $\frac{200\times200\times13\ ГОСТ\ 8509-72}{ВСт3кп2\ ГОСТ\ 535-79}$	324,8

Предельные отклонения размеров: отверстий $H14$, валов $h14$, остальных $\pm\frac{IT14}{2}$.

Зав.отд.	Усанов				
Гл.к.п.	Парасова				
Т.контр.					
Н.контр.	Венецеева				
Ст.инж.	Фролова				
Инж.	Нечепорук				

135.07.00.00.01

62

Стадия	Масса	Масштаб
Р	См. табл.	1:10
Лист	Листов 1	

Уголок

См. табл.

Гипроспецлегконструкция

Инв.№ подл. | Подп. и дата | Взам. инв.№

70 √ (V)

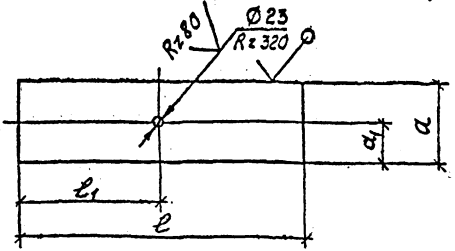

Обозначение	l, мм	l_1, мм	a, мм	a_1, мм	Материал	Масса, кг
135.07.00.00.03	500	250	130	65	Лист Б-ПН-10 ГОСТ 19903-74 / ВСт3кп2 ГОСТ 14637-79	5,1
-01	650	325	170	85		8,7
-02	750	375	230	115		13,5

Предельные отклонения размеров: отверстий H14, валов h14, остальных $\pm\frac{IT14}{2}$

				135.07.00.00.03			
Зав.отд.	Усонов			Фасонка	Стадия	Масса	Масштаб
Г.к.п.	Тарасова				Р	См. табл	1:10
Т.контр.					Лист	Листов 1	
Н.контр.	Венгеуцева			См. табл.	Гипроспецгазконструкция		
Ст. инж.	Яковлева						
Инж.	Нечепорук						

Взам.инв№ | Подп. и дата | Инв.№ подл.

Копировал Тарасова Формат А4

71 √(V)

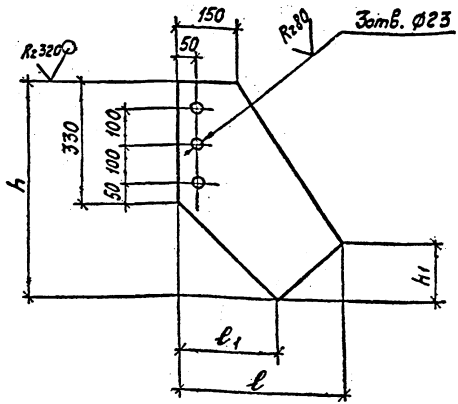

Обозначение	h, мм	ℓ, мм	ℓ1, мм	h1, мм	Материал	Масса, кг
135.07.00.00.04	553	425	303	103	Лист Б-ПН-10 ГОСТ 19903-74 / ВСт3кп2 ГОСТ 14637-79	10,5
-01	575	452	277	149		11,6
-02	598	479	250	194		12.8

Предельные отклонения размеров: отверстий H14, валов h14, остальных $\frac{\pm IT14}{2}$

Разраб.	Усанов		135.07.00.00.04		
Пров.	Тарасова				64
Т.контр.			Фасонка	Стадия: Р	Масса: См. табл.	Масштаб: 1:10
Н.контр.	Всневцева			Лист	Листов 1
Ст. инж.	Яковлева		См. табл.	Гипроспецлегконструкция	
Инж.	Нечепорук				

Взам.инв№ | Подп. и дата | Инв.№ подл. 4931/2Р | Дата 17-94г.

Копировал Тарасова Формат А4

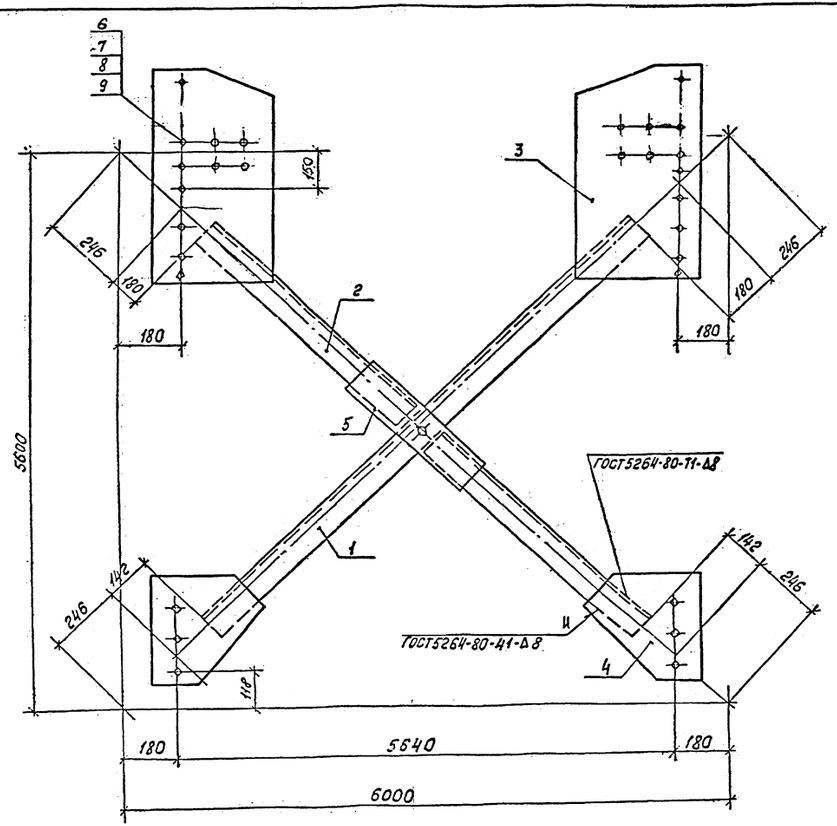

Формат	Зона	Поз.	Обозначение	Наименование	Кол. на исполн. 135.08.00.00.00-					Примечание
					–	01	02			
А4		4	135.08.00.00.04	Фасонка	2					
			-01	Фасонка		2				
			-02	Фасонка			2			
А4		5	135.07.00.00.03	Фасонка	1					
			-01	Фасонка		1				
			-02	Фасонка			1			
				Стандартные изделия						
		6		Болт М20-8g×50.109.40Х ГОСТ 7798-70		21	21			
				Болт М20-8g×50.56 ГОСТ 7798-70	21					
		7		Гайка М20-10.4 ГОСТ 5915-70	21	21	21			
		8		Шайба 20.65 ГОСТ 6402-70	21	21	21			
		9		Шайба 20 ГОСТ 11371-78						
				Лит.						
				Шифр	СВ2-8-1	СВ2-8-2	СВ2-8-3			

Обозначение	Шифр	Масса, кг
135.08.00.00.00	СВ2-8-1	240.8
-01	СВ2-8-2	368.5
-02	СВ2-8-3	668.1

Формат	Зона	Поз.	Обозначение	Наименование	Кол. на исполн. 135.08.00.00.00-					Примечание
					–	01	02			
				Документация						
А4			135.00.00.00.00 ТО	Техническое описание						
				Детали						
А4		1	135.08.00.00.01	Уголок	1					
			-01	Уголок		1				
			-02	Уголок			1			
Б4		2	135.08.00.00.02	Уголок						
				Уголок 100×100×7 ГОСТ 8509-72						
				Вст3кп2 ГОСТ 535-79						
				L = 3590 ± 2 мм	2					38.8
			-01	Уголок						
				Уголок 140×140×9 ГОСТ 8509-72						
				ВСт3кп2 ГОСТ 535-79						
				L = 3565 ± 2 мм		2				69.2
			-02	Уголок						
				Уголок 200×200×13 ГОСТ 8509-72						
				Вст3кп2 ГОСТ 535-79						
				L = 3540 ± 2 мм			2			141.2
А4		3	135.08.00.00.03	Фасонка	2					
			-01	Фасонка		2				
			-02	Фасонка			2			

Разраб.	Усонов		135.08.00.00.00				
Пров.	Тарасова		Связь Вертикальная	Стадия	Масса	Масштаб	
Т. контр.				Р	См. табл.	1:10	
Н. контр.	Венедикова			Лист	Листов 1		
Утв.	Усеплева			Гипроспецсельэлектросетьпроект			
Инж.	Нечепорук						

Инв. № подл. | Подп. и дата | Взам. инв. №

4493/85 | 11-317-84г.

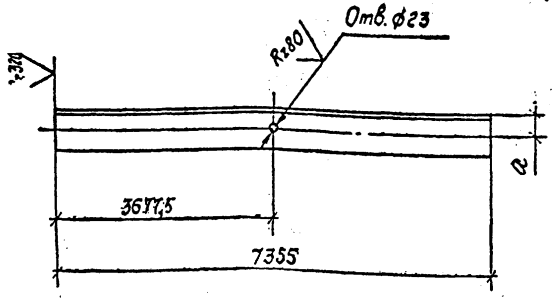

Обозначение	a, мм	Материал	Масса, кг
135.08.00.00.01	55±0,4	Уголок $\frac{100\times100\times7\ ГОСТ\ 8509-72}{Вст3кп2\ ГОСТ\ 535-79}$	79,4
-01	70±0,4	Уголок $\frac{140\times140\times9\ ГОСТ\ 8509-72}{Вст3кп2\ ГОСТ\ 535-79}$	142,7
-02	85±0,4	Уголок $\frac{200\times200\times13\ ГОСТ\ 8509-72}{Вст3кп2\ ГОСТ\ 535-79}$	293,5

Предельные отклонения размеров: отверстий H14, валов h14, остальных $\frac{t_5 IT14}{2}$.

				135.08.00.00.01			
Зав.отд.	Усонов			Уголок	Стадия	Масса	Масштаб
Г.к.п.	Тарасова				Р	См. табл.	1:10
Т.контр.					Лист	Листов 1	
Н.контр.	Всневцева			См. табл.	Гипроспецлегконструкция		
Ст. инж.	Яковлева						
Инж.	Нечеповук						

Инв. № подл. | Подп. и дата | Взам. инв. №

Копировал Тарасова

Формат А4

74

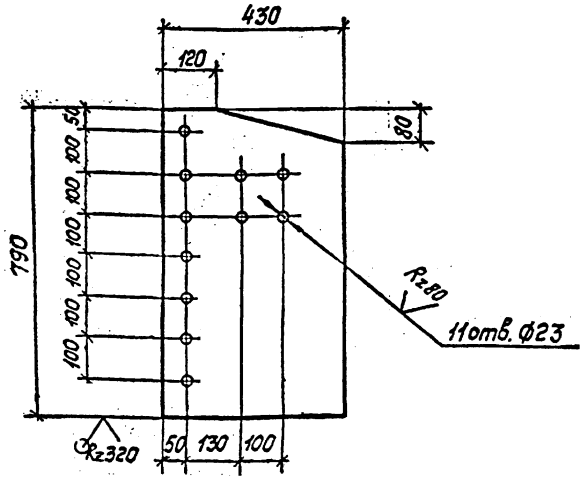

Предельные отклонения размеров: отверстий H14, валов h14, остальных $\frac{\pm IT14}{2}$.

Зав.отд.	Усонов		135.08.00.00.03		
Гл.кн.	Тарасова		Фасонка	Стадия: Р	Масса: 25.3 / Масштаб: 1:10
Гл.конст.				Лист	Листов 1
Н.контр.	Веневцева		Лист Б-ПН-10 ГОСТ 19903-74 ВСт3кп2 ГОСТ 14637-79	Гипроспецлегконструкция	
Ст.инж.	Яковлева				
Инж.	Нечепорук				

67

Инв.№подл. | Подп. и дата | Взам.инв.№

499 | 71 | 9.12.84г.

Копировал Тарасова

Формат А4

75
V(V)

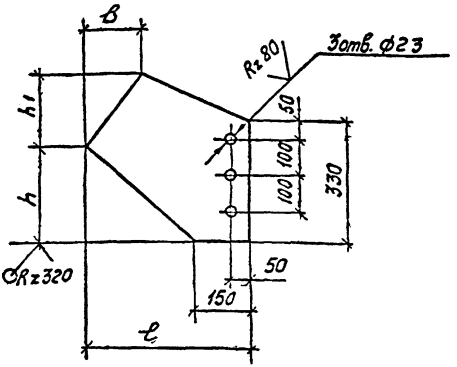

Обозначение	l, мм	h, мм	h1, мм	B, мм	Материал	Масса, кг
135.08.00.00.04	495	351	110	102	Лист Б-ПН-10ГОСТ19903-74 / ВСт3кп2ГОСТ14637-79	10,7
-01	519	326	135	126		10,7
-02	543	300	161	150		12,1

Предельные отклонения размеров: отверстий H14. Валов h14 остальных $\frac{\pm IT14}{2}$.

Зав.отд.	Усонов		135.08.00.00.04	
Г.к.п.	Тарасова	Тарасова	Фасонка	Стадия: Р; Масса: См. табл.; Масштаб: 1:10
Т.контр.				Лист; Листов 1
Н.контр.	Венцева		См. табл.	Гипроспецлегконструкция
Ст.инж.	Реутова			
Инж.	Нечепорук			

Копировал Тарасова Формат А4

Взам.инв№ | Подп. и дата | Инв.№ подл.

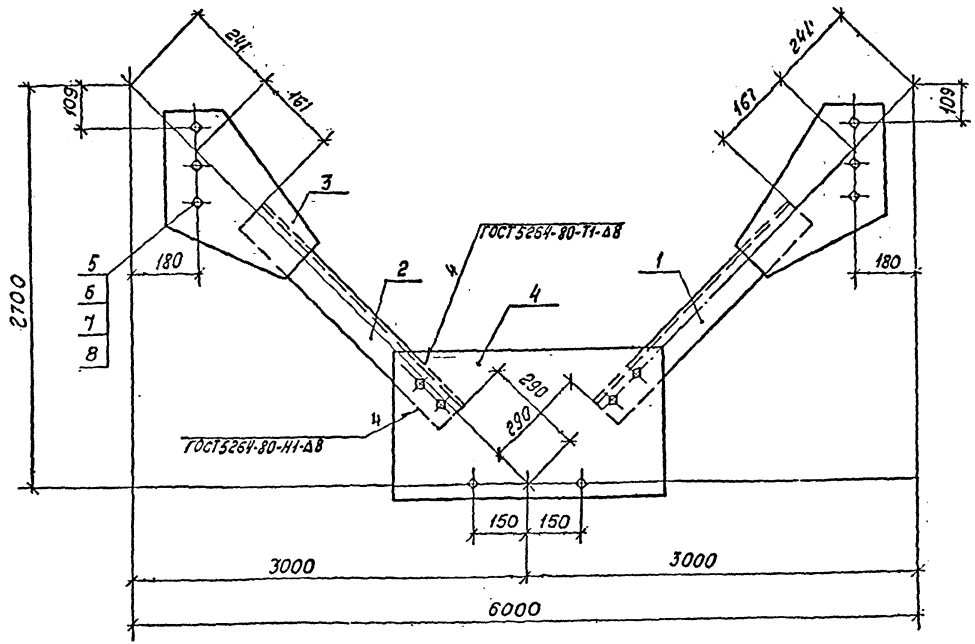

Обозначение	Шифр	Масса, кг
135.09.00.00.00	СВ3-8-1	122,3
-01	СВ3-8-2	185,5
-02	СВ3-8-3	316,3

Формат	Зона	Поз.	Обозначение	Наименование	Кол. на испол. 135.09.00.00.00					Примечание
					–	01	02			
				Документация						
А4			135.00.00.00.00 ТО	Техническое описание	х	х	х			
				Детали						
А3		1	135.09.00.00.01	Уголок	1					
			-02	Уголок		1				
			-04	Уголок			1			
		2	135.09.00.00.01-01	Уголок	1					
			-03	Уголок		1				
			-05	Уголок			1			
А4		3	135.09.00.00.02	Фасонка	2					
			-01	Фасонка		2				
			-02	Фасонка			2			
А4		4	135.09.00.00.03	Фасонка	1	1	1			
				Стандартные изделия						
		5		Болт М20-8g×50.5.6 ГОСТ 7798-70	12					
				Болт М20-8g×50.109.10Х ГОСТ 7798-70		12	12			
		6		Гайка М20-7Н.4 ГОСТ 5915-70	12	12	12			
		7		Шайба 20.65 ГОСТ 6402-70	12	12	12			
		8		Шайба 20 ГОСТ 11371-78	12	12	12			
				Лист						
				Шифр	СВ3-8-1	СВ3-8-2	СВ3-8-3			

Зав.отд.	Усанов		
Гл.	Тарасова		
Т. контр.			
Н. контр.	Венгерова		20.12.78
Гл. инж.	Яковлева		
Гл. инж.	Нечаев		

135.09.00.00.00

69

СВЯЗЬ вертикальная

Стадия	Масса	Масштаб
Р	См. табл.	1:10
Лист	Листов 1	

Гипростанкомонтажконструкция

Инв. № подл.	499/73	Подп. и дата	Взам. инв. №

77 (V)

Рис 1

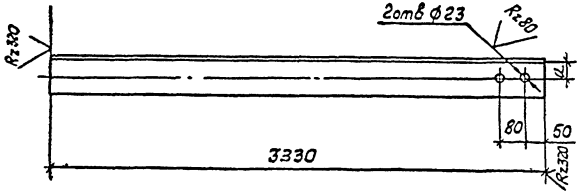

Обозначение	Рис.	a, мм	Материал	Масса, кг
135 09 00 00 01	1	55±0,4	Уголок $\frac{100\times100\times7\ ГОСТ\ 8509-72}{ВСт3кп2\ ГОСТ\ 535-79}$	35,9
-01	2			
-02	1	70±0,4	Уголок $\frac{140\times140\times9\ ГОСТ\ 8509-72}{ВСт3кп2\ ГОСТ\ 535-79}$	64,7
-03	2			
-04	1	85±0,4	Уголок $\frac{200\times200\times13\ ГОСТ\ 8509-72}{ВСт3кп2\ ГОСТ\ 535-79}$	132,9
-05	2			

Рис. 2

Остальное - см. рис. 1

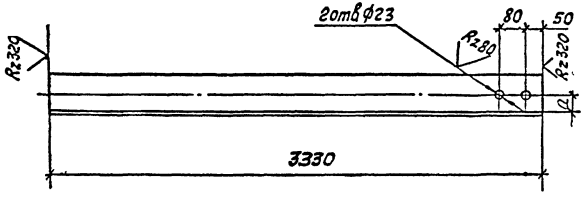

Предельные отклонения размеров: отверстий H14, валов h14, остальных $\pm\frac{IT14}{2}$

Зав отд	Усанов			135 09 00.00 01			
Гкп	Тарасова			Уголок	Стадия	Масса	Масштаб
Гконтр					Р	См табл	1:10
Нконтр	Всневцева				Лист	Листов 1	
Ст инж	Яковлева			См табл.	Гипроспецлегконструкция		
Инж	Неделько						

78

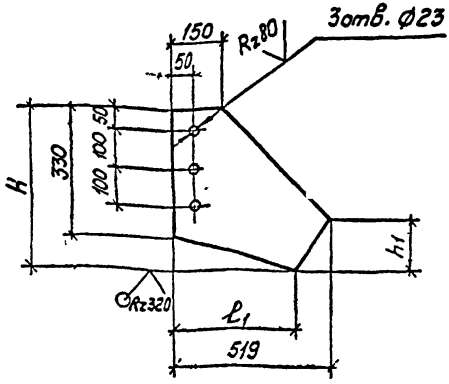

Обозначение	h, мм	l1, мм	h1, мм	Материал	Масса, кг
135 09 00 00 02	536	419	111	Лист $\frac{Б\text{-}ПН\text{-}10\ ГОСТ\ 19903\text{-}74}{ВСт3кп2\ ГОСТ\ 535\text{-}79}$	11,8
-01	510	395	138		14,6
-02	484	372	164		11,8

Предельные отклонения размеров. отверстий H14, валов h14, остальных $\frac{\pm IT14}{2}$

Зав.отд.	Усанов			135.09.00 00.02			
Гл.п.	Тарасова			Фасонка	Стадия	Масса	Масштаб
Т.контр.					Р	См. табл.	1:10
Н.контр.	Веровцева				Лист	Листов 1	
Ст.инж.	Яковлева			См. табл.	Гипроспецлегконструкция		
Инж.	Нечеговук						

Копировал Тарасова Формат А4

79

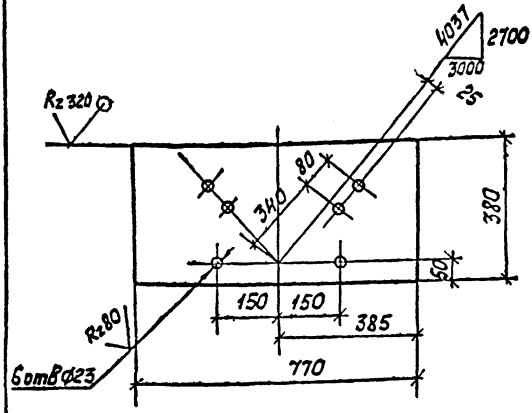

Предельные отклонения размеров: отверстий H14, валов h14, остальных $\pm\frac{IT14}{2}$.

				135.09.00.00.03		
				Фасонка	Стадия: Р; Масса: 22.8; Масштаб: 1:10	
Зав.отд.	Усанов				Лист	Листов 1
Гл.п.	Тарасова					
Т.контр.						
Н.контр.	Всевцева			Б-ПН-10 ГОСТ 19903-74 / В Ст3кп2 ГОСТ 14637-79	Гипроспецсельконструкция	
Ст.инж.	Яковлева					
Инж.	Нечепорук					

Копировал Тарасова

Формат А4

Инв. № подл. 4189/76 | Подпись и дата | Взам. инв. №

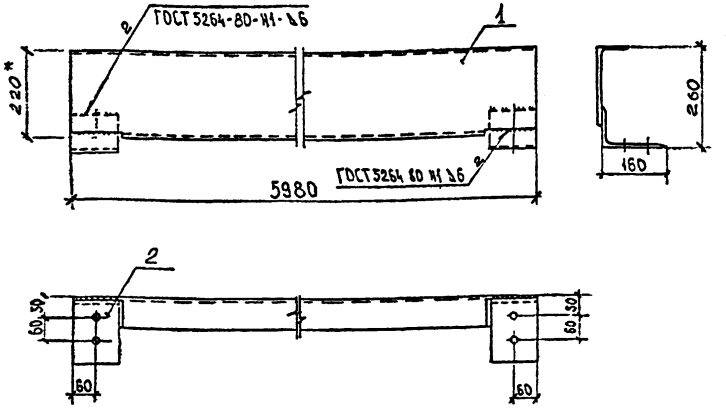

Формат	Зона	Поз	Обозначение	Наименование	Кол	Примечание
				Детали		
А4		1	135.10.00.00.01	Швеллер	1	
А4		2	135.10.00.00.02	Уголок	2	

*. Размеры для справок

Зав отд	Усонов		135.10.00.00.00			
ГКП	Тарасова		Прогон П2	Стадия	Масса	Масштаб
Т контр				Р	130,5	1:10
Н контр	Евсеева			Лист	Листов 1	
Гл инж	Васелева			Гипроспецлегконструкция		
Инж	Пеленевич					

Копировал Тарасова

Формат А4

81

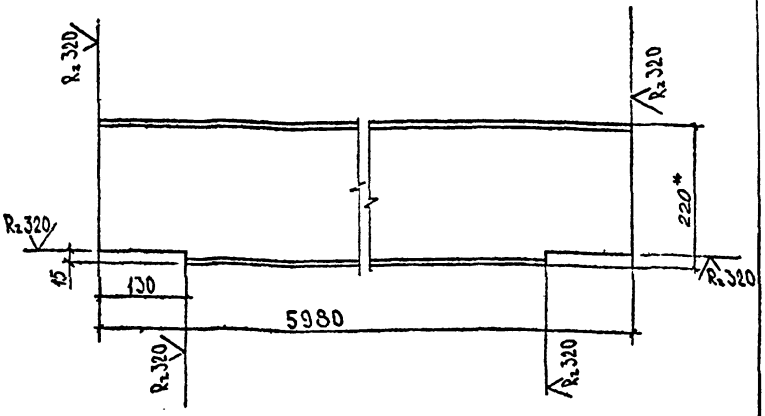

1.* Размеры для справок.

2. Предельные отклонения размеров. Валов h14, остальных $\frac{\pm IT14}{2}$

				135.10.00.00.01			
				Швеллер	Стадия	Масса	Масштаб
Зав.отд	Усанов				Р	125,6	1:5
Гк п	Тарасова						
Т контр					Лист	Листов	
Н контр	Веневцева			Швеллер 22 ГОСТ 8240-72 ВСт3пс6-1ТУ14 1-3023	Гипроспецлегконструкция		
Гл инж	Яковлева						
Ин.ж	Нечепорук						

Взам. инв. №

Подпись и дата

Инв. № подл.

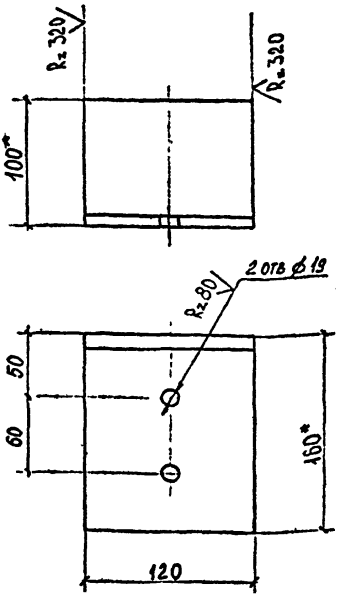

1.* Размер для справок.

2. Предельные отклонения размеров: отверстий H14, валов - h14, остальных $\frac{\pm IT14}{2}$.

				135.10.00.00.02			
					Стадия	Масса	Масштаб
Зав отд	Усанов			Уголок	Р	2.38	1:5
Гк п	Тарасова				Лист	Листов 1	
Н контр							
Н контр	Веневцева			Уголок 160×100×10 ГОСТ 8510-72 / ВСт3пс6-1 ТУ14-1-3023-80	Гипроспецлегконструкция		
Ст инж	Яковлева						
Инж	Нечепорук						

Подпись и дата

Инв № подл

Копировал Тарасова

Формат А4

Формат	Зона	Поз	Обозначение	Наименование	Количество 135.11.00.00.00-					Примечание
					—	01				
				Детали						
А1		1	135.10.00.00.02-	Уголок	2	2				
А4		2	135.11.00.00.01	Швеллер		1				
			-01	Швеллер	1					
Лит.										
Шифр					П4	П4Н				

83

135.11.00.00.00.

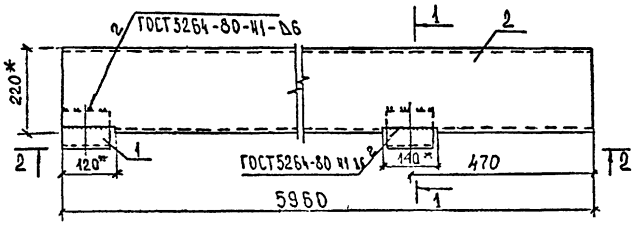

2 – 2

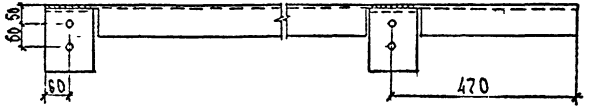

1 – 1

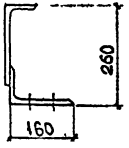

* Размер для справок.

135.11.00.00.00 – 01 Зеркальное отражение

Остальное – см. 135.11.00.00.00

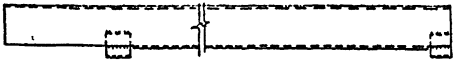

Зав.отд.	Усанов		135.11.00.00.00		
Гл.п.	Тарасова		Прогон П4	Стадия: Р	Масса: 129.0
Т.контр.				Лист	Листов 1
Н.контр.	Веневцева			Гипроспецлегконструкция	
Ст.инж.	Яковлева				
Инж.	Нечепорук				

483/80

84

135.11.00.00.01

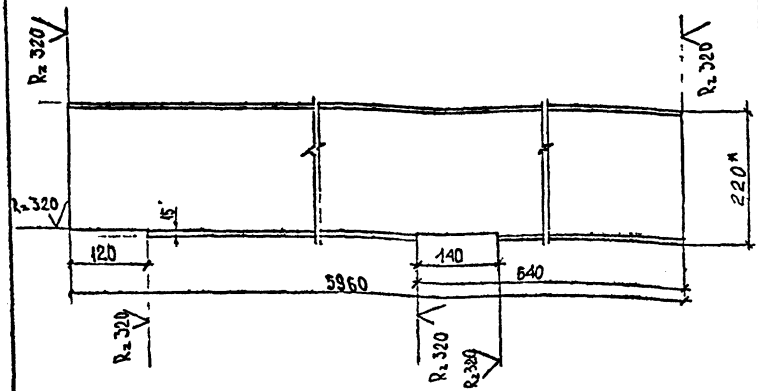

135.11.00 00.01-01 — ЗЕРКАЛЬНОЕ ОТРАЖЕНИЕ.
ОСТАЛЬНОЕ — СМ. 135 11.00 00 01.

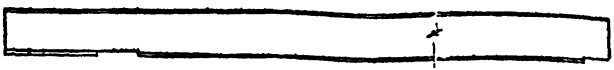

ПРЕДЕЛЬНЫЕ ОТКЛОНЕНИЯ РАЗМЕРОВ: ВАЛОВ ±h14,
ОСТАЛЬНЫХ $\frac{\pm IT14}{2}$.

				135.11.00.00.01			
							77
				Швеллер	Стадия	Масса	Масштаб
Разраб.	Усонов				Р	122,6	1:5
Гк п	Тарасова				Лист	Листов 1	
Т контр							
Н контр	Геневьева			Швеллер 22 ГОСТ 8240-72 / ВСт3пс6-1 ТУ14-1-3023-80	Гипроспецлегконструкция		
Ст инж	Яковлева						
Гл инж	Геневьева						

Подпись и дата 9.12.86

Инв № подл. 4131 91

Рис 1

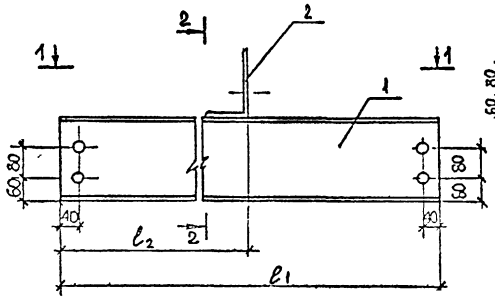

2-2

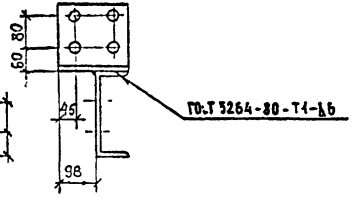

Обозначение	Рис	Шифр	ℓ_1, мм	ℓ_2, мм	Масса, кг
135 12 00 00 00	1	Б1	5960	3690	129,3
-01	2	Б1н	5960	3690	129,3
-02	1	Б7	5980	3090	129,7
-03	2	Б7н	5980	3090	129,7

1-1

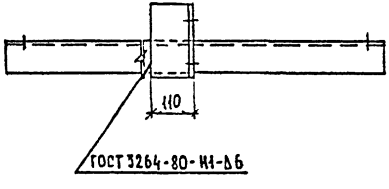

Рис 2

Остальное - см. рис 1.

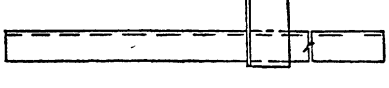

Формат	Зона	Поз.	Обозначение	Наименование	Кол на исп. 135 12 00 00 00 -	01	02	03		Примечание
				Детали						
А4		1	135.00.00.00.01	Прогон П1			1	1		
А4			135.12.00.00.01	Швеллер	1	1				
А4		2	135.12.00.00.02	Уголок	1	1	1	1		
Лит.										
Шифр					Б1	Б1н	Б7	Б7н		

Зав отд	Усанов		135.12.00.00.00			
ГКП	Тарасова		Балка Б	Стадия	Масса	Масштаб
Т контр				Р	СМ табл	1:10
Н контр	Веневцева			Лист	Листов 1	
Ст инж	Якоблева			Гипроспецлегконструкция		
Инж	Нечепорук					

Копировал Тарасова

Формат А3

Инв № подл | Подпись и дата | Взам инв №

(V)

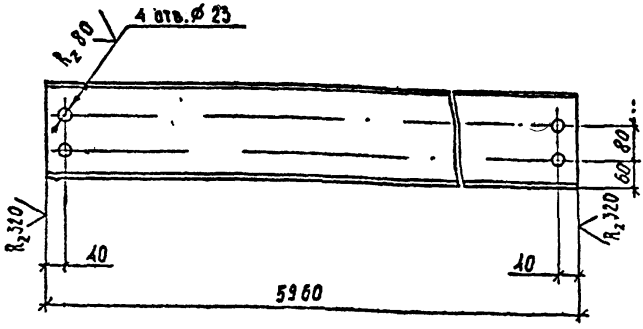

ПРЕДЕЛЬНЫЕ ОТКЛОНЕНИЯ РАЗМЕРОВ: ОТВЕРСТИЙ H14, ВАЛОВ h14, ОСТАЛЬНЫХ $\frac{\pm IT14}{2}$.

				135.12.00.00.01			
							79
Зав.отд	Усанов			Швеллер	Стадия	Масса	Масштаб
Гкп	Тарасова				Р	125,2	1:10
Тконтр					Лист	Листов 1	
Нконтр	Беневцева			Швеллер 22 ГОСТ 8240-72 ВСТ3псб1ТУ14-1-3023-80	Гипроспецлегконструкция		
Гтинж	Яковлева						
Пинж	Нечипорук						

Копировал: Тарасова

Формат А1

Взам.инв.№ | Подп. и дата | Инв.№ подл. 498/23

87

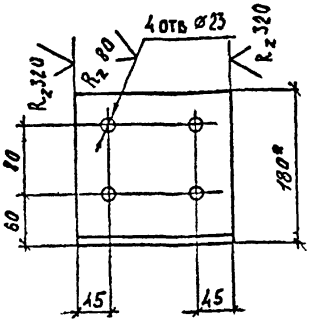

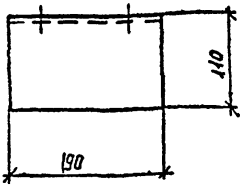

РАЗМЕР ДЛЯ СПРАВОК.

-ПРЕДЕЛЬНЫЕ ОТКЛОНЕНИЯ РАЗМЕРОВ: ОТВЕРСТИЙ H14, ВАЛОВ h14, ОСТАЛЬНЫХ $\frac{\pm IT14}{2}$

				135.12.00.00.02			
Зав.отд.	Усанов			Уголок	Стадия	Масса	Масштаб
Гл.п.	Тарасова				Р	4.1	1:5
Т.контр.					Лист	Листов 1	
Н.контр.	Веневцева		26.12.83	Уголок 180×110×10 ГОСТ8510-72 / ВСт3кп2 ГОСТ535-79	Гипроспецлегконструкция		
Ст.инж.	Яковлева						
Инж.	Нечепорук						

Инв.№подл. | Подпись и дата | Взам.инв.№ 419/84 26.12.84

Чертил Корнилов

Формат А1

Формат	Зона	Поз.	Обозначение	Наименование	Кол. на исп. 135.13.00.00.00- —	01	02	03		Примечание
				Детали						
А4		1	135.00.00.00.01	Прогон П1	1	1				
А4			135.12.00.00.01	Швеллер			1	1		
А4		2	135.12.00.00.02	Уголок	1	1	1	1		
А4		3	135.12.00.00.02	Уголок			1	1		
			135.13.00.00.01	Уголок	1	1				
Лист										
Шифр					Б2	Б2к	Б6	Б6к		

135.13.00.00.00

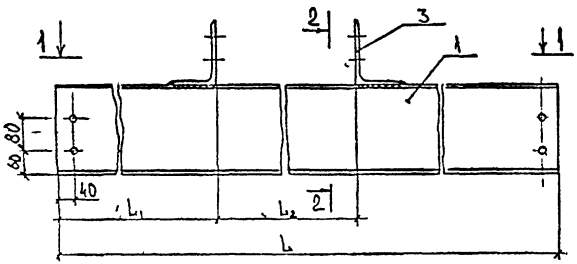

1–1

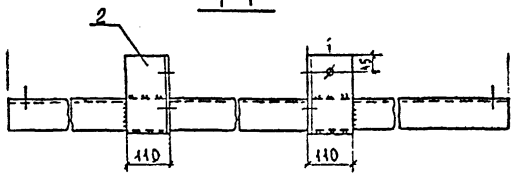

2–2

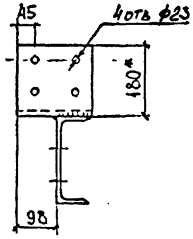

135.13.00.00.00-01 Зеркальное отражение
Остальное см 135.13.00.00.00

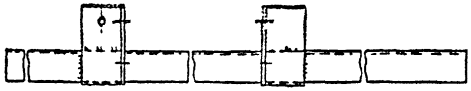

Обозначение	Шифр	l, мм	l_1, мм	l_2, мм	Масса, кг
135.13.00.00.00	Б2	5980	510	3900	133,8
-01	Б2к	5980	510	3900	133,8
-02	Б6	5960	2740	2950	133,4
-03	Б6к	5960	2740	2950	133,4

* Размер для справок

				135.13.00.00.00			
Зав.отд.	Исаков			Балка Б	Стадия	Масса	Масштаб
Гл. инж.	Тарасов				Р	См. табл.	1:10
Гл. конст.					Лист	Листов 1	
Н. контр.	Веневцева						
Ст. инж.	Яковлева				Гипроспецлегконструкция		
Инж.	Нечепорук						

133/85			

89

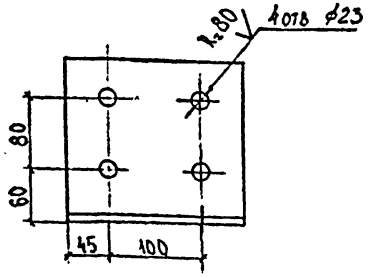

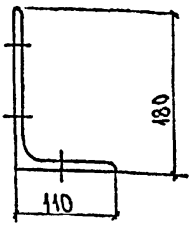

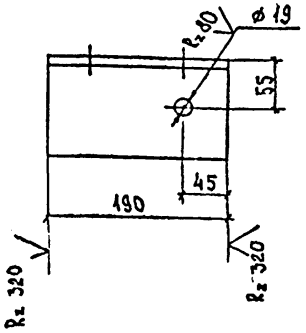

1. * Размер для справок
2. Предельные отклонения размеров отверстий H14, валов h14, остальных $\frac{\pm IT14}{2}$

				135.13.00.00.01			
Зав.отд.	Усанов			Уголок	Стадия	Масса	Масштаб
Г.к.п.	Тарасова				Р	4.1	1:5
Т.контр.					Лист	Листов 1	
Н.контр.	Веневцева			Уголок 180×110×10 ГОСТ 8510-72 / ВСт3пс6-1 ТУ14-1-3023-80	Гипроспецлегконструкция		
Ст.инж.	Яковлева						
Инж.	Нечепорук						

Инв. № подл. | Подп. и дата | Взам. инв. №

Копировал Тарасова

Формат А4

90

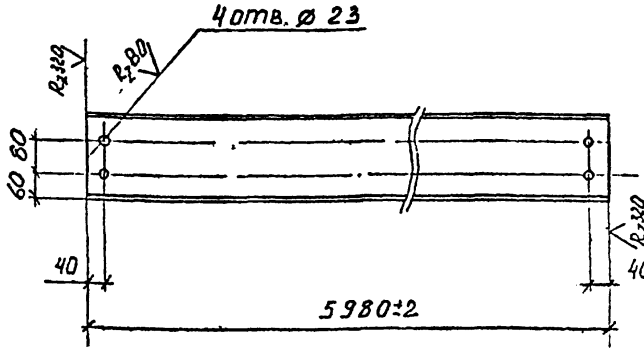

Предельные отклонения размеров отверстий Н14, остальных $\frac{\pm IT14}{2}$.

				135.00.00.00.01			
				Прогон П1	Стадия	Масса	Масштаб
Зав. отд.	Усанов				Р	125.6	1:10
Гл. к.п.	Тарасова				Лист	Листов 1	
Гл. контр.							
Н. контр.	Веневцева		21.12.83	Швеллер 22 ГОСТ 8240-72 / ВСт3пс6-1 ТУ14-1-3023-80	Гипроспецлегконструкция		
Гл. инж.	Яковлева						
Инж.	Неспорук						

Инв. № подл. | Подп. и дата | Взам. инв. №

Копировал Тарасова Формат А4

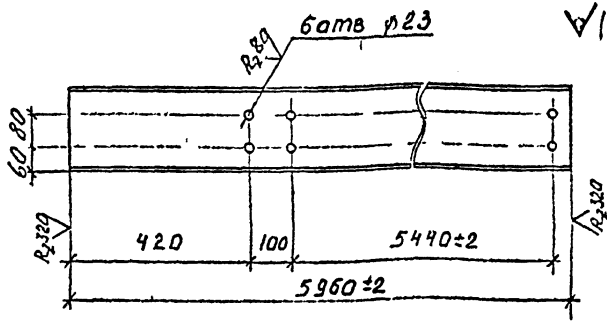

135.00.00.00.02 -01- ЗЕРКАЛЬНОЕ ОТРАЖЕНИЕ
ОСТАЛЬНОЕ - СМ. 135 00.00.00.02

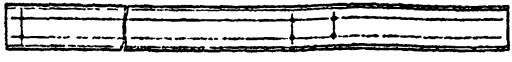

ОБОЗНАЧЕНИЕ	ШИФР
135.00.00.00.02	П3
-01	П3н

ПРЕДЕЛЬНЫЕ ОТКЛОНЕНИЯ РАЗМЕРОВ ОТВЕРСТИЙ H14,
ОСТАЛЬНЫХ $\frac{\pm IT14}{2}$.

Зав.отд	Усанов		135.00.00.00.02		
Гл.п	Тарасова		Прогон П3	Стадия: Р	Масса: 125.4 / Масштаб: 1:10
Гл.спец				Лист	Листов 1
Н.конт.г	Веневцева		ШВеллер_22 ГОСТ 8240-72 ВСт3пс6-1 ТУ 14 1-3023-80	Гипроспецлегконструкция	
Ст.инж	Яковлева				
Инж	Нечепорук				

Копировал Тарасова

92

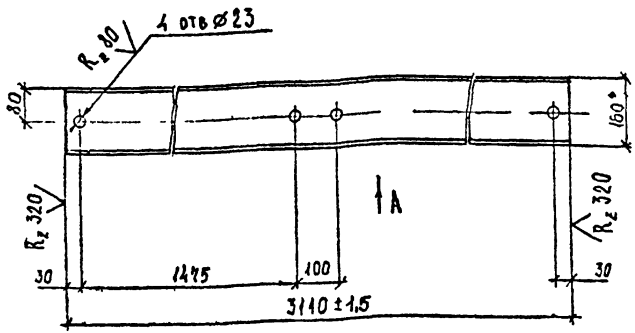

Вид А

РАЗМЕР ДЛЯ СПРАВОК

ПРЕДЕЛЬНЫЕ ОТКЛОНЕНИЯ РАЗМЕРОВ ОТВЕРСТИЙ H14, ВАЛОВ h14, ОСТАЛЬНЫХ $\frac{\pm IT14}{2}$.

				135.00.00.00.03			
Зав отд	Усанов			Балка Б5	Стадия	Масса	Масштаб
Гкп	Тарасова				Р	32.03	1:10
Тконтр					Лист	Листов 1	
Нконтр	Венецева			Швеллер 160х60х5 ГОСТ8278-75 ВСт3пс6-1 ТУ14-1-3023-80	Гипроспецлегконструкция		
Ст инж	Яковлева						
Гинж	Нечегорь						

Инв. № подл. | Подп. и дата | Взам. инв. №

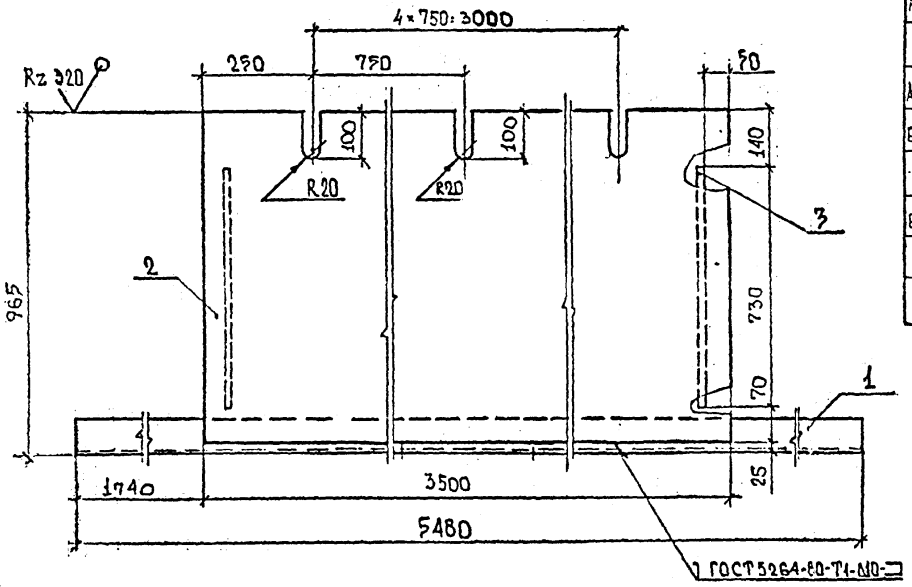

Формат	Зона	Поз.	Обозначение	Наименование §3	Кол.	Примечание
				Документация		
А4				Техническое описание		
				Детали		
А4		1	135.14.00.00.01	Швеллер	1	100,6 кг
Б4		2	135.14.00.00.02	Лист		
				Лист $\frac{Б\text{-}ПН\text{-}8\ ГОСТ\ 19903\text{-}74}{ВСт3Гпс5\text{-}1\ ТУ14\text{-}1\text{-}3023\text{-}80}$	1	205,4 кг
Б4		3	135.14.00.00.03	Ребро		
				Лист $\frac{Б\text{-}ПН\text{-}8\ ГОСТ\ 19903\text{-}74}{ВСт3Гпс5\text{-}1\ ТУ14\text{-}1\text{-}3023\text{-}80}$		
				ℓ = 80 мм	2	3,7 кг

				135.14.00.00.00			
				Площадка тормозная ПТ	Стадия	Масса	Масштаб
					Р	313,4	1:10
					Лист	Листов 1	
Зав. отд.	Усанов						
Р.К.П.	Гарасова						
Т. контр.							
Н. контр.	Денежева			Гипроспецлеркоконструкция			
Гл. инж.	Яковлева						
Инженер	Исаева						

Копировал

Формат А3

Инв. № подл. | Подп. и дата | Взам. инв. №

(94) (V)

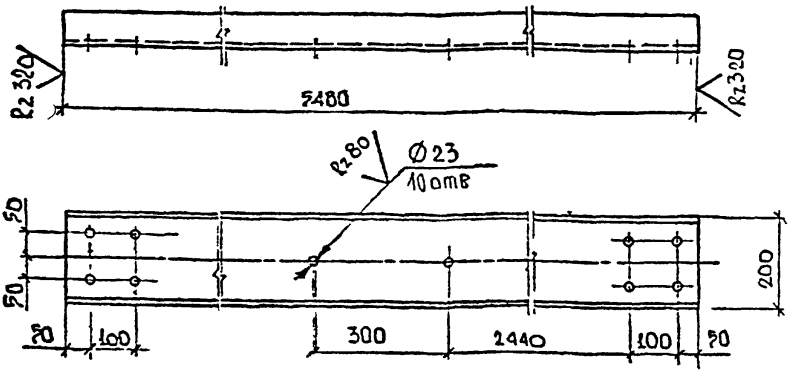

Предельные отклонения размеров отверстий H14, вадов - h14, остальных $\pm\frac{IT14}{2}$

				135.14.00.00.01			
					Стадия	Масса	Масштаб
Зав. отд.	Усаков			Швеллер	Р	100,6	1:10
Гкп	Тарасова				Лист	Листов 1	
Гконтр							
Контр	Печерева						
Гл. инж.	Яковлева			20 ГОСТ 8240-72	Гипроспецлегконструкция		
Инженер	Исаева			Сталь ВСт3Гпс5-1 ТУ 14-1-3023-80			

Инв. № подл. | Подп. и дата | Взам. инв. №

483/11