Типовая документация на конструкции, изделия и узлы зданий и сооружений

СЕРИЯ 5.905-8

УЗЛЫ И ДЕТАЛИ КРЕПЛЕНИЯ ГАЗОПРОВОДОВ

Рабочие чертежи

РАЗРАБОТАНЫ
институтом „МОСГАЗНИИПРОЕКТ"
Главный инженер института Маевский
Главный инженер проекта Иосилевич

УТВЕРЖДЕНЫ и введены в действие
ГОССТРОЕМ СССР
протокол от 10.04.1984г.

Серия 5.905-6

Содержание

Обозначение	Наименование	стр.
	Содержание	2
УКГ0.00Д	Общие указания	4
УКГ1.00М4	Крепление газопровода Ду 15÷40 к кирпичной или деревянной стене	6
УКГ1.01	Крюк	7
УКГ2.00	Крепление газопровода Ду 50÷300 к кирпичной стене	8
УКГ2.00СБ	Крепление газопровода Ду 50÷300 к кирпичной стене	10
УКГ2.01	Уголок	11
УКГ3.00	Крепление горизонтального газопровода Ду 50÷250 к железобетонной колонне	12
УКГ3.01	Стяжка	14
УКГ3.00СБ	Крепление горизонтального газопровода Ду 50÷250 к железобетонной колонне	15
УКГ3.02	Уголок	16
УКГ3.03	Уголок	17
УКГ4.00	Крепление горизонтального газопровода Ду 300÷500 к железобетонной колонне	18
УКГ4.00СБ	Крепление горизонтального газопровода Ду 300÷500 к железобетонной колонне	19
УКГ5.00	Крепление вертикального газопровода Ду 50÷500 к железобетонной колонне	20
УКГ5.00СБ	Крепление вертикального газопровода Ду 50÷500 к железобетонной колонне	24
УКГ5.01	Уголок	25
УКГ6.00	Крепление горизонтального газопровода Ду 50÷300 к металлическим конструкциям	27
УКГ6.00СБ	Крепление горизонтального газопровода Ду 50÷300 к металлическим конструкциям	28
УКГ7.00	Крепление горизонтального газопровода Ду 400 и 500 к металлическим конструкциям	29
УКГ7.01	Подкос	29
УКГ7.00СБ	Крепление горизонтального газопровода Ду 400 и 500 к металлическим конструкциям	30
УКГ8.00	Крепление вертикального газопровода Ду 50÷500 к металлическим конструкциям	31
УКГ8.00СБ	Крепление вертикального газопровода Ду 50÷500 к металлическим конструкциям	32
УКГ9.00	Крепление горизонтального газопровода Ду 50÷200 на отдельно стоящей опоре	33
УКГ9.00СБ	Крепление горизонтального газопровода Ду 50÷200 на отдельно стоящей опоре	34

Копировал: Ф.Ф

Формат А3

Обозначение	Наименование	Стр.
УКГ 9.01.00	Опора	35
УКГ 9.01.00СБ	Опора	36
УКГ 9.01.01	Основание	36
УКГ 9.01.02	Полка	37
УКГ 9.02	Болт фундаментный	37
УКГ 10.00	Крепление горизонтального газопровода Ду 250 ÷ 1000 на отдельно стоящей опоре	38
УКГ 10.01.02	Уголок	39
УКГ 10.00СБ	Крепление горизонтального газопровода Ду 250 ÷ 1000 на отдельно стоящей опоре	40
УКГ 10.01.00	Опора	41
УКГ 10.02	Хомут	42
УКГ 10.01.00СБ	Опора	43
УКГ 10.01.01	Уголок	44
УКГ 11.00	Крепление вспомогательного газопровода к основному	45
УКГ 11.00СБ	Крепление вспомогательного газопровода к основному	48
УКГ 12.00	Крепление вспомогательных газопроводов к основному	49
УКГ 12.00СБ	Крепление вспомогательных газопроводов к основному	54

Продолжение

Обозначение	Наименование	Стр.
УКГ 12.01	Уголок	56
УКГ 13.00	Крепление газопровода Ду 15 ÷ 100 к панельным и блочным стенам	58
УКГ 13.00СБ	Крепление газопровода Ду 15 ÷ 100 к панельным и блочным стенам	59
УКГ 13.01	Уголок	59
УКГ 14.00	Крепление горизонтального газопровода Ду 50 ÷ 300 на растяжках	60
УКГ 14.00СБ	Крепление горизонтального газопровода Ду 50 ÷ 300 на растяжках	62
УКГ 14.01	Ролик	63
УКГ 14.02	Скоба	63
УКГ 14.03	Шайба	64
УКГ 14.04	Ось	64
УКГ 15.00	Опора неподвижная под газопровод Ду 200 ÷ 1000	65
УКГ 15.00СБ	Опора неподвижная под газопровод Ду 200 ÷ 1000	66
УКГ 15.01	Полка	67
УКГ 15.02	Швеллер	67

1. Введение

1.1. Рабочие чертежи типовой документации серии 5.905-8 „Узлы и детали крепления газопроводов" разработаны институтом „Мосгазпроект" в соответствии с планом типового проектирования на 1983 год по теме VIII.4.3.1 „Корректировка типовых проектов", утвержденным постановлением ГОССТРОЯ СССР от 31.12.82 г, № 363.

1.2. Корректировка типовой документации серии 4.905-7/77 „Узлы и детали крепления газопроводов" производилась с учетом опыта проектирования и эксплуатации надземных газопроводов и замечаний заинтересованных организаций.

1.3. Основные решения при разработке рабочих чертежей типовой документации приняты на основании следующих нормативных документов:

СНиП II-37-76 „Газоснабжение. Внутренние и наружные устройства";

СНиП III-29-76 „Газоснабжение. Внутренние устройства. Наружные сети и сооружения";

„Правил безопасности в газовом хозяйстве", утвержденных Госгортехнадзором СССР 26.06.79г;

СН 375-67 „Указания по расчету стальных трубопроводов различного назначения.

1.4. В типовую документацию включены следующие рабочие чертежи:

а) крепление горизонтальных и вертикальных газопроводов Ду 15÷40 к кирпичным и деревянным стенам;

б) крепление горизонтальных и вертикальных газопроводов Ду 50÷300 к кирпичной стене;

в) крепление горизонтальных и вертикальных газопроводов Ду 50÷500 к железобетонным колоннам;

г) крепление горизонтальных и вертикальных газопроводов Ду 50÷500 к металлическим конструкциям;

д) крепление горизонтальных газопроводов Ду 50÷1000 на отдельно стоящих опорах;

е) крепление вспомогательных газопроводов (одного и двух) к основному;

ж) крепление газопроводов Ду 15÷100 к панельным и блочным стенам;

з) крепление горизонтальных газопроводов Ду 50÷300 на растяжках;

и) крепление газопроводов Ду 200÷1000 на неподвижной опоре.

2. Область применения

Рабочие чертежи типовой документации предназначены для проектирования и монтажа надземных газопроводов с давлением до 1,2 мПа (12 кг/см²), при сооружении которых

Серия 5.905-8

Инв. № подл. | Подпись и дата | Взам. инв. № | Инв. № дубл. | Подпись и дата

					УКГ0.00Д		
Нач. Лаб.	Лаборант	Подп.	Дата				
Разраб.	Серяков		11.83	Узлы и детали крепления газопроводов	Лит.	Лист	Листов
Пров.	Василевич		11.83		Ц	1	2
Н. контр.	Василевич		11.83	Общие указания	Институт МосгазНИИпроект		
Утв.	Абонов		11.83				

Копировал: Ел. Формат А3

УКГ 1.00 Мч

Серия 5.905-8

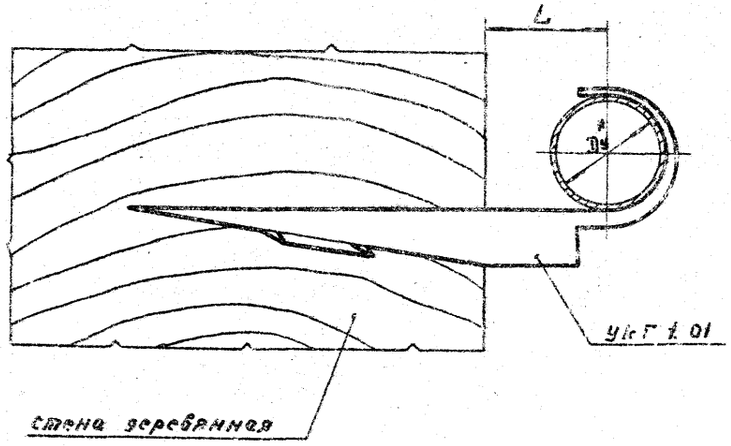

вариант

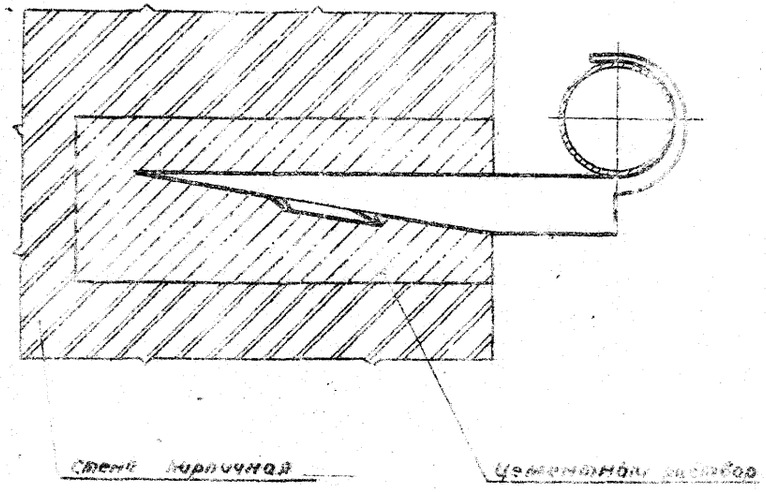

Обозначение	Условный проход Ду*, мм	L, мм	Масса, кг
УкГ 1.00	15	25±1	0.03
—01	20	28±1	0.037
—02	25	33±1	0.052
—03	32	38±1	0.075
—04	40	42±1	0.085

1. Масса дана без учета строительных материалов.
2. * Размер для справок.

УкГ 1.00 Мч

Крепление газопровода Ду15–40 к кирпичной или деревянной стене. Монтажный чертеж

Разраб.	Кулешов		11.88
Пров.	Кулешов		11.88
Гл.инж.пр.	Кулешов		11.88
Утв.	Кулешов		11.88

Лит. | Масса | Масштаб
Н | | |

Инв. № подл.	Подп. и дата	Взам. инв. №	Инв. № дубл.	Подп. и дата

Серия 5.905-8

Формат	Зона	Поз.	Обозначение	Наименование	Кол. на исполн. УКГ 2.00-										Примечание
					-	01	02	03	04	05					
				Документация											
А3			УКГ 2.00СБ	Сборочный чертеж	×	×	×	×	×	×					
А3			УКГ 0.00Д	Общие указания	×	×	×	×	×	×					
				Детали											
А3		1	УКГ 2.01	Уголок	1										
			-01	Уголок		1									
			-02	Уголок			1								
			-03	Уголок				1							
			-04	Уголок					1						
			-05	Уголок						1					
				Стандартные изделия											
		2		Гайка М12.5 ГОСТ 5915-70	4	4	4	4	4						
				Гайка М12.5 ГОСТ 5915-70						4					
		3		Хомут 60-Ст3сп ГОСТ 24137-80	1	1	1	1	1						
				Хомут 80-Ст3сп ГОСТ 24137-80						1					

Исполнения 06... 14 см. лист 2
15... 23 см. лист 3
24... 33 см. лист 4

Изм.	Лист	№ докум.	Подп.	Дата
Разраб.		Кудинов		11.85
Пров.		Черемисов		11.85
Н. контр.		Исаулов		11.85
Утв.		Иванов		12.85

УКГ 2.00

Крепление газопроводов Ду 50÷300 к кирпичной стене

Лит.	Лист	Листов
И	1	4

Институт Мосгазпроект

Копировал: Гаврилова Формат А4

Инв. № подл.	Подп. и дата	Взам. инв. №	Инв. № дубл.	Подп. и дата

Формат	Зона	Поз.	Обозначение	Наименование	Кол. на исполн. УКГ 2.00-										Примечание
					06	07	08	09	10	11	12	13	14		
				Документация											
А3			УКГ 2.00СБ	Сборочный чертеж	1	1	1	1	1	1	1	1	1		
А3			УКГ 0.00Д	Общие данные	1	1	1	1	1	1	1	1	1		
				Детали											
А3		1	УКГ 2.01 -06	Уголок	1										
			-07	Уголок		1									
			-08	Уголок			1								
			-09	Уголок				1							
			-10	Уголок					1						
			-11	Уголок						1					
			-12	Уголок							1				
			-13	Уголок								1			
			-14	Уголок									1		
				Стандартные изделия											
		2		Гайка М12.5 ГОСТ 5915-70	4	4	4	4	4	4	4	4	4		
		3		Хомут 80-Ст3сп ГОСТ 24137-80	1	1	1	1							
				Хомут 90-Ст3сп ГОСТ 24137-80					1	1	1	1	1		

Изм.	Лист	№ докум.	Подп.	Дата

УКГ 2.00

Лист 2

Копировал: Гаврилова Формат А4

Инв. № подл. | Подп. и дата | Взам. инв. № | Инв. № дубл. | Подп. и дата

Серия 5.905-3

Формат	Зона	Поз.	Обозначение	Наименование	Кол. на исполн. УКГ 2.00- 15	16	17	18	19	20	21	22	23	Примечание
				Документация										
А3			УКГ 2.00СБ	Сборочный чертеж	X	X	X	X	X	X	X	X	X	
А3			УКГ 0.00Д	Общие указания	X	X	X	X	X	X	X	X	X	
				Детали										
А3		1	УКГ 2.00 -15	Уголок	1									
			-16	Уголок		1								
			-17	Уголок			1							
			-18	Уголок				1						
			-19	Уголок					1					
			-20	Уголок						1				
			-21	Уголок							1			
			-22	Уголок								1		
			-23	Уголок									1	
				Стандартные изделия										
		2		Болт М16.5 ГОСТ 5915-70	4	4	4	4	4	4	4	4	4	
		3		Гайка М16 ГОСТ 5915-70	1	1	1	1	1					
				Хомут 160-В Ст3сп ГОСТ 24137-80						1	1	1	1	

Изм.	Лист	Докум.	Подп.	Дата	УКГ 2.00	Лист 3

Копировал: Рабинович Формат А4

Инв. № подл. | Подп. и дата | Взам. инв. № | Инв. № дубл. | Подп. и дата

Формат	Зона	Поз.	Обозначение	Наименование	Кол. на исполн. УКГ 2.00- 24	25	26	27	28	29	30	31	32	33	Примечание
				Документация											
А3			УКГ 2.00СБ	Сборочный чертеж	X	X	X	X	X	X	X	X	X	X	
А3			УКГ 0.00Д	Общие указания	X	X	X	X	X	X	X	X	X	X	
				Детали											
А3		1	УКГ 2.01 -24	Уголок	1										
			-25	Уголок		1									
			-26	Уголок			1								
			-27	Уголок				1							
			-28	Уголок					1						
			-29	Уголок						1					
			-30	Уголок							1				
			-31	Уголок								1			
			-32	Уголок									1		
			-33	Уголок										1	
				Стандартные изделия											
		2		Болт М20.5 ГОСТ 5915-70	4	4	4	4	4	4	4	4	4	4	
		3		Хомут 225-В Ст3сп ГОСТ 24137-80	1	1	1	1							
				Хомут 275-В Ст3сп ГОСТ 24137-80					1	1	1				
				Хомут 350-В Ст3сп ГОСТ 24137-80								1	1	1	

Изм.	Лист	Докум.	Подп.	Дата	УКГ 2.00	Лист 4

Копировал: Рабинович Формат А4

УКГ2.00СБ

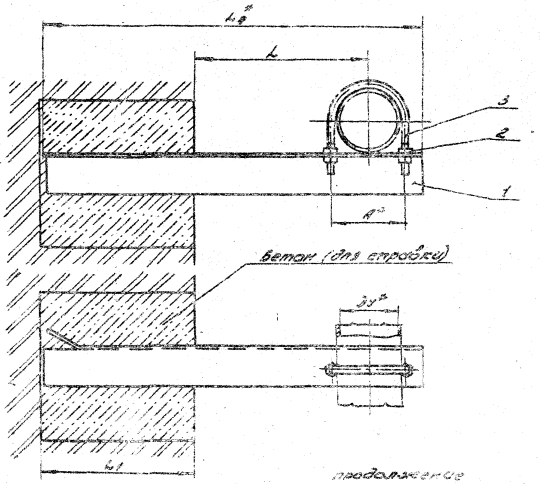

Обозначение	Условный проход D_y, мм	R_1* мм	L, мм	L1, мм	L2*, мм	Масса, кг
УКГ2.00-24	200	245	250+5	380+10	732	9,58
-25			800+5		832	12,18
-26			400+5		932	15,10
-27			500+5		1032	17,61
-28	250	295	300+5		858	14,44
-29			400+5		958	19,45
-30			500+5		1058	21,34
-31	300	350	350+5		935	20,35
-32			400+5		985	21,81
-33			500+5		1085	25,47

продолжение

Обозначение	Условный проход D_y, мм	R_1* мм	L, мм	L1, мм	L2*, мм	Масса, кг
УКГ2.00	50	70	100+5	250+10	415	1,56
-01			200+5		515	1,91
-02			300+5		615	2,76
-03			400+5		715	3,58
-04			500+5		815	4,06
-05	65	92	100+5		426	1,89
-06			200+5		526	2,51
-07			300+5		626	3,32
-08			400+5		726	4,12
-09			500+5		826	6,35
-10	80	102	100+5		431	1,93
-11			200+5		531	2,55
-12			300+5		631	3,29
-13			400+5		731	5,67
-14			500+5		831	6,41
-15	100	122	150+5		401	2,44
-16			200+5		541	3,42
-17			300+5		641	5,05
-18			400+5		741	5,79
-19			500+5		841	7,00
-20	150	176	200+5	380+10	693	6,04
-21			300+5		793	7,23
-22			400+5		893	11,79
-23			500+5		993	13,01

* Размеры для справок

Изм.	Лист	Подпись	Дата		УКГ 2.00СБ				
Разраб.	Иванов		15.3	Компенсатор газопровода Ду 50÷300 в картонном футляре. Сборочный чертеж	Лит.	Масса	Масштаб		
Пров.	Гридин		15.3		Н		см. табл.	—	
Контр.					Лист		Листов 1		
Н.контр.	Огнерева		15.3		институт Мосгазниипроект				
Утв.	Иванов		15.3						

Заглушка. Гайка

Формат А3

Альбом 5.905-8

Инв.№ подл. | Подп. и дата | Взам. инв.№ | Инв.№ дубл. | Подп. и дата

УКГ 2.01

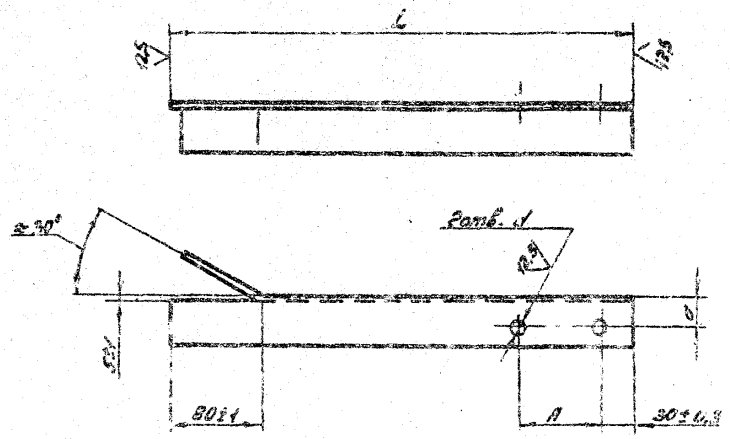

Обозначение	A, мм	d, мм	d, мм	L, мм	B×B×d	Масса, кг
УКГ 2.01	70±1	12+0,4	25±0,3	415-1,6	45×45×5	1,37
-01				516-1,8		1,68
-02			30±0,3	615-1,8	56×56×5	2,57
-03			35±0,3	715-2,0	63×63×6	3,39
-04				916-2,3		3,87
-05	92±1		25±0,3	426-1,6	45×45×5	1,57
-06			30±0,3	526-1,8	56×56×5	2,15
-07			35±0,3	626-1,8	63×63×5	2,96
-08				726-2,0		4,10
-09			40±0,3	826-2,3	70×70×7	6,03
-10	102±1	15+0,4	25±0,3	431-1,6	45×45×5	1,59
-11			30±0,3	531-1,8	56×56×5	2,22
-12			35±0,3	631-2,0	63×63×6	3,35
-13			40±0,3	731-2,0	70×70×7	5,23
-14				831-2,3		6,07
-15	125±1		30±0,3	491-1,6	56×56×5	2,05
-16			35±0,3	541-1,8	63×63×6	3,04
-17			40±0,3	641-2,0	70×70×7	4,66
-18				741-2,0		5,40
-19			45±0,3	841-2,3	75×75×7	6,61

Продолжение

Обозначение	A, мм	d, мм	d, мм	L, мм	B×B×d	Масса, кг
УКГ 2.01 -20	175±1	18+0,5	40±0,3	658-2,0	70×70×7	5,08
-21			45±0,3	758-3,0	75×75×7	6,62
-22			50±0,4	858-2,3	90×90×8	10,83
-23				958-2,5		10,05
-24	245±1	32+0,6	45±0,3	782-2,0	80×80×8	9,59
-25			50±0,4	852-2,3	90×90×8	10,15
-26			50±0,4	952-2,3	100×100×10	14,07
-27				1052-2,6		15,38
-28	295±1			858-2,3	125×125×10	12,96
-29			75±0,4	950-2,3		15,25
-30				1058-2,6		20,16
-31	350±1			955-2,3		17,89
-32				965-2,3		18,81
-33			90±0,5	1063-2,6	140×140×10	23,27

Изм.	Лист	№ докум.	Подп.	Дата	УКГ 2.01			
Разраб.		Гулина		12.13	Уголок	Лит.	Масса	Масштаб
Провер.		Грессанова		12.13		Н	2,47 кг	—
Т.контр.						Лист	Листов 1	
Н.контр.		Чернов		12.13	Материал Б-Б-Б-d ГОСТ 8509-72	Институт		

Подпись и дата | Инв. № подл. | Взам. инв. № | Подпись и дата | Инв. № дубл.

Инв. № подл.	Подп. и дата	Взам. инв. №	Инв. № дубл.	Подп. и дата

Серия 5.905-8

Формат	Зона	Поз.	Обозначение	Наименование	Кол. на исполн. УКГ 3.00- —	01	02	03	04	05	06	07	08	09	Примечание
				Документация											
А3			УКГ 3.00СБ	Сборочный чертеж	X	X	X	X	X	X	X	X	X	X	
А3			УКГ 3.00ВО	Общие указания	X	X	X	X	X	X	X	X	X	X	
				Детали											
А4		1	УКГ 3.01	Стяжка	2		2								
			-01	Стяжка		2									
			-02	Стяжка				2		2	2		2	2	
			-03	Стяжка					2			2			
А3		2	УКГ 3.02	Уголок	1	1									
			-01	Уголок			1								
			-02	Уголок				1	1						
			-03	Уголок						1					
			-04	Уголок							1	1			
			-05	Уголок									1		
			-06	Уголок										1	

Исполнения 10...17 - см. листы 3,4
18...20 - см. листы 3,4

Изм.	Кол.уч.	Лист	Подп.	Дата	УКГ 3.00	
Разраб.	Кудинов			11.83	Крепление горизонтально-го газопровода Ду50-250 к железобетонной колонне	Лит. / Лист / Листов: 1 / 1 / 5
Пров.	Гершман			11.83		Институт Новосибирниипроект
Н.контр.	Чуглейн			11.83		
Утв.	Кудинов			12.83		

Копировал: Формат А4

Инв. № подл.	Подп. и дата	Взам. инв. №	Инв. № дубл.	Подп. и дата

Формат	Зона	Поз.	Обозначение	Наименование	Кол. на исполн. УКГ 3.00- —	01	02	03	04	05	06	07	08	09	Примечание
А3		3	УКГ 3.03 -01	Уголок	1	1									
			-02	Уголок			1								
			-05	Уголок				1	1		1	1			
			-06	Уголок						1			1		
			-08	Уголок										1	
А4		4	УКГ 3.04	Уголок С=190-5											
				Уголок Б-45х45х5 ГОСТ 8509-72 Ст3-1-1 ГОСТ 535-79	4	4	4	4	4	4					
			-01	Уголок С=190-5											
				Уголок Б-56х56х5 ГОСТ 8509-72 Ст3-1-1 ГОСТ 535-79							4	4	4	4	
				Стандартные изделия											
		5		Гайка М10.5 ГОСТ 5915-70	12	12	12								
				Гайка М12.5 ГОСТ 5915-70				12	12	12	12	12	12	12	
		6		Хомут 60-8 Ст3сп ГОСТ 24137-80	1	1	1								
				Хомут 90-8 Ст3сп ГОСТ 24137-80				1	1	1					
				Хомут 90-8 Ст3сп ГОСТ 24137-80							1	1	1		
				Хомут 110-8 Ст3сп ГОСТ 24137-80										1	

Изм.	Кол.уч.	№ докум.	Подп.	Дата	УКГ 3.00	Лист 2

Копировал: Формат А4

Подп.	Подп. и дата	Взам. инв.№	Инв.№ подл.	Подп. и дата

Серия 5.905-8

Поз.	Обозначение		Наименование	Кол. на исполн. УКГ 3.00 — 10	11	12	13	14	15	16	17			Примечание
			Документация											
	УКГ 3.00 СБ		Сборочный чертеж	×	×	×	×	×	×	×	×			
	УКГ 0.00 Д		Общие указания	×	×	×	×	×	×	×	×			
			Детали											
1	УКГ 3.01	-02	Стяжка		2									
		-03	Стяжка	2										
		-04	Стяжка			2		2						
		-05	Стяжка				2							
		-06	Стяжка						2		2			
		-07	Стяжка							2				
2	УКГ 3.02	-06	Уголок	1										
		-07	Уголок		1									
		-08	Уголок			1	1							
		-09	Уголок					1						
		-10	Уголок						1	1				
		-11	Уголок								1			
3	УКГ 3.03	-08	Уголок	1										
		-09	Уголок		1									
		-11	Уголок			1	1							

Изм.	Лист	№ докум.	Подп.	Дата	УКГ 3.00	Лист 3

Копировал: Формат А4

Подп.	Подп. и дата	Взам. инв.№	Инв.№ подл.	Подп. и дата

Поз.	Обозначение		Наименование	Кол. на исполн. УКГ 3.00 — 10	11	12	13	14	15	16	17			Примечание
3	УКГ 3.03	-12	Уголок					1						
		-14	Уголок						1	1				
		-15	Уголок								1			
4	УКГ 3.04	-01	Уголок ℓ= 190-5											
			Уголок Б-56×56×5 ГОСТ 8509-72 / ст 3-1-Т ГОСТ 535-79	4	4									
		-02	Уголок ℓ= 220-5											
			Уголок Б-80×80×8 ГОСТ 8509-72 / ст 3-1-Т ГОСТ 535-79			4	4	4	4	4	4			
			Стандартные изделия											
5			Гайка М12.5 ГОСТ 5915-70	12	12									
			Гайка М16.5 ГОСТ 5915-70			12	12	12						
			Гайка М20.5 ГОСТ 5915-70						12	12	12			
			Болт М10-8g×30 ГОСТ 24137-80	1	1									
			Болт М16-8g×30 ГОСТ 24137-80			1	1	1						
			Болт М20-8g×30 ГОСТ 24137-80						1	1	1			

Изм.	Лист	№ докум.	Подп.	Дата	УКГ 3.00	Лист 4

Копировал: Формат А4

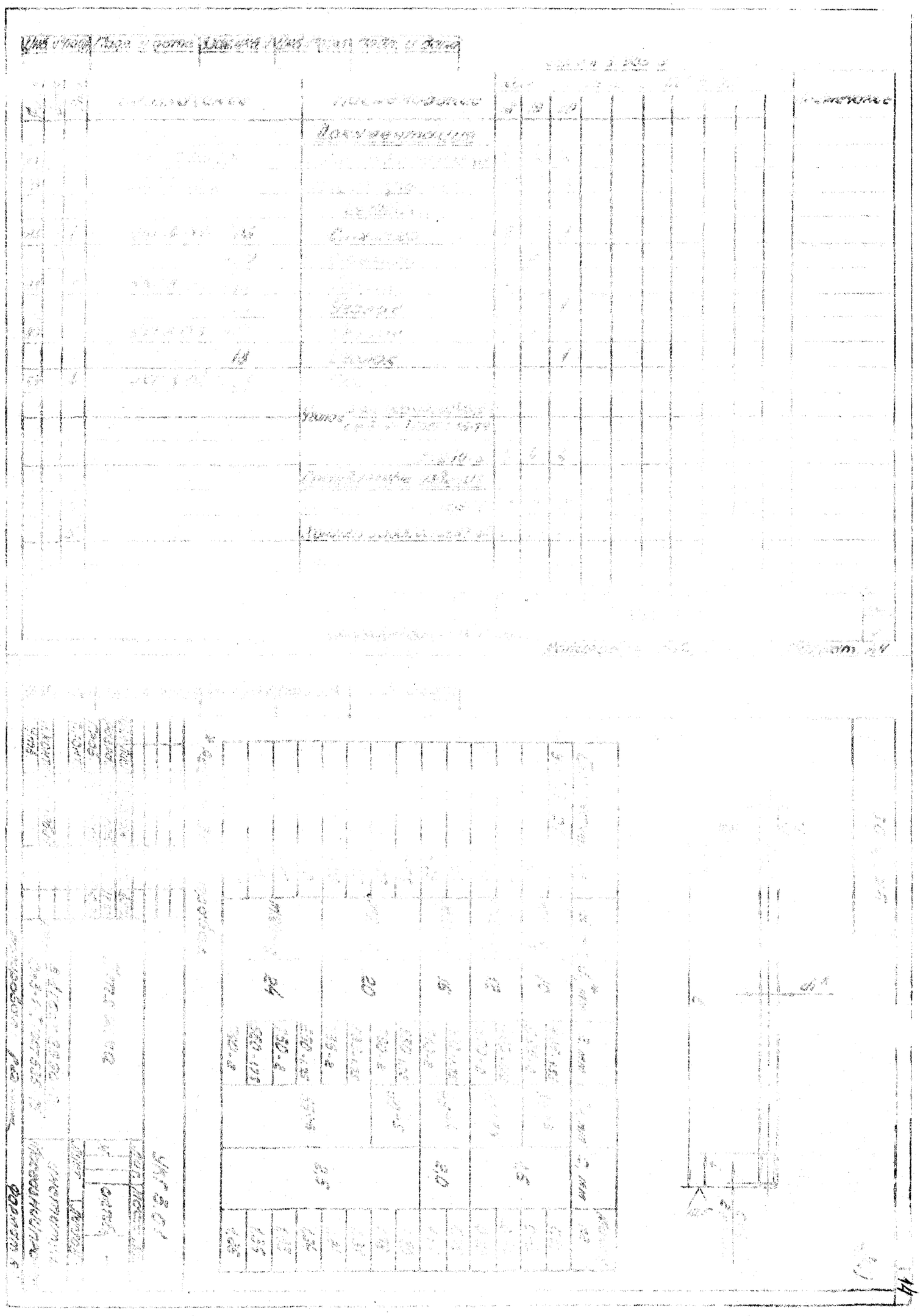

УКГ3.0008

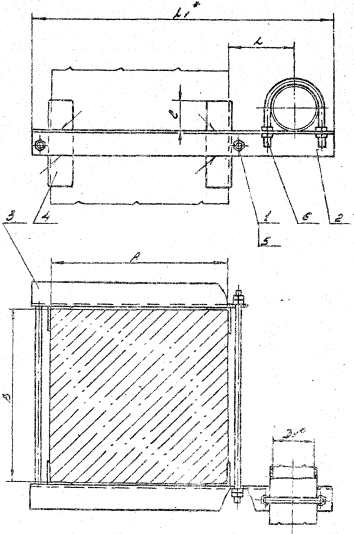

Обозначение	Условный проход Dy^*, мм	Размеры колонны A × B	L, мм	L_1^*, мм	l^*, мм	Масса, кг
УКГ3.00	50	400×400	100±3	616	67,5±1	7.04
-01		400×600				7.28
-02		600×400		816		8.38
-03	65	400×400		629	65±1	8.28
-04		400×600				8.64
-05		600×400		829		9.79
-06	80	400×400		634	70±1	8.32
-07		400×600				8.68
-08		600×400		834		9.82
-09	100	400×400	150±3	604	67±1	9.71
-10		400×600				10.07
-11		600×400		83½		11.41
-12	150	400×400	200±5	775	75±1	18.52
-13		400×600				19.15
-14		600×400		975		21.40
-15	200	400×400	250±5	885	70±1	27.0
-16		400×600				28.0
-17		600×400		1088		30.88
-18	250	400×400	300±5	980		42.2
-19		400×600				43.2
-20		600×400		1160		47.48

1. Сварные швы по ГОСТ 5264-80-Т1-Δ 5.
2* Размеры для справок.

Изм.	Лист	N докум.	Подп.	Дата	Крепление горизонтального водопровода Dy50÷250 к железобетонной колонне. Сборочный чертеж	Лит.	Масса	Масштаб
Разраб.		Бурочкина		11.83		И		—
Пров.		Резникова		11.83		СКТБ ОВ		
Т.контр.						Лист	Листов 1	
Н.контр.				11.83		Инв.№ подл.		

Серия 5.905-8

Инв.№ подл. | Подп. и дата | Взамен инв.№ | Инв.№ дубл. | Подп. и дата

УкГ3.02

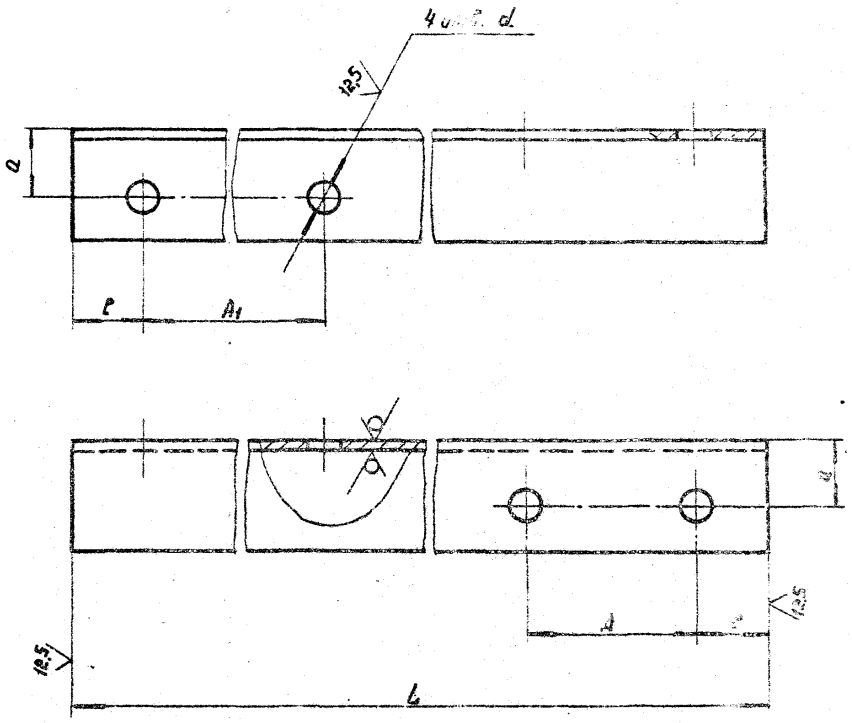

Обозначение	A, мм	A_1, мм	a, мм	d, мм	L, мм	c, мм	δ x b x d	Масса, кг
УкГ3.02	70±1,0	442±0,8	25±0,3	$12^{+0,4}$	616-1,2	30±0,5	45 x 45 x 5	2,08
-01		642±1,0			816-2,3			2,75
-02	92±1,0	445±0,8	30±0,3	$15^{+0,4}$	629-1,2		50 x 50 x 5	2,37
-03		645±1,0			829-2,3			3,13
-04	102±1,0	445±0,8			634-2,0			2,59
-05		645±1,0			834-2,3			3,14
-06	122±1,0	445±0,8			694-2,0		56 x 56 x 5	2,29
-07		645±1,0			894-2,3			3,80
-08	176±1,0	453±0,8	40±0,3	$19^{+0,5}$	775-2,0		70 x 70 x 7	5,79
-09		653±1,0			975-2,3			7,27
-10	245±1,0	460±0,8	45±0,3		2,73-2,3	40±0,3	80 x 80 x 8	8,52
-11		660±1,0			1283-3,1			10,45
-12	295±1,0	464±0,8	60±0,4	$24^{+0,5}$	960-2,3		100 x 100 x 10	14,48
-13		664±1,0			1160-2,6			17,50
-14	350±1,0	464±0,8	75±0,4		1037-2,6		125 x 125 x 10	19,80
-15		664±1,0			1237-2,6			23,62
-16	454±1,0	468±0,8		$28^{+0,5}$	1191-2,6			22,80
-17		680±1,0			1391-3,1			26,62
-18	564±1,0	472±0,8	90±0,4		1348-3,1		160 x 160 x 12	39,60
-19		672±1,0			1548-3,1			45,50

Серия 5.905-8

Изм.	Лист	N докум.	Подп.	Дата	УкГ3.02			
Разраб.		Гулина			Уголок	Лит. И	Масса	Масштаб —
Пров.		Герасимова				Лист	Листов 1	
Т.контр.						Институт Мосгазниипроект		
Н.контр.		Шестакович			Уголок	Ст3-1-1 ГОСТ 535-79		
Утв.								

Копировал: Формат А3

Инв. N подл. | Подп. и дата | Взам. инв. N | Инв. N дубл. | Подп. и дата

УКГ3.03

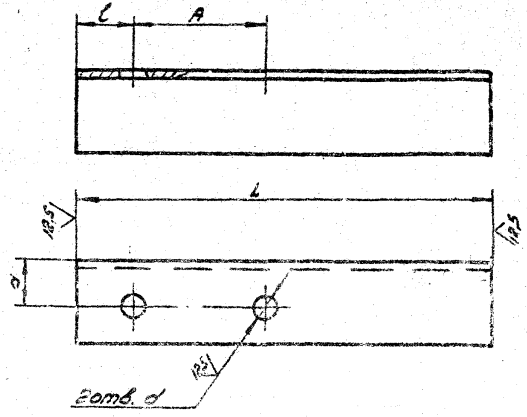

Обозначение	A, мм	a, мм	d, мм	L, мм	l, мм	b×b×d	Масса кг
УКГ3.03	70±1,0	25±0,3	12±0,4	280-1,2	50±0,3	45×45×5	0,75
-01	142±1,0			502-1,8			1,70
-02	642±1,0			702-2,0			2,40
-03	92±1,0	30±0,3	15±0,4	231-1,6		50×50×5	0,87
-04	102±1,0			236-1,8			0,92
-05	445±1,0			505-1,8			1,90
-06	645±1,0			705-2,0			2,70
-07	122±1,0			296-1,3		56×56×6	1,27
-08	445±1,0			505-1,8			2,13
-09	645±1,0			705-2,0			
-10	176±1,0	40±0,3	19±0,5	393-1,4		70×70×7	2,90
-11	453±1,0			513-1,8			3,80
-12	653±1,0			713-2,0			5,25
-13	245±1,0	45±0,3	24±0,5	488-1,6	40±0,3	80×80×8	4,13
-14	460±1,0			520-1,8			5,02
-15	660±1,0			720-2,0			6,95
-16	265±1,0	60±0,4		573-1,8		100×100×10	8,30
-17	444±1,0			524-1,8			7,85
-18	644±1,0			724-2,0			10,90
-19	444±1,0	75±0,4		524-1,8		125×125×10	9,93
-20	644±1,0			724-2,0			13,75
-21	444±1,0			1037-2,6			19,90
-22	644±1,0			1237-2,6			23,70

Предложение

Обозначение	A, мм	a, мм	d, мм	L, мм	l, мм	b×b×d	Масса кг
-23	350±1,0	75±0,4	24±0,5	680-2,0	40±0,3	125×125×10	12,00
-24				680-2,0			12,00
-25	451±1,0		28±0,5	802-2,3			15,30
-26	468±1,0			548-1,8			12,50
-27	568±1,0			748-2,0			16,30
-28	468±1,0			1191-2,0	50±0,3		26,20
-29	668±1,0			1391-3			35,70
-30	661±1,0			958-2,3			16,24
-31	472±1,0	100±0,4		552-1,8		160×160×12	16,16
-32	672±1,0			752-2,0			22,00
-33	472±1,0			948-3,1			39,60
-34	672±1,0			1548-3,1			45,50

Изм.	Лист	№ докум.	Подп.	Дата	УКГ3.03	
Разраб.	Гулина			11.83	Уголок	Лит. / Масса / Масштаб: 11 / см.табл.2 / —
Пров.	Герасимова			11.83		Лист / Листов 2
Т.контр.					Уголок 5-6×6×d ГОСТ 8509-72 / Ст3-1-I ГОСТ 535-79	Ленгипрогаз Мосгазниипроект
Н.контр.	Корчилова			11.83		
Утв.						

Копировал: Рабин

Формат А3

Серия 3.903-8

Инв. № подл. | Подп. и дата | Взам. инв. № | Инв. № дубл. | Подп. и дата

Инв. № подл.	Подп. и дата	Взам. инв. №	Инв. № дубл.	Подп. и дата

Серия 5.905-8

Формат	Зона	Поз.	Обозначение	Наименование	Кол. на исполн. УКГ 4.00- —	01	02	03	04	05	06	07	08		Примечание
				Документация											
А3			УКГ 4.00СБ	Сборочный чертеж	X	X	X	X	X	X	X	X	X		
А3			УКГ 0.00ОД	Общие указания	X	X	X	X	X	X	X	X	X		
				Детали											
Б1		1	УКГ 4.01	Уголок											
				Уголок Б-125 ⁄ В95 ⁄ 8 ГОСТ 8509-72 / ст 3-1-2 ГОСТ 535-79											
				ℓ = 300 - 5	4	4	4	4	4	4	4	4	4		
А4		2	УКГ 3.01 - 08	Стяжка	2		2								
			- 09	Стяжка		2									
			- 10	Стяжка				2		2					
			- 11	Стяжка					2						
			- 12	Стяжка							2		2		
			- 13	Стяжка								2			

Изм.	Лист	№ док.	Подп.	Дата	УКГ 4.00			
Разраб.		Шаповалов		11.83	Крепление горизонтального газопровода Ду300÷500 к железобетонной колонне	Лит.	Лист 1	Листов 2
Пров.		Шаповалов		11.83		Институт Мосгазниипроект		
Н. контр.		Ивасенко		11.83				
Утв.		Шаповалов		11.83				

Копировал: Родина Формат А4

Инв. № подл.	Подп. и дата	Взам. инв. №	Инв. № дубл.	Подп. и дата

Формат	Зона	Поз.	Обозначение	Наименование	Кол. на исполн. УКГ 4.00- —	01	02	03	04	05	06	07	08		Примечание
А3		3	УКГ 3.02 - 14	Уголок	1	1									
			- 15	Уголок			1								
			- 16	Уголок				1	1						
			- 17	Уголок						1					
			- 18	Уголок							1	1			
			- 19	Уголок									1		
А3		4	УКГ 3.03 - 21	Уголок	1	1									
			- 22	Уголок			1								
			- 28	Уголок				1	1						
			- 29	Уголок						1					
			- 33	Уголок							1	1			
			- 34	Уголок									1		
				Стандартные изделия											
		5		Гайка М20.5 ГОСТ 5915-70	12	12	12								
				Гайка М24.5 ГОСТ 5915-70				12	12	12	12	12	12		
		6		Хомут 330-8Б3сп ГОСТ 24137-80	1	1	1								
				Хомут 430-8Ст3сп ГОСТ 24137-80				1	1	1					
				Хомут 540-8 Ст3сп ГОСТ 24137-80							1	1	1		

Изм.	Лист	№ док.	Подп.	Дата	УКГ 4.00	Лист 2

Копировал: Родина Формат А4

УКГ4. 00 СБ

Серия 5.905-8

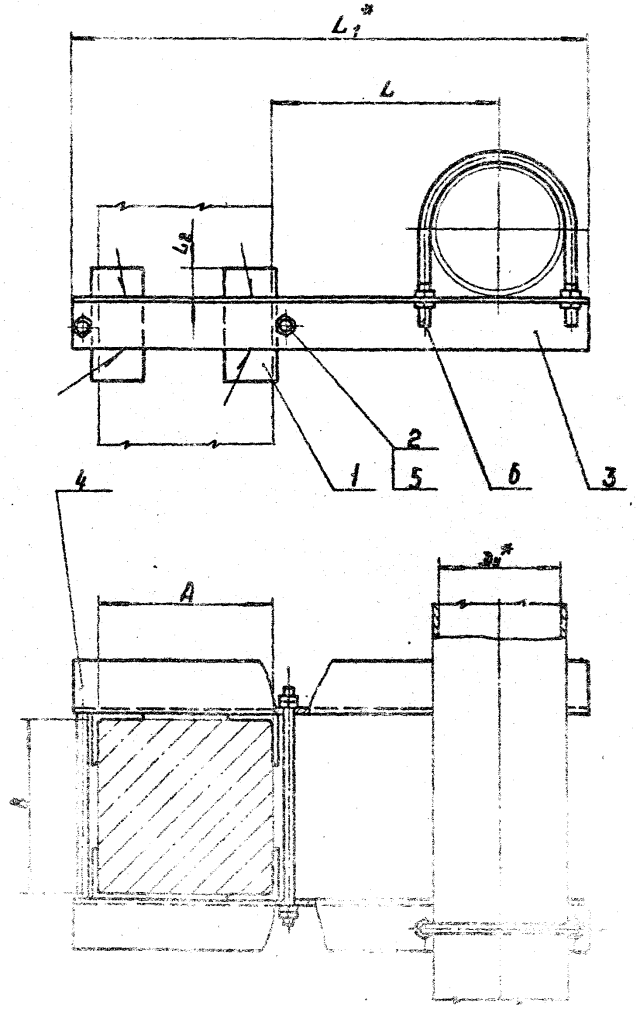

Обозначение	Условный проход D_y^*, мм	Размеры колонны A x B	L_1, мм	L_1^*, мм	L_2, мм	Масса, кг
УКГ4. 00	300	400x400	350^{+5}	1037	87,5±1	65,3
– 01		400x600				66,5
– 02		600x400		1237		73,0
– 03	400	400x400	450^{+5}	1191		73,86
– 04		400x600				74,85
– 05		600x400		1391		81,5
– 06	500	400x400	550^{+5}	1548	70±1	116,0
– 07		400x600				117,0
– 08		600x400		1548		127,8

1 Сварные швы по ГОСТ 5264-80-Т1-Б5.

2 * Размеры для справок.

					УКГ4. 00 СБ			
Изм.	Лист	Подпись	Дата	Арматура горизонтальная для трубопровода Dy=300÷500 в железобетонной колонне. Сборочный чертеж	Лит.	Масса	Масштаб	
Разраб.	Сотников		10.93		И		кг/шт.	—
Пров.	Кроткиков		10.93		Лист	Листов 1		
Т.контр.					Институт Мосгипроспецпроект			
Н.контр.	Носилевич		11.93					
Утв.	Иванов		12.93					

Копировал:

Формат А3

Серия 5.905-8 Вып. 1

Инв. № подл. | Подп. и дата | Взам. инв. №

Инв.№ подл.	Подп. и дата	Взам. инв.№	Инв.№ дубл.	Подп. и дата

Серия 5.905-8

Формат	Зона	Поз.	Обозначение	Наименование	Кол. на исполн. УКГ5.00 –										Примечание
					–	01	02	03	04	05	06	07			
				Документация											
А3			УКГ5.00СБ	Сборочный чертеж	X	X	X	X	X	X	X	X			
А3			УКГ0.00Д	Общие указания	X	X	X	X	X	X	X	X			
				Детали											
А3		1	УКГ5.01	Уголок	1	1									
			-01	Уголок			1								
			-03	Уголок				1	1						
			-04	Уголок						1					
			-06	Уголок							1	1			
Б4		2	УКГ5-02	Уголок											
				Уголок Б-50×50×5 ГОСТ 8509-72											
				Ст3-1-Б ГОСТ 535-79											
				ℓ=180-3	4	4	4	4	4	4	4	4			

Исполнения: 00... 15-см. листы 3,4
16... 23 см. листы 5,6
24... 29 см. листы 7,8

Изм.	Лист	N докум.	Подп.	Дата				
Разраб.		Куринов		11.83	Крепление вертикальных газопроводов Ду 50÷500 к железобетонной колонне	УКГ5.00		
Пров.		Герасимова		11.83		Лит.	Лист	Листов
Н.контр.		Косцевич		11.83		И	1	8
Утв.		Иванов		12.83		Мосгазниипроект		

Копировал: Формат А4

Инв.№ подл.	Подп. и дата	Взам. инв.№	Инв.№ дубл.	Подп. и дата

Формат	Зона	Поз.	Обозначение	Наименование	Кол. на исполн. УКГ3.00 –										Примечание
					–	01	02	03	04	05	06	07			
А4		3	УКГ3.01	Стяжка	2		2								
			-01	Стяжка		2									
			-02	Стяжка				2		2	2				
			-03	Стяжка					2			2			
А3		4	УКГ3.03	-01 Уголок	1	1									
			-02	Уголок			1								
			-05	Уголок				1	1		1	1			
			-06	Уголок						1					
				Стандартные изделия											
		5		Гайка М12.5 ГОСТ 5915-70	12	12	12								
				Гайка М12.5 ГОСТ 5915-70				12	12	12	12	12			
		6		Хомут 60-Ст3сп ГОСТ 24137-80	1	1	1								
				Хомут 80-Ст3сп ГОСТ 24137-80				1	1	1					
				Хомут 90-Ст3сп ГОСТ 24137-80							1	1			

Изм.	Лист	N докум.	Подп.	Дата		
					УКГ3.00	Лист 2

Копировал: Формат А4

Инв. № подл.	Подп. и дата	Взам. инв. №	Инв. № дубл.	Подп. и дата

Серия 5.905-8

Формат	Зона	Поз.	Обозначение	Наименование	Кол. на исполн. УКГ3.00 — 08	09	10	11	12	13	14	15			Примечание
				Документация											
А3			УКГ3.00 СБ	Сборочный чертеж	×	×	×	×	×	×	×	×			
А3			УКГ0.00 Д	Общие указания	×	×	×	×	×	×	×	×			
				Детали											
А3		1	УКГ5.01 — 07	Уголок	1										
			— 10	Уголок		1	1								
			— 11	Уголок				1							
			— 15	Уголок					1	1					
			— 16	Уголок							1				
			— 20	Уголок								1			
Б.ч.		2	УКГ5.02	Уголок Р=180-5											
				Уголок $\frac{Б\text{-}50\times50\times5\ ГОСТ\ 8509\text{-}72}{ст3\text{-}1\text{-}\frac{I}{I}\ ГОСТ\ 535\text{-}79}$	4										
			УКГ5.02 — 01	Уголок Р=210-5											
				Уголок $\frac{Б\text{-}70\times70\times7\ ГОСТ\ 8509\text{-}72}{ст3\text{-}1\text{-}\frac{I}{I}\ ГОСТ\ 535\text{-}79}$		4	4	4	4	4	4	4			
А4		3	УКГ5.01 — 08	Стяжка	2	2		2							

Изм.	Лист	№ докум.	Подп.	Дата	УКГ5.00	Лист 3

Копировал: Формат А4

Инв. № подл.	Подп. и дата	Взам. инв. №	Инв. № дубл.	Подп. и дата

Формат	Зона	Поз.	Обозначение	Наименование	Кол. на исполн. УКГ5.00 — 08	09	10	11	12	13	14	15			Примечание
А4		3	УКГ5.01 — 03	Стяжка			2								
			— 04	Стяжка					2		2				
			— 05	Стяжка						2					
			— 06	Стяжка								2			
А3		4	УКГ5.01 — 02	Уголок	1										
			— 08	Уголок		1	1								
			— 09	Уголок				1							
			— 11	Уголок					1	1					
			— 12	Уголок							1				
			— 14	Уголок								1			
				Стандартные изделия											
		5		Гайка М12.5 ГОСТ 5915-70	12	12	12	12							
				Гайка М16.5 ГОСТ 5915-70					12	12	12				
				Гайка М20.5 ГОСТ 5915-70								12			
		6		Хомут 90-8Ст3сп ГОСТ 24137-80	1										
				Хомут 110-8Ст3сп ГОСТ 24137-80		1	1	1							
				Хомут 160-8Ст3сп ГОСТ 24137-80					1	1	1				
				Хомут 225-8Ст3сп ГОСТ 24137-80								1			

Изм.	Лист	№ докум.	Подп.	Дата	УКГ5.00	Лист 4

Копировал: Формат А4

Инв. № подл.	Подп. и дата	Взам. инв. №	Инв. № дубл.	Подп. и дата

Серия 5.905-8

Формат	Зона	Поз.	Обозначение	Наименование	Кол. на исполн. УКГ 5.00- 16	17	18	19	20	21	22	23			Примечание
				Документация											
А3			УКГ 5.00СБ	Сборочный чертеж	X	X	X	X	X	X	X	X			
А3			УКГ 0.00Д	Общие указания	X	X	X	X	X	X	X	X			
				Детали											
А3	1		УКГ 5.01 -20	Уголок	1										
			-21	Уголок		1									
			-25	Уголок			1	1							
			-26	Уголок					1						
			-30	Уголок						1	1				
			-31	Уголок								1			
А4	2		УКГ 5.02 -01	Уголок ℓ=210-5											
				Уголок $\frac{Б\text{-}70\times16\times7\ ГОСТ\ 8509\text{-}72}{Ст3\text{-}1\text{-}5\ ГОСТ\ 535\text{-}79}$	4	4									
			-02	Уголок ℓ=240-5											
				Уголок $\frac{Б\text{-}120\times100\times10\ ГОСТ\ 8509\text{-}72}{Ст3\text{-}1\text{-}5\ ГОСТ\ 535\text{-}79}$			4	4	4	4	4	4			
А4	3		УКГ 3.01 -06	Стяжка		2									
			-07	Стяжка	2										

Изм.	Лист	№ докум.	Подп.	Дата	УКГ 5.00	Лист 5

Копировал: Рабина Формат А4

Инв. № подл.	Подп. и дата	Взам. инв. №	Инв. № дубл.	Подп. и дата

Формат	Зона	Поз.	Обозначение	Наименование	Кол. на исполн. УКГ 5.00- 16	17	18	19	20	21	22	23			Примечание
А4	3		УКГ 3.01 -08	Стяжка			2		2	2		2			
			-09	Стяжка				2			2				
А4	4		УКГ 3.03 -13	Уголок	1										
			-15	Уголок		1									
			-17	Уголок			1	1							
			-19	Уголок					1						
			-20	Уголок						1	1				
			-21	Уголок								1			
				Стандартные изделия											
				Болт М12-6g×30.5 ГОСТ 7798-70	12	12	12	12	12	12	12	12			
	6			Гайка М12-6Н.5.Ст3сп1 ГОСТ 24705-81	1	1									
				Хомут 275-В Ст3сп1 ГОСТ 24137-80			1	1	1						
				Хомут 330-В Ст3сп1 ГОСТ 24137-80						1	1	1			

Изм.	Лист	№ докум.	Подп.	Дата	УКГ 5.00	Лист 6

Копировал: Рабина Формат А4

Инв. № подл. | Подп. и дата | Инв. № дубл. | Подп. и дата

Серия 5.905-8

Позиция	Зона	Кол.	Обозначение	Наименование	Кол. на исполн. УКГ5.00- 24	25	26	27	28	29					Примечание
				Документация											
43			УКГ5.00СБ	Сборочный чертеж	X	X	X	X	X	X					
03			УКГ0.00.Д	Общие указания	X	X	X	X	X	X					
				Детали											
44		2	УКГ3.01 - 35	Уголок	1	1									
			- 36	Уголок			1								
			- 40	Уголок				1	1						
			- 41	Уголок						1					
54		2	УКГ3.02 - 03	Уголок ℓ=270-5											
				Уголок Б-125×125×10 ГОСТ 8509-72 Ст3-1-1 ГОСТ 535-79	4	4	4								
			- 04	Уголок ℓ=300-5											
				Уголок Б-160×160×12 ГОСТ 8509-72 Ст3-1-1 ГОСТ 535-79				4	4	4					
54		2	УКГ3.02 - 10	Стяжка	2		2								
			- 11	Стяжка		2									
			- 12	Стяжка				2		2					
			- 13	Стяжка					2						
44		4	УКГ3.03 - 26	Уголок	1	1									

Изм.	Лист	№ докум.	Подп.	Дата	УКГ5.00	Лист 7

Копировал: Рыбкина Формат А4

Инв. № подл. | Подп. и дата | Взам. инв. № | Инв. № дубл. | Подп. и дата

Позиция	Зона	Кол.	Обозначение	Наименование	Кол. на исполн. УКГ5.00- 24	25	26	27	28	29					Примечание
44		4	УКГ3.03 - 27	Уголок			1								
			- 31	Уголок				1	1						
			- 32	Уголок						1					
				Стандартные изделия											
		5		Болт М24-5 ГОСТ 5915-70	12	12	12	12	12	12					
		6		Гайка 1-30-6 Ст35 ГОСТ 2524-70	1	1	1								
				Гайка 1-40-6 Ст35 ГОСТ 2524-70				1	1	1					

Изм.	Лист	№ докум.	Подп.	Дата	УКГ5.00	Лист 8

Копировал: Рыбкина Формат А4

УКГ5.00СБ

Серия 5.905-8

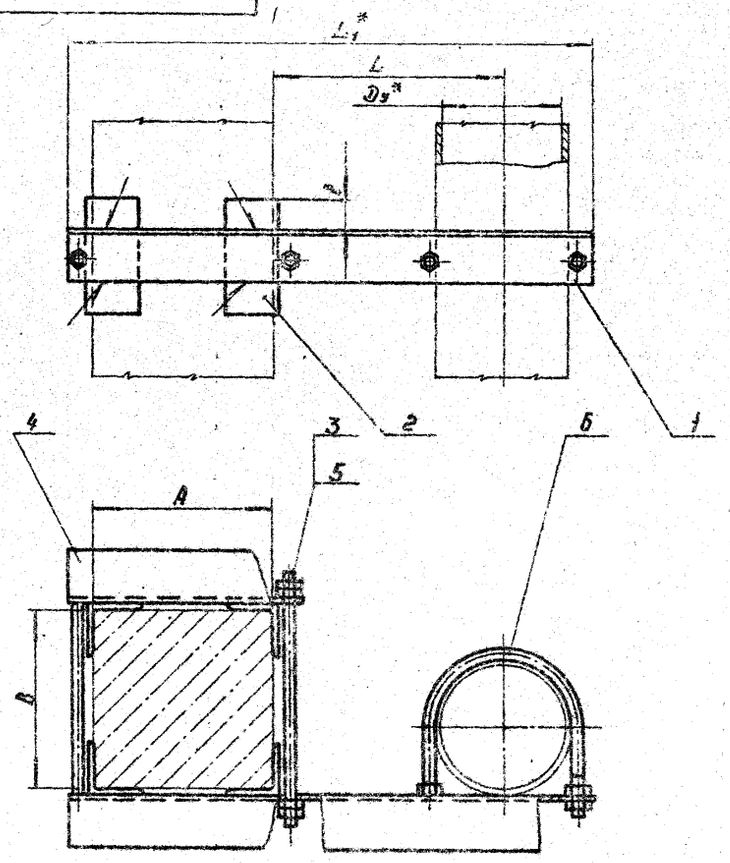

Обозначение	Условный проход Dy*, мм	Размер колонны A×B	L, мм	L₁*, мм	C*, мм	Масса, кг
УКГ5.00	50	400×400	100^{+5}	616	67,5±1	7.04
— 01		400×600				7.28
— 02		600×400		816		8.38
— 03	65	400×400		629	65±1	8.28
— 04		400×600				8.64
— 05		600×400		829		9.79
— 06	80	400×400		634		8.32
— 07		400×600				8.68
— 08		600×400		834		9.82
— 09	100	400×400	150^{+5}	694	77±1	9.71
— 10		400×600				10.07
— 11		600×400		894		11.41
— 12	150	400×400	200^{+5}	775	70±1	16.52
— 13		400×600				19.15
— 14		600×400		975		21.58
— 15	200	400×400	250^{+5}	883	65±1	27.0
— 16		400×600				28.4
— 17		600×400		1083		30.38
— 18	250	400×400	300^{+5}	980	70±1	42.2
— 19		400×600				43.2
— 20		600×400		1160		47.4
— 21	300	400×400	350^{+5}	1037	57.5±1	55.21
— 22		400×600				56.54

Продолжение

Обозначение	Условный проход Dy*, мм	Размер колонны A×B	L, мм	L₁*, мм	L₂*, мм	C*, мм	Масса, кг
УКГ5.00 — 23	300	600×400	330^{+5}	1257	724	57.5±1	64.2
— 24	400	400×400	450^{+5}	1191	548	70±1	62.[illegible]
— 25		400×600					63.8
— 26		600×400		1391	748		69.13
— 27	500	400×400	550^{+5}	1348	552	70±1	92.8
— 28		400×600					93.20
— 29		600×400		1548	752		105.0

1. Сварные швы по ГОСТ [illegible]-80-Т1-Б.5.
2. Размеры для справок.

Изм.	Кол.уч.	Лист	N док.	Подп.	Дата	Опорное скользящее неподвижное для трубопровода 50÷500 к горизонтальной колонне. Сборочный чертеж	Масса	Масштаб
Разраб.	Кучинский				11.83		Литера	
Пров.	Дроздова				11.83		Лист	Листов
Н.контр.							Институт Мосгазниипроект	
Утв.	Мартынов				11.83			

Инв.№подл. | Подп. и дата | Взам. инв.№ | Инв.№дубл. | Подп. и дата

УКГ 5.01

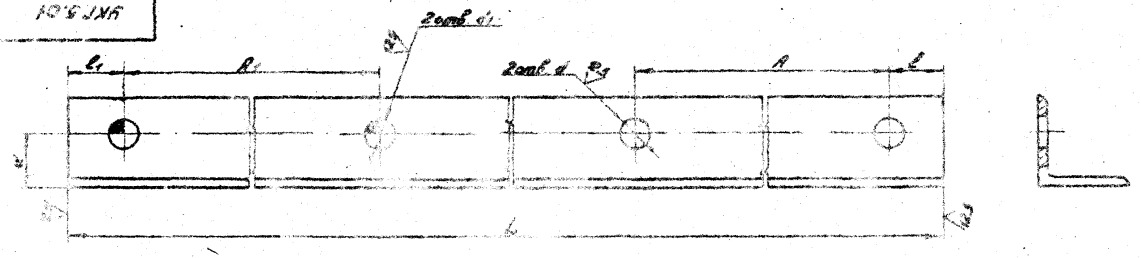

Обозначение	A, мм	A₁, мм	d₁ мм	d, мм	d₂ мм	L, мм	B, мм	B₁, мм	B×B×d	Масса, кг
УКГ 5.01	70±1	442±1	25±0,3	12+0,4	12+0,4	616-1,0	30±0,3	30±0,3	45×45×5	2,06
-01		642±1				816-2,3				2,75
-02		36±1			10+0,36	220-1,15		44±0,3		0,74
-03	92±1	445±1	30±0,3	16+0,4	16+0,4	629-1,0		30±0,3	50×50×5	2,37
-04		645±1				829-2,3				3,17
-05		36±1			10+0,36	240-1,15		42±0,3		0,90
-06	102±1	448±1			16+0,4	634-2,0		30±0,3		2,39
-07		648±1				834-2,3				3,14
-08		36±1			10+0,36	258-1,15		42±0,3		0,94
-09		40±1						38±0,3		0,84
-10	122±1	448±1			16+0,4	634-2,0		30±0,3	56×56×5	2,39
-11		648±1				834-2,3				3,14
-12		40±1			10+0,36	278-1,3		38±0,3	50×50×5	1,03
-13		53±1				300-1,3		46±0,3		1,13
-14		70±1			12+0,4	320-1,4		38±0,3		1,20

Изм. Лист	№ докум.	Подп.	Дата	Уголок	УКГ 5.01
Разраб.	Кудинов		11.83		Лит. / Масса / Масштаб: Н / —
Провер.	Герасимов		11.83		Лист 1 / Листов 2
Гл.спец.					Институт Мосгазниипроект
Н.контр.	Шевелев		11.83	Материал: Б-В×В×d ГОСТ 8509-72 Ст3-1-1 ГОСТ 535-79	
Утв.					

Копировал: Соболева

Формат А3

Серия 5.903-8

Инв. № подл. | Подп. и дата | Взам. инв. № | Инв. № дубл. | Подп. и дата

41

Серия 5.905-8

Продолжение

Обозначение	A, мм	A_1, мм	c, мм	d, мм	d_1, мм	L, мм	C, мм	C_1, мм	B x B x d	Масса, кг
1кГ5.01 — 15	176±1	452±1	40±0,3	$19^{+0,5}$	$19^{+0,5}$	775-2,0	30±0,3	30±0,3	70x70x7	5.79
— 16		653±1				975-2,3				7.27
— 17		40±1	35±0,3		$10^{+0,36}$	335-1,4		44±0,3	63x63x5	1.58
— 18		53±1				350-1,4		41±0,3		1.66
— 19		70±1			$12^{+0,4}$	330-1,4		44±0,3		1.80
— 20	245±1	460±1	45±0,3	$24^{+0,5}$	$24^{+0,5}$	883-2,3	40±0,3	40±0,3	80x80x8	8.52
— 21		660±1				1285-3,1				10.45
— 22		40±1			$10^{+0,36}$	405-1,55	30±0,3	45±0,3	75x75x5	2,31
— 23		53±1				420-1,55		42±0,3		2,40
— 24		70±1			$12^{+0,4}$	450-1,55		45±0,3		2,57
— 25	235±1	464±1	60±0,4	$24^{+0,5}$	$24^{+0,5}$	960-2,3	40±0,3	40±0,3	100x100x10	14.48
— 26		664±1				1160-2,3				17.50
— 27		40±1	45±0,3		$10^{+0,36}$	455-1,55	30±0,3	45±0,3	75x75x5	2.60
— 28		53±1				470-1,55		42±0,3		2.68
— 29		70±1			$12^{+0,4}$	500-1,55		45±0,3		2.86
— 30	350±1	464±1	75±0,4		$24^{+0,5}$	1037-2,6	40±0,3	40±0,3	125x125x10	19.80
— 31		664±1				1237-2,6				23.62
— 32		40±1	45±0,3	$28^{+0,5}$	$10^{+0,36}$	505-1,75	30±0,3	45±0,3	75x75x5	2.88
— 33		53±1				530-1,75		47±0,3		3.02
— 34		70±1			$12^{+0,4}$	550-1,75		40±0,3		3.14
— 35	454±1	468±1	75±0,4		$28^{+0,5}$	1191-2,6	40±0,3	40±0,3	125x125x10	22.80
— 36		668±1				1391-2,1				26.62
— 37		40±1	50±0,3		$10^{+0,36}$	615-1,75	30±0,3	46±0,3	90x90x6	5.07
— 38		53±1				630-1,75		43±0,3		5.20
— 39		70±1			$12^{+0,4}$	660-2,0		46±0,3		5.45
— 40	564±1	472±1	90±0,4		$28^{+0,5}$	1348-3,1	40±0,3	40±0,3	160x160x12	39.60
— 41		672±1				1548-3,1				45.50
— 42		40±1	50±0,3		$10^{+0,36}$	735-2,0	30±0,3	46±0,3	90x90x6	5.98
— 43		53±1				740-2,0		43±0,3		6.10
— 44		70±1			$12^{+0,4}$	770-2,0		46±0,3		6.35

Инв.№ подл. | Подп. и дата | Взам. инв.№ | Инв.№ дубл. | Подп. и дата

Подп. и дата | Взам. инв. № | Инв. № подл. | Подп. и дата

Серия 5.903-9

Формат	Зона	Поз.	Обозначение	Наименование	Кол. на исполн. УКГ 6.00 —	01	02	03	04	05	06	07			Примечание
				Документация											
			Ал 6.000СБ	сборочный чертеж	×	×	×	×	×	×	×				
А3			УКГ 0.00 Д	Общие указания	×	×	×	×	×	×	×				
				Детали											
А3		1	УКГ 3.03	Уголок	1										
			— 03	Уголок		1									
			— 04	Уголок			1								
			— 07	Уголок				1							
			— 10	Уголок					1						
			— 13	Уголок						1					
			— 16	Уголок							1				
			— 24	Уголок								1			

Изм.	Лист	№ докум.	Подп.	Дата	УКГ 6.00
Разраб.	Кузнецов			11.83	Крепление сборных железобетонных газоотводов к металлоконструкциям коксохранилищ
Пров.	Герасимова			11.83	
Н. контр.	Васильевич			11.83	
Утв.	Иванов			11.83	

Копировал: Формат А4

Подп. и дата | Взам. инв. № | Инв. № подл. | Подп. и дата

Формат	Зона	Поз.	Обозначение	Наименование	Кол. на исполн. УКГ 6.00 —	01	02	03	04	05	06	07			Примечание
				Стандартные изделия											
				Гайка М10.5 ГОСТ 5915-70	4										
				Гайка М12.5 ГОСТ 5915-70		4	4	4							
				Гайка М16.5 ГОСТ 5915-70					4						
				Гайка М20.5 ГОСТ 5915-70						4					
				Хомуты ГОСТ 24137-80											
		3		80 – 8 ст 3сп	1										
				90 – 8 ст 3сп		1									
				110 – 8 ст 3сп			1								
				160 – 8 ст 3сп				1							
				225 – 8 ст 3сп					1						
				275 – 8 ст 3сп						1					
				330 – 8 ст 3сп							1				

Изм.	Лист	№ докум.	Подп.	Дата	УКГ 6.00	Лист 2

Копировал: Формат А4

УКГ6.00СБ

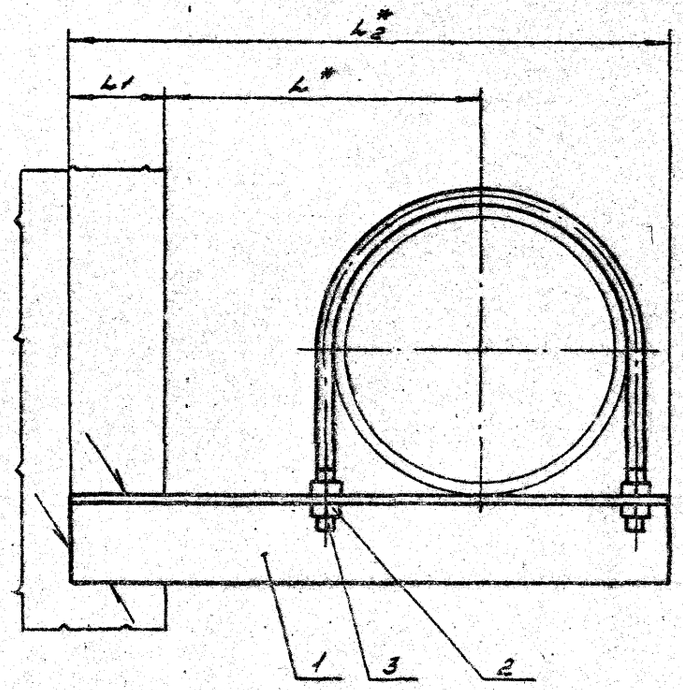

Обозначение	Условный проход Dy*, мм	L*, мм	L1, мм	L_2^*, мм	ΔK, мм	Масса, кг
УКГ6.00	50	100	55-5	220	4+1	0,86
-01	65			231		1,15
-02	80			236		1,19
-03	100	150		296		1,60
-04	150	200	75-5	393	5+1	3,79
-05	200	250		488		6,63
-06	250	300	85-5	563	6+1	10,87
-07	300	350	105-5	670		15,49

Металлическая конструкция
(для справки)

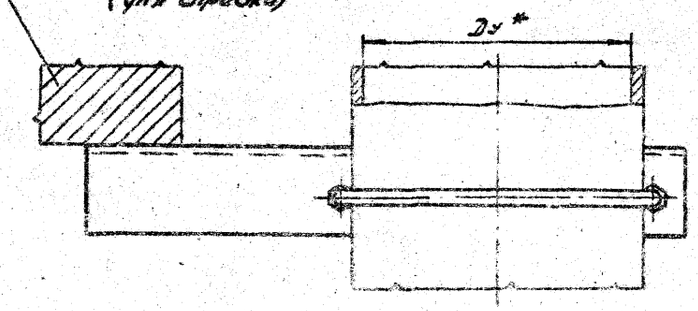

1. Сварные швы по ГОСТ 5264-80-Т1-ΔK.
2* Размеры для справок.

Изм.	Лист	№ докум.	Подп.	Дата	Крепление горизонтального газопровода Dy 50÷300 к металлическим конструкциям. Справочный чертеж		Лит.	Масса	Масш.
Разраб.		Кудинов		11.85			Н	см. табл.	
Пров.		Шмаглитов		VI.85			Лист	Листов	
Н.контр.		Постникова		VI.85			ЦНИИПромзданий		
Утв.		Шостак		VI.85					

Инв.№подл. | Подп. и дата | Взам.инв.№ | Инв.№дубл. | Подп. и дата

Серия 5.905-8

Формат А1

Взам. инв. №	Подп. и дата	Инв. № дубл.	Подп. и дата

Подгр. 4.903-8

Формат	Зона	Поз.	Обозначение		Наименование	Кол. на исполн. –	УКГ 7.00 – 01	Примечание
					Документация			
А3			УКГ 7.00СБ		Сборочный чертеж	Х	Х	
А3			УКГ 0.00Д		Общие указания	Х	Х	
					Детали			
А4		1	УКГ 7.01		Уголок	1		
				-01	Уголок		1	
А3		2	УКГ 3.02	-25	Уголок	1		
				-30	Уголок		1	
					Стандартные изделия			
		3			Гайка М24.5 ГОСТ 5915-70	4	4	
		4			Хомут 130-80 Ст.3сп ГОСТ 24137-80	1		
					Хомут 540-80 Ст.3сп ГОСТ 24137-80		1	

Изм.	Лист	№ докум.	Подп.	Дата	УКГ 7.00			
Разраб.		Кудинов			Крепление трубопроводов к трубопроводу	Лит.	Лист	Листов
Пров.		Зверсонов		11.83				
Н.контр.		Усиевич		11.83	конструкции	Институт Госгазпроект		
Утв.		Иванов						

Копировал: Захарова Формат А4

Инв. № подл.	Подп. и дата	Взам. инв. №	Инв. № дубл.	Подп. и дата

Изм.	Лист	№ докум.	Подп.	Дата
Разраб.		Сонин		11.83
Пров.		Зверсонов		11.83
Н.контр.		Усиевич		11.83
Утв.		Иванов		11.83

Подгас

Уголок Б-125-85-10 ГОСТ 8509-72 / Ст.3-4-1 ГОСТ 535-79

Лит.	Масса	Масштаб
		1:5

Лист | Листов 1

Институт Госгазпроект

Копировал: Захарова Формат А4

УКГ 7.01

Обозначение	L, мм	Масса, кг
УКГ 7.01		
-01	200-0,8	16,23
	300-2,5	15,56

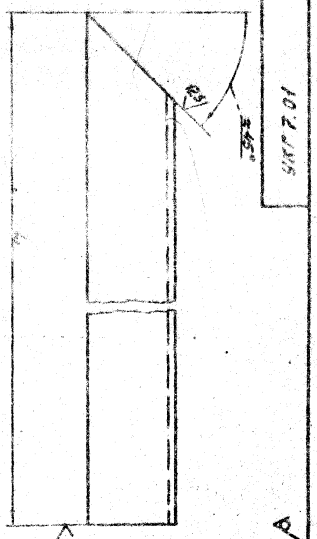

А

УКГ 7.00СБ

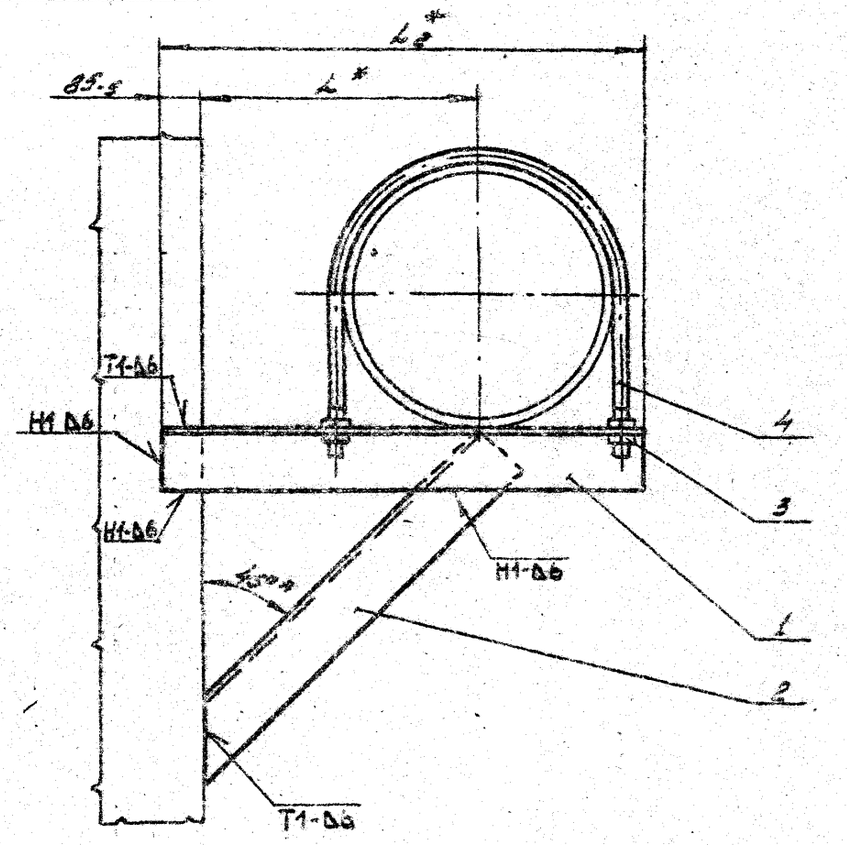

Обозначение	Условный проход Dy*, мм	L, мм	L2*, мм	Масса, кг
УКГ 7.00	400	450	802	34,46
-01	500	550	958	39,77

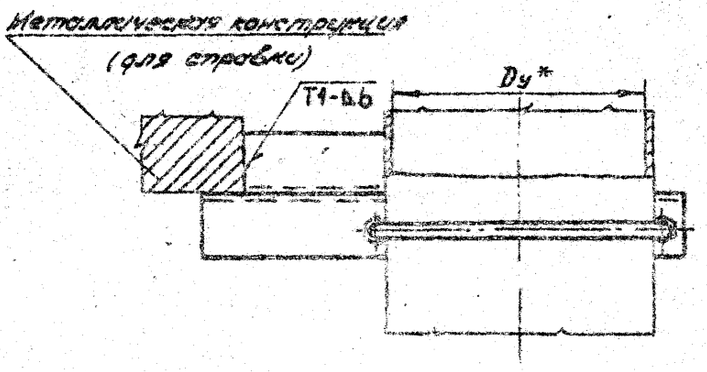

1. Сварные швы по ГОСТ 5264-80.
2. *Размеры для справок.

Изм.	Лист	N докум.	Подп.	Дата	Крепление горизонтального газопровода Dy400 и 500К металлическим конструкциям. Сборочный чертеж.
Разраб.	Кусенов			11.83	
Пров.	Васильев			11.83	
Т.контр.					
Н.контр.	Иванов			11.83	
Утв.	Иванов				

УКГ 7.00СБ

Литер. | Лист | Листов

Мосгазпроект

Перепечатка разрешена | Формат А3

Серия 5.905-8

Инв.N подл. | Подп. и дата | Взамен инв.N | Инв.N дубл. | Подп. и дата

Инв. № подл. | Подп. и дата | Взам. инв. № | Инв. № дубл. | Подп. и дата

Серия 5.903-8

Формат	Зона	Поз.	Обозначение	Наименование	Кол. на исполн. УКГ 8.00 –	01	02	03	04	05	06	07	08	09	Примечание
				Документация											
А4			УКГ 8.00СБ	Сборочный чертеж	X	X	X	X	X	X	X	X	X	X	
03			УКГ 0.00Д	Общие указания	X	X	X	X	X	X	X	X	X	X	
				Детали											
03		1	УКГ 8.02	Уголок	1										
			-03	Уголок		1									
			-04	Уголок			1								
			-07	Уголок				1							
			-10	Уголок					1						
			-13	Уголок						1					
			-16	Уголок							1				
			-24	Уголок								1			
			-25	Уголок									1		
			-30	Уголок										1	

Изм.	Лист	N докум.	Подп.	Дата	УКГ 8.00		
Разр.	Кудинов			11.87	Крепление бортовых камней к металлоконструкциям	Лит.	Лист	Листов
Пров.	Герасимов			11.87		Н	1	2
Н. контр.	Васильев			11.87		Институт Мосгазниипроект		
Утв.	Иванов			11.87				

Копировал: Подшив... Формат А4

Инв. № подл. | Подп. и дата | Взам. инв. № | Инв. № дубл. | Подп. и дата

Формат	Зона	Поз.	Обозначение	Наименование	Кол. на исполн. УКГ 8.00 –	01	02	03	04	05	06	07	08	09	Примечание
				Стандартные изделия											
		2		Гайка М10.5 ГОСТ 5915-70	4										
				Гайка М12.5 ГОСТ 5915-70		4	4	4							
				Гайка М16.5 ГОСТ 5915-70					4						
				Гайка М20.5 ГОСТ 5915-70						4	4	4			
				Гайка М24.5 ГОСТ 5915-70									4	4	
				Хомут 1 ГОСТ 24137-80											
		3		60-В Ст 3сп	1										
				80-В Ст 3сп		1									
				90-В Ст 3сп			1								
				110-В Ст 3сп				1							
				160-В Ст 3сп					1						
				225-В Ст 3сп						1					
				275-В Ст 3сп							1				
				330-В Ст 3сп								1			
				450-В Ст 3сп									1		
				540-В Ст 3сп										1	

Изм.	Лист	N докум.	Подп.	Дата	УКГ 8.00	Лист 2

Копировал: Подшив... Формат А4

УКГ 8.00СБ

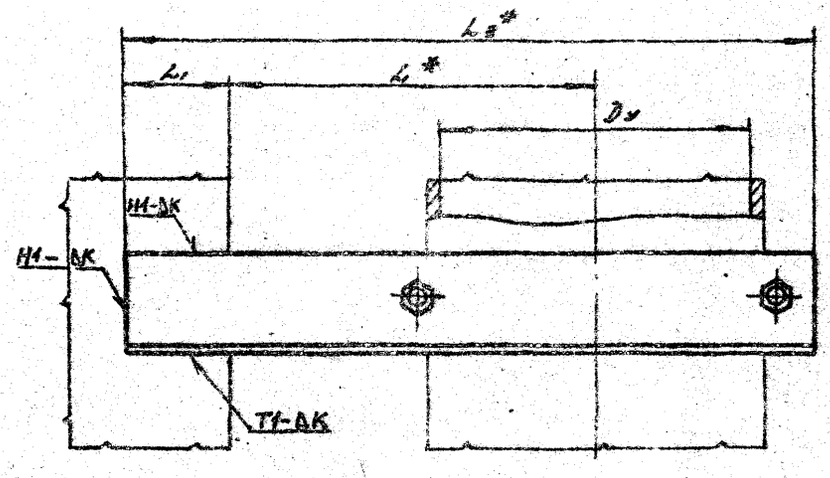

Обозначение	Условный проход Dy*, мм	L*, мм	L1, мм	L*2, мм	ΔL, мм	Масса, кг
УКГ 8.00	50	100	55-5	220	4+1	0.86
-01	65			231		1.15
-02	80			236		1.19
-03	100	150		296		1.60
-04	150	200	75-5	393	5+1	3.79
-05	200	250		478		6.63
-06	250	300	85-5	563	6+1	10.87
-07	300	350		650		15.11
-08	400	450		802		20.23
-09	500	550		957		24.20

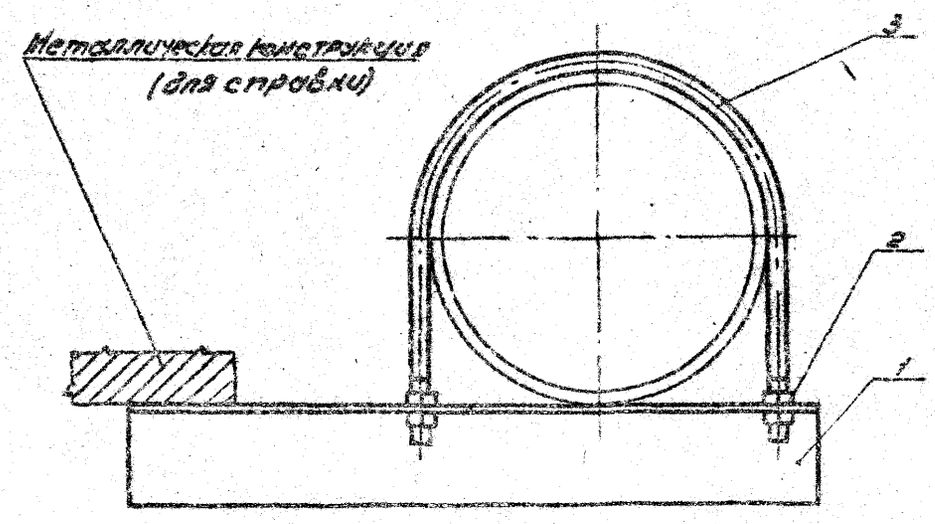

2. Сварные швы по ГОСТ 5264-80
2*. Размеры для справок.

Разраб.	Дорохов	Подп.	Дата	Крепление бесподвижной скользящей опоры Dy 50÷500 к металлическим конструкциям. Сборочный чертеж	Лит.	Масса	Масштаб
Пров.	Дерюгина		11.85		Н	см. табл.	
Н.контр.	Поспелова		11.85		Лист	Листов	
Утв.	Иванов		11.85		МОСГИПРОСТРОЙМОНТАЖ		

УКГ 8.00СБ

Копировал: Формат А2

Серия 5.905-8

Инв. № подл. | Подп. и дата | Взам. инв. № | Инв. № дубл. | Подп. и дата

Серия 3.503-2

Формат	Зона	Поз.	Обозначение	Наименование	Кол. на исполн. УКГ 9.00- —	01	02	03	04	05					Примечание
				Документация											
			УКГ 9.00СБ	Сборочный чертеж	X	X	X	X	X	X					
А3			УКГ9.00Д	Общие указания	X	X	X	X	X	X					
				Сборочные единицы											
А4		1	УКГ9.01.00	Опора	1										
			— 01	Опора		1									
			— 02	Опора			1								
			— 03	Опора				1							
			— 04	Опора					1						
			— 05	Опора						1					
				Детали											
А4		2	УКГ9.02	Болт фундаментный	2	2	2	2	2	2					

Изм.	Лист	N докум.	Подп.	Дата	УКГ 9.00			
Разраб.	Кузнецов				Крепление горизонтального стержневого ригеля Dн 50-200 на стальной стоечной опоре	Лит.	Лист 1	Листов 2
Пров.	Гресикова					Институт Мосгазниипроект		
Н.контр.	Посилевич							
Утв.	Иванов							

Копировал

Формат А4

Инв. N подл. | Подп. и дата | Взам. инв. N | Инв. N дубл. | Подп. и дата

Формат	Зона	Поз.	Обозначение	Наименование	Кол. на исполн. УКГ9.00- —	01	02	03	04	05					Примечание
				Стандартные изделия											
		3		Гайка М12 ГОСТ 5915-70	4										
				Гайка М12,5 ГОСТ 5915-70		4	4	4							
				Гайка М16,5 ГОСТ 5915-70	4	4	4	4	8	4					
				Гайка М20,5 ГОСТ 5915-70						4					
		4		Хомуты ГОСТ 24137-80											
				60-В Ст3сп	1										
				80-В Ст3сп		1									
				90-В Ст3сп			1								
				110-В Ст3сп				1							
				160-В Ст3сп					1						
				225-В Ст3сп						1					

Изм.	Лист	N докум.	Подп.	Дата	УКГ 9.00	Лист 2

Копировал

Формат А4

УКГ 9.00СБ

Серия 5.905-8

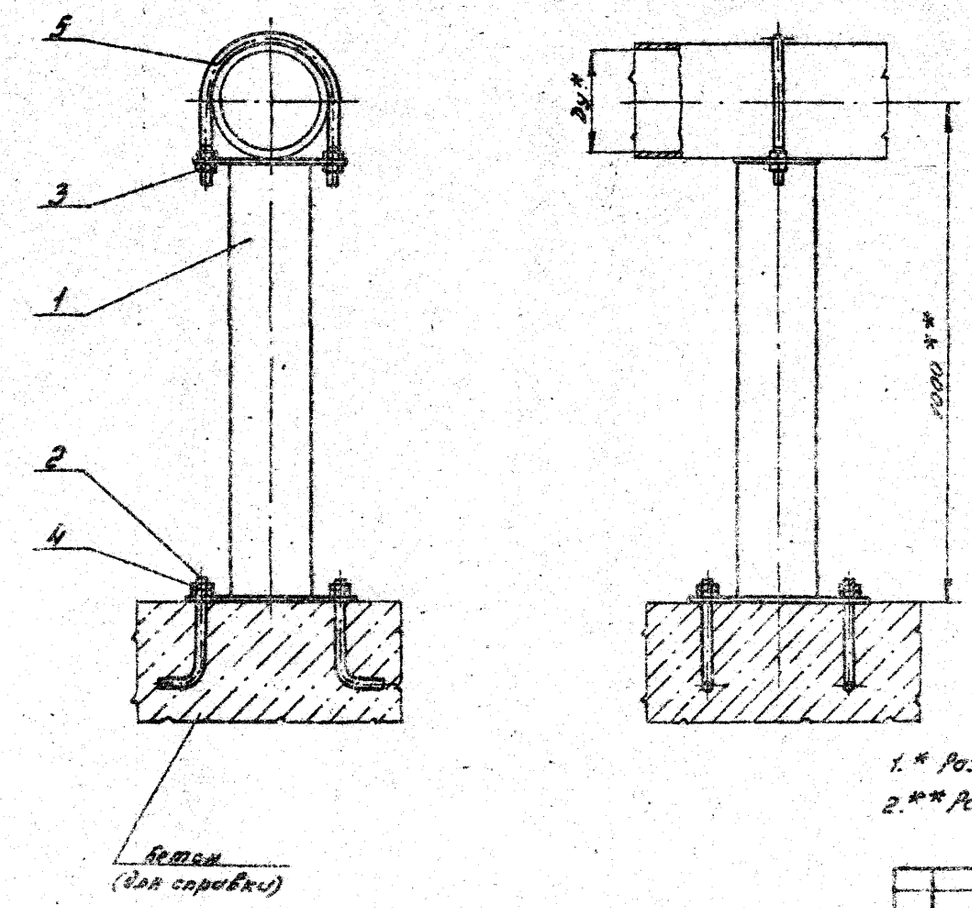

Обозначение	Условный проход Ду*, мм	Масса, кг
УКГ 9.00	50	5,46
-01	65	6,86
-02	80	7,93
-03	100	9,74
-04	150	15,37
-05	200	25,56

1.* Размер для справки.

2.** Размер уточнить при проектировании.

Изм.	Лист	N докум.	Подп.	Дата	УКГ 9.00СБ			
Разраб.		Кудинов		12.83	Крепление горизонтального газопровода Ду 50÷200 на стальные стойкой опоре. Сборочный чертеж	Лит.	Масса	Масш.
Пров.		Гусейнов		12.83		А	см. табл.	–
Т.контр.						Лист	Листов	
Н.контр.		Мосцалов		12.83		Институт Мосгазпроект		
Утв.		Иванов		12.83				

Копировал: Зайцева

Формат А

Инв. N подл. | Подп. и дата | Взам. инв. N | Инв. N дубл. | Подп. и дата

Инв. № подл.	Подп. и дата	Взам. инв. №	Инв. № дубл.	Подп. и дата

Серия 3.407-2

Формат	Зона	Поз.	Обозначение	Наименование	Кол. на исполн. УКГ9.01.00- —	01	02	03	04	05					Примечание
				Документация											
			УКГ9.01.00 СБ	Сборочный чертеж	×	×	×	×	×	×					
				Детали											
А4		1	УКГ9.01.01	Основание	1										
			— 01	Основание		1									
			— 02	Основание			1								
			— 03	Основание				1							
			— 04	Основание					1						
			— 05	Основание						1					
			УКГ9.01.02	Полка	1										
			— 01	Полка		1									
			— 02	Полка			1								
			— 03	Полка				1							
			— 04	Полка					1						

Изм.	Лист	№ докум.	Подп.	Дата	УКГ9.01.00
Разраб.	Кухарков			12.83	Опора — Лит. М; Лист 1; Листов 2
Пров.	Тарасенко			12.83	
Н. контр.	Васильевич			12.83	Институт Мосгазниипроект
Утв.	Иванов				

Копировал: Формат А4

Инв. № подл.	Подп. и дата	Взам. инв. №	Инв. № дубл.	Подп. и дата

Формат	Зона	Поз.	Обозначение	Наименование	Кол. на исполн. УКГ9.01.00- —	01	02	03	04	05					Примечание
А4		2	УКГ9.01.02 —05	Полка						1					
БК		3	УКГ9.01.03	Труба ℓ = 961-2											
				Труба 32×3 ГОСТ 10704-76 / Д ГОСТ 10705-63	1										
				Труба ℓ = 952-2											
				Труба 45×3 ГОСТ 10704-76 / Д ГОСТ 10705-80		1									
				Труба ℓ=945-2											
				Труба 57×3,0 ГОСТ 10704-76 / Д ГОСТ 10705-80			1								
				Труба ℓ=936-2											
				Труба 76×3,0 ГОСТ 10704-76 / Д ГОСТ 10705-80				1							
				Труба ℓ = 910-2											
				Труба 133×4,0 ГОСТ 10704-76 / Д ГОСТ 10705-80					1						
				Труба ℓ = 880-2											
				Труба 159×4,5 ГОСТ 10704-76 / Д ГОСТ 10705-80						1					

Изм.	Лист	№ докум.	Подп.	Дата	УКГ9.01.00

Копировал: Формат А4

УКГ9.01.00СБ

Серия 5.905-8

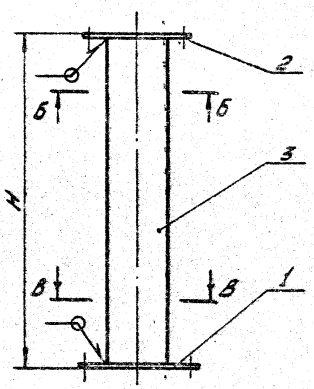

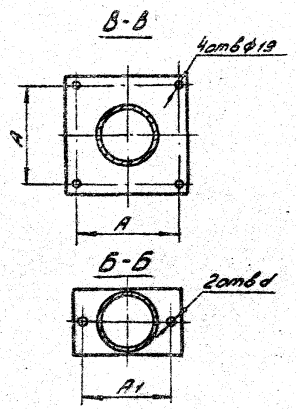

Обозначение	A, мм	A_1, мм	d, мм	H, мм	Масса, кг
УКГ9.01.00	110	70	12	971	3.12
-01	130	92	15	962	4.39
-02	140	102		955	5.44
-03	160	122		946	7.20
-04	220	176	19	920	12.26
-05	280	245	24	890	21.36

1. Сварные швы по ГОСТ 5264-80-Т1 - ▷5.
2. Размеры для справок.

Изм.	Лист	№ докум.	Подп.	Дата	УКГ9.01.00СБ			
Разраб.		Кудинов		11.83	Опора	Лит.	Масса	Масштаб
Пров.		Герасимова		11.83	Сборочный чертеж	И	см. табл.	-
Т.контр.						Лист	Листов 1	
Н.контр.		Васильев		11.83		Институт Мосгазниипроект		
Утв.		Иванов						

Копировал: Радина Формат А4

Подп. и дата | Инв. № дубл. | Взам. инв. № | Инв. № подл.

УКГ9.01.01

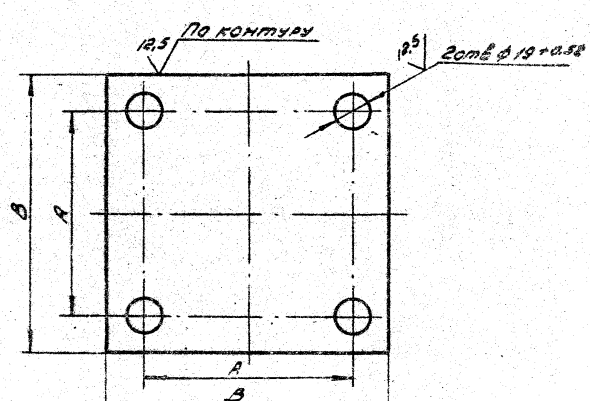

Обозначение	A, мм	B, мм	Масса, кг
УКГ9.01.01	110±1	150-1	0,84
-01	130±1	170-1	1,09
-02	140±1	180-1	1,23
-03	160±1	200-1,15	1,53
-04	220±1	260-1,3	2,61
-05	280±1	320-1,4	4,24

Изм.	Лист	№ докум.	Подп.	Дата	УКГ9.01.01			
Разраб.		Кудинов		11.83	Основание	Лит.	Масса	Масштаб
Пров.		Герасимова		11.83		И	см. табл.	-
Т.контр.						Лист	Листов	
Н.контр.		Васильев		11.83		Институт Мосгазниипроект		
Утв.								

ГОСТ 5264-80 ГОСТ 19903-74 ГОСТ 14637-79

Копировал: Радина Формат

Серия 5.905-8

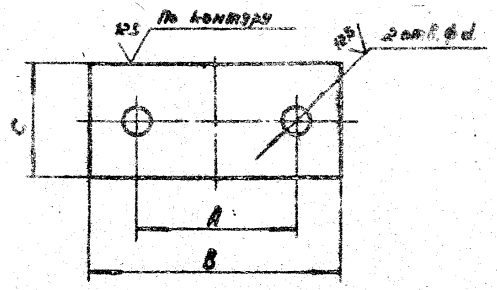

Обозначение	A, мм	B, мм	C, мм	d, мм	Масса, кг
УК Г9.01.02	70±1	110-0,87	50-0,62	$12^{+0,43}$	0,21
—01	92±1	130-1	70-0,74	$15^{+0,43}$	0,34
—02	102±1	140-1	80-0,74		0,43
—03	122±1	160-1	100-0,87		0,62
—04	176±1	220-1,15	150-1	$19^{+0,52}$	1,30
—05	245±1	290-1,3	180-1	$24^{+0,52}$	2,05

Взам. инв. № | Инв. № подл. | Подп. и дата

Изм.	Лист	№ докум.	Подп.	Дата	УК Г9.01.02
Разраб.		Кузнецов		11.83	Полка
Пров.		Герасимова		11.83	
Т.контр.					Лит. / Масса / Масштаб
Н.контр.		Ивановская			Лист / Листов 1
Утв.					Организация Мосгазпроект

Лист 6-ПН-30 ГОСТ 19903-74 / Ст3 ГОСТ 14637-79

Копировал: Формат А4

Серия 5.905-8

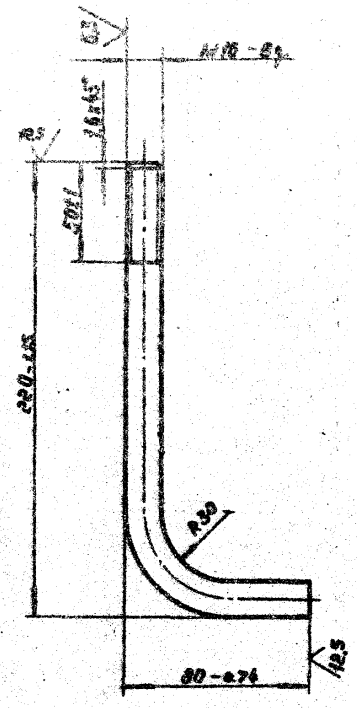

Взам. инв. № | Инв. № подл. | Подп. и дата

Изм.	Лист	№ докум.	Подп.	Дата	УК Г9.02
Разраб.		Кузнецов		11.83	Болт фундаментный
Пров.		Герасимова		11.83	
Т.контр.					Лит. / Масса / Масштаб
Н.контр.		Ивановская			И / 0,47 / 1:2
Утв.					Лист / Листов 1
					Организация Мосгазпроект

Болт М16 ГОСТ 2590-71 / Ст3-1 ГОСТ 535-79

Копировал: Формат А4

Инв. № подл.	Подп. и дата	Взам. инв. №	Инв. № дубл.	Подп. и дата

Серия 5.905-8

Формат	Зона	Поз.	Обозначение	Наименование	Кол. на исполн. УКГ 10.00- —	01	02	03	04	05	06	07	08	09	Примечание
				Документация											
А3			УКГ 10.00СБ	Сборочный чертеж	X	X	X	X	X	X	X	X	X	X	
А5			УКГ 0.00Д	Общие указания	X	X	X	X	X	X	X	X	X	X	
				Сборочные единицы											
А4			УКГ 10.01.00	Опора	1										
			-01	Опора		1									
			-02	Опора			1								
			-03	Опора				1							
			-04	Опора					1						
			-05	Опора						1					
			-06	Опора							1				

Изм.	Лист	№ докум.	Подп.	Дата	УКГ 10.00			
Разраб.		Кучанов		12.83	Крепление горизонтального газопровода Ду 250÷1000 на отдельно стоящей опоре	Лит.	Лист	Листов
Пров.		Герасимов		12.83		И	1	3
Н.контр.		Поспелов		12.83		ИНСТИТУТ Мосгазниипроект		
Утв.		Иванов		12.83				

Копировал: Радина Формат А4

Инв. № подл.	Подп. и дата	Взам. инв. №	Инв. № дубл.	Подп. и дата

Формат	Зона	Поз.	Обозначение	Примечание	Кол. на исполн. УКГ 10.00- —	01	02	03	04	05	06	07	08	09	Примечание
А4		1	УКГ 10.01.00 -07	Опора								1			
			-08	Опора									1		
			-09	Опора										1	
				Стандартные изделия											
		2		Хомуты ГОСТ 24137-80											
				275-В ст 3сп	1	1	1								
				330-В ст 3сп				1	1	1					
				430-В ст 3сп							1	1			
				540-В ст 3сп									1	1	
		3		Болт 1.1 М20×400 В ст3											
				ГОСТ 24379.1-80	4	4	4	4	4	4	4	4	4	4	
		4		Гайка ГОСТ 5915-70											
				М20.5	4	4	4	4	4	4					
				М24.5							4	4	4	4	

Изм.	Лист	№ докум.	Подп.	Дата	УКГ 10.00	Лист 2

Копировал: Радина Формат А4

Серия 5.905-8

Позиция	Зона	Кол.	Обозначение	Наименование	Кол. на чертеж. 9кг 10.00 — 10	11	12	13	14						Примечание
				Документация											
А3			9кг 10.00 СБ	Сборочный чертеж	X	X	X	X	X						
А3			9кг 0.00 Д	Общие указания	X	X	X	X	X						
				Сборочные единицы											
А4		1	9кг 10.01.00 — 10	Опора	1										
			— 11	Опора		1									
			— 12	Опора			1								
			— 13	Опора				1							
			— 14	Опора					1						
				Детали											
А4		2	9кг 10.02	Стойка	1	1									
			— 01	Стойка			1	1							
			— 02	Стойка					1						
				Стандартные изделия											
		3		Болт М14х100.8.ГОСТ											
				ГОСТ 7798-70											
		4		Гайка М14.8.ГОСТ 5915-70	8	4	4	4	4						

Изм.	Лист	№ докум.	Подп.	Дата	9кг 10.00

Копировал

УКГ 10. 00 СБ

Серия 5.905-8

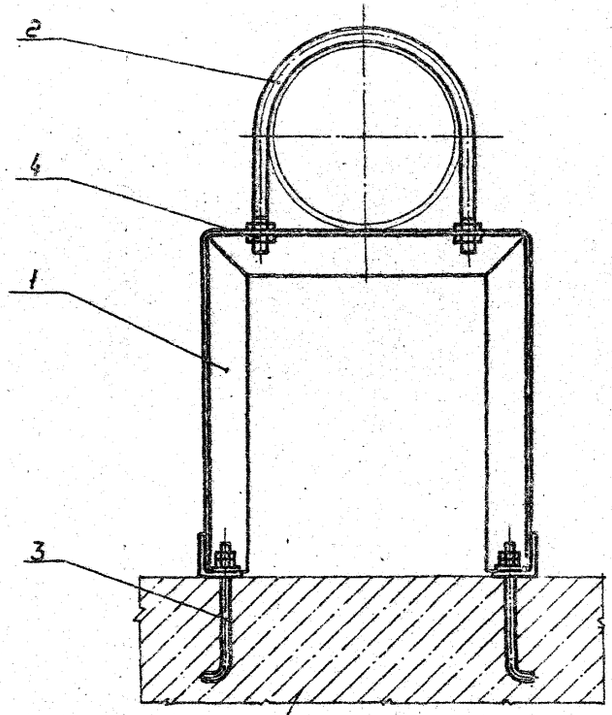

Бетон
(для справки)

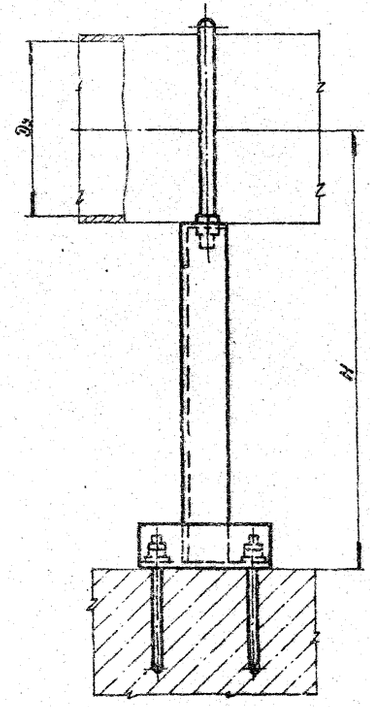

Размеры для справок.

Обозначение	Условный проход Dy	H, мм	Масса, кг
УКГ 10. 00	250	600	13,28
–01		700	20,88
–02		800	22,0
–03	300	600	19,2
–04		700	20,65
–05		800	22,0
–06	400		32,17
–07		1000	42,07
–08	500	800	36,87
–09		1000	41,77
–10	600	800	52,65
–11		1000	60,35
–12	800	800	58,45
–13		1000	66,95
–14	1000		69,39

Изм.	Лист	№ докум.	Подп.	Дата	
Разраб.	Кузнецов			12.83	Крепление горизонтального газопровода Dy 250 ÷ 1000 на отдельно стоящей опоре. Сборочный чертеж.
Пров.	Герасимова			12.83	
Т.контр.					
Н.контр.	Васильев			12.83	
Утв.	Иванов			12.83	

УКГ 10.00 СБ

Лит.	Масса	Масштаб
И	см.табл.	—

Лист Листов 1

Институт Мосгазниипроект

Копировал: Формат А3

Инв. № подл. | Подп. и дата | Взам. инв. № | Инв. № дубл. | Подп. и дата

Инв. № подл. | Подп. и дата | Взам. инв. № | Инв. № дубл. | Подп. и дата

Серия 5.905-8

Формат	Зона	Поз.	Обозначение	Наименование	Кол. на исполн. УКГ 10.01.00-										Примечание
					-	01	02	03	04	05	06	07	08	09	
				Документация											
08			УКГ 10.01.00СБ	Сборочный чертеж	×	×	×	×	×	×	×	×	×	×	
				Детали											
09		1	УКГ 10.01.01	Уголок	1										
			-01	Уголок		17									
			-02	Уголок			1								
			-03	Уголок				1							
			-04	Уголок					1						
			-05	Уголок						1					
			-06	Уголок							1				
			-07	Уголок								1			

Изм.	Лист	№ докум.	Подп.	Дата	УКГ 10.01.00
Разраб.		Кудинов		10.05	Опора
Пров.		Ратенинова		10.05	Лит. / Лист / Листов: 1 / 1 / 3
Н. контр.		Воронцов		10.05	Институт Мосгоспроект-1
Утв.					

Копировал: Ратенинова Формат А4

Инв. № подл. | Подп. и дата | Взам. инв. № | Инв. № дубл. | Подп. и дата

Формат	Зона	Поз.	Обозначение	Примечание	Кол. на исполн. УКГ 10.01.00-										Примечание
			УКГ 10.01.01 -08	Уголок									1		
			-09	Уголок										1	
04		2	УКГ 10.01.02	Уголок	2	2	2	2	2	2					
			-01	Уголок							2	2	2	2	

Изм.	Лист	№ докум.	Подп.	Дата	УКГ 10.01.00

Копировал: Формат А3

Серия 5.905-8

Поз.	Обозначение	Наименование	Кол. на исполн. 10	11	12	13	14	Примечание
		Документация						
	УКГ 10.01.00 СБ	Сборочный чертеж						
		Детали						
1	УКГ 10.01.00 -10	Уголок	1					
	-11	Уголок		1				
	-12	Уголок			1			
	-13	Уголок				1		
	-14	Уголок					1	
2	УКГ 10.01.02 -02	Уголок	2	2		2		
	-03	Уголок			2	2	2	

Инв. № подл. | Подп. и дата | Взам. инв. № | Инв. № дубл. | Подп. и дата

УКГ 10.01.00

Лист 3

Изм. | Лист | № докум. | Подп. | Дата

20.01.1986

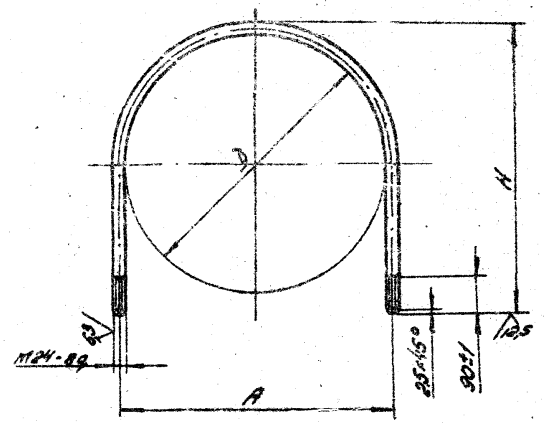

Обозначение	Д, мм	А, мм	Н, мм	Масса, кг
УКГ 10.02	630 ±1,25	855±1	895-2	6.04
-01	820 ±2,3	845±1,1	885-2,3	7.78
-02	1020 ±2,6	1045±1,3	1085-2,6	9.60

Инв. № подл. | Подп. и дата | Взам. инв. № | Инв. № дубл. | Подп. и дата

Изм.	Лист	№ докум.	Подп.	Дата
Разр.		Калинов		11.87
Пров.		Герасимова		12.87
Т.контр.				
Н.контр.		Киселев		12.87
Утв.				

Хомут

УКГ 10.02

Лит.	Масса	Масштаб
Н	см. табл.	—

Лист | Листов 1

Институт Мосгазниипроект

Копировал: Рабин | Формат А4

Клиз 824 ГОСТ 2590-71
ст3-1-I ГОСТ 535-79

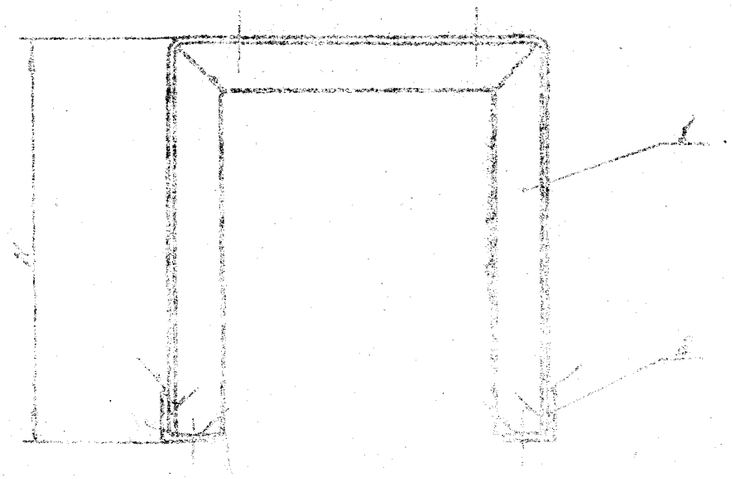

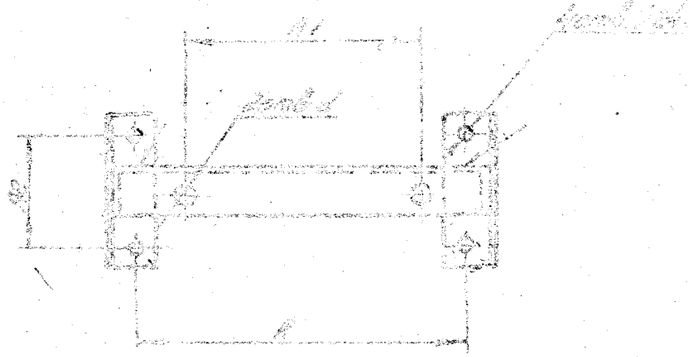

Обозначение	B, мм	H, мм	b, мм	d, мм	L, мм	Масса, кг
ИБ1.10.01.00					444	11.65
-01		285			554	12.85
-02	400		200	14	664	14.38
-03					409	11.93
-04		350			538	12.80
-05					638	14.24
-06					687	26.57
-07		434			907	31.07
-08	500		250		613	25.61
-09		504			739	30.57
-10				17	440	16.0
-11	630	600	300		590	26.6
-12					490	19.09
-13	800	600	400		590	33.09
-14	1000	800			990	59.00

1. Сборные обечайки по сер. 3.004-3-17 п.2.5.
2. Размеры для справок.

ИБ1.10.01.00 СБ

Опора

Сборочный чертеж

Лит. | Масса | Масштаб

Лист | Листов 1

Копировал: | Формат А3

Серия 5.905-8

Позиция	Зона	Кол.	Обозначение	Наименование	Кол. на испол. УкГ 11.00- 20	21	22	23	24						Примечание
				Добавляемые											
03			УкГ 11.08 СБ	Корпусной узел	X	X	X	X	X						
04			УкГП.00Д	Обуза сжатия	X	X	X	X	X						
				Детали											
01		1	УкГ5 01 — 30	Уголок	1										
			— 28	Уголок		1									
			— 12	Уголок			1								
			— 65	Уголок				1							
			— 24	Уголок					1						
				Стандартные изделия											
		2		Гайка М8.5 ГОСТ 5915-70	4		4	4							
				Гайка М24 ГОСТ 5915-70		4			4						
				Гайка М24.5 ГОСТ 5915-70	4	4	4	4	4						

Позиция	Зона	Кол.	Обозначение	Наименование	Кол. на испол. УкГ 11.00- 20	21	22	23	24						Примечание
		3		Болты ГОСТ 7798-70											
				М8-6g×20			1								
				М8-6g×25	1			1							
				М8-6g×30					1						
				М24-6g×100	1	1									
				М24-6g×120			1	1	1						

УКГ Н. 00 СБ

Серия 5.905-8

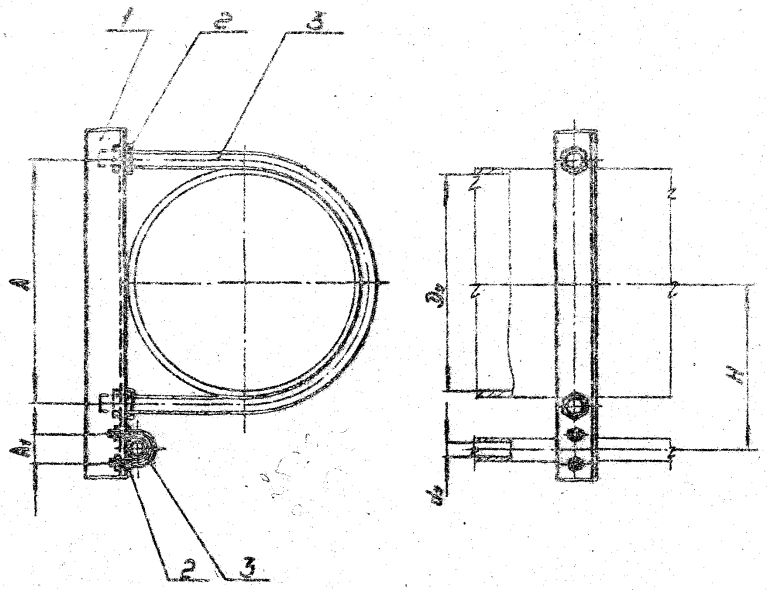

Обозначение	Dy, мм	dy, мм	A, мм	A1, мм	H, мм	Масса, кг
УКГ Н. 00	50	20	70	36	95	1.00
— 01	65		92		105	1.28
— 02	80		102		110	1.35
— 03		25		40		1.36
— 04	100		122		125	1.50
— 05		40		53	140	1.61
— 06		50		70	155	1.78
— 07	150	25	176	40		2.62
— 08		40		53	165	2.71
— 09		50		70	185	2.95
— 10	200	25	245	40	190	4.42
— 11		40		53	200	4.52
— 12		50		70	220	4.79
— 13	250	25	295	40	215	5.05
— 14		40		53	225	5.14
— 15		50		70	245	5.42
— 16	300	25	350	40	240	5.65
— 17		40		53	255	5.80
— 18		50		70	270	6.02

Продолжение

Обозначение	Dy, мм	dy, мм	A, мм	A1, мм	H, мм	Масса, кг
УКГ Н. 00 — 19	400	25	454	40	295	10.06
— 20		40		53	305	10.20
— 21		50		70	325	10.53
— 22	500	25	564	40	350	11.58
— 23		40		53	360	12.11
— 24		50		70	385	12.44

Размеры для справок.

Изм.	Кол.уч.	Лист	Nдок.	Подп.	Дата	Крепление вспомогательного газопровода к основному	УКГ Н. 00 СБ
Разраб.	Кузнецов				11.83		Лит. / Масса / Масштаб
Пров.	Грестенко				11.83	сборочный чертеж	И / см.табл. / —
Т.контр.							Лист 1 / Листов 2
Н.контр.	Чернышев				11.83		Институт Мосгазниипроект
Утв.	Ивонов				11.83		

Копировал

Формат А2

16

Серия 5.905-8

Позиция	Обозначение	Наименование	Кол. на испол. УКГ 12.00-										Примечание
			-	01	02	03	04	05	06	07	08	09	
		Документация											
03	УКГ 12.00 СБ	Сборочный чертеж	X	X	X	X	X	X	X	X	X	X	
03	УКГ 0.00 Д	Общие указания	X	X	X	X	X	X	X	X	X	X	
		Детали											
03	1	УКГ 12.01	1										
	-01	Уголок		1									
	-02	Уголок			1								
	-03	Уголок				1							
	-04	Уголок					1						
	-05	Уголок						1					
	-06	Уголок							1				
	-07	Уголок								1			
	-08	Уголок									1		
	-09	Уголок										1	

Согласовано

Инв. № подл.	Подп. и дата	Взам. инв. №	Инв. № дубл.

УКГ 12.00

Крепление вспомогательных трубопроводов к основному

Лит.	Лист	Листов
Я	1	10

Институт Мосгазпроект

Копировал: Шевелев Формат А4

Позиция	Обозначение	Наименование	Кол. на испол. УКГ 12.00-										Примечание
			-	01	02	03	04	05	06	07	08	09	
		Стандартные изделия											
2		Болт М8х20х58 ГОСТ 7798-70	8	8	8	8	8	8	8	4	8	4	
		Гайка М8.02.ГОСТ 5915-70	4							4		4	
		Шайба 8.01.ГОСТ 6402-70		4	4	4	4	4	4	4	4	4	
3		Детали											
		Лист	2	2	2	1							
		Лист				1	2	2	1	1			
		Лист							1		2	1	
		Лист	1							1		1	
		Лист		1									
		Лист			1	1	1						
		Лист						1	1	1	1	1	

Инв. № подл.	Подп. и дата	Взам. инв. №	Инв. № дубл.

УКГ 12.00

Лист 2

Копировал: Шевелев Формат А4

Инв. № подл. | Подп. и дата | Взам. инв. № | Инв. № дубл. | Подп. и дата

Серия 5.905-8

Формат	Зона	Поз.	Обозначение	Наименование	Кол. на исполн. УкГ 12.00- 10	11	12	13	14	15	16	17	18	19	Примечание
				Документация											
А3			УкГ12.00 СБ	Сборочный чертеж	×	×	×	×	×	×	×	×	×	×	
А3			УкГ0.00 Д	Общие указания	×	×	×	×	×	×	×	×	×	×	
				Детали											
А3		1	УкГ12.01 — 10	Уголок	1										
			— 11	Уголок		1									
			— 12	Уголок			1								
			— 13	Уголок				1							
			— 14	Уголок					1						
			— 15	Уголок						1					
			— 16	Уголок							1				
			— 17	Уголок								1			
			— 18	Уголок									1		
			— 19	Уголок										1	

Изм. | Лист | № докум. | Подп. | Дата

УкГ 12.00

Лист 3

Копировал: [illegible] Формат А4

Инв. № подл. | Подп. и дата | Взам. инв. № | Инв. № дубл. | Подп. и дата

Формат	Зона	Поз.	Обозначение	Наименование	Кол. на исполн. УкГ 12.00- 10	11	12	13	14	15	16	17	18	19	Примечание
				Стандартные изделия											
		2		Гайка М6.5 ГОСТ 5915-70		8	8	4	8	4		8	8	4	
				Гайка М10.5 ГОСТ 5915-70	8			4		4	8			4	
				Гайка М12.5 ГОСТ 5915-70	4										
				Гайка М16.5 ГОСТ 5915-70		4	4	4	4	4	4				
				Гайка М20.5 ГОСТ 5915-70								4	4	4	
		3		Хомуты ГОСТ 24137-80									4	4	
				32-Вст3сп		2	1	1				2	1	1	
				45-Вст3сп			1		2	1			1		
				60-Вст3сп	2			1		1	2			1	
				110-Вст3сп	1										
				160-Вст3сп		1	1	1	1	1	1				
				225-Вст3сп								1	1	1	

Изм. | Лист | № докум. | Подп. | Дата

УкГ 12.00

Лист 4

Копировал: [illegible] Формат А4

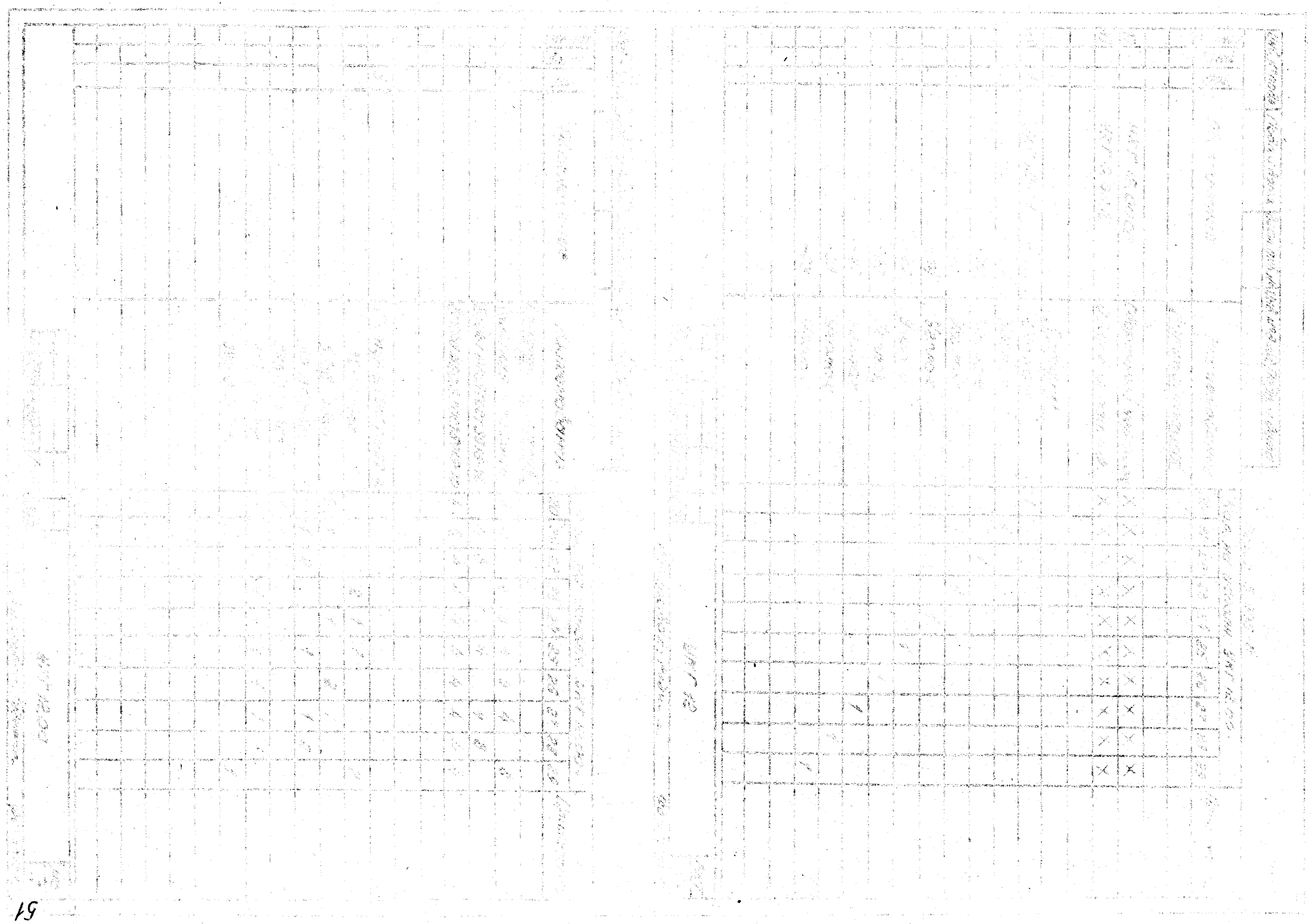

Инв. № подл. | Подп. и дата | Взам. инв. № | Инв. № дубл. | Подп. и дата

Серия 5.905-8

Позиция	Зона	Поз.	Обозначение	Наименование	Кол. на исполн. УКГ 12.00- 30	31	32	33	34	35	36	37	38	39	Примечание
				Документация											
1.1			УКГ 12.00СБ	Сборочный чертеж	×	×	×	×	×	×	×	×	×	×	
1.2			УКГ 0.00Д	Общие указания	×	×	×	×	×	×	×	×	×	×	
				Детали											
1.3		1	УКГ 12.01 -30	Уголок	1										
			-31	Уголок		1									
			-32	Уголок			1								
			-33	Уголок				1							
			-34	Уголок					1						
			-35	Уголок						1					
			-36	Уголок							1				
			-37	Уголок								1			
			-38	Уголок									1		
			-39	Уголок										1	

Изм. | Лист | № докум. | Подп. | Дата

УКГ 12.00

Лист 7

Копировал: Гаврилова Формат А4

Инв. № подл. | Подп. и дата | Взам. инв. № | Инв. № дубл. | Подп. и дата

Позиция	Зона	Поз.	Обозначение	Наименование	Кол. на исполн. УКГ 12.00- 30	31	32	33	34	35	36	37	38	39	Примечание
				Стандартные изделия											
		2		Гайка М8.5 ГОСТ 5915-70	8	4	8	4	4	8	8	4	8	4	
				Гайка М10.5 ГОСТ 5915-70		4		4	4			4		4	
				Гайка М20.5 ГОСТ 5915-70	4	4	4	4	4						
				Гайка М24.5 ГОСТ 5915-70						4	4	4	4	4	
		3		Хомуты ГОСТ 24137-80											
				32-ВСт3сп	1	1				2	1	1			
				48-ВСт3сп	1		2	1			1		2	1	
				60-ВСт3сп		1		1	2			1		1	
				330-ВСт3сп	1	1	1	1	1						
				430-ВСт3сп						1	1	1	1	1	

Изм. | Лист | № докум. | Подп. | Дата

УКГ 12.00

Лист 8

Копировал: Гаврилова Формат А4

Инв. № подл. | Подп. и дата | Взам. инв. № | Инв. № дубл. | Подп. и дата

Серия 5.905-8

Формат	Зона	Поз.	Обозначение	Наименование	Кол. на исполн. УКГ 12.00- 40	41	42	43	44	45	46				Примечание
				Документация											
А3			УКГ 12.00 СБ	Сборочный чертеж	×	×	×	×	×	×	×				
А4			УКГ 0.00 Д	Общие указания	×	×	×	×	×	×	×				
				Детали											
А3		1	УКГ 12.01 — 40	Уголок	1										
			— 41	Уголок		1									
			— 42	Уголок			1								
			— 43	Уголок				1							
			— 44	Уголок					1						
			— 45	Уголок						1					
			— 46	Уголок							1				
				Стандартные изделия											
		2		Гайка М8.5 ГОСТ 5915-70		8	2	4	8	4					
				Гайка М12.5 ГОСТ 5915-70	8			4		4	8				
				Гайка М24.5 ГОСТ 5915-70	4	4	4	4	4	4	4				

Изм.	Лист	№ докум.	Подп.	Дата	УКГ 12.00	Лист 9

Копировал

Инв. № подл. | Подп. и дата | Взам. инв. № | Инв. № дубл. | Подп. и дата

Формат	Зона	Поз.	Обозначение	Наименование	Кол. на исполн. УКГ 12.00- 40	41	42	43	44	45	46				Примечание
		3		Болты ГОСТ 24137-80											
				32-8ст5		2	1	1							
				45-8ст5			1		2	1					
				60-8ст5	2			1		1	2				
				430-8ст5	1										
				540-8ст5		1	1	1	1	1	1				

Изм.	Лист	№ докум.	Подп.	Дата	УКГ 12.00	Лист 10

Копировал

Формат А4

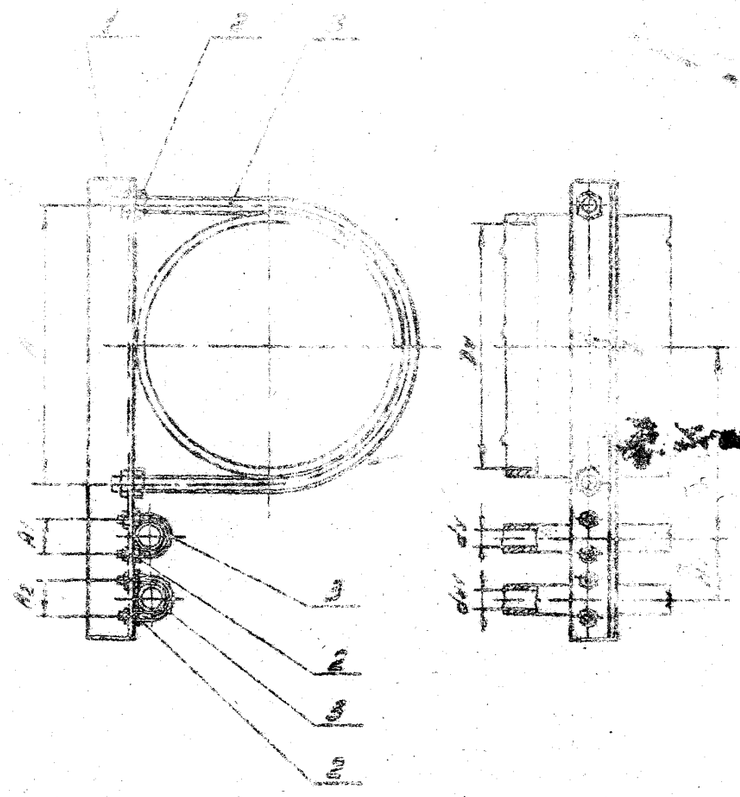

Обозначение	D_y, мм	d_y, мм	d_{y1}, мм	A_1, мм	A_2, мм	A_3, мм			
УКГ 12.00	50			70					
-01	65	20	20	82	36	36	105	75	
-02									
-03	80			102			110		
-04		25						80	
-05			25		42	40	125		
-06					48		150	90	
-07	100	30		123	50		140	95	
-08		40	40		53	53			
-09		50			70	70	140	105	
-10			50					110	
-11		25			40		155	80	
-12		40	25		53	40	165	90	
-13		50			70		175	95	
-14	150	40	40	176	53	53	165		
-15		50			70		175	105	
-16			50			70		110	
-17		25			40		195	80	
-18		40	25		53	40	200	90	
-19	200	50		245	70		210	95	
-20		40	40		53	53	200		
-21		50			70		210	105	
-22			50			70		110	

Размеры для справок.

					УКГ 12.00СБ		
Изм.	Лист	N докум.	Подп.	Дата	Крепление вспомогательных газоходов к основному. Сборочный чертеж	Лит.	Масса	Масштаб
Разраб.		Кудинов		11.83				
Пров.		Герасимов		11.83		Лист 1	Листов 1	
Т.контр.						Институт Мосгазниипроект		
Н.контр.		Докилабу		11.83				
Утв.		Ибонов		11.83				

Копировал: Родина Формат А3

Серия 5.903-8

Продолжение

Обозначение	D_y, мм	d_y, мм	d_{y1}, мм	A, мм	A_1, мм	A_2, мм	H, мм	H_1, мм	Масса, кг
УКГ 12.00-23	250	25	25	285	40	40	220	220	5.62
-24		40			53		225	225	5.69
-25		50			70		235	235	5.90
-26		40	40		53	53	225	225	5.79
-27		50			70		235	235	6.00
-28			50			70			6.18
-29	300	25	25	350	40	40	245	245	6.25
-30		40			53		255	255	6.36
-31		50			70		260	260	6.51
-32		40	40		53	53	255	255	6.44
-33		50			70		260	260	6.38
-34			50			70			6.79
-35	400	25	25	484	40	40	305	305	10.94
-36		40			53		310	310	11.05
-37		50			70		320	320	11.29
-38		40	40		53	53	310	310	11.18
-39		50			70		320	320	11.42
-40			50			70			11.62
-41	500	25	25	564	40	40	360	360	12.83
-42		40			53		365	365	12.94
-43		50			70		375	375	13.20
-44		40	40		53	53	365	360	13.07
-45		50			70		375	375	13.33
-46			50			70			13.55

Инв. № подл. | Подп. и дата | Взам. инв. № | Инв. № дубл. | Подп. и дата

Изм.	Лист	№ докум.	Подп.	Дата

УКГ 12.00.С.5

Лист 2

Копировал: Рабинович

Формат А3

УКГ 12.01

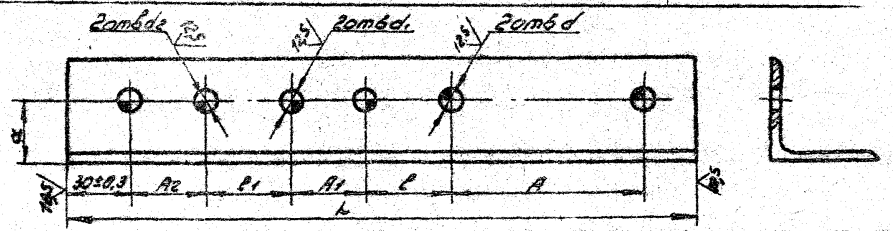

Обозначение	A, мм	A1, мм	A2, мм	a, мм	d, мм	d1, мм	d2, мм	L, мм	ℓ, мм	ℓ1, мм	b×ℓ×d	Масса, кг
УКГ 12.01	70±1		35±1	25±0,3	12+0,7			280-1,3	42±0,3		45×45×5	0,93
-01	92±1	36±1						300-1,3		39±0,3		1,11
-02								310-1,3	41±0,3			1,15
-03	102±1					10+0,36				42±0,3		1,20
-04								325-1,4	39±0,3			1,20
-05		40±1	40±1	30±0,3	15+0,4		10+0,36	345-1,4	44±0,3	40±0,3		1,28
-06		53±1						360-1,4	42±0,3	43±0,3	50×50×5	1,33
-07	122±1	70±1				12+0,4		375-1,4	44±0,3	40±0,3		1,39
-08		53±1	53±1			10+0,36		390-1,4	42±0,3	41±0,3		1,37
-09		90±1				12+0,4		410-1,55	44±0,3	43±0,3		1,52
-10			70±1				12+0,7			40±0,3		1,52
-11		40±1							47±0,3			1,94
-12		53±1	40±1			10+0,36		430-1,55	50±0,3	43±0,3		2,04
-13	176±1	90±1				12+0,4	10+0,36	445-1,55	52±0,4	40±0,3	63×63×5	2,11
-14		53±1	53±1	35±0,3	19+0,5	10+0,36		440-1,55	50±0,3	41±0,3		2,09
-15		90±1				12+0,7		460-1,55	52±0,4	43±0,3		2,18
-16			90±1				12+0,7	470-1,55		40±0,3		2,23
-17	248±1	40±1	40±1	45±0,3	24+0,5	10+0,36	10+0,36	490-1,55			75×75×5	2,80
-18		53±1						500-1,55	50±0,3	45±0,3		2,85

Изм.	Лист	№ док.	Подп.	Дата	Уголок	УКГ 12.01
Разраб.		Кудинов		11.87		Лит. / Масса / Масштаб
Пров.		Герасимова		11.87		Н / Сн. 100% / —
Т. контр.						Лист 1 / Листов 2
Н. контр.		Иосилевич		11.87	Уголок 5-63×63×5 ГОСТ 8509-72 Ст3-1-1 ГОСТ 535-79	Институт Мосгражданпроект
Утв.						

Копировал: Фомина Формат А3

Серия 5.905-8

Инв. № подл. | Подп. и дата | Взам. инв. № | Инв. № дубл. | Подп. и дата

УКГ 12.01

Серия 5.905-8

Продолжение

Обозначение	A, мм	A_1, мм	A_2, мм	a, мм	d, мм	d_1, мм	d_2, мм	L, мм	l, мм	l_1, мм	$b \times B \times d$	Масса, кг
УКГ 12.01 – 19	245±1	70±1	40±1	48±0,3	$24^{+0,6}$	$12^{+0,4}$	$10^{+0,36}$	320–1,75	52±0,4	40±0,3	75×75×5	2,97
-20		53±1	53±1			$10^{+0,36}$		515–1,75	50±0,3	41±0,3		2,94
-21		70±1				$12^{+0,4}$		535–1,75	52±0,4	43±0,3		3,06
-22			70±1				$12^{+0,4}$	560–1,75		40±0,3		3,20
-23	295±1	40±1	40±1			$10^{+0,36}$	$10^{+0,36}$	540–1,75				3,09
-24		53±1						550–1,75	50±0,3	43±0,3		3,14
-25		70±1				$12^{+0,4}$		570–1,75	52±0,4	40±0,3		3,26
-26		53±1	53±1			$10^{+0,36}$		565–1,75	50±0,3	41±0,3		3,23
-27		70±1				$12^{+0,4}$		585–1,75	52±0,4	43±0,3		3,35
-28			70±1				$12^{+0,4}$	600–1,75		40±0,3		3,43
-29	360±1	40±1	40±1			$10^{+0,36}$	$10^{+0,36}$	590–1,75	50±0,3			3,38
-30		53±1						610–1,75	53±0,4	43±0,3		3,50
-31		70±1				$12^{+0,4}$		620–1,75	50±0,3	40±0,3		3,55
-32		53±1	53±1			$10^{+0,36}$			53±0,4	41±0,3		3,56
-33		70±1				$12^{+0,4}$		595–1,75	50±0,3	43±0,3		3,41
-34			70±1				$12^{+0,4}$	650–2,0		40±0,3		3,72
-35	464±1	40±1	40±1		$28^{+0,8}$	$10^{+0,36}$	$10^{+0,36}$	710–2,0	58±0,4		90×90×6	5,87
-36		53±1						720–2,0	56±0,4	43±0,3		5,95
-37		70±1				$12^{+0,4}$		740–2,0	58±0,4	40±0,3		6,12
-38		53±1	53±1			$10^{+0,36}$		735–2,0	56±0,4	41±0,3		6,08
-39		70±1				$12^{+0,4}$		755–2,0	58±0,4	43±0,3		6,23
-40			70±1				$12^{+0,4}$	770–2,0		40±0,3		6,34
-41	564±1	40±1	40±1			$10^{+0,36}$	$10^{+0,36}$	820–2,3				6,75
-42		53±1						830–2,3	56±0,4	43±0,3		6,85
-43		70±1				$12^{+0,4}$		850–2,3	58±0,4	40±0,3		7,01
-44		53±1	53±1			$10^{+0,36}$		845–2,3	56±0,4	41±0,3		6,97
-45		70±1				$12^{+0,4}$		865–2,3	58±0,4	43±0,3		7,13
-46			70±1				$12^{+0,4}$	880–2,3		40±0,3		7,26

Инв.№подл. | Подп. и дата | Взам.инв.№ | Инв.№дубл. | Подп. и дата

Изм.	Лист	№ докум.	Подп.	Дата

УКГ 12.01

Лист 2

Копировал: Задочков

Формат А3

Инв. № подл. | Подп. и дата | Взам. инв. № | Инв. № дубл. | Подп. и дата

Серия 5.905-8

Формат	Зона	Поз.	Обозначение	Наименование	Кол. на испол. УКГ 13.00- —	01	02	03	04	05	06	07	08		Примечание
				Документация											
А4			УКГ 13.00СБ	Сборочный чертеж	X	X	X	X	X	X	X	X	X		
А3			УКГ 0.00.Д	Общие указания	X	X	X	X	X	X	X	X	X		
				Детали											
А4		1	УКГ 13.01	Уголок	1										
			-01	Уголок		1									
			-02	Уголок			1								
			-03	Уголок				1							
			-04	Уголок					1						
			-05	Уголок						1					
			-06	Уголок							1				
			-07	Уголок								1			
			-08	Уголок									1		

Изм.	Лист	№ докум.	Подп.	Дата	УКГ 13.00			
Разраб.	Кучинов			11.83	Крепление газопровода Ду 15÷100 к панельным и блочным стенам	Лит.	Лист 1	Листов 2
Пров.	Черешнева			11.83			Институт Мосгазниипроект	
Н.контр.	Логинова			11.83				
Утв.	Ивинов			11.83				

Копировал: Формат А4

Инв. № подл. | Подп. и дата | Взам. инв. № | Инв. № дубл. | Подп. и дата

Формат	Зона	Поз.	Обозначение	Наименование	Кол. на испол. УКГ 13.00- —	01	02	03	04	05	06	07	08		Примечание
				Стандартные изделия											
		2		Гайка М8.5 ГОСТ 5915-70	4										
				Гайка М6.5 ГОСТ 5915-70		4	4	4	4						
				Гайка М10.5 ГОСТ 5915-70						4					
				Гайка М18.5 ГОСТ 5915-70							4	4	4		
		3		Хомут-18-Ст3сп ГОСТ 24137-80	1										
				Хомут 22-Ст3сп ГОСТ 24137-80		1									
				Хомут 32-Ст3сп ГОСТ 24137-80			1								
				Хомут 40-Ст3сп ГОСТ 24137-80				1							
				Хомут 63-Ст3сп ГОСТ 24137-80					1						
				Хомут 80 Ст3сп ГОСТ 24137-80						1					
				Хомут 80-Ст3сп ГОСТ 24137-80							1				
				Хомут 90-Ст3сп ГОСТ 24137-80								1			
				Хомут 110-Ст3сп ГОСТ 24137-80									1		
				Прочие изделия											
				Дюбель-гвоздь											
				ДГП-4.5×50											
				ТУ 14-4-794-77	2	2	2	2	2	3	3	4	4		

Изм.	Лист	№ докум.	Подп.	Дата	УКГ 13.00	Лист 2	

Копировал: Формат А4

58

УКГ 13.00СБ

Серия 5.905-8

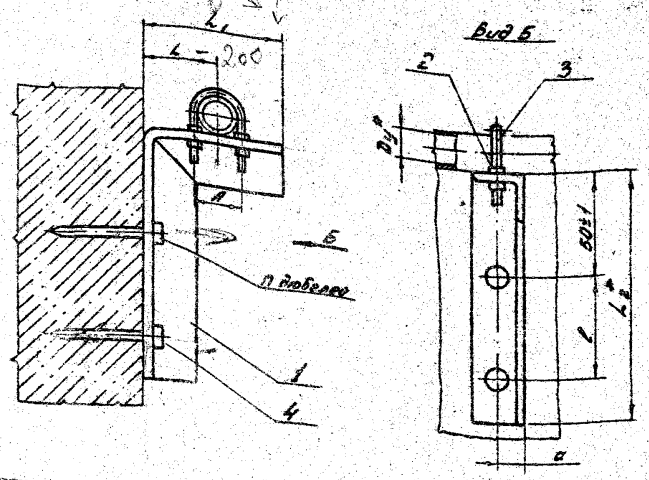

Обозначение	Условный проход* Dy, мм	A*, мм	a, мм	L1*, мм	L1*, мм	L2*, мм	l, мм	n, мм	Масса, кг
УКГ 13.00	15	24	13±1	35	65	120	50±1	2	0,33
-01	20	30			70				0,38
-02	25	40		40	80				0,40
-03	32	48		45	90				0,42
-04	40	53		50	100				0,45
-05	50	70	25±1	100	155	170		3	1,34
-06	65	92			165				1,50
-07	80	102			175	220		4	1,72
-08	100	122	30±1	150	235	350	70±1		2,40

* Размеры для справок.

Изм.	Лист	№ докум.	Подп.	Дата	УКГ 13.00СБ	Лит.	Масса	Масштаб
Разраб.	Кудинов			11.83	Крепление газопроводов Dy 15÷100 к панельным и блочным стенам. Сборочный чертеж	Н	см. табл.	—
Провер.	Герасимова			11.83		Лист	Листов 1	
Т.контр.						Институт МосгазНИИпроект		
Н.контр.	Васильев			11.83				
Утв.	Иванов			11.83				

Копировал: Гаврилова Формат А4

Подп. и дата | Инв. № дубл. | Взам. инв. № | Подп. и дата | Инв. № подл.

УКГ 13.01

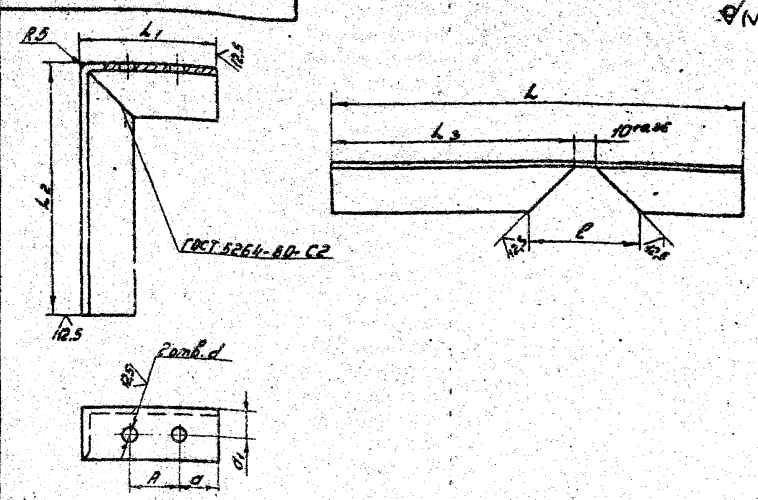

Обозначение	A, мм	a, мм	a1, мм	d, мм	L, мм	L1, мм	L2, мм	L3, мм	l, мм	B×B×d	Масса, кг
УКГ 13.01	24±1	18±0.2	15±0.2	7+0.4	195-1.2	65-0.8	120-0.8	115±0.4	42+0.6	25×25×4	0.285
-01	30±1	20±0.3		10+0.4	200-1.2	70-0.8					0.292
-02	40±1				210-1.2	80-0.8					0.307
-03	48±1	21±0.3			220-1.2	90-0.8					0.321
-04	53±1	23±0.3			230-1.2	100-0.8					0.336
-05	70±1	20±0.3	25±0.3	12+0.4	335-1.4	155-1	170-1	165±0.3	82+0.5	45×45×4	1.13
-06	92±1	23±0.3			345-1.4	165-1					1.16
-07	102±1	24±0.3		15+0.4	400-1.4	170-1	220-1.2	215±0.6			1.35
-08	122±1		30±0.3		590-1.8	230-1.2	350-1.2	345±0.7	102+0.5	56×56×5	1.98

Изм.	Лист	№ докум.	Подп.	Дата	УКГ 13.01	Лит.	Масса	Масштаб
Разраб.	Кудинов			11.83	Уголок	Н	см. табл.	—
Провер.	Герасимова			11.83		Лист	Листов 1	
Т.контр.						Институт МосгазНИИпроект		
Н.контр.	Васильев			11.83	Уголок Б-В×В×d ГОСТ 8509-72 / Ст3-1-I ГОСТ 535-79			
Утв.								

Копировал: Гаврилова Формат А4

Подп. и дата | Инв. № дубл. | Взам. инв. № | Подп. и дата | Инв. № подл.

Инв. № подл.	Подп. и дата	Взам. инв. №	Инв. № дубл.	Подп. и дата

Серия 5.905-8

Формат	Зона	Поз.	Обозначение	Наименование	Кол. на исполн. УКГ 14.00 —										Примечание
					—	01	02	03	04	05	06	07	08	09	
				Документация											
А5			УКГ 14.00 СБ	Сборочный чертеж	×	×	×	×	×	×	×	×			
А3			УКГ 0.00 Д	Общие указания	×	×	×	×	×	×	×	×			
				Детали											
А4		1	УКГ 14.01	Ролик	1	2	1	2	1	1	1	1			
			— 01	Ролик									1	1	
А4		2	УКГ 14.02	Серьга	2	4	2	4							
			— 01	Серьга					2	2	2	2			
			— 02	Серьга									2	2	
А4		3	УКГ 14.03	Шайба	1	2	1	2							
			— 01	Шайба					1	1	1	1			
			— 02	Шайба									1	1	
А4		4	УКГ 14.04	Ось	1	2	1	2	1	1	1	1			
			— 01	Ось									1	1	

Исполнения 10...9 см. лист 3, 4

Изм.	Лист	№ докум.	Подп.	Дата	УКГ 14.00			
Разраб.		Кузнецов		12.83	Крепление горизонтального газопровода Ду 50÷300 на растяжках	Лит.	Лист	Листов
Пров.		Герасимова		12.83		И	1	4
Н. контр.		Васильевич		12.83		Институт Мосгазниипроект		
Утв.		Иванов		12.83				

Копировал: [illegible]

Формат А4

Инв. № подл.	Подп. и дата	Взам. инв. №	Инв. № дубл.	Подп. и дата

Формат	Зона	Поз.	Обозначение	Наименование	Кол. на исполн. УКГ 14.00 —										Примечание
					—	01	02	03	04	05	06	07	08	09	
				Стандартные изделия											
		5		Гайка М10.5 ГОСТ 5915-70	4	8	4	8	4	4	4	4			
				Гайка М20.5 ГОСТ 5915-70									4	4	
		6		Зажим 10 ГОСТ 13186-67	18	18	18	18	18	18	18	18			
				Зажим 23 ГОСТ 13186-67									18	18	
		7		Коуш 34 ГОСТ 2224-72	6	6	6	6	6	6	6	6			
				Коуш 63 ГОСТ 2224-72									6	6	
		8		Хомут Г-57-200 ГОСТ 16127-78	1	2									
				Хомут Г-76-250 ГОСТ 16127-78			1	2							
				Хомут Г-89-400 ГОСТ 16127-78					1	1					
				Хомут Г-108-400 ГОСТ 16127-78							1	1			
				Хомут Г-159-1100 ГОСТ 16127-78									1	1	
		9		Талреп 20-04-У4 ОСТ 5.2314-79	2	2	2	2	2	2	2	2			
				Талреп 25-04-У4 ОСТ 5.2314-79									2	2	
				Материалы											
		10		Канат 8,1-1-Л-0-Н-180 ГОСТ 3076-74	15	20	15	20	15	20	15	20			м
				Канат 21-1-Л-0-Н-180 ГОСТ 3070-74									15	20	м

Изм.	Лист	№ докум.	Подп.	Дата	УКГ 14.00	Лист 2

Копировал: [illegible]

Формат А4

09

Инв. № подл.	Подп. и дата	Взам. инв. №	Инв. № дубл.	Подп. и дата

Серия 5.905-8

Формат	Зона	Поз.	Обозначение	Примечание	Кол. на исполн. УКГ 14.00 – 10	11	12	13	14	15					Примечание
				Документация											
А3			УКГ 14.00 СБ	Сборочный чертеж	×	×	×	×	×	×					
А3			УКГ 0.00 Д	Общие указания	×	×	×	×	×	×					
				Детали											
А4		1	УКГ 14.01 — 02	Ролик	1	1	1	1	1	1					
А4		2	УКГ 14.02 — 03	Серьга	1	1	1	1	1	1					
А4		3	УКГ 14.03 — 03	Шайба	1	1	1	1	1	1					
А4		4	УКГ 14.04 — 02	Ось	1	1	1	1	1	1					
				Стандартные изделия											
		5		Гайка М20.5 ГОСТ 5915-70	4	4	4	4	4	4					
		6		Зажим 23 ГОСТ 13186-67	18	18	18	18	18	18					
		7		Болт 63 ГОСТ 2224-72	6	6	6	6	6	6					

Изм.	Лист	№ докум.	Подп.	Дата	УКГ 14.00	Лист 3

Копировал: Формат А4

Инв. № подл.	Подп. и дата	Взам. инв. №	Инв. № дубл.	Подп. и дата

Формат	Зона	Поз.	Обозначение	Наименование	Кол. на исполн. УКГ 14.00 – 10	11	12	13	14	15					Примечание
		8		Хомут Г219-2000 ГОСТ 16127-72	1	1									
				Хомут Г273-2400 ГОСТ 16127-72			1	1							
				Хомут Г325-1800 ГОСТ 16127-72					1	1					
		9		Тепрел 25-ОШ-УУ ГОСТ 2314-73	2	2	2	2	2	2					
				Материалы											
		10		Канат 21-1 л-Н-Н-1а ГОСТ 3070-74	15	20	15	20	15	20					

Изм.	Лист	№ докум.	Подп.	Дата	УКГ 14.00	Лист 4

Копировал: Формат А4

УКГ 14.00 СБ

Рис.1

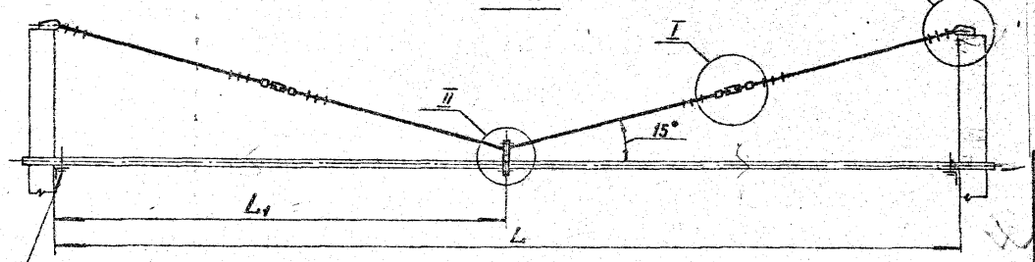

крепление газопровода (для справки)

Рис.2

Остальное см. рис.1

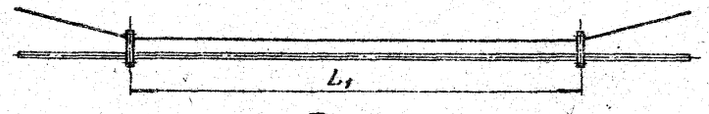

I

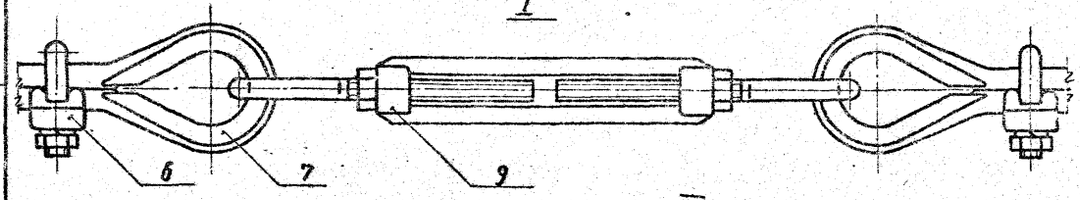

II

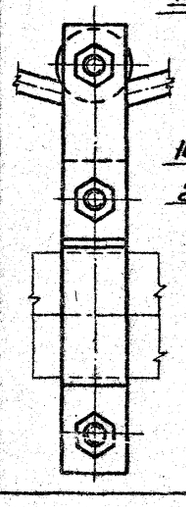

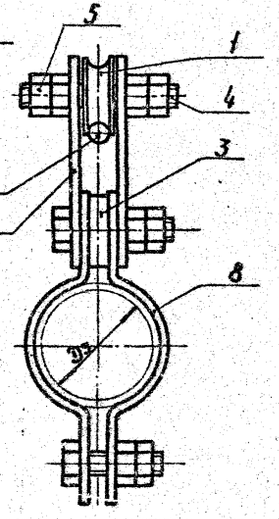

III

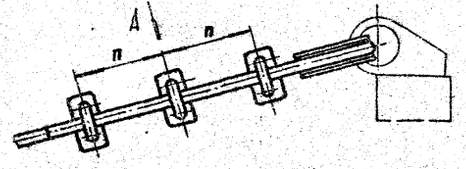

Вид А повернуто

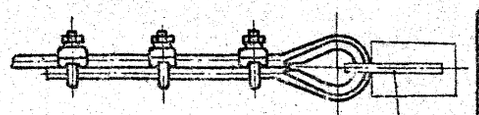

Закладная деталь (для справки)

Обозначение	Условный проход Ду, мм	Рис.	L, мм	L_1, мм	П	Масса, кг
УКГ 14.00	50	1	10000	5000	100	16.9
– 01		2	15000			19.75
– 02	65	1	10000			17.0
– 03		2	15000			20.0
– 04	80	1	10000			17.1
– 05			15000	7500		19.1
– 06	100		10000	5000		17.2
– 07			15000	7500		19.2
– 08	150		10000	5000	120	83.8
– 09			15000	7500		96.8
– 10	200		10000	5000		85.0
– 11			15000	7500		98.0
– 12	250		10000	5000		85.4
– 13			15000	7500		98.4
– 14	300		10000	5000		85.8
– 15			15000	7500		98.8

Серия 5.905-8

Инв.№подл. | Подп. и дата | Взам.инв.№ | Инв.№дубл. | Подп. и дата

Изм.	Лист	№докум.	Подп.	Дата	Крепление горизонтального газопровода Ду 50 ÷ 300 на растяжках. Сборочный чертеж	Лит.	Масса	Масштаб
Разраб.		Кузинов	Кузинов	11.83		И	сметабл.	—
Пров.		Герасимова	Герас	11.83		Лист 1	Листов 1	
Т.контр.						Институт Мосгазниипроект		
Н.контр.		Носилевич		11.83				
Утв.		Иванов		11.87				

УКГ 14.00 СБ

Копировал: Ф9

Формат А3

Серия 5.903-8

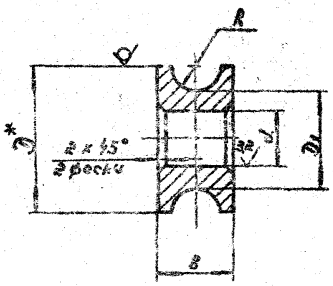

Обозначение	D*, мм	D₁, мм	d, мм	B, мм	R, мм	Масса, кг
УКГ 14.01	34-0,2	24-0,1	14+0,18	16±0,58	5	0,03
— 01	75-0,3	52-0,30	28+0,21	24-0,52	12	0,9
— 02				26-0,52		0,95

1. Острые кромки притупить.
2. * Размер для справок.

Изм.	Лист	№ докум.	Подп.	Дата	УКГ 14.01			
Разраб.	Казанов			11.83	Ролик	Лит.	Масса	Масштаб
Пров.	Герасимова			11.83		И	см. табл.	—
Т.контр.						Лист	Листов 1	
Н.контр.	Чесилевич			11.83	Сталь 45-4-6 ГОСТ 1050-74	Институт Мосгазниипроект		
Утв.								

Копировал: Формат А3

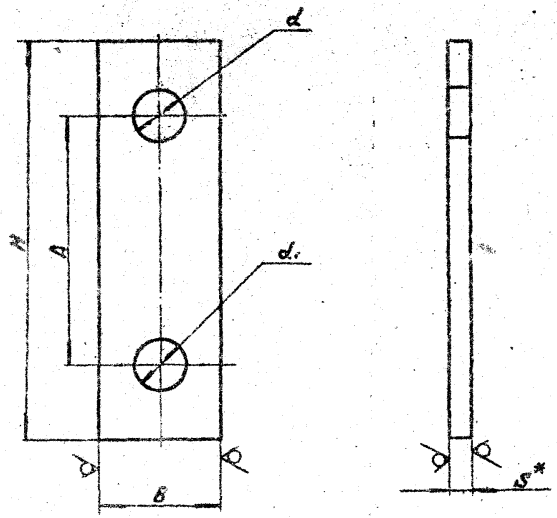

Обозначение	A, мм	S×B, мм	H, мм	d, мм	d₁, мм	Масса, кг
УКГ 14.02	55±0,37	4×30	100-0,3	12+0,43	12+0,43	0,092
— 01					14+0,43	0,09
— 02	160±0,5	10×50	190-1,1	22+0,52	18+0,52	1,35
— 03					22+0,52	1,3

1. Острые кромки притупить.
2. * Размер для справок.

Изм.	Лист	№ докум.	Подп.	Дата	УКГ 14.02			
Разраб.	Казанов			11.83	Серьга	Лит.	Масса	Масштаб
Пров.	Герасимова			11.83		И	см. табл.	—
Т.контр.						Лист	Листов 1	
Н.контр.	Чесилевич			11.83	Полоса Б2 5×8 ГОСТ 103-76 / Ст 3-1-I ГОСТ 535-79	Институт Мосгазниипроект		
Утв.								

Копировал: Формат А4

УКГ 14.03

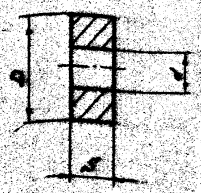

Обозначение	D, мм	S, мм	d, мм	Масса, кг
УКГ 14.03	30-0,5	8-0,3	12 +0,18	0,08
-01			14 +0,18	0,07
-02	50-0,6	16-0,5	18 +0,18	0,37
-03			22 +0,18	0,30

1. Острые кромки притупить.
2. * Размер для справок.

Изм.	Лист	№ докум.	Подп.	Дата	УКГ 14.03			
Разраб.	Кабанов			11.89	Шкаф	Лит.	Масса	Масштаб
Провер.	Герасимов			11.89			гр. 10Б	—
Т.контр.						Лист	Листов 1	
Н.контр.	Чесноков			11.89	Сталь 45-4-Б ГОСТ 1050-74	Институт Мосгазниипроект		
Утв.								

Копировал: Соборнова Формат А4

Взам. инв. № | Подп. и дата | Инв. № дубл. | Подп. и дата

УКГ 14.04

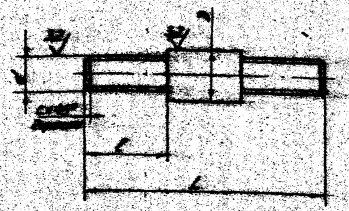

Обозначение	D, мм	d, мм	L, мм	l, мм	c, мм	Масса, кг
УКГ 14.04	14-0,18	M10-8g	66-0,74	23±0,26	6,6	0,08
-01	26-0,21	M20-8g	108-0,87	41±0,31	2,5	0,40
-02			110-0,87			0,48

Острые кромки притупить.

Изм.	Лист	№ докум.	Подп.	Дата	УКГ 14.04			
Разраб.	Кабанов			11.89	Ось	Лит.	Масса	Масштаб
Провер.	Герасимов			11.89			гр. 10Б	—
Т.контр.						Лист	Листов 1	
Н.контр.	Чесноков			11.89	Сталь 45-4-Б ГОСТ 1050-74	Институт Мосгазниипроект		
Утв.								

Копировал: Соборнова Формат А4

Взам. инв. № | Подп. и дата | Инв. № дубл. | Подп. и дата

Формат А4

Инв. № подл.	Подп. и дата	Взам. инв. №	Инв. № дубл.	Подп. и дата

Серия 5.900-3

Формат	Зона	Поз.	Обозначение	Наименование	Кол. на исполн. УКГ 15.00 –	01	02	03	04	05	06	07			Примечание
				Документация											
А3															
А3			УКГ 15.00 СБ	Сборочный чертеж		+	+	+	+	+	+	+			
А3			УКГ 0.00Д	Общие указания	+	+	+	+	+	+	+	+			
				Детали											
А4		1	УКГ 15.01	Полка	1										
			-01	Полка		1									
			-02	Полка			1								
			-03	Полка				1							
			-04	Полка					1						
			-05	Полка						1					
			-06	Полка							1				
			-07	Полка								1			

Изм.	Лист	№ докум.	Подп.	Дата	УКГ 15.00			
Разраб.		Гулина		11.83	Опора неподвижная под газопровод Ру 200 ÷ 1000	Лит.	Лист	Листов
Пров.		Исаилевич		11.83		К	1	2
Н. контр.		Исаилевич		11.83		Институт Мосгазпроект		
Утв.		Иванов		11.83				

Копировал: Завьялова Формат А4

Инв. № подл.	Подп. и дата	Взам. инв. №	Инв. № дубл.	Подп. и дата

Формат	Зона	Поз.	Обозначение	Наименование	Кол. на исполн. УКГ 15.00 –	01	02	03	04	05	06	07			Примечание
А4		2	УКГ 15.02	Швеллер	1										
			-01	Швеллер		1	1								
			-02	Швеллер				1	1						
			-03	Швеллер						1	1				
			-04	Швеллер								1			

Изм.	Лист	№ докум.	Подп.	Дата	УКГ 15.00	Стр.
						6

Копировал: Завьялова Формат А4

УКГ 15.00СБ

Серия 5.905-8

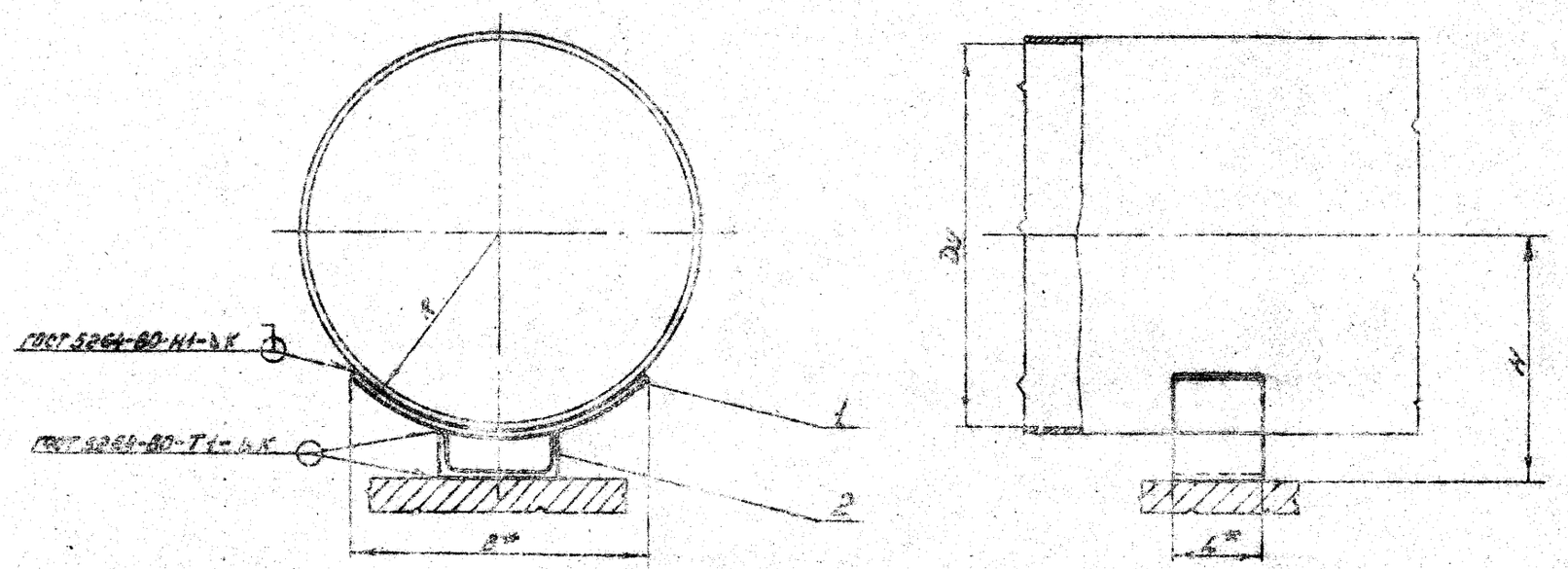

Обозначение	D_y*, мм	B*, мм	H, мм	L*, мм	K, мм	R*, мм	Масса, кг
УКГ 15.00	200	155	151±2	150	6^{+1}	110	3,42
-01	250	180	185±2		8^{+1}	137	4,73
-02	300	230	215±2			163	5,23
-03	400	300	275±2	180		214	8,00
-04	500	375	330±2			266	9,20
-05	600	445	392±2			316	11,40
-06	800	580	495±2			411	13,70
-07	1000	735	600±2	200	10^{+1}	511	18,16

* Размеры для справок

Изм.	Лист	N докум.	Подп.	Дата	Опора неподвижная под изотрубопровод Dy 200÷1000	УКГ 15.00СБ	
Разраб.		Кудимов		11.83		Лит.	Масса	Масштаб
Пров.		Терехина		11.83		Н		—
Т.контр.					Сборочный чертеж	Лист	Листов 1
Н.контр.		Васильев				Институт Мосгоз НИИпроект	
Утв.		Иконов					

Копировал: Тарасова

Формат А3

УКГ 15.01

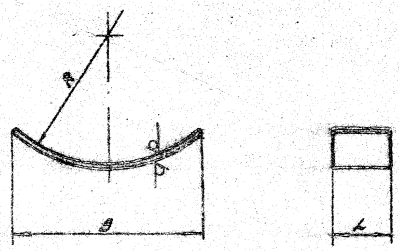

Обозначение	$D_y^{ст}$, мм	R, мм	B, мм	L, мм	Масса, кг
УКГ 15.01	200	140±1.2	155-1.0	180-1.0	2,12
-01	250	177±1.2	190-1.2		2,80
-02	300	213±1.2	230-1.2		3,10
-03	400	284±1.2	300-1.3	180-1.2	4,80
-04	500	356±1.3	375-1.4		6,00
-05	600	425±1.4	445-1.5		7,10
-06	800	419±1.6	530-2.0		8,40
-07	1000	511±2.0	725-2.0	2000-1.2	11,8

Серия 5.903-8

Изм.	Лист	№ докум.	Подп.	Дата	УКГ 15.01			
Разраб.		Гулина			Полка	Лит.	Масса	Масштаб
Пров.		Герасимова						
Т.контр.						Лист	Листов 1	
Н.контр.		Посиделов			Б-ПК-10 ГОСТ 19903-74 / В.Ст3сп4 ГОСТ 14637-79	Институт Ленгипроводхоз		
утв.								

Копировал: Формат А4

УКГ 15.02

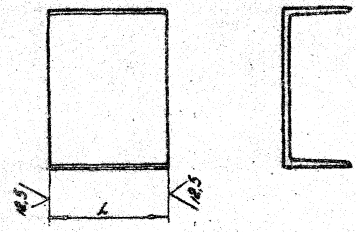

Обозначение	№ швеллера	L, мм	Масса, кг
УКГ 15.02	10	160-1.0	1,30
-01	16	180-1.2	2,15
-02	20		3,20
-03	24		4,30
-04	30	200-1.2	6,35

Изм.	Лист	№ докум.	Подп.	Дата	УКГ 15.02			
Разраб.		Гулина			Швеллер	Лит.	Масса	Масштаб
Пров.		Герасимова						—
Т.контр.						Лист	Листов 1	
Н.контр.		Посиделов			Швеллер № ГОСТ 8240-72 / Ст3 ГОСТ 535-79	Институт Ленгипроводхоз		
утв.								

Копировал: Формат А4