ТИПОВЫЕ СТРОИТЕЛЬНЫЕ КОНСТРУКЦИИ, ИЗДЕЛИЯ И УЗЛЫ

СЕРИЯ I.420-35.95

КОНСТРУКЦИИ МНОГОЭТАЖНЫХ ПРОИЗВОДСТВЕННЫХ ЗДАНИЙ С СЕТКАМИ КОЛОНН 6 х 6 И 9 х 6 М ПОД НАГРУЗКИ СООТВЕТСТВЕННО ДО 2500 И 1500 КГС/М^2

ВЫПУСК 2-2

РИГЕЛИ ЖЕЛЕЗОБЕТОННЫЕ ПРОЛЕТОМ 9,0 М С ПОЛКАМИ ДЛЯ ОПИРАНИЯ ПЛИТ. АРМИРОВАНИЕ И ПРОСТРАНСТВЕННЫЕ КАРКАСЫ.

РАБОЧИЕ ЧЕРТЕЖИ

Ц00541

ТИПОВЫЕ СТРОИТЕЛЬНЫЕ КОНСТРУКЦИИ, ИЗДЕЛИЯ И УЗЛЫ

СЕРИЯ I.420-35.95

ПРОЕКТНАЯ ДОКУМЕНТАЦИЯ СЕРТИФИЦИРОВАНА.
СЕРТИФИКАТ СООТВЕТСТВИЯ № ГОСТ Р RU 9003.1.3.0032
ОТ 21.09.98

КОНСТРУКЦИИ МНОГОЭТАЖНЫХ ПРОИЗВОДСТВЕННЫХ ЗДАНИЙ С СЕТКАМИ КОЛОНН 6 х 6 И 9 х 6 М ПОД НАГРУЗКИ СООТВЕТСТВЕННО ДО 2500 И 1500 КГС/М^2

ВЫПУСК 2-2

РИГЕЛИ ЖЕЛЕЗОБЕТОННЫЕ ПРОЛЕТОМ 9,0 М С ПОЛКАМИ ДЛЯ ОПИРАНИЯ ПЛИТ. АРМИРОВАНИЕ И ПРОСТРАНСТВЕННЫЕ КАРКАСЫ.

РАБОЧИЕ ЧЕРТЕЖИ

РАЗРАБОТАНЫ:

АО "ЦНИИПРОМЗДАНИЙ"

Зам. директора института С.М.ГЛИКИН
Зав.отделом В.Н.ЯГОДКИН
Гл.инженер проекта А.А.ГАПЕЕНКОВ

Утверждены Департаментом развития НТП и ПИР Госстроя России, письмо от 09.12.97 № 9-1-1/160.
Введены в действие АО ЦНИИпромзданий с 01.03.98, приказ от 29.12.97 № 26

400541

Обозначение документа	Наименование	Стр.
1.420-35.95.2-2-1тт	Технические требования	3
-2	Ригель ИБ4-1АIV ... ИБ4-4АIV	9
-3	Ригель ИБ4-1АIV ... ИБ4-4АIV. Армирование	10
-4	Каркас пространственный КП1 ... КП4	11
-5	Ригель ИБ5-1АIV ... ИБ5-3АIV, ИБ5-7АIV	14
-6	Ригель ИБ5-1АIV ... ИБ5-3АIV, ИБ5-7АIV. Армирование	15
-7	Каркас пространственный КП5 ... КП8	16
-8	Ригель ИБ5-4АIV, ИБ5-6АIV, ИБ5-28АIV, ИБ5-30АIV	19
-9	Ригель ИБ5-4АIV, ИБ5-6АIV, ИБ5-28АIV, ИБ5-30АIV. Армирование	20
-10	Каркас пространственный КП9 ... КП12	21
-11	Ригель ИБ6-1АIV, ИБ6-3АIV, ИБ6-15АIV, ИБ6-17АIV	24
-12	Ригель ИБ6-1АIV, ИБ6-3АIV, ИБ6-15АIV, ИБ6-17АIV. Армирование	25
-13	Каркас пространственный КП13 ... КП16	26
-14	Ригель ИБ24 лев. пр - 1АIV ... ИБ27 лев. пр - 1АIV, ИБ24 лев. пр - 2АIV ... ИБ27 лев. пр - 2АIV	29
-15	Ригель ИБ24 лев. пр - 1АIV ... ИБ27 лев. пр - 1АIV, ИБ24 лев. пр - 2АIV ... ИБ27 лев. пр - 2АIV. Армирование	31
-16	Каркас пространственный КП17 лев ... КП24 лев.; КП17 пр ... КП24 пр	32
-17	Ригель Б42-1АIV	40
-18	Ригель Б42-1АIV. Армирование	41
-19	Каркас пространственный КП25	42
-20	Ригель Б43-1АIV.	44
-21	Ригель Б43-1АIV. Армирование	45
-22	Каркас пространственный КП26	46
-23	Ригель Б43-2АIV.	48
-24	Ригель Б43-2АIV. Армирование.	49
-25	Каркас пространственный КП27	50
-26	Ригель Б44-1АIV	52
-27	Ригель Б44-1. АIV. Армирование.	53
-28	Каркас пространственный КП28	54
-29	Узел I, II. Плалубочный	56
-30	Узел I, II. Армирования. Пример установки закладного изделия М3. Расположение напрягаемой арматуры	57
-31	Узел I, II пространственных каркасов	59
-32 РС	Ведомость расхода стали, кг	60
-33 СМ	Справочный материал	63

Инв. № подл. | Подпись и дата | Взам. инв. №

Изм.	Кол.	Лист	№ док.	Подпись	Дата
Разраб.		Лобович		Лобов	
Пров.		Гапеенков			
Н. контр		Лобович		Лобов	

1.420-35.95.2-2

Содержание

Стадия	Лист	Листов
Р		1

ЦНИИПРОМЗДАНИЙ

400541 3

I. Рабочие чертежи железобетонных ригелей пролетом 9,0 м разработаны для многоэтажных производственных зданий с сеткой колонн 9х6 м, решаемых с жесткими узлами сопряжения ригелей с колоннами по всем рядам колонн.

2. Настоящий выпуск содержит переработанные рабочие чертежи ригелей пролетом 9,0 м серии ИИ23-2/70 и выпуска 7 серии I.420-I2 в связи с введением в действие новых строительных норм и правил и государственных стандартов.

3. Данный выпуск является частью работы, полный состав которой приведен в выпуске 0-0.

4. Выпуск 2-2 серии I.420-35.95 необходимо рассматривать совместно с выпусками 2-0 и 2-3 серии I.420-35.95 и техническими условиями на ригели для многоэтажных зданий (ГОСТ I8980-90).

5. Выпуск 2-0 серии I.420-35.95 содержит указания по изготовлению ригелей.

Выпуск 2-3 серии I.420-35.95 содержит рабочие чертежи арматурных и закладных изделий ригелей.

6. Маркировочные схемы поперечных рам и материалы для проектирования зданий с сеткой колонн 9х6 м приведены в выпуске 0-2.

7. В настоящем выпуске разработаны рабочие чертежи опалубки, армирования и пространственных каркасов поперечных ригелей пролетом 9,0 м для многоэтажных производственных зданий с сеткой колонн 9х6 м, возводимых в несейсмических районах строительства (расчетная сейсмичность не более 6 баллов) при обеспечении продольной устойчивости зданий с помощью постановки вертикальных стальных связей по колоннам.

8. Ригели настоящего выпуска разработаны предварительно напряженными с натяжением арматуры, осуществляемым механическим способом на упоры форм или коротких стендов.

9. Ригели разработаны для перекрытий, выполняемых из ребристых плит с высотой продольного ребра 400 мм по серии I.442.I-I.87 (выпуски I...4)и опирающихся на полки ригелей.

Для изготовления ригелей используются опалубочные формы типовых ригелей пролетом 9,0 м серии ИИ23-2/70 и выпуска 7 серии I.420-I2.

Ригели приняты трех типоразмеров по длине: 7980 мм (крайние по местоположению в каркасе здания), 8280 мм (крайние и средние) и 8480 мм (средние).

Поперечное сечение ригелей - тавровое, с полками для опирания плит перекрытий и покрытия.

Высота ригелей - 800 мм и ширина в уровне полок для опирания плит - - 650 мм.

Ригели перекрытий и покрытия, используемые в торцевых рамах, имеют одностороннюю полку для опирания плит.

I0. Ригели предназначены для применения в зданиях, эксплуатируемых в неагрессивной среде, а также в газообразной среде со слабоагрессивной и среднеагрессивной степенями воздействия ж).

II. Марки ригелей, величины нагрузок, область применения и краткая характеристика ригелей приведены в табл. выпуска 0-0.

I2. Назначение марок ригелей производится в проекте конкретного объекта в соответствии с маркировочными схемами, приведенными в выпуске 0-2.

I3. Ригели настоящего выпуска рассчитаны как элементы поперечных рам со всеми жесткими узлами сопряжения ригелей с колоннами и с числом пролетов в соответствии с маркировочными схемами, приведенными в выпуске 0-2.

I4. Ригели рассчитаны на воздействие постоянных, временных длительных и кратковременных нагрузок.

Постоянная нагрузка на поперечные рамы включает вес плит перекрытия, вес ригеля, вес бетона замоноличивания перекрытия, а также вес пола и перегородок.

За временную длительную нагрузку принята эквивалентная равномерно распределенная нагрузка на перекрытие от веса стационарного оборудования,

ж) Ригели под нормативную временную длительную нагрузку на перекрытиях I5 кПа (I500 кгс/м^2) запроектированы для применения только в неагрессивной газообразной среде.

Изм.	Кол.	Лист	N док.	Подпись	Дата
Разраб.		Запеенко			
Н. контр.		Лобович			

1.420-35.95. 2-2-1ТТ

Технические требования

Стадия	Лист	Листов
Р	1	6

ЦНИИПРОМЗДАНИЙ

Инв. № подл. | Подпись и дата | Взам. инв. №

Ц00541 4

веса жидкостей и твердых тел, заполняющих оборудование, от веса хранимых материалов в местах, специально предназначенных для складирования и хранения материалов.

Кратковременными нагрузками являются: ветровая, от подвесного транспорта и снеговая.

Вес людей, деталей и ремонтных материалов в зоне обслуживания и ремонта оборудования также отнесены к кратковременным нагрузкам.

Максимальная ветровая нагрузка принята для Ш географического района по типу местности А.

Снеговая нагрузка принята по IУ району.

Значения ветровых и снеговых нагрузок приняты по СНиП 2.0I.07-85*.

К длительным нагрузкам на покрытие относится вес снегового покрова по IУ району, определенный по табл.4 СНиП 2.0I.07-85,* уменьшенный на 0,75 кПа (75 кгс/м^2).

Величины вертикальных равномерно распределенных нагрузок (постоянных и временных) на перекрытиях приведены в выпуске 0-0.

I5. Ригели настоящего выпуска разработаны для многоэтажных производственных зданий П-го класса ответственности и в соответствии со СНиП 2.01.07-85*, приложение 7.

при расчете ригелей значения нагрузок снижались на величину коэффициента надежности по назначению, равную 0,95.

I6. Ригели настоящего выпуска рассчитаны при условии, что монтаж плит перекрытий и покрытия производится по окончании всех сварочных работ в узлах сопряжения ригелей и колонн.

I7. Расчет и конструирование ригелей произведен в соответствии с требованиями главы СНиП 2.03.0I-84*.

Расчет и конструирование ригелей, применяемых в зданиях, эксплуатируемых в условиях воздействия слабоагрессивной и среднеагрессивной газообразной среды, отвечают требованиям главы СНиП 2.03.II-85.

I8. Ригели рассчитаны на основное сочетание нагрузок по прочности, деформациям и раскрытию трещин.

Ригели перекрытий и покрытия, используемые в торцевых рамах и рамах у температурного шва, рассчитаны на изгиб с кручением от одностороннего приложения вертикальной нагрузки. При этом при расчете ригелей торцевых рам учтена также расчетная сосредоточенная нагрузка от стальной стойки фахверка и навесных панелей стен.

I9. Ригели перекрытий и покрытия изготовляются из тяжелого бетона (средней плотности свыше 2200 до 2500 кгс/м^3 включительно) классов В25 и В30.

Прочность бетона ригелей должна соответствовать проектному классу бетона по прочности на сжатие, установленному в рабочих чертежах ригелей настоящего выпуска в зависимости от несущей способности ригелей.

20. В качестве предварительно напрягаемой продольной арматуры в ригелях принята:

а) сталь горячекатаная периодического профиля класса А-IУ по ГОСТ 578I-82 с нормативным сопротивлением растяжению R_{sn} = 590 МПа (6000 кгс/см^2);

б) в случае отсутствия на заводе-изготовителе арматурной стали класса А-IУ допускается применять арматуру периодического профиля класса А-Шв с нормативным сопротивлением растяжению R_{sn} = 540 МПа (5500 кгс/см^2), изготовляемую из арматурной стали класса А-Ш по ГОСТ 578I-82 путем упрочнения вытяжкой с контролем удлинений и напряжений, с сохранением области применения ригелей.

2I. Чертежи настоящего выпуска приведены с напрягаемой арматурой класса А-IУ. Для ригелей, армированных напрягаемой арматурой класса А-Шв, все арматурные и закладные изделия, а также отдельные арматурные стержни принимаются по соответствующим сборкам ригелей с напрягаемой арматурой класса А-IУ.

Переход к маркам ригелей с напрягаемой арматурой класса А-Шв и замена напрягаемой арматуры в этом случае, а также ведомость расхода стали на ригели с арматурой класса А-Шв приведены в документе I.420-35.95.2-2 -33см.

22. В качестве ненапрягаемой арматуры ригелей в плоских арматурных каркасах (продольная и поперечная арматура) и в виде отдельных стержней пространственных арматурных каркасов применяется стержневая горячекатаная периодического профиля арматура класса А-Ш по ГОСТ 578I-82 диаметрами I0 мм и более с расчетным сопротивлением растяжению R_s = 365 МПа (3750 кгс/см^2).

В сварных арматурных сетках применяется обыкновенная арматурная проволока периодического профиля диаметрами 5 мм и 4 мм класса Вр-I по ГОСТ 6727-80 с расчетным сопротивлением растяжению R_s = 4I0 МПа (4200 кгс/см^2) (изменение № 2 СНиП 2.03.0I-84*).

Арматура класса А-Ш может быть заменена на стержневую термомеханически упрочненную сталь класса Ат-ШС по ГОСТ I0884-8I с расчетным соп-

ротивлением растяжению R_s = 365 МПа (3750 кгс/см^2) без изменения количества и диаметров стержней только для ригелей, эксплуатируемых в зданиях с неагрессивной и слабоагрессивной степенью воздействия газообразной среды.

Выпуски опорной арматуры ригелей следует выполнять только из арматурной стали класса А-Ш по ГОСТ 5781-82 с расчетным сопротивлением растяжению R_s = 365 МПа (3750 кгс/см^2).

23. Ригели настоящего выпуска запроектированы как конструкции 3-ей категории трещиностойкости.

Ширина продолжительного раскрытия трещин в ригелях, эксплуатируемых в условиях неагрессивной среды, не превышает 0,3 мм, а в ригелях, эксплуатируемых в условиях воздействия слабоагрессивной газообразной среды, ширина продолжительного раскрытия нормальных трещин в зоне с напрягаемой пролетной арматурой, а также наклонных к продольной оси трещин не превышает 0,2 мм.

В ригелях, применяемых в зданиях со среднеагрессивной степенью воздействия газообразной среды, ширина продолжительного раскрытия нормальных трещин в зоне с напрягаемой пролетной арматурой не превышает 0,1 мм, а наклонных к продольной оси трещин - 0,15 мм.

Раскрытие трещин в верхней зоне ригеля принято: для зданий, эксплуатируемых в условиях воздействия слабоагрессивной газообразной среды, по требованию главы СНиП 2.03.01-84* как для неагрессивной среды (a_{crc_2} = 0,3 мм), а для зданий, эксплуатируемых в условиях воздействия среднеагрессивной газообразной среды, по требованию главы СНиП 2.03.11-85 как для слабоагрессивной газообразной среды (a_{crc_2} = 0,2 мм). При этом в случае возможных агрессивных проливов на полы указанные величины раскрытия нормальных трещин в верхней зоне ригелей допускаются только при выполнении химически стойких полов и специальных мероприятий, обеспечивающих отсутствие попадания агрессивных жидкостей непосредственно к поверхности бетонной подготовки пола по плитам перекрытия.

24. Натяжение стержневой арматуры классов А-IУ и А-Шв в ригелях настоящего выпуска осуществляется механическим способом на упоры форм или коротких стендов. При этом рекомендуется применять групповое натяжение арматуры.

25. Значения величин напряжений в арматуре, контролируемых по окончании натяжения на упоры (без учета потерь) при натяжении механическим способом, приведены в табл. 1.

Таблица 1

Класс стали напрягаемой арматуры		А-IУ	А-Шв
Величина напряжения в арматуре, контролируемая по окончании натяжения (без учета потерь), σ_{sp}, МПа (кгс/см^2)		560 (5700)	510 (5200)
Допустимые предельные отклонения величины напряжения P, МПа (кгс/см^2) при натяжении арматуры на упоры:	Стенда	± 29 (± 300)	
	Формы	+ 29 (+ 300) - 98 (- 1000)	

ПРИМЕЧАНИЯ:

1. Уменьшенные значения контролируемых напряжений (т.е. с учетом отрицательных отклонений от заданной величины) учитывают потери от деформации анкеров при передаче усилия натяжения с натяжного устройства на упоры стенда или формы.

2. Допустимые предельные положительные значения отклонений приведены из условия максимально допустимых растягивающих усилий в арматуре.

26. Величины предварительного напряжения и усилия натяжения, передаваемые на упоры, приведены в табл. 2.

27. Проведенные проектно-конструкторские разработки ЦНИИпромзданий совместно с НИИСК и НИИЖБ позволили упростить анкеровку напрягаемой арматуры периодического профиля классов А-Шв и А-IУ в торцевых участках ригелей пролетом 9,0 м и выявили возможность внести изменения в ригелях серий ИИ23-2/70 и I.420-I2 (вып. 7), а именно:

- ликвидировать металлические шайбы для приварки нижнего ряда стержней напрягаемой арматуры к торцевой пластине опорного закладного изделия;

- ликвидировать арматурные спирали, устанавливаемые на концевых участках напрягаемых стержней;

- ликвидировать торцевую пластину в опорном закладном изделии;

- анкеровку напрягаемой арматуры в бетоне осуществлять с помощью постоянных анкеров в виде "высаженных головок" или опрессованных обойм.

Поэтому в ригелях пролетом 9,0 м настоящего выпуска напрягаемая стержневая арматура применяется в виде арматурных изделий.

При однорядном и двухрядном расположении по высоте сечения ригеля напрягаемой стержневой арматуры на стержнях, устанавливаемых в нижнем ряду, предусмотрено устройство постоянных анкеров в виде "высаженных головок" или опрессованных обойм, располагаемых в теле бетона на расстоянии 50...I00 мм от торца ригеля и диаметром, равным I,5...I,8 диаметра напрягаемого стержня.

28. Для подъема и монтажа захватными устройствами ригели имеют строповочные отверстия диаметром 50 мм.

Допускается взамен строповочных отверстий применение монтажных петель, для изготовления которых применяется стержневая горячекатаная арматурная гладкая сталь класса А-I марок Ст3пс и Ст3сп или периодического профиля класса Ас-II марки I0ГТ по ГОСТ 578I-82. Сталь марки Ст3пс не допускается применять для монтажных петель, предназначенных для подъема и монтажа ригелей при расчетной зимней температуре ниже минус 40^{0}С.

Вариант ригелей, строповка которых осуществляется с помощью монтажных петель, приведен в документе I.420-35.95.2-2-*33 СМ*.

29. В ригелях предусмотрены закладные изделия для опирания и крепления ребристых плит перекрытий и покрытия, для крепления стальных стоек фахверка, для крепления монолитных участков (в ригелях у температурного шва), а также опорные закладные изделия для крепления ригелей к консолям колонн.

30. При изготовлении ригелей должен быть обеспечен пооперационный технологический контроль на всех стадиях производства, а также систематический контроль прочности бетона и арматуры и должна быть произведена регистрация всех отклонений от проекта, согласованных с проектной организацией.

3I. Предел огнестойкости ригелей в соответствии с требованиями СНиП 2I-0I-97 и указаниями "Пособия по определению пределов огнестойкости конструкций, пределов распространения огня по конструкциям и групп возгораемости материалов" (ЦНИИСК им. Кучеренко, М., I985) составляет R60.

32. Указания по изготовлению ригелей, технические требования к бетону, арматуре, арматурным и закладным изделиям, правила приемки, методы контроля качества и внешнего вида ригелей, указания по маркировке, хранению и транспортированию ригелей приведены в технических условиях на ригели и в выпуске 2-0.

33. При перевозке ригелей железнодорожным транспортом на платформах со специальным оборудованием, предохраняющим ригели от повреждения, следует руководствоваться также "Техническими условиями погрузки и крепления грузов" (издание "Транспорт", МПС, I967 г.).

При перевозке ригелей автотранспортом следует руководствоваться главой СНиП 3.0I.0I-85* (раздел "Транспорт") и "Руководством по перевозке автомобильным транспортом строительных конструкций" (Стройиздат, I980 г.).

34. Подъем ригелей должен производиться в соответствии с требованиями главы СНиП 3.03.0I-87 и указаниями, приведенными в выпуске 0-3.

Таблица 2

Марка ригеля*)	Класс стали напрягаемой арматуры					
	А-IУ			А-IIIв		
	Расчетный диаметр, мм и количество стержней в сечении	Предварительное напряжение (без учета потерь) σ_{sp}, МПа (кгс/см^2)	Усилие натяжения N_o на один стержень, кН (кгс)	Расчетный диаметр, мм и количество стержней в сечении	Предварительное натяжение (без учета потерь) σ_{sp}, МПа (кгс/см^2)	Усилие натяжения N_o на один стержень, кН (кгс)
I	2	3	4	5	6	7
ИБ4-I	2ø32	560 (5700)	450 (46000)	2ø32	510 (5200)	410 (42000)
ИБ4-2	3ø32			3ø32		
ИБ4-3	4ø32			3ø36		520 (53000)
ИБ4-4	3ø32			3ø32		410 (42000)
ИБ5-I	2ø32			2ø32		
ИБ5-2	3ø32			3ø32		
ИБ5-3	4ø32			3ø36		520 (53000)
ИБ5-7	3ø32			3ø32		410 (42000)
ИБ5-4	2ø28		340 (35000)	2ø28		310 (32000)
ИБ5-28	2ø28 + Iø25		340 ÷ 270 (35000÷28000)	3ø28		
ИБ5-6	2ø32 + Iø28		450 ÷ 340 (46000÷35000)	3ø32		410 (42000)
ИБ5-30	2ø28 + Iø25		340 ÷ 270 (35000÷28000)	3ø28		310 (32000)
ИБ6-I	2ø28		340 (35000)	2ø28		
ИБ6-I5	2ø28 + Iø25		340 ÷ 270 (35000÷28000)	3ø28		

Продолжение

Марка ригеля *)	Класс стали напрягаемой арматуры					
	А-IУ			А-Шв		
	Расчетный диаметр, мм и количество стержней в сечении	Предварительное напряжение (без учета потерь) σ_{sp}, МПа (кгс/см^2)	Усилие натяжения N_0 на один стержень, кН (кгс)	Расчетный диаметр, мм и количество стержней в сечении	Предварительное напряжение (без учета потерь) σ_{sp}, МПа (кгс/см^2)	Усилие натяжения N_0 на один стержень, кН (кгс)
I	2	3	4	5	6	7
ИБ6-3	2ø32 + Iø28	560 (5700)	450-340 (46000-35000)	3ø32	5I0 (5200)	4I0 (42000)
ИБ6-I7	2ø28 + Iø25		340-270 (35000-28000)	3ø28		3I0 (32000)
Б42-I	3ø32		450 (46000)	3ø32		4I0 (42000)
Б43-I	3ø32			3ø32		
Б43-2	2ø28 + Iø25		340-270 (35000-28000)	3ø28		3I0 (32000)
Б44-I	2ø28 + Iø25			3ø28		
ИБ24л,п-I	3ø32		450 (46000)	3ø32		4I0 (42000)
ИБ24л,п-2	4ø32			3ø36		520 (53000)
ИБ25л,п-I	3ø32			3ø32		4I0 (42000)
ИБ25л,п-2	4ø32			3ø36		520 (53000)
ИБ26л,п-I	2ø28+ Iø25		340-270 (35000-28000)	3ø28		3I0 (32000)
ИБ26л,п-2	2ø32 + Iø28		450-340 (46000-35000)	3ø32		4I0 (42000)
ИБ27л,п-I	2ø28 + Iø25		340-270 (35000-28000)	3ø28		3I0 (32000)
ИБ27л,п-2	2ø32 + Iø28		450-340 (46000-35000)	3ø32		4I0 (42000)

*) В марку ригеля условно не включено обозначение класса стали напрягаемой арматуры; в конкретном проекте обозначение класса стали напрягаемой арматуры необходимо ввести во вторую часть марки ригеля.

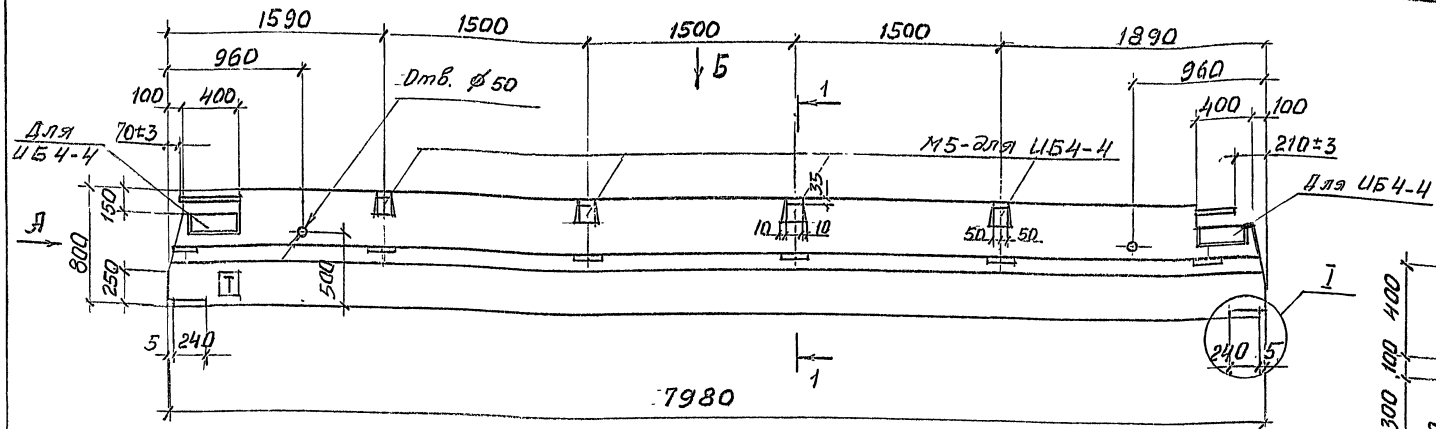

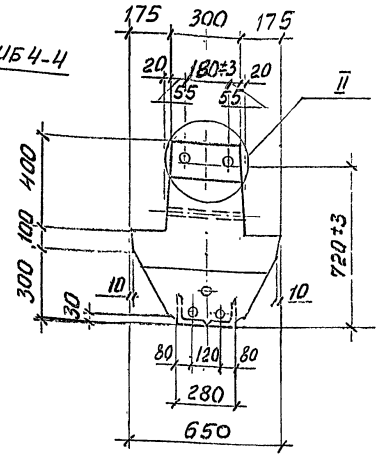

Б

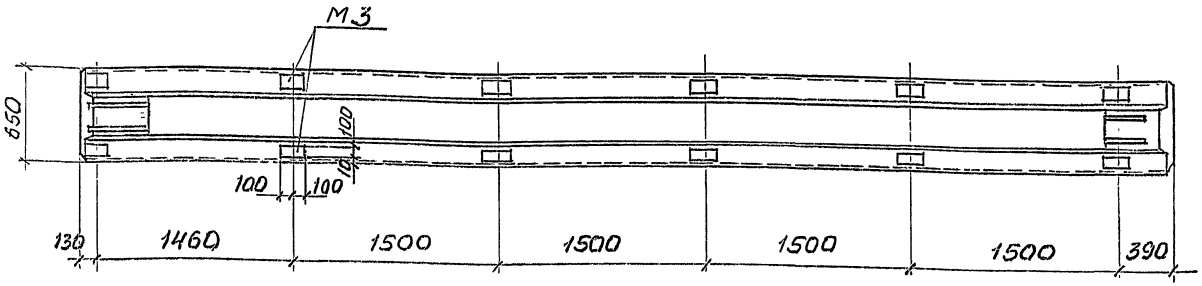

1-1

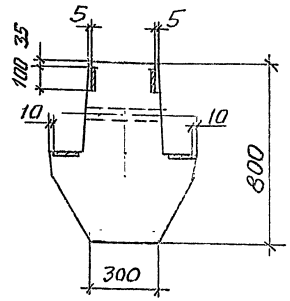

1. Технические требования см. 1.420-35.95.2-2-1ТТ.
2. Масса ригеля 6,48 т.
3. Узел I, II см. 1.420-35.95.2-2-29
4. Буква „Т" для ориентации ригелей при монтаже наносится несмываемой краской на боковую поверхность ригеля.

Изм.	Кол.	Лист	№ док.	Подп.	Дата
Разраб.		Лабовкич			
Рассч.		Галевников			
Пров.		Гапеенков			
Н. контр.		Лобовкич			

1.420-35.95.2-2-2

Ригель ИБ4-1АIVТ ... ИБ4-4АIVТ

Стадия	Лист	Листов
Р		1

ЦНИИПРОМЗДАНИЙ

400541 10

Инв. № подл. | Подпись и дата | Взам. инв. №

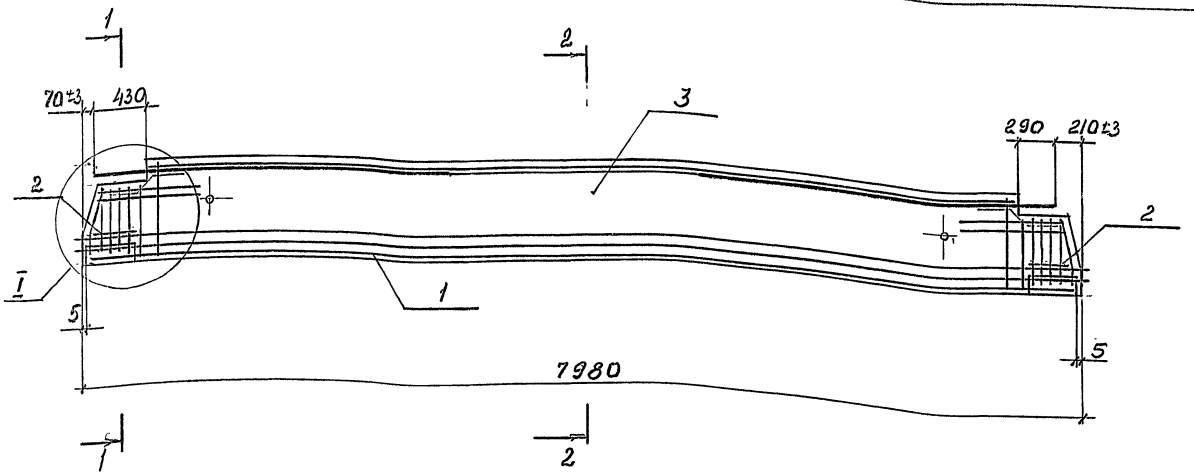

Марка ригеля	Поз.	Наименование	Кол.	Обозначение документа
ИБ4-1АIVт	1	Каркас КП1	1	1.420-35.95.2-2-4
	2	Сетка С10	4	1.420-35.95.2-3-5
	3	Бетон класса В25, м³	2,59	
ИБ4-2АIVт	1	Каркас КП2	1	1.420-35.95.2-2-4
	2	Сетка С10	4	1.420-35.95.2-3-5
	3	Бетон класса В30, м³	2,59	
ИБ4-3АIVт	1	Каркас КП3	1	1.420-35.95.2-2-4
	2	Сетка С10	4	1.420-35.95.2-3-5
	3	Бетон класса В30, м³	2,59	
ИБ4-4АIVт	1	Каркас КП4	1	1.420-35.95.2-2-4
	2	Сетка С10	4	1.420-35.95.2-3-5
	3	Бетон класса В30, м³	2,59	

Узел I, II см. 1.420-35.95.2-2-30

Изм.	Кол.	Лист	№док.	Подпись	Дата
Разраб.		Лобович		Лобович	
Рассу.		Гапеенков			
Пров.		Гапеенков			
Н.контр.		Лобович		Лобович	

1.420-35.95.2-2-3

Ригель ИБ4-1АIVт... ИБ4-4АIVт. Армирование

Стадия	Лист	Листов
Р		1

ЦНИИПРОМЗДАНИЙ

400541 11

Инв.№подл. | Подпись и дата | Взам.инв.№

КП 1 ... КП3

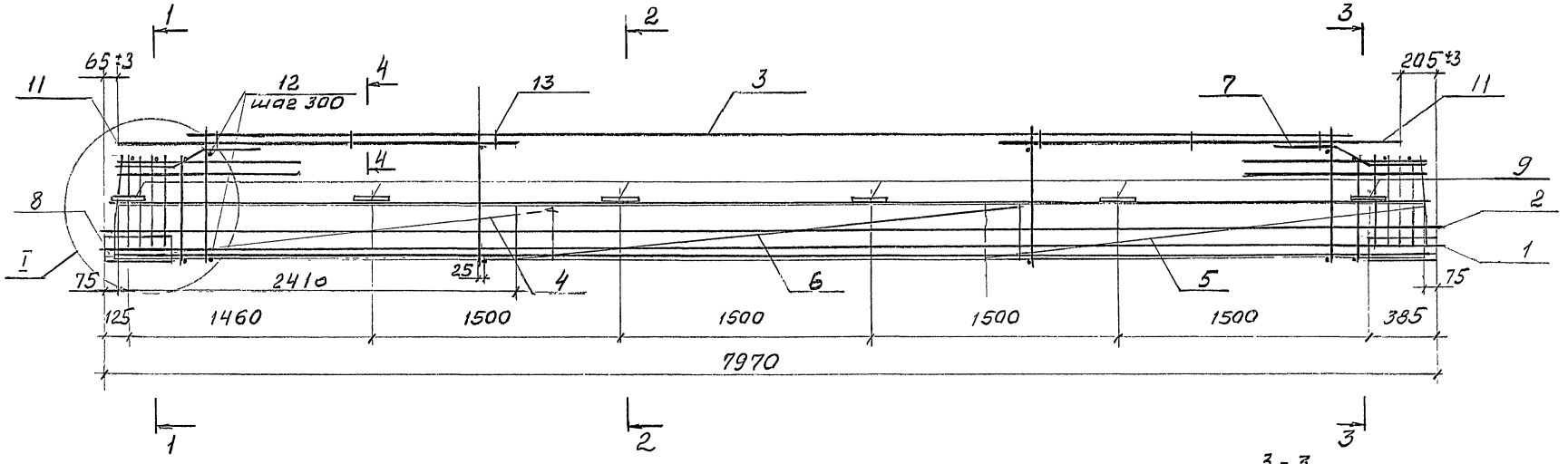

1-1

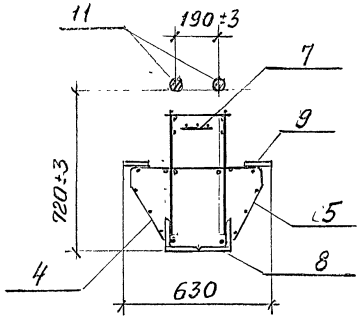

2-2

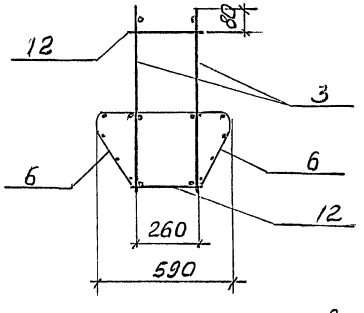

3-3
КП 1

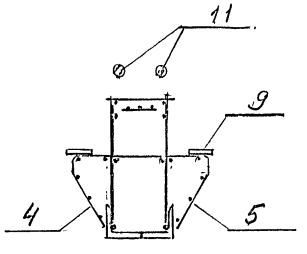

3-3
КП2, К3

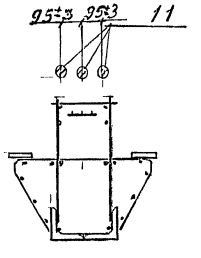

4-4

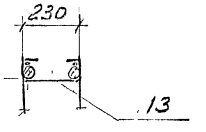

Схематичный план расположения арматурных выпусков

для КП 1

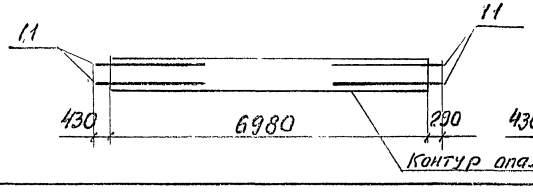

для КП2, КП3

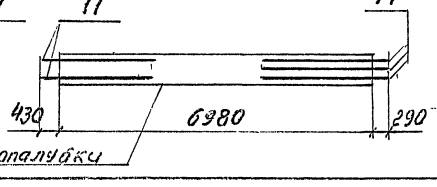

1. Спецификацию см лист 3
2. Узел I см. 1.420-35.95.2-2-31
3. В сечениях напрягаемая арматура условно не показана, расположение ее см. 1.420-35.95.2-2-30

Изм.	Кол.	Лист	№док.	Подпись	Дата
Разраб.		Лобович			
Рассч.		Кунцелков			
Пров.		Гапсенков			
Н.контр.		Лобович			

1.420-35.95.2-2-4

Каркас пространственный КП1... КП4

Стадия	Лист	Листов
Р	1	3

ЦНИИПРОМЗДАНИЙ

400341 12

Инв.№ подл. | Подпись и дата | Взам.инв.№

КП 4

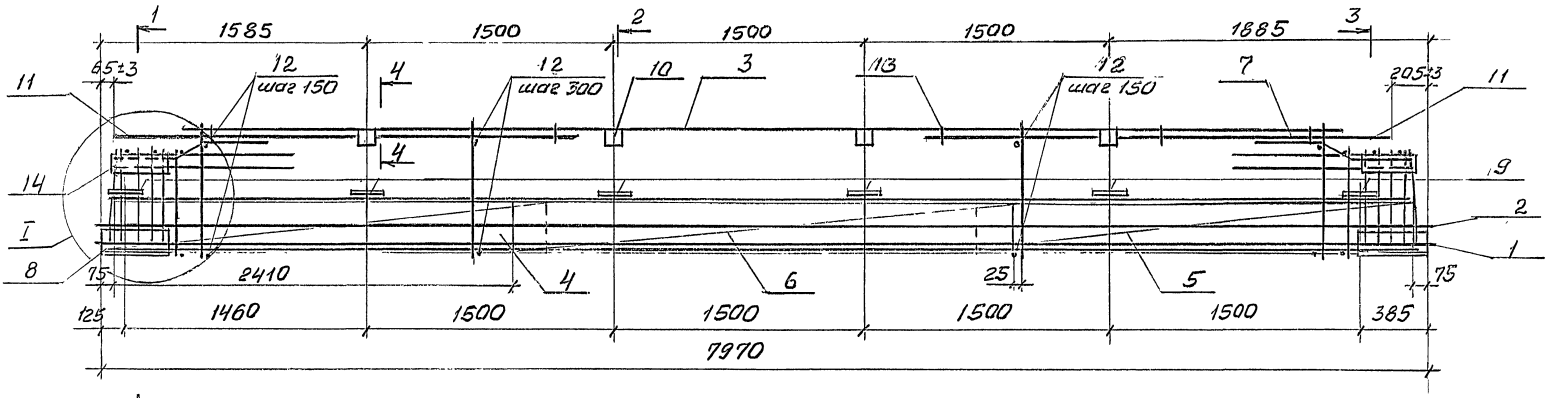

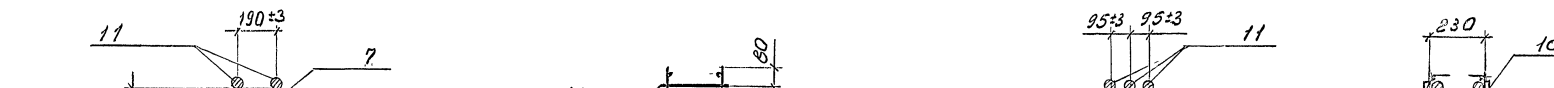

1-1

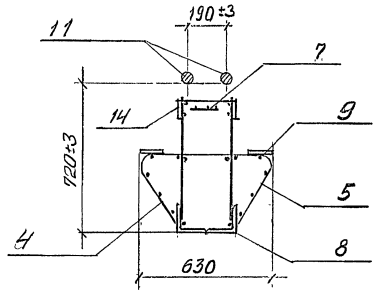

2-2

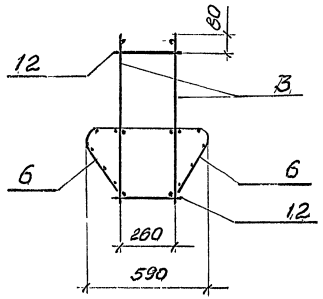

3-3

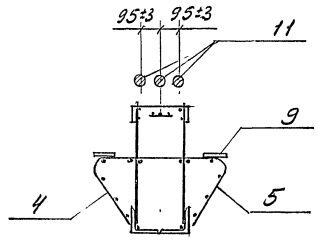

4-4

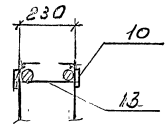

Схематичный план расположения арматурных выпусков

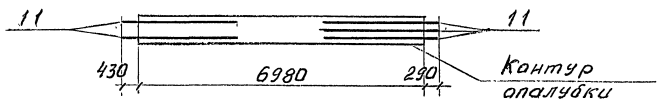

Изм.	Кол.	Лист	№док.	Подпись	Дата

1.420-35.95.2-2-4

Лист 2

400541 13

Инв. N подл. | Подпись и дата | Взам. инв. N

Марка каркаса	Поз.	Наименование	Кол.	Обозначение документа	Масса каркаса, кг
КП1	1.	Напрягаемая армат.			371,2
		32-А-IV, ℓ=8000; 50,5кг	2	1.420-35.95.2-3-7	
	3	Каркас КР42	2	-3	
	4	Сетка С11	2	-5	
	5	С11а	2	-5	
	6	С13	2	-5	
	7	С15	2	-5	
	8	Изделие закладное М9	2	-9	
	9	М3	12	-8	
	11	ф 36-АIII, ℓ=2400; 19,2кг	4	без черт.	
	12	ф 8-АIII; ℓ=280; 0,11кг	52	без черт.	
	13	Скоба	6	1.420-35.95.2-3-4	
КП2	1.	Напрягаемая армат			481,7
	1	ф 32-А-IV, ℓ=8000; 50,5кг	2	1.420-35.95.2-3-10	
	2	ф 32А-IV, ℓ=8000; 50,5кг	1	без черт.	
	3	Каркас Кр43	2	1.420-35.95.2-3-3	
	4	Сетка С11	2	-5	
	5	С11а	2	-5	
	6	С13	2	-5	
	7	С15	2	-5	
	8	Изделие закладное М9	2	-9	
	9	М3	12	-8	
	11	ф 36-АIII; ℓ=2800; 22,4кг	5	без черт.	
	12	ф 8АIII; ℓ=280; 0,11кг	52	без черт.	
	13	Скоба	6	1.420-35.95.2-3-4	

Марка каркаса	Поз.	Наименование	Кол.	Обозначение документа	Масса каркаса, кг
КП3		Напрягаемая армат.			558,6
	1	32АIV, ℓ=8000; 50,5кг	2	1.420-35.95.2-3-7	
	2	32АIV, ℓ=8000; 50,5кг	2	без черт.	
	3	Каркас Кр44	2	1.420-35.95.2-3-3	
	4	Сетка С11	2	-5	
	5	С11а	2	-5	
	6	С13	2	-5	
	7	С15	2	-5	
	8	Изделие закладное М9	2	-9	
	9	М3	12	-8	
	11	36АIII; ℓ=2800; 22,4кг	5	без черт.	
	12	8АIII; ℓ=280; 0,11кг	52	без черт.	
	13	Скоба	6	1.420-35.95.2-3-4	
КП4		Напрягаемая армат.			512,7
	1	32АIV; ℓ=8000; 50,5кг	2	1.420-35.95.2-3-7	
	2	32АIV; ℓ=8000; 50,5кг	1	без черт.	
	3	Каркас кр45	2	1.420-35.95.2-3-3	
	4	Сетка С11	2	-5	
	5	С11а	2	-5	
	6	С13	2	-5	
	7	С15	2	-5	
	8	Изделие закладное М9	2	-9	
	9	М3	12	-8	
	10	М5	4	-8	
	11	32АIII; ℓ=2800; 17,7кг	5	без черт.	
	12	14АIII; ℓ=280; 0,3кг	78	без черт.	
	13	Скоба	6	1.420-35.95.2-3-4	
	14	-100×10; ℓ=320; 2,5кг	4	без черт.	

1. АРМАТУРА КЛАССА А-I; А-III И А-IV ПО ГОСТ 5781-82
2. ПОЛОСА ПО ГОСТ 103-76, СТАЛЬ МАРКИ Ст3пс5-1 ПО ГОСТ 535-88

Инв. N подл. | Подпись и дата | Взам. инв. N

Изм.	Кол.	Лист	N док.	Подпись	Дата

1.420-35.95.2-2-4

Лист 3

Ц00541 14

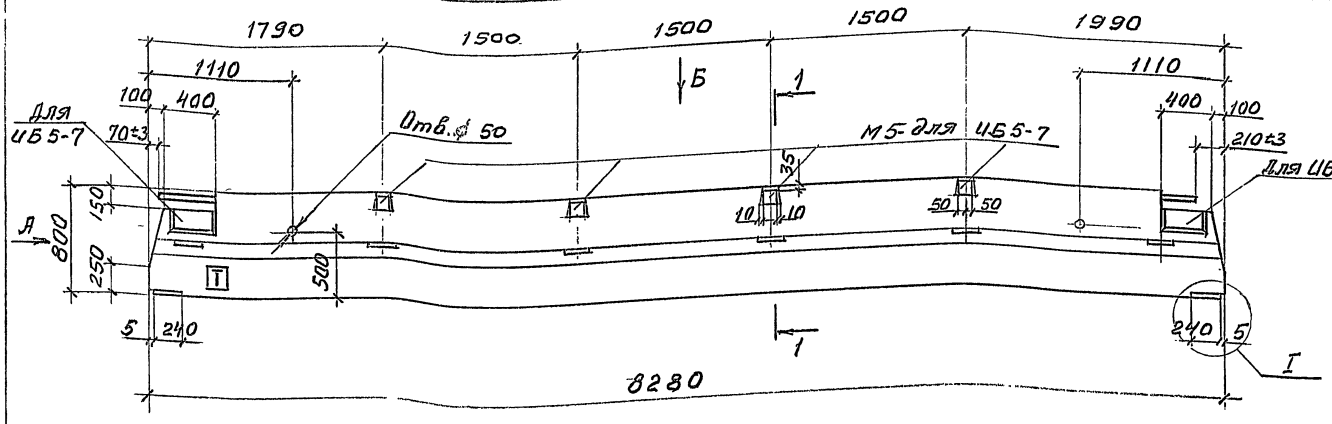

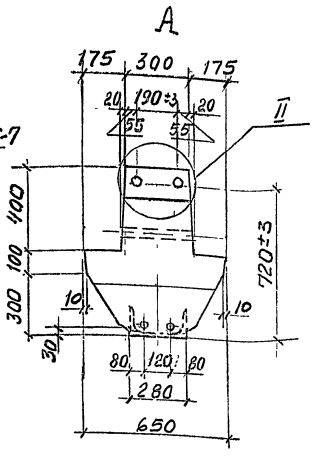

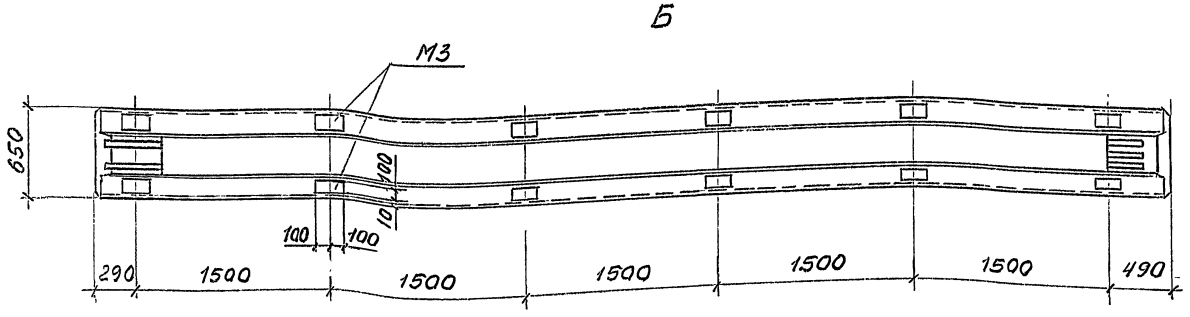

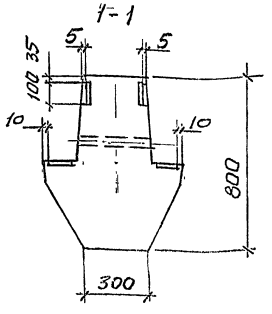

1. Технические требования см. 1.420-35. 95. 2-2-1ТТ.
2. Масса ригеля 6,73 т.
3. Узел I, II см. 1.420-35. 95. 2-2-29
4. Буква „Т" для ориентации ригелей при монтаже наносится несмываемой краской на боковую поверхность ригеля.

Изм.	Кол.	Лист	№ док.	Подп.	Дата
Разраб.		Лабовыч			
Рассч.		Гапеенков			
Пров.		Гапеенков			
Н. контр.		Лабовыч			

1.420-35, 95. 2-2-5

Ригель ИБ5-1АIV... ИБ5-3АIV, ИБ5-7АIV

Стадия	Лист	Листов
Р		1

ЦНИИПРОМЗДАНИЙ

Ц00541 15

Инв. № подл. | Подпись и дата | Взам. инв. №

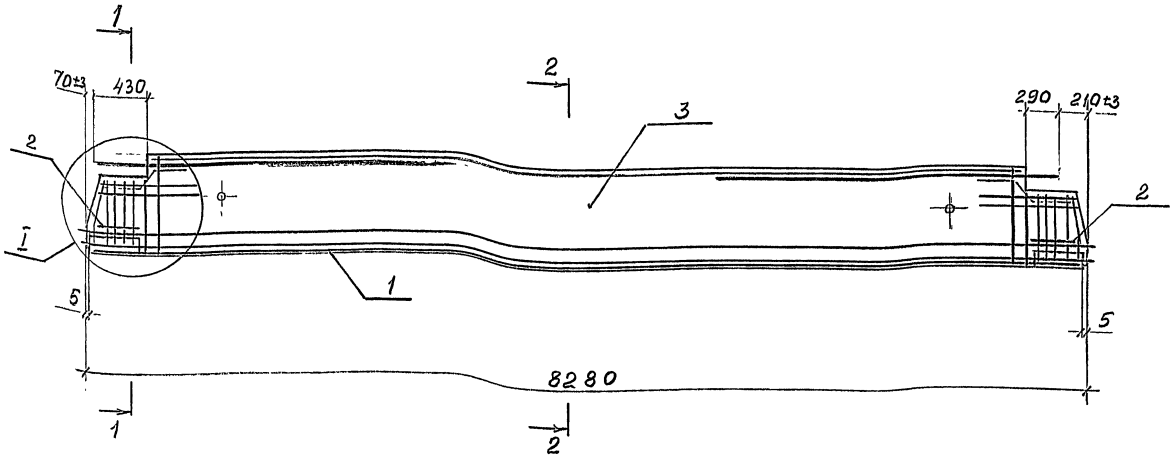

1-1

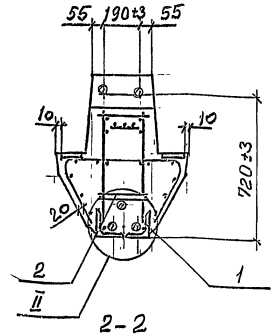

2-2

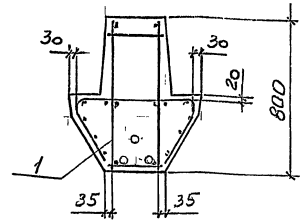

Марка ригеля	Поз.	Наименование	Кол.	Обозначение документа
1Б5-1АIV	1	Каркас КП5	1	1.420-35.95.2-2-7
	2	Сетка С10	4	1.420-35.95.2-3-5
	3	Бетон класса В25, м3	2,69	
1Б5-2АIV	1	Каркас КП6	1	1.420-35.95.2-2-7
	2	Сетка С10	4	1.420-35.95.2-3-5
	3	Бетон класса В30, м3	2,69	
1Б5-3АIV	1	Каркас КП7	1	1.420-35.95.2-2-7
	2	Сетка С10	4	1.420-35.95.2-3-5
	3	Бетон класса В30, м3	2,69	
1Б5-7АIV	1	Каркас КП8	1	1.420-35.95.2-2-7
	2	Сетка С10	4	1.420-35.95.2-3-5
	3	Бетон класса В30, м3	2,69	

Узел I, II см. 1.420-35.95.2-2-30

Изм.	Кол.	Лист	№док.	Подпись	Дата
Разраб.		Любович			
Рассч.		Гапеенков			
Пров.		Гапеенков			
Н.контр.		Любович			

1.420-35.95 2-2-6

Ригель 1Б5-1АIV,...1Б5-3АIV, 1Б5-7АIV, Армирование

Стадия	Лист	Листов
Р		1

ЦНИИПРОМЗДАНИЙ

400541 16

Инв. N подл. | Подпись и дата | Взам. инв. N

КП5 ... КП8

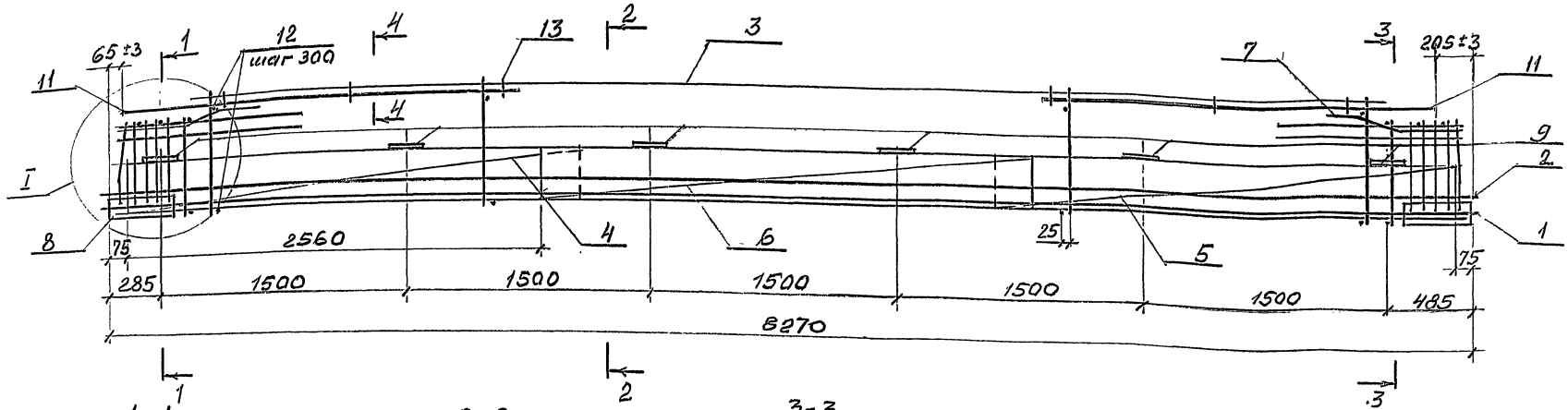

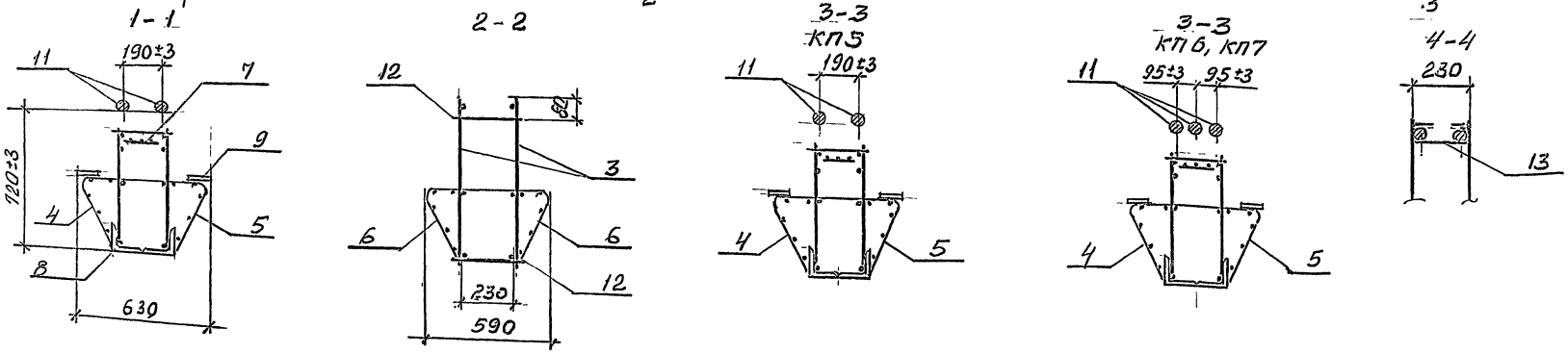

Схематичный план расположения арматурных выпусков для КП5

для КП6, КП7

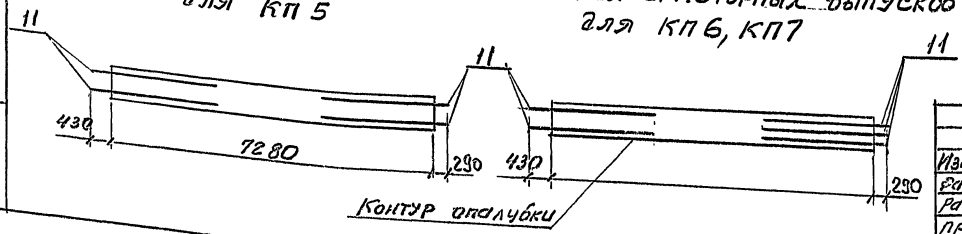

1. Спецификацию см. лист 3.
2. Узел I см. 1.420-35.95, 2-2-31.
3. В сечениях напрягаемая арматура условно не показана, расположение ее см. 1.420-35.95, 2-2-30

Изм	Кол.	Лист	№док	Подпись	Дата
Разраб.		Лобович			
Рассчит.		Гапеенков			
Пров.		Гапеенков			
Н.контр.		Лобович			

1.420-35.95. 2-2-7

Каркас пространственный КП5...КП8

Стадия	Лист	Листов
Р	1	3

ЦНИИПРОМЗДАНИЙ

400541 17

Инв. № подл. | Подпись и дата | Взам. инв. №

КП 8

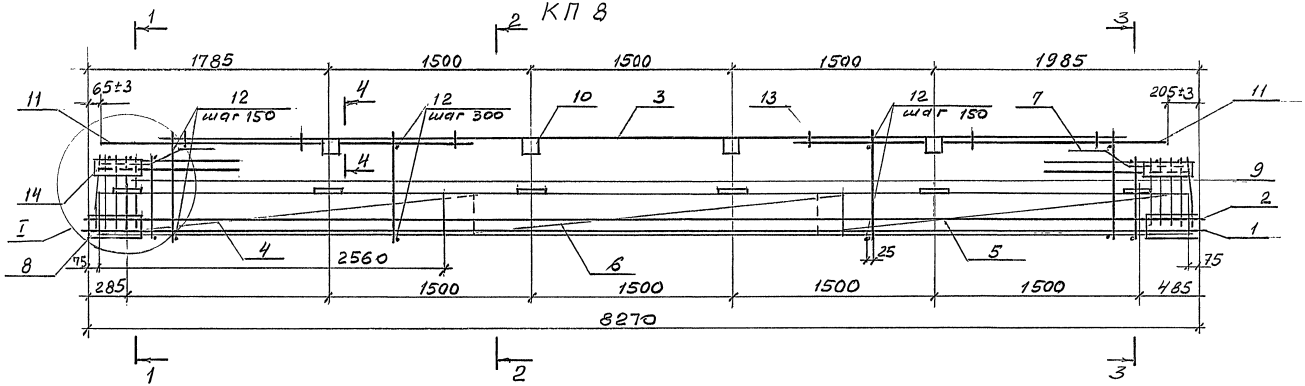

1-1

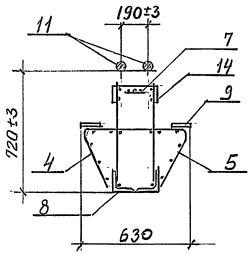

2-2

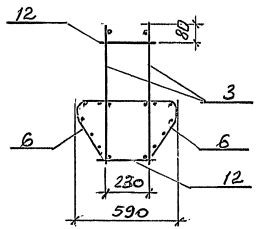

3-3

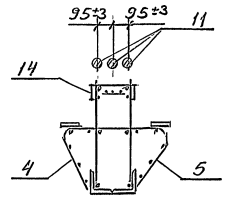

4-4

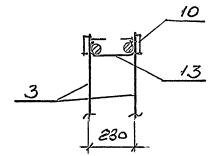

Схематичный план расположения арматурных выпусков

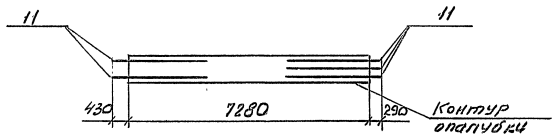

Изм.	Кол.	Лист	№док.	Подпись	Дата

1.420-35.95.2-2-7

Лист 2

Ц00541 18

Инв.№подл. | Подпись и дата | Взам.инв.№

Марка каркаса	Поз.	Наименование	Кол.	Обозначение документа	Масса каркаса, кг
КП5	1.	Напрягаемая армат.			380.2
		ф32-AIV; ℓ=8300; 52,4кг	2	1.420-35.95.2-3-7	
	3	Каркас Кр46	2	-3	
	4	Сетка С12	2	-5	
	5	С12а	2	-5	
	6	С13	2	-5	
	7	С15	2	-5	
	8	Изделие закладное М9	2	-9	
	9	М3	12	-8	
	11	ф36-AIII; ℓ=2400; 19,2кг	4	без черт.	
	12	ф8-AIII; ℓ=280; 0,11кг	54	без черт.	
	13	Скоба	6	1.420-35.95.2-3-4	
КП6		Напрягаемая армат.			493,6
	1	ф32-AIV; ℓ=8300; 52,4кг	2	1.420-35.95.2-3-7	
	2	ф32-AIV; ℓ=8300; 52,4кг	1	без черт.	
	3	Каркас Кр47	2	1.420-35.95.2-3-3	
	4	Сетка С12	2	-5	
	5	С12а	2	-5	
	6	С13	2	-5	
	7	С15	2	-5	
	8	Изделие закладное М9	2	-9	
	9	М3	12	-8	
	11	36-AIII; ℓ=2800; 22,4кг	5	без черт.	
	12	8-AIII; ℓ=280; 0,11кг	54	без черт.	
	13	Скоба	6	1.420-35.95.2-3-4	

Марка каркаса	Поз.	Наименование	Кол.	Обозначение документа	Масса каркаса, кг
КП7		Напрягаемая армат.			573,2
	1	32-AIV; ℓ=8300; 52,4кг	2	1.420-35.95.2-3-7	
	2	32-AIV; ℓ=8300; 52,4кг	2	без черт.	
	3	Каркас Кр48	2	1.420-35.95.2-3-3	
	4	Сетка С12	2	-5	
	5	С12а	2	-5	
	6	С13	2	-5	
	7	С15	2	-5	
	8	Изделие закладное М9	2	-9	
	9	М3	12	-8	
	11	36-AIII; ℓ=2800; 22,4кг	5	без черт.	
	12	8-AIII; ℓ=280; 0,11кг.	54	без черт.	
	13	Скоба	6	1.420-35.95.2-3-4	
КП8		Напрягаемая армат.			525,4
	1	32-AIV; ℓ=8300; 52,4кг	2	1.420-35.95.2-3-7	
	2	32-AIV; ℓ=8300; 52,4кг	1	без черт.	
	3	Каркас Кр49	2	1.420-35.95.2-3-3	
	4	Сетка С12	2	-5	
	5	С12а	2	-5	
	6	С13	2	-5	
	7	С15	2	-5	
	8	Изделие закладное М9	12	-9	
	9	М3	12	-8	
	10	М5	4	-8	
	11	32-AIII; ℓ=2800; 17,7кг	5	без черт.	
	12	14-AIII; ℓ=280; 0,3кг	80	без черт.	
	13	Скоба	6	1.420-35.95.2-3-4	
	14	-100×10; ℓ=320; 2,5кг	4	без черт.	

1. Арматура класса A-III и A-IV ГОСТ 5781-82.
2. Полоса по ГОСТ 103-76, сталь марки Ст3пс5-1 по ГОСТ 535-88.

Инв. № подл. | Подпись и дата | Взам. инв. №

Изм.	Кол.	Лист	№ док.	Подпись	Дата

1.420-35.95.2-2-7

Лист 3

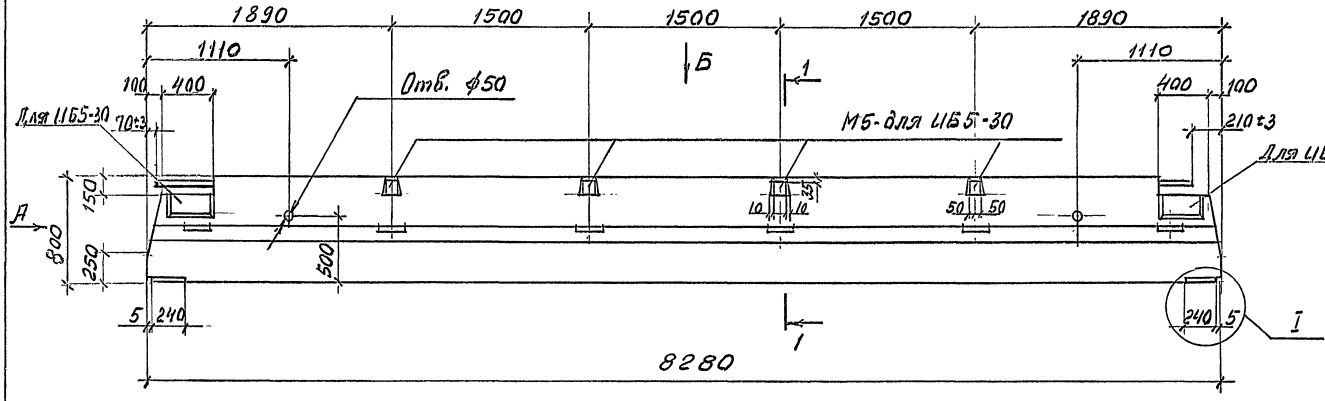

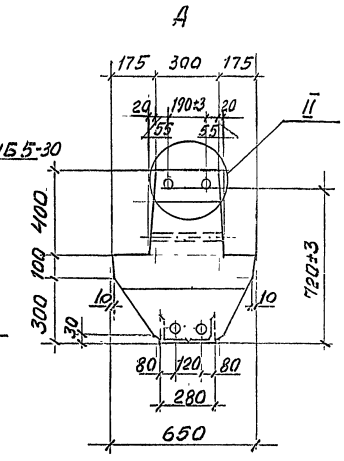

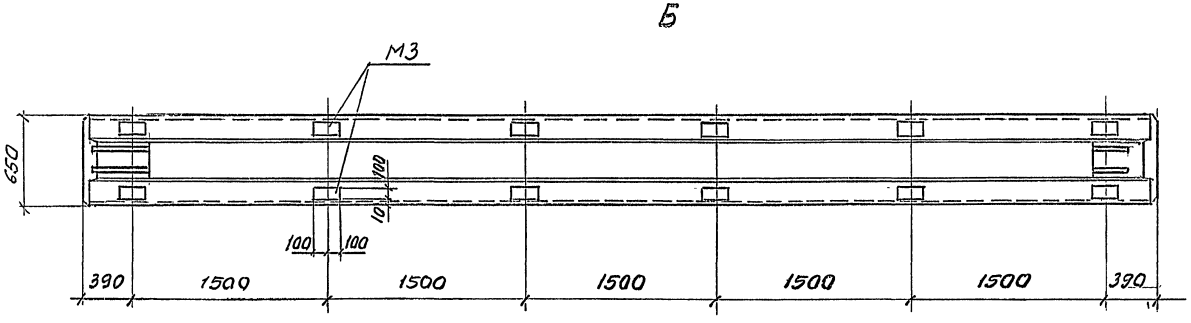

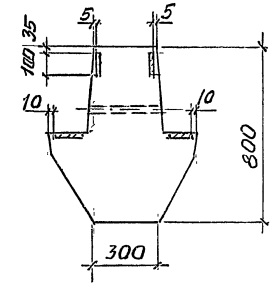

1. Технические требования см. 1.420-35.95.2-2-1ТТ.
2. Масса ригеля 6,73 т.
3. Узел I, II см. 1.420-35.95.2-2-29.

Изм.	Кол.	Лист	№док.	Подпись	Дата
Разраб.		Лобович			
Рассч.		Евсеенков			
Пров.		Евсеенков			
Н.контр.		Лобович			

1.420-35.95.2-2-8

Ригель ИБ5-4АIV, ИБ5-6АIV, ИБ5-28АIV, ИБ5-30АIV

Стадия	Лист	Листов
Р		1

ЦНИИПРОМЗДАНИЙ

400541 20

Инв.№подл. | Подпись и дата | Взам.инв.№

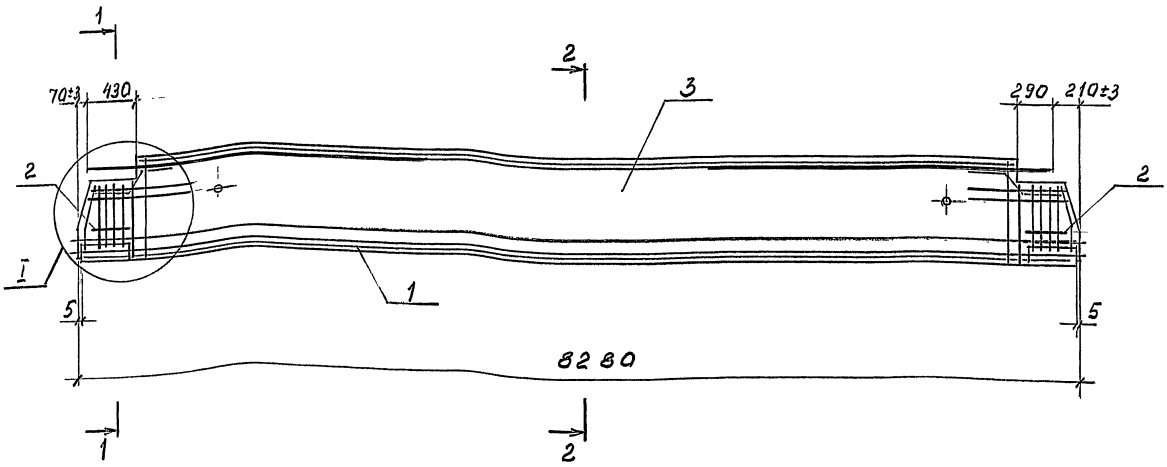

1-1

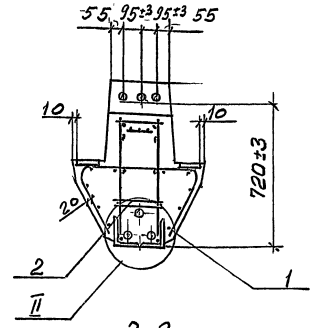

2-2

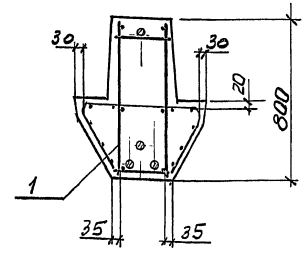

Марка ригеля	Поз.	Наименование	Кол.	Обозначение документа
ИБ5-4АIVт	1	Каркас КП9	1	1.420-35.95.2-2-10
	2	Сетка С10	4	1.420-35.95.2-3-5
	3	Бетон класса В25, м3	2,69	
ИБ5-6АIVт	1	Каркас КП10	1	1.420-35.95.2-2-10
	2	Сетка С10	4	1.420-35.95.2-3-5
	3	Бетон класса В30, м3	2,69	
ИБ5-28АIVт	1	Каркас КП11	1	1.420-35.95.2-2-10
	2	Сетка С10	4	1.420-35.95.2-3-5
	3	Бетон класса В30, м3	2,69	
ИБ5-30АIVт	1	Каркас КП12	1	1.420-35.95.2-2-10
	2	Сетка С10	4	1.420-35.95.2-3-5
	3	Бетон класса В30, м3	2,69	

Узел I, II см. 1.420-35.95, 2-2-30

Изм.	Кол	Лист	№док.	Подпись	Дата
Разраб.		Лобович			
Рассч.		Гапеенков			
Пров.		Гапеенков			
Н.контр.		Лобович			

1.420-35.95.2-2-9

Ригель ИБ5-4АIVт, ИБ5-6АIVт ИБ5-28АIVт, ИБ5-30АIVт. Армирование

Стадия	Лист	Листов
Р		1

ЦНИИПРОМЗДАНИЙ

400541 21

Инв. № подл. | Подпись и дата | Взам. инв. №

КП 9... КП 11

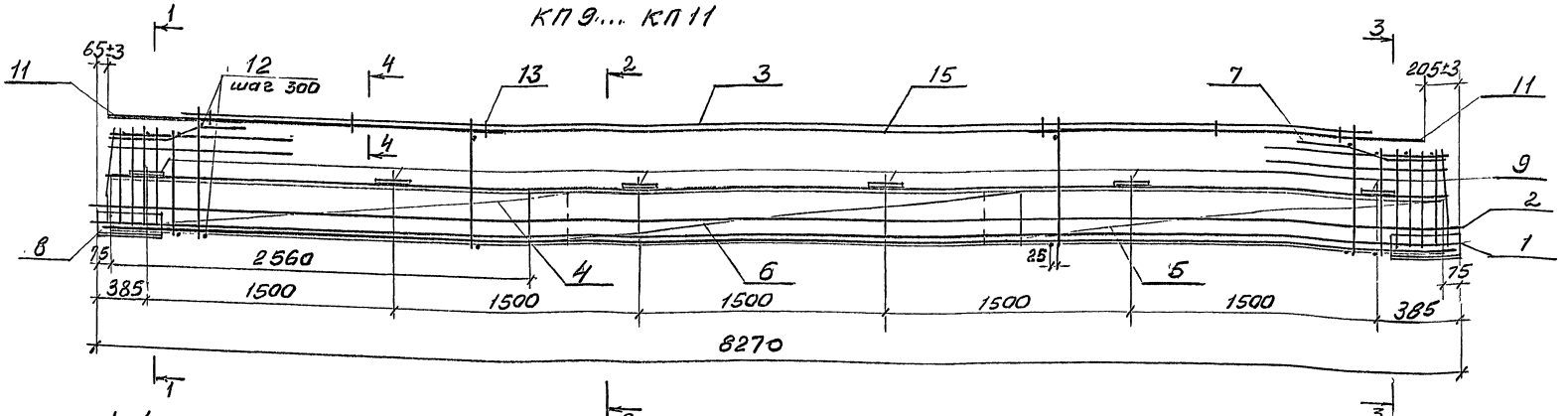

1-1
КП 9

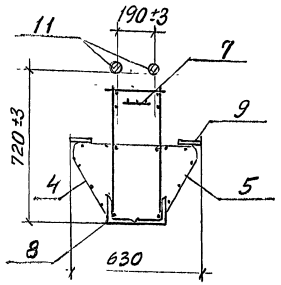

1-1
КП10, КП11

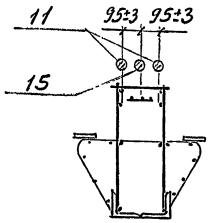

2-2

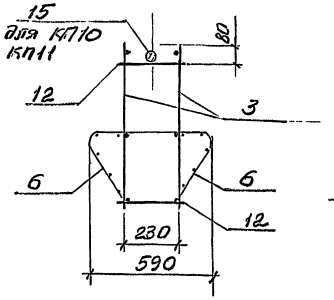

3-3
КП 9

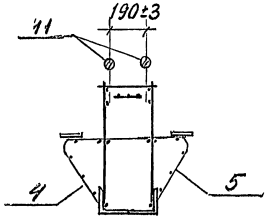

3-3
КП10, КП11

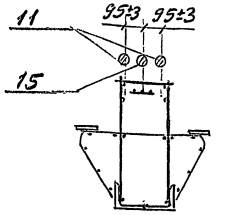

4-4

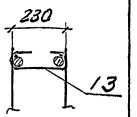

Схематичный план расположения арматурных выпусков

для КП 9 для КП10, КП11

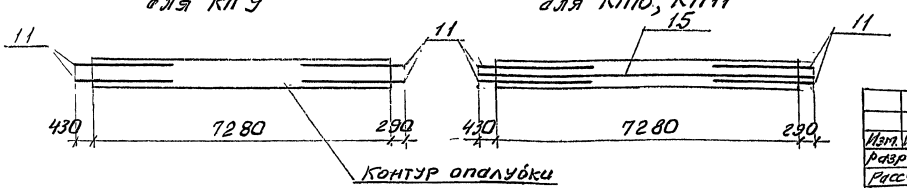

1. Спецификацию см. лист 3.
2. Узел I см. 1.420-35.95. 2-2-31
3. В сечениях напрягаемая арматура условно не показана, расположение ее см 1.420-35.95. 2-2-30

Изм.	Кол.	Лист	N док.	Подпись	Дата
Разраб.			Лобович		
Рассч.			Гапеенков		
Пров.			Гапеенков		
Н. контр.			Лобович		

1.420-35.95. 2-2-10

Каркас пространственный КП 9... КП 12

Стадия	Лист	Листов
Р	1	3

ЦНИИПРОМЗДАНИЙ

Ц00541 22

Инв. № подл. | Подпись и дата | Взам. инв. №

КП 12

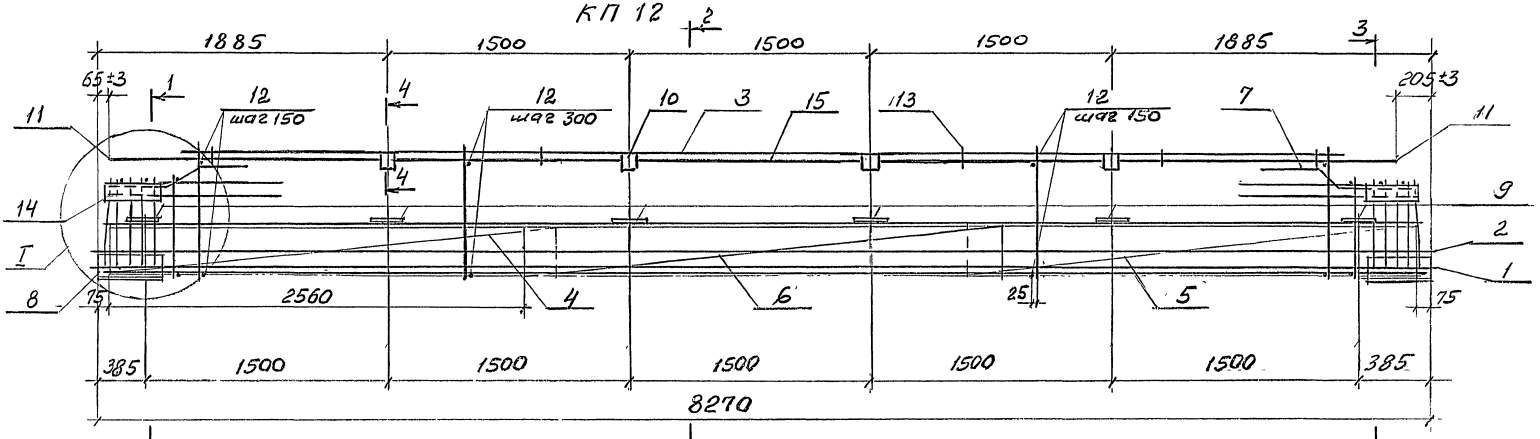

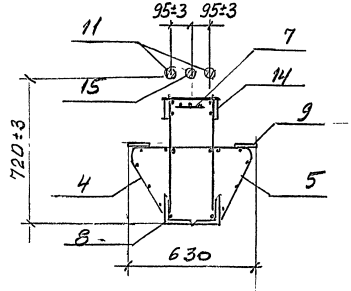

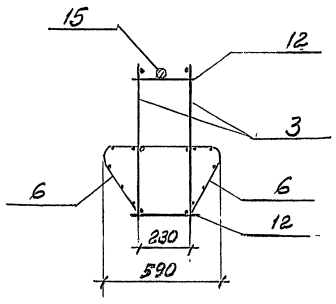

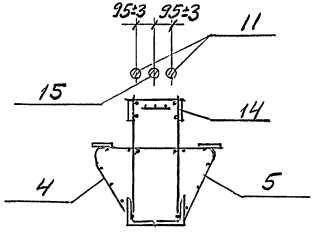

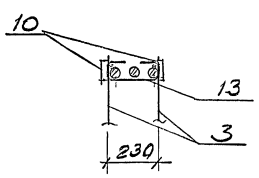

Схематичный план расположения арматурных выпусков

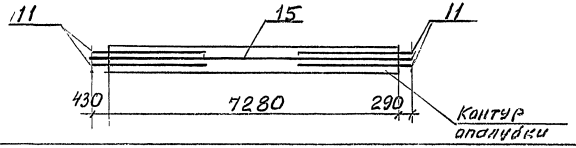

Изм.	Кол.	Лист	№ док.	Подпись	Дата

1.420-35.95.2-2-10

Лист 2

400541 23

Инв. № подл. | Подпись и дата | Взам. инв. №

Марка каркаса	Поз.	Наименование	Кол.	Обозначение документа	Масса каркаса, кг
КП9	1.	Напрягаемая армат.			355,6
		28-А-IV; ℓ=8300; 40,1кг	2	1.420-35.95.2-3-7	
	3	Каркас Кр 46	2	-3	
	4	Сетка С 12	2	-5	
	5	С 12а	2	-5	
	6	С 13	2	-5	
	7	С 15	2	-5	
	8	Изделие закладное М9	2	-9	
	9	М3	12	-8	
	11	36-А-III; ℓ=2400; 19,2кг	4	без черт.	
	12	8-А-III; ℓ=280; 0,11кг	54	без черт.	
	13	Скоба	6	1.420-35.95.2-3-4	
КП10		Напрягаемая армат.			550,0
	1	32-А-IV; ℓ=8300; 52,4кг	2	1.420-35.95.2-3-7	
	2	28-А-IV; ℓ=8300; 40,1кг	1	без черт.	
	3	Каркас Кр 48	2	1.420-35.95.2-3-3	
	4	Сетка С 12	2	-5	
	5	С 12а	2	-5	
	6	С 13	2	-5	
	7	С 15	2	-5	
	8	Изделие закладное М9	2	-9	
	9	М3	12	-8	
	11	36-А-III; ℓ=2800; 22,4кг	4	без черт.	
	12	8-А-III; ℓ=280; 0,11кг	54	без черт.	
	13	Скоба	6	1.420-35.95.2-3-4	
	15	36-А-III; ℓ=8000; 63,9кг	1	без черт.	

Марка каркаса	Поз.	Наименование	Кол.	Обозначение документа	Масса каркаса, кг
КП11		Напрягаемая армат			490,0
	1	28-А-IV; ℓ=8300; 40,1кг	2	1.420-35.95.2-3-7	
	2	25-А-IV; ℓ=8300; 31,9кг	1	без черт.	
	3	Каркас Кр 47	2	1.420-35.95.2-3-3	
	4	Сетка С 12	2	-5	
	5	С 12а	2	-5	
	6	С 13	2	-5	
	7	С 15	2	-5	
	8	Изделие закладное М9	2	-9	
	9	М3	12	-8	
	11	36-А-III; ℓ=2800; 22,4кг	4	без черт	
	12	ф 8-А-III; ℓ=280; 0,11кг	54	без черт.	
	13	Скоба	6	1.420-35.95.2-3-4	
	15	36-А-III; ℓ=8000; 63,9кг	1	без черт.	
КП12		Напрягаемая армат			513,1
	1	28-А-IV; ℓ=8300; 40,1кг	2	1.420-35.95.2-3-7	
	2	25-А-IV; ℓ=8300; 31,9кг	1	без черт.	
	3	Каркас Кр 49	2	1.420-35.95.2-3-3	
	4	Сетка С 12	2	-5	
	5	С 12а	2	-5	
	6	С 13	2	-5	
	7	С 15	2	-5	
	8	Изделие закладное М9	2	-9	
	9	М3	12	-8	
	10	М5	4	-8	
	11	32-А-III; ℓ=2800; 17,7кг	4	без черт.	
	12	14-А-III; ℓ=280; 0,3кг	80	без черт.	
	13	Скоба	6	1.420-35.95.2-3-4	
	14	-100×10; ℓ=320; 2,5кг	4	без черт.	
	15	32-А-III; ℓ=8000; 50,5кг	1	без черт.	

1. АРМАТУРА КЛАССА А-III И А-IV ПО ГОСТ 5781-82.
2 ПОЛОСА ПО ГОСТ 103-76, СТАЛЬ МАРКИ Ст3пс5-1 ПО ГОСТ 535-88

Инв.№ подл. | Подпись и дата | Взам.инв.№

Изм.	Кол.	Лист	№док.	Подпись	Дата

1.420-35.95.2-2-10

Лист 3

Ц00541 24

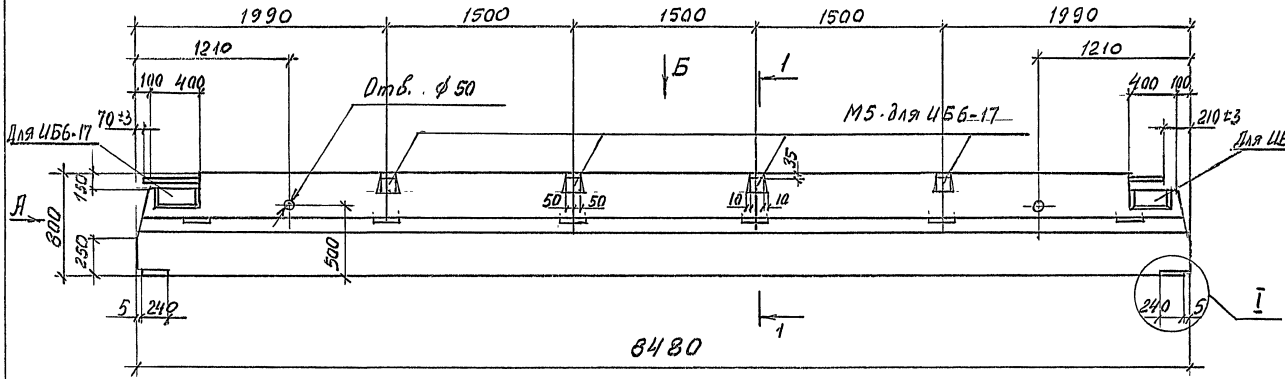

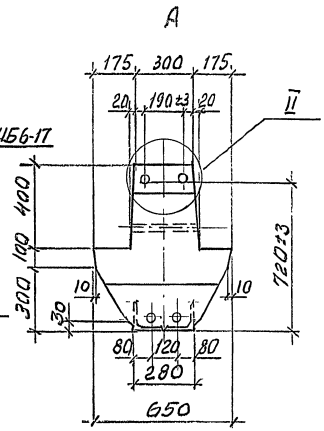

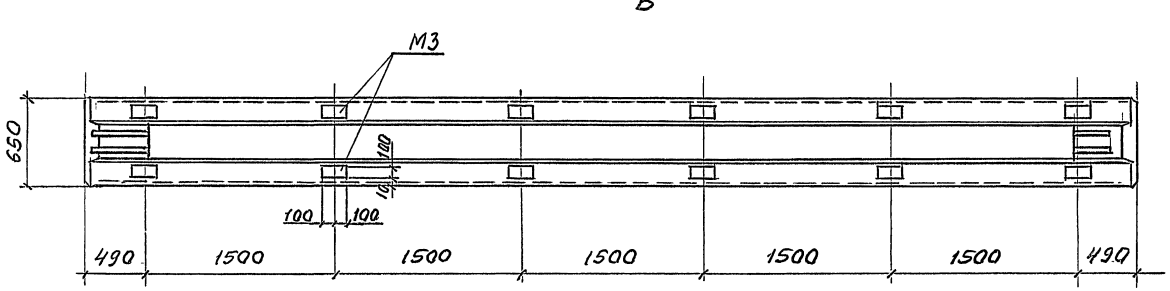

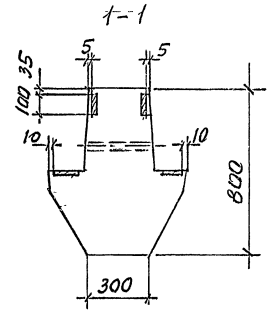

1. Технические требования см. 1.420-35.95, 2-2-1ТТ.
2. Масса ригеля 6,90 т.
3. Узел I, II см. 1.420-35.95, 2-2-29

Изм	Кол.	Лист	N док.	Подпись	Дата
Разраб.		Лобович			
Рассч.		Гапеенков			
Пров.		Гапеенков			
Н. контр.		Лобович			

1.420-35.95.2-2-11

Ригель
ИБ6-1АIV, ИБ6-3АIV,
ИБ6-15АIV, ИБ6-17АIV

Стадия	Лист	Листов
Р		1

ЦНИИПРОМЗДАНИЙ

400541 25

Инв. N подл. | Подпись и дата | Взам. инв. N

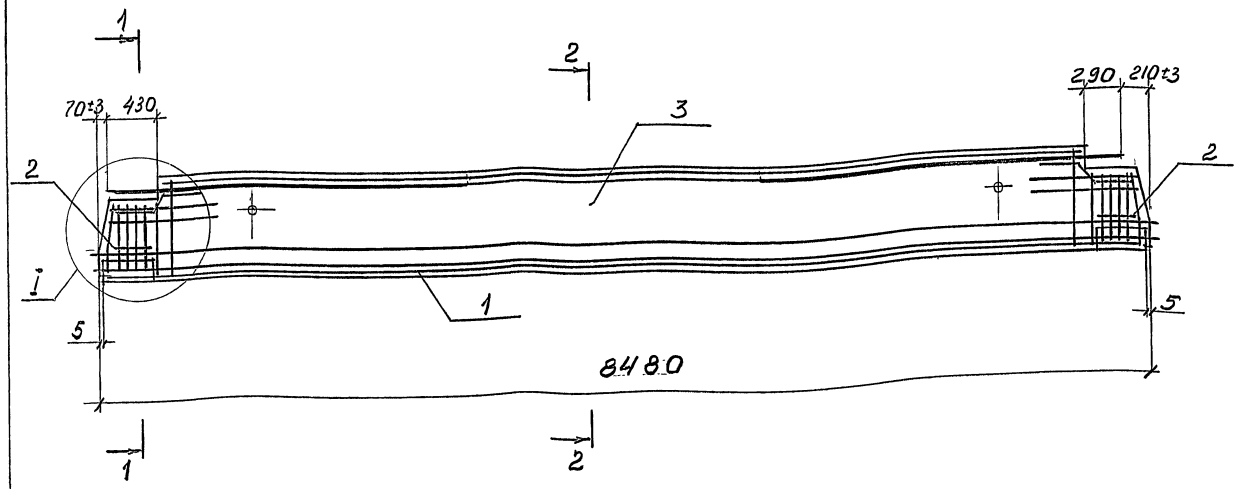

1-1

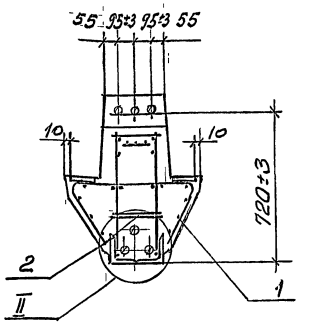

2-2

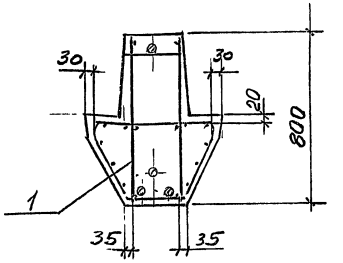

Марка ригеля	Поз.	Наименование	Кол.	Обозначение документа
ИБ6-1АIV	1	Каркас КП 13	1	1.420-35.95.2-2-13
	2	Сетка С 10	4	1.420-35.95.2-3-5
	3	Бетон класса В25, м3	2,76	
ИБ6-3АIV	1	Каркас КП 14	1	1.420-35.95.2-2-13
	2	Сетка С 10	4	1.420-35.95.2-3-5
	3	Бетон класса В30, м3	2,76	
ИБ6-15АIV	1	Каркас КП 15	1	1.420-35.95.2-2-13
	2	Сетка С 10	4	1.420-35.95.2-3-5
	3	Бетон класса В30, м3	2,76	
ИБ6-17АIV	1	Каркас КП 16	1	1.420-35.95.2-2-13
	2	Сетка С 10	4	1.420-35.95.2-3-5
	3	Бетон класса В30, м3	2,76	

Узел I, II см. 1.420-35.95, 2-2-30

Изм.	Кол.	Лист	N док.	Подпись	Дата
Разраб.		Лобович			
Рассч.		Гапеснков			
Пров.		Гапеснков			
Н. контр.		Лобович			

1.420-35.95.2-2-12

Ригель ИБ6-1АIV, ИБ6-3АIV, ИБ6-15АIV, ИБ6-17АIV. Армирование

Стадия	Лист	Листов
Р		1

ЦНИИПРОМЗДАНИЙ

400541 26

Инв. N подл. | Подпись и дата | Взам. инв. N

КП 13 ... КП 15

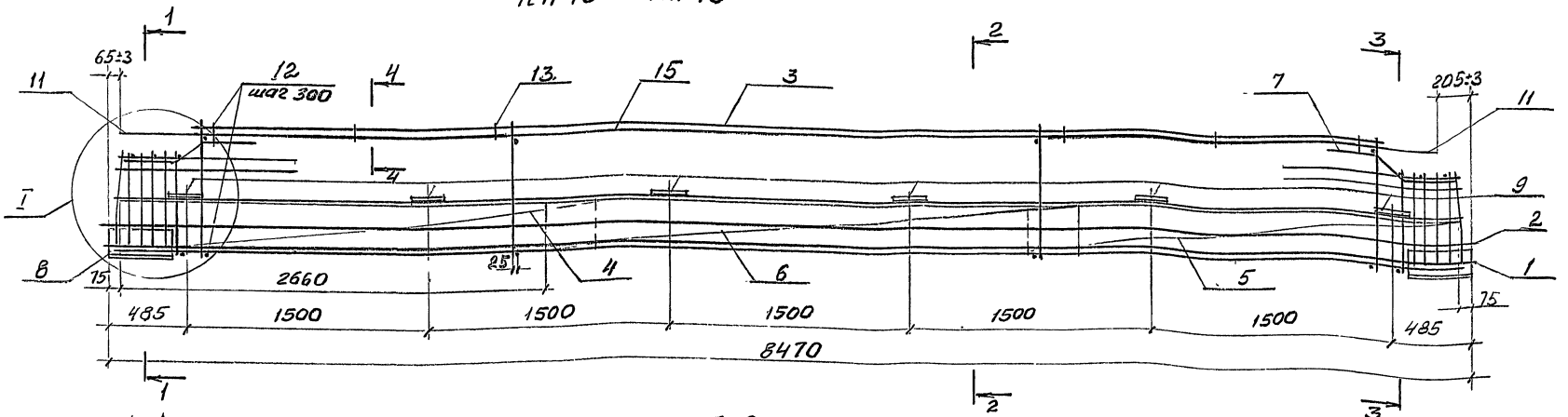

1-1
КП 13

1-1
КП 14, КП 15

2-2

3-3
КП 13

3-3
КП 14, КП 15

4-4

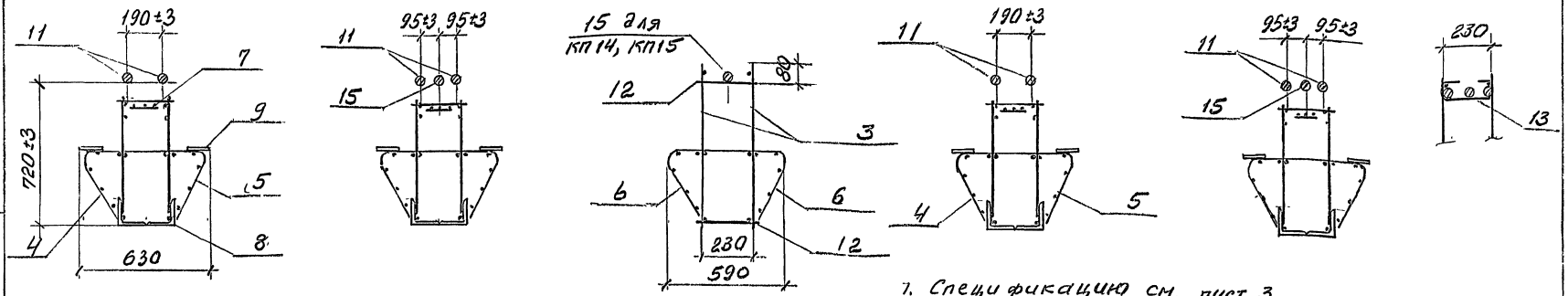

Схематичный план расположения арматурных выпусков КП 13

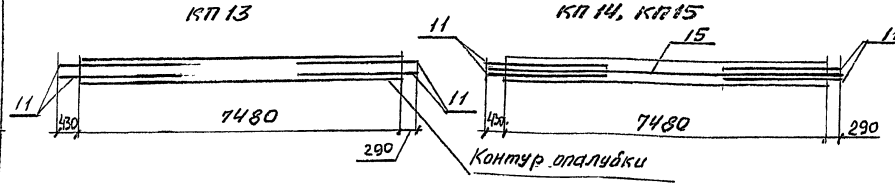

Схематичный план расположения арматурных выпусков КП 14, КП 15

1. Спецификацию см. лист 3
2. Узел I см. 1.420-35.95.2-2-31
3. В сечениях напрягаемая арматура условно не показана, расположение ее см. 1.420-35.95.2-2-30

Изм.	Кол.	Лист	N док.	Подпись	Дата
Разраб.		Лобович			
Рассчит.		Галеенков			
Пров.		Галеенков			
Н. контр.		Лобович			

1.420-35.95.2-2-13

Каркас пространственный КП 13...КП 16

Стадия	Лист	Листов
Р	1	3

ЦНИИПРОМЗДАНИЙ

Инв. N подл. | Подпись и дата | Взам. инв. N

КП 16

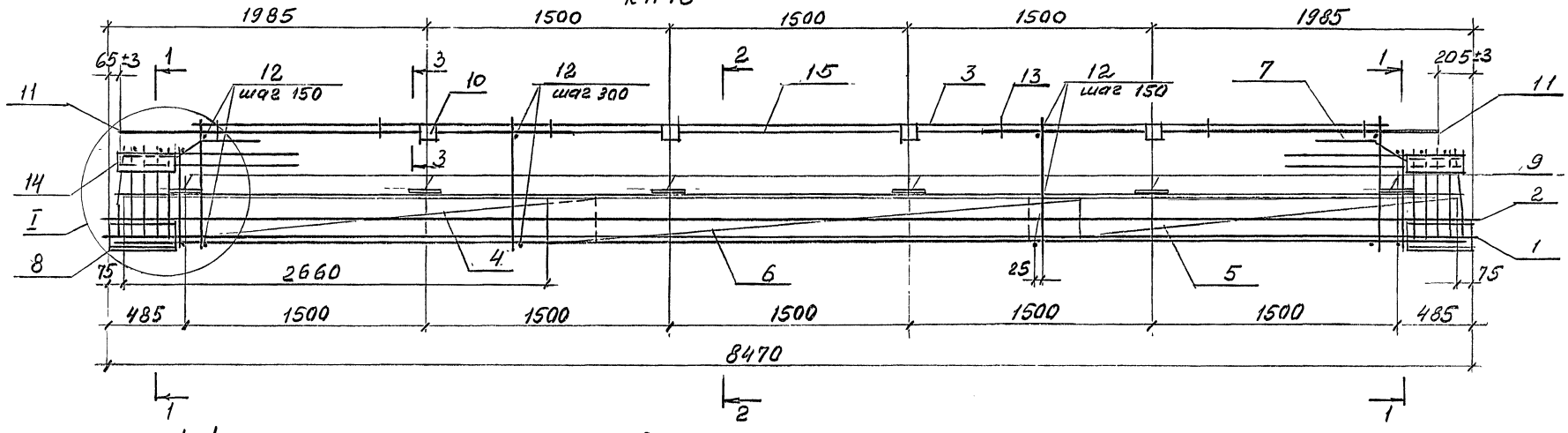

1-1

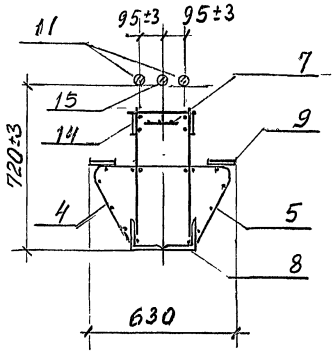

2-2

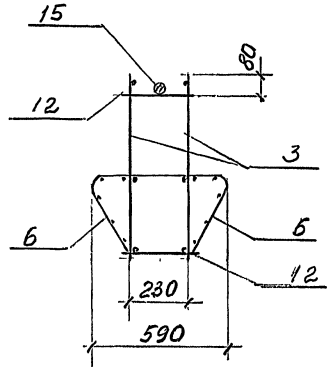

3-3

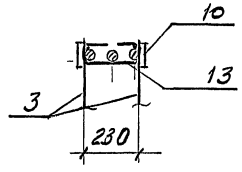

Схематичный план расположения арматурных выпусков

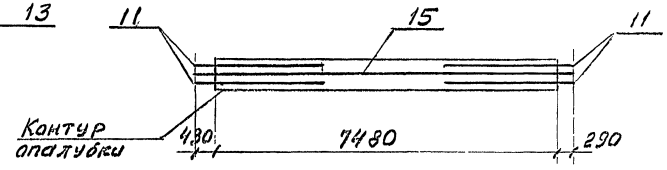

Изм.	Кол.	Лист	N док.	Подпись	Дата

1.420-35.95.2-2-13

Лист 2

Инв. N подл. | Подпись и дата | Взам. инв. N

Марка каркаса	Поз.	Наименование	Кол	Обозначение документа	Масса каркаса, кг
КП13	1.	Напрягаемая армат.			362,1
		28-А-IV; ℓ=8500; 41,1кг	2	1.420-35.95.2-3-7	
	3	Каркас Кр 50	2	-3	
	4	Сетка С 14	2	-5	
	5	С 14а	2	-5	
	6	С 13	2	-5	
	7	С 15	2	-5	
	8	Изделие закладное М9	2	-9	
	9	М3	12	-8	
	11	36-А-III; ℓ=2400; 19,2кг	4	без черт.	
	12	8-А-III; ℓ=280; 0,11кг	56	без черт.	
	13	Скоба	6	1.420-35.95.2-3-4	
КП14		Напрягаемая армат.			562,4
	1	32-А-IV; ℓ=8500; 53,6кг	2	1.420-35.95.2-3-7	
	2	28-А-IV; ℓ=8500; 41,1кг	1	без черт.	
	3	Каркас Кр 53	2	1.420-35.95.2-3-3	
	4	Сетка С 14	2	-5	
	5	С 14а	2	-5	
	6	С 13	2	-5	
	7	С 15	2	-5	
	8	Изделие закладное М9	2	-9	
	9	М3	12	-8	
	11	36-А-III; ℓ=2800; 22,4кг	4	без черт.	
	12	8-А-III; ℓ=280; 0,11кг	56	без черт.	
	13	Скоба	6	1.420-35.95.2-3-4	
	15	36-А-III; ℓ=8200; 65,5кг	1	без черт.	

Марка каркаса	Поз.	Наименование	Кол	Обозначение документа	Масса каркаса, кг
КП15		Напрягаемая армат.			500,2
	1	28-А-IV; ℓ=8500; 41,1кг	2	1.420-35.95.2-3-7	
	2	25-А-IV; ℓ=8500; 32,6кг	1	без черт.	
	3	Каркас Кр 51	2	1.420-35.95.2-3-3	
	4	Сетка С 14	2	-5	
	5	С 14а	2	-5	
	6	С 13	2	-5	
	7	С 15	2	-5	
	8	Изделие закладное М9	2	-9	
	9	М3	12	-8	
	11	36-А-III; ℓ=2800; 22,4кг	4	без черт.	
	12	8-А-III; ℓ=280; 0,11кг	56	без черт.	
	13	Скоба	6	1.420-35.95.2-3-4	
	15	36-А-III; ℓ=8200; 65,5кг	1	без черт.	
КП16		Напрягаемая армат.			525,8
	1	28-А-IV; ℓ=8500; 41,1кг	2	1.420-35.95.2-3-7	
	2	25-А-IV; ℓ=8500; 32,6кг	1	без черт.	
	3	Каркас Кр 52	2	1.420-35.95.2-3-3	
	4	Сетка С 14	2	-5	
	5	С 14а	2	-5	
	6	С 13	2	-5	
	7	С 15	2	-5	
	8	Изделие закладное М9	2	-9	
	9	М3	12	-8	
	10	М5	4	-8	
	11	32-А-III; ℓ=2800; 17,7кг	4	без черт.	
	12	14-А-III; ℓ=280; 0,3кг	86	без черт.	
	13	Скоба	6	1.420-35.95.2-3-4	
	14	-100х10; ℓ=320; 2,5кг	4	без черт.	
	15	32-А-III; ℓ=8200; 51,7кг	1	без черт.	

1. АРМАТУРА КЛАССА А-III и А-IV ПО ГОСТ 5781-82.
2. ПОЛОСА ПО ГОСТ 103-76, СТАЛЬ МАРКИ Ст3пс5-1 ПО ГОСТ 535-88

Инв.№ подл. | Подпись и дата | Взам.инв.№

Изм.	Кол.	Лист	№док.	Подпись	Дата

1.420-35.95.2-2-13

Лист 3

УБ 24 лев. - 1АIV, УБ 24 лев. - 2АIV

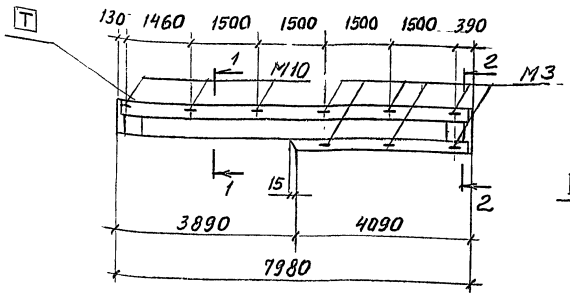

УБ 25 пр. - 1АIV, УБ 25 пр. - 2АIV

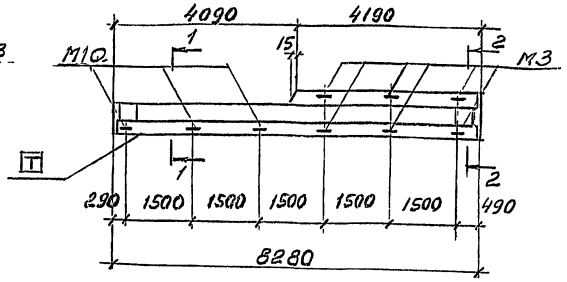

УБ 27 лев. - 1АIV, УБ 27 лев. - 2АIV

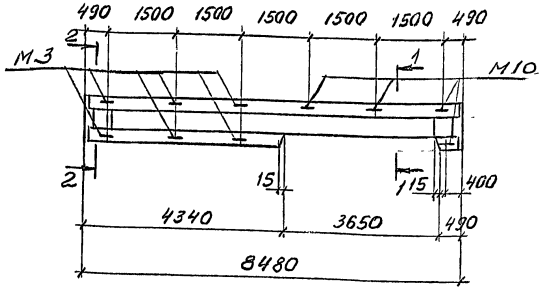

УБ 24 пр. - 1АIV, УБ 24 пр. - 2АIV

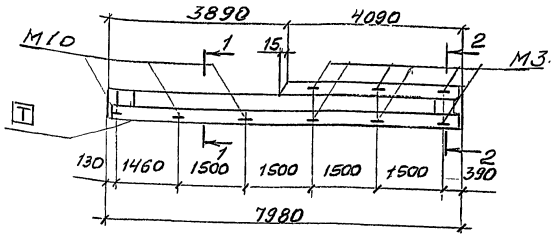

УБ 26 лев. - 1АIV, УБ 26 лев. - 2АIV

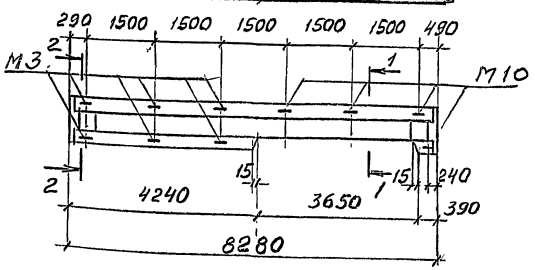

УБ 27 пр. - 1АIV, УБ 27 пр. - 2АIV

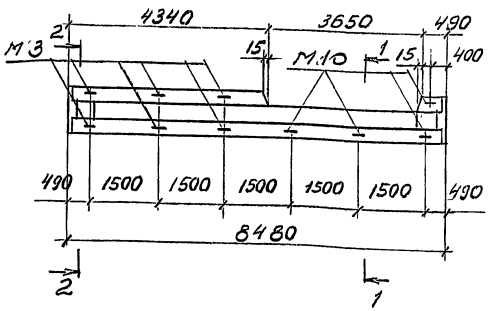

УБ 25 лев. - 1АIV, УБ 25 лев. - 2АIV

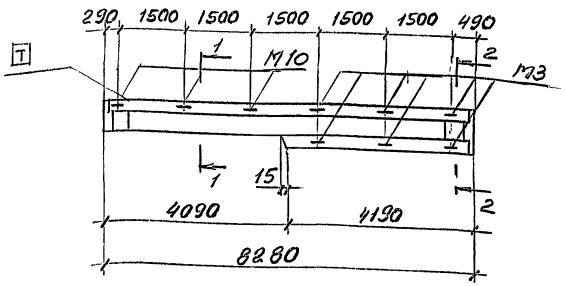

УБ 26 пр. - 1АIV, УБ 26 пр. - 2АIV

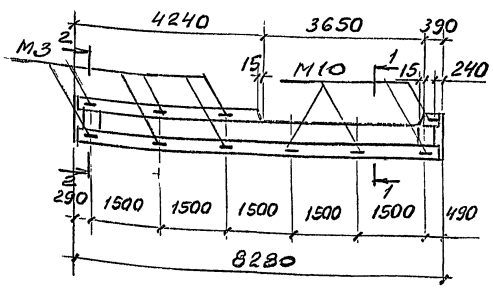

1. Технические требования см. 1.420-35.95.2-2-11Т
2. Сечения 1-1 и 2-2 см. лист 2

Изм.	Кол.	Лист	№ док.	Подпись	Дата
Разраб.		Лобович			
Рассч.		Гапеснков			
Пров.		Гапеснков			
Н. контр.		Лобович			

1.420-35.95.2-2-14

Ригель
УБ 24 $^{лев.}_{пр.}$ - 1АIV ... УБ 27 $^{лев.}_{пр.}$ - 1АIV,
УБ 24 $^{лев.}_{пр.}$ - 2АIV ... УБ 27 $^{лев.}_{пр.}$ - 2АIV

Стадия	Лист	Листов
Р	1	2

ЦНИИПРОМЗДАНИЙ

400541 30

Инв. № подл. | Подпись и дата | Взам. инв. №

1-1

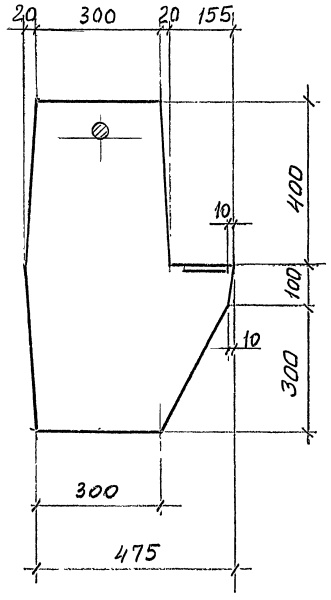

2-2

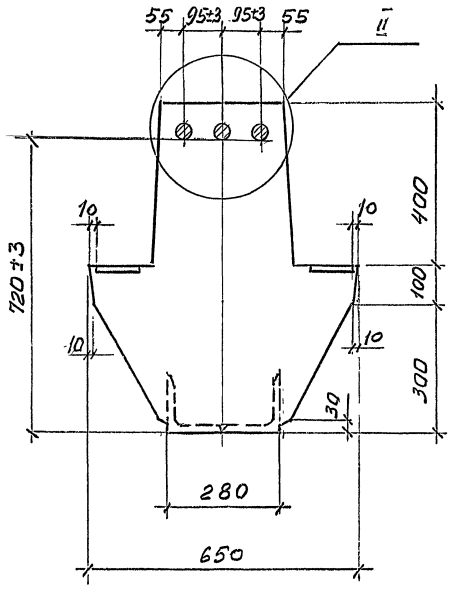

Марка ригеля	Соответствующий типоразмер	Масса ригеля, т
ИБ24лев.-1АIV ИБ24лев.-2АIV ИБ24пр.-1АIV ИБ24пр.-2АIV	ИБ4	6,13
ИБ25лев-1АIV ИБ25лев.-2АIV ИБ25пр.-1АIV ИБ25пр.-2АIV ИБ26лев.-1АIV ИБ26лев.-2АIV ИБ26пр.-1АIV ИБ26пр.-2АIV	ИБ5	6,23
ИБ27лев-1АIV ИБ27лев.-2АIV ИБ27пр.-1АIV ИБ27пр.-2АIV	ИБ6	6,55

Узел II см. 1.420-35.95, 2-2-29

Инв.№ подл. | Подпись и дата | Взам.инв.№

Изм.	Кол.	Лист	№ док.	Подпись	Дата

1.420-35.95 2-2-14

Лист 2

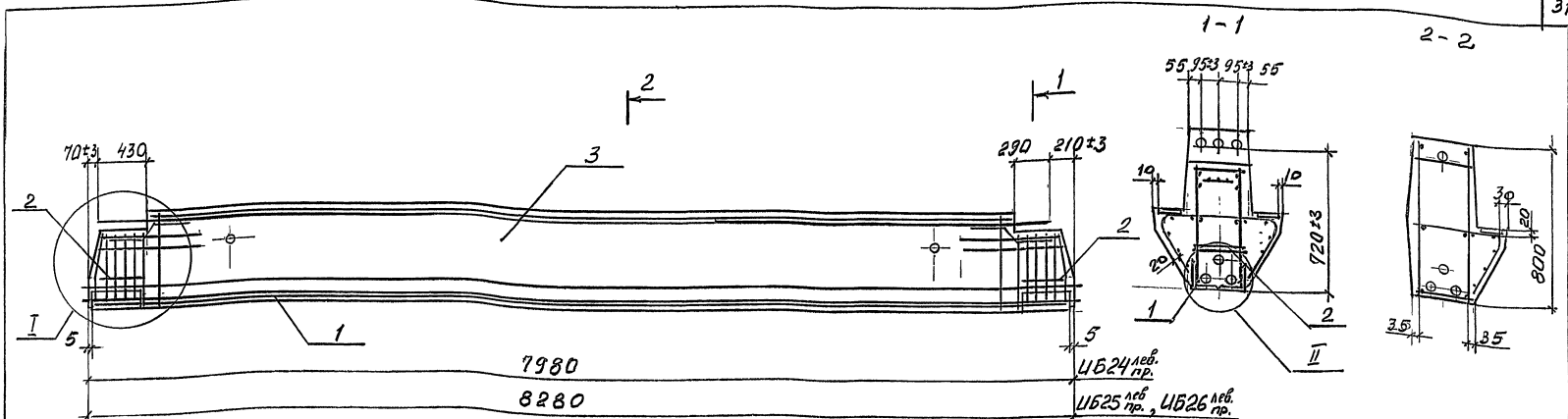

Марка ригеля	Поз.	Наименование	Кол.	Обозначение документа
ИБ24 лев. пр.-1АIV	1	Каркас КП17 лев. пр.	1	1.420-35.95.2-2-16
	2	Сетка С10	4	1.420-35.95.2-3-5
	3	Бетон класса В30, м3	2,45	
ИБ24 лев. пр.-2АIV	1	Каркас КП 18 лев. пр.	1	1.420-35.95.2-2-16
	2	Сетка С10	4	1.420-35.95.2-3-5
	3	Бетон класса В30, м3	2,45	
ИБ25 лев. пр.-1АIV	1	Каркас КП19 лев. пр.	1	1.420-35.95.2-2-16
	2	Сетка С10	4	1.420-35.95.2-3-5
	3	Бетон класса В30, м3	2,53	
ИБ25 лев. пр.-2АIV	1	Каркас КП 20 лев. пр.	1	1.420-35.95.2-2-16
	2	Сетка С10	4	1.420-35.95.2-3-5
	3	Бетон класса В30, м3	2,53	
ИБ26 лев. пр.-1АIV	1	Каркас КП 21 лев. пр.	1	1.420-35.95.2-2-16
	2	Сетка С10	4	1.420-35.95.2-3-5
	3	Бетон класса В30, м3	2,53	

Марка ригеля	Поз.	Наименование	Кол.	Обозначение документа
ИБ26 лев. пр.-2АIV	1	Каркас КП 22 лев. пр.	1	1.420-35.95.2-2-16
	2	Сетка С10	4	1.420-35.95.2-3-5
	3	Бетон класса В30, м3	2,53	
ИБ27 лев. пр.-1АIV	1	Каркас КП 23 лев. пр.	1	1.420-35.95.2-2-16
	2	Сетка С10	4	1.420-35.95.2-3-5
	3	Бетон класса В30, м3	2,62	
ИБ27 лев. пр.-2АIV	1	Каркас КП 24 лев. пр.	1	1.420-35.95.2-2-16
	2	Сетка С10	4	1.420-35.95.2-3-5
	3	Бетон класса В30, м3	2,62	

Узел I, II см. 1.420-35.95 2-2-30

Изм.	Кол	Лист	N док	Подпись	Дата
Разраб.		Лабович			
Рассч.		Гапеенков			
Пров.		Гапеенков			
Н.контр.		Лабович			

1.420-35.95 2-2-15

Ригель ИБ24 лев. пр.-1АIV,..., ИБ27 лев. пр.-1АIV. ИБ24 лев. пр.-2АIV,..., ИБ27 лев. пр.-2АIV. Армирование

Стадия	Лист	Листов
Р		1

ЦНИИПРОМЗДАНИЙ

Инв.N подл. | Подпись и дата | Взам.инв.N

КП 17лев, КП 17пр (зеркально); КП 18лев, КП 18пр (зеркально)

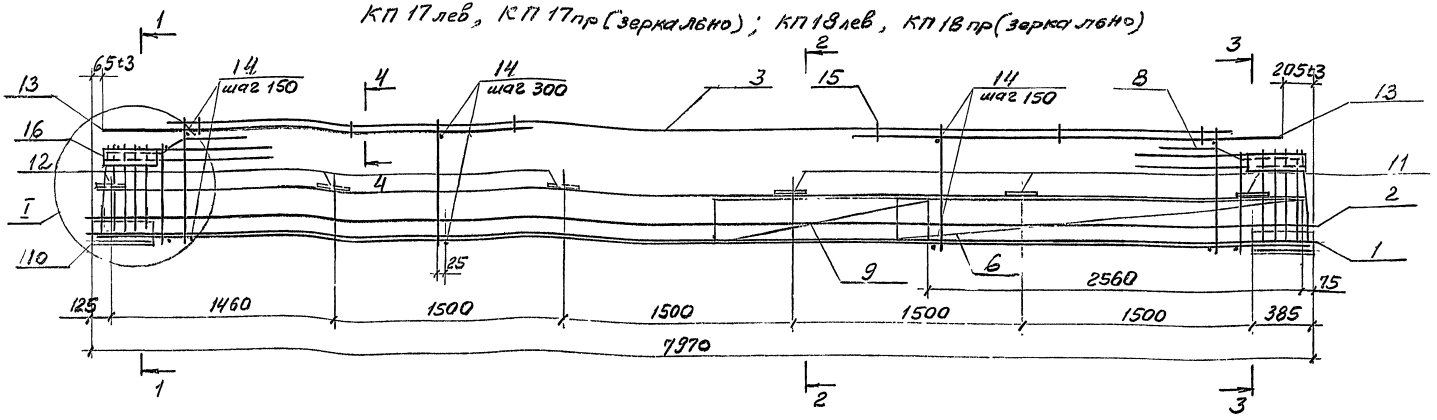

1-1 2-2 3-3 4-4

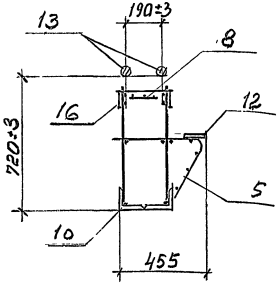

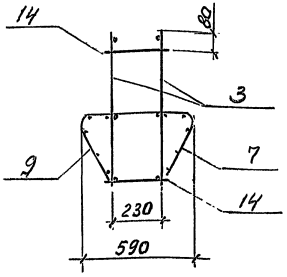

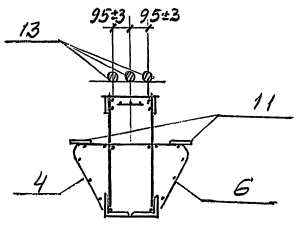

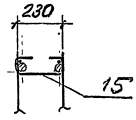

Схематичный план расположения арматурных выпусков

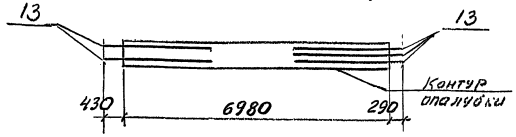

1. Спецификация см. листы 2, 4, 6, 8.
2. Узел I см. 1.420-35.95, 2-2-31.
3. В сечениях напрягаемая арматура условно не показана, расположение ее см. 1.420-35.95, 2-2-30.

Изм.	Кол.	Лист	№ док.	Подпись
Разраб.		Лобович		
Пров.		Гапеенков		
Н. контр.		Лобович		

1.420-35.95, 2-2-16

Каркас пространственный КП17лев... КП24лев., КП17пр... КП24пр.

Стадия	Лист	Листов
Р	1	8

ЦНИИПРОМЗДАНИЙ

400541 33

Инв. № подл. | Подпись и дата | Взам. инв. №

Марка каркаса	Поз.	Наименование	Кол.	Обозначение документа	Масса каркаса, кг
КП 17 лев.		Напрягаемая армат.			495,6
	1	32-А-IV; ℓ=8000; 50,5кг	2	1.420-35.95.2-3-7	
	2	32-А-IV; ℓ=8000; 50,5кг	1	без черт.	
	3	Каркас Кр45	2	1.420-35.95.2-3-3	
	4	Сетка С11	1	-5	
	5	С11а	1	-5	
	6	С12а	1	-5	
	7	С13	1	-5	
	8	С15	2	-5	
	9	С16а	1	-5	
	10	Изделие закладное М9	2	-9	
	11	М3	6	-8	
	12	М10	3	-9	
	13	32-А-III; ℓ=2800; 17,7кг	5	без черт.	
	14	14-А-III; ℓ=280; 0,3кг	78	без черт.	
	15	Скоба	6	1.420-35.95 2-3-4	
	16	-100×10; ℓ=320; 2,5кг	4	без черт.	
КП17пр.		поз. 1...5, 7, 8, 10...16 по КП17лев			495,6
	6	Сетка С 12	1	1.420-35.95.2-3-5	
	9	С16	1	-5	

Марка каркаса	Поз.	Наименование	Кол.	Обозначение документа	Масса каркаса, кг
КП18лев.		поз. 1, 3...16 по КП17лев.			546,1
	2	Напрягаемая армат			
		32-А-IV; ℓ=8000; 50,5кг	2	без черт.	
КП18пр.		поз. 1, 3...5, 7, 8, 10...16 по КП17лев.			546,1
	2	Напрягаемая армат			
		32-А-IV; ℓ=8000; 50,5кг	2	без черт.	
	6	Сетка С 12	1	1.420-35.95.2.3-5	
	9	С16	1	-5	

1. АРМАТУРА КЛАССА А-III И А-IV ПО ГОСТ 5781-82.
2. ПОЛОСА ПО ГОСТ 103-76, СТАЛЬ МАРКИ Ст3пс5-1 ПО ГОСТ 535-88

Инв. № подл. | Подпись и дата | Взам. инв. №

КП 19 лев., КП 19 пр (зеркально), КП 20 лев., КП 20 пр. (зеркально)

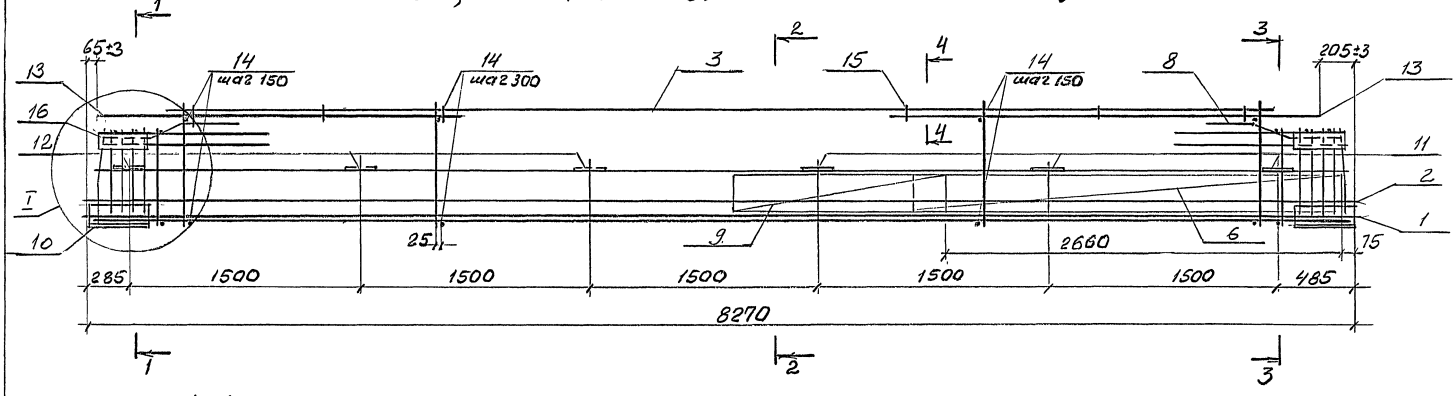

1-1 2-2 3-3 4-4

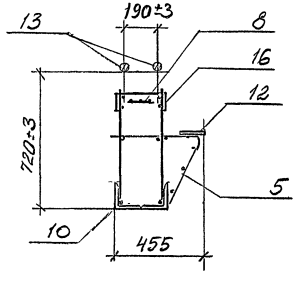

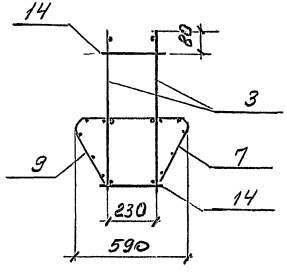

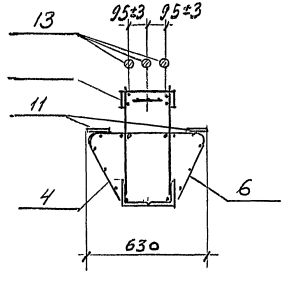

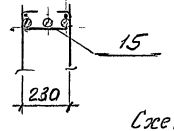

Схематичный план расположения арматурных выпусков

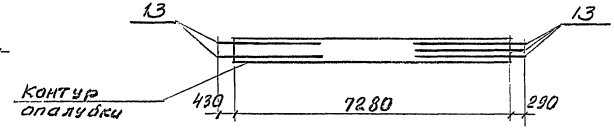

Инв.№подл. | Подпись и дата | Взам.инв.№

Изм.	Кол.	Лист	№док.	Подпись	Дата

1.420-35.95.2-2-16

Лист 3

400541 35

Марка каркаса	Поз.	Наименование	Кол.	Обозначение документа	Масса каркаса, кг
КП19лев.		Напрягаемая армат			507,2
	1	32-А-IV; ℓ=8300; 52,4кг	2	1.420-35.95.2-3-7	
	2	32-А-III; ℓ=8300; 52,4кг	1	без черт.	
	3	Каркас Кр49	2	1.420-35.95.2-3-3	
	4	Сетка С12	1	-5	
	5	С12а	1	-5	
	6	С13	1	-5	
	7	С14а	1	-5	
	8	С15	2	-5	
	9	С16а	1	-5	
	10	Изделие закладное М9	2	-9	
	11	М3	6	-8	
	12	М10	3	-9	
	13	32-А-III; ℓ=2800; 17,7кг	5	без черт.	
	14	14-А-III; ℓ=280; 0,3кг	80	без черт.	
	15	-100х10; ℓ=320; 2,5кг	4	без черт.	
	16	Скоба	6	1.420-35.95.2-3-4	
КП19пр.		поз. 1... 6, 8, 10... 16 по КП19лев			507,2
	7	Сетка С14	1	1.420-35.95.2-3-5	
	9	С16	1	-5	

Марка каркаса	Поз.	Наименование	Кол.	Обозначение документа	Масса каркаса, кг
КП20лев		поз. 1, 3... 16 по КП19лев			559,6
	2	Напрягаемая армат			
		32-А-IV; ℓ=8300; 52,4кг	2	без черт.	
КП20пр.		поз. 1, 3...6, 8, 10... 16 по КП19лев			559,6
	2	Напрягаемая армат.			
		32-А-IV; ℓ=8300; 52,4кг	2	без черт.	
	7	Сетка С14	1	1.420-35.95.2-3-5	
	9	С16	1	-5	

1. Арматура класса А-III и А-IV по ГОСТ 5781-82.
2. Полоса по ГОСТ 103-76, сталь марки Ст3пс5-1 по ГОСТ 535-88

Инв.№ подл. | Подпись и дата | Взам.инв.№

Изм.	Кол.	Лист	№док.	Подпись	Дата

1.420-35.95.2-2-16

Лист 4

КП 21 лев, КП 21 пр (зеркально), КП 22 лев., КП 22 пр. (зеркально)

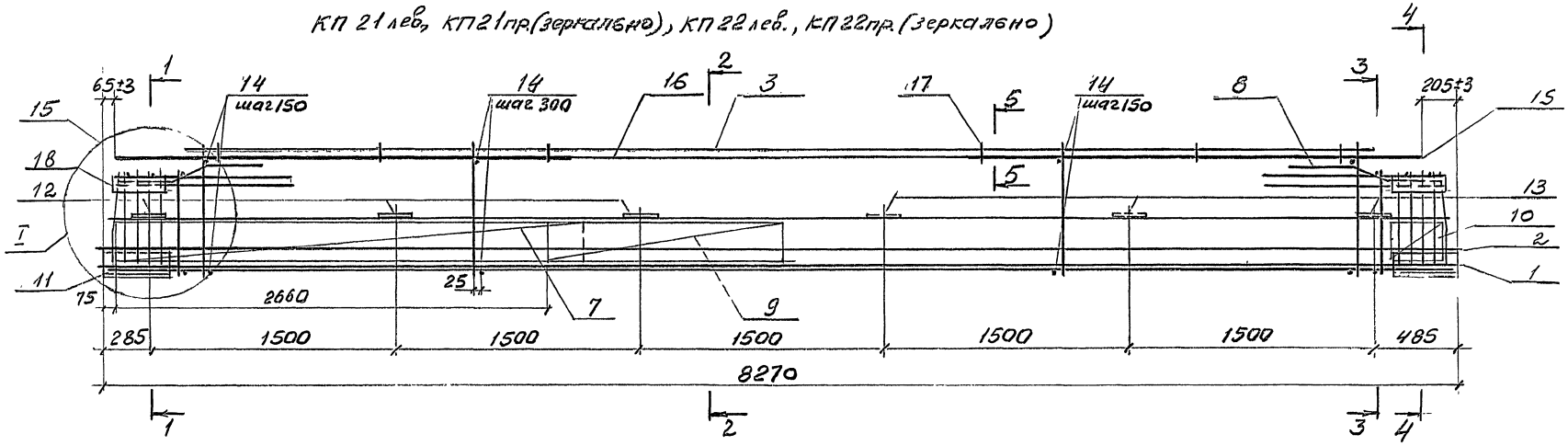

5-5

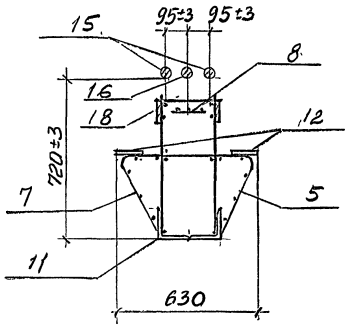

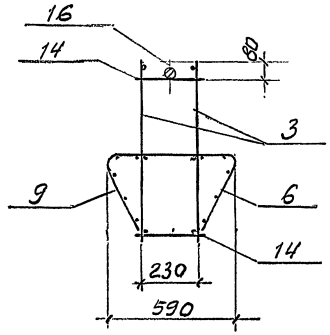

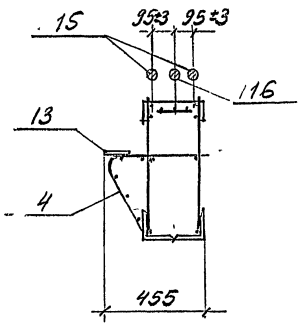

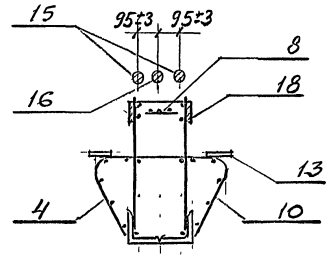

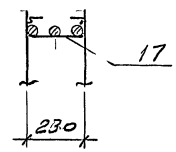

Схематичный план расположения арматурных выпусков

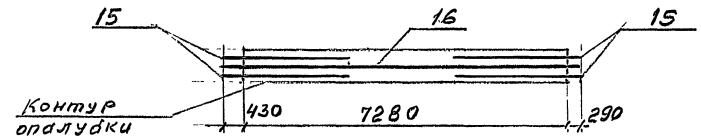

Инв.№ подл. | Подпись и дата | Взам. инв.№

1.420-35.95.2-2-16

Лист 5

Марка каркаса	поз.	Наименование	Кол.	Обозначение документа	Масса каркаса, кг
КП21лев		Напрягаемая армат			497,8
	1	28-A-IV; ℓ=8300; 40,1кг	2	1.420-35.95.2-3-7	
	2	25-A-IV; ℓ=8300; 31,9кг	1	без черт.	
	3	Каркас Кр 49	2	1.420-35.95.2-3-3	
	4	Сетка С12	1	-5	
	5	С12а	1	-5	
	6	С13	1	-5	
	7	С14	1	-5	
	8	С15	2	-5	
	9	С17	1	-5	
	10	С18	1	-5	
	11	Изделие закладное М9	2	-9	
	12	М3	6	-8	
	13	М10	4	-9	
	14	14A-III; ℓ=280; 0,3кг	80	без черт.	
	15	32-A-III; ℓ=2800; 17,7кг	4	без черт	
	16	32-A-III; ℓ=8000; 50,5кг	1	без черт.	
	17	Скоба	6	1.420-35.95.2-3-4	
	18	-100×10; ℓ=320; 2,5кг	4	без черт.	
КП21пр.		поз. 1... 8, 10... 18 по КП21лев.			497,8
	9	Сетка С 17а	1	1.420-35.95.2-3-5	

Марка каркаса	поз.	Наименование	Кол.	Обозначение документа	Масса каркаса, кг
КП22лев.		поз. 3... 18 по КП21лев.			530,6
		Напрягаемая армат			
	1	32-A-IV; ℓ=8300; 52,4кг	2	1.420-35.95.2-3-7	
	2	28-A-IV; ℓ=8300; 40,1кг	1	без черт.	
КП22пр.		поз. 3... 8, 10... 18 по КП21лев.			530,6
		Напрягаемая армат.			
	1	32-A-IV; ℓ=8300; 52,4кг	2	1.420-35.95.2-3-7	
	2	28-A-IV; ℓ=8300; 40,1кг	1	без черт.	
	9	Сетка С 17а	1	1.420-35.95.2-3-5	

1. АРМАТУРА КЛАССА A-III И A-IV ПО ГОСТ 5781-82.
2. ПОЛОСА ПО ГОСТ 103-76, СТАЛЬ МАРКИ Ст3пс5-1 ПО ГОСТ 535-88

Инв. № подл. | Подпись и дата | Взам. инв. №

Изм.	Кол.	Лист	N док.	Подпись	Дата

КП 23 лев, КП 23 пр. (зеркально), КП 24 лев., КП 24 пр. (зеркально)

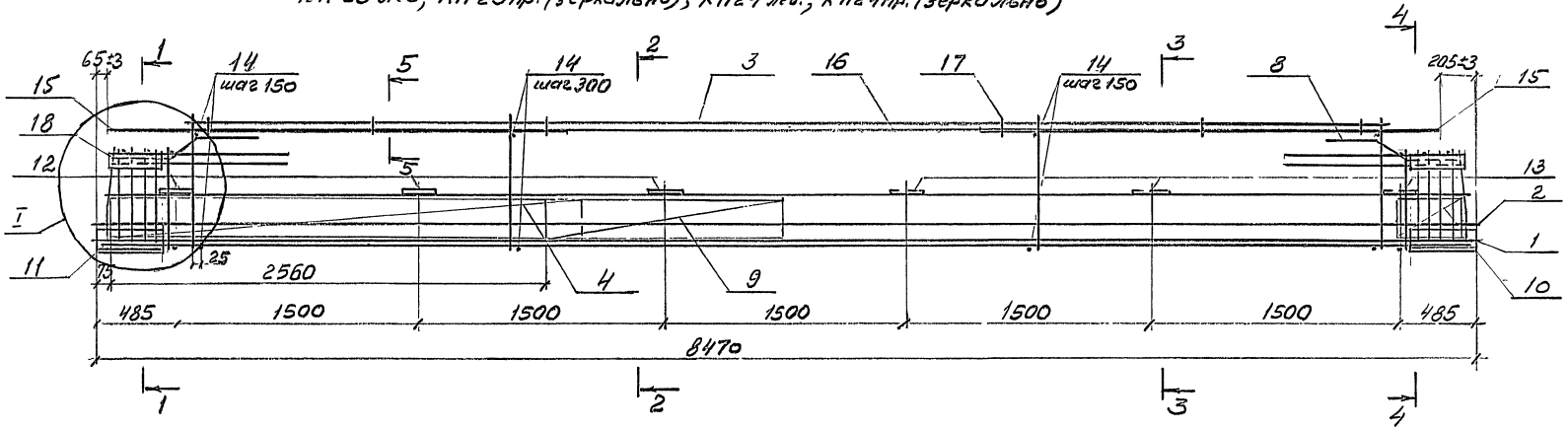

1-1 2-2 3-3 4-4 5-5

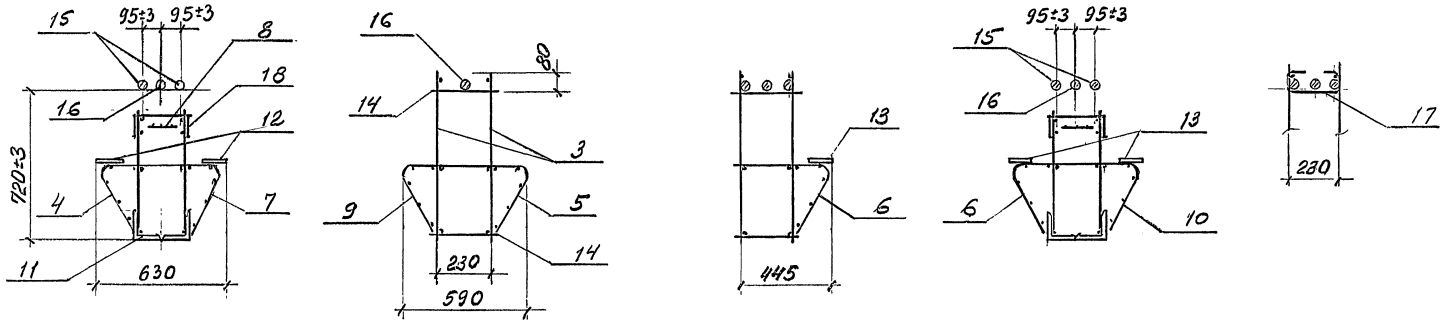

Схематичный план расположения арматурных выпусков

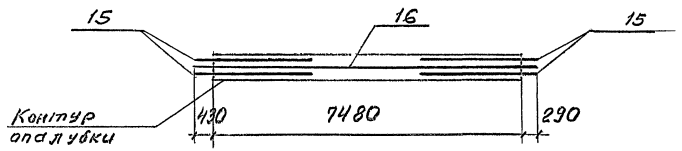

1.420-35.95. 2-2-16

Лист 17

400541 39

Инв.№ подл. | Подпись и дата | Взам.инв.№

Марка каркаса	Поз.	Наименование	Кол.	Обозначение документа	Масса каркаса, кг
КП23лсв.		Напрягаемая арматура			510,3
	1	28-А-IV; ℓ=8500; 41,1кг	2	1.420-35.95.2-3-7	
	2	25А-IV; ℓ=8500; 32,6кг	1	без черт.	
	3	Каркас Кр 52	2	1.420-35.95.2-3-3	
	4	Сетка С 12	1	-5	
	5	С13	1	-5	
	6	С14	1	-5	
	7	С14а	1	-5	
	8	С15	2	-5	
	9	С17	1	-5	
	10	С19	1	-5	
	11	Изделие закладное М9	2	-9	
	12	М3	6	-8	
	13	М10	4	-9	
	14	14-А-III; ℓ=280; 0,3кг	86	без черт.	
	15	32-А-III; ℓ=2800; 17,7кг	4	без черт.	
	16	32-А-III; ℓ=8200; 51,7кг	1	без черт.	
	17	Скоба	6	1.420-35.95.2-3-4	
	18	-100×10; ℓ=320; 2,5кг	4	без черт	
КП23пр.		поз. 1...3, 5...8, 10...18 по КП23лсв.			510,3
	4	Сетка С 12а	1	1.420-35.95.2-3-5	
	9	С17а	1	-5	
КП24лсв.		поз. 3..., 18 по КП23лсв.			543,8
		Напрягаемая армат			
	1	32-А-IV; ℓ=8500; 53,6кг	2	1.420-35.95.2-3-7	
	2	28-А-IV; ℓ=8500; 41,1кг	1	без черт.	
КП24пр.		поз. 3, 5...8, 10...18 по КП23лсв.			543,8
		Напрягаемая армат.			
	1	32-А-IV; ℓ=8500; 53,6кг	2	1.420-35.95.2-3-7	
	2	28-А-IV; ℓ=8500; 41,1кг	1	без черт.	
	4	Сетка С 12а	1	1.420-35.95.2-3-5	
	9	С17а	1	-5	

1. Арматура класса А-III и А-IV по ГОСТ 5781-82.
2 Полоса по ГОСТ 103-76, марка стали по ГОСТ 535-88

Инв. № подл. | Подпись и дата | Взам. инв. №

Изм.	Кол.	Лист	№док.	Подпись	Дата

1.420-35.95.2-2-16

Лист 8

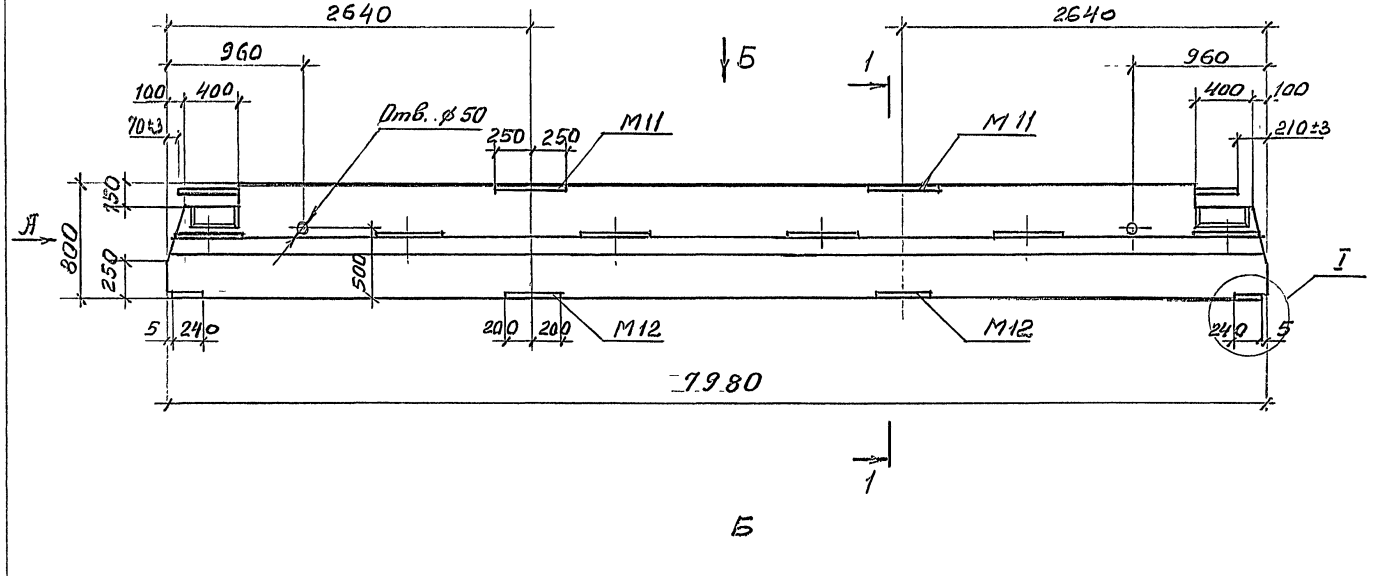

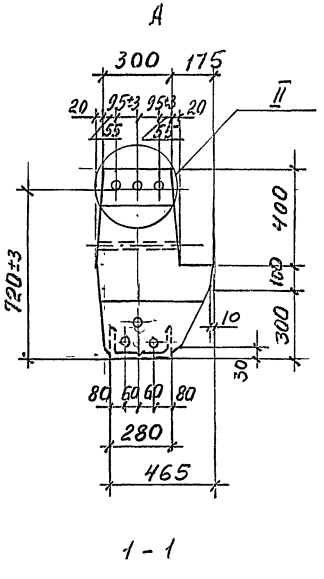

1 - 1

Б

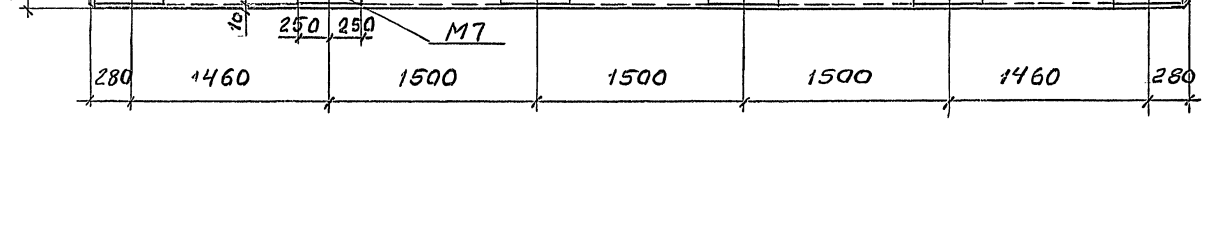

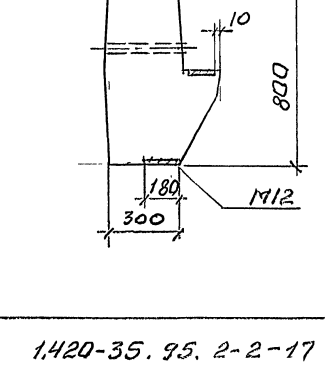

1. Технические требования см. 1.420-35.95. 2-2- 1ТТ
2. Масса ригеля 5,75 т.
3. Узел I, II см. 1.420-35.95. 2-2 - 29

Изм.	Кол.	Лист	№док.	Подпись	Дата
Разраб.		Лобович			
Рассч.		Гапеенков			
Пров.		Гапеенков			
Н.контр		Лобович			

1.420-35.95. 2-2-17

Ригель
Б 42-1АIV

Стадия	Лист	Листов
Р		1

ЦНИИПРОМЗДАНИЙ

400541 41

Инв.№ подл. | Подпись и дата | Взам. инв.№

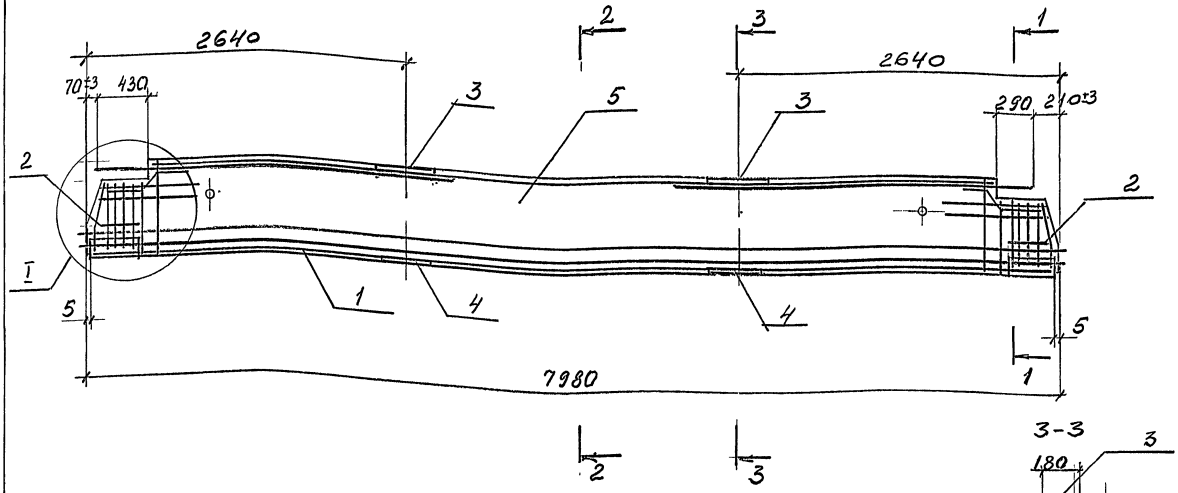

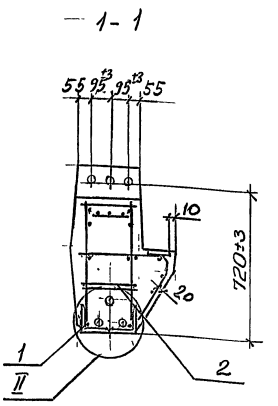

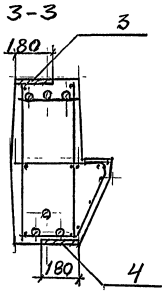

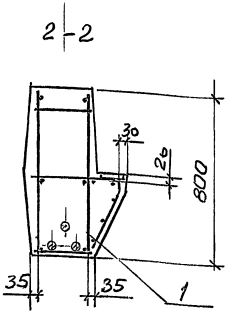

Марка ригеля	Поз.	Наименование	Кол	Обозначение документа
5Б42-1АIVт	1	Каркас КП 25	1	1.420-35.95.2-2-19
	2	Сетка С10	4	1.420-35.95.2-3-5
	3	Изделие закладное М11	2	-9
	4	М12	2	-9
	5	Бетон класса В30, м³	2,30	

Узел I, II см. 1.420-35.95.2-2-30

Изм.	Кол.	Лист	№док.	Подпись	Дата
Разраб.		Лобович			
Рассч.		Гапеенков			
Пров		Гапеенков			
Н.контр.		Лобович			

1.420-35.95.2-2-18

Ригель 5Б42-1АIVт. Армирование

Стадия	Лист	Листов
Р		1

ЦНИИПРОМЗДАНИЙ

Инв. № подл. | Подпись и дата | Взам. инв. №

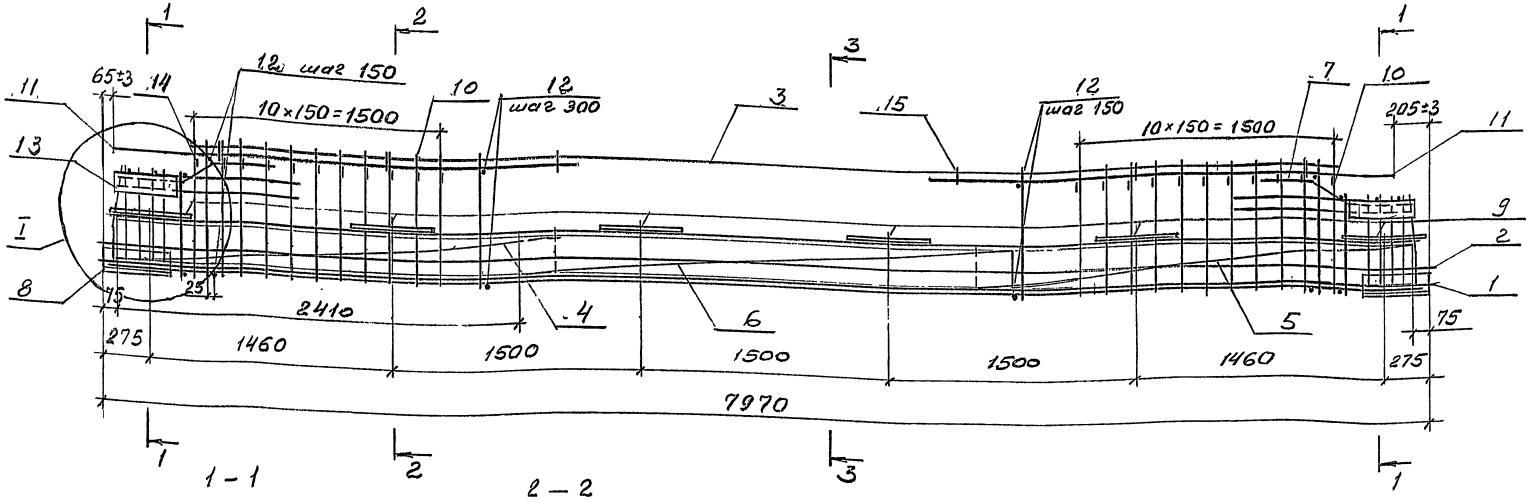

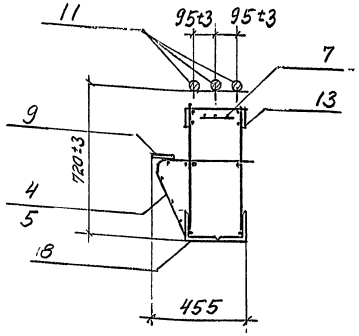

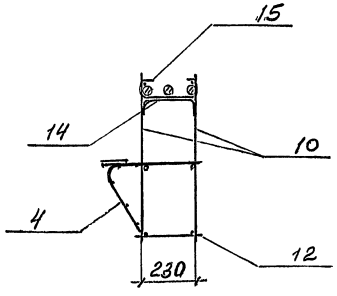

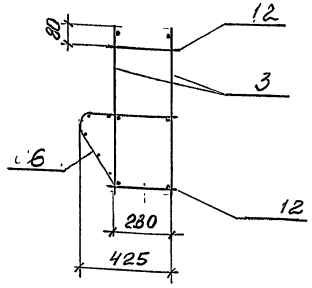

Схематичный план расположения арматурных выпусков

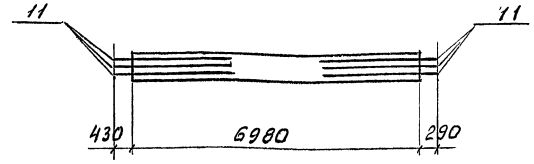

1. Спецификацию см. лист 2.
2. Узел I см. 1.420-35.95.2-2-31.
3. В сечениях напрягаемая арматура условно не показана, расположение ее см. 1.420-35.95.2-2-30

Изм.	Кол.	Лист	№док.	Подпись	Дата
Разраб.		Лобович			
Рассч.		Гапеенков			
Пров.		Гапеенко			
Н. контр.		Лобович			

1.420-35.95.2-2-19

Каркас пространственный КП25

Стадия	Лист	Листов
Р	1	2

ЦНИИПРОМЗДАНИЙ

Инв. № подл. | Подпись и дата | Взам. инв. №

Марка каркаса	Поз.	Наименование	Кол.	Обозначение документа	Масса каркаса, кг
		Напрягаемая армат.			
	1.	32-IV; ℓ=8000; 50,5кг	2	1.420-35.95.2-3-7	
	2	32-IV; ℓ=8000; 50,5кг	1	без черт.	
	3	Каркас Кр 45	2	1.420-35.95.2-3-3	
	4	Сетка С 11	1	-5	
	5	С 11а	1	-5	
	6	С 13	1	-5	
	7	С 15	2	-5	
КП 25	8	Изделие закладное М9	2	-9	568,8
	9	М7	6	-8	
	10	14-III; ℓ=780; 0,9кг	44	без черт.	
	11	32-III; ℓ=2800; 17,7кг	6	без черт.	
	12	14-III; ℓ=280; 0,3кг	78	без черт.	
	13	-100х10; ℓ=400; 3,1кг	4	без черт.	
	14	14-III; ℓ=440; 0,5кг	22	1.420-35.95.2-3-4	
	15	Скоба	6	-4	

Марка каркаса	Поз.	Наименование	Кол.	Обозначение документа	Масса каркаса, кг

1. Арматура класса А-III и А-IV по ГОСТ 5781-82.
2. Полоса по ГОСТ 103-76, сталь марки Ст3пс5-1 по ГОСТ 535-88

Инв.№ подл. | Подпись и дата | Взам.инв.№

Изм.	Кол.	Лист	№док.	Подпись	Дата

1.420-35.95.2-2-19

Лист 2

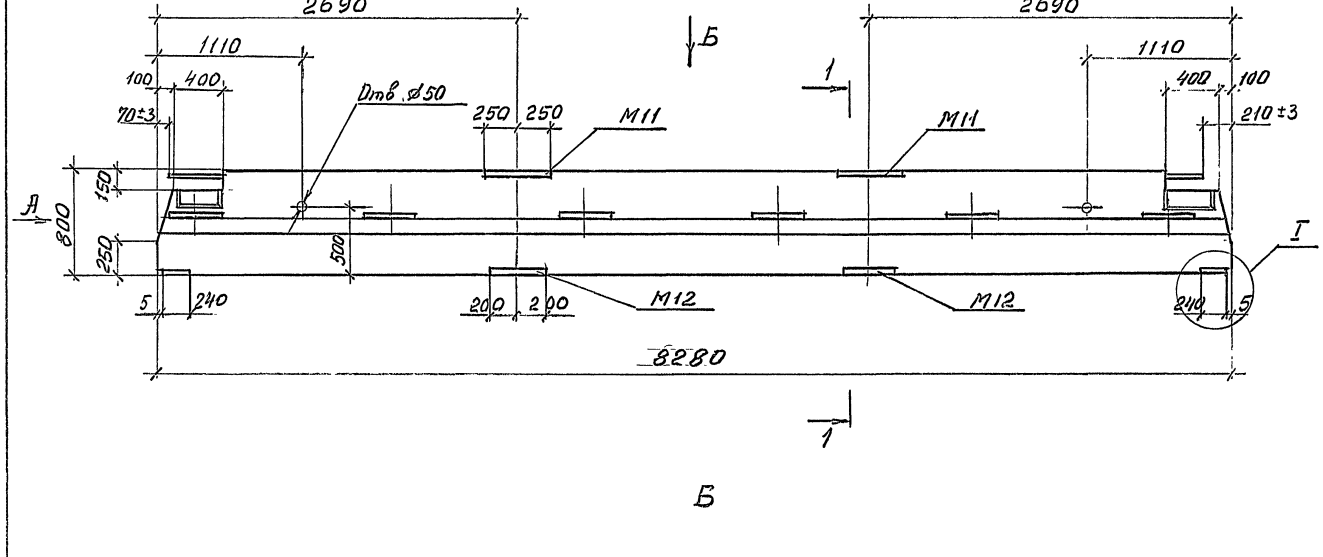

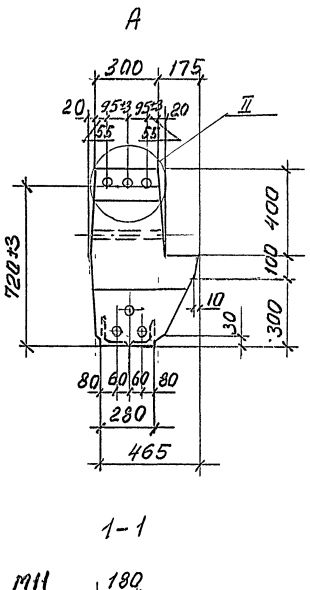

Б

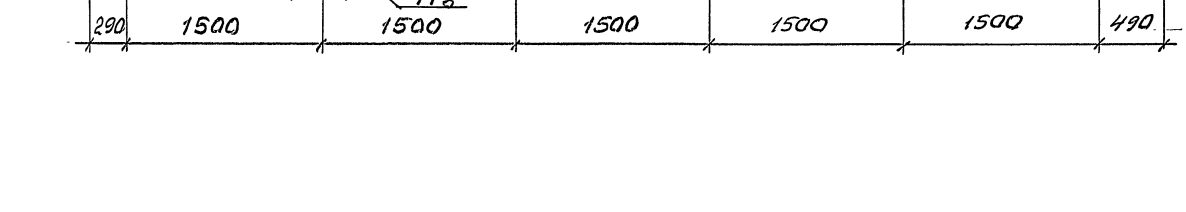

1-1

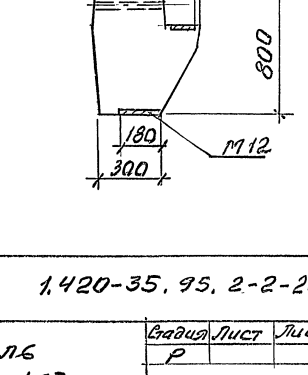

1. Технические требования см. 1.420-35.95. 2-2-17Т.
2. Масса ригеля 5,95 т.
3. Узел I, II см. 1.420-35.95. 2-2-29

Изм.	Кол.	Лист	№док.	Подпись	Дата
Разраб.			Лобовец		
Рассч.			Гапеенков		
Пров.			Гапеенков		
Н. контр.			Лобовец		

1.420-35.95. 2-2-20

Ригель
Б 43 - 1АIV

Стадия	Лист	Листов
Р		1

ЦНИИПРОМЗДАНИЙ

Инв. № подл. | Подпись и дата | Взам. инв. №

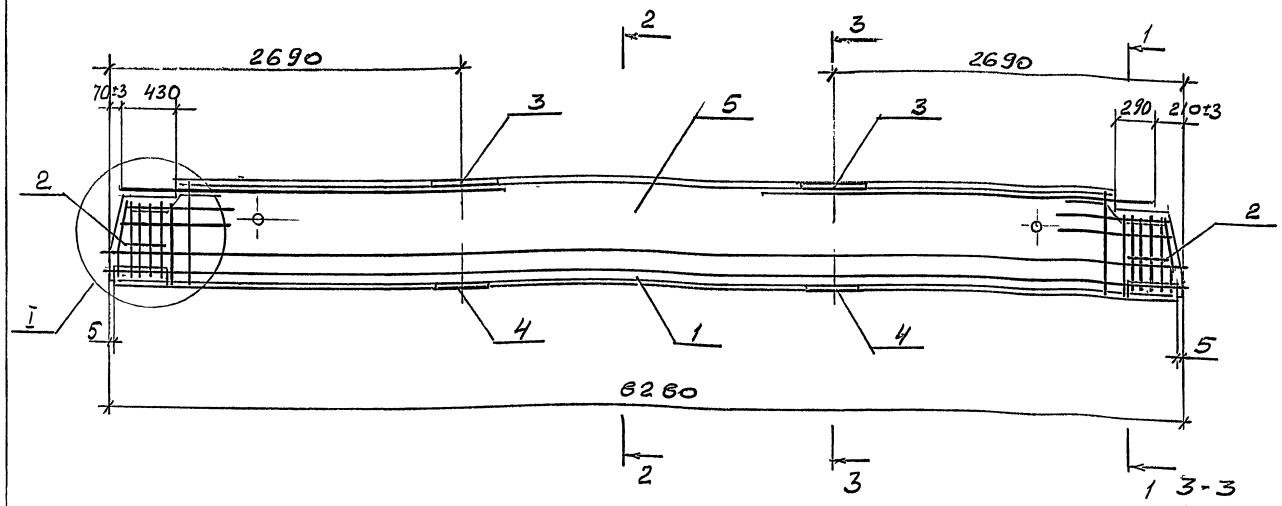

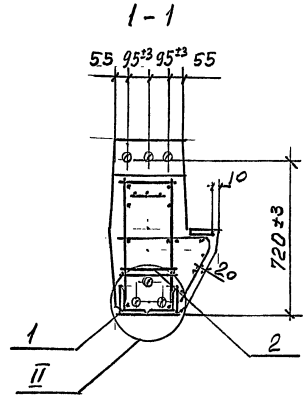

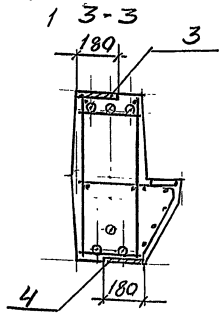

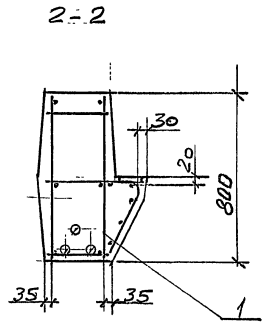

Марка ригеля	Поз.	Наименование	Кол.	Обозначение документа
Б43-1АIV	1	Каркас КП26	1	1.420-35.95.2-2-22
	2	Сетка С10	4	1.420-35.95.2-3-5
	3	Изделие закладное М11	2	-9
	4	М12	2	-9
	5	Бетон класса В30, м3	2,38	

Узел I, II см. 1.420-35.95.2-2-30

Изм.	Кол.	Лист	№док.	Подпись	Дата
Разраб.		Лабович			
Рассч.		Галеенков			
Пров.		Галеенков			
Н. контр.		Лабович			

1.420-35.95.2-2-21

Ригель Б43-1АIV. Армирование

Стадия	Лист	Листов
Р		1

ЦНИИПРОМЗДАНИЙ

Инв.№ подл. | Подпись и дата | Взам. инв.№

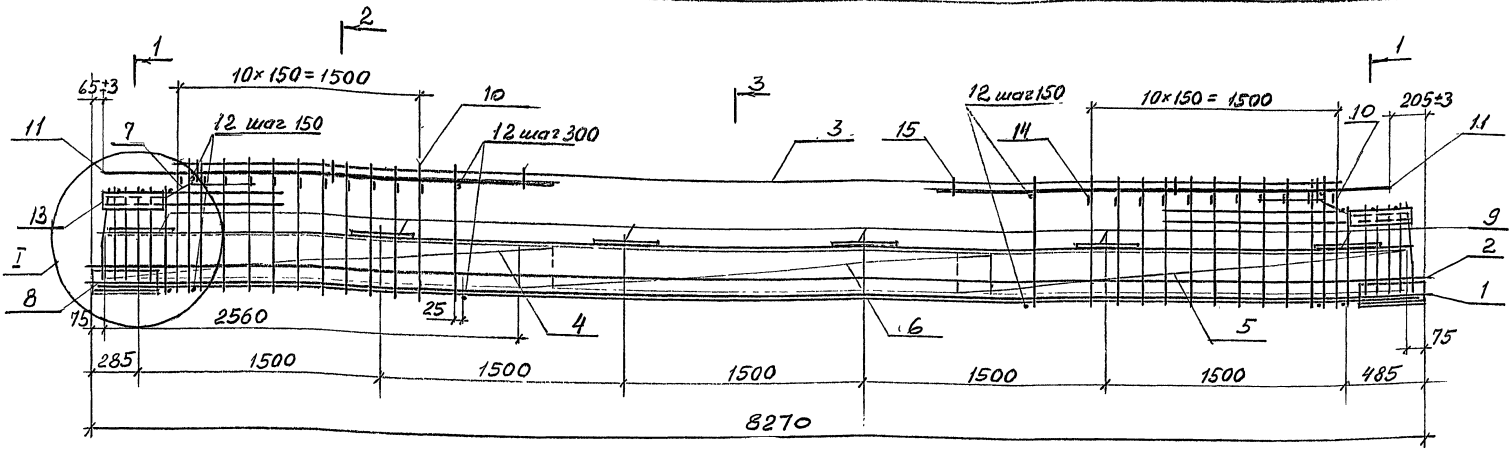

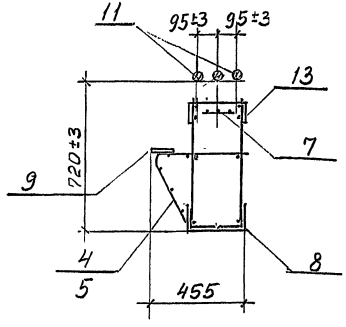

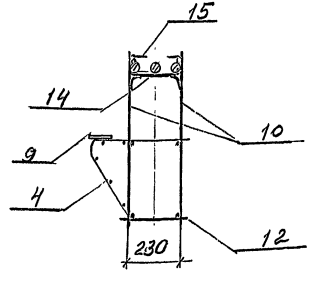

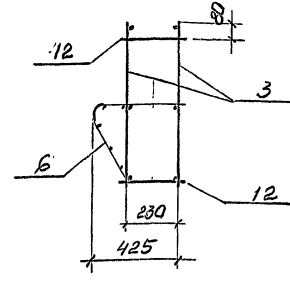

Схематичный план расположения арматурных выпусков

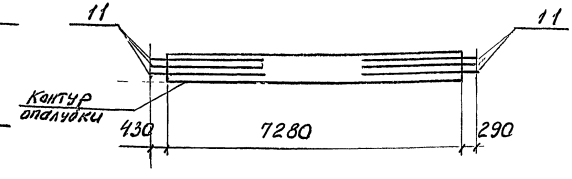

1. Спецификацию см. лист 2
2. Узел I см. 1.420-35.95.2-2-31
3. В сечениях напрягаемая арматура условно не показана, расположение ее см. 1.420-35.95.2-2-30

Изм.	Кол.	Лист	N док.	Подпись	Дата
Разраб.		Лабович			
Рассч.		Галеенков			
Пров.		Галеенков			
Н. контр.		Лабович			

1.420-35.95.2-2-22

Каркас пространственный КП 26

Стадия	Лист	Листов
Р	1	2

ЦНИИПРОМЗДАНИЙ

400541 47

Инв. № подл. | Подпись и дата | Взам. инв. №

Марка каркаса	Поз.	Наименование	Кол.	Обозначение документа	Масса каркаса, кг
		Напрягаемая армат.			
	1	32-AIV; ℓ=8300; 52,4кг	2	1.420-35.95.2-3-7	
	2	32-AIV; ℓ=8300; 52,4кг	1	без черт.	
	3	Каркас Кр 49	2	1.420-35.95.2-3-3	
	4	Сетка С 12	1	-5	
	5	С 12а	1	-5	
	6	С 13	1	-5	
	7	С 15	2	-5	
КП26	8	Изделие закладное М9	2	-9	576,7
	9	М8	6	-8	
	10	14AIII; ℓ=780; 0,9кг	44	без черт.	
	11	32-AIII; ℓ=2800; 17,7кг	6	без черт.	
	12	14AIII; ℓ=280; 0,3кг	80	без черт.	
	13	-100×10; ℓ=400; 3,1кг	4	без черт.	
	14	Отдельный стержень	22	1.420-35.95.2-3-4	
	15	Скоба.	6	-4	

Марка каркаса	Поз.	Наименование	Кол.	Обозначение документа	Масса каркаса, кг

1. АРМАТУРА КЛАССА A-III И A-IV ПО ГОСТ 5781-82.
2. ПОЛОСА ПО ГОСТ 103-76, СТАЛЬ МАРКИ Ст3пс5-1 ПО ГОСТ 535-88

Изм.	Кол.	Лист	N док.	Подпись	Дата

1.420-35.95.2-2-22

Лист 2

Инв. N подл. | Подпись и дата | Взам. инв. N

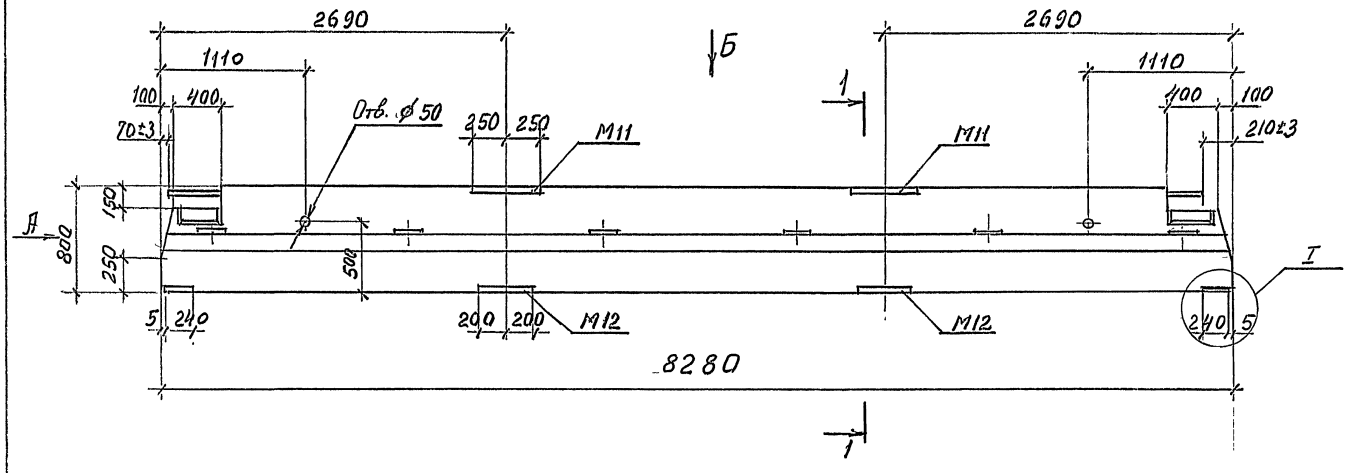

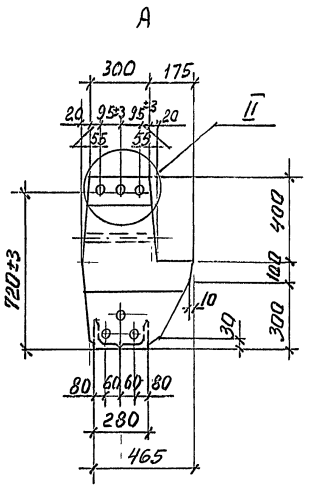

Б

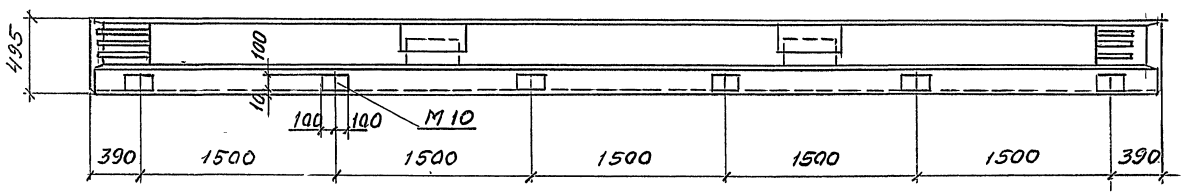

1-1

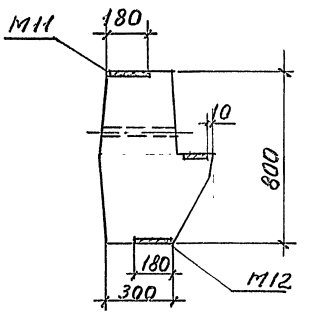

1. Технические требования см. 1.420-35.95.2-2-1ТТ.
2. Масса ригеля 5,95 т.
3. Узел I, II см. 1.420-35.95.2-2-29

Изм.	Кол.	Лист	N док.	Подпись	Дата
Разраб.		Лобовых			
Рассч.		Гапеенков			
Пров.		Гапеенков			
Н. контр.		Лобовых			

1.420-35.95.2-2-23

Ригель
Б43-2АIV

Стадия	Лист	Листов
Р		1

ЦНИИПРОМЗДАНИЙ

400541 49

Инв. N подл. | Подпись и дата | Взам. инв. N

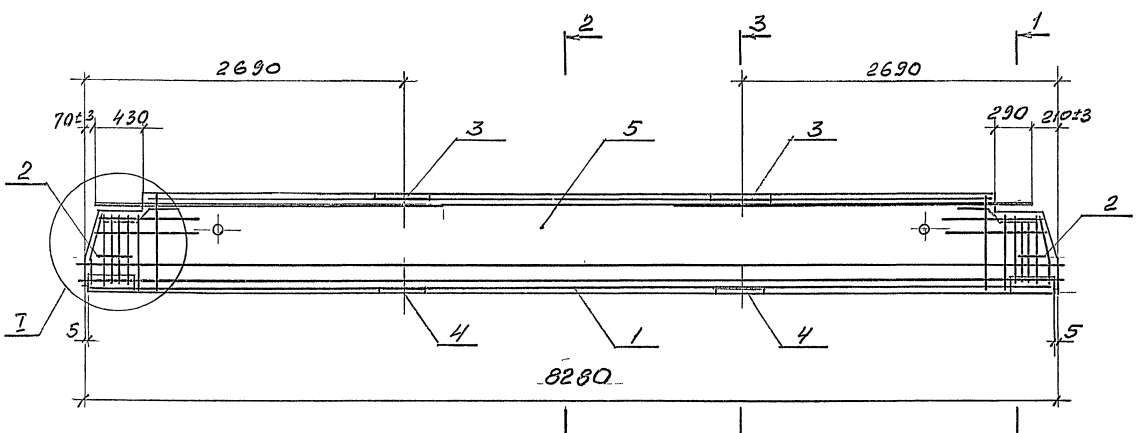

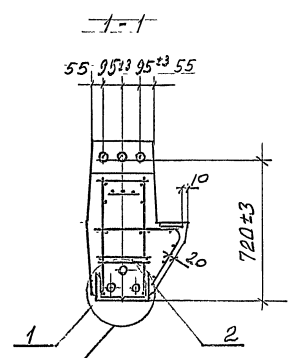

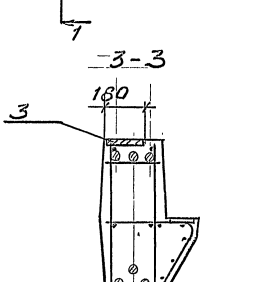

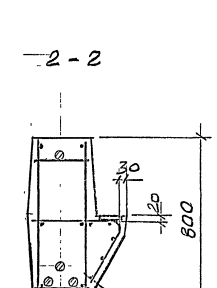

Марка ригеля	Поз.	Наименование	Кол.	Обозначение документа
БТ3-2АIV	1	Каркас КП 27	1	1.420-35.95.2-2-25
	2	Сетка С10	4	1.420-35.95.2-3-5
	3	Изделие закладное М11	2	-9
	4	М12	2	-9
	5	Бетон класса В30, м³	2,38	

Узел I, II см. 1.420-35.95.2-2-30

Изм.	Кол.	Лист	№док.	Подпись	Дата	1.420-35.95.2-2-24
Разраб.		Лабович				Ригель БТ3-2АIV. Армирование
Рассч.		Гапеенков				Стадия: Р; Лист: ; Листов: 1
Пров.		Гапеенков				ЦНИИПРОМЗДАНИЙ
Н.контр.		Лобович				400541 50

Инв. № подл. | Подпись и дата | Взам. инв. №

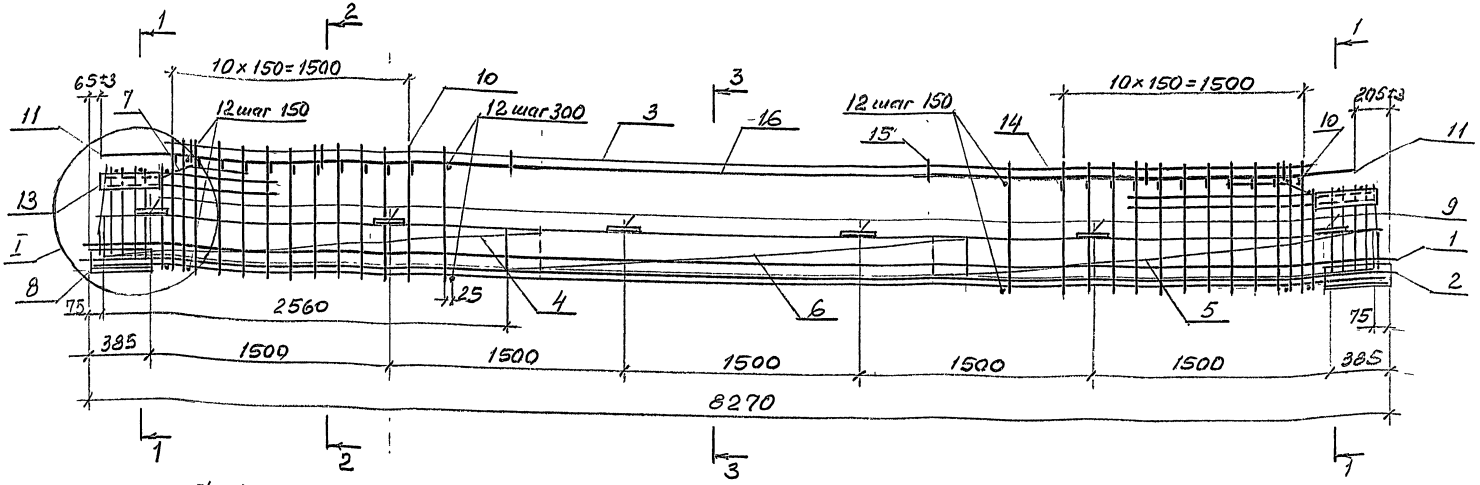

1-1

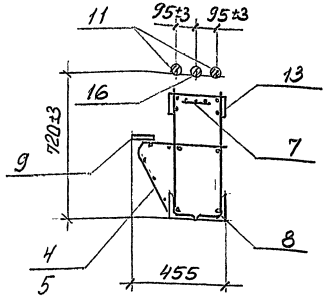

2-2

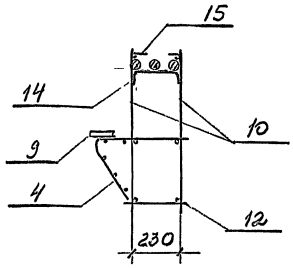

3-3

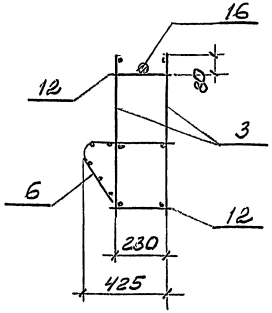

Схематичный план расположения арматурных выпусков

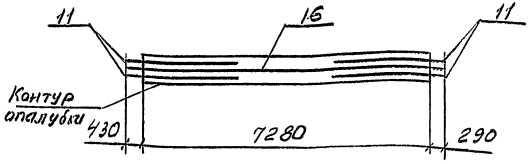

1. Спецификацию см. лист 2
2. Узел I см. 1.420-35.95.2-2-31
3. В сечениях напрягаемая арматура условно не показана, расположение ее см. 1.420-35.95.2-2-30.

Изм.	Кол.	Лист	N док.	Подпись	Дата
Разраб.		Лобович			
Рассч.		Галеенков			
Пров.		Галеенков			
Н. контр.		Лобович			

1.420-35.95.2-2-25

Каркас пространственный КП27

Стадия	Лист	Листов
Р	1	2

ЦНИИПРОМЗДАНИЙ

400541 5Т

Инв. N подл. | Подпись и дата | Взам. инв. N

Марка каркаса	Поз.	Наименование	Кол.	Обозначение документа	Масса каркаса, кг
		Напрягаемая армат.			
	1	28-AIV; ℓ=8300; 40,1кг	2	1.420-35.95.2-3-7	
	2	25-AIV; ℓ=8300; 31,9кг	1	без черт.	
	3	Каркас Кр 49	2	1.420-35.95.2-3-3	
	4	Сетка С 12	1	-5	
	5	С 12а	1	-5	
	6	С 13	1	-5	
	7	С 15	2	-5	
КП 27	8	Изделие закладное М9	2	-9	535,9
	9	М10	6	-9	
	10	14-AIII; ℓ=780; 0,9кг	44	без черт.	
	11	32-AIII; ℓ=2800; 17,7кг	4	без черт.	
	12	14-AIII; ℓ=280; 0,3кг	80	без черт.	
	13	-100×10, ℓ=400; 3,1кг	4	без черт.	
	14	Отдельный стержень	22	1.420-35.95.2-3-4	
	15	Скоба	6	-4	
	16	32-AIII; ℓ=8000; 50,5кг	1	без черт.	

Марка каркаса	Поз.	Наименование	Кол.	Обозначение документа	Масса каркаса, кг

1. Арматура класса A-III и A-IV по ГОСТ 5781-82.
2. Полоса по ГОСТ 103-76, сталь марки Ст3пс5-1 по ГОСТ 535-88

Изм.	Кол.	Лист	N док.	Подпись	Дата	1.420-35.95.2-2-25	Лист 2

Инв. N подл. | Подпись и дата | Взам. инв. N

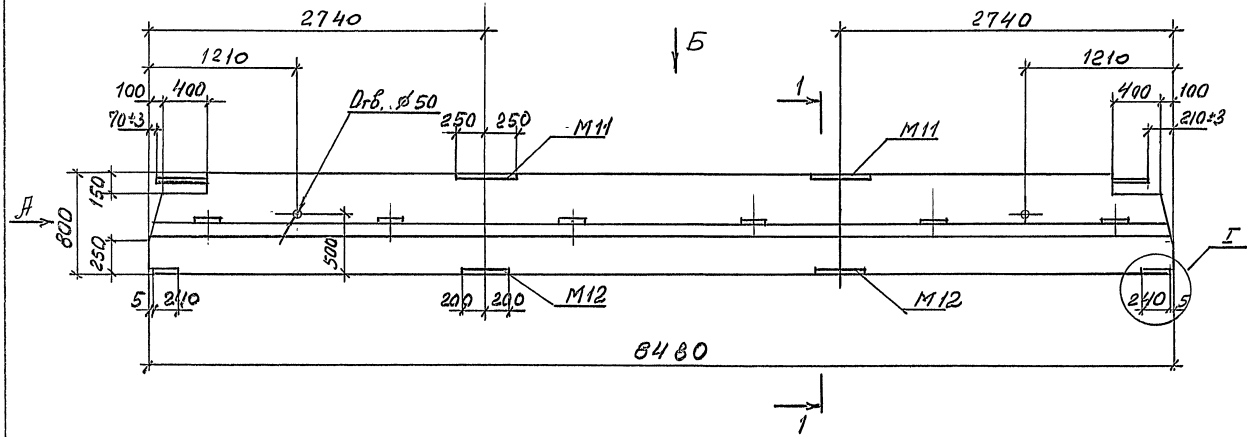

Б

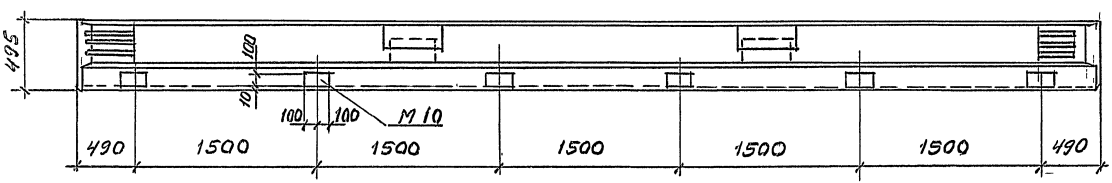

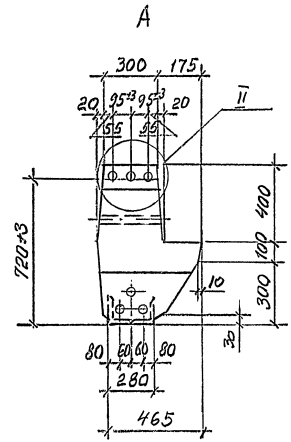

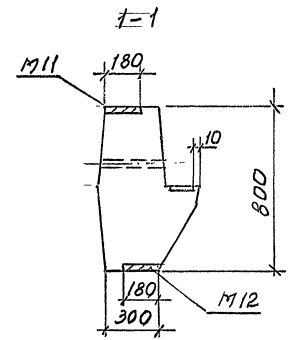

1. Технические требования см. 1.420-35.95. 2-2-1ТТ.
2. Масса ригеля 6,10т.
3. Узел I, II см. 1.420-35.95. 2-2-29

Изм.	Кол.	Лист	N док.	Подпись	Дата
Разраб.		Лабович			
Рассч.		Гутеенков			
Пров.		Гутеенков			
Н. контр.		Лабович			

1.420-35.95. 2-2-26.

Ригель Б 44-1АIV

Стадия	Лист	Листов
Р		1

ЦНИИПРОМЗДАНИЙ

Ц00541 53

Инв. N подл. | Подпись и дата | Взам. инв. N

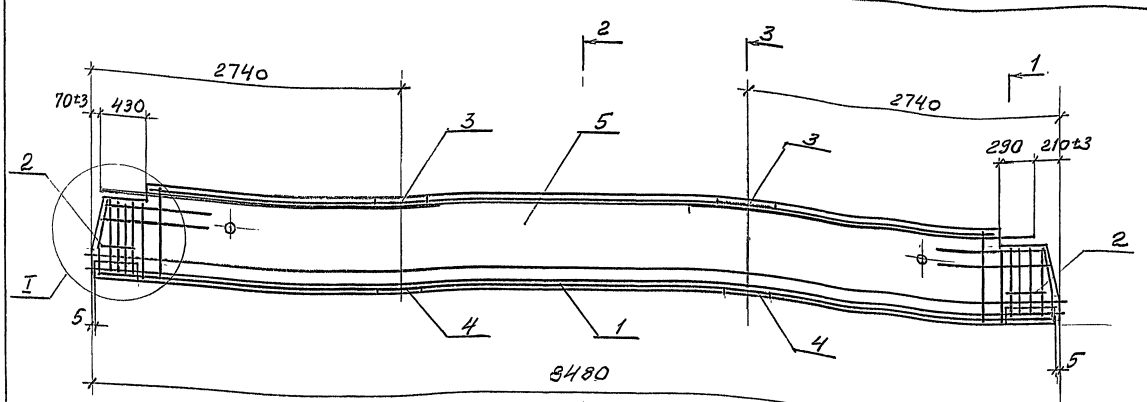

1-1

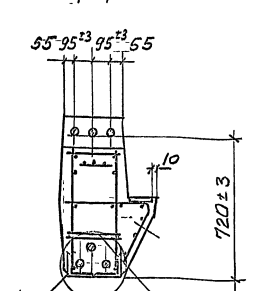

3-3

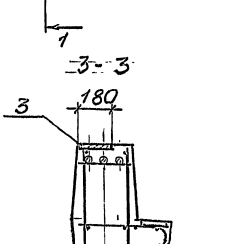

2-2

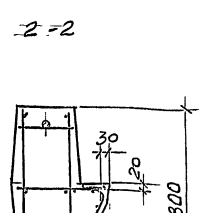

Марка ригеля	Поз.	Наименование	Кол.	Обозначение документа
Б44-1АIVт	1	Каркас КП 28	1	1.420-35.95.2-2-28
	2	Сетка С10	4	1.420-35.95.2-3-5
	3	Изделие закладное М11	2	-9
	4	М12	2	-9
	5	Бетон класса В30, м³	2,44	

Узел I, II см. 1.420-35.95.2-2-30

Изм.	Кол.	Лист	N док.	Подпись	Дата
Разраб.		Лобович			
Рассч.		Гапсенков			
Пров.		Гапсенков			
Н. контр.		Лобович			

1.420-35.95.2-2-27

Ригель Б44-1АIVт. Армирование

Стадия	Лист	Листов
Р		1

ЦНИИПРОМЗДАНИЙ

Ц00541 54

Инв. N подл. | Подпись и дата | Взам. инв. N

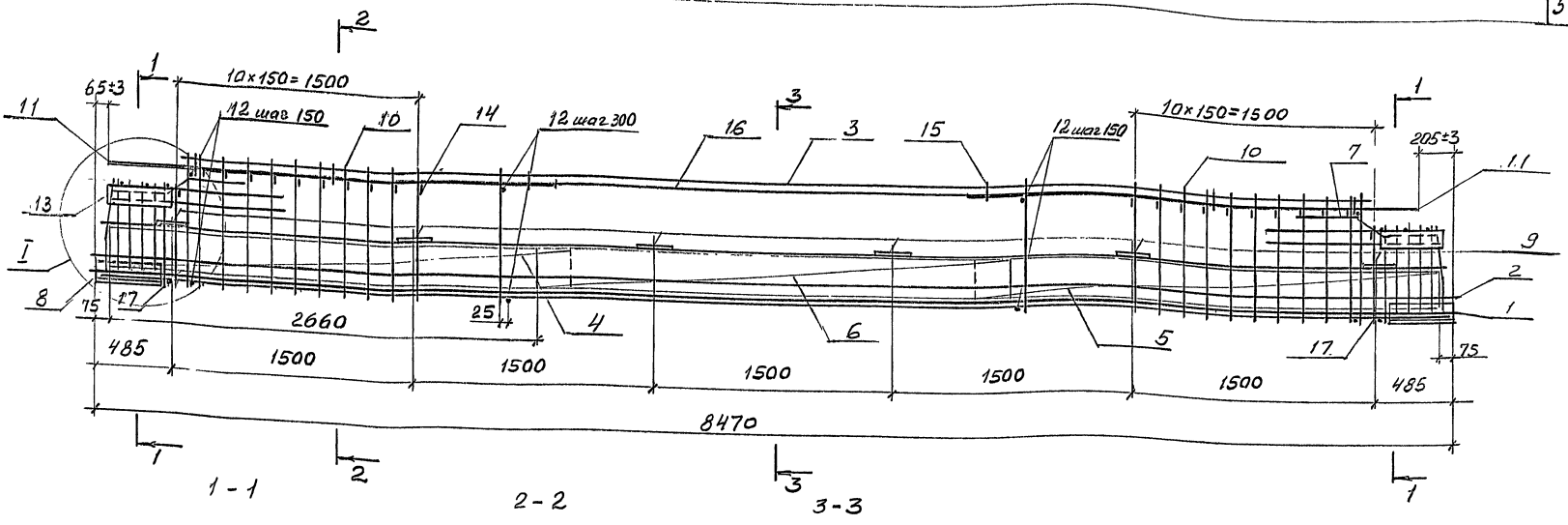

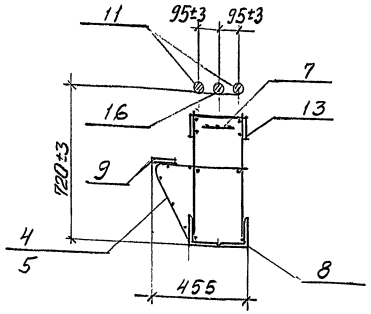

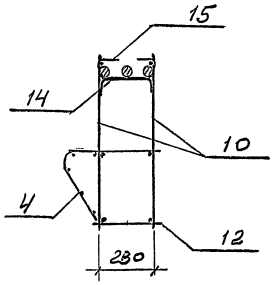

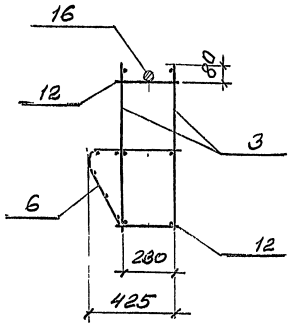

Схематичный план расположения арматурных выпусков

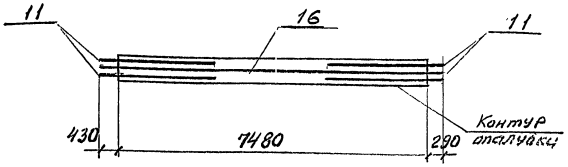

1 Спецификацию см. лист 2.
2 Узел I см. 1.420-35.95.2-2-31.
3. В сечениях напрягаемая арматура условно не показана, расположение ее см. 1.420-35.95.2-2-30

Изм.	Кол.	Лист	№док.	Подпись	Дата
Разраб.		Лавович		Лавович	
Рассч.		Галеенков		Галеенков	
Пров.		Галеенков		Галеенков	
Н. контр.		Лавович		Лавович	

1.420-35.95.2-2-28

Каркас пространственный КП28

Стадия	Лист	Листов
Р	1	2

ЦНИИПромзданий

Ц00541 55

Инв. № подл. | Подпись и дата | Взам. инв. №

Марка каркаса	Поз.	Наименование	Кол.	Обозначение документа	Масса каркаса, кг
		Напрягаемая армат.			
	1	28-AIV; ℓ=8500; 41,1кг	2	1.420-35.95, 2-3-7	
	2	25-AV; ℓ=8500; 32,6кг	1	без черт.	
	3	Каркас Кр 52	2	1.420-35.95.2-3-3	
	4	Сетка С 14	1	-5	
	5	С 14а	1	-5	
	6	С 13	1	-5	
	7	С 15	2	-5	
КП 28	8	Изделие закладное М9	2	-9	548,6
	9	М10	6	-9	
	10	14-AIII; ℓ=780; 0,9кг	40	без черт.	
	11	32-AIII; ℓ=2800; 17,7кг	4	без черт.	
	12	14-AIII; ℓ=280; 0,3кг	86	без черт.	
	13	-100×10; ℓ=400; 3,1кг	4	без черт.	
	14	Отвелный стержень	22	1.420-35.95.2-3-4	
	15	Скоба	6	-4	
	16	32-AIII; ℓ=8200; 51,7кг	1	без черт.	
	17	14-AIII; ℓ=630; 0,8кг	4	без черт.	

Марка каркаса	Поз.	Наименование	Кол.	Обозначение документа	Масса каркаса, кг

1. Арматура класса A-III и A-IV по ГОСТ 5781-82.
2. Полоса по ГОСТ 103-76, сталь марки Ст3пс5-1 по ГОСТ 535-88

Изм.	Кол.	Лист	№док.	Подпись	Дата

1.420-35.95.2-2-28

Лист 2

Инв.№подл. | Подпись и дата | Взам.инв.№

I

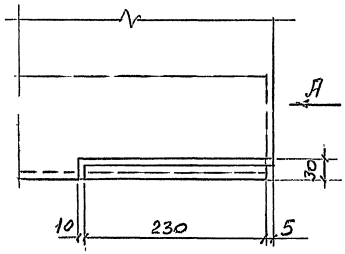

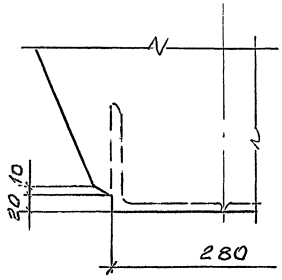

II

Вариант 1

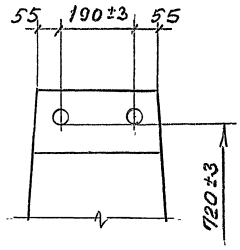

Вариант 2

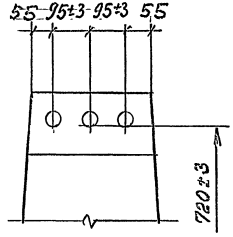

Марка ригеля	N варианта узла II	
	для левой опоры	для правой опоры
ИБ4-1АIV	1	1
ИБ4-2АIV	1	2
ИБ4-3АIV	1	2
ИБ4-4АIV	1	2
ИБ5-1АIV	1	1
ИБ5-2АIV	1	2
ИБ5-3АIV	1	2
ИБ5-4АIV	1	1
ИБ5-6АIV	2	2
ИБ5-7АIV	1	2
ИБ5-28АIV	2	2
ИБ5-30АIV	2	2
ИБ6-1АIV	1	1
ИБ6-3АIV	2	2

Марка ригеля	N варианта узла II	
	для левой опоры	для правой опоры
ИБ6-15АIV	2	2
ИБ6-17АIV	2	2
ИБ24 лев. пр. -1АIV	1	2
ИБ24 пр. пр. -2АIV	1	2
ИБ25 лев. пр. -1АIV	1	2
ИБ25 лев. пр. -2АIV	1	2
ИБ26 лев. пр. -1АIV	2	2
ИБ26 лев. пр. -2АIV	2	2
ИБ27 лев. пр. -1АIV	2	2
ИБ27 лев. пр. -2АIV	2	2
Б42-1АIV	2	2
Б43-1АIV	2	2
Б43-2АIV	2	2
Б44-1АIV	2	2

Привязка арматурных выпусков дана от низа ригеля до рифов арматуры

Изм.	Кол	Лист	N док.	Подпись	Дата
Разраб.		Лобович		Лобович	
Рассч.		Гапеенкой		Гапеенкой	
Пров.		Гапеенкой		Гапеенкой	
Н. контр		Лобович		Лобович	

1.420-35.95.2-2-29

Узел I, II. Опалубочный

Стадия	Лист	Листов
Р		1

ЦНИИПРОМЗДАНИЙ

400541 57

Инв. № подл. | Подпись и дата | Взам. инв. №

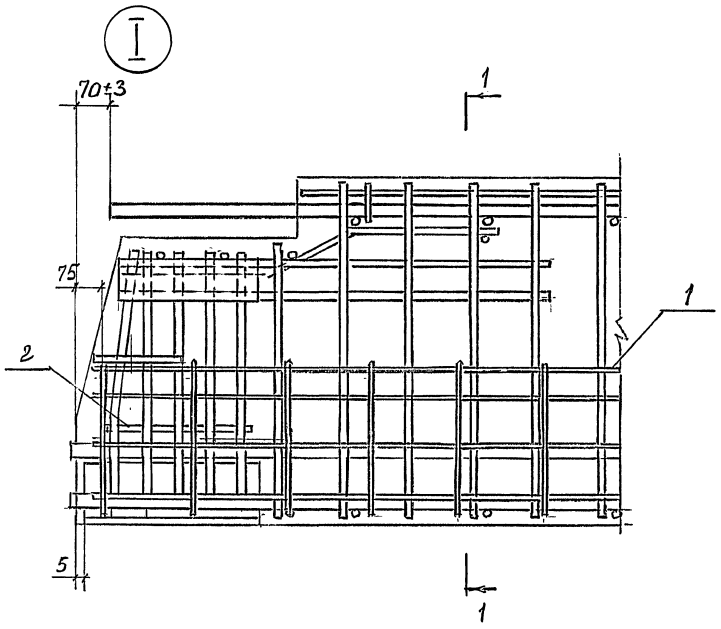

1 - 1

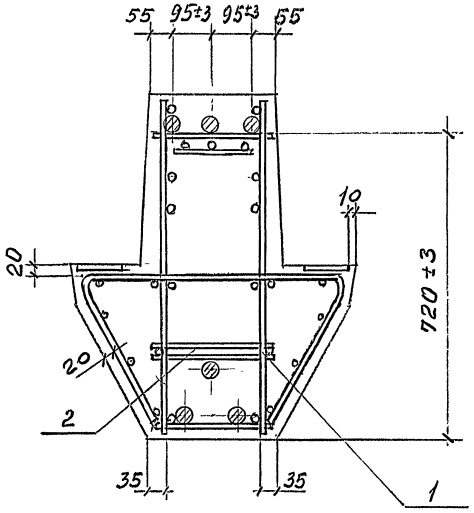

1 - 1

Б42-1, Б43-1, Б43-2, Б44-1

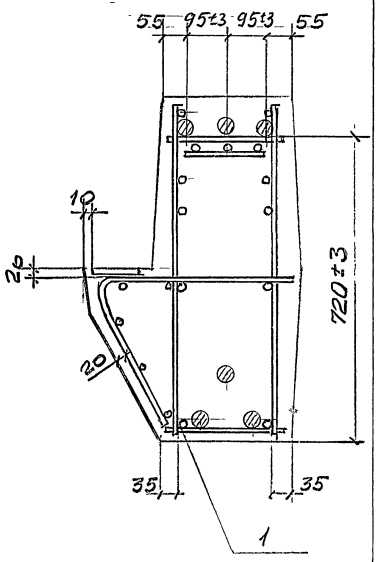

Пример установки закладного изделия М3

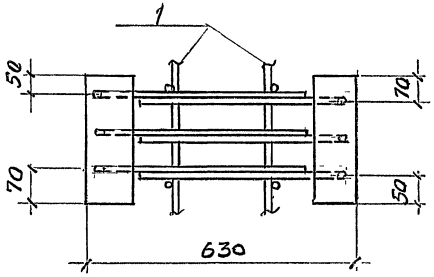

Изм.	Кол.	Лист	N док.	Подпись	Дата
Разраб.		Лобович			
Рассч.		Гапеенков			
Пров.		Гапеенков			
Н. контр.		Лобович			

1.420-35.95.2-2-30

УЗЕЛ I и II. АРМИРОВАНИЯ. ПРИМЕР УСТАНОВКИ ЗАКЛАДНОГО ИЗДЕЛИЯ М3. РАСПОЛОЖЕНИЕ НАПРЯГАЕМОЙ АРМАТУРЫ

Стадия	Лист	Листов
Р	1	2

ЦНИИПРОМЗДАНИЙ

II Расположение напрягаемой арматуры

Вариант 1

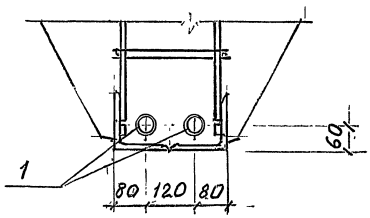

Вариант 2

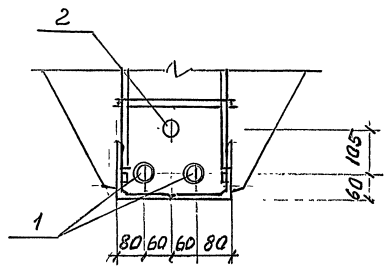

Вариант 3

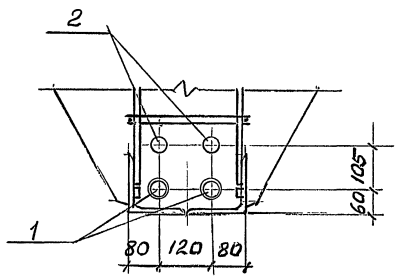

Марка ригеля	N вар узла II
ИБ4-1 АIV	1
ИБ4-2 АIV	2
ИБ4-3 АIV	3
ИБ4-4 АIV	2
ИБ5-1 АIV	1
ИБ5-2 АIV	2
ИБ5-3 АIV	3
ИБ5-4 АIV	1
ИБ5-6 АIV	2
ИБ5-7 АIV	2
ИБ5-28 АIV	2
ИБ5-30 АIV	2
ИБ6-1 АIV	1
ИБ6-3 АIV	2

Марка ригеля	N вар. узла II
ИБ6-15 АIV	2
ИБ6-17 АIV	2
ИБ 24 лев/пр-1 АIV	2
ИБ 24 лев/пр-2 АIV	3
ИБ 25 лев/пр-1 АIV	2
ИБ 25 лев/пр-2 АIV	3
ИБ 26 лев/пр-1 АIV	2
ИБ 26 лев/пр-2 АIV	2
ИБ 27 лев/пр-1 АIV	2
ИБ 27 лев/пр-2 АIV	2
Б42-1 АIV	2
Б43-1 АIV	2
Б43-2 АIV	2
Б44-1 АIV	2

Изм.	Кол.	Лист	N док.	Подпись	Дата	1.420-35.95.2-2-30	Лист 2

Инв. N подл. | Подпись и дата | Взам. инв. N

1-1

1-1
Для КП 25... КП 28

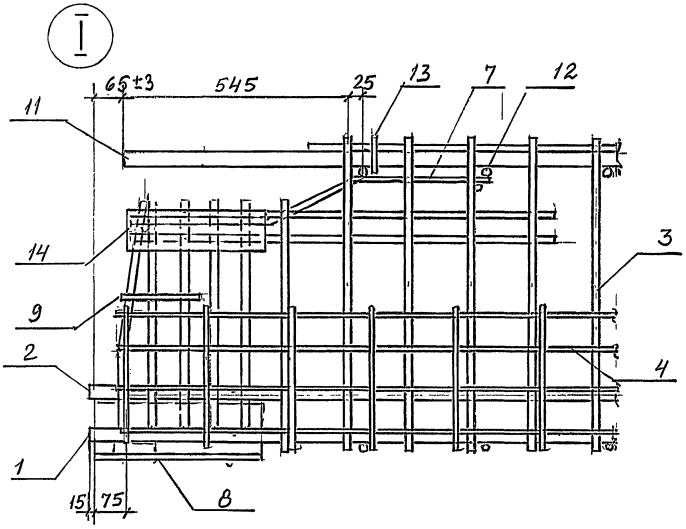

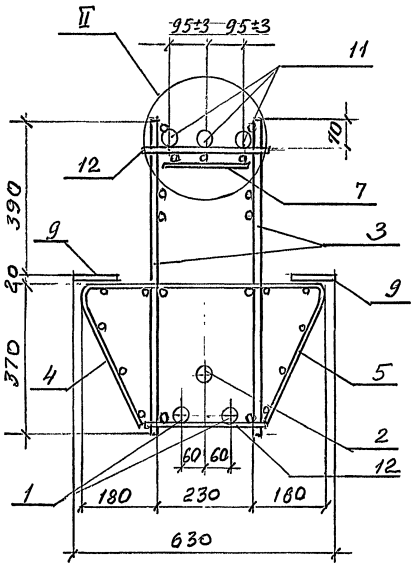

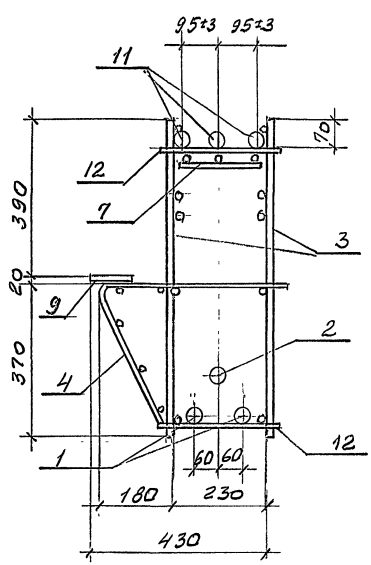

II

Вариант 1

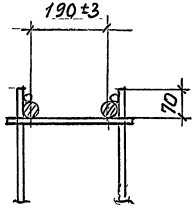

Вариант 2

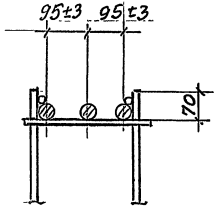

Марка каркаса	N вар. узла II	
	для левой опоры	для правой опоры
КП1, КП5, КП9, КП13	1	1
КП2... КП4, КП6... КП8, КП17... КП20	1	2
КП10... КП12, КП14... КП16, КП21... КП28	2	2

Изм.	Кол.	Лист	N док.	Подпись	Дата
Разраб.		Лобович			
Рассч.		Гапсенков			
Пров.		Гапсенков			
Н. контр.		Лобович			

1.420-35.95.2-2-31

Узел I, II. Пространственных каркасов

Стадия	Лист	Листов
Р		1

ЦНИИПРОМЗДАНИЙ

400541 60

Инв. № подл. | Подпись и дата | Взам. инв. №

Изделия арматурные

Марка ригеля	Напрягаемая арматура класса A-IV				Арматура класса A-I		Арматура класса A-III ГОСТ 5781-82										Вр-I ГОСТ 6727-80*				Прокат марки Ст3пс5-1 ГОСТ 103-76		Всего
	ф25	ф28	ф32	Итого	ф10	Итого	ф6	ф8	ф10	ф12	ф14	ф16	ф18	ф20	ф32	ф36	Итого	ф4	ф5	Итого	δ=10	Итого	
ИБ4-1АIV	—	—	101,0	101,0	1,8	1,8	1,6	5,7	59,0	—	—	22,0	—	—	—	76,8	165,1	7,1	9,8	16,9	—	—	284,8
ИБ4-2АIV	—	—	151,5	151,5	1,8	1,8	1,6	5,7	12,6	65,4	—	—	27,8	—	—	112,0	225,1	7,1	9,8	16,9	—	—	395,3
ИБ4-3АIV	—	—	202,0	202,0	1,8	1,8	1,6	5,7	12,6	—	85,4	—	—	34,2	—	112,0	251,5	7,1	9,8	16,9	—	—	472,2
ИБ4-4АIV	—	—	151,5	151,5	1,8	1,8	1,6	—	12,6	—	108,8	—	27,8	—	86,5	—	239,3	7,1	9,8	16,9	10,0	10,0	419,5
ИБ5-1АIV	—	—	104,8	104,8	1,8	1,8	1,6	5,9	60,8	—	—	22,8	—	—	—	76,8	167,9	9,1	10,2	19,3	—	—	293,8
ИБ5-2АIV	—	—	157,2	157,2	1,8	1,8	1,6	5,9	13,0	67,4	—	—	29,0	—	—	112,0	228,9	9,1	10,2	19,3	—	—	407,2
ИБ5-3АIV	—	—	209,6	209,6	1,8	1,8	1,6	5,9	13,0	—	87,8	—	—	35,8	—	112,0	256,1	9,1	10,2	19,3	—	—	486,8
ИБ5-4АIV	—	80,2	—	80,2	1,8	1,8	1,6	5,9	60,8	—	—	22,8	—	—	—	76,8	167,9	9,1	10,2	19,3	—	—	269,2

Изделия закладные

Продолжение

Арматура класса A-III ГОСТ 5781-82				Прокат марки Ст3пс5-1 ГОСТ 8509-93		ГОСТ 19903-74*				ГОСТ 5915-70		Итого	Всего	Общий расход, кг
ф10	ф12	ф16	Итого	L140×10	Итого	δ=8	δ=10			Итого	гайка М16	Итого		
—	20,0	18,0	38,0	34,4	34,4	14,4	1,2			15,6	—		50,0	88,0	372,8
—	20,0	18,0	38,0	34,4	34,4	14,4	1,2			15,6	—		50,0	88,0	483,2
—	20,0	18,0	38,0	34,4	34,4	14,4	1,2			15,6	—		50,0	88,0	560,2
2,0	20,0	18,0	40,0	34,4	34,4	19,2	1,2			20,4	—		54,8	94,8	514,3
—	20,0	18,0	38,0	34,4	34,4	14,4	1,2			15,6	—		50,0	88,0	381,8
—	20,0	18,0	38,0	34,4	34,4	111,4	1,2			15,6	—		50,0	88,0	495,2
—	20,0	18,0	38,0	34,4	34,4	14,4	1,2			15,6	—		50,0	88,0	574,8
—	20,0	18,0	38,0	34,4	34,4	14,4	1,2			15,6	—		50,0	88,0	357,2

Инв. N подл. | Подпись и дата | Взам. инв. N

Изм.	Кол.	Лист	N док.	Подпись	Дата
Разраб.		Лобович			
Рассч.		Галеенков			
Пров.		Галеенков			
Н. контр.		Лобович			

1.420-35.95.2-2-32.РС

Ведомость расхода стали, кг

Стадия	Лист	Листов
Р	1	3

ЦНИИПРОМЗДАНИЙ

400541 61

Изделия арматурные

Марка ригеля	Напрягаемая арматура класса А-IV				Арматура класса А-I		Арматура класса А-III ГОСТ 5781-82											Вр-I ГОСТ 6727-80*			Прокат марки Ст3пс5-1 ГОСТ 103-76		Всего
	ф25	ф28	ф32	Итого	ф10	Итого	ф6	ф8	ф10	ф12	ф14	ф16	ф18	ф20	ф32	ф36	Итого	ф4	ф5	Итого	δ=10	Итого	
ИБ 5-6 АIV	—	40,1	104,8	144,9	1,8	1,8	1,6	5,9	13,0	—	87,8	—	—	35,8	—	153,5	297,6	9,1	10,2	19,3	—	—	463,6
ИБ 5-7 АIV	—	—	157,2	157,2	1,8	1,8	1,6	—	13,0	—	111,8	—	29,0	—	88,5	—	243,9	9,1	10,2	19,3	10,0	10,0	432,2
ИБ5-28 АIV	31,9	80,2	—	112,1	1,8	1,8	1,6	5,9	13,0	67,4	—	—	29,0	—	—	153,5	270,4	9,1	10,2	19,3	—	—	403,6
ИБ5-30 АIV	31,9	80,2	—	112,1	1,8	1,8	1,6		13,0	—	111,8	—	29,0	—	121,3	—	276,7	9,1	10,2	19,3	10,0	10,0	419,9
ИБ6-1 АIV	—	82,2	—	82,2	1,8	1,8	1,6	6,2	64,2	—	—	23,2	—	—	—	76,8	172,0	9,1	10,6	19,7	—	—	275,7
ИБ6-3 АIV	—	41,4	107,2	148,3	1,8	1,8	1,6	6,2	13,2	—	93,8	—	—	36,4	—	155,1	306,3	9,1	10,6	19,7	—	—	476,1
ИБ6-15 АIV	32,6	82,2	—	114,8	1,8	1,8	1,6	6,2	13,2	72,0	—	—	29,4	—	—	155,1	277,5	9,1	10,6	19,7	—	—	413,8
ИБ6-17 АIV	32,6	82,2	—	114,8	1,8	1,8	1,6	—	13,2	—	119,6	—	29,4	—	122,5	—	286,3	9,1	10,6	19,7	10,0	10,0	432,6
ИБ24$^{лев}_{пр}$-1 АIV	—	—	151,5	151,5	1,8	1,8	1,6	—	12,6	—	108,8	—	27,8	—	88,5	—	239,3	5,8	7,4	13,2	10,0	10,0	415,8
ИБ24$^{лев}_{пр}$-2 АIV	—	—	202,0	202,0	1,8	1,8	1,6	—	12,6	—	108,8	—	27,8	—	88,5	—	239,3	5,8	7,4	13,2	10,0	10,0	466,3

Изделия закладные

продолжение

Арматура класса А-III ГОСТ 5781-82				Прокат марки Ст3 пс5-1 ГОСТ 8509-93		ГОСТ 19903-74*					ГОСТ 5915-70		Итого	Всего	Общий расход, Ст
ф10	ф12	ф16	Итого	L40x10	Итого	δ=8	δ=10			Итого	Гайка М16	Итого			
—	20,0	18,0	38,0	34,4	34,4	14,4	1,2			15,6	—		50,0	88,0	551,6
2,0	20,0	18,0	40,0	34,4	34,4	19,2	1,2			20,4	—		54,8	94,8	527,0
—	20,0	18,0	38,0	34,4	34,4	14,2	1,2			15,6	—		50,0	88,0	491,6
2,0	20,0	18,0	40,0	34,4	34,4	19,2	1,2			20,4	—		54,8	94,8	514,7
—	20,0	18,0	38,0	34,4	34,4	14,2	1,2			15,6	—		50,0	88,0	363,7
—	20,0	18,0	38,0	34,4	34,4	14,2	1,2			15,6	—		50,0	88,0	564,0
—	20,0	18,0	38,0	34,4	34,4	14,2	1,2			15,6	—		50,0	88,0	501,8
2,0	20,0	18,0	40,0	34,4	34,4	19,2	1,2			20,4	—		54,8	94,8	527,4
—	17,0	18,0	35,0	34,4	34,4	10,8	1,2			12,0	—		46,4	81,4	497,2
—	17,0	18,0	35,0	34,4	34,4	10,8	1,2			12,0	—		46,4	81,4	547,7

Инв.№ подл. | Подпись и дата | Взам.инв.№

Изм.	Кол.	Лист	№док.	Подпись	Дата

Изделия арматурные

Марка ригеля	Напрягаемая арматура класса А-IV				Арматура класса А-I		А-III												Вр-I			Прокат марки Ст3пс5-1		Всего
	ГОСТ 5781-82																		ГОСТ 6727-80*			ГОСТ 103-76		
	ф25	ф28	ф32	Итого	ф10	Итого	ф6	ф8	ф10	ф12	ф14	ф16	ф18	ф20	ф32	ф36		Итого	ф4	ф5	Итого	δ=10	Итого	
ИБ25 лев пр-1АIV	—	—	157,2	157,2	1,8	1,8	1,6	—	13,0	—	111,8	—	29,0	—	88,5	—		243,9	6,8	7,7	14,5	10,0	10,0	427,4
ИБ25 лев пр-2АIV	—	—	209,6	209,6	1,8	1,8	1,6	—	13,0	—	111,8	—	29,0	—	88,5	—		243,9	6,8	7,7	14,5	10,0	10,0	479,8
ИБ26 лев пр-1АIV	31,9	80,2	—	112,1	1,8	1,8	1,6	—	13,0	—	111,8	—	29,0	—	121,3	—		276,7	7,0	8,2	15,2	10,0	10,0	415,8
ИБ26 лев пр-2АIV	—	40,1	104,8	144,9	1,8	1,8	1,6	—	13,0	—	111,8	—	29,0	—	121,3	—		276,7	7,0	8,2	15,2	10,0	10,0	448,6
ИБ27 лев пр-1АIV	32,6	82,2	—	114,8	1,8	1,8	1,6	—	13,2	—	119,6	—	29,4	—	122,5	—		286,3	7,0	8,2	15,2	10,0	10,0	428,3
ИБ27 лев пр-2АIV	—	41,4	107,2	148,3	1,8	1,8	1,6	—	13,2	—	119,6	—	29,4	—	122,5	—		286,3	7,0	8,4	15,4	10,0	10,0	461,8
Б42-1АIV	—	—	151,5	151,5	1,8	1,8	1,6	—	12,6	—	159,4	—	27,8	—	106,2	—		307,6	3,6	4,9	8,5	12,4	12,4	481,8
Б43-1АIV	—	—	151,5	151,5	1,8	1,8	1,6	—	13,0	—	162,4	—	29,0	—	106,2	—		312,2	4,6	5,1	9,7	12,4	12,4	493,3
Б43-2АIV	31,9	80,2	—	112,1	1,8	1,8	1,6	—	13,0	—	161,8	—	29,0	—	121,3	—		326,7	4,6	5,1	9,7	12,4	12,4	462,7
Б44-1АIV	32,6	82,2	—	114,8	1,8	1,8	1,6	—	13,2	—	169,8	—	29,4	—	122,5	—		336,5	4,6	5,3	9,9	12,4	12,4	475,4

Изделия закладные

продолжение

Арматура класса А-III					Прокат марки Ст3пс5-1										Всего	Общий расход, кг
ГОСТ 5781-82					ГОСТ 8509-93		ГОСТ 19903-74*					ГОСТ 5915-70		Итого		
ф8	ф10	ф12	ф16	Итого	Ш40х10	Итого	δ=8	δ=10			Итого	Гайка М16	Итого			
—	—	17,0	18,0	35,0	34,4	34,4	10,8	1,2			12,0	—	—	46,4	81,4	508,8
—	—	17,0	18,0	35,0	34,4	34,4	10,8	1,2			12,0	—	—	46,4	81,4	561,2
—	—	18,0	18,0	36,0	34,4	34,4	12,0	1,2			13,2	—	—	47,6	83,6	499,4
—	—	18,0	18,0	36,0	34,4	34,4	12,0	1,2			13,2	—	—	47,6	83,6	532,2
—	—	18,0	18,0	36,0	34,4	34,4	12,0	1,2			13,2	—	—	47,6	83,6	511,9
—	—	18,0	18,0	36,0	34,4	34,4	12,0	1,2			13,2	—	—	47,6	83,6	545,4
1,6	—	17,0	18,0	36,6	34,4	34,4	38,4	1,2			39,6	0,4	0,4	74,4	111,0	592,8
1,6	—	17,0	18,0	36,6	34,4	34,4	34,8	1,2			36,0	0,4	0,4	70,8	107,4	600,7
1,6	—	14,0	18,0	33,6	34,4	34,4	27,6	1,2			28,8	0,4	0,4	63,6	97,2	559,9
1,6	—	14,0	18,0	33,6	34,4	34,4	27,6	1,2			28,8	0,4	0,4	63,6	97,2	572,6

Инв. № подл. | Подпись и дата | Взам. инв. №

Изм.	Кол.	Лист	№ док.	Подпись	Дата

1.420-35.95.2-2-32 РС

Лист 3

Ц00541 63

Марка ригеля с напряг. арм. кл. А-IV по настоящему выпуску	Класс стали напрягаемой арматуры А-III в **)					
	Марка ригеля	Класс бетона	N вар. узла II по док.*) 2-2-30	N поз.	Кол. стерж.	Наименование
ИБ4-1АIV	ИБ4-1АIIIв	В25	1	1	2	32-АIIIв; ℓ=8000; 50,5кг
ИБ4-2АIV	ИБ4-2АIIIв	В30	2	1/2	2/1	32-АIIIв; ℓ=8000; 50,5кг
ИБ4-3АIV	ИБ4-3АIIIв	В30	2	1/2	2/1	36-АIIIв; ℓ=8000; 63,9кг
ИБ4-4АIV	ИБ4-4АIIIв	В30	2	1/2	2/1	32-АIIIв; ℓ=8000; 50,5кг
ИБ5-1АIV	ИБ5-1АIIIв	В25	1	1	2	32-АIIIв; ℓ=8300; 52,4кг
ИБ5-2АIV	ИБ5-2АIIIв	В30	2	1/2	2/1	32-АIIIв; ℓ=8300; 52,4кг
ИБ5-3АIV	ИБ5-3АIIIв	В30	2	1/2	2/1	36-АIIIв; ℓ=8300; 66,3кг
ИБ5-4АIV	ИБ5-4АIIIв	В25	1	1	2	28-АIIIв; ℓ=8300; 40,1кг
ИБ5-6АIV	ИБ5-6АIIIв	В30	2	1/2	2/1	32-АIIIв; ℓ=8300; 52,4кг
ИБ5-7АIV	ИБ5-7АIIIв	В30	2	1/2	2/1	32-АIIIв; ℓ=8300; 52,4кг
ИБ5-28АIV	ИБ5-28АIIIв	В30	2	1/2	2/1	28-АIIIв; ℓ=8300; 40,1кг
ИБ5-30АIV	ИБ5-30АIIIв	В30	2	1/2	2/1	28-АIIIв; ℓ=8300; 40,1кг
ИБ6-1АIV	ИБ6-1АIIIв	В25	1	1	2	28-АIIIв; ℓ=8500; 41,1кг
ИБ6-3АIV	ИБ6-3АIIIв	В30	2	1/2	2/1	32-АIIIв; ℓ=8500; 53,6кг
ИБ6-15АIV	ИБ6-15АIIIв	В30	2	1/2	2/1	28-АIIIв; ℓ=8500; 41,1кг
ИБ6-17АIV	ИБ6-17АIIIв	В30	2	1/2	2/1	28-АIIIв; ℓ=8500; 41,1кг
ИБ24$^{лев}_{пр}$-1АIV	ИБ24$^{лев}_{пр}$-1АIIIв	В30	2	1/2	2/1	32-АIIIв; ℓ=8000; 50,5кг
ИБ24$^{лев}_{пр}$-2АIV	ИБ24$^{лев}_{пр}$-2АIIIв	В30	2	1/2	2/1	36-АIIIв; ℓ=8000; 63,9кг
ИБ25$^{лев}_{пр}$-1АIV	ИБ25$^{лев}_{пр}$-1АIIIв	В30	2	1/2	2/1	32-АIIIв; ℓ=8300; 52,4кг
ИБ25$^{лев}_{пр}$-2АIV	ИБ25$^{лев}_{пр}$-2АIIIв	В30	2	1/2	2/1	36-АIIIв; ℓ=8300; 66,3кг

Марка ригеля с напряг. арм. кл. А-IV по настоящему выпуску	Класс стали напрягаемой арматуры А-III в **)					
	Марка ригеля	Класс бетона	N вар. узла II по док.*) 2-2-30	N поз.	Кол. стерж.	Наименование
ИБ26$^{лев}_{пр}$-1АIV	ИБ26$^{лев}_{пр}$-1АIIIв	В30	2	1/2	2/1	28-АIIIв; ℓ=8300; 40,1кг
ИБ26$^{лев}_{пр}$-2АIV	ИБ26$^{лев}_{пр}$-2АIIIв	В30	2	1/2	2/1	32-АIIIв; ℓ=8300; 52,4кг
ИБ27$^{лев}_{пр}$-1АIV	ИБ27$^{лев}_{пр}$-1АIIIв	В30	2	1/2	2/1	28-АIIIв; ℓ=8500; 41,1кг
ИБ27$^{лев}_{пр}$-2АIV	ИБ27$^{лев}_{пр}$-2АIIIв	В30	2	1/2	2/1	32-АIIIв; ℓ=8500; 53,6кг
Б42-1АIV	1Б42-1АIIIв	В30	2	1/2	2/1	32-АIIIв; ℓ=8000; 50,5кг
Б43-1АIV	1Б43-1АIIIв	В30	2	1/2	2/1	32-АIIIв; ℓ=8300; 52,4кг
Б43-2АIV	1Б43-2АIIIв	В30	2	1/2	2/1	28-АIIIв; ℓ=8300; 40,1кг
Б44-1АIV	1Б44-1АIIIв	В30	2	1/2	2/1	28-АIIIв; ℓ=8500; 41,1кг

*) Условно показаны только порядковый номер выпуска и номер документа настоящей серии.

**) Арматура класса А-III по ГОСТ 5781-82, упрочненная вытяжкой с контролем напряжений и удлинений.

Изм.	Кол	Лист	N док.	Подпись	Дата
Разраб.		Лобович			
Рассч.		Тапеенков			
Пров.		Тапеенков			
Н. контр		Лобович			

1.420-35.95. 2-2-33 см

Справочный материал

Стадия	Лист	Листов
Р	1	3

ЦНИИПРОМЗДАНИЙ

Ведомость расхода стали

Марка ригеля	Напрягаемая арматура класса А-IIIв**) ГОСТ 5781-82				Общий расход, кг
	ф28	ф32	ф36	Итого	
ИБ4-1 АIIIв	—	101,0	—	101,0	372,8
ИБ4-2 АIIIв	—	151,5	—	151,5	483,2
ИБ4-3 АIIIв	—	—	191,7	191,7	549,9
ИБ4-4 АIIIв	—	151,5	—	151,5	514,3
ИБ5-1 АIIIв	—	104,8	—	104,8	381,8
ИБ5-2 АIIIв	—	157,2	—	157,2	495,2
ИБ5-3 АIIIв	—	—	198,9	198,9	564,1
ИБ5-4 АIIIв	80,2	—	—	80,2	357,2
ИБ5-6 АIIIв	—	157,2	—	157,2	563,9
ИБ5-7 АIIIв	—	157,2	—	157,2	527,6
ИБ5-28 АIIIв	120,3	—	—	120,3	499,8
ИБ5-30 АIIIв	120,3	—	—	120,3	522,9
ИБ6-1 АIIIв	82,2	—	—	82,2	363,7
ИБ6-3 АIIIв	—	160,8	—	160,8	576,5
ИБ6-15 АIIIв	123,3	—	—	123,3	510,3
ИБ6-17 АIIIв	123,3	—	—	123,3	535,9
ИБ24 лев пр-1 АIIIв	—	151,5	—	151,5	497,2
ИБ24 лев пр-2 АIIIв	—	—	191,7	191,7	537,4
ИБ25 лев пр-1 АIIIв	—	157,2	—	157,2	508,8
ИБ25 лев пр-2 АIIIв	—	—	198,9	198,9	550,5

Марка ригеля	Напрягаемая арматура класса А-IIIв**) ГОСТ 5781-82				Общий расход, кг
	ф28	ф32	ф36	Итого	
ИБ26 лев пр-1 АIIIв	120,3	—	—	120,3	507,6
ИБ26 лев пр-2 АIIIв	—	157,2	—	157,2	544,5
ИБ27 лев пр-1 АIIIв	123,3	—	—	123,3	520,4
ИБ27 лев пр-2 АIIIв	—	160,8	—	160,8	557,9
Б42-1 АIIIв	—	151,5	—	151,5	592,8
Б43-1 АIIIв	—	157,2	—	157,2	600,7
Б43-2 АIIIв	120,3	—	—	120,3	568,1
Б44-1 АIIIв	123,3	—	—	123,3	581,1

Примечание см. лист 1

Изм.	Кол.	Лист	N док.	Подпись	Дата	1.420-35.95 2-2-33 см	Лист 2

Инв. N подл. | Подпись и дата | Взам. инв. N

Вариант ригелей с петлями для подъема

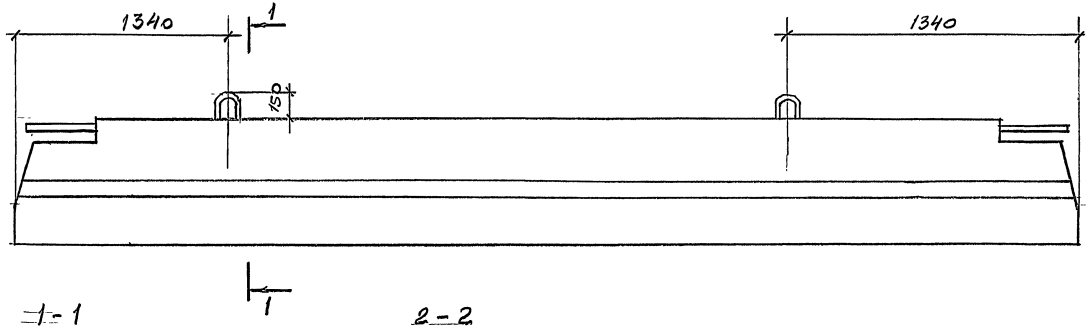

1-1

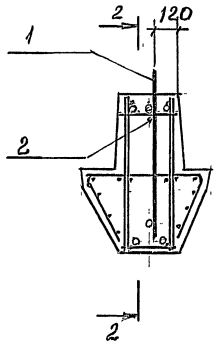

2-2

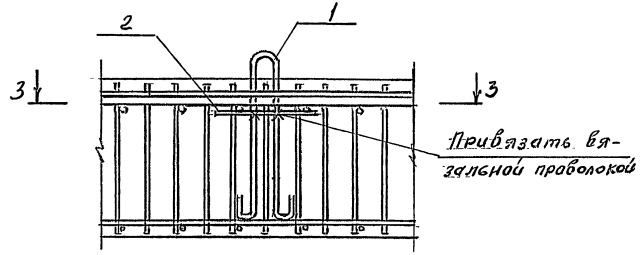

Поз.	Наименование	Кол. на ригель
1	22-AI; ℓ=2000; 6,0кг	2
2	8-AI; ℓ=500; 0,2кг	2

Поз. 1

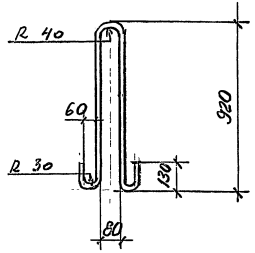

3-3

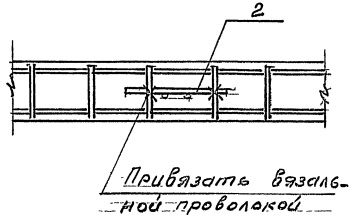

1. Арматура класса AI по ГОСТ 5781-82.
2. Данный лист рассматривать совместно с остальными чертежами альбома.

Изм.	Кол.	Лист	№ док.	Подпись	Дата	1.420-35.95 2-2-33СМ	Лист 3

Инв. № подл. | Подпись и дата | Взам. инв. №