ФОРМАТ	ЗОНА	ПОЗ	ОБОЗНАЧЕНИЕ	НАИМЕНОВАНИЕ	КОЛ	ПРИМЕЧАНИЕ
				ДОКУМЕНТАЦИЯ		
А3			1.030.1-1.1-2 33СВ	СБОРОЧНЫЙ ЧЕРТЕЖ		
А3			1.030.1-1.1-2 ОСД1	УЗЛЫ АРМАТУРНЫЕ		
			ПЕРЕМЕННЫЕ ДАННЫЕ	ДЛЯ ИСПОЛНЕНИЙ:		
				1.030.1-1.1-2 33 КП 57,5.9.2,5-2-2		
				СБОРОЧНЫЕ ЕДИНИЦЫ		
				КАРКАС ПЛОСКИЙ		
А4	1		1.030.1-1.1-3 22-01	КР216	1	
А4	2		1.030.1-1.1-3 23-11	КР256	2	
А4	3		1.030.1-1.1-3 22	КР215	1	
А4	4		1.030.1-1.1-3 01-03	ПЕТЛЯ СТРОПОВОЧНАЯ СП4	2	
				ДЕТАЛИ		
				СТ. ОТД. ГОСТ 6727-80		
БЧ	5		5.041.850	Ф5 ВР-I L=850	26	0.12КГ
				СТ. ОТД. ГОСТ 5781-82		
БЧ	6		10.013.220	Ф10 А-III L=220	2	0.14КГ
				1.030.1-1.1-2 33-01 КП 57,5.9.2,5-4-2		
				СБОРОЧНЫЕ ЕДИНИЦЫ		
				КАРКАС ПЛОСКИЙ		
А4	1		1.030.1-1.1-3 22-03	КР218	1	
А4	2		1.030.1-1.1-3 23-12	КР257	2	
А4	3		1.030.1-1.1-3 22-02	КР217	1	
А4	4		1.030.1-1.1-3 01-03	ПЕТЛЯ СТРОПОВОЧНАЯ СП4	2	
				ДЕТАЛИ		
				СТ. ОТД. ГОСТ 6727-80		
БЧ	5		5.041.850	Ф5 ВР-I L=850	26	0.12КГ
				СТ. ОТД. ГОСТ 5781-82		
БЧ	6		10.013.220	Ф10 А-III L=220	2	0.14КГ
				1.030.1-1.1-2 33-02 КП 57,5.9.2,5-6-2		

1.030.1-1.1-2 33

НАЧ.ОТД.	БОРИСЕНКО	
Н.КОНТР.	МАЛАНЕВСКИЙ	
ГЛ.СПЕЦ	КОВАЛЬЧУК	
ПРОВЕРИЛ	КОТОВА	
РАЗРАБ	КОЧУРА	

КАРКАС ПРОСТРАНСТВ.
КП 57.5.9; КП 57,5.12; КП 57,5.13.

СТАДИЯ	ЛИСТ	ЛИСТОВ
Р	1	7

ГОСГРАЖДАНСТРОЙ КиевЗНИИЭП

ФОРМАТ	ЗОНА	ПОЗ	ОБОЗНАЧЕНИЕ	НАИМЕНОВАНИЕ	КОЛ	ПРИМЕЧАНИЕ
				СБОРОЧНЫЕ ЕДИНИЦЫ		
				КАРКАС ПЛОСКИЙ		
А4	1		1.030.1-1.1-3 22-05	КР220	1	
А4	2		1.030.1-1.1-3 23-13	КР258	2	
А4	3		1.030.1-1.1-3 22-04	КР219	1	
А4	4		1.030.1-1.1-3 01-03	ПЕТЛЯ СТРОПОВОЧНАЯ СП4	2	
				ДЕТАЛИ		
				СТ. ОТД. ГОСТ 6727-80		
ВЧ	5		5.041.850	Ф5 ВР-I L=850	26	0.12КГ
				СТ. ОТД. ГОСТ 5781-82		
ВЧ	6		10.013.220	Ф10 А-III L=220	2	0.14КГ
				1.030.1-1.1-2 33-03 КП 57,5.9.3,0-6-2		
				СБОРОЧНЫЕ ЕДИНИЦЫ		
				КАРКАС ПЛОСКИЙ		
А4	1		1.030.1-1.1-3 22-11	КР226	1	
А4	2		1.030.1-1.1-3 23-16	КР261	2	
А4	3		1.030.1-1.1-3 22-10	КР225	1	
А4	4		1.030.1-1.1-3 01-03	ПЕТЛЯ СТРОПОВОЧНАЯ СП4	2	
				ДЕТАЛИ		
				СТ. ОТД. ГОСТ 6727-80		
ВЧ	5		5.041.850	Ф5 ВР-I L=850	26	0.12КГ
				СТ. ОТД. ГОСТ 5781-82		
ВЧ	6		10.013.270	Ф10 А-III L=270	2	0.17КГ
				1.030.1-1.1-2 33-04 КП 57,5.9.3,5-6-2		
				СБОРОЧНЫЕ ЕДИНИЦЫ		
				КАРКАС ПЛОСКИЙ		
А4	1		1.030.1-1.1-3 22-15	КР230	1	
А4	2		1.030.1-1.1-3 23-18	КР263	2	
А4	3		1.030.1-1.1-3 22-14	КР229	1	
А4	4		1.030.1-1.1-3 01-03	ПЕТЛЯ СТРОПОВОЧНАЯ СП4	2	
				ДЕТАЛИ		
				СТ. ОТД. ГОСТ 6727-80		
ВЧ	5		5.041.850	Ф5 ВР-I L=850	26	0.12КГ
				СТ. ОТД. ГОСТ 5781-82		
ВЧ	6		10.013.320	Ф10 А-III L=320	2	0.20КГ

1.030.1-1.1-2 33

ФОРМАТ	ЗОНА	ПОЗ	ОБОЗНАЧЕНИЕ	НАИМЕНОВАНИЕ	КОЛ	ПРИМЕЧАНИЕ
				1.030.1-1.1-2 33-05 КП 57,5.9.4,0-6-2		
				СБОРОЧНЫЕ ЕДИНИЦЫ		
				КАРКАС ПЛОСКИЙ		
А4	1		1.030.1-1.1-3 22-19	КР234	1	
А4	2		1.030.1-1.1-3 23-20	КР265	2	
А4	3		1.030.1-1.1-3 22-18	КР233	1	
А4	4		1.030.1-1.1-3 01-03	ПЕТЛЯ СТРОПОВОЧНАЯ СП4	2	
				ДЕТАЛИ		
				СТ. ОТД. ГОСТ 6727-80		
ВЧ	5		5.041.850	Ф5 ВР-I L=850	26	0.12КГ
				СТ. ОТД. ГОСТ 5781-82		
ВЧ	6		10.013.370	Ф10 А-III L=370	2	0.23КГ
				1.030.1-1.1-2 33-06 КП 57,5.12.2,5-2-2		
				СБОРОЧНЫЕ ЕДИНИЦЫ		
				КАРКАС ПЛОСКИЙ		
А4	1		1.030.1-1.1-3 22-01	КР216	1	
А4	2		1.030.1-1.1-3 23-11	КР256	3	
А4	3		1.030.1-1.1-3 22	КР215	1	
А4	4		1.030.1-1.1-3 01-03	ПЕТЛЯ СТРОПОВОЧНАЯ СП4	2	
				ДЕТАЛИ		
				СТ. ОТД. ГОСТ 6727-80		
ВЧ	5		5.041.1150	Ф5 ВР-I L=1150	26	0.16КГ
				СТ. ОТД. ГОСТ 5781-82		
ВЧ	6		10.013.220	Ф10 А-III L=220	2	0.14КГ
				1.030.1-1.1-2 33-07 КП 57,5.12.2,5-4-2		
				СБОРОЧНЫЕ ЕДИНИЦЫ		
				КАРКАС ПЛОСКИЙ		
А4	1		1.030.1-1.1-3 22-03	КР218	1	
А4	2		1.030.1-1.1-3 23-12	КР257	3	
А4	3		1.030.1-1.1-3 22-02	КР217	1	
А4	4		1.030.1-1.1-3 01-03	ПЕТЛЯ СТРОПОВОЧНАЯ СП4	2	
				ДЕТАЛИ		
				СТ. ОТД. ГОСТ 6727-80		
ВЧ	5		5.041.1150	Ф5 ВР-I L=1150	26	0.16КГ
				СТ. ОТД. ГОСТ 5781-82		
ВЧ	6		10.013.220	Ф10 А-III L=220	2	0.14КГ

ТЛП КОРТ
Киев ЗНИИЭП

ФОРМАТ	ЗОНА	ПОЗ	ОБОЗНАЧЕНИЕ	НАИМЕНОВАНИЕ	КОЛ	ПРИМЕЧАНИЕ
				1.030.1-1.1-2 33-08 КП 57,5.12.2,5-6-2		
				СБОРОЧНЫЕ ЕДИНИЦЫ		
				КАРКАС ПЛОСКИЙ		
А4	1		1.030.1-1.1-3 22-05	КР220	1	
А4	2		1.030.1-1.1-3 23-13	КР258	3	
А4	3		1.030.1-1.1-3 22-04	КР219	1	
А4	4		1.030.1-1.1-3 01-03	ПЕТЛЯ СТРОПОВОЧНАЯ СП4	2	
				ДЕТАЛИ		
				СТ. ОТД. ГОСТ 6727-80		
ВЧ	5		5.041.1150	Ф5 ВР-I L=1150	26	0.16КГ
				СТ. ОТД. ГОСТ 5781-82		
ВЧ	6		10.013.220	Ф10 А-III L=220	2	0.14КГ
				1.030.1-1.1-2 33-09 КП 57,5.12.3,0-3-2		
				СБОРОЧНЫЕ ЕДИНИЦЫ		
				КАРКАС ПЛОСКИЙ		
А4	1		1.030.1-1.1-3 22-07	КР222	1	
А4	2		1.030.1-1.1-3 23-14	КР259	3	
А4	3		1.030.1-1.1-3 22-06	КР221	1	
А4	4		1.030.1-1.1-3 01-03	ПЕТЛЯ СТРОПОВОЧНАЯ СП4	2	
				ДЕТАЛИ		
				СТ. ОТД. ГОСТ 6727-80		
ВЧ	5		5.041.1150	Ф5 ВР-I L=1150	26	0.16КГ
				СТ. ОТД. ГОСТ 5781-82		
ВЧ	6		10.013.270	Ф10 А-III L=270	2	0.17КГ
				1.030.1-1.1-2 33-10 КП 57,5.12.3,0-6-2		
				СБОРОЧНЫЕ ЕДИНИЦЫ		
				КАРКАС ПЛОСКИЙ		
А4	1		1.030.1-1.1-3 22-09	КР224	1	
А4	2		1.030.1-1.1-3 23-15	КР260	3	
А4	3		1.030.1-1.1-3 22-08	КР223	1	
А4	4		1.030.1-1.1-3 01-03	ПЕТЛЯ СТРОПОВОЧНАЯ СП4	2	
				ДЕТАЛИ		
				СТ. ОТД. ГОСТ 6727-80		
ВЧ	5		5.041.1150	Ф5 ВР-I L=1150	26	0.16КГ
				СТ. ОТД. ГОСТ 5781-82		
ВЧ	6		10.013.270	Ф10 А-III L=270	2	0.17КГ

СКАЛА
ОПЕРАТОР ТЛП КОРТ
ЭПВЦ
Киев ЗНИИЭП
ВЗАМ. ИНВ. №
ПОДПИСЬ И ДАТА
ИНВ. N ПОДЛ.

ФОРМАТ	ЗОНА	ПОЗ	ОБОЗНАЧЕНИЕ	НАИМЕНОВАНИЕ	КОЛ	ПРИМЕЧАНИЕ
				1.030.1-1.1-2 33-11 КП 57,5.12.3,5-6-2		
				СБОРОЧНЫЕ ЕДИНИЦЫ		
				КАРКАС ПЛОСКИЙ		
А4	1		1.030.1-1.1-3 22-13	КР228	1	
А4	2		1.030.1-1.1-3 23-17	КР262	3	
А4	3		1.030.1-1.1-3 22-12	КР227	1	
А4	4		1.030.1-1.1-3 01-04	ПЕТЛЯ СТРОПОВОЧНАЯ СП5	2	
				ДЕТАЛИ		
				СТ. ОТД. ГОСТ 6727-80		
БЧ	5		5.041.1150	Ф5 ВР-I L=1150	26	0.16КГ
				СТ. ОТД. ГОСТ 5781-82		
БЧ	6		10.013.320	Ф10 А-III L=320	2	0.20КГ
				1.030.1-1.1-2 33-12 КП 57,5.12.4,0-5-2		
				СБОРОЧНЫЕ ЕДИНИЦЫ		
				КАРКАС ПЛОСКИЙ		
А4	1		1.030.1-1.1-3 22-17	КР232	1	
А4	2		1.030.1-1.1-3 23-19	КР264	3	
А4	3		1.030.1-1.1-3 22-16	КР231	1	
А4	4		1.030.1-1.1-3 01-04	ПЕТЛЯ СТРОПОВОЧНАЯ СП5	2	
				ДЕТАЛИ		
				СТ. ОТД. ГОСТ 6727-80		
БЧ	5		5.041.1150	Ф5 ВР-I L=1150	26	0.16КГ
				СТ. ОТД. ГОСТ 5781-82		
БЧ	6		10.013.370	Ф10 А-III L=370	2	0.23КГ
				1.030.1-1.1-2 33-13 КП 57,5.13.2,5-2-2		
				СБОРОЧНЫЕ ЕДИНИЦЫ		
				КАРКАС ПЛОСКИЙ		
А4	1		1.030.1-1.1-3 22-01	КР216	1	
А4	2		1.030.1-1.1-3 23-11	КР256	3	
А4	3		1.030.1-1.1-3 22	КР215	1	
А4	4		1.030.1-1.1-3 01-03	ПЕТЛЯ СТРОПОВОЧНАЯ СП4	2	
				ДЕТАЛИ		
				СТ. ОТД. ГОСТ 6727-80		
БЧ	5		5.041.1250	Ф5 ВР-I L=1250	26	0.17КГ
				СТ. ОТД. ГОСТ 5781-82		
БЧ	6		10.013.220	Ф10 А-III L=220	2	0.14КГ

ФОРМАТ	ЗОНА	ПОЗ	ОБОЗНАЧЕНИЕ	НАИМЕНОВАНИЕ	КОЛ	ПРИМЕЧАНИЕ
				1.030.1-1.1-2 33-14 КП 57,5.13.2,5-5-2		
				СБОРОЧНЫЕ ЕДИНИЦЫ		
				КАРКАС ПЛОСКИЙ		
А4	1		1.030.1-1.1-3 22-03	КР218	1	
А4	2		1.030.1-1.1-3 23-12	КР257	3	
А4	3		1.030.1-1.1-3 22-02	КР217	1	
А4	4		1.030.1-1.1-3 01-03	ПЕТЛЯ СТРОПОВОЧНАЯ СП4	2	
				ДЕТАЛИ		
				СТ. ОТД. ГОСТ 6727-80		
БЧ	5		5.041.1250	Ф5 ВР-I L=1250	26	0.17КГ
				СТ. ОТД. ГОСТ 5781-82		
БЧ	6		10.013.220	Ф10 А-III L=220	2	0.14КГ
				1.030.1-1.1-2 33-15 КП 57,5.13.2,5-6-2		
				СБОРОЧНЫЕ ЕДИНИЦЫ		
				КАРКАС ПЛОСКИЙ		
А4	1		1.030.1-1.1-3 22-05	КР220	1	
А4	2		1.030.1-1.1-3 23-13	КР258	3	
А4	3		1.030.1-1.1-3 22-04	КР219	1	
А4	4		1.030.1-1.1-3 01-03	ПЕТЛЯ СТРОПОВОЧНАЯ СП4	2	
				ДЕТАЛИ		
				СТ. ОТД. ГОСТ 6727-80		
БЧ	5		5.041.1250	Ф5 ВР-I L=1250	26	0.17КГ
				СТ. ОТД. ГОСТ 5781-82		
БЧ	6		10.013.220	Ф10 А-III L=220	2	0.14КГ
				1.030.1-1.1-2 33-16 КП 57,5.13.3,0-3-2		
				СБОРОЧНЫЕ ЕДИНИЦЫ		
				КАРКАС ПЛОСКИЙ		
А4	1		1.030.1-1.1-3 22-07	КР222	1	
А4	2		1.030.1-1.1-3 23-14	КР259	3	
А4	3		1.030.1-1.1-3 22-06	КР221	1	
А4	4		1.030.1-1.1-3 01-04	ПЕТЛЯ СТРОПОВОЧНАЯ СП5	2	
				ДЕТАЛИ		
				СТ. ОТД. ГОСТ 6727-80		
БЧ	5		5.041.1250	Ф5 ВР-I L=1250	26	0.17КГ
				СТ. ОТД. ГОСТ 5781-82		
БЧ	6		10.013.270	Ф10 А-III L=270	2	0.17КГ

ЭПВЦ Киев ЗНИИЭП ОПЕРАТОР ТЛП КОРТ СКАЛА

ВЗАМ ИНВ № ПОДПИСЬ И ДАТА ИНВ № ПОДЛ

ФОРМАТ	ЗОНА	ПОЗ	ОБОЗНАЧЕНИЕ	НАИМЕНОВАНИЕ	КОЛ	ПРИМЕЧАНИЕ
				1.030.1-1.1-2 33-17 КП 57,5.13.3,0-6-2		
				СБОРОЧНЫЕ ЕДИНИЦЫ		
				КАРКАС ПЛОСКИЙ		
А4		1	1.030.1-1.1-3 22-09	КР224	1	
А4		2	1.030.1-1.1-3 23-15	КР260	3	
А4		3	1.030.1-1.1-3 22-08	КР223	1	
А4		4	1.030.1-1.1-3 01-04	ПЕТЛЯ СТРОПОВОЧНАЯ СП5	2	
				ДЕТАЛИ		
				СТ. ОТД. ГОСТ 6727-80		
БЧ		5	5.041.1250	Ф5 ВР-I L=1250	26	0.17КГ
				СТ. ОТД. ГОСТ 5781-82		
БЧ		6	10.013.270	Ф10 А-III L=270	2	0.17КГ
				1.030.1-1.1-2 33-18 КП 57,5.13.3,5-6-2		
				СБОРОЧНЫЕ ЕДИНИЦЫ		
				КАРКАС ПЛОСКИЙ		
А4		1	1.030.1-1.1-3 22-13	КР228	1	
А4		2	1.030.1-1.1-3 23-17	КР262	3	
А4		3	1.030.1-1.1-3 22-12	КР227	1	
А4		4	1.030.1-1.1-3 01-04	ПЕТЛЯ СТРОПОВОЧНАЯ СП5	2	
				ДЕТАЛИ		
				СТ. ОТД. ГОСТ 6727-80		
Б'₁		5	5.041.1250	Ф5 ВР-I L=1250	26	0.17КГ
				СТ. ОТД. ГОСТ 5781-82		
ВЧ		6	10.013.320	Ф10 А-III L=320	2	0.20КГ
				1.030.1-1.1-2 33-19 КП 57,5.13.4,0-6-2		
				СБОРОЧНЫЕ ЕДИНИЦЫ		
				КАРКАС ПЛОСКИЙ		
А4		1	1.030.1-1.1-3 22-17	КР232	1	
А4		2	1.030.1-1.1-3 23-19	КР264	3	
А4		3	1.030.1-1.1-3 22-16	КР231	1	
А4		4	1.030.1-1.1-3 01-05	ПЕТЛЯ СТРОПОВОЧНАЯ СП6	2	
				ДЕТАЛИ		
				СТ. ОТД. ГОСТ 6727-80		
БЧ		5	5.041.1250	Ф5 ВР-I L=1250	26	0.17КГ
				СТ. ОТД. ГОСТ 5781-82		
БЧ		6	10.013.370	Ф10 А-III L=370	2	0.23КГ

Киев ЗНИИЭП ТЛП КОРТ

ФОРМАТ	ЗОНА	ПОЗ	ОБОЗНАЧЕНИЕ	НАИМЕНОВАНИЕ	КОЛ	ПРИМЕЧАНИЕ

ЭПВЦ Киев ЗНИИЭП ОПЕРАТОР ТЛП КОРТ

ВЗАМ ИНВ № | ПОДПИСЬ И ДАТА | ИНВ N ПОДЛ

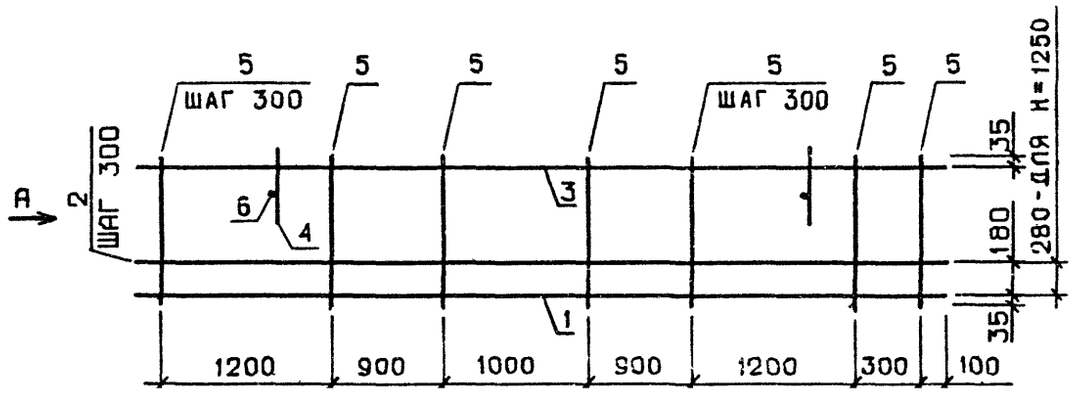

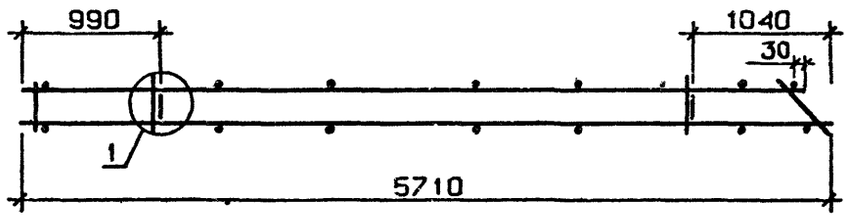

ВИД А

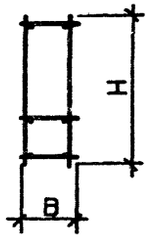

УЗЕЛ 1 СМ. 1.030.1-1.1-2 ООДИ, ЛИСТ 1

ОБОЗНАЧЕНИЕ	МАРКА	В, ММ	Н, ММ	МАССА, КГ
1 030.1-1.1-2 33	КП 57,5 9 2,5-2-2	220	850	17.75
-01	КП 57,5.9.2,5-4-2	220	850	25.52
-02	КП 57,5 9.2,5-6-2	220	850	35.50
-03	КП 57,5 9.3,0-6-2	270	850	35.98
-04	КП 57,5 9.3,5-6-2	320	850	36.42
-05	КП 57,5.9.4,0-6-2	370	850	36.18
-06	КП 57,5.12.2,5-2-2	220	1150	21.74
-07	КП 57,5.12.2,5-4-2	220	1150	31.44
-08	КП 57,5 12.2,5-6-2	220	1150	43.91
-09	КП 57,5.12.3,0-3-2	270	1150	22.33
-10	КП 57,5.12.3,0-6-2	270	1150	31.99
-11	КП 57,5.12 3,5-6-2	320	1150	34.04
-12	КП 57,5.12.4,0-6-2	370	1150	33.92
-13	КП 57,5.13.2,5-2-2	220	1250	22.10
-14	КП 57;5 13 2,5-5-2	220	1250	31.80
-15	КП 57,5.13.2,5-6-2	220	1250	44.27
-16	КП 57,5.13.3,0-3-2	270	1250	24.18
-17	КП 57,5.13.3,0-6-2	270	1250	33.84
-18	КП 57,5.13.3,5-6-2	320	1250	34.40
-19	КП 57,5.13.4,0-6-2	370	1250	35.96

НАЧ ОТД	БОРИСЕНКО		
Н КОНТР	МАЛАЧЕВСКИЙ		
ГЛ СПЕЦ	КОВАЛЬЧУК		
ПРОВЕРИЛ	КОТОВА		
РАЗРАБ	КРИСКА		

1.030.1-1.1-2 33СБ

КАРКАС ПРОСТРАНСТВ. КП 57,5.9, КП 57,5.12, КП 57,5 13
СБОРОЧНЫЙ ЧЕРТЕЖ

СТАДИЯ	МАССА	МАСШТАБ
Р	СМ ТАБЛ	
ЛИСТ	ЛИСТОВ 1	

ГОСГРАЖДАНСТРОЙ
КиевЗНИИЭП

ФОРМАТ	ЗОНА	ПОЗ	ОБОЗНАЧЕНИЕ	НАИМЕНОВАНИЕ	КОЛ	ПРИМЕЧАНИЕ
				ДОКУМЕНТАЦИЯ		
А3			1.030.1-1.1-2 34СВ	СБОРОЧНЫЙ ЧЕРТЕЖ		
А3			1.030.1-1.1-2 00Д1	УЗЛЫ АРМАТУРНЫЕ		
			ПЕРЕМЕННЫЕ ДАННЫЕ	ДЛЯ ИСПОЛНЕНИЙ:		
				1.030.1-1.1-2 34 КП 57,5.15.2,5-2-2		
				СБОРОЧНЫЕ ЕДИНИЦЫ		
				КАРКАС ПЛОСКИЙ		
А4	1		1.030.1-1.1-3 22-01	КР216	1	
А4	2		1.030.1-1.1-3 23-11	КР256	4	
А4	3		1.030.1-1.1-3 22	КР215	1	
А4	4		1.030.1-1.1-3 01-04	ПЕТЛЯ СТРОПОВОЧНАЯ СП5	2	
				ДЕТАЛИ		
				СТ. ОТД. ГОСТ 6727-80		
БЧ	5		5.041.1450	Ф5 ВР-I L=1450	20	0.20КГ
				СТ. ОТД. ГОСТ 5781-82		
БЧ	6		10.013.220	Ф10 А-Ш L=220	2	0.14КГ
				1.030.1-1.1-2 34-01 КП 57,5.15.2,5-5-2		
				СБОРОЧНЫЕ ЕДИНИЦЫ		
				КАРКАС ПЛОСКИЙ		
А4	1		1.030.1-1.1-3 22-03	КР218	1	
А4	2		1.030.1-1.1-3 23-12	КР257	4	
А4	3		1.030.1-1.1-3 22-02	КР217	1	
А4	4		1.030.1-1.1-3 01-04	ПЕТЛЯ СТРОПОВОЧНАЯ СП5	2	
				ДЕТАЛИ		
				СТ. ОТД. ГОСТ 6727-80		
БЧ	5		5.041.1450	Ф5 ВР-I L=1450	20	0.20КГ
				СТ. ОТД. ГОСТ 5781-82		
БЧ	6		10.013.220	Ф10 А-Ш L=220	2	0.14КГ
				1.030.1-1.1-2 34-02 КП 57,5.15.2,5-6-2		

1.030.1-1.1-2 34

НАЧ ОТД	БОРИСЕНКО	
Н КОНТР	МАЛАЧЕВСКИЙ	
ГЛ СПЕЦ	КОВАЛЬЧУК	
ПРОВЕРИЛ	КОТОВА	

КАРКАС ПРОСТРАНСТВ.
КП 57,5.I5, КП 57,5.I8,
КП 57,5.2I

СТАДИЯ	ЛИСТ	ЛИСТОВ
Р	1	8

ГОСГРАЖДАНСТРОЙ
КиевЗНИИЭП

СКАЛА
ОПЕРАТОР ТЛП КОРТ
ЭПВЦ КиевЗНИИЭП

ФОРМАТ	ЗОНА	ПОЗ	ОБОЗНАЧЕНИЕ	НАИМЕНОВАНИЕ	КОЛ	ПРИМЕЧАНИЕ
				СБОРОЧНЫЕ ЕДИНИЦЫ		
				КАРКАС ПЛОСКИЙ		
А4	1		1.030.1-1.1-3 22-05	КР220	1	
А4	2		1.030.1-1.1-3 23-13	КР258	4	
А4	3		1.030.1-1.1-3 22-04	КР219	1	
А4	4		1.030.1-1.1-3 01-04	ПЕТЛЯ СТРОПОВОЧНАЯ СП5	2	
				ДЕТАЛИ		
				СТ. ОТД. ГОСТ 6727-80		
БЧ	5		5.041.1450	Ф5 ВР-I L=1450	20	0.20КГ
				СТ. ОТД. ГОСТ-5781-82		
БЧ	6		10.013.220	Ф10 А-Ш L=220	2	0.14КГ
				1.030.1-1.1-2 34-03 КП 57,5.15.3,0-3-2		
				СБОРОЧНЫЕ ЕДИНИЦЫ		
				КАРКАС ПЛОСКИЙ		
А4	1		1.030.1-1.1-3 22-07	КР222	1	
А4	2		1.030.1-1.1-3 23-14	КР259	4	
А4	3		1.030.1-1.1-3 22-06	КР221	1	
А4	4		1.030.1-1.1-3 01-04	ПЕТЛЯ СТРОПОВОЧНАЯ СП5	2	
				ДЕТАЛИ		
				СТ. ОТД. ГОСТ 6727-80		
БЧ	5		5.041.1450	Ф5 ВР-I L=1450	20	0.20КГ
				СТ. ОТД. ГОСТ 5781-82		
БЧ	6		10.013.270	Ф10 А-Ш L=270	2	0.17КГ
				1.030.1-1.1-2 34-04 КП 57,5.15.3,0-6-2		
				СБОРОЧНЫЕ ЕДИНИЦЫ		
				КАРКАС ПЛОСКИЙ		
А4	1		1.030.1-1.1-3 22-09	КР224	1	
А4	2		1.030.1-1.1-3 23-15	КР260	4	
А4	3		1.030.1-1.1-3 22-06	КР223	1	
А4	4		1.030.1-1.1-3 01-04	ПЕТЛЯ СТРОПОВОЧНАЯ СП5	2	
				ДЕТАЛИ		
				СТ. ОТД. ГОСТ 6727-80		
БЧ	5		5.041.1450	Ф5 ВР-I L=1450	20	0.20КГ
				СТ. ОТД. ГОСТ 5781-82		
БЧ	6		10.013.270	Ф10 А-Ш L=270	2	0.17КГ

ВЗАМ ИНВ № | ПОДПИСЬ И ДАТА | ИНВ № ПОДЛ

1.030.1-1.1-2 34

ФОРМАТ	ЗОНА	ПОЗ	ОБОЗНАЧЕНИЕ	НАИМЕНОВАНИЕ	КОЛ	ПРИМЕЧАНИЕ
				1.030.1-1.1-2 34-05 КП 57,5.15.3,5-6-2		
				СБОРОЧНЫЕ ЕДИНИЦЫ		
				КАРКАС ПЛОСКИЙ		
А4	1		1.030.1-1.1-3 22-13	КР228	1	
А4	2		1.030.1-1.1-3 23-17	КР262	4	
А4	3		1.030.1-1.1-3 22-12	КР227	1	
А4	4		1.030.1-1.1-3 01-05	ПЕТЛЯ СТРОПОВОЧНАЯ СП6	2	
				ДЕТАЛИ		
				СТ. ОТД. ГОСТ 6727-80		
ВЧ	5		5.041.1450	Ф5 ВР-I L=1450	20	0.20КГ
				СТ. ОТД. ГОСТ 5781-82		
ВЧ	6		10.013.320	Ф10 А-III L=320	2	0.20КГ
				1.030.1-1.1-2 34-06 КП 57,5.15.4,0-6-2		
				СБОРОЧНЫЕ ЕДИНИЦЫ		
				КАРКАС ПЛОСКИЙ		
А4	1		1.030.1-1.1-3 22-17	КР232	1	
А4	2		1.030.1-1.1-3 23-19	КР264	4	
А4	3		1.030.1-1.1-3 22-16	КР231	1	
А4	4		1.030.1-1.1-3 01-05	ПЕТЛЯ СТРОПОВОЧНАЯ СП6	2	
				ДЕТАЛИ		
				СТ. ОТД. ГОСТ 6727-80		
ВЧ	5		5.041.1450	Ф5 ВР-I L=1450	20	0.20КГ
				СТ. ОТД. ГОСТ 5781-82		
ВЧ	6		10.013.370	Ф10 А-III L=370	2	0.23КГ
				1.030.1-1.1-2 34-07 КП 57,5.18.2,5-2-2		
				СБОРОЧНЫЕ ЕДИНИЦЫ		
				КАРКАС ПЛОСКИЙ		
А4	1		1.030.1-1.1-3 22-01	КР216	1	
А4	2		1.030.1-1.1-3 23-11	КР256	5	
А4	3		1.030.1-1.1-3 22	КР215	1	
А4	4		1.030.1-1.1-3 01-04	ПЕТЛЯ СТРОПОВОЧНАЯ СП5	2	
				ДЕТАЛИ		
				СТ. ОТД. ГОСТ 6727-80		
ВЧ	5		5.041.1750	Ф5 ВР-I L=1750	20	0.24КГ
				СТ. ОТД. ГОСТ 5781-82		
ВЧ	6		10.013.220	Ф10 А-III L=220	2	0.14КГ

Киев ЗНИИЭП ТПП КОРТ

ФОРМАТ	ЗОНА	ПОЗ	ОБОЗНАЧЕНИЕ	НАИМЕНОВАНИЕ	КОЛ	ПРИМЕЧАНИЕ
				1.030.1-1.1-2 34-08 КП 57,5.18.2,5-4-2		
				СБОРОЧНЫЕ ЕДИНИЦЫ		
				КАРКАС ПЛОСКИЙ		
А4	1		1.030.1-1.1-3 22-03	КР218	1	
А4	2		1.030.1-1.1-3 23-12	КР257	5	
А4	3		1.030.1-1.1-3 22-02	КР217	1	
А4	4		1.030.1-1.1-3 01-04	ПЕТЛЯ СТРОПОВОЧНАЯ СП5	2	
				ДЕТАЛИ		
				СТ. ОТД. ГОСТ 6727-80		
ВЧ	5		5.041.1750	Ф5 ВР-I L=1750	20	0.24КГ
				СТ. ОТД. ГОСТ 5781-82		
ВЧ	6		10.013.220	Ф10 А-III L=220	2	0.14КГ
				1.030.1-1.1-2 34-09 КП 57,5.18.2,5-6-2		
				СБОРОЧНЫЕ ЕДИНИЦЫ		
				КАРКАС ПЛОСКИЙ		
А4	1		1.030.1-1.1-3 22-05	КР220	1	
А4	2		1.030.1-1.1-3 23-13	КР258	5	
А4	3		1.030.1-1.1-3 22-04	КР219	1	
А4	4		1.030.1-1.1-3 01-04	ПЕТЛЯ СТРОПОВОЧНАЯ СП5	2	
				ДЕТАЛИ		
				СТ. ОТД. ГОСТ 6727-80		
ВЧ	5		5.041.1750	Ф5 ВР-I L=1750	20	0.24КГ
				СТ. ОТД. ГОСТ 5781-82		
ВЧ	6		10.013.220	Ф10 А-III L=220	2	0.14КГ
				1.030.1-1.1-2 34-10 КП 57,5.18.3,0-2-2		
				СБОРОЧНЫЕ ЕДИНИЦЫ		
				КАРКАС ПЛОСКИЙ		
А4	1		1.030.1-1.1-3 22-07	КР222	1	
А4	2		1.030.1-1.1-3 23-14	КР259	5	
А4	3		1.030.1-1.1-3 22-06	КР221	1	
А4	4		1.030.1-1.1-3 01-05	ПЕТЛЯ СТРОПОВОЧНАЯ СП6	2	
				ДЕТАЛИ		
				СТ. ОТД. ГОСТ 6727-80		
ВЧ	5		5.041.1750	Ф5 ВР-I L=1750	20	0.24КГ
				СТ. ОТД. ГОСТ 5781-82		
ВЧ	6		10.013.270	Ф10 А-III L=270	2	0.17КГ

СКАЛА

ОПЕРАТОР ТПП КОРТ

ЭПВЦ Киев ЗНИИЭП

ВЗАМ. ИНВ № | ПОДПИСЬ И ДАТА | ИНВ. № ПОДЛ

ФОРМАТ	ЗОНА	ПОЗ	ОБОЗНАЧЕНИЕ	НАИМЕНОВАНИЕ	КОЛ	ПРИМЕЧАНИЕ
				1.030.1-1.1-2 34-11 КП 57,5.18.3,0-6-2		
				СБОРОЧНЫЕ ЕДИНИЦЫ		
				КАРКАС ПЛОСКИЙ		
А4		1	1.030.1-1.1-3 22-09	КР224	1	
А4		2	1.030.1-1.1-3 23-15	КР260	5	
А4		3	1.030.1-1.1-3 22-08	КР223	1	
А4		4	1.030.1-1.1-3 01-05	ПЕТЛЯ СТРОПОВОЧНАЯ СП6	2	
				ДЕТАЛИ		
				СТ. ОТД. ГОСТ 6727-80		
БЧ		5	5.041.1750	Ф5 ВР-I L=1750	20	0.24КГ
				СТ. ОТД. ГОСТ 5781-82		
БЧ		6	10.013.270	Ф10 А-III L=270	2	0.17КГ
				1.030.1-1.1-2 34-12 КП 57,5.18.3,5-6-2		
				СБОРОЧНЫЕ ЕДИНИЦЫ		
				КАРКАС ПЛОСКИЙ		
А4		1	1.030.1-1.1-3 22-13	КР228	1	
А4		2	1.030.1-1.1-3 23-17	КР262	5	
А4		3	1.030.1-1.1-3 22-12	КР227	1	
А4		4	1.030.1-1.1-3 01-06	ПЕТЛЯ СТРОПОВОЧНАЯ СП7	2	
				ДЕТАЛИ		
				СТ. ОТД. ГОСТ 6727-80		
БЧ		5	5.041.1750	Ф5 ВР-I L=1750	20	0.24КГ
				СТ. ОТД. ГОСТ 5781-82		
БЧ		6	12.013.320	Ф12 А-III L=320	2	0.28КГ
				1.030.1-1.1-2 34-13 КП 57,5.18.4,0-6-2		
				СБОРОЧНЫЕ ЕДИНИЦЫ		
				КАРКАС ПЛОСКИЙ		
А4		1	1.030.1-1.1-3 22-17	КР232	1	
А4		2	1.030.1-1.1-3 23-19	КР264	5	
А4		3	1.030.1-1.1-3 22-16	КР231	1	
А4		4	1.030.1-1.1-3 01-06	ПЕТЛЯ СТРОПОВОЧНАЯ СП7	2	
				ДЕТАЛИ		
				СТ. ОТД. ГОСТ 6727-80		
БЧ		5	5.041.1750	Ф5 ВР-I L=1750	20	0.24КГ
				СТ. ОТД. ГОСТ 5781-82		
БЧ		6	12.013.370	Ф12 А-III L=370	2	0.33КГ

ФОРМАТ	ЗОНА	ПОЗ	ОБОЗНАЧЕНИЕ	НАИМЕНОВАНИЕ	КОЛ	ПРИМЕЧАНИЕ
				1.030.1-1.1-2 34-14 КП 57,5.21.2,5-2-2		
				СБОРОЧНЫЕ ЕДИНИЦЫ		
				КАРКАС ПЛОСКИЙ		
А4		1	1.030.1-1.1-3 22-01	КР216	1	
А4		2	1.030.1-1.1-3 23-11	КР256	6	
А4		3	1.030.1-1.1-3 22	КР215	1	
А4		4	1.030.1-1.1-3 01-05	ПЕТЛЯ СТРОПОВОЧНАЯ СП6	2	
				ДЕТАЛИ		
				СТ. ОТД. ГОСТ 6727-80		
БЧ		5	5.041.2050	Ф5 ВР-I L=2050	20	0.28КГ
				СТ. ОТД. ГОСТ 5781-82		
БЧ		6	10.013.220	Ф10 А-III L=220	2	0.14КГ
				1.030.1-1.1-2 34-15 КП 57,5.21.2,5-4-2		
				СБОРОЧНЫЕ ЕДИНИЦЫ		
				КАРКАС ПЛОСКИЙ		
А4		1	1.030.1-1.1-3 22-03	КР218	1	
А4		2	1.030.1-1.1-3 23-12	КР257	6	
А4		3	1.030.1-1.1-3 22-02	КР217	1	
А4		4	1.030.1-1.1-3 01-05	ПЕТЛЯ СТРОПОВОЧНАЯ СП6	2	
				ДЕТАЛИ		
				СТ. ОТД. ГОСТ 6727-80		
БЧ		5	5.041.2050	Ф5 ВР-I L=2050	20	0.28КГ
				СТ. ОТД. ГОСТ 5781-82		
БЧ		6	10.013.220	Ф10 А-III L=220	2	0.14КГ
				1.030.1-1.1-2 34-16 КП 57,5.21.2,5-6-2		
				СБОРОЧНЫЕ ЕДИНИЦЫ		
				КАРКАС ПЛОСКИЙ		
А4		1	1.030.1-1.1-3 22-05	КР220	1	
А4		2	1.030.1-1.1-3 23-13	КР258	6	
А4		3	1.030.1-1.1-3 22-04	КР219	1	
А4		4	1.030.1-1.1-3 01-05	ПЕТЛЯ СТРОПОВОЧНАЯ СП6	2	
				ДЕТАЛИ		
				СТ. ОТД. ГОСТ 6727-80		
БЧ		5	5.041.2050	Ф5 ВР-I L=2050	20	0.28КГ
				СТ. ОТД. ГОСТ 5781-82		
БЧ		6	10.013.220	Ф10 А-III L=220	2	0.14КГ

ФОРМАТ	ЗОНА	ПОЗ	ОБОЗНАЧЕНИЕ	НАИМЕНОВАНИЕ	КОЛ	ПРИМЕЧАНИЕ
				1.030.1-1.1-2 34-17 КП 57,5.21.3,0-2-2		
				СБОРОЧНЫЕ ЕДИНИЦЫ		
				КАРКАС ПЛОСКИЙ		
А4	1		1.030.1-1.1-3 22-07	КР222	1	
А4	2		1.030.1-1.1-3 23-14	КР259	6	
А4	3		1.030.1-1.1-3 22-06	КР221	1	
А4	4		1.030.1-1.1-3 01-06	ПЕТЛЯ СТРОПОВОЧНАЯ СП7	2	
				ДЕТАЛИ		
				СТ. ОТД. ГОСТ 6727-80		
ВЧ	5		5.041.2050	Ф5 ВР-I L=2050	20	0.28КГ
				СТ. ОТД. ГОСТ 5781-82		
ВЧ	6		12.013.270	Ф12 А-Ш L=270	2	0.24КГ
				1.030.1-1.1-2 34-18 КП 57,5.21.3,0-5-2		
				СБОРОЧНЫЕ ЕДИНИЦЫ		
				КАРКАС ПЛОСКИЙ		
А4	1		1.030.1-1.1-3 22-09	КР224	1	
А4	2		1.030.1-1.1-3 23-15	КР260	6	
А4	3		1.030.1-1.1-3 22-08	КР223	1	
А4	4		1.030.1-1.1-3 01-06	ПЕТЛЯ СТРОПОВОЧНАЯ СП7	2	
				ДЕТАЛИ		
				СТ. ОТД. ГОСТ 6727-80		
ВЧ	5		5.041.2050	Ф5 ВР-I L=2050	20	0.28КГ
				СТ. ОТД. ГОСТ 5781-82		
ВЧ	6		12.013.270	Ф12 А-Ш L=270	2	0.24КГ
				1.030.1-1.1-2 34-19 КП 57,5.21.3,0-6-2		
				СБОРОЧНЫЕ ЕДИНИЦЫ		
				КАРКАС ПЛОСКИЙ		
А4	1		1.030.1-1.1-3 22-11	КР226	1	
А4	2		1.030.1-1.1-3 23-16	КР261	6	
А4	3		1.030.1-1.1-3 22-10	КР225	1	
А4	4		1.030.1-1.1-3 01-06	ПЕТЛЯ СТРОПОВОЧНАЯ СП7	2	
				ДЕТАЛИ		
				СТ. ОТД. ГОСТ 6727-80		
ВЧ	5		5.041.2050	Ф5 ВР-I L=2050	20	0.28КГ
				СТ. ОТД. ГОСТ 5781-82		
ВЧ	6		12.013.270	Ф12 А-Ш L=270	2	0.24КГ

ЭПВЦ Киев ЗНИИЭП ТЛП КОРТ

ФОРМАТ	ЗОНА	ПОЗ	ОБОЗНАЧЕНИЕ	НАИМЕНОВАНИЕ	КОЛ	ПРИМЕЧАНИЕ
				1.030.1-1.1-2 34-20 КП 57,5.21.3,5-6-2		
				СБОРОЧНЫЕ ЕДИНИЦЫ		
				КАРКАС ПЛОСКИЙ		
А4	1		1.030.1-1.1-3 22-13	КР228	1	
А4	2		1.030.1-1.1-3 23-17	КР262	6	
А4	3		1.030.1-1.1-3 22-12	КР227	1	
А4	4		1.030.1-1.1-3 01-06	ПЕТЛЯ СТРОПОВОЧНАЯ СП7	2	
				ДЕТАЛИ		
				СТ. ОТД. ГОСТ 6727-80		
ВЧ	5		5.041.2050	Ф5 ВР-I L=2050	20	0.28КГ
				СТ. ОТД. ГОСТ 5781-82		
ВЧ	6		12.013.320	Ф12 А-Ш L=320	2	0.28КГ
				1.030.1-1.1-2 34-21 КП 57,5.21.4,0-6-2		
				СБОРОЧНЫЕ ЕДИНИЦЫ		
				КАРКАС ПЛОСКИЙ		
А4	1		1.030.1-1.1-3 22-17	КР232	1	
А4	2		1.030.1-1.1-3 23-19	КР264	6	
А4	3		1.030.1-1.1-3 22-16	КР231	1	
А4	4		1.030.1-1.1-3 01-07	ПЕТЛЯ СТРОПОВОЧНАЯ СП8	2	
				ДЕТАЛИ		
				СТ. ОТД. ГОСТ 6727-80		
ВЧ	5		5.041.2050	Ф5 ВР-I L=2050	20	0.28КГ
				СТ. ОТД. ГОСТ 5781-82		
ВЧ	6		12.013.370	Ф12 А-Ш L=370	2	0.33КГ

СКАЛА ОПЕРАТОР ЭПВЦ Киев ЗНИИЭП ТЛП КОРТ

ВЗАМ. ИНВ № ПОДПИСЬ И ДАТА ИНВ № ПОДЛ

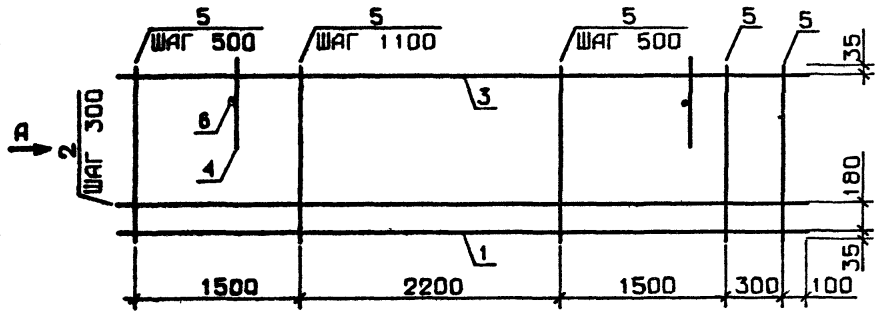

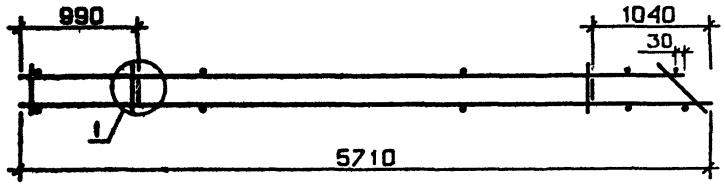

ВИД А

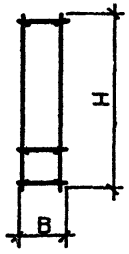

УЗЕЛ 1 СМ. 1.030.1-1.1-2 ВОДЫ, ЛИСТ 1

ОБОЗНАЧЕНИЕ	МАРКА	В,ММ	Н,ММ	МАССА,КГ
1.030.1-1.1-2 34	КП 57,5.15.2,5-2-2	220	1450	26 00
-01	КП 57,5.15 2,5-5-2	220	1450	37 64
-02	КП 57,5.15.2,5-6-2	220	1450	52.61
-03	КП 57,5.15.3,0-3-2	270	1450	26.68
-04	КП 57,5.15.3,0-6-2	270	1450	38.27
-05	КП 57,5.15.3,5-6-2	320	1450	40.57
-06	КП 57,5.15.4,0-6-2	370	1450	40.53
-07	КП 57,5.18.2,5-2-2	220	1750	29.73
-08	КП 57,5.18.2,5-4-2	220	1750	43.31
-09	КП 57,5.18.2,5-6-2	220	1750	60.78
-10	КП 57,5.18.3,0-2-2	270	1750	32.17
-11	КП 57,5.18.3,0-6-2	270	1750	45.69
-12	КП 57,5.18.3,5-6-2	320	1750	48.34
-13	КП 57,5.18.4,0-6-2	370	1750	48.38
-14	КП 57,5.21.2,5-2-2	220	2050	35.14
-15	КП 57,5.21.2,5-4-2	220	2050	50.67
-16	КП 57,5.21.2,5-6-2	220	2050	70.62
-17	КП 57,5 21.3,0-2-2	270	2050	37 92
-18	КП 57,5.21.3,0-5-2	270	2050	53.37
-19	КП 57,5.21.3,0-6-2	270	2050	73.24
-20	КП 57,5.21.3,5-6-2	320	2050	54.15
-21	КП 57,5.21.4,0-6-2	370	2050	57.65

НАЧОТД	БОРИСЕНКО		
Н.КОНТР	МАЛАЧЕВСКИЙ		
ГЛ.СПЕЦ.	КОВАЛЬЧУК		
ПРОВЕРИЛ	КОТОВА		
РАЗРАБ	КРУПКА		

1.030.1-1.1-2 34СБ

КАРКАС ПРОСТРАНСТВ. КП 57,5.15, КП 57,5.18, КП 57,5.21
СБОРОЧНЫЙ ЧЕРТЕЖ

СТАДИЯ	МАССА	МАСШТАБ
Р	СМ ТАБЛ	

ЛИСТ | ЛИСТОВ 1

ГОСГРАЖДАНСТРОЙ
КиевЗНИИЭП

ФОРМАТ	ЗОНА	ПОЗ	ОБОЗНАЧЕНИЕ	НАИМЕНОВАНИЕ	КОЛ	ПРИМЕЧАНИЕ
				ДОКУМЕНТАЦИЯ		
А3			1.030.1-1.1-2 35СБ	СБОРОЧНЫЙ ЧЕРТЕЖ		
А3			1.030.1-1.1-2 ООД1	УЗЛЫ АРМАТУРНЫЕ		
				ДЕТАЛИ		
ВЧ		5	5.041.550	СТ. ОТД. ГОСТ 6727-80 Ф6 А-III L=550	43	0.12КГ
			ПЕРЕМЕННЫЕ ДАННЫЕ	ДЛЯ ИСПОЛНЕНИЙ:		
				1.030.1-1.1-2 35 КП 57.6.2,5-8-2		
				СБОРОЧНЫЕ ЕДИНИЦЫ		
				КАРКАС ПЛОСКИЙ		
А4		1	1.030.1-1.1-3 21-23	КР208	1	
А4		2	1.030.1-1.1-3 23-22	КР267	1	
А4		3	1.030.1-1.1-3 21-22	КР207	1	
А4		4	1.030.1-1.1-3 01-01	ПЕТЛЯ СТРОПОВОЧНАЯ СП2	2	
				ДЕТАЛИ		
ВЧ		6	8.013.220	СТ. ОТД. ГОСТ 5781-82 Ф8 А-III L=220	2	0.09КГ
				1.030.1-1.1-2 35-01 КП 57.6.3,0-8-2		
				СБОРОЧНЫЕ ЕДИНИЦЫ		
				КАРКАС ПЛОСКИЙ		
А4		1	1.030.1-1.1-3 21-25	КР210	1	
А4		2	1.030.1-1.1-3 23-23	КР268	1	
А4		3	1.030.1-1.1-3 21-24	КР209	1	
А4		4	1.030.1-1.1-3 01-02	ПЕТЛЯ СТРОПОВОЧНАЯ СП3	2	
				ДЕТАЛИ		
ВЧ		6	8.013.270	СТ. ОТД. ГОСТ 5781-82 Ф8 А-III L=270	2	0.11КГ

НАЧ ОТД	БОРИСЕНКО		
Н КОНТР	МАЛАЧЕВСКИЙ		
ГЛ СПЕЦ	КОВАЛЬЧУК		
ПРОВЕРИЛ	КОТОВА		

1.030.1-1.1-2 35

КАРКАС ПРОСТРАНСТВ.

КП 57.6, КП 57,5.6

СТАДИЯ	ЛИСТ	ЛИСТОВ
Р	1	3

ГОСГРАЖДАНСТРОЙ КиевЗНИИЭП

КиевЗНИИЭП ТЛП КОРТ

ФОРМАТ	ЗОНА	ПОЗ	ОБОЗНАЧЕНИЕ	НАИМЕНОВАНИЕ	КОЛ	ПРИМЕЧАНИЕ
				1.030.1-1.1-2 35-02 КП 57.6.3,5-8-2		
				СБОРОЧНЫЕ ЕДИНИЦЫ		
				КАРКАС ПЛОСКИЙ		
А4		1	1.030.1-1.1-3 21-27	КР212	1	
А4		2	1.030.1-1.1-3 23-24	КР269	1	
А4		3	1.030.1-1.1-3 21-26	КР211	1	
А4		4	1.030.1-1.1-3 01-02	ПЕТЛЯ СТРОПОВОЧНАЯ СП3	2	
				ДЕТАЛИ		
ВЧ		6	8.013.320	СТ. ОТД. ГОСТ 5781-82 Ф8 А-III L=320	2	0.13КГ
				1.030.1-1.1-2 35-03 КП 57.6.4,0-8-2		
				СБОРОЧНЫЕ ЕДИНИЦЫ		
				КАРКАС ПЛОСКИЙ		
А4		1	1.030.1-1.1-3 21-29	КР214	1	
А4		2	1.030.1-1.1-3 23-25	КР270	1	
А4		3	1.030.1-1.1-3 21-28	КР213	1	
А4		4	1.030.1-1.1-3 01-03	ПЕТЛЯ СТРОПОВОЧНАЯ СП4	2	
				ДЕТАЛИ		
ВЧ		6	8.013.370	СТ. ОТД. ГОСТ 5781-82 Ф8 А-III L=370	2	0.15КГ
				1.030.1-1.1-2 35-04 КП 57,5.6.2,5-8-2		
				СБОРОЧНЫЕ ЕДИНИЦЫ		
				КАРКАС ПЛОСКИЙ		
А4		1	1.030.1-1.1-3 22-23	КР238	1	
А4		2	1.030.1-1.1-3 23-26	КР271	1	
А4		3	1.030.1-1.1-3 22-22	КР237	1	
А4		4	1.030.1-1.1-3 01-01	ПЕТЛЯ СТРОПОВОЧНАЯ СП2	2	
				ДЕТАЛИ		
ВЧ		6	8.013.220	СТ. ОТД. ГОСТ 5781-82 Ф8 А-III L=220	2	0.09КГ
				1.030.1-1.1-2 35-05 КП 57,5.6.3,0-8-2		
				СБОРОЧНЫЕ ЕДИНИЦЫ		

СКАЛА

ОПЕРАТОР ТЛП КОРТ

ЭПВЦ Киев ЗНИИЭП

ВЗАМ ИНВ № | ПОДПИСЬ И ДАТА | ИНВ № ПОДЛ

1.030.1-1.1-2 35

ФОРМ	ЗОНА	ПОЗ	ОБОЗНАЧЕНИЕ	НАИМЕНОВАНИЕ	КОЛ	ПРИМЕЧАНИЕ
				КАРКАС ПЛОСКИЙ		
А4		1	1.030.1-1.1-3 22-25	КР240	1	
А4		2	1.030.1-1.1-3 23-27	КР272	1	
А4		3	1.030.1-1.1-3 22-24	КР239	1	
А4		4	1.030.1-1.1-3 01-02	ПЕТЛЯ СТРОПОВОЧНАЯ СП3	2	
				ДЕТАЛИ		
				СТ. ОТД. ГОСТ 5781-82		
БЧ		6	8.013.270 А1	Ф8 А-III L=270	2	0.11КГ
				1.030.1-1.1-2 35-06		
				КП 57,5.6.3,5-8-2		
				СБОРОЧНЫЕ ЕДИНИЦЫ		
				КАРКАС ПЛОСКИЙ		
А4		1	1.030.1-1.1-3 22-27	КР242	1	
А4		2	1.030.1-1.1-3 23-28	КР273	1	
А4		3	1.030.1-1.1-3 22-26	КР241	1	
А4		4	1.030.1-1.1-3 01-02	ПЕТЛЯ СТРОПОВОЧНАЯ СП3	2	
				ДЕТАЛИ		
				СТ. ОТД. ГОСТ 5781-82		
БЧ		6	8.013.320	Ф8 А-III L=320	2	0.13КГ
				1.030.1-1.1-2 35-07		
				КП 57,5.6.4,0-8-2		
				СБОРОЧНЫЕ ЕДИНИЦЫ		
				КАРКАС ПЛОСКИЙ		
А4		1	1.030.1-1.1-3 22-29	КР244	1	
А4		2	1.030.1-1.1-3 23-29	КР274	1	
А4		3	1.030.1-1.1-3 22-28	КР243	1	
А4		4	1.030.1-1.1-3 01-03	ПЕТЛЯ СТРОПОВОЧНАЯ СП4	2	
				ДЕТАЛИ		
				СТ. ОТД. ГОСТ 5781-82		
БЧ		6	10.013.370	Ф10 А-III L=370	2	0.23КГ

Киев ЗНИИЭП ТЛП КОРТ

ФОРМ	ЗОНА	ПОЗ	ОБОЗНАЧЕНИЕ	НАИМЕНОВАНИЕ	КОЛ	ПРИМЕЧАНИЕ

ЭПВЦ Киев ЗНИИЭП ОПЕРАТОР ТЛП КОРТ

ВЗАМ ИНВ № | ПОДПИСЬ И ДАТА | ИНВ № ПОДЛ

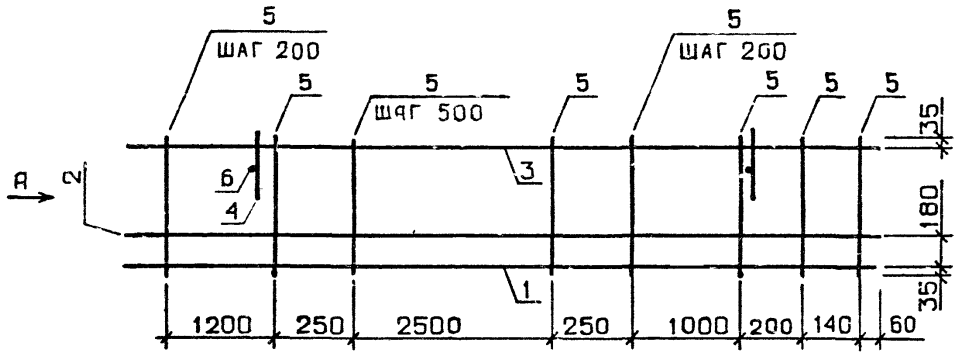

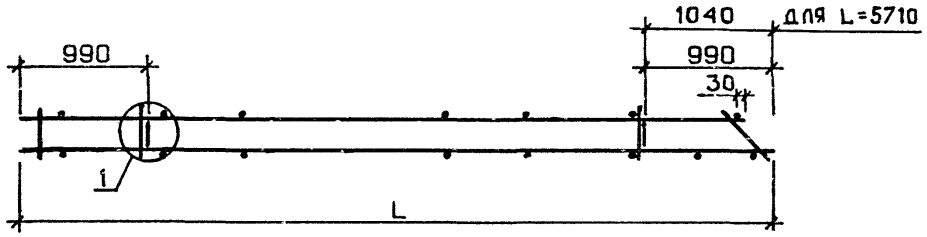

ВИД А

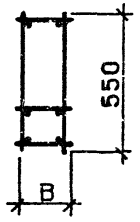

УЗЕЛ 1 СМ. 1.030.1-1.1-2 ООДI, ЛИСТ 1

ОБОЗНАЧЕНИЕ	МАРКА	L, ММ	B, ММ	МАССА, КГ
1.030.1-1.1-2 35	КП 57.6.2,5-8-2	5660	220	73.46
-01	КП 57.6.3,0-8-2	5660	270	59.67
-02	КП 57.6.3,5-8-2	5660	320	59.89
-03	КП 57.6.4,0-8-2	5660	370	59.45
-04	КП 57,5.6.2,5-8-2	5710	220	74.06
-05	КП 57,5.6.3,0-8-2	5710	270	60.15
-06	КП 57,5.6.3,5-8-2	5710	320	60.37
-07	КП 57,5.6.4,0-8-2	5710	370	60.84

НАЧ ОТД	БОРИСЕНКО		
Н КОНТР	МАЛАЧЕВСКИЙ		
ГЛ СПЕЦ	КОВАЛЬЧУК		
ПРОВЕРИЛ	КОТОВА		
РАЗРАБ	КРЫЛУХА		

1.030.1-1.1-2 35СБ

КАРКАС ПРОСТРАНСТВ.
КП 57.6,
КП 57,5.6
СБОРОЧНЫЙ ЧЕРТЕЖ

СТАДИЯ	МАССА	МАСШТАБ
Р	СМ ТАБЛ	
ЛИСТ	ЛИСТОВ 1	

ГОСГРАЖДАНСТРОЙ
КиевЗНИИЭП

ФОРМАТ	ЗОНА	ПОЗ	ОБОЗНАЧЕНИЕ	НАИМЕНОВАНИЕ	КОЛ	ПРИМЕЧАНИЕ
				ДОКУМЕНТАЦИЯ		
А3			1.030.1-1.1-2 36СВ	СБОРОЧНЫЙ ЧЕРТЕЖ		
А3			1.030.1-1.1-2 00Д1	УЗЛЫ АРМАТУРНЫЕ		
				СБОРОЧНЫЕ ЕДИНИЦЫ		
А4		2	1 030.1-1.1-3 01	ПЕТЛЯ СТРОПОВОЧНАЯ СП1	1	
			ПЕРЕМЕННЫЕ ДАННЫЕ	ДЛЯ ИСПОЛНЕНИЙ		
				1 030.1-1.1-2 36 КП 3.12.2,5		
				СБОРОЧНЫЕ ЕДИНИЦЫ		
А4		1	1.030.1-1.1-3 24-01	КАРКАС ПЛОСКИЙ КР276	2	
				ДЕТАЛИ		
БЧ		3	4.041.260	СТ ОТД. ГОСТ 6727-80 Ф4 ВР-I L=260	8	0 02КГ
				1 030.1-1.1-2 36-01 КП 3.12.3,0		
				СБОРОЧНЫЕ ЕДИНИЦЫ		
А4		1	1.030.1-1.1-3 24-02	КАРКАС ПЛОСКИЙ КР277	2	
				ДЕТАЛИ		
БЧ		3	4.041.260	СТ. ОТД. ГОСТ 6727-80 Ф4 ВР-I L=260	8	0.02КГ
				1.030.1-1.1-2 36-02 КП 3.12.3,5		
				СБОРОЧНЫЕ ЕДИНИЦЫ		
А4		1	1.030.1-1.1-3 24-03	КАРКАС ПЛОСКИЙ КР278	2	
				ДЕТАЛИ		

1.030.1-1.1-2 36

НАЧ ОТД	Борисенко	
Н КОНТР	Малочевский	
ГЛ СПЕЦ	Кравальчук	
ПРОВЕРИЛ	Ко ОЛЯ	

КАРКАС ПРОСТРАНСТВЕННЫЙ КП 3.12, КП 3.15, КП 3.18, КП 3.21

СТАДИЯ	ЛИСТ	ЛИСТОВ
Р	1	5

ГОСГРАЖДАНСТРОЙ КиевЗНИИЭП

КиевЗНИИЭП ТПП КОРТ

ФОРМАТ	ЗОНА	ПОЗ	ОБОЗНАЧЕНИЕ	НАИМЕНОВАНИЕ	КОЛ	ПРИМЕЧАНИЕ
БЧ		3	4.041.260	СТ. ОТД. ГОСТ 6727-80 Ф4 ВР-I L=260	8	0.02КГ
				1.030.1-1.1-2 36-03 КП 3.12.4,0		
				СБОРОЧНЫЕ ЕДИНИЦЫ		
А4		1	1.030.1-1.1-3 24-04	КАРКАС ПЛОСКИЙ КР279	2	
				ДЕТАЛИ		
БЧ		3	4.041.260	СТ. ОТД. ГОСТ 6727-80 Ф4 ВР-I L=260	8	0.02КГ
				1.030.1-1.1-2 36-04 КП 3.15.2,5		
				СБОРОЧНЫЕ ЕДИНИЦЫ		
А4		1	1.030.1-1.1-3 24-08	КАРКАС ПЛОСКИЙ КР283	2	
				ДЕТАЛИ		
БЧ		3	4.041.260	СТ. ОТД. ГОСТ 6727-80 Ф4 ВР-I L=260	10	0.02КГ
				1.030.1-1.1-2 36-05 КП 3.15.3,0		
				СБОРОЧНЫЕ ЕДИНИЦЫ		
А4		1	1.030.1-1.1-3 24-09	КАРКАС ПЛОСКИЙ КР284	2	
				ДЕТАЛИ		
БЧ		3	4.041.260	СТ. ОТД. ГОСТ 6727-80 Ф4 ВР-I L=260	10	0.02КГ
				1.030.1-1.1-2 36-06 КП 3.15.3,5		
				СБОРОЧНЫЕ ЕДИНИЦЫ		
А4		1	1.030.1-1.1-3 24-10	КАРКАС ПЛОСКИЙ КР285	2	
				ДЕТАЛИ		
БЧ		3	4.041.260	СТ. ОТД. ГОСТ 6727-80 Ф4 ВР-I L=260	10	0.02КГ

СКАЛА

ОПЕРАТОР ТПП КОРТ

ЭПВЦ Киев ЗНИИЭП

ВЗАМ ИНВ №

ПОДПИСЬ И ДАТА

ИНВ №ПОДЛ

ФОРМАТ	ЗОНА	ПОЗ	ОБОЗНАЧЕНИЕ	НАИМЕНОВАНИЕ	КОЛ	ПРИМЕЧАНИЕ
				1.030.1-1.1-2 36-07 КП 3.15.4,0		
				СБОРОЧНЫЕ ЕДИНИЦЫ		
А4	1		1.030.1-1.1-3 24-11	КАРКАС ПЛОСКИЙ КР286	2	
				ДЕТАЛИ		
БЧ	3		4.041.260	СТ. ОТД. ГОСТ 6727-80 Ф4 ВР-I L=260	10	0.02КГ
				1.030.1-1.1-2 36-08 КП 3.18.2,5		
				СБОРОЧНЫЕ ЕДИНИЦЫ		
А4	1		1.030.1-1.1-3 24-16	КАРКАС ПЛОСКИЙ КР291	2	
				ДЕТАЛИ		
БЧ	3		4.041.260	СТ. ОТД. ГОСТ 6727-80 Ф4 ВР-I L=260	12	0.02КГ
				1.030.1-1.1-2 36-09 КП 3.18.3,0		
				СБОРОЧНЫЕ ЕДИНИЦЫ		
А4	1		1.030.1-1.1-3 24-17	КАРКАС ПЛОСКИЙ КР292	2	
				ДЕТАЛИ		
БЧ	3		4.041.260	СТ. ОТД. ГОСТ 6727-80 Ф4 ВР-I L=260	12	0.02КГ
				1.030.1-1.1-2 36-10 КП 3.18.3,5		
				СБОРОЧНЫЕ ЕДИНИЦЫ		
А4	1		1.030.1-1.1-3 24-18	КАРКАС ПЛОСКИЙ КР293	2	
				ДЕТАЛИ		
БЧ	3		4.041.260	СТ. ОТД. ГОСТ 6727-80 Ф4 ВР-I L=260	12	0.02КГ
				1.030.1-1.1-2 36-11 КП 3.18.4,0		

ЭПВЦ Киев ЗНИИЭП | ТЛП КОРТ

ФОРМАТ	ЗОНА	ПОЗ	ОБОЗНАЧЕНИЕ	НАИМЕНОВАНИЕ	КОЛ	ПРИМЕЧАНИЕ
				СБОРОЧНЫЕ ЕДИНИЦЫ		
А4	1		1.030.1-1.1-3 24-19	КАРКАС ПЛОСКИЙ КР294	2	
				ДЕТАЛИ		
БЧ	3		4 041.260	СТ. ОТД. ГОСТ 6727-80 Ф4 ВР-I L=260	12	0.02КГ
				1.030.1-1.1-2 36-12 КП 3.21.2,5		
				СБОРОЧНЫЕ ЕДИНИЦЫ		
А4	1		1 030 1-1.1-3 24-23	КАРКАС ПЛОСКИЙ КР298	2	
				ДЕТАЛИ		
БЧ	3		4.041.260	СТ. ОТД. ГОСТ 6727-80 Ф4 ВР-I L=260	14	0.02КГ
				1.030.1-1.1-2 36-13 КП 3.21.3,0		
				СБОРОЧНЫЕ ЕДИНИЦЫ		
А4	1		1.030.1-1.1-3 24-24	КАРКАС ПЛОСКИЙ КР299	2	
				ДЕТАЛИ		
БЧ	3		4.041.260	СТ. ОТД. ГОСТ 6727-80 Ф4 ВР-I L=260	14	0.02КГ
				1.030.1-1.1-2 36-14 КП 3.21.3,5		
				СБОРОЧНЫЕ ЕДИНИЦЫ		
А4	1		1.030.1-1.1-3 24-25	КАРКАС ПЛОСКИЙ КР300	2	
				ДЕТАЛИ		
БЧ	3		4.041.260	СТ. ОТД. ГОСТ 6727-80 Ф4 ВР-I L=260	14	0.02КГ
				1.030.1-1.1-2 36-15 КП 3.21.4,0		
				СБОРОЧНЫЕ ЕДИНИЦЫ		
А4	1		1.030.1-1.1-3 24-26	КАРКАС ПЛОСКИЙ КР301	2	

СКАЛА | ОПЕР ТОР | ЭПВЦ Киев ЗНИИЭП | ТЛП КОРТ | ВЗАМ ИНВ № | ПОДПИСЬ И ДАТА | ИНВ №ПОДЛ

ФОРМАТ	ЗОНА	ПОЗ	ОБОЗНАЧЕНИЕ	НАИМЕНОВАНИЕ	КОЛ	ПРИМЕЧАНИЕ
				ДЕТАЛИ		
БЧ		3	4.041.260	СТ. ОТД. ГОСТ 6727-80 Ф4 ВР-I L=260	14	0.02КГ

ЭПВЦ Киев ЗНИИЭП | ТЛП КОРТ

ФОРМАТ	ЗОНА	ПОЗ	ОБОЗНАЧЕНИЕ	НАИМЕНОВАНИЕ	КОЛ	ПРИМЕЧАНИЕ

ЭПВЦ Киев ЗНИИЭП | ОПЕРАТОР ТЛП КОРТ

ВЗАМ ИНВ № | ПОДПИСЬ И ДАТА | ИНВ №ПОДЛ

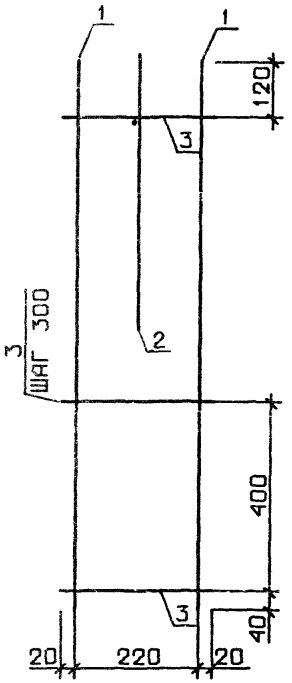

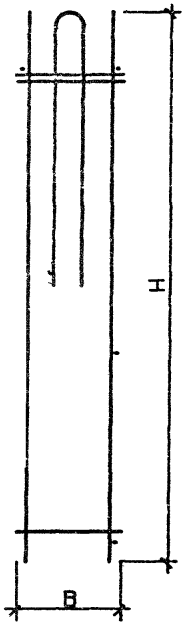

ОБОЗНАЧЕНИЕ	МАРКА	Н, ММ	В ММ	МАССА, КГ
1.030.1-1.1-2 36	КП 3.12.2,5	1160	220	1.31
-01	КП 3.12.3,0	1160	270	1.34
-02	КП 3.12.3,5	1160	320	1.38
-03	КП 3.12.4,0	1160	370	1.41
-04	КП 3.15.2,5	1460	220	1.54
-05	КП 3.15.3,0	1460	270	1.58
-06	КП 3.15.3,5	1460	320	1.63
-07	КП 3.15.4,0	1460	370	1.67
-08	КП 3.18.2,5	1760	220	1.77
-09	КП 3.18.3,0	1760	270	1.82
-10	КП 3.18.3,5	1760	320	1.87
-11	КП 3.18.4,0	1760	370	1.93
-12	КП 3.21.2,5	2060	220	2.00
-13	КП 3.21.3,0	2060	270	2.06
-14	КП 3.21.3,5	2060	320	2.12
-15	КП 3.21.4,0	2060	370	2.18

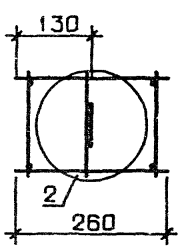

УЗЕЛ 2 СМ. 1.030.1-1.1-2 00Д1, ЛИСТ 1

НАЧ ОТД	Борисенко		
Н КОНТР	Молочевск		
ГЛ СПЕЦ	Ковальчук		
ПРОВЕРИЛ	Котова		
РАЗРАБ	Пасинок		

1.030.1-1.1-2 36СБ

КАРКАС ПРОСТРАНСТВ КП 3.12, КП 3.15, КП 3.18, КП 3.21
СБОРОЧНЫЙ ЧЕРТЕЖ

СТАДИЯ	МАССА	МАСШТАБ
Р	СМ ТАБЛ	
ЛИСТ	ЛИСТОВ 1	

ГОСГРАЖДАНСТРОЙ
КиевЗНИИЭП

ЭПВЦ Киев ЗНИИЭП
ОПЕРАТОР ТЛП КОРТ
СКАНА
ВЗАМ ИНВ №
ПОДПИСЬ И ДАТА

ФОРМАТ	ЗОНА	ПОЗ	ОБОЗНАЧЕНИЕ	НАИМЕНОВАНИЕ	КОЛ.	ПРИМЕЧАНИЕ
				ДОКУМЕНТАЦИЯ		
А3			1.030.1-1.1-2 37СБ	СБОРОЧНЫЙ ЧЕРТЕЖ		
А3			1.030.1-1.1-2 00Д1	УЗЛЫ АРМАТУРНЫЕ		
			ПЕРЕМЕННЫЕ ДАННЫЕ	ДЛЯ ИСПОЛНЕНИЙ:		
				1.030.1-1.1-2 37 КП 6.12.2,0		
				СБОРОЧНЫЕ ЕДИНИЦЫ		
А4		1	1.030.1-1.1-3 24	КАРКАС ПЛОСКИЙ КР275	3	
А4		2	1.030.1-1.1-3 01	ПЕТЛЯ СТРОПОВОЧНАЯ СП1	1	
				ДЕТАЛИ		
БЧ		3	4.041.560	СТ. ОТД. ГОСТ 6727-80 Ф4 ВР-I L=560	8	0.05КГ
				1.030.1-1.1-2 37-01 КП 6.12.2,5		
				СБОРОЧНЫЕ ЕДИНИЦЫ		
А4		1	1.030.1-1.1-3 24-01	КАРКАС ПЛОСКИЙ КР276	3	
А4		2	1.030.1-1.1-3 01	ПЕТЛЯ СТРОПОВОЧНАЯ СП1	1	
				ДЕТАЛИ		
БЧ		3	4.041.560	СТ. ОТД. ГОСТ 6727-80 Ф4 ВР-I L=560	8	0.05КГ
				1.030.1-1.1-2 37-02 КП 6.12.3,0		
				СБОРОЧНЫЕ ЕДИНИЦЫ		
А4		1	1.030.1-1.1-3 24-02	КАРКАС ПЛОСКИЙ КР277	3	
А4		2	1.030.1-1.1-3 01	ПЕТЛЯ СТРОПОВОЧНАЯ СП1	1	
				ДЕТАЛИ		
БЧ		3	4.041.560	СТ. ОТД. ГОСТ 6727-80 Ф4 ВР-I L=560	8	0.05КГ

ФОРМАТ	ЗОНА	ПОЗ	ОБОЗНАЧЕНИЕ	НАИМЕНОВАНИЕ	КОЛ.	ПРИМЕЧАНИЕ
				1.030.1-1.1-2 37-03 КП 6.12.3,5		
				СБОРОЧНЫЕ ЕДИНИЦЫ		
А4		1	1.030.1-1.1-3 24-03	КАРКАС ПЛОСКИЙ КР278	3	
А4		2	1.030.1-1.1-3 01	ПЕТЛЯ СТРОПОВОЧНАЯ СП1	1	
				ДЕТАЛИ		
БЧ		3	4.041.560	СТ. ОТД. ГОСТ 6727-80 Ф4 ВР-I L=560	8	0.05КГ
				1.030.1-1.1-2 37-04 КП 6.12.4,0		
				СБОРОЧНЫЕ ЕДИНИЦЫ		
А4		1	1.030.1-1.1-3 24-04	КАРКАС ПЛОСКИЙ КР279	3	
А4		2	1.030.1-1.1-3 01	ПЕТЛЯ СТРОПОВОЧНАЯ СП1	1	
				ДЕТАЛИ		
БЧ		3	4.041.560	СТ. ОТД. ГОСТ 6727-80 Ф4 ВР-I L=560	8	0.05КГ
				1.030.1-1.1-2 37-05 КП 6.15.2,5		
				СБОРОЧНЫЕ ЕДИНИЦЫ		
А4		1	1.030.1-1.1-3 24-08	КАРКАС ПЛОСКИЙ КР283	3	
А4		2	1.030.1-1.1-3 01	ПЕТЛЯ СТРОПОВОЧНАЯ СП1	1	
				ДЕТАЛИ		
БЧ		3	4.041.560	СТ. ОТД. ГОСТ 6727-80 Ф4 ВР-I L=560	10	0.05КГ
				1.030.1-1.1-2 37-06 КП 6.15.3,0		
				СБОРОЧНЫЕ ЕДИНИЦЫ		
А4		1	1.030.1-1.1-3 24-09	КАРКАС ПЛОСКИЙ КР284	3	
А4		2	1.030.1-1.1-3 01	ПЕТЛЯ СТРОПОВОЧНАЯ СП1	1	
				ДЕТАЛИ		
БЧ		3	4.041.560	СТ. ОТД. ГОСТ 6727-80 Ф4 ВР-I L=560	10	0.05КГ

ТЛП КОРТ
ЭПВЦ Киев ЗНИИЭП
ОПЕРАТОР ТЛП КОРТ
СКАЛА
ВЗАМ ИНВ №
ПОДПИСЬ И ДАТА
ИНВ №ПОДЛ

НАЧ ОТД	Борисенко		
Н.КОНТР	Малачевский		
ГЛ СПЕЦ	Ковальчук		
ПРОВЕРИЛ	Котова		

1.030.1-1.1-2 37

КАРКАС ПРОСТРАНСТВЕННЫЙ
КП6.12,КП6.15

СТАДИЯ	ЛИСТ	ЛИСТОВ
Р	I	3

ГОСГРАЖДАНСТРОЙ
КиевЗНИИЭП

1.030.1-1.1-2 37

ЛИСТ 2

ФОРМАТ	ЗОНА	ПОЗ	ОБОЗНАЧЕНИЕ	НАИМЕНОВАНИЕ	КОЛ	ПРИМЕЧАНИЕ
				1 030 1-1.1-2 37-07 КП 6 15 3,5		
				СБОРОЧНЫЕ ЕДИНИЦЫ		
А4	1		1 030 1-1 1-3 24-10	КАРКАС ПЛОСКИЙ КР285	3	
А4	2		1 030 1-1 1-3 01-01	ПЕТЛЯ СТРОПОВОЧНАЯ СП2	1	
				ДЕТАЛИ		
БЧ	3		4 041 560	СТ ОТД ГОСТ 6727-80 Ф4 ВР-I L=560	10	0 05КГ
				1 030 1-1 1-2 37-08 КП 6 15 4,0		
				СБОРОЧНЫЕ ЕДИНИЦЫ		
А4	1		1 030 1-1 1-3 24-11	КАРКАС ПЛОСКИЙ КР286	3	
А4	2		1 030 1-1 1-3 01-01	ПЕТЛЯ СТРОПОВОЧНАЯ СП2	1	
				ДЕТАЛИ		
БЧ	3		4 041 560	СТ ОТД ГОСТ 6727-80 Ф4 ВР-I L=560	10	0.05КГ

ЭПВЦ Киев ЗНИИЭП

ОПЕРАТОР ТЛП КОРТ

ВЗАМ.ИНВ № | ПОДПИСЬ И ДАТА | ИНВ №ПОДЛ

ФОРМАТ	ЗОНА	ПОЗ	ОБОЗНАЧЕНИЕ	НАИМЕНОВАНИЕ	КОЛ	ПРИМЕЧАНИЕ

ЭПВЦ Киев ЗНИИЭП

ОПЕРАТОР ТЛП КОРТ

ВЗАМ.ИНВ № | ПОДПИСЬ И ДАТА | ИНВ №ПОДЛ

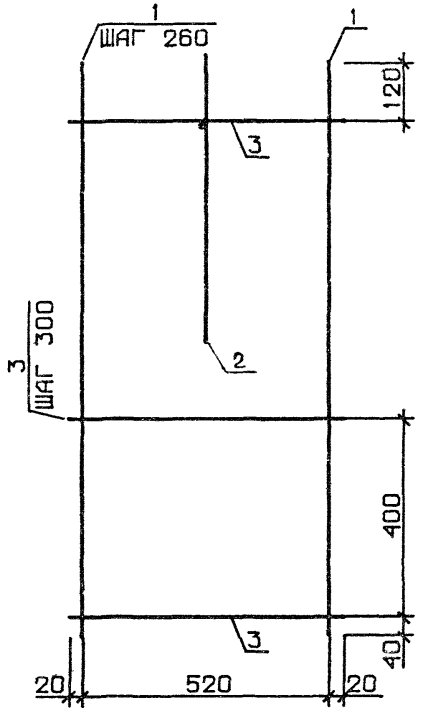

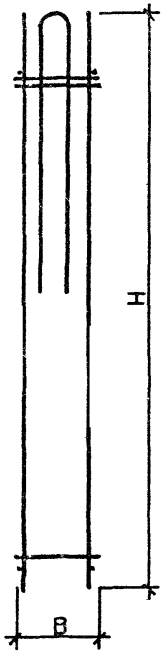

ОБОЗНАЧЕНИЕ	МАРКА	Н ММ	В, ММ	МАССА, КГ
1.030.1-1.1-2 37	КП 6.12.2,0	1160	170	1.76
-01	КП 6.12.2,5	1160	220	1.82
-02	КП 6 12.3,0	1160	270	1.87
-03	КП 6.12.3,5	1160	320	1.92
-04	КП 6.12.4,0	1160	370	1.98
-05	КП 6.15.2,5	1460	220	2.18
-06	КП 6.15.3,0	1460	270	2.24
-07	КП 6.15.3,5	1460	320	2.61
-08	КП 6.15.4,0	1460	370	2.67

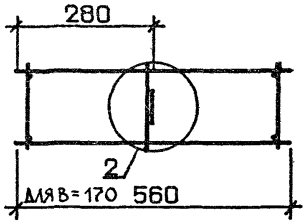

УЗЕЛ 25СМ. 1.030.1-1.1-2 00Д1. ЛИСТ 1

НАЧ ОТД	Борисенко	
Н КОНТР	Малочевский	
ГП СПЕЦ	Ковальчук	
ПРОВЕРИЛ	Котова	
РАЗРАБ	Пинчук	

1.030.1-1.1-2 37СБ

КАРКАС ПРОСТРАНСТВ. КП 6.12, КП 6.15 СБОРОЧНЫЙ ЧЕРТЕЖ

СТАДИЯ	МАССА	МАСШТАБ
Р	см ТАБЛ.	

ЛИСТ | ЛИСТОВ 1

ГОСГРАЖДАНСТРОЙ КиевЗНИИЭП

Киев ЗНИИЭП | ТЛП КОРГ | УСПП

ФОРМАТ	ЗОНА	ПОЗ	ОБОЗНАЧЕНИЕ	НАИМЕНОВАНИЕ	КОЛ	ПРИМЕЧАНИЕ
				ДОКУМЕНТАЦИЯ		
А3			1.030.1-1.1-2 38СБ	СБОРОЧНЫЙ ЧЕРТЕЖ		
А3			1.030.1-1.1-2 00Д1	УЗЛЫ АРМАТУРНЫЕ		
			ПЕРЕМЕННЫЕ ДАННЫЕ	ДЛЯ ИСПОЛНЕНИЙ		
				1.030.1-1.1-2 38 КП 6.18.2,0		
				СБОРОЧНЫЕ ЕДИНИЦЫ		
А4	1		1.030.1-1.1-3 24-15	КАРКАС ПЛОСКИЙ КР290	3	
А4	2		1.030.1-1.1-3 01	ПЕТЛЯ СТРОПОВОЧНАЯ СП1	1	
				ДЕТАЛИ		
БЧ	3		4.041.560	СТ. ОТД. ГОСТ 6727-80 Ф4 ВР-I L=560	12	0.05КГ
				1.030.1-1.1-2 38-01 КП 6.18.2,5		
				СБОРОЧНЫЕ ЕДИНИЦЫ		
А4	1		1.030.1-1.1-3 24-16	КАРКАС ПЛОСКИЙ КР291	3	
А4	2		1.030.1-1.1-3 01	ПЕТЛЯ СТРОПОВОЧНАЯ СП1	1	
				ДЕТАЛИ		
БЧ	3		4.041.560	СТ. ОТД. ГОСТ 6727-80 Ф4 ВР-I L=560	12	0.05КГ
				1.030.1-1.1-2 38-02 КП 6.18.3,0		
				СБОРОЧНЫЕ ЕДИНИЦЫ		
А4	1		1.030.1-1.1-3 24-17	КАРКАС ПЛОСКИЙ КР292	3	
А4	2		1.030.1-1.1-3 01-01	ПЕТЛЯ СТРОПОВОЧНАЯ СП2	1	
				ДЕТАЛИ		
БЧ	3		4.041.560	СТ. ОТД. ГОСТ 6727-80 Ф4 ВР-I L=560	12	0.05КГ

1.030.1-1.1-2 38

НАЧ ОТД	Борисенко	
Н КОНТР	Малачевск	
ГЛ СПЕЦ	Ковальчук	
ПРОВЕРИЛ	Коїсва	
РАЗРАБ	Пинчук	

КАРКАС ПРОСТРАНСТВЕННЫЙ
КП6.18;КП6.21,КП6.24

СТАДИЯ	ЛИСТ	ЛИСТОВ
Р	1	4

ГОСГРАЖДАНСТРОЙ
КиевЗНИИЭП

ЭПВЦ КиевЗНИИЭП | ТЛП КОРТ | ОПЕРАТОР | СКАЛА

ФОРМАТ	ЗОНА	ПОЗ	ОБОЗНАЧЕНИЕ	НАИМЕНОВАНИЕ	КОЛ	ПРИМЕЧАНИЕ
				1.030.1-1.1-2 38-03 КП 6.18.3,5		
				СБОРОЧНЫЕ ЕДИНИЦЫ		
А4	1		1.030.1-1.1-3 24-18	КАРКАС ПЛОСКИЙ КР293	3	
А4	2		1.030.1-1.1-3 01-01	ПЕТЛЯ СТРОПОВОЧНАЯ СП2	1	
				ДЕТАЛИ		
БЧ	3		4.041.560	СТ. ОТД. ГОСТ 6727-80 Ф4 ВР-I L=560	12	0.05КГ
				1.030.1-1.1-2 38-04 КП 6.18.4,0		
				СБОРОЧНЫЕ ЕДИНИЦЫ		
А4	1		1.030.1-1.1-3 24-19	КАРКАС ПЛОСКИЙ КР294	3	
А4	2		1.030.1-1.1-3 01-01	ПЕТЛЯ СТРОПОВОЧНАЯ СП2	1	
				ДЕТАЛИ		
БЧ	3		4.041.560	СТ. ОТД. ГОСТ 6727-80 Ф4 ВР-I L=560	12	0.05КГ
				1.030.1-1.1-2 38-05 КП 6.21.2,5		
				СБОРОЧНЫЕ ЕДИНИЦЫ		
А4	1		1.030.1-1.1-3 24-23	КАРКАС ПЛОСКИЙ КР298	3	
А4	2		1.030.1-1.1-3 01-01	ПЕТЛЯ СТРОПОВОЧНАЯ СП2	1	
				ДЕТАЛИ		
БЧ	3		4.041.560	СТ. ОТД. ГОСТ 6727-80 Ф4 ВР-I L=560	14	0.05КГ
				1.030.1-1.1-2 38-06 КП 6.21.3,0		
				СБОРОЧНЫЕ ЕДИНИЦЫ		
А4	1		1.030.1-1.1-3 24-24	КАРКАС ПЛОСКИЙ КР299	3	
А4	2		1.030.1-1.1-3 01-01	ПЕТЛЯ СТРОПОВОЧНАЯ СП2	1	
				ДЕТАЛИ		
БЧ	3		4.041.560	СТ. ОТД. ГОСТ 6727-80 Ф4 ВР-I L=560	14	0.05КГ

ВЗАМ ИНВ № | ПОДПИСЬ И ДАТА | ИНВ №ПОДЛ

ФОРМАТ	ЗОНА	ПОЗ	ОБОЗНАЧЕНИЕ	НАИМЕНОВАНИЕ	КОЛ	ПРИМЕЧАНИЕ
				1.030.1-1.1-2 38-07 КП 6.21.3,5		
				СБОРОЧНЫЕ ЕДИНИЦЫ		
А4		1	1.030.1-1.1-3 24-25	КАРКАС ПЛОСКИЙ КР300	3	
А4		2	1.030.1-1.1-3 01-01	ПЕТЛЯ СТРОПОВОЧНАЯ СП2	1	
				ДЕТАЛИ		
БЧ		3	4.041.560	СТ. ОТД. ГОСТ 6727-80 Ф4 ВР-I L=560	14	0.05КГ
				1.030.1-1.1-2 38-08 КП 6.21.4,0		
				СБОРОЧНЫЕ ЕДИНИЦЫ		
А4		1	1.030.1-1.1-3 24-26	КАРКАС ПЛОСКИЙ КР301	3	
А4		2	1.030.1-1.1-3 01-01	ПЕТЛЯ СТРОПОВОЧНАЯ СП2	1	
				ДЕТАЛИ		
БЧ		3	4.041.560	СТ. ОТД. ГОСТ 6727-80 Ф4 ВР-I L=560	14	0.05КГ
				1.030.1-1.1-2 38-09 КП 6.24.2,0		
				СБОРОЧНЫЕ ЕДИНИЦЫ		
А4		1	1.030.1-1.1-3 24-30	КАРКАС ПЛОСКИЙ КР305	3	
А4		2	1.030.1-1.1-3 01-01	ПЕТЛЯ СТРОПОВОЧНАЯ СП2	1	
				ДЕТАЛИ		
БЧ		3	4.041.560	СТ. ОТД. ГОСТ 6727-80 Ф4 ВР-I L=560	16	0.05КГ
				1.030.1-1.1-2 38-10 КП 6.24.2,5		
				СБОРОЧНЫЕ ЕДИНИЦЫ		
А4		1	1.030.1-1.1-3 24-31	КАРКАС ПЛОСКИЙ КР306	3	
А4		2	1.030.1-1.1-3 01-01	ПЕТЛЯ СТРОПОВОЧНАЯ СП2	1	
				ДЕТАЛИ		
БЧ		3	4.041.560	СТ. ОТД. ГОСТ 6727-80 Ф4 ВР-I L=560	16	0.05КГ

СКАЛА

ОПЕРАТОР ТЛП КОРТ

ЭПВЦ Киев ЗНИИЭП

ВЗАМ ИНВ №

ПОДПИСЬ И ДАТА

ИНВ № ПОДЛ

ФОРМАТ	ЗОНА	ПОЗ	ОБОЗНАЧЕНИЕ	НАИМЕНОВАНИЕ	КОЛ	ПРИМЕЧАНИЕ
				1.030.1-1.1-2 38-11 КП 6.24.3,0		
				СБОРОЧНЫЕ ЕДИНИЦЫ		
А4		1	1.030.1-1.1-3 24-32	КАРКАС ПЛОСКИЙ КР307	3	
А4		2	1.030.1-1.1-3 01-01	ПЕТЛЯ СТРОПОВОЧНАЯ СП2	1	
				ДЕТАЛИ		
БЧ		3	4.041.560	СТ. ОТД. ГОСТ 6727-80 Ф4 ВР-I L=560	16	0.05КГ

СКАЛА

ОПЕРАТОР ТЛП КОРТ

ЭПВЦ Киев ЗНИИЭП

ВЗАМ ИНВ №

ПОДПИСЬ И ДАТА

ИНВ № ПОДЛ

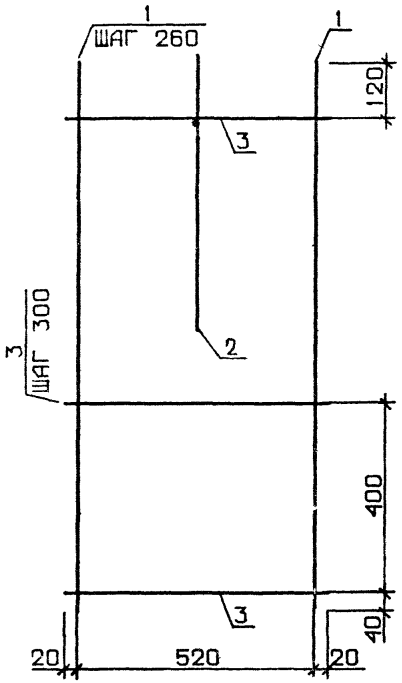

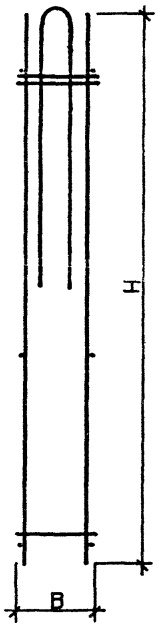

ОБОЗНАЧЕНИЕ	МАРКА	H, ММ	B, ММ	МАССА, КГ
1.030.1-1.1-2 38	КП 6.18.2,0	1760	170	2.45
-01	КП 6.18.2,5	1760	220	2.54
-02	КП 6.18.3,0	1760	270	2.91
-03	КП 6.18.3,5	1760	320	2.99
-04	КП 6.18.4,0	1760	370	3.07
-05	КП 6.21.2,5	2060	220	3.19
-06	КП 6.21.3,0	2060	270	3.29
-07	КП 6.21.3,5	2060	320	3.38
-08	КП 6.21.4,0	2060	370	3.47
-09	КП 6.24.2,0	2360	170	3.44
-10	КП 6.24.2.5	2360	220	4.55
-11	КП 6.24.3.0	2360	270	3.66

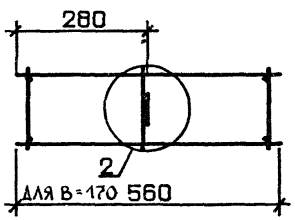

УЗЕЛ 250М. 1.030.1-1.1-2 ООД1, ЛИСТ 1

НАЧ ОТД	Борисенко	
Н КОНТР	Малочевский	
ГЛ СПЕЦ	Ковальчук	
ПРОВЕРИЛ	Котова	
РАЗРАБ	Пинчук	

1.030.1-1.1-2 38ОБ

КАРКАС ПРОСТРАНСТВ. КП 6.18, КП 6.21, КП 6.24 ОБОРОЧНЫЙ ЧЕРТЕЖ

СТАДИЯ	МАССА	МАСШТАБ
Р	СМ ТАБЛ.	
ЛИСТ	ЛИСТОВ 1	

ГОСГРАЖДАНСТРОЙ КиевЗНИИЭП

ЭПИЦ Киев ЗНИИЭП | ТЛП КОРТ | ОКАДА

ВЗАМ ИНВ № | ПОДПИСЬ И ДАТА | ИНВ № ПОДЛ

ФОРМАТ А3

ФОРМАТ	ЗОНА	ПОЗ	ОБОЗНАЧЕНИЕ	НАИМЕНОВАНИЕ	КОЛ	ПРИМЕЧАНИЕ
				ДОКУМЕНТАЦИЯ		
А3			1.030.1-1.1-2 39СВ	СБОРОЧНЫЙ ЧЕРТЕЖ		
А3			1.030.1-1.1-2 00Д1	УЗЛЫ АРМАТУРНЫЕ		
			ПЕРЕМЕННЫЕ ДАННЫЕ	ДЛЯ ИСПОЛНЕНИЙ:		
				1.030.1-1.1-2 39 КП 12.12.2,0		
				СБОРОЧНЫЕ ЕДИНИЦЫ		
А4		1	1.030.1-1.1-3 24	КАРКАС ПЛОСКИЙ КР275	4	
А4		2	1.030.1-1.1-3 01-01	ПЕТЛЯ СТРОПОВОЧНАЯ СП2	1	
				ДЕТАЛИ		
БЧ		3	4.041.1160	СТ. ОТД. ГОСТ 6727-80 Ф4 ВР-I L=1160	8	0.10КГ
				1.030.1-1.1-2 39-01 КП 12.12.2,5		
				СБОРОЧНЫЕ ЕДИНИЦЫ		
А4		1	1.030.1-1.1-3 24-01	КАРКАС ПЛОСКИЙ КР276	4	
А4		2	1.030.1-1.1-3 01-01	ПЕТЛЯ СТРОПОВОЧНАЯ СП2	1	
				ДЕТАЛИ		
БЧ		3	4.041.1160	СТ. ОТД. ГОСТ 6727-80 Ф4 ВР-I L=1160	8	0.10КГ
				1.030.1-1.1-2 39-02 КП 12.12.3,0		
				СБОРОЧНЫЕ ЕДИНИЦЫ		
А4		1	1.030.1-1.1-3 24-05	КАРКАС ПЛОСКИЙ КР280	4	
А4		2	1.030.1-1.1-3 01-01	ПЕТЛЯ СТРОПОВОЧНАЯ СП2	1	
				ДЕТАЛИ		
БЧ		3	4.041.1160	СТ. ОТД. ГОСТ 6727-80 Ф4 ВР-I L=1160	8	0.10КГ

1.030.1-1.1-2 39

НАЧ ОТД	Борисенко	
Н КОНТР	Малачевский	
ГЛ СПЕЦ	Ковальчук	
ПРОВЕРИЛ	Котова	
РАЗРАБ	Пинчук	

КАРКАС ПРОСТРАНСТВЕННЫЙ
КП 12.12,КП 12.15

СТАДИЯ	ЛИСТ	ЛИСТОВ
Р	1	3

ГОСГРАЖДАНСТРОЙ
КиевЗНИИЭП

ТПП КОРТ
КиевЗНИИЭП

ФОРМАТ	ЗОНА	ПОЗ	ОБОЗНАЧЕНИЕ	НАИМЕНОВАНИЕ	КОЛ	ПРИМЕЧАНИЕ
				1.030.1-1.1-2 39-03 КП 12.12.3,5		
				СБОРОЧНЫЕ ЕДИНИЦЫ		
А4		1	1.030.1-1.1-3 24-06	КАРКАС ПЛОСКИЙ КР281	4	
А4		2	1.030.1-1.1-3 01-01	ПЕТЛЯ СТРОПОВОЧНАЯ СП2	1	
				ДЕТАЛИ		
БЧ		3	4.041.1160	СТ. ОТД. ГОСТ 6727-80 Ф4 ВР-I L=1160	8	0.10КГ
				1.030.1-1.1-2 39-04 КП 12.12.4,0		
				СБОРОЧНЫЕ ЕДИНИЦЫ		
А4		1	1.030.1-1.1-3 24-07	КАРКАС ПЛОСКИЙ КР282	4	
А4		2	1.030.1-1.1-3 01-01	ПЕТЛЯ СТРОПОВОЧНАЯ СП2	1	
				ДЕТАЛИ		
БЧ		3	4.041.1160	СТ. ОТД. ГОСТ 6727-80 Ф4 ВР-I L=1160	8	0.10КГ
				1.030.1-1.1-2 39-05 КП 12.15.2,5		
				СБОРОЧНЫЕ ЕДИНИЦЫ		
А4		1	1.030.1-1.1-3 24-08	КАРКАС ПЛОСКИЙ КР283	4	
А4		2	1.030.1-1.1-3 01-01	ПЕТЛЯ СТРОПОВОЧНАЯ СП2	1	
				ДЕТАЛИ		
БЧ		3	4.041.1160	СТ. ОТД. ГОСТ 6727-80 Ф4 ВР-I L=1160	10	0.10КГ
				1.030.1-1.1-2 39-06 КП 12.15.3,0		
				СБОРОЧНЫЕ ЕДИНИЦЫ		
А4		1	1.030.1-1.1-3 24-12	КАРКАС ПЛОСКИЙ КР287	4	
А4		2	1.030.1-1.1-3 01-01	ПЕТЛЯ СТРОПОВОЧНАЯ СП2	1	
				ДЕТАЛИ		
БЧ		3	4.041.1160	СТ. ОТД. ГОСТ 6727-80 Ф4 ВР-I L=1160	10	0.10КГ

СКАЛА
ОПЕРАТОР
ЭПВЦ Киев ЗНИИЭП
ВЗАМ ИНВ №
ПОДПИСЬ И ДАТА
ИНВ №ПОДЛ

1.030.1-1.1-2 39

ЛИСТ 2

ФОРМАТ	ЗОНА	ПОЗ	ОБОЗНАЧЕНИЕ	НАИМЕНОВАНИЕ	КОЛ	ПРИМЕЧАНИЕ
				1.030.1-1.1-2 39-07 КП 12.15.3,5		
				СБОРОЧНЫЕ ЕДИНИЦЫ		
А4		1	1.030.1-1.1-3 24-13	КАРКАС ПЛОСКИЙ КР288	4	
А4		2	1.030.1-1.1-3 01-01	ПЕТЛЯ СТРОПОВОЧНАЯ СП2	1	
				ДЕТАЛИ		
БЧ		3	4.041.1160	СТ. ОТД. ГОСТ 6727-80 Ф4 ВР-I L=1160	10	0.10КГ
				1.030.1-1.1-2 39-08 КП 12.15.4,0		
				СБОРОЧНЫЕ ЕДИНИЦЫ		
А4		1	1.030.1-1.1-3 24-14	КАРКАС ПЛОСКИЙ КР289	4	
А4		2	1.030.1-1.1-3 01-02	ПЕТЛЯ СТРОПОВОЧНАЯ СП3	1	
				ДЕТАЛИ		
БЧ		3	4.041.1160	СТ. ОТД. ГОСТ 6727-80 Ф4 ВР-I L=1160	10	0.10КГ

ЭПВЦ Киев ЗНИИЭП ТЛП КОРТ

ВЗАМ ИНВ № | ПОДПИСЬ И ДАТА | ИНВ №ПОДЛ

ФОРМАТ	ЗОНА	ПОЗ	ОБОЗНАЧЕНИЕ	НАИМЕНОВАНИЕ	КОЛ	ПРИМЕЧАНИЕ

ЭПВЦ Киев ЗНИИЭП ОПЕРАТОР ТЛП КОРТ

ВЗАМ ИНВ № | ПОДПИСЬ И ДАТА | ИНВ №ПОДЛ

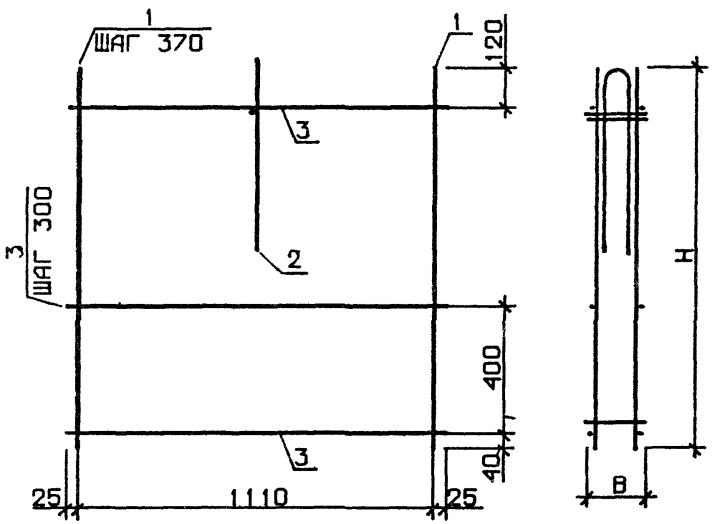

ОБОЗНАЧЕНИЕ	МАРКА	Н, ММ	В, ММ	МАССА, КГ
1.030.1-1.1-2 39	КП 12.12.2,0	1160	170	2.66
-01	КП 12.12.2,5	1160	220	2.73
-02	КП 12.12.3,0	1160	270	3.57
-03	КП 12.12.3,5	1160	320	3.64
-04	КП 12.12.4,0	1160	370	3.71
-05	КП 12.15.2,5	1460	220	3.25
-06	КП 12.15.3,0	1460	270	4.30
-07	КП 12.15.3,5	1460	320	4.39
-08	КП 12.15.4,0	1460	370	4.48

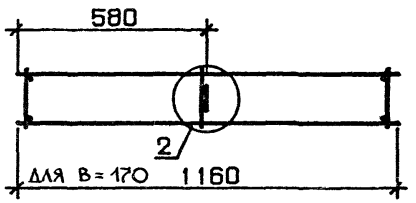

УЗЕЛ 25СМ. 1.030.1-1.1-2 00Д1, ЛИСТ 1

НАЧ ОТД	Борисенко		
Н КОНТР	Малачевский		
ГЛ СПЕЦ	Ковальчук		
ПРОВЕРИЛ	Котова		
РАЗРАБ	Пинчук		

1.030.1-1.1-2 39СБ

КАРКАС ПРОСТРАНСТВ. КП 12.12, КП12.15 СБОРОЧНЫЙ ЧЕРТЕЖ

СТАДИЯ	МАССА	МАСШТАБ
Р	СМ ТАБЛ.	
ЛИСТ	ЛИСТОВ 1	

ГОСГРАЖДАНСТРОЙ КиевЗНИИЭП

Киев ЗНИИЭП ТПП КОРТ

ФОРМАТ	ЗОНА	ПОЗ	ОБОЗНАЧЕНИЕ	НАИМЕНОВАНИЕ	КОЛ	ПРИМЕЧАНИЕ
				ДОКУМЕНТАЦИЯ		
А3			1.030.1-1.1-2 40СБ	СБОРОЧНЫЙ ЧЕРТЕЖ		
А3			1.030.1-1.1-2 00Д1	УЗЛЫ АРМАТУРНЫЕ		
			ПЕРЕМЕННЫЕ ДАННЫЕ	ДЛЯ ИСПОЛНЕНИЙ:		
				1.030.1-1.1-2 40 КП 12.18.2,0		
				СБОРОЧНЫЕ ЕДИНИЦЫ		
А4	1		1.030.1-1.1-3 24-15	КАРКАС ПЛОСКИЙ КР290	4	
А4	2		1.030.1-1.1-3 01-01	ПЕТЛЯ СТРОПОВОЧНАЯ СП2	1	
				ДЕТАЛИ		
БЧ	3		4.041.1160	СТ. ОТД. ГОСТ 6727-80 Ф4 ВР-I L=1160	12	0.10КГ
				1.030.1-1.1-2 40-01 КП 12.18.2,5		
				СБОРОЧНЫЕ ЕДИНИЦЫ		
А4	1		1.030.1-1.1-3 24-16	КАРКАС ПЛОСКИЙ КР291	4	
А4	2		1.030.1-1.1-3 01-01	ПЕТЛЯ СТРОПОВОЧНАЯ СП2	1	
				ДЕТАЛИ		
БЧ	3		4.041.1160	СТ. ОТД. ГОСТ 6727-80 Ф4 ВР-I L=1160	12	0.10КГ
				1.030.1-1.1-2 40-02 КП 12.18.3,0		
				СБОРОЧНЫЕ ЕДИНИЦЫ		
А4	1		1.030.1-1.1-3 24-20	КАРКАС ПЛОСКИЙ КР295	4	
А4	2		1.030.1-1.1-3 01-01	ПЕТЛЯ СТРОПОВОЧНАЯ СП2	1	
				ДЕТАЛИ		
БЧ	3		4.041.1160	СТ. ОТД. ГОСТ 6727-80 Ф4 ВР-I L=1160	12	0.10КГ

1.030.1-1.1-2 40

НАЧ ОТД	Борисенко	
Н КОНТР	Малачевский	
ГЛ СПЕЦ	Ковальчук	
ПРОВЕРИЛ	Котова	
РАЗРАБ	Пиньчук	

КАРКАС ПРОСТРАНСТВЕННЫЙ
КП 12.18, КП 12.21,
КП 12.24

СТАДИЯ	ЛИСТ	ЛИСТОВ
Р	1	1

ГОСГРАЖДАНСТРОЙ
КиевЗНИИЭП

ЭПВЦ КиевЗНИИЭП | ОПЕРАТОР ТЛП КОРТ | СКАЛА

ВЗАМ ИНВ № | ПОДПИСЬ И ДАТА | ИНВ № ПОДЛ

ФОРМАТ	ЗОНА	ПОЗ	ОБОЗНАЧЕНИЕ	НАИМЕНОВАНИЕ	КОЛ	ПРИМЕЧАНИЕ
				1.030.1-1.1-2 40-03 КП 12.18.3,5		
				СБОРОЧНЫЕ ЕДИНИЦЫ		
А4	1		1.030.1-1.1-3 24-21	КАРКАС ПЛОСКИЙ КР296	4	
А4	2		1.030.1-1.1-3 01-02	ПЕТЛЯ СТРОПОВОЧНАЯ СП3	1	
				ДЕТАЛИ		
БЧ	3		4.041.1160	СТ. ОТД. ГОСТ 6727-80 Ф4 ВР-I L=1160	12	0.10КГ
				1.030.1-1.1-2 40-04 КП 12.18.4,0		
				СБОРОЧНЫЕ ЕДИНИЦЫ		
А4	1		1.030.1-1.1-3 24-22	КАРКАС ПЛОСКИЙ КР297	4	
А4	2		1.030.1-1.1-3 01-02	ПЕТЛЯ СТРОПОВОЧНАЯ СП3	1	
				ДЕТАЛИ		
БЧ	3		4.041.1160	СТ. ОТД. ГОСТ 6727-80 Ф4 ВР-I L=1160	12	0.10КГ
				1.030.1-1.1-2 40-05 КП 12.21.2,5		
				СБОРОЧНЫЕ ЕДИНИЦЫ		
А4	1		1.030.1-1.1-3 24-23	КАРКАС ПЛОСКИЙ КР298	4	
А4	2		1.030.1-1.1-3 01-02	ПЕТЛЯ СТРОПОВОЧНАЯ СП3	1	
				ДЕТАЛИ		
БЧ	3		4.041.1160	СТ. ОТД. ГОСТ 6727-80 Ф4 ВР-I L=1160	14	0.10КГ
				1.030.1-1.1-2 40-06 КП 12.21.3,0		
				СБОРОЧНЫЕ ЕДИНИЦЫ		
А4	1		1.030.1-1.1-3 24-27	КАРКАС ПЛОСКИЙ КР302	4	
А4	2		1.030.1-1.1-3 01-02	ПЕТЛЯ СТРОПОВОЧНАЯ СП3	1	
				ДЕТАЛИ		
БЧ	3		4.041.1160	СТ. ОТД. ГОСТ 6727-80 Ф4 ВР-I L=1160	14	0.10КГ

1.030.1-1.1-2 40

ЭПВЦ КиевЗНИИЭП | ОПЕРАТОР ТЛП КОРТ | СКАЛА

ВЗАМ ИНВ № | ПОДПИСЬ И ДАТА | ИНВ № ПОДЛ

ЛИСТ 2

ФОРМАТ	ЗОНА	ПОЗ	ОБОЗНАЧЕНИЕ	НАИМЕНОВАНИЕ	КОЛ	ПРИМЕЧАНИЕ
				1.030.1-1.1-2 40-07 КП 12.21.3,5		
				СБОРОЧНЫЕ ЕДИНИЦЫ		
А4	1		1.030.1-1.1-3 24-28	КАРКАС ПЛОСКИЙ КР303	4	
А4	2		1.030.1-1.1-3 01-02	ПЕТЛЯ СТРОПОВОЧНАЯ СП3	1	
				ДЕТАЛИ		
БЧ	3		4.041.1160	СТ. ОТД. ГОСТ 6727-80 Ф4 ВР-I L=1160	14	0.10КГ
				1.030.1-1.1-2 40-08 КП 12.21.4,0		
				СБОРОЧНЫЕ ЕДИНИЦЫ		
А4	1		1.030.1-1.1-3 24-29	КАРКАС ПЛОСКИЙ КР304	4	
А4	2		1.030.1-1.1-3 01-03	ПЕТЛЯ СТРОПОВОЧНАЯ СП4	1	
				ДЕТАЛИ		
БЧ	3		4.041.1160	СТ. ОТД. ГОСТ 6727-80 Ф4 ВР-I L=1160	14	0.10КГ
				1.030.1-1.1-2 40-09 КП 12.24.2,0		
				СБОРОЧНЫЕ ЕДИНИЦЫ		
А4	1		1.030.1-1.1-3 24-30	КАРКАС ПЛОСКИЙ КР305	4	
А4	2		1.030.1-1.1-3 01-01	ПЕТЛЯ СТРОПОВОЧНАЯ СП2	1	
				ДЕТАЛИ		
БЧ	3		4.041.1160	СТ. ОТД. ГОСТ 6727-80 Ф4 ВР-I L=1160	16	0.10КГ
				1.030.1-1.1-2 40-10 КП 12.24.2,5		
				СБОРОЧНЫЕ ЕДИНИЦЫ		
А4	1		1.030.1-1.1-3 24-31	КАРКАС ПЛОСКИЙ КР306	4	
А4	2		1.030.1-1.1-3 01-02	ПЕТЛЯ СТРОПОВОЧНАЯ СП3	1	
				ДЕТАЛИ		
БЧ	3		4.041.1160	СТ. ОТД. ГОСТ 6727-80 Ф4 ВР-I L=1160	16	0.10КГ

ЭПВЦ Киев ЗНИИЭП. ОПЕРАТОР ТПП КОРТ. СКАЛА

ФОРМАТ	ЗОНА	ПОЗ	ОБОЗНАЧЕНИЕ	НАИМЕНОВАНИЕ	КОЛ	ПРИМЕЧАНИЕ
				1.030.1-1.1-2 40-11 КП 12.24.3,0		
				СБОРОЧНЫЕ ЕДИНИЦЫ		
А4	1		1.030.1-1.1-3 24-33	КАРКАС ПЛОСКИЙ КР308	4	
А4	2		1.030.1-1.1-3 01-02	ПЕТЛЯ СТРОПОВОЧНАЯ СП3	1	
				ДЕТАЛИ		
БЧ	3		4.041.1160	СТ. ОТД. ГОСТ 6727-80 Ф4 ВР-I L=1160	16	0.10КГ

ЭПВЦ Киев ЗНИИЭП. ОПЕРАТОР ТПП КОРТ. СКАЛА

ВЗАМ ИНВ № | ПОДПИСЬ И ДАТА | ИНВ №ПОДЛ

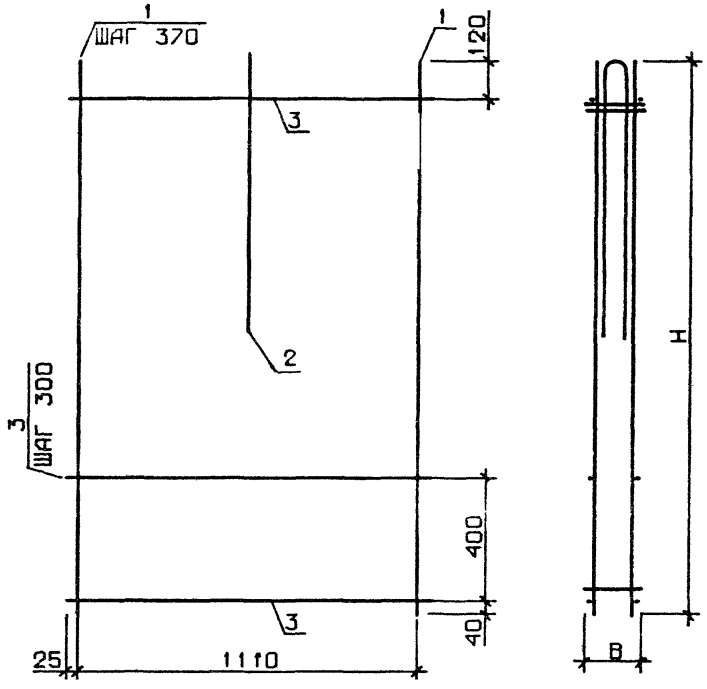

ОБОЗНАЧЕНИЕ	МАРКА	H, ММ	B, ММ	МАССА, КГ
1.030 1-1.1-2 40	КП 12.18.2,0	1760	170	3.65
-01	КП 12.18.2,5	1760	220	3.76
-02	КП 12.18.3,0	1760	270	5.04
-03	КП 12.18.3,5	1760	320	5.15
-04	КП 12.18.4,0	1760	370	5.25
-05	КП 12.21.2,5	2060	220	4.28
-06	КП 12.21.3,0	2060	270	5.77
-07	КП 12.21.3,5	2060	320	5.90
-08	КП 12.21.4,0	2060	370	6.44
-09	КП 12.24.2,0	2360	170	4.65
-10	КП 12.24.2,5	2360	220	4.80
-11	КП 12.24.3,0	2360	270	6.51

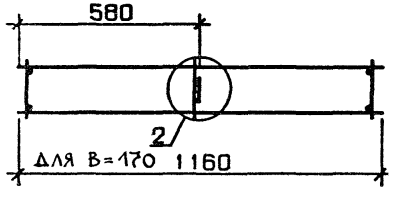

УЗЕЛ 25СМ. 1.030.1-1.1-2 0001, ЛИСТ 1

НАЧ ОТД	Борисенко		
Н КОНТР	Малачевский		
ГЛ.СПЕЦ	Ковальчук		
ПРОВЕРИЛ	Котова		

1.030.1-1.1-2 40СБ

КАРКАС ПРОСТРАНСТВ КП 12.18, КП 12.21, КП 12.24
СБОРОЧНЫЙ ЧЕРТЕЖ

СТАДИЯ	МАССА	МАСШТАБ
Р	СМ ТАБЛ	
ЛИСТ	ЛИСТОВ 1	

ГОСГРАЖДАНСТРОЙ
КиевЗНИИЭП

ЭЦ Киев ЗНИИЭП | ТПП КОРТ

ВЗАМ ИНВ № | ПОДПИСЬ И ДАТА

ФОРМАТ	ЗОНА	ПОЗ	ОБОЗНАЧЕНИЕ	НАИМЕНОВАНИЕ	КОЛ	ПРИМЕЧАНИЕ
				ДОКУМЕНТАЦИЯ		
А3			1.030.1-1.1-2 41СБ	СБОРОЧНЫЙ ЧЕРТЕЖ		
А3			1.030.1-1.1-2 00Д1	УЗЛЫ АРМАТУРНЫЕ		
			ПЕРЕМЕННЫЕ ДАННЫЕ	ДЛЯ ИСПОЛНЕНИЙ:		
				1.030.1-1.1-2 41 КП 15.12.2,0		
				СБОРОЧНЫЕ ЕДИНИЦЫ		
А4		1	1.030.1-1.1-3 24	КАРКАС ПЛОСКИЙ КР275	5	
А4		2	1.030.1-1.1-3 01-01	ПЕТЛЯ СТРОПОВОЧНАЯ СП2	1	
				ДЕТАЛИ		
БЧ		3	4.041.1460	СТ. ОТД. ГОСТ 6727-80 Ф4 ВР-I L=1460	8	0.13КГ
				1.030.1-1.1-2 41-01 КП 15.12.2,5		
				СБОРОЧНЫЕ ЕДИНИЦЫ		
А4		1	1.030.1-1.1-3 24-01	КАРКАС ПЛОСКИЙ КР276	5	
А4		2	1.030.1-1.1-3 01-01	ПЕТЛЯ СТРОПОВОЧНАЯ СП2	1	
				ДЕТАЛИ		
БЧ		3	4.041.1460	СТ. ОТД. ГОСТ 6727-80 Ф4 ВР-I L=1460	8	0.13КГ
				1.030.1-1.1-2 41-02 КП 15.12.3,0		
				СБОРОЧНЫЕ ЕДИНИЦЫ		
А4		1	1.030.1-1.1-3 24-05	КАРКАС ПЛОСКИЙ КР280	5	
А4		2	1.030.1-1.1-3 01-01	ПЕТЛЯ СТРОПОВОЧНАЯ СП2	1	
				ДЕТАЛИ		
БЧ		3	4.041.1460	СТ. ОТД. ГОСТ 6727-80 Ф4 ВР-I L=1460	8	0.13КГ

1.030.1-1.1-2 41

НАЧ.ОТД.	Борисенко		
Н.КОНТР.	Малочевский		
ГЛ.СПЕЦ.	Обдалчук		
ПРОВЕРИЛ	Сиба		

КАРКАС ПРОСТРАНСТВЕННЫЙ
КП 15.12, КП 15.18,
КП 15.24, КП 30.24

СТАДИЯ	ЛИСТ	ЛИСТОВ
Р	1	5

ГОСГРАЖДАНСТРОЙ
КиевЗНИИЭП

КиевЗНИИЭП ТПП КОРТ

ФОРМАТ	ЗОНА	ПОЗ	ОБОЗНАЧЕНИЕ	НАИМЕНОВАНИЕ	КОЛ	ПРИМЕЧАНИЕ
				1.030.1-1.1-2 41-03 КП 15.12.3,5		
				СБОРОЧНЫЕ ЕДИНИЦЫ		
А4		1	1.030.1-1.1-3 24-06	КАРКАС ПЛОСКИЙ КР281	5	
А4		2	1.030.1-1.1-3 01-01	ПЕТЛЯ СТРОПОВОЧНАЯ СП2	1	
				ДЕТАЛИ		
БЧ		3	4.041.1460	СТ. ОТД. ГОСТ 6727-80 Ф4 ВР-I L=1460	8	0.13КГ
				1.030.1-1.1-2 41-04 КП 15.18.2,0		
				СБОРОЧНЫЕ ЕДИНИЦЫ		
А4		1	1.030.1-1.1-3 24-15	КАРКАС ПЛОСКИЙ КР290	5	
А4		2	1.030.1-1.1-3 01-01	ПЕТЛЯ СТРОПОВОЧНАЯ СП2	1	
				ДЕТАЛИ		
БЧ		3	4.041.1460	СТ. ОТД. ГОСТ 6727-80 Ф4 ВР-I L=1460	12	0.13КГ
				1.030.1-1.1-2 41-05 КП 15.18.2,5		
				СБОРОЧНЫЕ ЕДИНИЦЫ		
А4		1	1.030.1-1.1-3 24-16	КАРКАС ПЛОСКИЙ КР291	5	
А4		2	1.030.1-1.1-3 01-02	ПЕТЛЯ СТРОПОВОЧНАЯ СП3	1	
				ДЕТАЛИ		
БЧ		3	4.041.1460	СТ. ОТД. ГОСТ 6727-80 Ф4 ВР-I L=1460	12	0.13КГ
				1.030.1-1.1-2 41-06 КП 15.18.3,0		
				СБОРОЧНЫЕ ЕДИНИЦЫ		
А4		1	1.030.1-1.1-3 24-20	КАРКАС ПЛОСКИЙ КР295	5	
А4		2	1.030.1-1.1-3 01-02	ПЕТЛЯ СТРОПОВОЧНАЯ СП3	1	
				ДЕТАЛИ		
БЧ		3	4.041.1460	СТ. ОТД. ГОСТ 6727-80 Ф4 ВР-I L=1460	12	0.13КГ

ОПЕРАТОР ТПП КОРТ

ЭПВЦ КиевЗНИИЭП

ВЗАМ.ИНВ.№ | ПОДПИСЬ И ДАТА | ИНВ.№ПОДЛ.

1.030.1-1.1-2 41

ЛИСТ 2

ФОРМАТ	ЗОНА	ПОЗ	ОБОЗНАЧЕНИЕ	НАИМЕНОВАНИЕ	КОЛ	ПРИМЕЧАНИЕ
				1.030.1-1.1-2 41-07 КП 15.18.3,5		
				СБОРОЧНЫЕ ЕДИНИЦЫ		
А4		1	1.030.1-1.1-3 24-21	КАРКАС ПЛОСКИЙ КР296	5	
А4		2	1.030.1-1.1-3 01-03	ПЕТЛЯ СТРОПОВОЧНАЯ СП4	1	
				ДЕТАЛИ		
БЧ		3	4.041.1460	СТ. ОТД. ГОСТ 6727-80 Ф4 ВР-I L=1460	12	0 13КГ
				1.030.1-1.1-2 41-08 КП 15.24.2,0		
				СБОРОЧНЫЕ ЕДИНИЦЫ		
А4		1	1.030.1-1.1-3 24-30	КАРКАС ПЛОСКИЙ КР305	5	
А4		2	1.030.1-1.1-3 01-02	ПЕТЛЯ СТРОПОВОЧНАЯ СП3	1	
				ДЕТАЛИ		
БЧ		3	4.041.1460	СТ. ОТД. ГОСТ 6727-80 Ф4 ВР-I L=1460	16	0.13КГ
				1.030.1-1.1-2 41-09 КП 15.24.2,5		
				СБОРОЧНЫЕ ЕДИНИЦЫ		
А4		1	1.030.1-1.1-3 24-31	КАРКАС ПЛОСКИЙ КР306	5	
А4		2	1.030.1-1.1-3 01-03	ПЕТЛЯ СТРОПОВОЧНАЯ СП4	1	
				ДЕТАЛИ		
БЧ		3	4.041.1460	СТ. ОТД. ГОСТ 6727-80 Ф4 ВР-I L=1460	16	0.13КГ
				1.030.1-1.1-2 41-10 КП 15.24.3,0		
				СБОРОЧНЫЕ ЕДИНИЦЫ		
А4		1	1.030.1-1.1-3 24-33	КАРКАС ПЛОСКИЙ КР308	5	
А4		2	1.030.1-1.1-3 01-03	ПЕТЛЯ СТРОПОВОЧНАЯ СП4	1	
				ДЕТАЛИ		
БЧ		3	4.041.1460	СТ. ОТД. ГОСТ 6727-80 Ф4 ВР-I L=1460	16	0.13КГ

ЭПВЦ Киев ЗНИИЭП. ОПЕРАТОР ТЛП КОРТ. ВЗАМ ИНВ №. ПОДПИСЬ И ДАТА.

ФОРМАТ	ЗОНА	ПОЗ	ОБОЗНАЧЕНИЕ	НАИМЕНОВАНИЕ	КОЛ	ПРИМЕЧАНИЕ
				1.030.1-1.1-2 41-11 КП 15.24.3,5		
				СБОРОЧНЫЕ ЕДИНИЦЫ		
А4		1	1.030.1-1.1-3 24-34	КАРКАС ПЛОСКИЙ КР309	5	
А4		2	1.030.1-1.1-3 01-03	ПЕТЛЯ СТРОПОВОЧНАЯ СП4	1	
				ДЕТАЛИ		
БЧ		3	4.041.1460	СТ. ОТД. ГОСТ 6727-80 Ф4 ВР-I L=1460	16	0.13КГ
				1.030.1-1.1-2 41-12 КП 30.24.2,0		
				СБОРОЧНЫЕ ЕДИНИЦЫ		
				КАРКАС ПЛОСКИЙ		
А4		1	1.030.1-1.1-3 03	КР1	2	
А4		2	1.030.1-1.1-3 04-01	КР6	7	
А4		3	1.030.1-1.1-3 01-03	ПЕТЛЯ СТРОПОВОЧНАЯ СП4	2	
				ДЕТАЛИ		
БЧ		4	5.041.2360	СТ. ОТД. ГОСТ 6727-80 Ф5 ВР-I L=2360	30	0.33КГ
				1.030.1-1.1-2 41-13 КП 30.24.2,5		
				СБОРОЧНЫЕ ЕДИНИЦЫ		
				КАРКАС ПЛОСКИЙ		
А4		1	1.030.1-1.1-3 03-01	КР2	2	
А4		2	1.030.1-1.1-3 04-02	КР7	7	
А4		3	1.030.1-1.1-3 01-03	ПЕТЛЯ СТРОПОВОЧНАЯ СП4	2	
				ДЕТАЛИ		
БЧ		4	5.041.2360	СТ. ОТД. ГОСТ 6727-80 Ф5 ВР-I L=2360	30	0.33КГ
				1.030.1-1.1-2 41-14 КП 30.24.3,0		
				СБОРОЧНЫЕ ЕДИНИЦЫ		
				КАРКАС ПЛОСКИЙ		
А4		1	1.030.1-1.1-3 03-02	КР3	2	
А4		2	1.030.1-1.1-3 04-03	КР8	7	
А4		3	1.030.1-1.1-3 01-04	ПЕТЛЯ СТРОПОВОЧНАЯ СП5	2	

ЭПВЦ Киев ЗНИИЭП. ОПЕРАТОР ТЛП КОРТ. СКАЛА. ВЗАМ ИНВ №. ПОДПИСЬ И ДАТА. ИНВ № ПОДЛ.

ФОРМАТ	ЗОНА	ПОЗ.	ОБОЗНАЧЕНИЕ	НАИМЕНОВАНИЕ	КОЛ	ПРИМЕЧАНИЕ
				ДЕТАЛИ		
Б4			5.041.2360	СТ. ОТД. ГОСТ 6727-80 Ф5 ВР-I L=2360	30	0.33КГ
				1.030.1-1.1-2 41-15 КП 30.24.3,5		
				СБОРОЧНЫЕ ЕДИНИЦЫ		
				КАРКАС ПЛОСКИЙ		
А4		1	1.030.1-1.1-3 03-03	КР4	2	
А4		2	1.030.1-1.1-3 04-04	КР9	7	
А2		3	1.030.1-1.1-3 01-04	ПЕТЛЯ СТРОПОВОЧНАЯ СП5	2	
				ДЕТАЛИ		
Б4		4	5.041.2360	СТ. ОТД. ГОСТ 6727-80 Ф5 ВР-I L=2360	30	0.33КГ

Киев ЗНИИЭП ТЛП КОРТ

ЭПВЦ Киев ЗНИИЭП ОПЕРАТОР ТЛП КОРТ

ВЗАМ.ИНВ.№ ПОДПИСЬ И ДАТА ИНВ.№ПОДЛ

ФОРМАТ	ЗОНА	ПОЗ.	ОБОЗНАЧЕНИЕ	НАИМЕНОВАНИЕ	КОЛ	ПРИМЕЧАНИЕ

РИС. 1

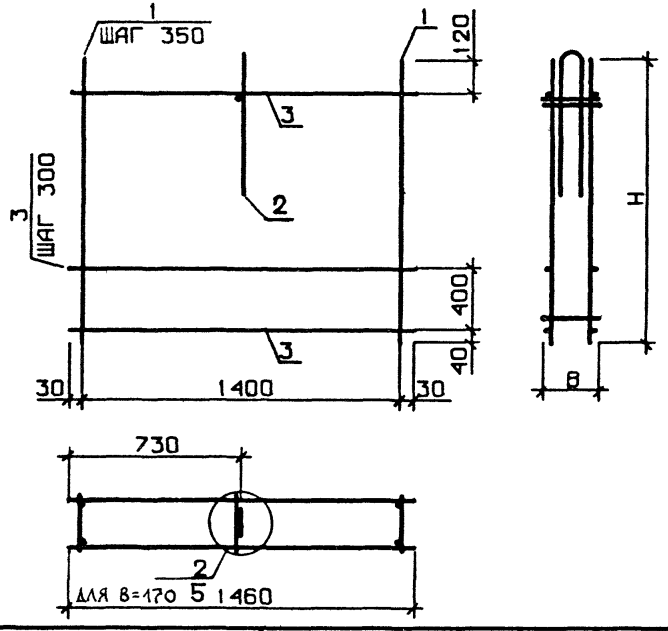

РИС. 2

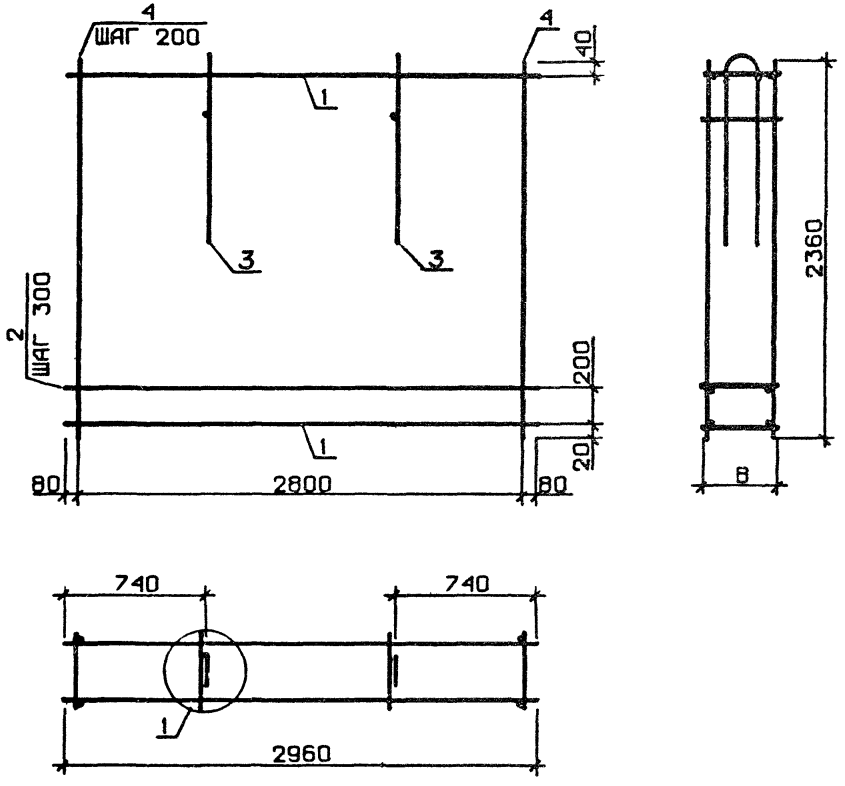

ОБОЗНАЧЕНИЕ	МАРКА	РИС	H, ММ	B, ММ	МАССА, КГ
1.030.1-1.1-2 41	КП 15.12.2,0	1	1160	170	3.15
-01	КП 15.12.2,5	1	1160	220	3.24
-02	КП 15.12.3,0	1	1160	270	4.29
-03	КП 15.12.3,5	1	1160	320	4.38
-04	КП 15.18.2,0	1	1760	170	4.40
-05	КП 15.18.2,5	1	1760	220	4.53
-06	КП 15.18.3,0	1	1760	270	6.13
07	КП 15.18.3,5	1	1760	320	6.68
-08	КП 15.24.2,0	1	2360	170	5.65
-09	КП 15.24 2,5	1	2360	220	6.24
-10	КП 15.24.3,0	1	2360	270	8.38
-11	КП 15.24.3,5	1	2360	320	8.56
-12	КП 30.24.2,0	2	2960	170	18.80
-13	КП 30.24.2,5	2	2960	220	19.16
-14	КП 30.24.3,0	2	2960	270	21.14
-15	КП 30 24.3,5	2	2960	320	30 82

УЗЛЫ 1,2,5 СМ 1.030.1-1.1-2 ООДИ, ЛИСТ 1

НАЧ.ОТД	Борисенко	
Н.КОНТР	Малачевский	
ГЛ.СПЕЦ	Кожельчук	
ПРОВЕРИЛ	Коїсва	
РАЗРАБ	Пинчук	

1.030.1-1.1-2 41СБ

КАРКАС ПРОСТРАНСТВ. КП 15.12, КП 15 18 КП 15.24, КП 30 24 СБОРОЧНЫЙ ЧЕРТЕЖ

СТАДИЯ	МАССА	МАСШТАБ
Р	СМ ТАБЛ	
ЛИСТ	ЛИСТОВ 1	

ГОСГРАЖДАНСТРОЙ КиевЗНИИЭП

СКАЛА

ОПЕРАТОР ТЛП КОРТ

ЭПВЦ Киев ЗНИИЭП

ФОРМАТ	ЗОНА	ПОЗ	ОБОЗНАЧЕНИЕ	НАИМЕНОВАНИЕ	КОЛ	ПРИМЕЧАНИЕ
				ДОКУМЕНТАЦИЯ		
А3			1.030.1-1.1-2 42СВ	СБОРОЧНЫЙ ЧЕРТЕЖ		
А3			1.030.1-1.1-2 00Д1	УЗЛЫ АРМАТУРНЫЕ		
			ПЕРЕМЕННЫЕ ДАННЫЕ	ДЛЯ ИСПОЛНЕНИЙ:		
				1.030.1-1.1-2 42 КП 8.12.2,0		
				СБОРОЧНЫЕ ЕДИНИЦЫ		
А4	1		1.030.1-1.1-3 24	КАРКАС ПЛОСКИЙ КР275	3	
А4	2		1.030.1-1.1-3 01	ПЕТЛЯ СТРОПОВОЧНАЯ СП1	1	
				ДЕТАЛИ		
БЧ	3		4.041.810	СТ. ОТД. ГОСТ 6727-80 Ф4 ВР-I L=810	8	0.07КГ
				1.030.1-1.1-2 42-01 КП 8.18.2,0		
				СБОРОЧНЫЕ ЕДИНИЦЫ		
А4	1		1.030.1-1.1-3 24-15	КАРКАС ПЛОСКИЙ КР290	3	
А4	2		1.030.1-1.1-3 01-01	ПЕТЛЯ СТРОПОВОЧНАЯ СП2	1	
				ДЕТАЛИ		
БЧ	3		4.041.810	СТ. ОТД. ГОСТ 6727-80 Ф4 ВР-I L=810	12	0.07КГ
				1.030.1-1.1-2 42-02 КП 8.24.2,0		
				СБОРОЧНЫЕ ЕДИНИЦЫ		
А4	1		1.030.1-1.1-3 24-30	КАРКАС ПЛОСКИЙ КР305	3	
А4	2		1.030.1-1.1-3 01-01	ПЕТЛЯ СТРОПОВОЧНАЯ СП2	1	
				ДЕТАЛИ		
БЧ	3		4.041.810	СТ. ОТД. ГОСТ 6727-80 Ф4 ВР-I L=810	16	0.07КГ

1.030.1-1.1-2 42

НАЧ ОТД	Борисенко	
Н КОНТР	Малачевский	
ГЛ СПЕЦ	Кивальчук	
ПРОВЕРИЛ	Когова	

КАРКАС ПРОСТРАНСТВЕННЫЙ
КП 8,КП 9,
КП 9.3,КП 10

СТАДИЯ	ЛИСТ	ЛИСТОВ
Р	1	4

ГОСГРАЖДАНСТРОЙ
КиевЗНИИЭП

СКАЛА | ОПЕРАТОР ТЛП КОРТ | ЭПВЦ КиевЗНИИЭП | ВЗАМ ИНВ № | ПОДПИСЬ И ДАТА | ИНВ № ПОДЛ

ФОРМАТ	ЗОНА	ПОЗ	ОБОЗНАЧЕНИЕ	НАИМЕНОВАНИЕ	КОЛ	ПРИМЕЧАНИЕ
				1.030.1-1.1-2 42-03 КП 9.12.2,5		
				СБОРОЧНЫЕ ЕДИНИЦЫ		
А4	1		1.030.1-1.1-3 24-01	КАРКАС ПЛОСКИЙ КР276	3	
А4	2		1.030.1-1.1-3 01	ПЕТЛЯ СТРОПОВОЧНАЯ СП1	1	
				ДЕТАЛИ		
БЧ	3		4.041.860	СТ. ОТД. ГОСТ 6727-80 Ф4 ВР-I L=860	8	0.08КГ
				1.030.1-1.1-2 42-04 КП 9.18.2,5		
				СБОРОЧНЫЕ ЕДИНИЦЫ		
А4	1		1.030.1-1.1-3 24-16	КАРКАС ПЛОСКИЙ КР291	3	
А4	2		1.030.1-1.1-3 01-01	ПЕТЛЯ СТРОПОВОЧНАЯ СП2	1	
				ДЕТАЛИ		
БЧ	3		4.041.860	СТ. ОТД. ГОСТ 6727-80 Ф4 ВР-I L=860	12	0.08КГ
				1.030.1-1.1-2 42-05 КП 9.24.2,5		
				СБОРОЧНЫЕ ЕДИНИЦЫ		
А4	1		1.030.1-1.1-3 24-31	КАРКАС ПЛОСКИЙ КР306	3	
А4	2		1.030.1-1.1-3 01-01	ПЕТЛЯ СТРОПОВОЧНАЯ СП2	1	
				ДЕТАЛИ		
БЧ	3		4.041.860	СТ. ОТД. ГОСТ 6727-80 Ф4 ВР-I L=860	16	0.08КГ
				1.030.1-1.1-2 42-06 КП 9,3.12.3,0		
				СБОРОЧНЫЕ ЕДИНИЦЫ		
А4	1		1.030.1-1.1-3 24-05	КАРКАС ПЛОСКИЙ КР280	3	
А4	2		1.030.1-1.1-3 01-01	ПЕТЛЯ СТРОПОВОЧНАЯ СП2	1	
				ДЕТАЛИ		
БЧ	3		4.041.910	СТ. ОТД. ГОСТ 6727-80 Ф4 ВР-I L=910	8	0.08КГ

ФОРМАТ	ЗОНА	ПОЗ	ОБОЗНАЧЕНИЕ	НАИМЕНОВАНИЕ	КОЛ	ПРИМЕЧАНИЕ
				1.030.1-1.1-2 42-07 КП 9,3.18.3,0		
				СБОРОЧНЫЕ ЕДИНИЦЫ		
А4		1	1.030.1-1.1-3 24-20	КАРКАС ПЛОСКИЙ КР295	3	
А4		2	1.030.1-1.1-3 01-01	ПЕТЛЯ СТРОПОВОЧНАЯ СП2	1	
				ДЕТАЛИ		
БЧ		3	4.041.910	СТ. ОТД. ГОСТ 6727-80 Ф4 ВР-I L=910	12	0.08КГ
				1.030.1-1.1-2 42-08 КП 9,3.24.3,0		
				СБОРОЧНЫЕ ЕДИНИЦЫ		
А4		1	1.030.1-1.1-3 24-33	КАРКАС ПЛОСКИЙ КР308	3	
А4		2	1.030.1-1.1-3 01-02	ПЕТЛЯ СТРОПОВОЧНАЯ СП3	1	
				ДЕТАЛИ		
БЧ		3	4.041.910	СТ. ОТД. ГОСТ 6727-80 Ф4 ВР-I L=910	16	0.08КГ
				1.030.1-1.1-2 42-09 КП 10.12.3,5		
				СБОРОЧНЫЕ ЕДИНИЦЫ		
А4		1	1.030.1-1.1-3 24-06	КАРКАС ПЛОСКИЙ КР281	3	
А4		2	1.030.1-1.1-3 01-01	ПЕТЛЯ СТРОПОВОЧНАЯ СП2	1	
				ДЕТАЛИ		
БЧ		3	4.041.960	СТ. ОТД. ГОСТ 6727-80 Ф4 ВР-I L=960	8	0.09КГ
				1.030.1-1.1-2 42-10 КП 10.18.3,5		
				СБОРОЧНЫЕ ЕДИНИЦЫ		
А4		1	1.030.1-1.1-3 24-21	КАРКАС ПЛОСКИЙ КР296	3	
А4		2	1.030.1-1.1-3 01-02	ПЕТЛЯ СТРОПОВОЧНАЯ СП3	1	
				ДЕТАЛИ		
БЧ		3	4.041.960	СТ. ОТД. ГОСТ 6727-80 Ф4 ВР-I L=960	12	0.09КГ

ЭПВЦ Киев ЗНИИЭП ТЛП КОРТ

ФОРМАТ	ЗОНА	ПОЗ	ОБОЗНАЧЕНИЕ	НАИМЕНОВАНИЕ	КОЛ	ПРИМЕЧАНИЕ
				1.030.1-1.1-2 42-11 КП 10.24.3,5		
				СБОРОЧНЫЕ ЕДИНИЦЫ		
А4		1	1.030.1-1.1-3 24-34	КАРКАС ПЛОСКИЙ КР309	3	
А4		2	1.030.1-1.1-3 01-03	ПЕТЛЯ СТРОПОВОЧНАЯ СП4	1	
				ДЕТАЛИ		
БЧ		3	4.041.960	СТ. ОТД. ГОСТ 6727-80 Ф4 ВР-I L=960	16	0.09КГ

СКАЛА ОПЕРАТОР ЭПВЦ Киев ЗНИИЭП ТЛП КОРТ

ВЗАМ.ИНВ № ПОДПИСЬ И ДАТА ИНВ №ПОДЛ

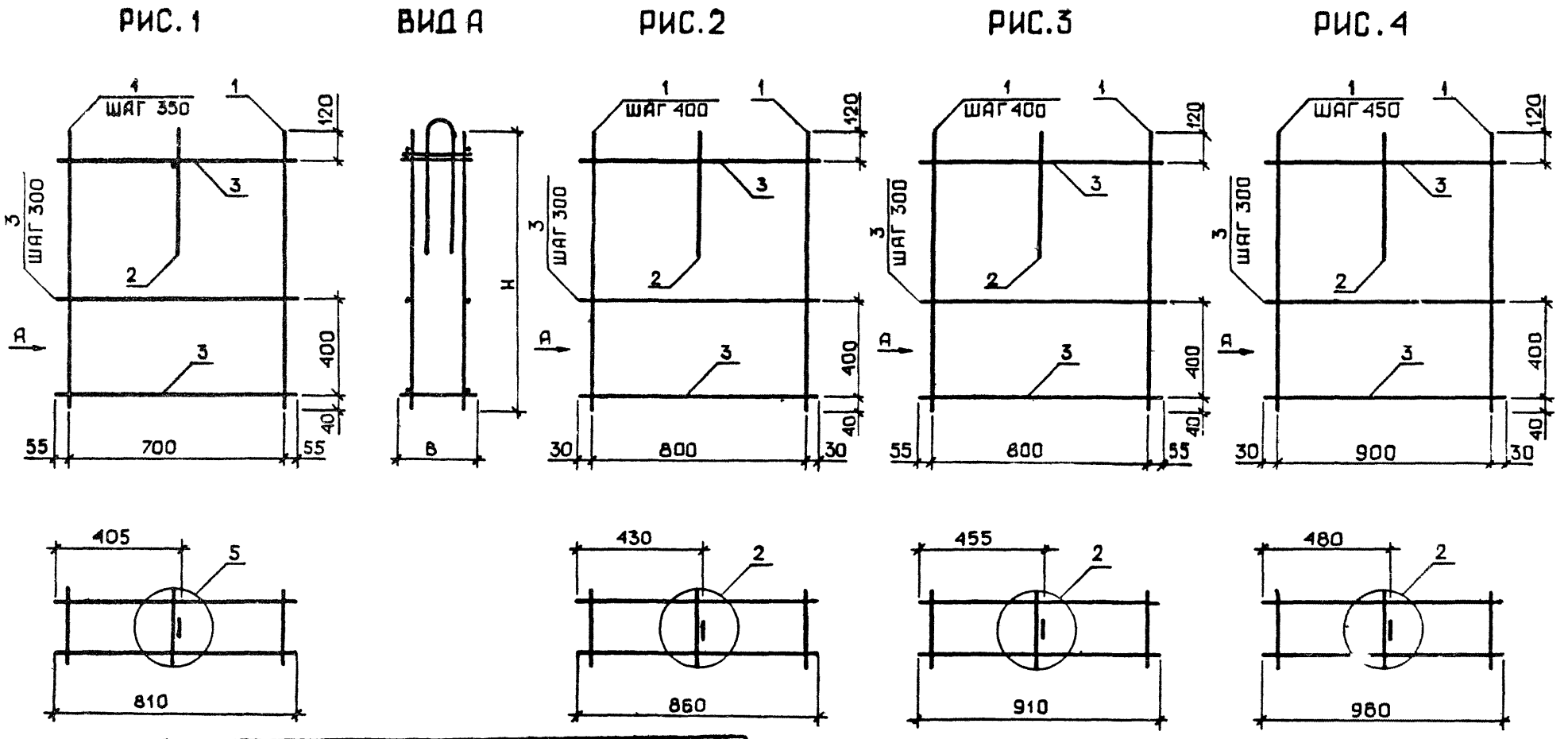

ОБОЗНАЧЕНИЕ	МАРКА	РИС	Н,ММ	В,ММ	МАССА,КГ
I.030.I-I.I-2 42	КП 8.I2.2,0	I	II60	I70	I.85
-0I	КП 8.I8.2,0	I	I760	I70	2.88
-02	КП 8.24.2,0	I	2360	I70	3.62
-03	КП 9.I2.2,5	2	II60	220	I.92
-04	КП 9.I8.2,5	2	I760	220	2.99
-05	КП 9.24.2,5	2	2360	220	3.77
-06	КП 9,3.I2.3,0	3	II60	270	2.87
-07	КП 9,3.I8.3,0	3	I760	270	3.98
-08	КП 9,3.24.3,0	3	2360	270	5.09
-09	КП I0.I2.3,5	4	II60	320	2.94
-I0	КП I0.I8.3,5	4	I760	320	4.08
-II	КП I0.24.3,5	4	2360	320	5.65

УЗЛЫ 2, 5 СМ 1.030 1-1 1-2 ООД1 ЛИСТ 1

НАЧОТД	БОРИСЕНКО		
Н КОНТР	МАЛАЧЕВСКИЙ		
ГП СПЕЦ	КОВАЛЬЧУК		
ПРОВЕРИЛ	ПИНЧУК		

1.030.1-1.1-2 42СБ

КАРКАС ПРОСТРАНСТВЕННЫЙ КП 8, КП 9, КП 9 3, КП 10
СБОРОЧНЫЙ ЧЕРТЕЖ

СТАДИЯ	МАССА	МАСШТАБ
Р	СМ ТАБЛ	
ЛИСТ	ЛИСТОВ 1	

ГОСГРАЖДАНСТРОЙ
К. ЗНИИЭП

ЗНИИЭП К.нов ТПП КОРТ

ФОРМАТ	ЗОНА	ПОЗ	ОБОЗНАЧЕНИЕ	НАИМЕНОВАНИЕ	КОЛ	ПРИМЕЧАНИЕ
				ДОКУМЕНТАЦИЯ		
А3			1.030.1-1.1-2 43СБ	СБОРОЧНЫЙ ЧЕРТЕЖ		
А3			1.030.1-1.1-2 00Д1	УЗЛЫ АРМАТУРНЫЕ		
			ПЕРЕМЕННЫЕ ДАННЫЕ	ДЛЯ ИСПОЛНЕНИЙ:		
				1.030.1-1.1-2 43 КП 11.12.2,0		
				СБОРОЧНЫЕ ЕДИНИЦЫ		
А4	1		1.030.1-1.1-3 24	КАРКАС ПЛОСКИЙ КР275	4	
А4	2		1.030.1-1.1-3 01	ПЕТЛЯ СТРОПОВОЧНАЯ СП1	1	
				ДЕТАЛИ		
ВЧ	3		4.041.1060	СТ. ОТД. ГОСТ 6727-80 Ф4 ВР-I L=1060	8	0.10КГ
				1.030.1-1.1-2 43-01 КП 11.18.2,0		
				СБОРОЧНЫЕ ЕДИНИЦЫ		
А4	1		1.030.1-1.1-3 24-15	КАРКАС ПЛОСКИЙ КР290	4	
А4	2		1.030.1-1.1-3 01-01	ПЕТЛЯ СТРОПОВОЧНАЯ СП2	1	
				ДЕТАЛИ		
ВЧ	3		4.041.1060	СТ. ОТД. ГОСТ 6727-80 Ф4 ВР-I L=1060	12	0.10КГ
				1.030.1-1.1-2 43-02 КП 11.24.2,0		
				СБОРОЧНЫЕ ЕДИНИЦЫ		
А4	1		1.030.1-1.1-3 24-30	КАРКАС ПЛОСКИЙ КР305	4	
А4	2		1.030.1-1.1-3 01-01	ПЕТЛЯ СТРОПОВОЧНАЯ СП2	1	
				ДЕТАЛИ		
ВЧ	3		4.041.1060	СТ. ОТД. ГОСТ 6727-80 Ф4 ВР-I L=1060	16	0.10КГ

1.030.1-1.1-2 43

НАЧ ОТД	Борисенко		
Н КОНТР	Малачевский		
ГЛ СПЕЦ	Ковальчук		
ПРОВЕРИЛ	Котов		

КАРКАС ПРОСТРАНСТВЕННЫЙ
КП 11,КП 11.3,
КП 12,КП 12.3

СТАДИЯ	ЛИСТ	ЛИСТОВ
Р	1	4

ГОСГРАЖДАНСТРОЙ
КиевЗНИИЭП

ЭПВЦ КиевЗНИИЭП | ТЛП КОРТ

ФОРМАТ	ЗОНА	ПОЗ	ОБОЗНАЧЕНИЕ	НАИМЕНОВАНИЕ	КОЛ	ПРИМЕЧАНИЕ
				1.030.1-1.1-2 43-03 КП 11,3.12.2,5		
				СБОРОЧНЫЕ ЕДИНИЦЫ		
А4	1		1.030.1-1.1-3 24-01	КАРКАС ПЛОСКИЙ КР276	4	
А4	2		1.030.1-1.1-3 01-01	ПЕТЛЯ СТРОПОВОЧНАЯ СП2	1	
				ДЕТАЛИ		
ВЧ	3		4.041.1110	СТ. ОТД. ГОСТ 6727-80 Ф4 ВР-I L=1110	8	0.10КГ
				1.030.1-1.1-2 43-04 КП 11,3.18.2,5		
				СБОРОЧНЫЕ ЕДИНИЦЫ		
А4	1		1.030.1-1.1-3 24-16	КАРКАС ПЛОСКИЙ КР291	4	
А4	2		1.030.1-1.1-3 01-01	ПЕТЛЯ СТРОПОВОЧНАЯ СП2	1	
				ДЕТАЛИ		
ВЧ	3		4.041.1110	СТ. ОТД. ГОСТ 6727-80 Ф4 ВР-I L=1110	12	0.10КГ
				1.030.1-1.1-2 43-05 КП 11,3.24.2,5		
				СБОРОЧНЫЕ ЕДИНИЦЫ		
А4	1		1.030.1-1.1-3 24-31	КАРКАС ПЛОСКИЙ КР306	4	
А4	2		1.030.1-1.1-3 01-01	ПЕТЛЯ СТРОПОВОЧНАЯ СП2	1	
				ДЕТАЛИ		
ВЧ	3		4.041.1110	СТ. ОТД. ГОСТ 6727-80 Ф4 ВР-I L=1110	16	0.10КГ
				1.030.1-1.1-2 43-06 КП 12.12.3,0		
				СБОРОЧНЫЕ ЕДИНИЦЫ		
А4	1		1.030.1-1.1-3 24-05	КАРКАС ПЛОСКИЙ КР280	4	
А4	2		1.030.1-1.1-3 01-01	ПЕТЛЯ СТРОПОВОЧНАЯ СП2	1	
				ДЕТАЛИ		
ВЧ	3		4.041.1160	СТ. ОТД. ГОСТ 6727-80 Ф4 ВР-I L=1160	8	0.10КГ

СКЛАД | ОПЕРАТОР | ВЗАМ.ИНВ № | ПОДПИСЬ И ДАТА | ИНВ №ПОДЛ

ФОРМАТ	ЗОНА	ПОЗ	ОБОЗНАЧЕНИЕ	НАИМЕНОВАНИЕ	КОЛ	ПРИМЕЧАНИЕ
				1.030.1-1.1-2 43-07 КП 12.18.3,0		
				СБОРОЧНЫЕ ЕДИНИЦЫ		
А4		1	1.030.1-1.1-3 24-20	КАРКАС ПЛОСКИЙ КР295	4	
А4		2	1.030.1-1.1-3 01-01	ПЕТЛЯ СТРОПОВОЧНАЯ СП2	1	
				ДЕТАЛИ		
БЧ		3	4.041.1160	СТ. ОТД. ГОСТ 6727-80 Ф4 ВР-I L=1160	12	0.10КГ
				1.030.1-1.1-2 43-08 КП 12.24.3,0		
				СБОРОЧНЫЕ ЕДИНИЦЫ		
А4		1	1.030.1-1.1-3 24-33	КАРКАС ПЛОСКИЙ КР308	4	
А4		2	1.030.1-1.1-3 01-02	ПЕТЛЯ СТРОПОВОЧНАЯ СП3	1	
				ДЕТАЛИ		
БЧ		3	4.041.1160	СТ. ОТД. ГОСТ 6727-80 Ф4 ВР-I L=1160	16	0.10КГ
				1.030.1-1.1-2 43-09 КП 12,3.12.3,5		
				СБОРОЧНЫЕ ЕДИНИЦЫ		
А4		1	1.030.1-1.1-3 24-06	КАРКАС ПЛОСКИЙ КР281	4	
А4		2	1.030.1-1.1-3 01-01	ПЕТЛЯ СТРОПОВОЧНАЯ СП2	1	
				ДЕТАЛИ		
БЧ		3	4.041.1210	СТ. ОТД. ГОСТ 6727-80 Ф4 ВР-I L=1210	8	0.11КГ
				1.030.1-1.1-2 43-10 КП 12,3.18.3,5		
				СБОРОЧНЫЕ ЕДИНИЦЫ		
А4		1	1.030.1-1.1-3 24-21	КАРКАС ПЛОСКИЙ КР296	4	
А4		2	1.030.1-1.1-3 01-02	ПЕТЛЯ СТРОПОВОЧНАЯ СП3	1	
				ДЕТАЛИ		
БЧ		3	4.041.1210	СТ. ОТД. ГОСТ 6727-80 Ф4 ВР-I L=1210	12	0.11КГ

ТЛП КОРТ Киев ЗНИИЭП

1.030.1-1.1-2 43

ЛИСТ 3

ФОРМАТ	ЗОНА	ПОЗ	ОБОЗНАЧЕНИЕ	НАИМЕНОВАНИЕ	КОЛ	ПРИМЕЧАНИЕ
				1.030.1-1.1-2 43-11 КП 12,3.24.3,5		
				СБОРОЧНЫЕ ЕДИНИЦЫ		
А4		1	1.030.1-1.1-3 24-34	КАРКАС ПЛОСКИЙ КР309	4	
А4		2	1.030.1-1.1-3 01-03	ПЕТЛЯ СТРОПОВОЧНАЯ СП4	1	
				ДЕТАЛИ		
БЧ		3	4.041.1210	СТ. ОТД. ГОСТ 6727-80 Ф4 ВР-I L=1210	16	0.11КГ

СКАЛА

ОПЕРАТОР ТЛП КОРТ

ЭПВЦ Киев ЗНИИЭП

ВЗАМ ИНВ № | ПОДПИСЬ И ДАТА | ИНВ №ПОДЛ

1.030.1-1.1-2 43

ЛИСТ 4

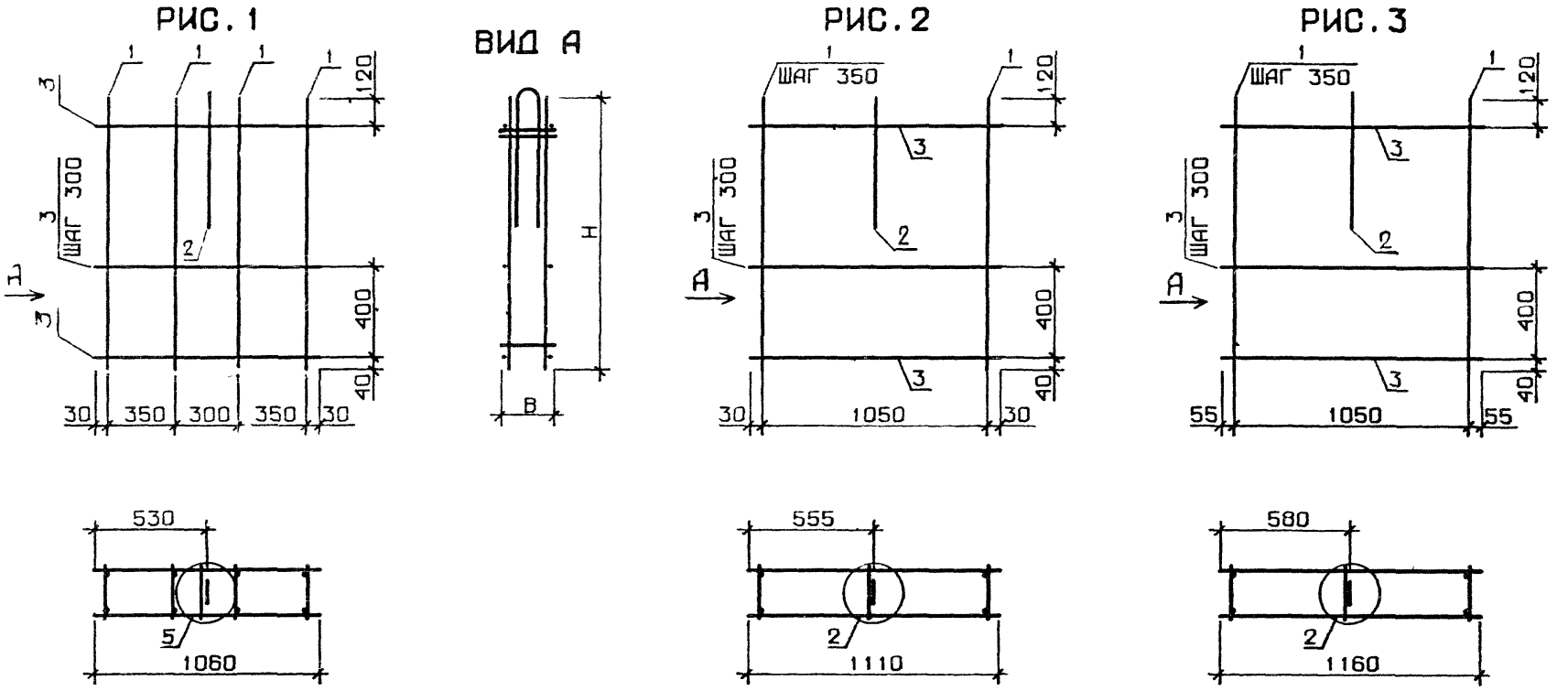

ТАБЛИЦУ ИСПОЛНЕНИЙ СМ. НА ЛИСТЕ 2

УЗЛЫ 2,5 СМ. 1 030. 1-1 1-2 00Д1, ЛИСТ 1

НАЧ ОТД	Борисенко		
Н КОНТР	Малачевский		
ГЛ СПЕЦ	Ковальчук		
ПРОВЕРИЛ	Котова		
РАЗРАБ	Пинчук		

1.030.1-1.1-2 43СБ

КАРКАС ПРОСТРАНСТВ.
КП 11, КП 11.3,
КП 12, КП 12.3
СБОРОЧНЫЙ ЧЕРТЕЖ

СТАДИЯ	МАССА	МАСШТАБ
Р	СМ ТАБЛ	

ЛИСТ 1 ЛИСТОВ 2

ГОСГРАЖДАНСТРОЙ
КиевЗНИИЭП

ФОРМАТ

ТПП КОРТ

Киев ЗНИИЭП

РИС. 4

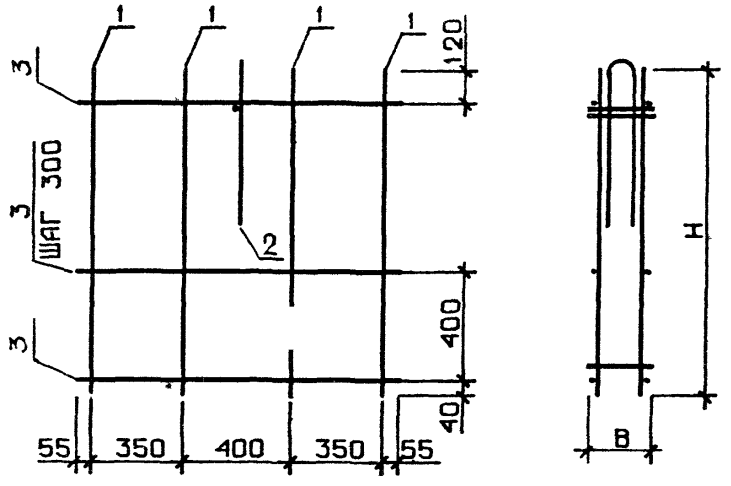

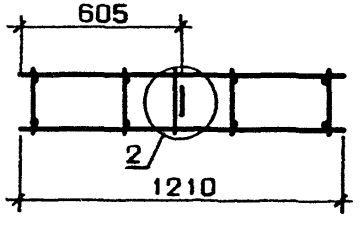

ОБОЗНАЧЕНИЕ	МАРКА	РИС	Н,ММ	В,ММ	МАССА,КГ
I.030.I-I.I-2 43	КП II.I2.2,0	I	II60	I70	2.33
-0I	КП II.I8.2,0	I	I760	I70	3.60
-02	КП II.24.2,0	I	2360	I70	4.58
-03	КП II,3.I2.2,5	2	II60	220	2.7I
-04	КП II,3.I8.2,5	2	I760	220	3.74
-05	КП II,3.24.2,5	2	2360	220	4.76
-06	КП I2.I2.3,0	3	II60	270	3.57
-07	КП I2.I8.3,0	3	I760	270	5.04
-08	КП I2.24.3,0	3	2360	270	6.5I
-09	КП I2,3.I2.3,5	4	II60	320	3.66
-I0	КП I2,3.I8.3,5	4	I760	320	5.I7
-II	КП I2,3.24.3,5	4	2360	320	7.I0

УЗЕЛ 2 СМ. 1.030.1-1.1-2 ООДІ, ЛИСТ 1

КиевЗНИИЭП ТЛП КОРТ

ФОРМАТ	ЗОНА	ПОЗ	ОБОЗНАЧЕНИЕ	НАИМЕНОВАНИЕ	КОЛ	ПРИМЕЧАНИЕ
				ДОКУМЕНТАЦИЯ		
А3			1.030.1-1.1-2 44СБ	СБОРОЧНЫЙ ЧЕРТЕЖ		
А3			1.030.1-1.1-2 00Д1	УЗЛЫ АРМАТУРНЫЕ		
			ПЕРЕМЕННЫЕ ДАННЫЕ	ДЛЯ ИСПОЛНЕНИЙ:		
				1.030.1-1.1-2 44 КП 17.12.2,0		
				СБОРОЧНЫЕ ЕДИНИЦЫ.		
А4		1	1.030.1-1.1-3 24	КАРКАС ПЛОСКИЙ КР275	5	
А4		2	1.030.1-1.1-3 01-01	ПЕТЛЯ СТРОПОВОЧНАЯ СП2	2	
				ДЕТАЛИ		
БЧ		3	4.041.1710	СТ. ОТД. ГОСТ 6727-80 Ф4 ВР-I L=1710	8	0.15КГ
				1.030.1-1.1-2 44-01 КП 17.18.2,0		
				СБОРОЧНЫЕ ЕДИНИЦЫ		
А4		1	1.030.1-1.1-3 24-15	КАРКАС ПЛОСКИЙ КР290	5	
А4		2	1.030.1-1.1-3 01-01	ПЕТЛЯ СТРОПОВОЧНАЯ СП2	2	
				ДЕТАЛИ		
БЧ		3	4.041.1710	СТ. ОТД. ГОСТ 6727-80 Ф4 ВР-I L=1710	12	0.15КГ
				1.030.1-1.1-2 44-02 КП 17.24.2,0		
				СБОРОЧНЫЕ ЕДИНИЦЫ		
А4		1	1.030.1-1.1-3 24-30	КАРКАС ПЛОСКИЙ КР305	5	
А4		2	1.030.1-1.1-3 01-01	ПЕТЛЯ СТРОПОВОЧНАЯ СП2	2	
				ДЕТАЛИ		
БЧ		3	4.041.1710	СТ. ОТД. ГОСТ 6727-80 Ф4 ВР-I L=1710	16	0.15КГ

1.030.1-1.1-2 44

НАЧ ОТД	Бурштейн		
Н КОНТР			
ГЛ СПЕЦ	Ковалочук		
ПРОВЕРИЛ	Котова		
РАЗРАБ	Пинчук		

КАРКАС ПРОСТРАНСТВЕННЫЙ
КП 17, КП 18,
КП 18.3, КП 19

СТАДИЯ	ЛИСТ	ЛИСТОВ
Р	1	4

ГОСГРАЖДАНСТРОЙ
КиевЗНИИЭП

ТПП КОРТ
КиевЗНИИЭП

ФОРМАТ	ЗОНА	ПОЗ	ОБОЗНАЧЕНИЕ	НАИМЕНОВАНИЕ	КОЛ	ПРИМЕЧАНИЕ
				1.030.1-1.1-2 44-03 КП 18.12.2,5		
				СБОРОЧНЫЕ ЕДИНИЦЫ		
А4		1	1.030.1-1.1-3 24-01	КАРКАС ПЛОСКИЙ КР276	6	
А4		2	1.030.1-1.1-3 01-01	ПЕТЛЯ СТРОПОВОЧНАЯ СП2	2	
				ДЕТАЛИ		
БЧ		3	4.041.1760	СТ. ОТД. ГОСТ 6727-80 Ф4 ВР-I L=1760	8	0.16КГ
				1.030.1-1.1-2 44-04 КП 18.18.2,5		
				СБОРОЧНЫЕ ЕДИНИЦЫ		
А4		1	1.030.1-1.1-3 24-16	КАРКАС ПЛОСКИЙ КР291	6	
А4		2	1.030.1-1.1-3 01-01	ПЕТЛЯ СТРОПОВОЧНАЯ СП2	2	
				ДЕТАЛИ		
БЧ		3	4.041.1760	СТ. ОТД. ГОСТ 6727-80 Ф4 ВР-I L=1760	12	0.16КГ
				1.030.1-1.1-2 44-05 КП 18.24.2,5		
				СБОРОЧНЫЕ ЕДИНИЦЫ		
А4		1	1.030.1-1.1-3 24-31	КАРКАС ПЛОСКИЙ КР306	6	
А4		2	1.030.1-1.1-3 01-02	ПЕТЛЯ СТРОПОВОЧНАЯ СП3	2	
				ДЕТАЛИ		
БЧ		3	4.041.1760	СТ. ОТД. ГОСТ 6727-80 Ф4 ВР-I L=1760	16	0.16КГ
				1.030.1-1.1-2 44-06 КП 18,3.12.3,0		
				СБОРОЧНЫЕ ЕДИНИЦЫ		
А4		1	1.030.1-1.1-3 24-05	КАРКАС ПЛОСКИЙ КР280	5	
А4		2	1.030.1-1.1-3 01-01	ПЕТЛЯ СТРОПОВОЧНАЯ СП2	2	
				ДЕТАЛИ		
БЧ		3	4.041.1810	СТ. ОТД. ГОСТ 6727-80 Ф4 ВР-I L=1810	8	0.16КГ

1.030.1-1.1-2 44

ЭПВЦ
Киев ЗНИИЭП
ОПЕРАТОР ТПП КОРТ
СКАЛА

ВЗАМ ИНВ №
ПОДПИСЬ И ДАТА
ИНВ № ПОДЛ

ФОРМАТ	ЗОНА	ПОЗ	ОБОЗНАЧЕНИЕ	НАИМЕНОВАНИЕ	КОЛ	ПРИМЕЧАНИЕ
				1.030.1-1.1-2 44-07 КП 18,3.18.3,0		
				СБОРОЧНЫЕ ЕДИНИЦЫ		
А4	1		1.030.1-1.1-3 24-20	КАРКАС ПЛОСКИЙ КР295	5	
А4	2		1.030.1-1.1-3 01-02	ПЕТЛЯ СТРОПОВОЧНАЯ СП3	2	
				ДЕТАЛИ		
БЧ	3		4.041.1810	СТ. ОТД. ГОСТ 6727-80 Ф4 ВР-I L=1810	12	0.16КГ
				1.030.1-1.1-2 44-08 КП 18,3.24.3,0		
				СБОРОЧНЫЕ ЕДИНИЦЫ		
А4	1		1.030.1-1.1-3 24-33	КАРКАС ПЛОСКИЙ КР308	5	
А4	2		1.030.1-1.1-3 01-03	ПЕТЛЯ СТРОПОВОЧНАЯ СП4	2	
				ДЕТАЛИ		
БЧ	3		4.041.1810	СТ. ОТД. ГОСТ 6727-80 Ф4 ВР-I L=1810	16	0.16КГ
				1.030.1-1.1-2 44-09 КП 19.12.3,5		
				СБОРОЧНЫЕ ЕДИНИЦЫ		
А4	1		1.030.1-1.1-3 24-06	КАРКАС ПЛОСКИЙ КР281	6	
А4	2		1.030.1-1.1-3 01-01	ПЕТЛЯ СТРОПОВОЧНАЯ СП2	2	
				ДЕТАЛИ		
БЧ	3		4.041.1860	СТ. ОТД. ГОСТ 6727-80 Ф4 ВР-I L=1860	8	0.17КГ
				1.030.1-1.1-2 44-10 КП 19.18.3,5		
				СБОРОЧНЫЕ ЕДИНИЦЫ		
А4	1		1.030.1-1.1-3 24-21	КАРКАС ПЛОСКИЙ КР296	6	
А4	2		1.030.1-1.1-3 01-02	ПЕТЛЯ СТРОПОВОЧНАЯ СП3	2	
				ДЕТАЛИ		
БЧ	3		4.041.1860	СТ. ОТД. ГОСТ 6727-80 Ф4 ВР-I L=1860	12	0.17КГ

ЭПВЦ Киев ЗНИИЭП | ТЛП КОРТ

ФОРМАТ	ЗОНА	ПОЗ	ОБОЗНАЧЕНИЕ	НАИМЕНОВАНИЕ	КОЛ	ПРИМЕЧАНИЕ
				1.030.1-1.1-2 44-11 КП 19.24.3,5		
				СБОРОЧНЫЕ ЕДИНИЦЫ		
А4	1		1.030.1-1.1-3 24-34	КАРКАС ПЛОСКИЙ КР309	6	
А4	2		1.030.1-1.1-3 01-03	ПЕТЛЯ СТРОПОВОЧНАЯ СП4	2	
				ДЕТАЛИ		
БЧ	3		4.041.1860	СТ. ОТД. ГОСТ 6727-80 Ф4 ВР-I L=1860	16	0.17КГ

СКАЛА | ОПЕРАТОР | ТЛП КОРТ | ЭПВЦ Киев ЗНИИЭП

ВЗАМ ИНВ № | ПОДПИСЬ И ДАТА | ИНВ №ПОДЛ

РИС. 1

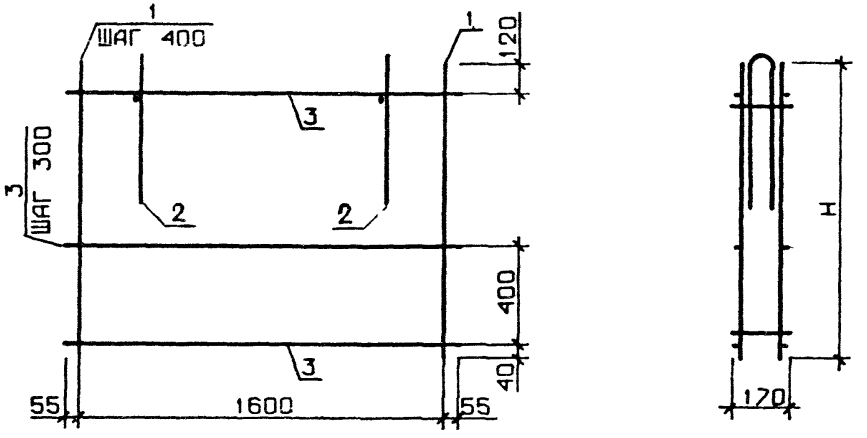

РИС. 2

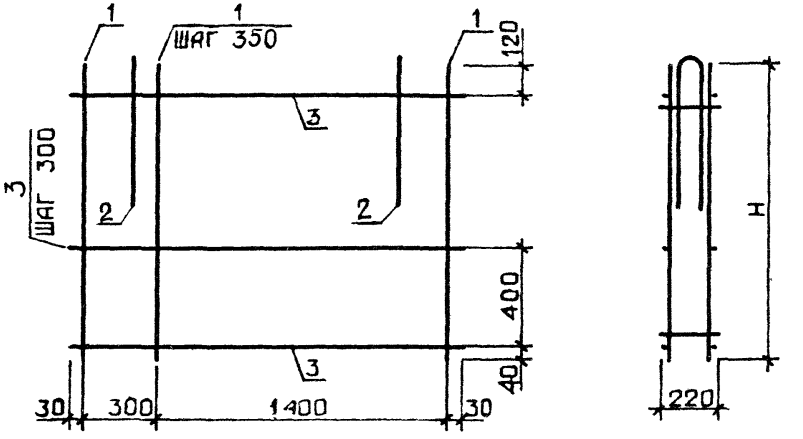

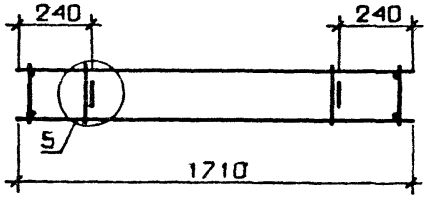

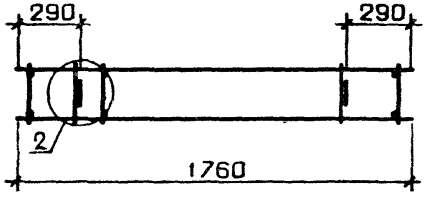

ТАБЛИЦУ ИСПОЛНЕНИЙ СМ. НА ЛИСТЕ 2

УЗЛЫ 1,5 СМ. 1.030.1-1.1-2 00Д1, ЛИСТ 1

НАЧ.ОТД	Борисенко		
Н.КОНТР	Яблочевский		
ГЛ.СПЕЦ	Ковальчук		
ПРОВЕРИЛ	Котова		
РАЗРАБ	Пинчук		

1.030.1-1.1-2 44СБ

КАРКАС ПРОСТРАНСТВ КП 17, КП 18, КП 18.3, КП 19 СБОРОЧНЫЙ ЧЕРТЕЖ

СТАДИЯ	МАССА	МАСШТАБ
Р	СМ ТАБЛ.	
ЛИСТ 1	ЛИСТОВ 2	

ГОСГРАЖДАНСТРОЙ КиевЗНИИЭП

ЭПИЦ Киев ЗНИИЭП | ТЛП КОРТ | ОРМИН

ПОДПИСЬ И ДАТА | ВЗАМ.ИНВ №

РИС. 3

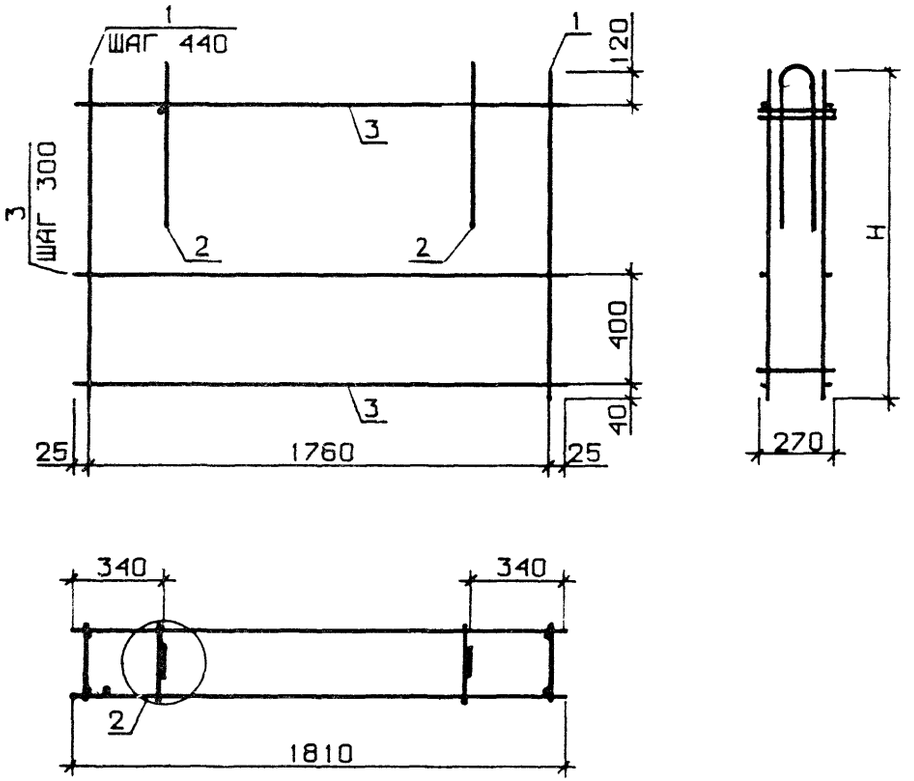

РИС. 4

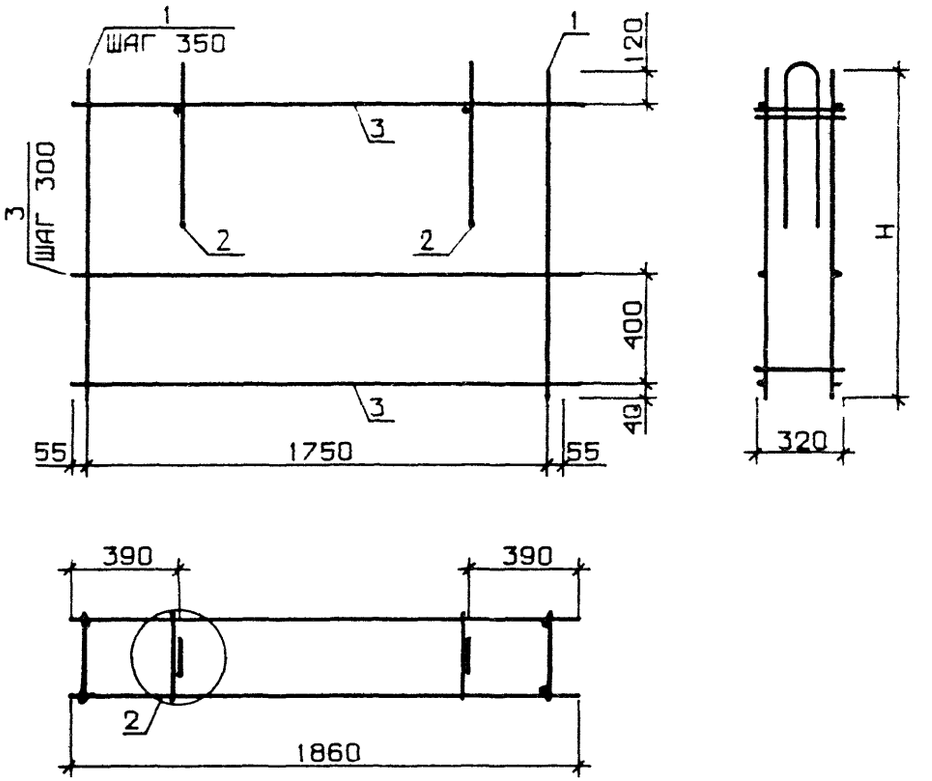

ОБОЗНАЧЕНИЕ	МАРКА	РИС	Н,ММ	МАССА,КГ
I.030.I-I.I-2 44	КП I7.I2.2,0	I	II60	3.94
-0I	КП I7.I8.2,0	I	I760	5.24
-02	КП I7.24.2,0	I	2360	6.53
-03	КП I8.I2.2,5	2	II60	4.45
-04	КП I8.I8.2,5	2	I760	6.0I
-05	КП I8.24.2,5	2	2360	7.56
-06	КП I8,3.I2.3,0	3	II60	5.I2
-07	КП I8,3.I8.3,0	3	I760	7.02
-08	КП I8,3.24.3,0	3	2360	9.76
-09	КП I9.I2.3,5	4	II60	5.86
-I0	КП I9.I8.3,5	4	I760	8.I4
-II	КП I9.24.3,5	4	2360	II.25

УЗЕЛ 2 СМ. 1.030.1-1.1-2 ООДИ, ЛИСТ 1

ТЛП КОРТ
КиевЗНИИЭП

ФОРМА	ЗОНА	ПОЗ	ОБОЗНАЧЕНИЕ	НАИМЕНОВАНИЕ	КОЛ	ПРИМЕЧАНИЕ
				ДОКУМЕНТАЦИЯ		
А3			1.030.1-1.1-2 45СБ	СБОРОЧНЫЙ ЧЕРТЕЖ		
А3			1.030.1-1.1-2 ОСД1	УЗЛЫ АРМАТУРНЫЕ		
			ПЕРЕМЕННЫЕ ДАННЫЕ	ДЛЯ ИСПОЛНЕНИЙ:		
				1.030.1-1.1-2 45 КП 20.12.2,0		
				СБОРОЧНЫЕ ЕДИНИЦЫ		
А4	1		1.030.1-1.1-3 24	КАРКАС ПЛОСКИЙ КР275	6	
А4	2		1.030.1-1.1-3 01-01	ПЕТЛЯ СТРОПОВОЧНАЯ СП2	2	
				ДЕТАЛИ		
ВЧ	3		4.041.1960	СТ. ОТД. ГОСТ 6727-80 Ф4 ВР-I L=1960	8	0.18КГ
				1.030.1-1.1-2 45-01 КП 20.18.2,0		
				СБОРОЧНЫЕ ЕДИНИЦЫ		
А4	1		1.030.1-1.1-3 24-15	КАРКАС ПЛОСКИЙ КР290	6	
А4	2		1.030.1-1.1-3 01-01	ПЕТЛЯ СТРОПОВОЧНАЯ СП2	2	
				ДЕТАЛИ		
ВЧ	3		4.041.1960	СТ. ОТД. ГОСТ 6727-80 Ф4 ВР-I L=1960	12	0.18КГ
				1.030.1-1.1-2 45-02 КП 20.24.2,0		
				СБОРОЧНЫЕ ЕДИНИЦЫ		
А4	1		1.030.1-1.1-3 24-30	КАРКАС ПЛОСКИЙ КР305	6	
А4	2		1.030.1-1.1-3 01-02	ПЕТЛЯ СТРОПОВОЧНАЯ СП3	2	
				ДЕТАЛИ		
ВЧ	3		4.041.1960	СТ. ОТД. ГОСТ 6727-80 Ф4 ВР-I L=1960	16	0.18КГ

1.030.1-1.1-2 45

НАЧ ОТД	Борисенко	
Н КОНТР	Малачевский	
ГЛ СПЕЦ	Ковальчук	
ПРОВЕРИЛ	Котова	
РАЗРАБ		

КАРКАС ПРОСТРАНСТВЕННЫЙ КП 20, КП 20.3, КП 21, КП 21.3

СТАДИЯ	ЛИСТ	ЛИСТОВ
Р	I	4

ГОСГРАЖДАНСТРОЙ КиевЗНИИЭП

ЭПВЦ КиевЗНИИЭП | ТЛП КОРТ | ОПЕРАТОР | СКАЛА

ФОРМАТ	ЗОНА	ПОЗ	ОБОЗНАЧЕНИЕ	НАИМЕНОВАНИЕ	КОЛ	ПРИМЕЧАНИЕ
				1.030.1-1.1-2 45-03 КП 20,3.12.2,5		
				СБОРОЧНЫЕ ЕДИНИЦЫ		
А4	1		1.030.1-1.1-3 24-01	КАРКАС ПЛОСКИЙ КР276	7	
А4	2		1.030.1-1.1-3 01-01	ПЕТЛЯ СТРОПОВОЧНАЯ СП2	2	
				ДЕТАЛИ		
ВЧ	3		4.041.2010	СТ. ОТД. ГОСТ 6727-80 Ф4 ВР-I L=2010	8	0.18КГ
				1.030.1-1.1-2 45-04 КП 20,3.18.2,5		
				СБОРОЧНЫЕ ЕДИНИЦЫ		
А4	1		1.030.1-1.1-3 24-16	КАРКАС ПЛОСКИЙ КР291	7	
А4	2		1.030.1-1.1-3 01-02	ПЕТЛЯ СТРОПОВОЧНАЯ СП3	2	
				ДЕТАЛИ		
ВЧ	3		4.041.2010	СТ. ОТД. ГОСТ 6727-80 Ф4 ВР-I L=2010	12	0.18КГ
				1.030.1-1.1-2 45-05 КП 20,3.24.2,5		
				СБОРОЧНЫЕ ЕДИНИЦЫ		
А4	1		1.030.1-1.1-3 24-31	КАРКАС ПЛОСКИЙ КР306	7	
А4	2		1.030.1-1.1-3 01-03	ПЕТЛЯ СТРОПОВОЧНАЯ СП4	2	
				ДЕТАЛИ		
ВЧ	3		4.041.2010	СТ. ОТД. ГОСТ 6727-80 Ф4 ВР-I L=2010	16	0.18КГ
				1.030.1-1.1-2 45-06 КП 21.12.3,0		
				СБОРОЧНЫЕ ЕДИНИЦЫ		
А4	1		1.030.1-1.1-3 24-05	КАРКАС ПЛОСКИЙ КР280	6	
А4	2		1.030.1-1.1-3 01-01	ПЕТЛЯ СТРОПОВОЧНАЯ СП2	2	
				ДЕТАЛИ		
ВЧ	3		4.041.2060	СТ. ОТД. ГОСТ 6727-80 Ф4 ВР-I L=2060	8	0.18КГ

ВЗАМ ИНВ № | ПОДПИСЬ И ДАТА | ИНВ N ПОДЛ

1.030.1-1.1-2 45

ФОРМАТ	ЗОНА	ПОЗ	ОБОЗНАЧЕНИЕ	НАИМЕНОВАНИЕ	КОЛ	ПРИМЕЧАНИЕ
				1.030.1-1.1-2 45-07 КП 21.18.3,0		
				СБОРОЧНЫЕ ЕДИНИЦЫ		
А4		1	1.030.1-1.1-3 24-20	КАРКАС ПЛОСКИЙ КР295	6	
А4		2	1.030.1-1.1-3 01-02	ПЕТЛЯ СТРОПОВОЧНАЯ СП3	2	
				ДЕТАЛИ		
БЧ		3	4.041.2060	СТ. ОТД. ГОСТ 6727-80 Ф4 ВР-I L=2060	12	0.18КГ
				1.030.1-1.1-2 45-08 КП 21.24.3,0		
				СБОРОЧНЫЕ ЕДИНИЦЫ		
А4		1	1.030.1-1.1-3 24-33	КАРКАС ПЛОСКИЙ КР308	6	
А4		2	1.030.1-1.1-3 01-03	ПЕТЛЯ СТРОПОВОЧНАЯ СП4	2	
				ДЕТАЛИ		
БЧ		3	4.041.2060	СТ. ОТД. ГОСТ 6727-80 Ф4 ВР-I L=2060	16	0.18КГ
				1.030.1-1.1-2 45-09 КП 21,3.12.3,5		
				СБОРОЧНЫЕ ЕДИНИЦЫ		
А4		1	1.030.1-1.1-3 24-06	КАРКАС ПЛОСКИЙ КР281	7	
А4		2	1.030.1-1.1-3 01-01	ПЕТЛЯ СТРОПОВОЧНАЯ СП2	2	
				ДЕТАЛИ		
БЧ		3	4.041.2110	СТ. ОТД. ГОСТ 6727-80 Ф4 ВР-I L=2110	8	0.19КГ
				1.030.1-1.1-2 45-10 КП 21,3.18.3,5		
				СБОРОЧНЫЕ ЕДИНИЦЫ		
А4		1	1.030.1-1.1-3 24-21	КАРКАС ПЛОСКИЙ КР296	7	
А4		2	1.030.1-1.1-3 01-03	ПЕТЛЯ СТРОПОВОЧНАЯ СП4	2	
				ДЕТАЛИ		
БЧ		3	4.041.2110	СТ. ОТД. ГОСТ 6727-80 Ф4 ВР-I L=2110	12	0.19КГ

ЭПВЦ Киев ЗНИИЭП | ОПЕРАТОР ТЛП КОРТ | СКАЛА

ФОРМАТ	ЗОНА	ПОЗ	ОБОЗНАЧЕНИЕ	НАИМЕНОВАНИЕ	КОЛ	ПРИМЕЧАНИЕ
				1.030.1-1.1-2 45-11 КП 21,3.24.3,5		
				СБОРОЧНЫЕ ЕДИНИЦЫ		
А4		1	1.030.1-1.1-3 24-34	КАРКАС ПЛОСКИЙ КР309	7	
А4		2	1.030.1-1.1-3 01-03	ПЕТЛЯ СТРОПОВОЧНАЯ СП4	2	
				ДЕТАЛИ		
БЧ		3	4.041.2110	СТ. ОТД. ГОСТ 6727-80 Ф4 ВР-I L=2110	16	0.19КГ

ЭПВЦ Киев ЗНИИЭП | ОПЕРАТОР ТЛП КОРТ | СКАЛА

ВЗАМ.ИНВ.№ | ПОДПИСЬ И ДАТА | ИНВ.№ПОДЛ

РИС. 1

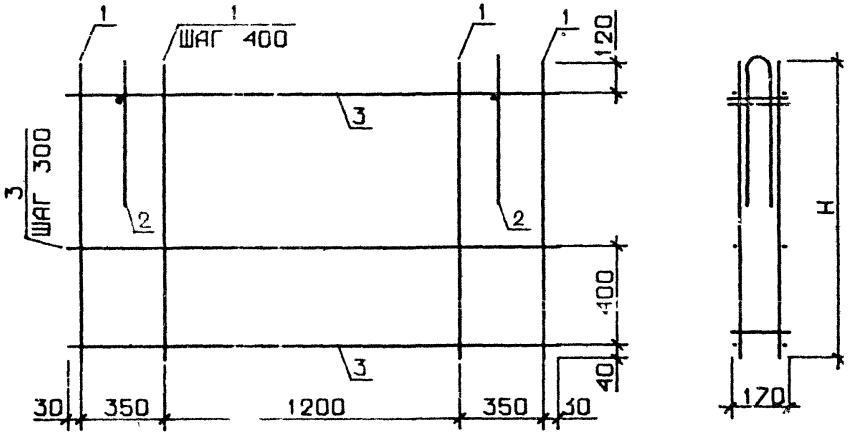

РИС. 2

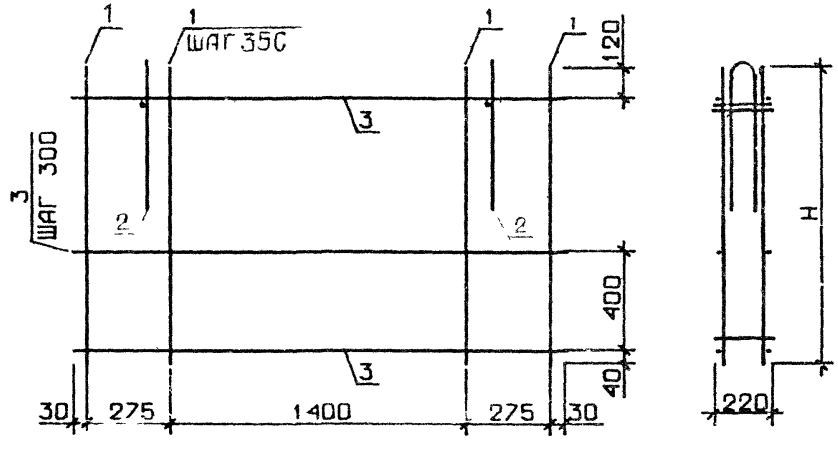

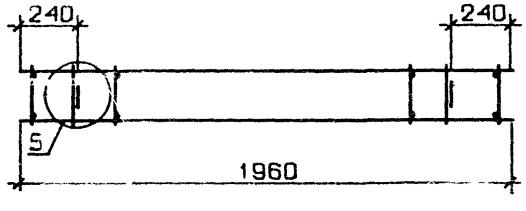

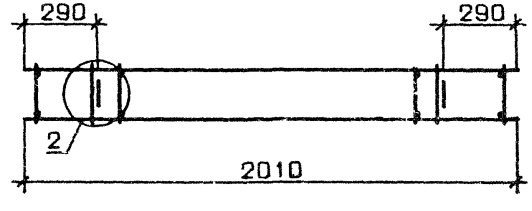

ТАБЛИЦУ ИСПОЛНЕНИЙ СМ. НА ЛИСТЕ 2

УЗЛЫ 1,5 СМ. 1.030.1-1.1-2 00Д1, ЛИСТ 1

НАЧ ОТД	Борисенко		
Н КОНТР	Малачевский		
ГЛ СПЕЦ	Кузьмичук		
ПРОВЕРИЛ	Котова		
РАЗРАБ	[illegible]		

1.030 1-1.1-2 45СБ

КАРКАС ПРОСТРАНСТВ. КП 20, КП 20,3, КП 21, КП 21,3 СБОРОЧНЫЙ ЧЕРТЕЖ

СТАДИЯ	МАССА	МАСШТАБ
Р	СМ ТАБЛ.	

ЛИСТ 1 | ЛИСТОВ 2

ГОСГРАЖДАНСТРОЙ КиевЗНИИЭП

ЭЛ ПОЦ Киев ЗНИИЭП | ТЛП КОРТ

ПОДПИСЬ И ДАТА | ВЗАМ ИНВ №

Инв № ПОДЛ

КиевЗНИИЭП ТЛП КОРТ

РИС. 3

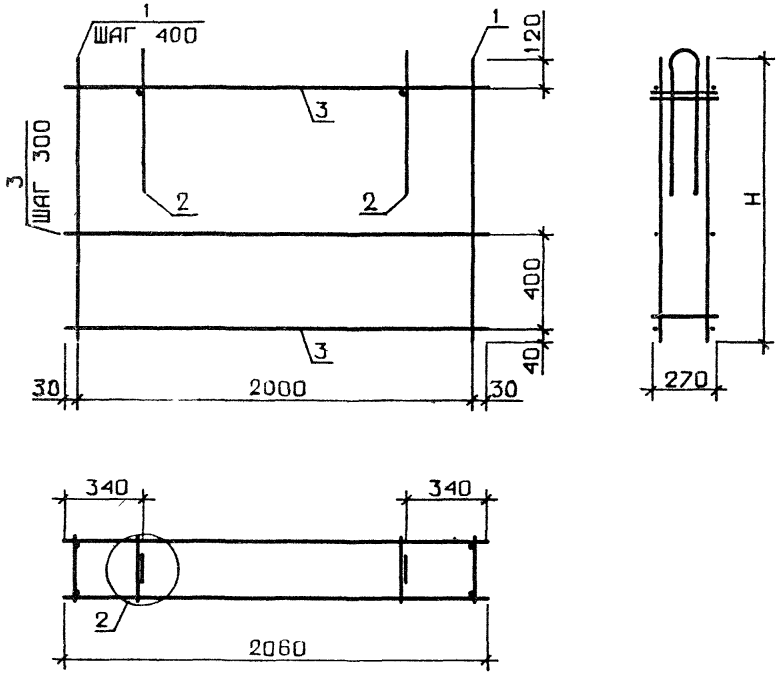

РИС. 4

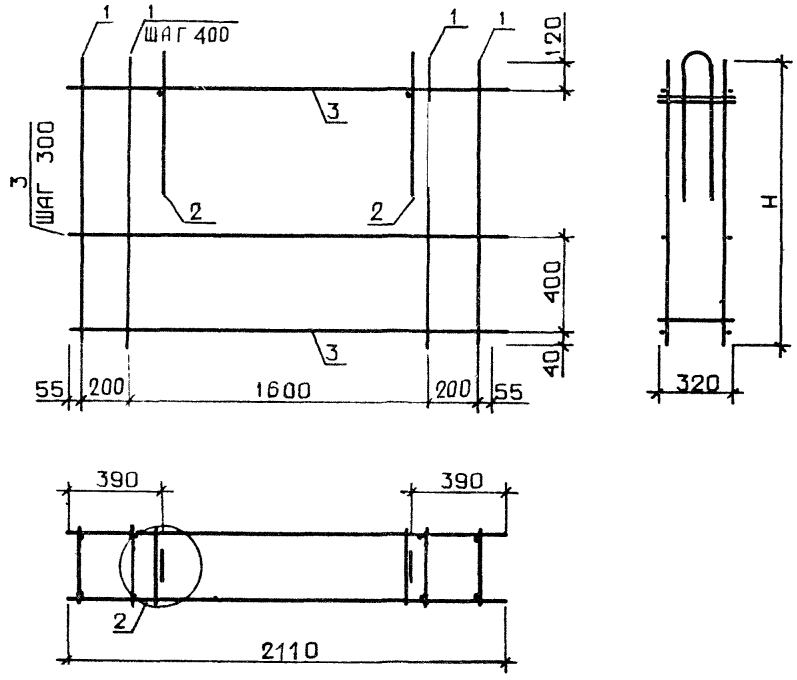

ОБОЗНАЧЕНИЕ	МАРКА	РИС	Н, ММ	МАССА, КГ
1·030·1-1·1-2 45	20КП 20·12·2·0	1	1160	4·4
-01	20КП 20·18·2·0	1	1760	5·9
-02	20КП 20·24·2·0	1	2360	7·4
-03	20КП 20,3·12·2 5	2	1160	4·9
-04	20КП 20,3·18·2.5	2	1760	6·7
-05	20КП 20,3·24·2.5	2	2360	9·3
-06	20КП 21·12·3·0	3	1160	5·8
-07	20КП 21·18·3·0	3	1760	8·0
-08	20КП 21,24·3·0	3	2360	11·2
-09	20КП 21,3·12·3.5	4	1160	5·9
-10	20КП 21,3·18·3.5	4	1760	9·1
-11	20КП 21,3·24·3.5	4	2360	11·4

УЗЕЛ 2 СМ. 1.030 1-1 1-2 ООДШ,ЛИСТ 1

ФОРМАТ	ЗОНА	ПОЗ	ОБОЗНАЧЕНИЕ	НАИМЕНОВАНИЕ	КОЛ	ПРИМЕЧАНИЕ
				ДОКУМЕНТАЦИЯ		
А3			1.030.1-1.1-2 46СВ	СБОРОЧНЫЙ ЧЕРТЕЖ		
А3			1.030.1-1.1-2 00Д1	УЗЛЫ АРМАТУРНЫЕ		
			ПЕРЕМЕННЫЕ ДАННЫЕ	ДЛЯ ИСПОЛНЕНИЙ:		
				1.030.1-1.1-2 46 КП 41.90.20		
				СБОРОЧНЫЕ ЕДИНИЦЫ		
А4	1		1.030.1-1.1-3 25	КАРКАС ПЛОСКИЙ КР310	4	
А4	2		1.030.1-1.1-3 01	ПЕТЛЯ СТРОПОВОЧНАЯ СП1	1	
				ДЕТАЛИ		
БЧ	3		4.041.850	СТ. ОТД. ГОСТ 6727-80 Ф4 ВР-I L=850	8	0.08КГ
БЧ	4		8.013.180	СТ. ОТД. ГОСТ 5781-82 Ф8 А-III L=180	1	0.07КГ
				1.030.1-1.1-2 46-01 КП 41.120.20		
				СБОРОЧНЫЕ ЕДИНИЦЫ		
А4	1		1.030.1-1.1-3 25	КАРКАС ПЛОСКИЙ КР310	5	
А4	2		1.030.1-1.1-3 01	ПЕТЛЯ СТРОПОВОЧНАЯ СП1	1	
				ДЕТАЛИ		
БЧ	3		4.041.1150	СТ. ОТД. ГОСТ 6727-80 Ф4 ВР-I L=1150	8	0.10КГ
БЧ	4		8.013.180	СТ. ОТД. ГОСТ 5781-82 Ф8 А-III L=180	1	0.07КГ
				1.030.1-1.1-2 46-02 КП 41.150.20		
				СБОРОЧНЫЕ ЕДИНИЦЫ		
А4	1		1.030.1-1.1-3 25	КАРКАС ПЛОСКИЙ КР310	6	
А4	2		1.030.1-1.1-3 01	ПЕТЛЯ СТРОПОВОЧНАЯ СП1	1	

ФОРМАТ	ЗОНА	ПОЗ	ОБОЗНАЧЕНИЕ	НАИМЕНОВАНИЕ	КОЛ	ПРИМЕЧАНИЕ
				ДЕТАЛИ		
БЧ	3		4.041.1450	СТ. ОТД. ГОСТ 6727-80 Ф4 ВР-I L=1450	8	0.13КГ
БЧ	4		8.013.180	СТ. ОТД. ГОСТ 5781-82 Ф8 А-III L=180	1	0.07КГ
				1.030.1-1.1-2 46-03 КП 41.180.20		
				СБОРОЧНЫЕ ЕДИНИЦЫ		
А4	1		1.030.1-1.1-3 25	КАРКАС ПЛОСКИЙ КР310	7	
А4	2		1.030.1-1.1-3 01-01	ПЕТЛЯ СТРОПОВОЧНАЯ СП2	1	
				ДЕТАЛИ		
БЧ	3		4.041.1750	СТ. ОТД. ГОСТ 6727-80 Ф4 ВР-I L=1750	8	0.16КГ
БЧ	4		8.013.180	СТ. ОТД. ГОСТ 5781-82 Ф8 А-III L=180	1	0.07КГ
				1.030.1-1.1-2 46-04 КП 41.60.25		
				СБОРОЧНЫЕ ЕДИНИЦЫ		
А4	1		1.030.1-1.1-3 25-01	КАРКАС ПЛОСКИЙ КР311	3	
А4	2		1.030.1-1.1-3 01	ПЕТЛЯ СТРОПОВОЧНАЯ СП1	1	
				ДЕТАЛИ		
БЧ	3		4.041.550	СТ. ОТД. ГОСТ 6727-80 Ф4 ВР-I L=550	8	0.05КГ
БЧ	4		8.013.230	СТ. ОТД. ГОСТ 5781-82 Ф8 А-III L=230	1	0.09КГ
				1.030.1-1.1-2 46-05 КП 41.90.25		
				СБОРОЧНЫЕ ЕДИНИЦЫ		
А4	1		1.030.1-1.1-3 25-01	КАРКАС ПЛОСКИЙ КР311	4	
А4	2		1.030.1-1.1-3 01	ПЕТЛЯ СТРОПОВОЧНАЯ СП1	1	
				ДЕТАЛИ		
БЧ	3		4.041.850	СТ. ОТД. ГОСТ 6727-80 Ф4 ВР-I L=850	8	0.08КГ
БЧ	4		8.013.230	СТ. ОТД. ГОСТ 5781-82 Ф8 А-III L=230	1	0.09КГ

ЭПВЦ КиевЗНИИЭП — ОПЕРАТОР ТЛП КОРТ — СКАЛА

ВЗАМ. ИНВ № — ПОДПИСЬ И ДАТА — ИНВ № ПОДЛ.

1.030.1-1.1-2 46

НАЧ ОТД	БОРИСЕНКО	
Н КОНТР	МАЛАЧЕВСКИЙ	
ГЛ СПЕЦ	КОВАЛЬЧУК	
ПРОВЕРИЛ	КОТОВА	

КАРКАС ПРОСТРАНСТВ. КП 41

СТАДИЯ	ЛИСТ	ЛИСТОВ
Р	I	4

ГОСГРАЖДАНСТРОЙ КиевЗНИИЭП

1.030.1-1.1-2 46

ЛИСТ 2

ФОРМАТ	ЗОНА	ПОЗ	ОБОЗНАЧЕНИЕ	НАИМЕНОВАНИЕ	КОЛ	ПРИМЕЧАНИЕ
				1.030.1-1.1-2 46-06 КП 41.120.25		
				СБОРОЧНЫЕ ЕДИНИЦЫ		
А4	1		1.030.1-1.1-3 25-01	КАРКАС ПЛОСКИЙ КР311	5	
А4	2		1.030.1-1.1-3 01	ПЕТЛЯ СТРОПОВОЧНАЯ СП1	1	
				ДЕТАЛИ		
БЧ	3		4.041.1150	СТ. ОТД. ГОСТ 6727-80 Ф4 ВР-I L=1150	8	0.10КГ
БЧ	4		8.013.230	СТ. ОТД. ГОСТ 5781-82 Ф8 А-III L=230	1	0.09КГ
				1.030.1-1.1-2 46-07 КП 41.130.25		
				СБОРОЧНЫЕ ЕДИНИЦЫ		
А4	1		1.030.1-1.1-3 25-01	КАРКАС ПЛОСКИЙ КР311	5	
А4	2		1.030.1-1.1-3 01	ПЕТЛЯ СТРОПОВОЧНАЯ СП1	1	
				ДЕТАЛИ		
БЧ	3		4.041.1250	СТ. ОТД. ГОСТ 6727-80 Ф4 ВР-I L=1250	8	0.11КГ
БЧ	4		8.013.230	СТ. ОТД. ГОСТ 5781-82 Ф8 А-III L=230	1	0.09КГ
				1.030.1-1.1-2 46-08 КП 41.150.25		
				СБОРОЧНЫЕ ЕДИНИЦЫ		
А4	1		1.030.1-1.1-3 25-01	КАРКАС ПЛОСКИЙ КР311	6	
А4	2		1.030.1-1.1-3 01-01	ПЕТЛЯ СТРОПОВОЧНАЯ СП2	1	
				ДЕТАЛИ		
БЧ	3		4.041.1450	СТ. ОТД. ГОСТ 6727-80 Ф4 ВР-I L=1450	8	0.13КГ
БЧ	4		8.013.230	СТ. ОТД. ГОСТ 5781-82 Ф8 А-III L=230	1	0.09КГ
				1.030.1-1.1-2 46-09 КП 41.180.25		
				СБОРОЧНЫЕ ЕДИНИЦЫ		
А4	1		1.030.1-1.1-3 25-01	КАРКАС ПЛОСКИЙ КР311	7	
А4	2		1.030.1-1.1-3 01-01	ПЕТЛЯ СТРОПОВОЧНАЯ СП2	1	

ФОРМАТ	ЗОНА	ПОЗ	ОБОЗНАЧЕНИЕ	НАИМЕНОВАНИЕ	КОЛ	ПРИМЕЧАНИЕ
				ДЕТАЛИ		
БЧ	3		4.041.1750	СТ. ОТД. ГОСТ 6727-80 Ф4 ВР-I L=1750	8	0.16КГ
БЧ	4		8.013.230	СТ. ОТД. ГОСТ 5781-82 Ф8 А-III L=230	1	0.09КГ
				1.030.1-1.1-2 46-10 КП 41.210.25		
				СБОРОЧНЫЕ ЕДИНИЦЫ		
А4	1		1.030.1-1.1-3 25-01	КАРКАС ПЛОСКИЙ КР311	8	
А4	2		1.030.1-1.1-3 01-01	ПЕТЛЯ СТРОПОВОЧНАЯ СП2	1	
				ДЕТАЛИ		
БЧ	3		4.041.2050	СТ. ОТД. ГОСТ 6727-80 Ф4 ВР-I L=2050	8	0.18КГ
БЧ	4		8.013.230	СТ. ОТД. ГОСТ 5781-82 Ф8 А-III L=230		0.09КГ

СКАЛА
ОПЕРАТОР ТЛП КОРТ
ЭПВЦ Киев ЗНИИЭП
ВЗАМ.ИНВ.№
ПОДПИСЬ И ДАТА
ИНВ.№ПОДЛ

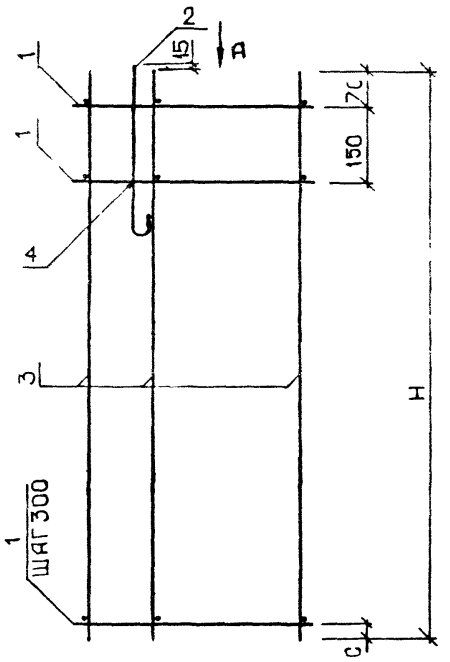

ОБОЗНАЧЕНИЕ	МАРКА	Н, ММ	В, ММ	А, ММ	С, ММ	МАССА, КГ
1.030.1-1,1-2 46	КП 41.90.20	850	180	120	30	1 78
-01	КП 41.120.20	1150	180	120	30	2.17
-02	КП 41.150.20	1450	180	120	30	2.56
-03	КП 41.180.20	1750	180	120	30	3.24
-04	КП 41.60.25	550	230	165	30	1.44
-05	КП 41.90.25	850	230	165	30	1.84
-06	КП 41.120.25	1150	230	165	30	2.24
-07	КП 41.130.25	1250	230	165	130	2.31
-08	КП 41.150.25	1450	230	165	30	2.93
-09	КП 41.180.25	1750	230	165	30	3.33
-10	КП 41.210.25	2050	230	165	30	3.73

ВИД А

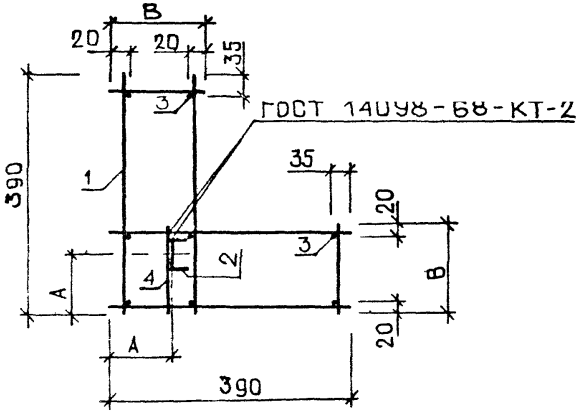

НАЧ ОТД	БОРИСЕНКО		
Н КОНТР	МАЛАЧЕВСКИЙ		
ГЛ СПЕЦ	КОВАЛЬЧУК		
ПРОВЕРИЛ	КОТОВА		
РАЗРАБ	ХАРСА		

1.030.1-1.1-2 46СБ

КАРКАС ПРОСТРАНСТВ.
КП 41
СБОРОЧНЫЙ ЧЕРТЕЖ

СТАДИЯ	МАССА	МАСШТАБ
Р	СМ ТАБЛ	
ЛИСТ	ЛИСТОВ 1	

ГОСГРАЖДАНСТРОЙ
КиевЗНИИЭП

ТЛП КОРТ
Киев ЗНИИЭП
Подпись и дата

ФОРМАТ	ЗОНА	ПОЗ	ОБОЗНАЧЕНИЕ	НАИМЕНОВАНИЕ	КОЛ	ПРИМЕЧАНИЕ
				ДОКУМЕНТАЦИЯ		
А3			1.030.1-1.1-2 47СВ	СБОРОЧНЫЙ ЧЕРТЕЖ		
А3			1.030.1-1.1-2 00Д1	УЗЛЫ АРМАТУРНЫЕ		
			ПЕРЕМЕННЫЕ ДАННЫЕ	ДЛЯ ИСПОЛНЕНИЙ:		
				1.030.1-1.1-2 47 КП 46.60.25		
				СБОРОЧНЫЕ ЕДИНИЦЫ		
А4	1		1.030.1-1.1-3 25-02	КАРКАС ПЛОСКИЙ КР312	3	
А4	2		1.030.1-1.1-3 01	ПЕТЛЯ СТРОПОВОЧНАЯ СП1	1	
				ДЕТАЛИ		
БЧ	3		4.041.550	СТ. ОТД. ГОСТ 6727-80 Ф4 ВР-I L=550	8	0.05КГ
БЧ	4		8.013.230	СТ. ОТД. ГОСТ 5781-82 Ф8 А-III L=230	1	0.09КГ
				1.030.1-1.1-2 47-01 КП 46.90.25		
				СБОРОЧНЫЕ ЕДИНИЦЫ		
А4	1		1.030.1-1.1-3 25-02	КАРКАС ПЛОСКИЙ КР312	4	
А4	2		1.030.1-1.1-3 01	ПЕТЛЯ СТРОПОВОЧНАЯ СП1	1	
				ДЕТАЛИ		
БЧ	3		4.041.850	СТ. ОТД. ГОСТ 6727-80 Ф4 ВР-I L=850	8	0.08КГ
БЧ	4		8.013.230	СТ. ОТД. ГОСТ 5781-82 Ф8 А-III L=230	1	0.09КГ
				1.030.1-1.1-2 47-02 КП 46.120.25		
				СБОРОЧНЫЕ ЕДИНИЦЫ		
А4	1		1.030.1-1.1-3 25-02	КАРКАС ПЛОСКИЙ КР312	5	
А4	2		1.030.1-1.1-3 01	ПЕТЛЯ СТРОПОВОЧНАЯ СП1	1	

НАЧ.ОТД	БОРИСЕНКО		
Н.КОНТР	МАЛАЧЕВСКИЙ		
ГЛ.СПЕЦ	КОВАЛЬЧУК		
ПРОВЕРИЛ	КОТОВА		
РАЗРАБ.	ХАРСА		

1.030.1-1.1-2 47

КАРКАС ПРОСТРАНСТВ.КП 46

СТАДИЯ	ЛИСТ	ЛИСТОВ
Р	I	5

ГОСГРАЖДАНСТРОЙ
КиевЗНИИЭП

КиевЗНИИЭП | ТЛП КОРТ

ФОРМАТ	ЗОНА	ПОЗ	ОБОЗНАЧЕНИЕ	НАИМЕНОВАНИЕ	КОЛ	ПРИМЕЧАНИЕ
				ДЕТАЛИ		
БЧ	3		4.041.1150	СТ. ОТД. ГОСТ 6727-80 Ф4 ВР-I L=1150	8	0.10КГ
БЧ	4		8.013.230	СТ. ОТД. ГОСТ 5781-82 Ф8 А-III L=230	1	0.09КГ
				1.030.1-1.1-2 47-03 КП 46.130.25		
				СБОРОЧНЫЕ ЕДИНИЦЫ		
А4	1		1.030.1-1.1-3 25-02	КАРКАС ПЛОСКИЙ КР312	5	
А4	2		1.030.1-1.1-3 01-01	ПЕТЛЯ СТРОПОВОЧНАЯ СП2	1	
				ДЕТАЛИ		
БЧ	3		4.041.1250	СТ. ОТД. ГОСТ 6727-80 Ф4 ВР-I L=1250	8	0.11КГ
БЧ	4		8.013.230	СТ. ОТД. ГОСТ 5781-82 Ф8 А-III L=230	1	0.09КГ
				1.030.1-1.1-2 47-04 КП 46.150.25		
				СБОРОЧНЫЕ ЕДИНИЦЫ		
А4	1		1.030.1-1.1-3 25-02	КАРКАС ПЛОСКИЙ КР312	6	
А4	2		1.030.1-1.1-3 01-01	ПЕТЛЯ СТРОПОВОЧНАЯ СП2	1	
				ДЕТАЛИ		
БЧ	3		4.041.1450	СТ. ОТД. ГОСТ 6727-80 Ф4 ВР-I L=1450	8	0.13КГ
БЧ	4		8.013.230	СТ. ОТД. ГОСТ 5781-82 Ф8 А-III L=230	1	0.09КГ
				1.030.1-1.1-2 47-05 КП 46.180.25		
				СБОРОЧНЫЕ ЕДИНИЦЫ		
А4	1		1.030.1-1.1-3 25-02	КАРКАС ПЛОСКИЙ КР312	7	
А4	2		1.030.1-1.1-3 01-01	ПЕТЛЯ СТРОПОВОЧНАЯ СП2	1	
				ДЕТАЛИ		
БЧ	3		4.041.1750	СТ. ОТД. ГОСТ 6727-80 Ф4 ВР-I L=1750	8	0.16КГ
БЧ	4		8.013.230	СТ. ОТД. ГОСТ 5781-82 Ф8 А-III L=230	1	0.09КГ

ЭПВЦ Киев ЗНИИЭП | ОПЕРАТОР ТЛП КОРТ | СКАЛА

ВЗАМ.ИНВ № | ПОДПИСЬ И ДАТА | ИНВ.№ПОДЛ

1.030.1-1.1-2 47

ФОРМАТ	ЗОНА	ПОЗ	ОБОЗНАЧЕНИЕ	НАИМЕНОВАНИЕ	КОЛ	ПРИМЕЧАНИЕ
				1.030.1-1.1-2 47-06 КП 46.210.25		
				СБОРОЧНЫЕ ЕДИНИЦЫ		
А4	1		1.030.1-1.1-3 25-02	КАРКАС ПЛОСКИЙ КР312	8	
А4	2		1.030.1-1.1-3 01-01	ПЕТЛЯ СТРОПОВОЧНАЯ СП2	1	
				ДЕТАЛИ		
				СТ. ОТД. ГОСТ 6727-80		
БЧ	3		4.041.2050	Ф4 ВР-I L=2050	8	0.18КГ
				СТ. ОТД. ГОСТ 5781-82		
БЧ	4		8.013.230	Ф8 А-III L=230	1	0.09КГ
				1.030.1-1.1-2 47-07 КП 46.60.30		
				СБОРОЧНЫЕ ЕДИНИЦЫ		
А4	1		1.030.1-1.1-3 25-03	КАРКАС ПЛОСКИЙ КР313	3	
А4	2		1.030.1-1.1-3 01	ПЕТЛЯ СТРОПОВОЧНАЯ СП1	1	
				ДЕТАЛИ		
				СТ. ОТД. ГОСТ 6727-80		
БЧ	3		4.041.550	Ф4 ВР-I L=550	8	0.05КГ
				СТ. ОТД. ГОСТ 5781-82		
БЧ	4		8.013.280	Ф8 А-III L=280	1	0.11КГ
				1.030.1-1.1-2 47-08 КП 46.90.30		
				СБОРОЧНЫЕ ЕДИНИЦЫ		
А4	1		1.030.1-1.1-3 25-03	КАРКАС ПЛОСКИЙ КР313	4	
А4	2		1.030.1-1.1-3 01	ПЕТЛЯ СТРОПОВОЧНАЯ СП1	1	
				ДЕТАЛИ		
				СТ. ОТД. ГОСТ 6727-80		
БЧ	3		4.041.850	Ф4 ВР-I L=850	8	0.08КГ
				СТ. ОТД. ГОСТ 5781-82		
БЧ	4		8.013.280	Ф8 А-III L=280	1	0.11КГ
				1.030.1-1.1-2 47-09 КП 46.120.30		
				СБОРОЧНЫЕ ЕДИНИЦЫ		
А4	1		1.030.1-1.1-3 25-03	КАРКАС ПЛОСКИЙ КР313	5	
А4	2		1.030.1-1.1-3.01-01	ПЕТЛЯ СТРОПОВОЧНАЯ СП2	1	

ФОРМАТ	ЗОНА	ПОЗ	ОБОЗНАЧЕНИЕ	НАИМЕНОВАНИЕ	КОЛ	ПРИМЕЧАНИЕ
				ДЕТАЛИ		
				СТ. ОТД. ГОСТ 6727-80		
БЧ	3		4.041.1150	Ф4 ВР-I L=1150	8	0.10КГ
				СТ. ОТД. ГОСТ 5781-82		
БЧ	4		8.013.280	Ф8 А-III L=280	1	0.11КГ
				1.030.1-1.1-2 47-10 КП 46.130.30		
				СБОРОЧНЫЕ ЕДИНИЦЫ		
А4	1		1.030.1-1.1-3 25-03	КАРКАС ПЛОСКИЙ КР313	5	
А4	2		1.030.1-1.1-3 01-01	ПЕТЛЯ СТРОПОВОЧНАЯ СП2	1	
				ДЕТАЛИ		
				СТ. ОТД. ГОСТ 6727-80		
БЧ	3		4.041.1250	Ф4 ВР-I L=1250	8	0.11КГ
				СТ. ОТД. ГОСТ 5781-82		
БЧ	4		8.013.280	Ф8 А-III L=280	1	0.11КГ
				1.030.1-1.1-2 47-11 КП 46.150.30		
				СБОРОЧНЫЕ ЕДИНИЦЫ		
А4	1		1.030.1-1.1-3 25-03	КАРКАС ПЛОСКИЙ КР313	6	
А4	2		1.030.1-1.1-3 01-01	ПЕТЛЯ СТРОПОВОЧНАЯ СП2	1	
				ДЕТАЛИ		
				СТ. ОТД. ГОСТ 6727-80		
БЧ	3		4.041.1450	Ф4 ВР-I L=1450	8	0.13КГ
				СТ. ОТД. ГОСТ 5781-82		
БЧ	4		8.013.280	Ф8 А-III L=280	1	0.11КГ
				1.030.1-1.1-2 47-12 КП 46.180.30		
				СБОРОЧНЫЕ ЕДИНИЦЫ		
А4	1		1.030.1-1.1-3 25-03	КАРКАС ПЛОСКИЙ КР313	7	
А4	2		1.030.1-1.1-3 01-01	ПЕТЛЯ СТРОПОВОЧНАЯ СП2	1	
				ДЕТАЛИ		
				СТ. ОТД. ГОСТ 6727-80		
БЧ	3		4.041.1750	Ф4 ВР-I L=1750	8	0.16КГ
				СТ. ОТД. ГОСТ 5781-82		
БЧ	4		8.013.280	Ф8 А-III L=280	1	0.11КГ

Киев ЗНИИЭП ТЛП КОРТ
ЭПВЦ Киев ЗНИИЭП
ОПЕРАТОР ТЛП КОРТ
СКАЛА
ВЗАМ ИНВ №
ПОДПИСЬ И ДАТА
ИНВ №ПОДЛ

ФОРМАТ	ЗОНА	ПОЗ	ОБОЗНАЧЕНИЕ	НАИМЕНОВАНИЕ	КОЛ	ПРИМЕЧАНИЕ
				1.030.1-1.1-2 47-13 КП 46.210.30		
				СБОРОЧНЫЕ ЕДИНИЦЫ		
А4		1	1.030.1-1.1-3 25-03	КАРКАС ПЛОСКИЙ КР313	8	
А4		2	1.030.1-1.1-3 01-01	ПЕТЛЯ СТРОПОВОЧНАЯ СП2	1	
				ДЕТАЛИ		
БЧ		3	4.041.2050	СГ. ОТД. ГОСТ 6727-80 Ф4 ВР-I L=2050	8	0.18КГ
БЧ		4	8.013.280	СТ. ОТД. ГОСТ 5781-82 Ф8 А-III L=280	1	0.11КГ

Киев ЗНИИЭП ТЛП КОРТ

ФОРМАТ	ЗОНА	ПОЗ	ОБОЗНАЧЕНИЕ	НАИМЕНОВАНИЕ	КОЛ	ПРИМЕЧАНИЕ

ЭПВЦ Киев ЗНИИЭП ОПЕРА ОР ТЛП КОР

ВЗАМ.ИНВ№ ПОДПИСЬ И ДАТА ИНВ№ПОДЛ

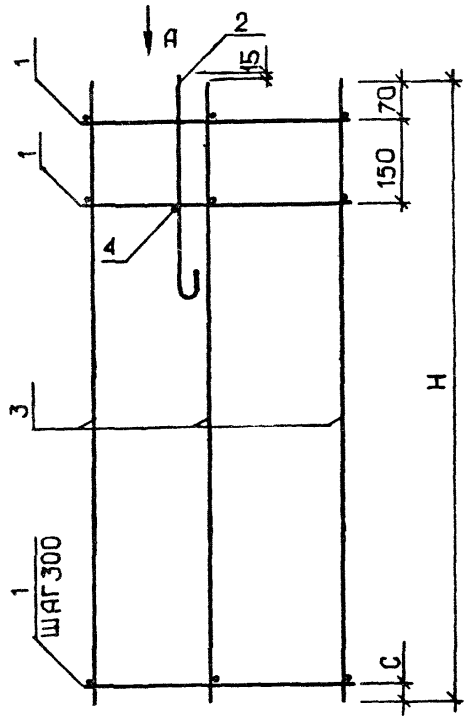

ОБОЗНАЧЕНИЕ	МАРКА	H, ММ	B, ММ	A, ММ	C, ММ	МАССА, КГ
1.030.1-1.1-2 47	КП 46.60.25	550	230	170	30	1.50
-01	КП 46.90.25	850	230	170	30	1.91
-02	КП 46.120.25	1150	230	170	30	2.33
-03	КП 46.130.25	1250	230	170	130	2.69
-04	КП 46.150.25	1450	230	170	30	3.04
-05	КП 46.180.25	1750	230	170	30	3.45
-06	КП 46.210.25	2050	230	170	30	3.87
-07	КП 46.60.30	550	280	200	30	1.54
-08	КП 46.90.30	850	280	200	30	1.97
-09	КП 46.120.30	1150	280	200	30	2.69
-10	КП 46.130.30	1250	280	200	130	2.76
-11	КП 46.150.30	1450	280	200	30	3.11
-12	КП 46.180.30	1750	280	200	30	3.54
-13	КП 46.210.30	2050	280	200	30	3.96

ВИД А

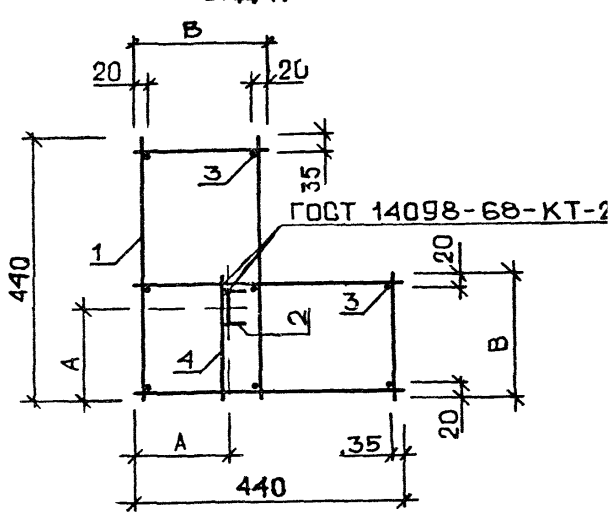

НАЧ ОТД	БОРИСЕНКО		
Н КОНТР	МАЛАЧЕВСКИЙ		
ГЛ.СПЕЦ	КОВАЛЬЧУК		
ПРОВЕРИЛ	КОТОВА		
РАЗРАБ.	ХАРСА		

1.030.1-1.1-2 47ОБ

КАРКАС ПРОСТРАНСТВ. КП 46
СБОРОЧНЫЙ ЧЕРТЕЖ

СТАДИЯ	МАССА	МАСШТАБ
Р	СМ ТАБЛ	
ЛИСТ	ЛИСТОВ 1	

ГОСГРАЖДАНСТРОЙ
КиевЗНИИЭП

Киев ЗНИИЭП ТЛП КОРТ

Инв № подл | Подпись и дата | Взам инв №

ФОРМАТ	ЗОНА	ПОЗ	ОБОЗНАЧЕНИЕ	НАИМЕНОВАНИЕ	КОЛ	ПРИМЕЧАНИЕ
				ДОКУМЕНТАЦИЯ		
А3			1.030.1-1.1-2 48СВ	СБОРОЧНЫЙ ЧЕРТЕЖ		
А3			1.030.1-1.1-2 00Д1	УЗЛЫ АРМАТУРНЫЕ		
			ПЕРЕМЕННЫЕ ДАННЫЕ	ДЛЯ ИСПОЛНЕНИЙ:		
				1.030.1-1.1-2 48 КП 51.60.30		
				СБОРОЧНЫЕ ЕДИНИЦЫ		
А4	1		1.030.1-1.1-3 25-04	КАРКАС ПЛОСКИЙ КР314	3	
А4	2		1.030.1-1.1-3 01	ПЕТЛЯ СТРОПОВОЧНАЯ СП1	1	
				ДЕТАЛИ		
БЧ	3		5.041.550	СТ. ОТД. ГОСТ 6727-80 Ф5 ВР-I L=550	8	0.08КГ
БЧ	4		8.013.280	СТ. ОТД. ГОСТ 5781-82 Ф8 А-III L=280	1	0.11КГ
				1.030.1-1.1-2 48-01 КП 51.90.30		
				СБОРОЧНЫЕ ЕДИНИЦЫ		
А4	1		1.030.1-1.1-3 25-04	КАРКАС ПЛОСКИЙ КР314	4	
А4	2		1.030.1-1.1-3 01	ПЕТЛЯ СТРОПОВОЧНАЯ СП1	1	
				ДЕТАЛИ		
БЧ	3		5.041.850	СТ. ОТД. ГОСТ 6727-80 Ф5 ВР-I L=850	8	0.12КГ
БЧ	4		8.013.280	СТ. ОТД. ГОСТ 5781-82 Ф8 А-III L=280	1	0.11КГ
				1.030.1-1.1-2 48-02 КП 51.120.30		
				СБОРОЧНЫЕ ЕДИНИЦЫ		
А4	1		1.030.1-1.1-3 25-04	КАРКАС ПЛОСКИЙ КР314	5	
А4	2		1.030.1-1.1-3 01-01	ПЕТЛЯ СТРОПОВОЧНАЯ СП2	1	

1.030.1-1.1-2 48

НАЧ ОТД	БОРИСЕНКО	
Н КОНТР	МАЛАЧЕВСКИЙ	
ГЛ СПЕЦ	КОВАЛЬЧУК	
ПРОВЕРИЛ	КОТОВА	
РАЗРАБ	ХАРСА	

КАРКАС ПРОСТРАНСТВ.КП 51

СТАДИЯ	ЛИСТ	ЛИСТОВ
Р	I	5

ГОСГРАЖДАНСТРОЙ
КиевЗНИИЭП

СКАЛА | ОПЕРАТОР ТЛП КОРТ | ЭПВЦ КиевЗНИИЭП | ПОДПИСЬ И ДАТА | ИНВ № ПОДЛ

ФОРМАТ	ЗОНА	ПОЗ	ОБОЗНАЧЕНИЕ	НАИМЕНОВАНИЕ	КОЛ	ПРИМЕЧАНИЕ
				ДЕТАЛИ		
БЧ	3		5.041.1150	СТ. ОТД. ГОСТ 6727-80 Ф5 ВР-I L=1150	8	0.16КГ
БЧ	4		8.013.280	СТ. ОТД. ГОСТ 5781-82 Ф8 А-III L=280	1	0.11КГ
				1.030.1-1.1-2 48-03 КП 51.130.30		
				СБОРОЧНЫЕ ЕДИНИЦЫ		
А4	1		1.030.1-1.1-3 25-04	КАРКАС ПЛОСКИЙ КР314	5	
А4	2		1.030.1-1.1-3 01-01	ПЕТЛЯ СТРОПОВОЧНАЯ СП2	1	
				ДЕТАЛИ		
БЧ	3		5.041.1250	СТ. ОТД. ГОСТ 6727-80 Ф5 ВР-I L=1250	8	0.17КГ
БЧ	4		8.013.280	СТ. ОТД. ГОСТ 5781-82 Ф8 А-III L=280	1	0.11КГ
				1.030.1-1.1-2 48-04 КП 51.150.30		
				СБОРОЧНЫЕ ЕДИНИЦЫ		
А4	1		1.030.1-1.1-3 25-04	КАРКАС ПЛОСКИЙ КР314	6	
А4	2		1.030.1-1.1-3 01-01	ПЕТЛЯ СТРОПОВОЧНАЯ СП2	1	
				ДЕТАЛИ		
БЧ	3		5.041.1450	СТ. ОТД. ГОСТ 6727-80 Ф5 ВР-I L=1450	8	0.20КГ
БЧ	4		8.013.280	СТ. ОТД. ГОСТ 5781-82 Ф8 А-III L=280	1	0.11КГ
				1.030.1-1.1-2 48-05 КП 51.180.30		
				СБОРОЧНЫЕ ЕДИНИЦЫ		
А4	1		1.030.1-1.1-3 25-04	КАРКАС ПЛОСКИЙ КР314	7	
А4	2		1.030.1-1.1-3 01-01	ПЕТЛЯ СТРОПОВОЧНАЯ СП2	1	
				ДЕТАЛИ		
БЧ	3		5.041.1750	СТ. ОТД. ГОСТ 6727-80 Ф5 ВР-I L=1750	8	0.24КГ
БЧ	4		8.013.280	СТ. ОТД. ГОСТ 5781-82 Ф8 А-III L=280	1	0.11КГ

ФОРМАТ	ЗОНА	ПОЗ	ОБОЗНАЧЕНИЕ	НАИМЕНОВАНИЕ	КОЛ	ПРИМЕЧАНИЕ
				1.030.1-1.1-2 48-06 КП 51.210.30		
				СБОРОЧНЫЕ ЕДИНИЦЫ		
А4		1	1.030.1-1.1-3 25-04	КАРКАС ПЛОСКИЙ КР314	8	
А4		2	1.030.1-1.1-3 01-01	ПЕТЛЯ СТРОПОВОЧНАЯ СП2	1	
				ДЕТАЛИ		
БЧ		3	5.041.2050	СТ. ОТД. ГОСТ 6727-80 Ф5 ВР-I L=2050	8	0.28КГ
БЧ		4	8.013.280	СТ. ОТД. ГОСТ 5781-82 Ф8 А-III L=280	1	0.11КГ
				1.030.1-1.1-2 48-07 КП 51.60.35		
				СБОРОЧНЫЕ ЕДИНИЦЫ		
А4		1	1.030.1-1.1-3 25-05	КАРКАС ПЛОСКИЙ КР315	3	
А4		2	1.030.1-1.1-3 01	ПЕТЛЯ СТРОПОВОЧНАЯ СП1	1	
				ДЕТАЛИ		
БЧ		3	5.041.550	СТ. ОТД. ГОСТ 6727-80 Ф5 ВР-I L=550	8	0.08КГ
БЧ		4	8.013.330	СТ. ОТД. ГОСТ 5781-82 Ф8 А-III L=330	1	0.13КГ
				1.030.1-1.1-2 48-08 КП 51.90.35		
				СБОРОЧНЫЕ ЕДИНИЦЫ		
А4		1	1.030.1-1.1-3 25-05	КАРКАС ПЛОСКИЙ КР315	4	
А4		2	1.030.1-1.1-3 01-01	ПЕТЛЯ СТРОПОВОЧНАЯ СП2	1	
				ДЕТАЛИ		
БЧ		3	5.041.850	СТ. ОТД. ГОСТ 6727-80 Ф5 ВР-I L=850	8	0.12КГ
БЧ		4	8.013.330	СТ. ОТД. ГОСТ 5781-82 Ф8 А-III L=330	1	0.13КГ
				1.030.1-1.1-2 48-09 КП 51.120.35		
				СБОРОЧНЫЕ ЕДИНИЦЫ		
А4		1	1.030.1-1.1-3 25-05	КАРКАС ПЛОСКИЙ КР315	5	
А4		2	1.030.1-1.1-3 01-01	ПЕТЛЯ СТРОПОВОЧНАЯ СП2	1	

ФОРМАТ	ЗОНА	ПОЗ	ОБОЗНАЧЕНИЕ	НАИМЕНОВАНИЕ	КОЛ	ПРИМЕЧАНИЕ
				ДЕТАЛИ		
БЧ		3	5.041.1150	СТ. ОТД. ГОСТ 6727-80 Ф5 ВР-I L=1150	8	0.16КГ
БЧ		4	8.013.330	СТ. ОТД. ГОСТ 5781-82 Ф8 А-III L=330	1	0.13КГ
				1.030.1-1.1-2 48-10 КП 51.130.35		
				СБОРОЧНЫЕ ЕДИНИЦЫ		
А4		1	1.030.1-1.1-3 25-05	КАРКАС ПЛОСКИЙ КР315	5	
А4		2	1.030.1-1.1-3 01-01	ПЕТЛЯ СТРОПОВОЧНАЯ СП2	1	
				ДЕТАЛИ		
БЧ		3	5.041.1250	СТ. ОТД. ГОСТ 6727-80 Ф5 ВР-I L=1250	8	0.17КГ
БЧ		4	8.013.330	СТ. ОТД. ГОСТ 5781-82 Ф8 А-III L=330	1	0.13КГ
				1.030.1-1.1-2 48-11 КП 51.150.35		
				СБОРОЧНЫЕ ЕДИНИЦЫ		
А4		1	1.030.1-1.1-3 25-05	КАРКАС ПЛОСКИЙ КР315	6	
А4		2	1.030.1-1.1-3 01-01	ПЕТЛЯ СТРОПОВОЧНАЯ СП2	1	
				ДЕТАЛИ		
БЧ		3	5.041.1450	СТ. ОТД. ГОСТ 6727-80 Ф5 ВР-I L=1450	8	0.20КГ
БЧ		4	8.013.330	СТ. ОТД. ГОСТ 5781-82 Ф8 А-III L=330	1	0.13КГ
				1.030.1-1.1-2 48-12 КП 51.180.35		
				СБОРОЧНЫЕ ЕДИНИЦЫ		
А4		1	1.030.1-1.1-3 25-05	КАРКАС ПЛОСКИЙ КР315	7	
А4		2	1.030.1-1.1-3 01-01	ПЕТЛЯ СТРОПОВОЧНАЯ СП2	1	
				ДЕТАЛИ		
БЧ		3	5.041.1750	СТ. ОТД. ГОСТ 6727-80 Ф5 ВР-I L=1750	8	0.24КГ
БЧ		4	8.013.330	СТ. ОТД. ГОСТ 5781-82 Ф8 А-III L=330	1	0.13КГ

ФОРМАТ	ЗОНА	ПОЗ	ОБОЗНАЧЕНИЕ	НАИМЕНОВАНИЕ	КОЛ	ПРИМЕЧАНИЕ
				1.030.1-1.1-2 48-13 КП 51.210.35		
				СБОРОЧНЫЕ ЕДИНИЦЫ		
А4		1	1.030.1-1.1-3 25-05	КАРКАС ПЛОСКИЙ КР315	8	
А4		2	1.030.1-1.1-3 01-02	ПЕТЛЯ СТРОПОВОЧНАЯ СП3	1	
				ДЕТАЛИ		
БЧ		3	5.041.2050	СТ. ОТД. ГОСТ 6727-80 Ф5 ВР-I L=2050	8	0.28КГ
БЧ		4	8.013.330	СТ. ОТД. ГОСТ 5781-82 Ф8 А-III L=330	1	0.13КГ

ЭПВЦ Киев ЗНИИЭП ТЛП КОРТ

ФОРМАТ	ЗОНА	ПОЗ	ОБОЗНАЧЕНИЕ	НАИМЕНОВАНИЕ	КОЛ	ПРИМЕЧАНИЕ

ЭПВЦ Киев ЗНИИЭП ОПЕРАТОР ТЛП КОРТ

ВЗАМ ИНВ № ПОДПИСЬ И ДАТА ИНВ №ПОДЛ

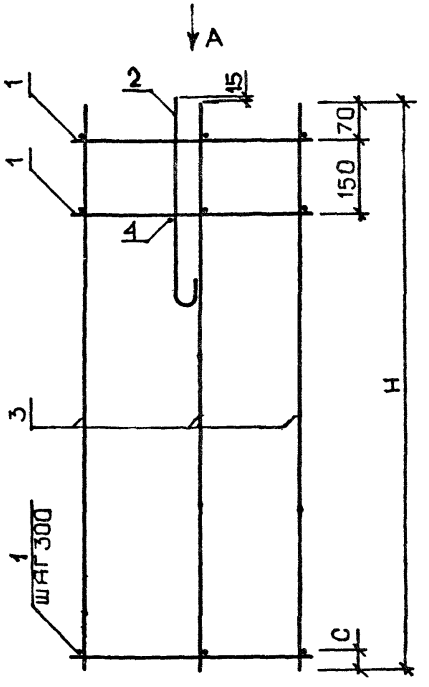

ОБОЗНАЧЕНИЕ	МАРКА	H, ММ	B, ММ	A, ММ	C, ММ	МАССА, КГ
1.030.1-1.1-2 48	КП 51.60.30	550	280	210	30	1.81
-01	КП 51.90.30	850	280	210	30	2.37
-02	КП 51.120.30	1150	280	210	30	3.23
-03	КП 51.130.30	1250	280	210	130	3.34
-04	КП 51.150.30	1450	280	210	30	3.79
-05	КП 51.180.30	1750	280	210	30	4.35
-06	КП 51.210.30	2050	280	210	30	4.91
-07	КП 51.60.35	550	330	225	30	1.86
-08	КП 51.90.35	850	330	225	30	2.72
-09	КП 51.120.35	1150	330	225	30	3.29
-10	КП 51.130.35	1250	330	225	130	3.40
-11	КП 51.150.35	1450	330	225	30	3.86
-12	КП 51.180.35	1750	330	225	30	4.43
-13	КП 51.210.35	2050	330	225	30	5.00

ВИД А

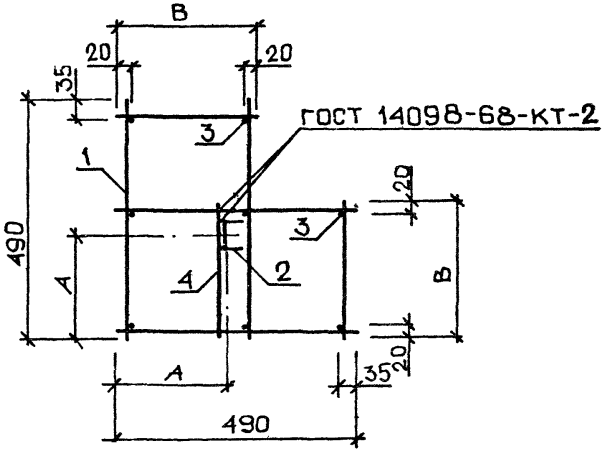

НАЧ.ОТД	БОРИСЕНКО		
Н.КОНТР	МАЛАЧЕВСКИЙ		
ГЛ.СПЕЦ	КОВАЛЬЧУК		
ПРОВЕРИЛ	КОТОВА		
РАЗРАБ.	ХАРСА		

1.030.1-1.1-2 48СБ

КАРКАС ПРОСТРАНСТВ.
КП 51
СБОРОЧНЫЙ ЧЕРТЕЖ

СТАДИЯ	МАССА	МАСШТАБ
Р	см ТАБЛ	
ЛИСТ	ЛИСТОВ 1	

ГОСГРАЖДАНСТРОЙ
КиевЗНИИЭП

ЭПВЦ Киев ЗНИИЭП
ОПЕРАТОР ТЛП КОРТ
ХАРСА
ВЗАМ.ИНВ.№
ПОДПИСЬ И ДАТА
ИНВ.№ ПОДЛ.

ФОРМАТ	ЗОНА	ПОЗ	ОБОЗНАЧЕНИЕ	НАИМЕНОВАНИЕ	КОЛ	ПРИМЕЧАНИЕ
				ДОКУМЕНТАЦИЯ		
А3			1.030.1-1.1-2 49СБ	СБОРОЧНЫЙ ЧЕРТЕЖ		
А3			1.030.1-1.1-2 00Д1	УЗЛЫ АРМАТУРНЫЕ		
			ПЕРЕМЕННЫЕ ДАННЫЕ	ДЛЯ ИСПОЛНЕНИЙ:		
				1.030.1-1.1-2 49 КП 56.60.35		
				СБОРОЧНЫЕ ЕДИНИЦЫ		
А4	1		1.030.1-1.1-3 25-06	КАРКАС ПЛОСКИЙ КР316	3	
А4	2		1.030.1-1.1-3 01	ПЕТЛЯ СТРОПОВОЧНАЯ СП1	1	
				ДЕТАЛИ		
БЧ	3		5.041.550	СТ. ОТД. ГОСТ 6727-80 Ф5 ВР-I L=550	8	0.08КГ
БЧ	4		8.013.330	СТ. ОТД. ГОСТ 5781-82 Ф8 А-III L=330	1	0.13КГ
				1.030.1-1.1-2 49-01 КП 56.90.35		
				СБОРОЧНЫЕ ЕДИНИЦЫ		
А4	1		1.030.1-1.1-3 25-06	КАРКАС ПЛОСКИЙ КР316	4	
А4	2		1.030.1-1.1-3 01-01	ПЕТЛЯ СТРОПОВОЧНАЯ СП2	1	
				ДЕТАЛИ		
БЧ	3		5.041.850	СТ. ОТД. ГОСТ 6727-80 Ф5 ВР-I L=850	8	0.12КГ
БЧ	4		8.013.330	СТ. ОТД. ГОСТ 5781-82 Ф8 А-III L=330	1	0.13КГ
				1.030.1-1.1-2 49-02 КП 56.120.35		
				СБОРОЧНЫЕ ЕДИНИЦЫ		
А4	1		1.030.1-1.1-3 25-06	КАРКАС ПЛОСКИЙ КР316	5	
А4	2		1.030.1-1.1-3 01-01	ПЕТЛЯ СТРОПОВОЧНАЯ СП2	1	

1.030.1-1.1-2 49

НАЧ ОТД	БОРИСЕНКО	
Н КОНТР	МАЛАЧЕВСКИЙ	
ГЛ СПЕЦ	КОВАЛЬЧУК	
ПРОВЕРИЛ	КОТОВА	
РАЗРАБ	КАРСА	

КАРКАС ПРОСТРАНСТВ.КП 56

СТАДИЯ	ЛИСТ	ЛИСТОВ
Р	I	5

ГОСГРАЖДАНСТРОЙ
КиевЗНИИЭП

СКАЛА | ОПЕРАТОР ТЛП КОРТ | ЭПВЦ КиевЗНИИЭП | ВЗАМ ИНВ № | ПОДПИСЬ И ДАТА | ИНВ № ПОДЛ

ФОРМАТ	ЗОНА	ПОЗ	ОБОЗНАЧЕНИЕ	НАИМЕНОВАНИЕ	КОЛ	ПРИМЕЧАНИЕ
				ДЕТАЛИ		
БЧ	3		5.041.1150	СТ. ОТД. ГОСТ 6727-80 Ф5 ВР-I L=1150	8	0.16КГ
БЧ	4		8.013.330	СТ. ОТД. ГОСТ 5781-82 Ф8 А-III L=330	1	0.13КГ
				1.030.1-1.1-2 49-03 КП 56.130.35		
				СБОРОЧНЫЕ ЕДИНИЦЫ		
А4	1		1.030.1-1.1-3 25-06	КАРКАС ПЛОСКИЙ КР316	5	
А4	2		1.030.1-1.1-3 01-01	ПЕТЛЯ СТРОПОВОЧНАЯ СП2	1	
				ДЕТАЛИ		
БЧ	3		5.041.1250	СТ. ОТД. ГОСТ 6727-80 Ф5 ВР-I L=1250	8	0.17КГ
БЧ	4		8.013.330	СТ. ОТД. ГОСТ 5781-82 Ф8 А-III L=330	1	0.13КГ
				1.030.1-1.1-2 49-04 КП 56.150.35		
				СБОРОЧНЫЕ ЕДИНИЦЫ		
А4	1		1.030.1-1.1-3 25-06	КАРКАС ПЛОСКИЙ КР316	6	
А4	2		1.030.1-1.1-3 01-01	ПЕТЛЯ СТРОПОВОЧНАЯ СП2	1	
				ДЕТАЛИ		
БЧ	3		5.041.1450	СТ. ОТД. ГОСТ 6727-80 Ф5 ВР-I L=1450	8	0.20КГ
БЧ	4		8.013.330	СТ. ОТД. ГОСТ 5781-82 Ф8 А-III L=330	1	0.13КГ
				1.030.1-1.1-2 49-05 КП 56.180.35		
				СБОРОЧНЫЕ ЕДИНИЦЫ		
А4	1		1.030.1-1.1-3 25-06	КАРКАС ПЛОСКИЙ КР316	7	
А4	2		1.030.1-1.1-3 01-02	ПЕТЛЯ СТРОПОВОЧНАЯ СП3	1	
				ДЕТАЛИ		
БЧ	3		5.041.1750	СТ. ОТД. ГОСТ 6727-80 Ф5 ВР-I L=1750	8	0.24КГ
БЧ	4		8.013.330	СТ. ОТД. ГОСТ 5781-82 Ф8 А-III L=330	1	0.13КГ

1.030.1-1.1-2 49

ФОРМАТ	ЗОНА	ПОЗ	ОБОЗНАЧЕНИЕ	НАИМЕНОВАНИЕ	КОЛ	ПРИМЕЧАНИЕ
				1.030.1-1.1-2 49-06 КП 56.210.35		
				СБОРОЧНЫЕ ЕДИНИЦЫ		
А4	1		1.030.1-1.1-3 25-06	КАРКАС ПЛОСКИЙ КР316	8	
А4	2		1.030.1-1.1-3 01-02	ПЕТЛЯ СТРОПОВОЧНАЯ СП3	1	
				ДЕТАЛИ		
БЧ	3		5.041.2050	СТ. ОТД. ГОСТ 6727-80 Ф5 ВР-I L=2050	8	0.28КГ
БЧ	4		8.013.330	СТ. ОТД. ГОСТ 5781-82 Ф8 А-III L=330	1	0.13КГ
				1.030.1-1.1-2 49-07 КП 56.60.40		
				СБОРОЧНЫЕ ЕДИНИЦЫ		
А4	1		1.030.1-1.1-3 25-07	КАРКАС ПЛОСКИЙ КР317	3	
А4	2		1.030.1-1.1-3 01	ПЕТЛЯ СТРОПОВОЧНАЯ СП1	1	
				ДЕТАЛИ		
БЧ	3		5.041.550	СТ. ОТД. ГОСТ 6727-80 Ф5 ВР-I L=550	8	0.08КГ
БЧ	4		8.013.380	СТ. ОТД. ГОСТ 5781-82 Ф8 А-III L=380	1	0.15КГ
				1.030.1-1.1-2 49-08 КП 56.90.40		
				СБОРОЧНЫЕ ЕДИНИЦЫ		
А4	1		1.030.1-1.1-3 25-07	КАРКАС ПЛОСКИЙ КР317	4	
А4	2		1.030.1-1.1-3 01-01	ПЕТЛЯ СТРОПОВОЧНАЯ СП2	1	
				ДЕТАЛИ		
БЧ	3		5.041.850	СТ. ОТД. ГОСТ 6727-80 Ф5 ВР-I L=850	8	0.12КГ
БЧ	4		8.013.380	СТ. ОТД. ГОСТ 5781-82 Ф8 А-III L=380	1	0.15КГ
				1.030.1-1.1-2 49-09 КП 56.120.40		
				СБОРОЧНЫЕ ЕДИНИЦЫ		
А4	1		1.030.1-1.1-3 25-07	КАРКАС ПЛОСКИЙ КР317	5	
А4	2		1.030.1-1.1-3 01-01	ПЕТЛЯ СТРОПОВОЧНАЯ СП2	1	

ФОРМАТ	ЗОНА	ПОЗ	ОБОЗНАЧЕНИЕ	НАИМЕНОВАНИЕ	КОЛ	ПРИМЕЧАНИЕ
				ДЕТАЛИ		
БЧ	3		5.041.1150	СТ. ОТД. ГОСТ 6727-80 Ф5 ВР-I L=1150	8	0.16КГ
БЧ	4		8.013.380	СТ. ОТД. ГОСТ 5781-82 Ф8 А-III L=380	1	0.15КГ
				1.030.1-1.1-2 49-10 КП 56.130.40		
				СБОРОЧНЫЕ ЕДИНИЦЫ		
А4	1		1.030.1-1.1-3 25-07	КАРКАС ПЛОСКИЙ КР317	5	
А4	2		1.030.1-1.1-3 01-01	ПЕТЛЯ СТРОПОВОЧНАЯ СП2	1	
				ДЕТАЛИ		
БЧ	3		5.041.1250	СТ. ОТД. ГОСТ 6727-80 Ф5 ВР-I L=1250	8	0.17КГ
БЧ	4		8.013.380	СТ. ОТД. ГОСТ 5781-82 Ф8 А-III L=380	1	0.15КГ
				1.030.1-1.1-2 49-11 КП 56.150.40		
				СБОРОЧНЫЕ ЕДИНИЦЫ		
А4	1		1.030.1-1.1-3 25-07	КАРКАС ПЛОСКИЙ КР317	6	
А4	2		1.030.1-1.1-3 01-01	ПЕТЛЯ СТРОПОВОЧНАЯ СП2	1	
				ДЕТАЛИ		
БЧ	3		5.041.1450	СТ. ОТД. ГОСТ 6727-80 Ф5 ВР-I L=1450	8	0.20КГ
БЧ	4		8.013.380	СТ. ОТД. ГОСТ 5781-82 Ф8 А-III L=380	1	0.15КГ
				1.030.1-1.1-2 49-12 КП 56.180.40		
				СБОРОЧНЫЕ ЕДИНИЦЫ		
А4	1		1.030.1-1.1-3 25-07	КАРКАС ПЛОСКИЙ КР317	7	
А4	2		1.030.1-1.1-3 01-02	ПЕТЛЯ СТРОПОВОЧНАЯ СП3	1	
				ДЕТАЛИ		
БЧ	3		5.041.1750	СТ. ОТД. ГОСТ 6727-80 Ф5 ВР-I L=1750	8	0.24КГ
БЧ	4		8.013.380	СТ. ОТД. ГОСТ 5781-82 Ф8 А-III L=380	1	0.15КГ

СКАЛА
ОПЕРАТОР ТЛП КОРТ
ЭПВЦ Киев ЗНИИЭП
ВЗАМ ИНВ № ПОДПИСЬ И ДАТА ИНВ №ПОДЛ

ФОРМАТ	ЗОНА	ПОЗ	ОБОЗНАЧЕНИЕ	НАИМЕНОВАНИЕ	КОЛ	ПРИМЕЧАНИЕ
				1.030.1-1.1-2 49-13 КП 56.210.40		
				СБОРОЧНЫЕ ЕДИНИЦЫ		
А4		1	1.030.1-1.1-3 25-07	КАРКАС ПЛОСКИЙ КР317	8	
А4		2	1.030.1-1.1-3 01-02	ПЕТЛЯ СТРОПОВОЧНАЯ СП3	1	
				ДЕТАЛИ		
БЧ		3	5.041.2050	СТ. ОТД. ГОСТ 6727-80 Ф5 ВР-I L=2050	8	0.28КГ
БЧ		4	8.013.380	СТ. ОТД. ГОСТ 5781-82 Ф8 А-III L=380	1	0.15КГ

ЭПВЦ Киев ЗНИИЭП | ОПЕРАТОР ТЛП КОРТ | СКАЛА | ВЗАМ ИНВ № | ПОДПИСЬ И ДАТА | ИНВ №ПОДЛ

ФОРМАТ	ЗОНА	ПОЗ	ОБОЗНАЧЕНИЕ	НАИМЕНОВАНИЕ	КОЛ	ПРИМЕЧАНИЕ

ЭПВЦ Киев ЗНИИЭП | ОПЕРАТОР ТЛП КОРТ | ВЗАМ ИНВ № | ПОДПИСЬ И ДАТА | ИНВ №ПОДЛ

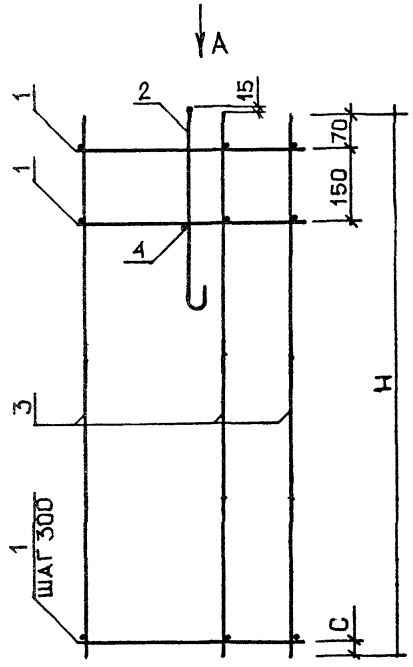

ВИД А

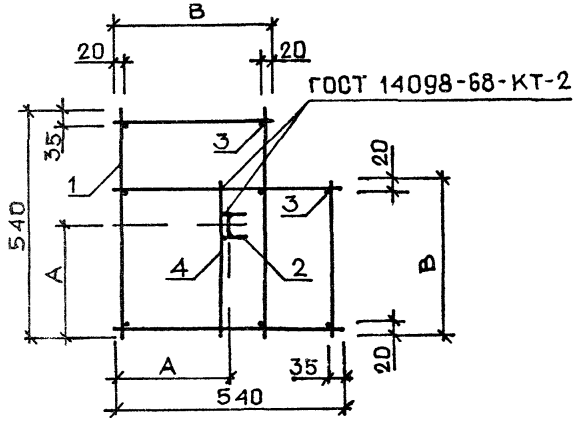

ОБОЗНАЧЕНИЕ	МАРКА	H, ММ	B, ММ	A, ММ	C, ММ	МАССА, КГ
1.030.1-1.1-2 49	КП 56.60.35	550	330	240	30	1.91
-01	КП 56.90.35	850	330	240	30	2.79
-02	КП 56.120.35	1150	330	240	30	3.38
-03	КП 56.130.35	1250	330	240	130	3.49
-04	КП 56.150.35	1450	330	240	30	3.97
-05	КП 56.180.35	1750	330	240	30	4.56
-06	КП 56.210.35	2050	330	240	30	5.14
-07	КП 56.60.40	550	380	250	30	1.96
-08	КП 56.90.40	850	380	250	30	2.85
-09	КП 56.120.40	1150	380	250	30	3.45
-10	КП 56.130.40	1250	380	250	130	3.56
-11	КП 56.150.40	1450	380	250	30	4.04
-12	КП 56.180.40	1750	380	250	30	4.64
-13	КП 56.210.40	2050	380	250	30	5.24

НАЧ ОТД	БОРИСЕНКО		
Н КОНТР	МАЛАЧЕВСКИЙ		
ГЛ СПЕЦ	КОВАЛЬЧУК		
ПРОВЕРИЛ	КОТОВА		
РАЗРАБ	ХАРСА		

1.030.1-1.1-2 49СБ

КАРКАС ПРОСТРАНСТВ
КП 56
СБОРОЧНЫЙ ЧЕРТЕЖ

СТАДИЯ	МАССА	МАСШТАБ
Р	СМ ТАБЛ	
ЛИСТ	ЛИСТОВ 1	

ГОСГРАЖДАНСТРОЙ
КиевЗНИИЭП

ФОРМАТ	ЗОНА	ПОЗ	ОБОЗНАЧЕНИЕ	НАИМЕНОВАНИЕ	КОЛ	ПРИМЕЧАНИЕ
				ДОКУМЕНТАЦИЯ		
А4			1.030.1-1.1-2 50СВ	СБОРОЧНЫЙ ЧЕРТЕЖ		
А3			1.030.1-1.1-2 ООД1	УЗЛЫ АРМАТУРНЫЕ		
				ДЕТАЛИ		
БЧ		4	8.013.380	СТ. ОТД. ГОСТ 5781-82 Ф8 А-Ш L=380	1	0.15КГ
			ПЕРЕМЕННЫЕ ДАННЫЕ	ДЛЯ ИСПОЛНЕНИЙ:		
				1.030.1-1.1-2 50 КП 61.60.40		
				СБОРОЧНЫЕ ЕДИНИЦЫ		
А4		1	1.030.1-1.1-3 25-08	КАРКАС ПЛОСКИЙ КР318	3	
А4		2	1.030.1-1.1-3 01	ПЕТЛЯ СТРОПОВОЧНАЯ СП1	1	
				ДЕТАЛИ		
БЧ		3	5.041.550	СТ. ОТД. ГОСТ 6727-80 Ф5 ВР-I L=550	8	0.08КГ
				1.030.1-1.1-2 50-01 КП 61.90.40		
				СБОРОЧНЫЕ ЕДИНИЦЫ		
А4		1	1.030.1-1.1-3 25-08	КАРКАС ПЛОСКИЙ КР318	4	
А4		2	1.030.1-1.1-3 01-01	ПЕТЛЯ СТРОПОВОЧНАЯ СП2	1	
				ДЕТАЛИ		
БЧ		3	5.041.850	СТ. ОТД. ГОСТ 6727-80 Ф5 ВР-I L=850	8	0.12КГ
				1.030.1-1.1-2 50-02 КП 61.120.40		
				СБОРОЧНЫЕ ЕДИНИЦЫ		
А4		1	1.030.1-1.1-3 25-08	КАРКАС ПЛОСКИЙ КР318	5	
А4		2	1.030.1-1.1-3 01-01	ПЕТЛЯ СТРОПОВОЧНАЯ СП2	1	

1.030.1-1.1-2 50

НАЧ ОТД	БОРИСЕНКО	
Н КОНТР	МАЛАЧЕВСКИЙ	
ГЛ СПЕЦ	КОВАЛЬЧУК	
ПРОВЕРИЛ	КОТОВА	

КАРКАС ПРОСТРАНСТВ.КП 61

СТАДИЯ	ЛИСТ	ЛИСТОВ
Р	I	3

ГОСГРАЖДАНСТРОЙ КиевЗНИИЭП

СКАЛА | ОПЕРАТОР ТЛП КОРТ | ЭПВЦ КиевЗНИИЭП | ВЗАМ ИНВ № | ПОДПИСЬ И ДАТА

ФОРМАТ	ЗОНА	ПОЗ	ОБОЗНАЧЕНИЕ	НАИМЕНОВАНИЕ	КОЛ	ПРИМЕЧАНИЕ
				ДЕТАЛИ		
БЧ		3	5.041.1150	СТ. ОТД. ГОСТ 6727-80 Ф5 ВР-I L=1150	8	0.16КГ
				1.030.1-1.1-2 50-03 КП 61.130.40		
				СБОРОЧНЫЕ ЕДИНИЦЫ		
А4		1	1.030.1-1.1-3 25-08	КАРКАС ПЛОСКИЙ КР318	5	
А4		2	1.030.1-1.1-3 01-01	ПЕТЛЯ СТРОПОВОЧНАЯ СП2	1	
				ДЕТАЛИ		
БЧ		3	5.041.1250	СТ. ОТД. ГОСТ 6727-80 Ф5 ВР-I L=1250	8	0.17КГ
				1.030.1-1.1-2 50-04 КП 61.150.40		
				СБОРОЧНЫЕ ЕДИНИЦЫ		
А4		1	1.030.1-1.1-3 25-08	КАРКАС ПЛОСКИЙ КР318	6	
А4		2	1.030.1-1.1-3 01-02	ПЕТЛЯ СТРОПОВОЧНАЯ СП3	1	
				ДЕТАЛИ		
БЧ		3	5.041.1450	СТ. ОТД. ГОСТ 6727-80 Ф5 ВР-I L=1450	8	0.20КГ
				1.030.1-1.1-2 50-05 КП 61.180.40		
				СБОРОЧНЫЕ ЕДИНИЦЫ		
А4		1	1.030.1-1.1-3 25-08	КАРКАС ПЛОСКИЙ КР318	7	
А4		2	1.030.1-1.1-3 01-02	ПЕТЛЯ СТРОПОВОЧНАЯ СП3	1	
				ДЕТАЛИ		
БЧ		3	5.041.1750	СТ. ОТД. ГОСТ 6727-80 Ф5 ВР-I L=1750	8	0.24КГ
				1.030.1-1.1-2 50-06 КП 61.210.40		
				СБОРОЧНЫЕ ЕДИНИЦЫ		
А4		1	1.030.1-1.1-3 25-08	КАРКАС ПЛОСКИЙ КР318	8	
А4		2	1.030.1-1.1-3 01-03	ПЕТЛЯ СТРОПОВОЧНАЯ СП4	1	

1.030.1-1.1-2 50

СКАЛА | ОПЕРАТОР ТЛП КОРТ | ЭПВЦ Киев ЗНИИЭП | ВЗАМ ИНВ № | ПОДПИСЬ И ДАТА | ИНВ № ПОДЛ

ФОРМАТ	ЗОНА	ПОЗ	ОБОЗНАЧЕНИЕ	НАИМЕНОВАНИЕ	КОЛ	ПРИМЕЧАНИЕ
				ДЕТАЛИ		
ВЧ		3	5.041.2050	СТ. ОТД. ГОСТ 6727-80 Ф5 ВР-I L=2050	8	0.28КГ

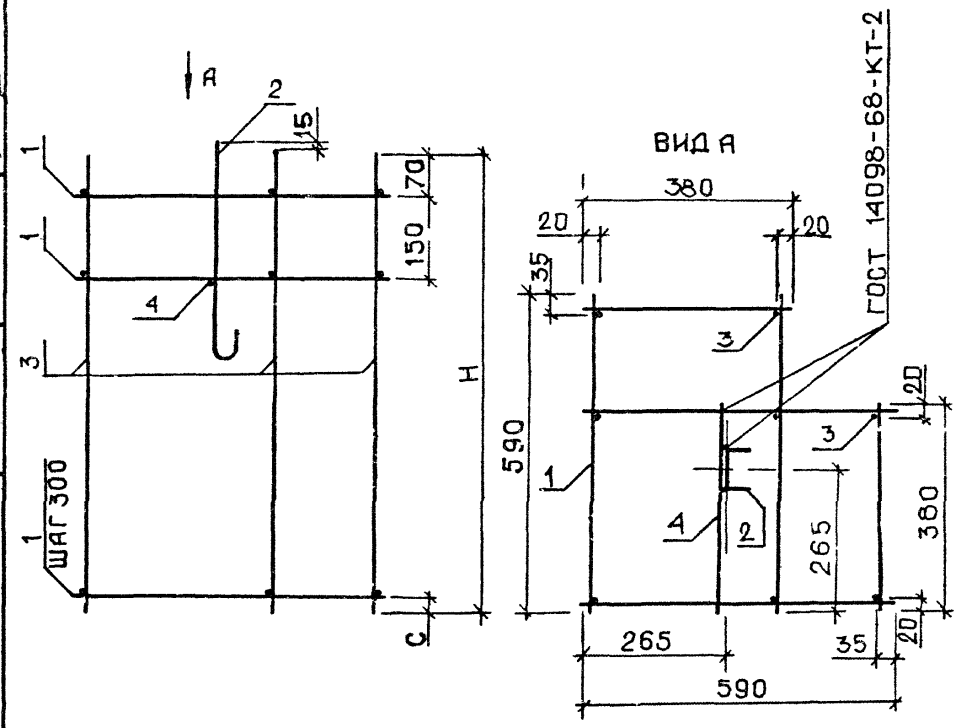

ОБОЗНАЧЕНИЕ	МАРКА	Н, ММ	С, ММ	МАССА, КГ
1 03 1-1 1-2 50	КП 61 60 40	550	30	2 01
-01	КП 61 90 40	850	30	2 92
-02	КП 61 120 40	1150	30	3 54
-03	КП 61 130 40	1250	130	3 65
-04	КП 61 150 40	1450	30	4 15
-05	КП 61 180 40	1750	30	4 77
-06	КП 61 210 40	2050	30	5 80

НАЧ ОТД	БОРИСЕНКО	
Н КОНТР	МАЛАЧЕВСКИЙ	
ГЛ СПЕЦ	КОВАЛЬЧУК	
ПРОВЕРИЛ	КОТОВА	
РАЗРАБ	ХАРСА	

1.030.1-1.1-2 50СБ

КАРКАС ПРОСТРАНСТВЕННЫЙ КП 61
СБОРОЧНЫЙ ЧЕРТЕЖ

СТАДИЯ	МАССА	МАСШТАБ
Р	СМ ТАБЛ	

ЛИСТ | ЛИСТОВ 1

ГОСГРАЖДАНСТРОЙ
КиевЗНИИЭП

ЭПВЦ КиевЗНИИЭП | ОПЕРАТОР ТЛП КОРТ | СКАЛА

ВЗАМ ИНВ № | ПОДПИСЬ И ДАТА | ИНВ № ПОДЛ

ФОРМАТ	ЗОНА	ПОЗ	ОБОЗНАЧЕНИЕ	НАИМЕНОВАНИЕ	КОЛ	ПРИМЕЧАНИЕ
				ДОКУМЕНТАЦИЯ		
А3			1.030.1-1.1-2. 51СВ	СБОРОЧНЫЙ ЧЕРТЕЖ		
А3			1.030.1-1.1-2 00Д1	УЗЛЫ АРМАТУРНЫЕ		
			ПЕРЕМЕННЫЕ ДАННЫЕ	ДЛЯ ИСПОЛНЕНИЙ:		
				1.030.1-1.1-2 51 КП 67.120.25		
				СБОРОЧНЫЕ ЕДИНИЦЫ		
А4	1		1.030.1-1.1-3 26	КАРКАС ПЛОСКИЙ КР319	5	
А4	2		1.030.1-1.1-3 01	ПЕТЛЯ СТРОПОВОЧНАЯ СП1	2	
				ДЕТАЛИ		
БЧ	3		5.041.1150	СТ. ОТД. ГОСТ 6727-80 Ф5 ВР-I L=1150	8	0.16КГ
БЧ	4		6.013.230	СТ. ОТД. ГОСТ 5781-82 Ф6 А-Ш L=230	2	0.05КГ
				1.030.1-1.1-2 51-01 КП 67.120.30		
				СБОРОЧНЫЕ ЕДИНИЦЫ		
А4	1		1.030.1-1.1-3 26-01	КАРКАС ПЛОСКИЙ КР320	5	
А4	2		1.030.1-1.1-3 01	ПЕТЛЯ СТРОПОВОЧНАЯ СП1	2	
				ДЕТАЛИ		
БЧ	3		5.041.1150	СТ. ОТД. ГОСТ 6727-80 Ф5 ВР-I L=1150	8	0.16КГ
БЧ	4		6.013.280	СТ. ОТД. ГОСТ 5781-82 Ф6 А-Ш L=280	2	0.06КГ
				1.030.1-1.1-2 51-02 КП 67.120.35		
				СБОРОЧНЫЕ ЕДИНИЦЫ		
А4	1		1.030.1-1.1-3 26-02	КАРКАС ПЛОСКИЙ КР321	5	
А4	2		1.030.1-1.1-3 01	ПЕТЛЯ СТРОПОВОЧНАЯ СП1	2	

НАЧ ОТД	БОРИСЕНКО		1.030.1-1.1-2 51
Н КОНТР	МАЛАЧЕВСКИЙ		
ГЛ СПЕЦ	КОВАЛЬЧУК		КАРКАС ПРОСТРАНСТВЕННЫЙ КП 67
ПРОВЕРИЛ	СИНЧУК		
РАЗРАБ	САТАНОВСКИЙ		

СТАДИЯ	ЛИСТ	ЛИСТОВ
Р	1	5

ГОСГРАЖДАНСТРОЙ
КиевЗНИИЭП

ЭПВЦ КиевЗНИИЭП | ОПЕРАТОР ТЛП КОРТ | СКАЛА | ВЗАМ ИНВ № | ПОДПИСЬ И ДАТА | ИНВ № ПОДЛ

ФОРМАТ	ЗОНА	ПОЗ	ОБОЗНАЧЕНИЕ	НАИМЕНОВАНИЕ	КОЛ	ПРИМЕЧАНИЕ
				ДЕТАЛИ		
БЧ	3		5.041.1150	СТ. ОТД. ГОСТ 6727-80 Ф5 ВР-I L=1150	8	0.16КГ
БЧ	4		6.013.330	СТ. ОТД. ГОСТ 5781-82 Ф6 А-Ш L=330	2	0.07КГ
				1.030.1-1.1-2 51-03 КП 67.120.40		
				СБОРОЧНЫЕ ЕДИНИЦЫ		
А4	1		1.030.1-1.1-3 26-03	КАРКАС ПЛОСКИЙ КР322	5	
А4	2		1.030.1-1.1-3 01-01	ПЕТЛЯ СТРОПОВОЧНАЯ СП2	2	
				ДЕТАЛИ		
БЧ	3		5.041.1150	СТ. ОТД. ГОСТ 6727-80 Ф5 ВР-I L=1150	8	0.16КГ
БЧ	4		6.013.380	СТ. ОТД. ГОСТ 5781-82 Ф6 А-Ш L=380	2	0.08КГ
				1.030.1-1.1-2 51-04 КП 67.150.25		
				СБОРОЧНЫЕ ЕДИНИЦЫ		
А4	1		1.030.1-1.1-3 26	КАРКАС ПЛОСКИЙ КР319	6	
А4	2		1.030.1-1.1-3 01	ПЕТЛЯ СТРОПОВОЧНАЯ СП1	2	
				ДЕТАЛИ		
БЧ	3		5.041.1450	СТ. ОТД. ГОСТ 6727-80 Ф5 ВР-I L=1450	8	0.20КГ
БЧ	4		6.013.230	СТ. ОТД. ГОСТ 5781-82 Ф6 А-Ш L=230	2	0.05КГ
				1.030.1-1.1-2 51-05 КП 67.150.30		
				СБОРОЧНЫЕ ЕДИНИЦЫ		
А4	1		1.030.1-1.1-3 26-01	КАРКАС ПЛОСКИЙ КР320	6	
А4	2		1.030.1-1.1-3 01-01	ПЕТЛЯ СТРОПОВОЧНАЯ СП2	2	
				ДЕТАЛИ		
БЧ	3		5.041.1450	СТ. ОТД. ГОСТ 6727-80 Ф5 ВР-I L=1450	8	0.20КГ
БЧ	4		6.013.280	СТ. ОТД. ГОСТ 5781-82 Ф6 А-Ш L=280	2	0.06КГ

1.030.1-1.1-2 51

ЛИСТ 2

ФОРМАТ	ЗОНА	ПОЗ	ОБОЗНАЧЕНИЕ	НАИМЕНОВАНИЕ	КОЛ	ПРИМЕЧАНИЕ
				1.030.1-1.1-2 51-06 КП 67.150.35		
				СБОРОЧНЫЕ ЕДИНИЦЫ		
А4	1		1.030.1-1.1-3 26-02	КАРКАС ПЛОСКИЙ КР321	6	
А4	2		1.030.1-1.1-3 01-01	ПЕТЛЯ СТРОПОВОЧНАЯ СП2	2	
				ДЕТАЛИ		
				СТ. ОТД. ГОСТ 6727-80		
БЧ	3		5.041.1450	Ф5 ВР-I L=1450	8	0.20КГ
				СТ. ОТД. ГОСТ 5781-82		
БЧ	4		6.013.330	Ф6 А-III L=330	2	0.07КГ
				1.030.1-1.1-2 51-07 КП 67.150.40		
				СБОРОЧНЫЕ ЕДИНИЦЫ		
А4	1		1.030.1-1.1-3 26-03	КАРКАС ПЛОСКИЙ КР322	6	
А4	2		1.030.1-1.1-3 01-01	ПЕТЛЯ СТРОПОВОЧНАЯ СП2	2	
				ДЕТАЛИ		
				СТ. ОТД. ГОСТ 6727-80		
БЧ	3		5.041.1450	Ф5 ВР-I L=1450	8	0.20КГ
				СТ. ОТД. ГОСТ 5781-82		
БЧ	4		6.013.380	Ф6 А-III L=380	2	0.08КГ
				1.030.1-1.1-2 51-08 КП 67.180.25		
				СБОРОЧНЫЕ ЕДИНИЦЫ		
А4	1		1.030.1-1.1-3 26	КАРКАС ПЛОСКИЙ КР319	7	
А4	2		1.030.1-1.1-3 01-01	ПЕТЛЯ СТРОПОВОЧНАЯ СП2	2	
				ДЕТАЛИ		
				СТ. ОТД. ГОСТ 5781-82		
БЧ	3		6.013.1750	Ф6 А-III L=1750	8	0.39КГ
БЧ	4		6.013.230	Ф6 А-III L=230	2	0.05КГ
				1.030.1-1.1-2 51-09 КП 67.180.30		
				СБОРОЧНЫЕ ЕДИНИЦЫ		
А4	1		1.030.1-1.1-3 26-01	КАРКАС ПЛОСКИЙ КР320	7	
А4	2		1.030.1-1.1-3 01-01	ПЕТЛЯ СТРОПОВОЧНАЯ СП2	2	

ТПП КОРТ ЭПВЦ Киев ЗНИИЭП

1.030.1-1.1-2 51

Лист 3

ФОРМАТ	ЗОНА	ПОЗ	ОБОЗНАЧЕНИЕ	НАИМЕНОВАНИЕ	КОЛ	ПРИМЕЧАНИЕ
				ДЕТАЛИ		
				СТ. ОТД. ГОСТ 5781-82		
БЧ	3		6.013.1750	Ф6 А-III L=1750	8	0.39КГ
БЧ	4		6.013.280	Ф6 А-III L=280	2	0.06КГ
				1.030.1-1.1-2 51-10 КП 67.180.35		
				СБОРОЧНЫЕ ЕДИНИЦЫ		
А4	1		1.030.1-1.1-3 26-02	КАРКАС ПЛОСКИЙ КР321	7	
А4	2		1.030.1-1.1-3 01-01	ПЕТЛЯ СТРОПОВОЧНАЯ СП2	2	
				ДЕТАЛИ		
				СТ. ОТД. ГОСТ 5781-82		
БЧ	3		6.013.1750	Ф6 А-III L=1750	8	0.39КГ
БЧ	4		6.013.330	Ф6 А-III L=330	2	0.07КГ
				1.030.1-1.1-2 51-11 КП 67.180.40		
				СБОРОЧНЫЕ ЕДИНИЦЫ		
А4	1		1.030.1-1.1-3 26-03	КАРКАС ПЛОСКИЙ КР322	7	
А4	2		1.030.1-1.1-3 01-01	ПЕТЛЯ СТРОПОВОЧНАЯ СП2	2	
				ДЕТАЛИ		
				СТ. ОТД. ГОСТ 5781-82		
БЧ	3		6.013.1750	Ф6 А-III L=1750	8	0.39КГ
БЧ	4		6.013.380	Ф6 А-III L=380	2	0.08КГ
				1.030.1-1.1-2 51-12 КП 67.210.25		
				СБОРОЧНЫЕ ЕДИНИЦЫ		
А4	1		1.030.1-1.1-3 26	КАРКАС ПЛОСКИЙ КР319	8	
А4	2		1.030.1-1.1-3 01-01	ПЕТЛЯ СТРОПОВОЧНАЯ СП2	2	
				ДЕТАЛИ		
				СТ. ОТД. ГОСТ 5781-82		
БЧ	3		6.013.2050	Ф6 А-III L=2050	8	0.45КГ
БЧ	4		6.013.230	Ф6 А-III L=230	2	0.05КГ
				1.030.1-1.1-2 51-13 КП 67.210.30		

СКАЛА ОПЕРАТОР ТПП КОРТ ЭПВЦ Киев ЗНИИЭП

ВЗАМ ИНВ № ПОДПИСЬ И ДАТА ИНВ № ПОДЛ

1.030.1-1.1-2 51

Лист 4

ФОРМАТ	ЗОНА	ПОЗ	ОБОЗНАЧЕНИЕ	НАИМЕНОВАНИЕ	КОЛ	ПРИМЕЧАНИЕ
				СБОРОЧНЫЕ ЕДИНИЦЫ		
А4		1	1 030 1-1.1-3 26-01	КАРКАС ПЛОСКИЙ КР320	8	
А4		2	1.030.1-1.1-3 01-01	ПЕТЛЯ СТРОПОВОЧНАЯ СП2	2	
				ДЕТАЛИ		
				СТ. ОТД. ГОСТ 5781-82		
ВЧ		3	6.013.2050	Ф6 А-Ш L=2050	8	0.45КГ
ВЧ		4	6.013.280	Ф6 А-Ш L=280	2	0.06КГ
				1.030.1-1.1-2 51-14		
				КП 67.210.35		
				СБОРОЧНЫЕ ЕДИНИЦЫ		
А4		1	1.030.1-1.1-3 26-02	КАРКАС ПЛОСКИЙ КР321	8	
А4		2	1.030.1-1.1-3 01-01	ПЕТЛЯ СТРОПОВОЧНАЯ СП2	2	
				ДЕТАЛИ		
				СТ. ОТД. ГОСТ 5781-82		
ВЧ		3	6.013.2050	Ф6 А-Ш L=2050	8	0.45КГ
ВЧ		4	6.013.330	Ф6 А-Ш L=330	2	0.07КГ
				1.030.1-1.1-2 51-15		
				КП 67.210.40		
				СБОРОЧНЫЕ ЕДИНИЦЫ		
А4		1	1.030.1-1.1-3 26-03	КАРКАС ПЛОСКИЙ КР322	8	
А4		2	1.030.1-1.1-3 01-01	ПЕТЛЯ СТРОПОВОЧНАЯ СП2	2	
				ДЕТАЛИ		
				СТ. ОТД. ГОСТ 5781-82		
ВЧ		3	6.013.2050	Ф6 А-Ш L=2050	8	0.45КГ
ВЧ		4	6.013.380	Ф6 А-Ш L=380	2	0.08КГ

ЭПВЦ Киев ЗНИИЭП ТЛП КОРТ

ФОРМАТ	ЗОНА	ПОЗ	ОБОЗНАЧЕНИЕ	НАИМЕНОВАНИЕ	КОЛ	ПРИМЕЧАНИЕ

ЭПВЦ Киев ЗНИИЭП ОПЕРАТОР ТЛП КОРТ

ВЗАМ ИНВ № ПОДПИСЬ И ДАТА ИНВ №ПОДЛ

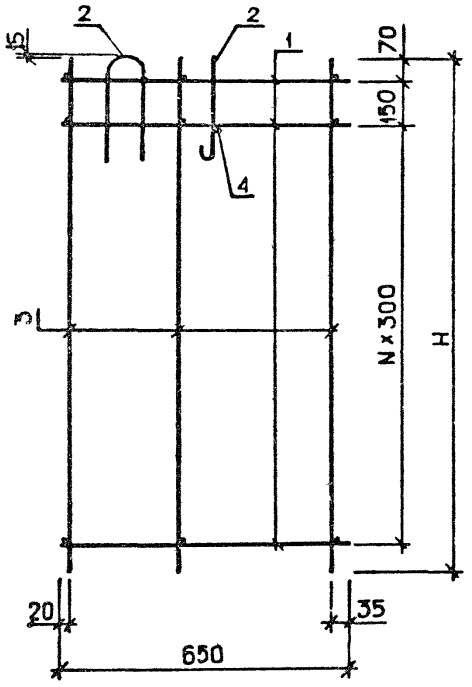

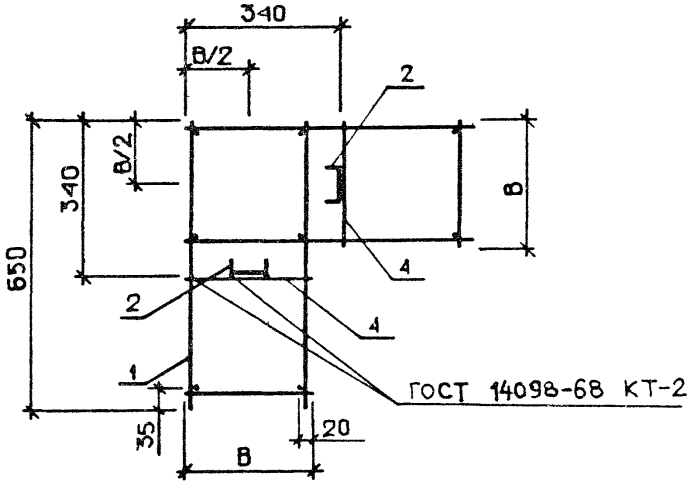

ОБОЗНАЧЕНИЕ	МАРКА	N	H, ММ	B, ММ	МАССА, КГ
1.030.1-1.1-2 51	КП 67.120.25	3	1150	230	3.58
-01	КП 67.120.30	3	1150	280	3.65
-02	КП 67.120.35	3	1150	330	3.72
-03	КП 67.120.40	3	1150	380	4.35
-04	КП 67.150.25	4	1450	230	4.19
-05	КП 67.150.30	4	1450	280	4.85
-06	КП 67.150.35	4	1450	330	4.93
-07	КП 67.150.40	4	1450	380	5.01
-08	КП 67.180.25	5	1750	230	6.55
-09	КП 67.180 30	5	1750	280	6.67
-10	КП 67.180.35	5	1750	330	6.72
-11	КП 67.180 40	5	1750	380	6.80
-12	КП 67.210.25	6	2050	230	7.37
-13	КП 67.210.30	6	2050	280	7.44
-14	КП 67.210.35	6	2050	330	7.54
-15	КП 67.210.40	6	2050	380	7.64

НАЧ ОТД	БОРИСЕНКО		
Н КОНТР	МАЛАЧЕВСКИЙ		
ГЛ СПЕЦ	КОВАЛЬЧУК		
ПРОВЕРИЛ	ПИНЧУК		
РАЗРАБ	САТАНОВСКИЙ		

1.030.1-1.1-2 51СБ

КАРКАС ПРОСТРАНСТВЕННЫЙ КП 67 СБОРОЧНЫЙ ЧЕРТЕЖ

СТАДИЯ	МАССА	МАСШТАБ
Р	СМ ТАБЛ	
ЛИСТ	ЛИСТОВ 1	

ГОСГРАЖДАНСТРОЙ
КиевЗНИИЭП

Киев ЗНИИЭП ТЛП КОРТ

ФОРМАТ	ЗОНА	ПОЗ	ОБОЗНАЧЕНИЕ	НАИМЕНОВАНИЕ	КОЛ	ПРИМЕЧАНИЕ
				ДОКУМЕНТАЦИЯ		
А3			1.030.1-1.1-2 52СБ	СБОРОЧНЫЙ ЧЕРТЕЖ		
А3			1.030.1-1.1-2 00Д1	УЗЛЫ АРМАТУРНЫЕ		
			ПЕРЕМЕННЫЕ ДАННЫЕ	ДЛЯ ИСПОЛНЕНИЙ.		
				1.030.1-1.1-2 52 КП 72.120.25		
				СБОРОЧНЫЕ ЕДИНИЦЫ		
А4	1		1.030.1-1.1-3 26-04	КАРКАС ПЛОСКИЙ КР323	5	
А4	2		1.030.1-1.1-3 01	ПЕТЛЯ СТРОПОВОЧНАЯ СП1	2	
				ДЕТАЛИ		
БЧ	3		5.041.1150	СТ. ОТД. ГОСТ 6727-80 Ф5 ВР-I L=1150	8	0.16КГ
БЧ	4		6.013.230	СТ. ОТД. ГОСТ 5781-82 Ф6 А-Ш L=230	2	0.05КГ
				1.030.1-1.1-2 52-01 КП 72.120.30		
				СБОРОЧНЫЕ ЕДИНИЦЫ		
А4	1		1.030.1-1.1-3 26-05	КАРКАС ПЛОСКИЙ КР324	5	
А4	2		1.030.1-1.1-3 01	ПЕТЛЯ СТРОПОВОЧНАЯ СП1	2	
				ДЕТАЛИ		
БЧ	3		5.041.1150	СТ. ОТД. ГОСТ 6727-80 Ф5 ВР-I L=1150	8	0.16КГ
БЧ	4		6.013.280	СТ. ОТД. ГОСТ 5781-82 Ф6 А-Ш L=280	2	0.06КГ
				1.030.1-1.1-2 52-02 КП 72.120.35		
				СБОРОЧНЫЕ ЕДИНИЦЫ		
А4	1		1.030.1-1.1-3 26-06	КАРКАС ПЛОСКИЙ КР325	5	
А4	2		1.030.1-1.1-3 01-01	ПЕТЛЯ СТРОПОВОЧНАЯ СП2	2	

ЭПВЦ КиевЗНИИЭП ТЛП КОРТ

НАЧ ОТД	БОРИСЕНКО		
Н КОНТР	МАЛАЧЕВСКИЙ		
ГЛ СПЕЦ	КОВАЛЬЧУК		
ПРОВЕРИЛ	ПИНЧУК		

1.030.1-1.1-2 52

КАРКАС ПРОСТРАНСТВЕННЫЙ
КП 72

СТАДИЯ	ЛИСТ	ЛИСТОВ
Р	1	5

ГОСГРАЖДАНСТРОЙ
КиевЗНИИЭП

СЛАЛА

ОПЕРАТОР ТЛП КОРТ

ЭПВЦ КиевЗНИИЭП

ФОРМАТ	ЗОНА	ПОЗ	ОБОЗНАЧЕНИЕ	НАИМЕНОВАНИЕ	КОЛ	ПРИМЕЧАНИЕ
				ДЕТАЛИ		
БЧ	3		5.041.1150	СТ. ОТД. ГОСТ 6727-80 Ф5 ВР-I L=1150	8	0.16КГ
БЧ	4		6.013.330	СТ. ОТД. ГОСТ 5781-82 Ф6 А-Ш L=330	2	0.07КГ
				1.030.1-1.1-2 52-03 КП 72.120.40		
				СБОРОЧНЫЕ ЕДИНИЦЫ		
А4	1		1.030.1-1.1-3 26-07	КАРКАС ПЛОСКИЙ КР326	5	
А4	2		1.030.1-1.1-3 01-01	ПЕТЛЯ СТРОПОВОЧНАЯ СП2	2	
				ДЕТАЛИ		
БЧ	3		5.041.1150	СТ. ОТД. ГОСТ 6727-80 Ф5 ВР-I L=1150	8	0.16КГ
БЧ	4		6.013.380	СТ. ОТД. ГОСТ 5781-82 Ф6 А-Ш L=380	2	0.08КГ
				1.030.1-1.1-2 52-04 КП 72.150.25		
				СБОРОЧНЫЕ ЕДИНИЦЫ		
А4	1		1.030.1-1.1-3 26-04	КАРКАС ПЛОСКИЙ КР323	6	
А4	2		1.030.1-1.1-3 01-01	ПЕТЛЯ СТРОПОВОЧНАЯ СП2	2	
				ДЕТАЛИ		
БЧ	3		6.013.1450	СТ. ОТД. ГОСТ 5781-82 Ф6 А-Ш L=1450	8	0.32КГ
БЧ	4		6.013.230	Ф6 А-Ш L=230	2	0.05КГ
				1.030.1-1.1-2 52-05 КП 72.150.30		
				СБОРОЧНЫЕ ЕДИНИЦЫ		
А4	1		1.030.1-1.1-3 26-05	КАРКАС ПЛОСКИЙ КР324	6	
А4	2		1.030.1-1.1-3 01-01	ПЕТЛЯ СТРОПОВОЧНАЯ СП2	2	
				ДЕТАЛИ		
БЧ	3		6.013.1450	СТ. ОТД. ГОСТ 5781-82 Ф6 А-Ш L=1450	8	0.32КГ
БЧ	4		6.013.280	Ф6 А-Ш L=280	2	0.06КГ

ВЗАМ ИНВ № ПОДПИСЬ И ДАТА ИНВ № ПОДЛ

1.030.1-1.1-2 52

ЛИСТ 2

ФОРМАТ	ЗОНА	ПОЗ	ОБОЗНАЧЕНИЕ	НАИМЕНОВАНИЕ	КОЛ	ПРИМЕЧАНИЕ
				1.030.1-1.1-2 52-06 КП 72.150.35		
				СБОРОЧНЫЕ ЕДИНИЦЫ		
А4	1		1.030.1-1.1-3 26-06	КАРКАС ПЛОСКИЙ КР325	6	
А4	2		1.030.1-1.1-3 01-01	ПЕТЛЯ СТРОПОВОЧНАЯ СП2	2	
				ДЕТАЛИ		
				СТ. ОТД. ГОСТ 5781-82		
БЧ	3		6.013.1450	Ф6 А-III L=1450	8	0.32КГ
БЧ	4		6.013.330	Ф6 А-III L=330	2	0.07КГ
				1.030.1-1.1-2 52-07 КП 72.150.40		
				СБОРОЧНЫЕ ЕДИНИЦЫ		
А4	1		1.030.1-1.1-3 26-07	КАРКАС ПЛОСКИЙ КР326	6	
А4	2		1 030.1-1.1-3 01-01	ПЕТЛЯ СТРОПОВОЧНАЯ СП2	2	
				ДЕТАЛИ		
				СТ. ОТД. ГОСТ 5781-82		
БЧ	3		6.013.1450	Ф6 А-III L=1450	8	0.32КГ
БЧ	4		6.013.380	Ф6 А-III L=380	2	0.08КГ
				1.030.1-1.1-2 52-08 КП 72.180.25		
				СБОРОЧНЫЕ ЕДИНИЦЫ		
А4	1		1.030.1-1.1-3 26-04	КАРКАС ПЛОСКИЙ КР323	7	
А4	2		1.030.1-1.1-3 01-01	ПЕТЛЯ СТРОПОВОЧНАЯ СП2	2	
				ДЕТАЛИ		
				СТ. ОТД. ГОСТ 5781-82		
БЧ	3		6.013.1750	Ф6 А-III L=1750	8	0.39КГ
БЧ	4		6.013.230	Ф6 А-III L=230	2	0.05КГ
				1.030.1-1.1-2 52-09 КП 72.180.30		
				СБОРОЧНЫЕ ЕДИНИЦЫ		
А4	1		1.030.1-1.1-3 26-05	КАРКАС ПЛОСКИЙ КР324	7	
А4	2		1.030.1-1.1-3 01-01	ПЕТЛЯ СТРОПОВОЧНАЯ СП2	2	
				ДЕТАЛИ		

СКАЛА

ОПЕРАТОР ТЛП КОРТ

ЭПВЦ Киев ЗНИИЭП

1.030.1-1.1-2 52

ЛИСТ 3

ФОРМАТ	ЗОНА	ПОЗ	ОБОЗНАЧЕНИЕ	НАИМЕНОВАНИЕ	КОЛ	ПРИМЕЧАНИЕ
				СТ. ОТД. ГОСТ 5781-82		
БЧ	3		6.013.1750	Ф6 А-III L=1750	8	0.39КГ
БЧ	4		6.013.280	Ф6 А-III L=280	2	0.06КГ
				1.030.1-1.1-2 52-10 КП 72.180.35		
				СБОРОЧНЫЕ ЕДИНИЦЫ		
А4	1		1.030.1-1.1-3 26-06	КАРКАС ПЛОСКИЙ КР325	7	
А4	2		1.030.1-1.1-3 01-01	ПЕТЛЯ СТРОПОВОЧНАЯ СП2	2	
				ДЕТАЛИ		
				СТ. ОТД. ГОСТ 5781-82		
БЧ	3		6.013.1750	Ф6 А-III L=1750	8	0.39КГ
БЧ	4		6.013.330	Ф6 А-III L=330	2	0.07КГ
				1.030.1-1.1-2 52-11 КП 72.180.40		
				СБОРОЧНЫЕ ЕДИНИЦЫ		
А4	1		1.030.1-1.1-3 26-07	КАРКАС ПЛОСКИЙ КР326	7	
А4	2		1.030.1-1.1-3 01-01	ПЕТЛЯ СТРОПОВОЧНАЯ СП2	2	
				ДЕТАЛИ		
				СТ. ОТД. ГОСТ 5781-82		
БЧ	3		6.013.1750	Ф6 А-III L=1750	8	0.39КГ
БЧ	4		6.013.380	Ф6 А-III L=380	2	0.08КГ
				1.030.1-1.1-2 52-12 КП 72.210.25		
				СБОРОЧНЫЕ ЕДИНИЦЫ		
А4	1		1.030.1-1.1-3 26-04	КАРКАС ПЛОСКИЙ КР323	8	
А4	2		1.030.1-1.1-3 01-01	ПЕТЛЯ СТРОПОВОЧНАЯ СП2	2	
				ДЕТАЛИ		
				СТ. ОТД. ГОСТ 5781-82		
БЧ	3		6.013.2050	Ф6 А-III L=2050	8	0.45КГ
БЧ	4		6.013.230	Ф6 А-III L=230	2	0.05КГ
				1.030.1-1.1-2 52-13 КП 72.210.30		
				СБОРОЧНЫЕ ЕДИНИЦЫ		

ВЗАМ ИНВ № ПОДПИСЬ И ДАТА ИНВ № ПОДЛ

1.030.1-1.1-2 52

ЛИСТ 4

ФОРМАТ	ЗОНА	ПОЗ	ОБОЗНАЧЕНИЕ	НАИМЕНОВАНИЕ	КОЛ	ПРИМЕЧАНИЕ
А4		1	1.030.1-1.1-3 26-05	КАРКАС ПЛОСКИЙ КР324	8	
А4		2	1.030.1-1.1-3 01-01	ПЕТЛЯ СТРОПОВОЧНАЯ СП2	2	
				ДЕТАЛИ		
				СТ. ОТД. ГОСТ 5781-82		
БЧ		3	6.013.2050	Ф6 А-III L=2050	8	0.45КГ
БЧ		4	6.013.280	Ф6 А-III L=280	2	0.06КГ
				1.030.1-1.1-2 52-14		
				КП 72.210.35		
				СБОРОЧНЫЕ ЕДИНИЦЫ		
А4		1	1.030.1-1.1-3 26-06	КАРКАС ПЛОСКИЙ КР325	8	
А4		2	1.030.1-1.1-3 01-01	ПЕТЛЯ СТРОПОВОЧНАЯ СП2	2	
				ДЕТАЛИ		
				СТ. ОТД. ГОСТ 5781-82		
БЧ		3	6.013.2050	Ф6 А-III L=2050	8	0.45КГ
БЧ		4	6.013.330	Ф6 А-III L=330	2	0.07КГ
				1.030.1-1.1-2 52-15		
				КП 72.210.40		
				СБОРОЧНЫЕ ЕДИНИЦЫ		
А4		1	1.030.1-1.1-3 26-07	КАРКАС ПЛОСКИЙ КР326	8	
А4		2	1.030.1-1.1-3 01-01	ПЕТЛЯ СТРОПОВОЧНАЯ СП2	2	
				ДЕТАЛИ		
				СТ. ОТД. ГОСТ 5781-82		
БЧ		3	6.013.2050	Ф6 А-III L=2050	8	0.45КГ
БЧ		4	6.013.380	Ф6 А-III L=380	2	0.08КГ

ЭПВЦ Киев ЗНИИЭП ТЛП КОРТ

ФОРМАТ	ЗОНА	ПОЗ	ОБОЗНАЧЕНИЕ	НАИМЕНОВАНИЕ	КОЛ	ПРИМЕЧАНИЕ

ЭПВЦ Киев ЗНИИЭП ОПЕРАТОР ТЛП КОРТ

ВЗАМ ИНВ № ПОДПИСЬ И ДАТА ИНВ № ПОДЛ

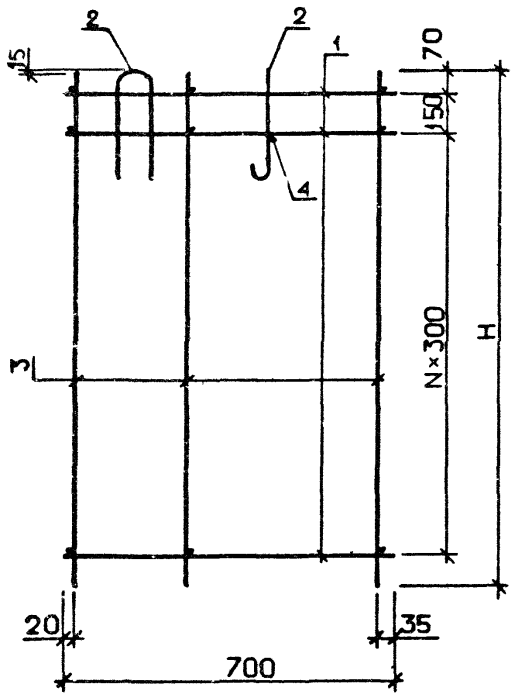

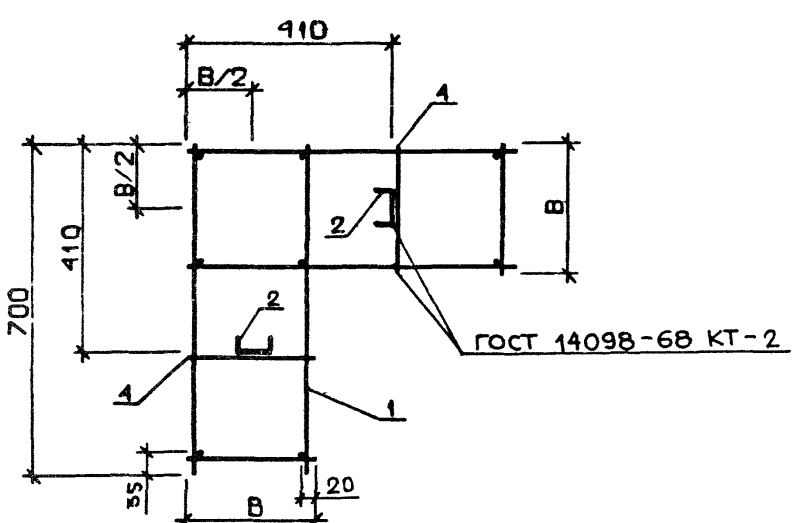

ОБОЗНАЧЕНИЕ	МАРКА	N	H, ММ	B, ММ	МАССА, КГ
1.030.1-1.1-2 52	КП 72.120.25	3	1150	230	3.67
-01	КП 72.120.30	3	1150	280	3.74
-02	КП 72.120.35	3	1150	330	4.39
-03	КП 72.120.40	3	1150	380	4.46
-04	КП 72.150.25	4	1450	230	5.84
-05	КП 72.150.30	4	1450	280	5.92
-06	КП 72.150.35	4	1450	330	6.00
-07	КП 72.150.40	4	1450	380	6.08
-08	КП 72.180.25	5	1750	230	6.66
-09	КП 72.180.30	5	1750	280	6.75
-10	КП 72.180.35	5	1750	330	6.84
-11	КП 72.180.40	5	1750	380	6.93
-12	КП 72.210.25	6	2050	230	7.49
-13	КП 72.210.30	6	2050	280	7.59
-14	КП 72.210.35	6	2050	330	7.68
-15	КП 72.210.40	6	2050	380	7.78

НАЧ.ОТД	БОРИСЕНКО	
Н.КОНТР	МАЛАЧЕВСКИЙ	
ГЛ.СПЕЦ.	КОВАЛЬЧУК	
ПРОВЕРИЛ	ПИНЧУК	
РАЗРАБ.	САТАНОВСКИЙ	

1.030.1-1.1-2 52СБ

КАРКАС ПРОСТРАНСТВЕННЫЙ КП 72 СБОРОЧНЫЙ ЧЕРТЕЖ

СТАДИЯ	МАССА	МАСШТАБ
Р	СМ ТАБЛ	
ЛИСТ	ЛИСТОВ 1	

ГОСГРАЖДАНСТРОЙ
КиевЗНИИЭП

ТЛП КОРТ
Киев ЗНИИЭП

ФОРМАТ	ЗОНА	ПОЗ	ОБОЗНАЧЕНИЕ	НАИМЕНОВАНИЕ	КОЛ	ПРИМЕЧАНИЕ
				ДОКУМЕНТАЦИЯ		
А3			1.030.1-1.1-2 53СБ	СБОРОЧНЫЙ ЧЕРТЕЖ		
А3			1.030.1-1.1-2 ООД1	УЗЛЫ АРМАТУРНЫЕ		
				СБОРОЧНЫЕ ЕДИНИЦЫ		
А4		4	1.030.1-1.1-3 30	ИЗДЕЛИЕ ЗАКЛАДНОЕ М1	2	
				ДЕТАЛИ		
БЧ		7	6.013.390	СТ. ОТД. ГОСТ 5781-82 Ф6 А-III L=390	2	0.09КГ
			ПЕРЕМЕННЫЕ ДАННЫЕ	ДЛЯ ИСПОЛНЕНИЙ:		
				1.030.1-1.1-2 53 КПЦ 30.21.2,5		
				СБОРОЧНЫЕ ЕДИНИЦЫ		
А4		1	1.030.1-1.1-3 27	КАРКАС ПЛОСКИЙ КР327	13	
А4		2	1.030.1-1.1-3 29	СЕТКА С1	1	
А4		3	1.030.1-1.1-3 01-03	ПЕТЛЯ СТРОПОВОЧНАЯ СП4	2	
				ДЕТАЛИ		
БЧ		5	6.013.2960	СТ. ОТД. ГОСТ 5781-82 Ф6 А-III L=2960	7	0.66КГ
БЧ		6	8.013.220	Ф8 А-III L=220	2	0.09КГ
				1.030.1-1.1-2 53-01 КПЦ 30.21.3,5		
				СБОРОЧНЫЕ ЕДИНИЦЫ		
А4		1	1.030.1-1.1-3 27-01	КАРКАС ПЛОСКИЙ КР328	13	
А4		2	1.030.1-1.1-3 29	СЕТКА С1	1	
А4		3	1.030.1-1.1-3 01-04	ПЕТЛЯ СТРОПОВОЧНАЯ СП5	2	
				ДЕТАЛИ		
БЧ		5	6.013.2960	СТ. ОТД. ГОСТ 5781-82 Ф6 А-III L=2960	7	0.66КГ
БЧ		6	10.013.320	Ф10 А-III L=320	2	0.20КГ

1.030.1-1.1-2 53

НАЧ ОТД	Борисенко	
Н КОНТР	Ковальчук	
ГЛ СПЕЦ	Малачевский	
ПРОВЕРИЛ	Малачевский	
РАЗРАБ	Ветрова	

КАРКАС ПРОСТРАНСТВЕННЫЙ
КПЦ 30

СТАДИЯ	ЛИСТ	ЛИСТОВ
Р	1	2

ГОСГРАЖДАНСТРОЙ
КиевЗНИИЭП

ЭПВЦ КиевЗНИИЭП | ТЛП КОРТ | Оператор | Масштаб

ФОРМАТ	ЗОНА	ПОЗ	ОБОЗНАЧЕНИЕ	НАИМЕНОВАНИЕ	КОЛ	ПРИМЕЧАНИЕ
				1.030.1-1.1-2 53-02 КПЦ 30.33.2,5		
				СБОРОЧНЫЕ ЕДИНИЦЫ		
А4		1	1.030.1-1.1-3 27-02	КАРКАС ПЛОСКИЙ КР329	13	
А4		2	1.030.1-1.1-3 29-01	СЕТКА С2	1	
А4		3	1.030.1-1.1-3 01-04	ПЕТЛЯ СТРОПОВОЧНАЯ СП5	2	
				ДЕТАЛИ		
БЧ		5	6.013.2960	СТ. ОТД. ГОСТ 5781-82 Ф6 А-III L=2960	11	0.66КГ
БЧ		6	8.013.220	Ф8 А-III L=220	2	0.09КГ
				1.030.1-1.1-2 53-03 КПЦ 30.33.3,5		
				СБОРОЧНЫЕ ЕДИНИЦЫ		
А4		1	1.030.1-1.1-3 27-03	КАРКАС ПЛОСКИЙ КР330	13	
А4		2	1.030.1-1.1-3 29-02	СЕТКА С3	1	
А4		3	1.030.1-1.1-3 01-06	ПЕТЛЯ СТРОПОВОЧНАЯ СП7	2	
				ДЕТАЛИ		
БЧ		5	6.013.2960	СТ. ОТД. ГОСТ 5781-82 Ф6 А-III L=2960	11	0.66КГ
БЧ		6	10.013.320	Ф10 А-III L=320	2	0.20КГ

ЭПВЦ КиевЗНИИЭП | ТЛП КОРТ | Оператор | Масштаб

ВЗАМ ИНВ № | ПОДПИСЬ И ДАТА | ИНВ № ПОДЛ

1.030.1-1.1-2 53

ЛИСТ 2

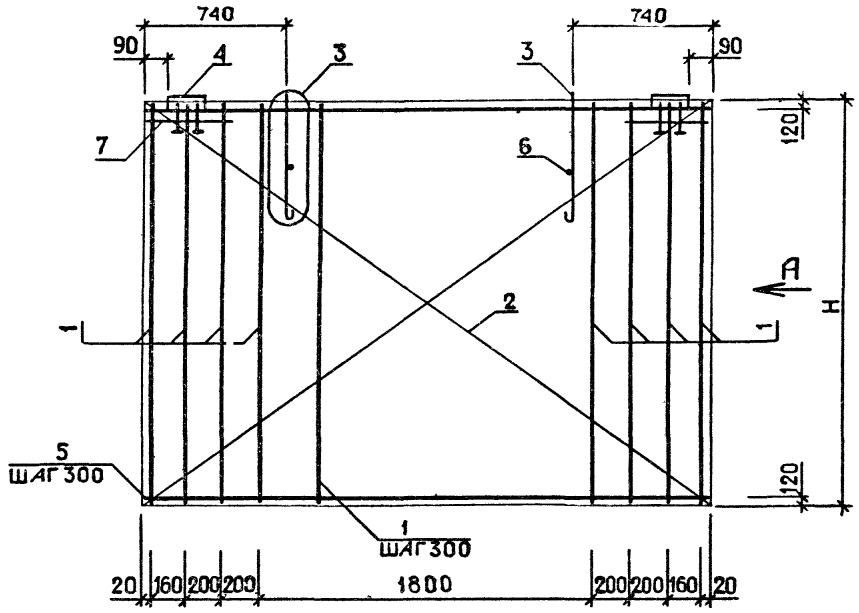

ВИД А

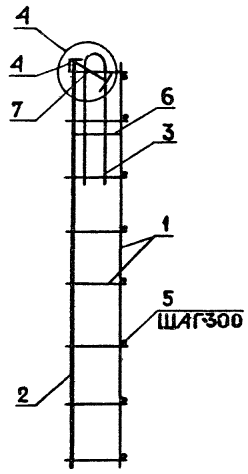

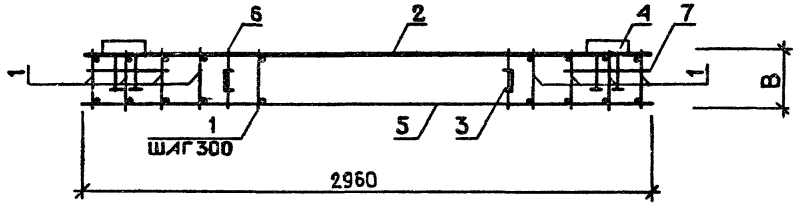

УЗЛЫ 3, 4 СМ. I.030.I-I.I-2 ОДI, ЛИСТ 1

ОБОЗНАЧЕНИЕ	МАРКА	Н, ММ	В, ММ	МАССА, КГ
1.030.1-1.1-2 53	КПЦ 30.21.2,5	2040	220	34.40
-01	КПЦ 30.21.3,5	2040	320	37.05
-02	КПЦ 30.33.2,5	3240	220	86.32
-03	КПЦ 30.33 3,5	3240	320	77.42

НАЧОТД	Борисенко	
Н КОНТР	Ковальчук	
ГЛ СПЕЦ	Миличевский	
ПРОВЕРИЛ	Миличевский	
РАЗРАБ	Ветрова	

1.030.1-1.1-2 53ОБ

КАРКАС ПРОСТРАНСТВЕННЫЙ КПЦ 30 СБОРОЧНЫЙ ЧЕРТЕЖ

СТАДИЯ	МАССА	МАСШТАБ
Р	см таблицу	
ЛИСТ	ЛИСТОВ 1	

ГОСГРАЖДАНСТРОЙ КиевЗНИИЭП

Киев ЗНИИЭП ТЛП КОРТ Сметы

ФОРМАТ	ЗОНА	ПОЗ	ОБОЗНАЧЕНИЕ	НАИМЕНОВАНИЕ	КОЛ	ПРИМЕЧАНИЕ
				ДОКУМЕНТАЦИЯ		
А3			1.030.1-1.1-2 54СБ	СБОРОЧНЫЙ ЧЕРТЕЖ		
А3			1.030.1-1.1-2 ООД1	УЗЛЫ АРМАТУРНЫЕ		
				СБОРОЧНЫЕ ЕДИНИЦЫ		
А4		4	1.030.1-1.1-3 30	ИЗДЕЛИЕ ЗАКЛАДНОЕ М1	2	
				ДЕТАЛИ		
БЧ		7	6.013.390	СТ. ОТД. ГОСТ 5781-82 Ф6 А-III L=390	2	0.09КГ
			ПЕРЕМЕННЫЕ ДАННЫЕ	ДЛЯ ИСПОЛНЕНИЙ:		
				1.030.1-1.1-2 54 КПЦ 36.21.2,5		
				СБОРОЧНЫЕ ЕДИНИЦЫ		
А4		1	1.030.1-1.1-3 27	КАРКАС ПЛОСКИЙ КР327	15	
А4		2	1.030.1-1.1-3 29-03	СЕТКА С4	1	
А4		3	1.030.1-1.1-3 01-03	ПЕТЛЯ СТРОПОВОЧНАЯ СП4	2	
				ДЕТАЛИ		
БЧ		5	6.013.3560	СТ. ОТД. ГОСТ 5781-82 Ф6 А-III L=3560	7	0.79КГ
БЧ		6	8.013.220	Ф8 А-III L=220	2	0.09КГ
				1.030.1-1.1-2 54-01 КПЦ 36.21.3,5		
				СБОРОЧНЫЕ ЕДИНИЦЫ		
А4		1	1.030.1-1.1-3 27-01	КАРКАС ПЛОСКИЙ КР328	15	
А4		2	1.030.1-1.1-3 29-03	СЕТКА С4	1	
А4		3	1.030.1-1.1-3 01-04	ПЕТЛЯ СТРОПОВОЧНАЯ СП5	2	
				ДЕТАЛИ		
БЧ		5	6.013.3560	СТ. ОТД. ГОСТ 5781-82 Ф6 А-III L=3560	7	0.79КГ
БЧ		6	10.013.320	Ф10 А-III L=320	2	0.20КГ

1.030.1-1.1-2.54

НАЧ ОТД	Борисенко		
Н КОНТР	Ковальчук		
ГЛ СПЕЦ	Малачевский		
ПРОВЕРИЛ	Малачевский		
РАЗРАБ	Петрова		

КАРКАС ПРОСТРАНСТВЕННЫЙ

КПЦ 36

СТАДИЯ	ЛИСТ	ЛИСТОВ
Р	1	2

ГОСГРАЖДАНСТРОЙ КиевЗНИИЭП

ЭПВЦ КиевЗНИИЭП | ОПЕРАТОР ТЛП КОРТ | СКАЛА

ВЗАМ ИНВ № | ПОДПИСЬ И ДАТА | ИНВ №ПОДЛ

ФОРМА	ЗОНА	ПОЗ	ОБОЗНАЧЕНИЕ	НАИМЕНОВАНИЕ	КОЛ	ПРИМЕЧАНИЕ
				1.030.1-1.1-2 54-02 КПЦ 36.33.2,5		
				СБОРОЧНЫЕ ЕДИНИЦЫ		
А4		1	1.030.1-1.1-3 27-02	КАРКАС ПЛОСКИЙ КР329	15	
А4		2	1.030.1-1.1-3 29-04	СЕТКА С5	1	
А4		3	1.030.1-1.1-3 01-05	ПЕТЛЯ СТРОПОВОЧНАЯ СП6	2	
				ДЕТАЛИ		
БЧ		5	6.013.3560	СТ. ОТД. ГОСТ 5781-82 Ф6 А-III L=3560	11	0.79КГ
БЧ		6	8.013.220	Ф8 А-III L=220	2	0.09КГ
				1.030.1-1.1-2 54-03 КПЦ 36 33.3,5		
				СБОРОЧНЫЕ ЕДИНИЦЫ		
А4		1	1.030.1-1.1-3 27-03	КАРКАС ПЛОСКИЙ КР330	15	
А4		2	1.030.1-1.1-3 29-05	СЕТКА С6	1	
А4		3	1.030.1-1.1-3 01-07	ПЕТЛЯ СТРОПОВОЧНАЯ СП8	2	
				ДЕТАЛИ		
БЧ		5	6.013.3560	СТ. ОТД. ГОСТ 5781-82 Ф6 А-III L=3560	11	0.79КГ
БЧ		6	10.013.320	Ф10 А-III L=320	2	0.20КГ

1.030.1-1.1-2 54

ЛИСТ 2

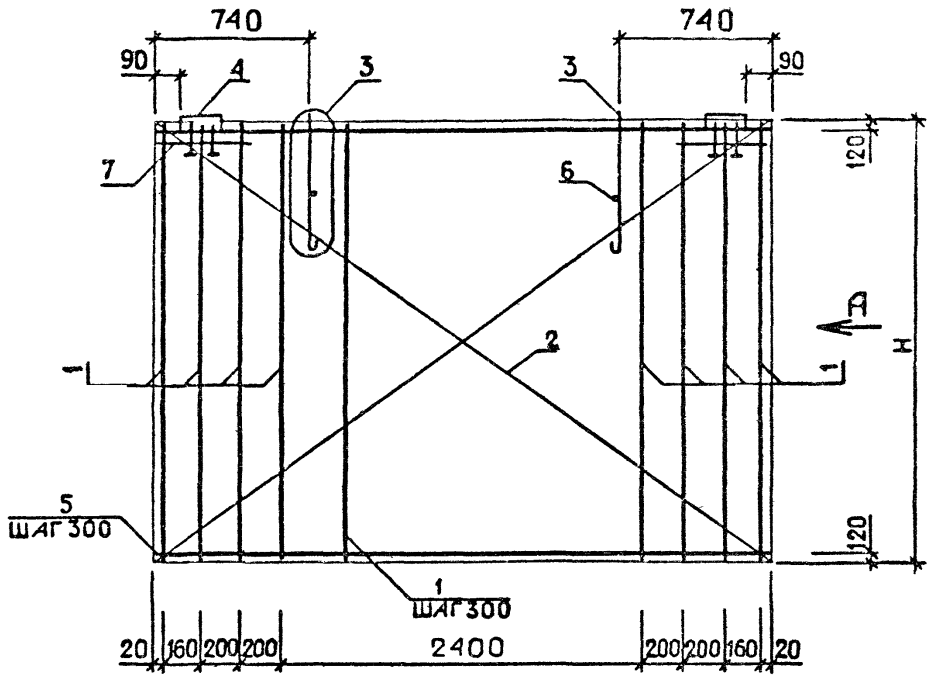

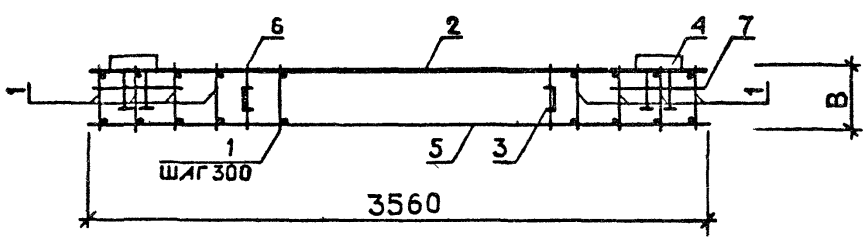

ВИД А

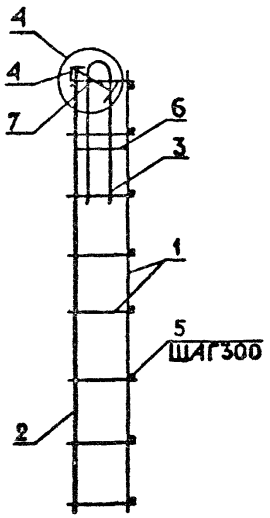

УЗЛЫ 3, 4 СМ. I.030.I-I.I-2 00II, ЛИСТ 1

ОБОЗНАЧЕНИЕ	МАРКА	H, ММ	B, ММ	МАССА, КГ
1.030.1-1 1-2 54	КПЦ 36 21 2,5	2040	220	39 20
-01	КПЦ 36 21 3,5	2040	320	41 99
-02	КПЦ 36 33.2,5	3240	220	102 0
-03	КПЦ 36.33.3,5	3240	320	92 42

НАЧ ОТД	Борисенко	
Н КОНТР	Ковальчук	
ГЛ СПЕЦ	Малачевский	
ПРОВЕРИЛ	Малачевский	
РАЗРАБ	Ветрова	

1.030.1-1.1-2 54СБ

КАРКАС ПРОСТРАНСТВЕННЫЙ КПЦ 36
СБОРОЧНЫЙ ЧЕРТЕЖ

СТАДИЯ	МАССА	МАСШТАБ
Р	СМ ТАБЛ	
ЛИСТ	ЛИСТОВ 1	

ГОСГРАЖДАНСТРОЙ
КиевЗНИИЭП

ТПП КОРТ
Киев ЗНИИЭП

ФОРМАТ	ЗОНА	ПОЗ	ОБОЗНАЧЕНИЕ	НАИМЕНОВАНИЕ	КОЛ	ПРИМЕЧАНИЕ
				ДОКУМЕНТАЦИЯ		
А3			1.030.1-1.1-2 55СБ	СБОРОЧНЫЙ ЧЕРТЕЖ		
А3			1.030.1-1.1-2 00Д1	УЗЛЫ АРМАТУРНЫЕ		
				СБОРОЧНЫЕ ЕДИНИЦЫ		
А4		4	1.030.1-1.1-3 30	ИЗДЕЛИЕ ЗАКЛАДНОЕ М1	2	
				ДЕТАЛИ		
БЧ		7	6.013.390	СТ. ОТД. ГОСТ 5781-82 Ф6 А-III L=390	2	0.09КГ
			ПЕРЕМЕННЫЕ ДАННЫЕ	ДЛЯ ИСПОЛНЕНИЙ:		
				1.030.1-1.1-2 55 КПЦ 60.21.2,5		
				СБОРОЧНЫЕ ЕДИНИЦЫ		
А4		1	1.030.1-1.1-3 27	КАРКАС ПЛОСКИЙ КР327	23	
А4		2	1.030.1-1.1-3 29-06	СЕТКА С7	1	
А4		3	1.030.1-1.1-3 01-08	ПЕТЛЯ СТРОПОВОЧНАЯ СП6	2	
				ДЕТАЛИ		
БЧ		5	6.013.5960	СТ. ОТД. ГОСТ 5781-82 Ф6 А-III L=5960	7	1.32КГ
БЧ		6	8.013.220	Ф8 А-III L=220	2	0.09КГ
				1.030.1-1.1-2 55-01 КПЦ 60.21.3,5		
				СБОРОЧНЫЕ ЕДИНИЦЫ		
А4		1	1.030.1-1.1-3 27-01	КАРКАС ПЛОСКИЙ КР328	23	
А4		2	1.030.1-1.1-3 29-06	СЕТКА С7	1	
А4		3	1.030.1-1.1-3 01-07	ПЕТЛЯ СТРОПОВОЧНАЯ СП8	2	
				ДЕТАЛИ		
БЧ		5	6.013.5960	СТ. ОТД. ГОСТ 5781-82 Ф6 А-III L=5960	7	1.32КГ
БЧ		6	10.013.320	Ф10 А-III L=320	2	0.20КГ

1.030.1-1.1-2 55

НАЧ ОТД	БОРИСЕНКО	
Н КОНТР	КОВАЛЬЧУК	
ГЛ СПЕЦ	МАЛАЧЕВСКИЙ	
ПРОВЕРИЛ	МАЛАЧЕВСКИЙ	

КАРКАС ПРОСТРАНСТВЕННЫЙ

КПЦ 60

СТАДИЯ	ЛИСТ	ЛИСТОВ
Р	1	2

ГОСГРАЖДАНСТРОЙ КиевЗНИИЭП

ЭПВЦ КиевЗНИИЭП | ТЛП КОРТ | Сеаль

ВЗАМ ИНВ № | ПОДПИСЬ И ДАТА | ИНВ № ПОДЛ

ФОРМАТ	ЗОНА	ПОЗ	ОБОЗНАЧЕНИЕ	НАИМЕНОВАНИЕ	КОЛ	ПРИМЕЧАНИЕ
				1.030.1-1.1-2 55-02 КПЦ 60.33.2,5		
				СБОРОЧНЫЕ ЕДИНИЦЫ		
А4		1	1.030.1-1.1-3 27-02	КАРКАС ПЛОСКИЙ КР329	23	
А4		2	1.030.1-1.1-3 29-07	СЕТКА С8	1	
А4		3	1.030.1-1.1-3 01-07	ПЕТЛЯ СТРОПОВОЧНАЯ СП8	2	
				ДЕТАЛИ		
БЧ		5	6.013.5960	СТ. ОТД. ГОСТ 5781-82 Ф6 А-III L=5960	11	1.32КГ
БЧ		6	8.013.220	Ф8 А-III L=220	2	0.09КГ
				1.030.1-1.1-2 55-03 КПЦ 60.33.3,5		
				СБОРОЧНЫЕ ЕДИНИЦЫ		
А4		1	1.030.1-1.1-3 27-03	КАРКАС ПЛОСКИЙ КР330	23	
А4		2	1.030.1-1.1-3 29-08	СЕТКА С9	1	
А4		3	1.030.1-1.1-3 01-09	ПЕТЛЯ СТРОПОВОЧНАЯ СП10	2	
				ДЕТАЛИ		
БЧ		5	6.013.5960	СТ. ОТД. ГОСТ 5781-82 Ф6 А-III L=5960	11	1.32КГ
БЧ		6	10.013.320	Ф10 А-III L=320	2	0.20КГ

1.030.1-1.1-2 55

ЭПВЦ КиевЗНИИЭП | ОПЕРАТОР ТЛП КОРТ | СКАЛА Сеаль

ВЗАМ ИНВ № | ПОДПИСЬ И ДАТА | ИНВ № ПОДЛ

Киев ЗНИИЭП ТЛП КОРТ

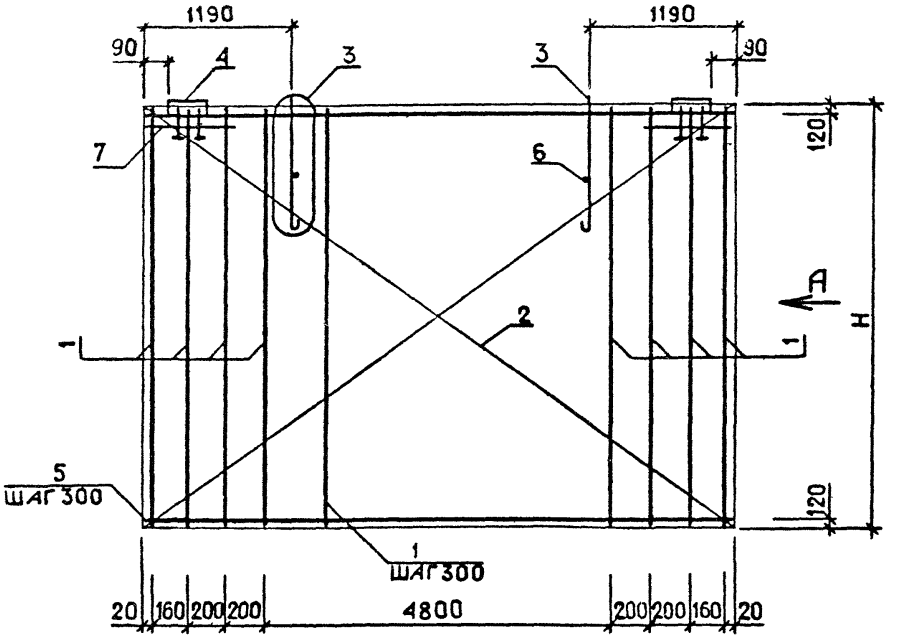

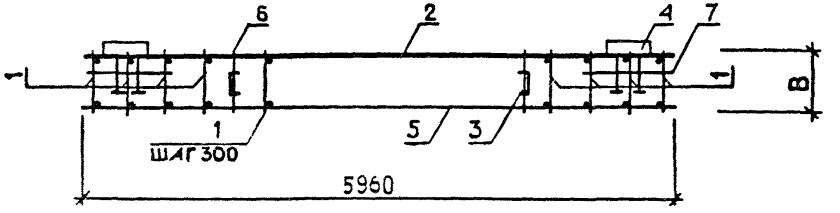

ВИД А

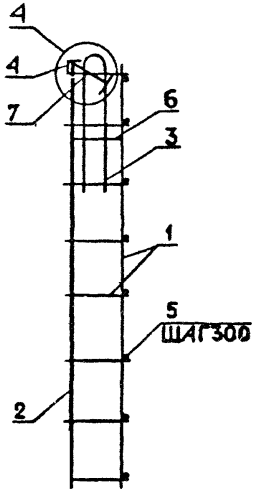

УЗЛЫ 3, 4 СМ. I.030.I-I.I-2 00ДI, ЛИСТ 1

ОБОЗНАЧЕНИЕ	МАРКА	Н, ММ	В, ММ	МАССА, КГ
1.030.1-1.1-2 55	КПЦ 60.21.2,5	2040	220	75.13
-01	КПЦ 60.21.3,5	2040	320	74.17
-02	КПЦ 60.33.2,5	3240	220	172.1
-03	КПЦ 60.33.3,5	3240	320	158.5

НАЧ ОТД	Борисенко	
Н КОНТР	Кузальчук	
ГЛ СПЕЦ	Малачевский	
ПРОВЕРИЛ	Малачевский	

1.030.1-1.1-2 55СБ

КАРКАС ПРОСТРАНСТВЕННЫЙ КПЦ 60 СБОРОЧНЫЙ ЧЕРТЕЖ

СТАДИЯ	МАССА	МАСШТАБ
Р	СМ ТАБЛ	
ЛИСТ	ЛИСТОВ 1	

ГОСГРАЖДАНСТРОЙ

ФОРМАТ	ЗОНА	ПОЗ	ОБОЗНАЧЕНИЕ	НАИМЕНОВАНИЕ	КОЛ	ПРИМЕЧАНИЕ
				ДОКУМЕНТАЦИЯ		
А3			1.030.1-1.1-2 56СБ	СБОРОЧНЫЙ ЧЕРТЕЖ		
А3			1.030.1-1.1-2 00Д1	УЗЛЫ АРМАТУРНЫЕ		
			ПЕРЕМЕННЫЕ ДАННЫЕ	ДЛЯ ИСПОЛНЕНИЙ·		
				1.030.1-1.1-2 56 КПБ 30.5.2,5		
				СБОРОЧНЫЕ ЕДИНИЦЫ		
А4		1	1.030.1-1.1-3 28	КАРКАС ПЛОСКИЙ КР331	2	
				ДЕТАЛИ		
А3		2	1.030.1-1.1-3 02	СТЕРЖЕНЬ ГНУТЫЙ СГ1 СТ. ОТД. ГОСТ 6727-80	2	
БЧ		3	4.041.220	Ф4 ВР-I L=220	22	0.02КГ
				1.030.1-1.1-2 56-01 КПБ 30.5.3,5		
				СБОРОЧНЫЕ ЕДИНИЦЫ		
А4		1	1.030.1-1.1-3 28	КАРКАС ПЛОСКИЙ КР331	2	
				ДЕТАЛИ		
А3		2	1.030.1-1.1-3 02-01	СТЕРЖЕНЬ ГНУТЫЙ СГ2 СТ. ОТД. ГОСТ 6727-80	2	
БЧ		3	4.041.320	Ф4 ВР-I L=320	22	0.03КГ
				1.030.1-1.1-2 56-02 КПБ 36.5.2,5		
				СБОРОЧНЫЕ ЕДИНИЦЫ		
А4		1	1.030.1-1.1-3 28-01	КАРКАС ПЛОСКИЙ КР332	2	
				ДЕТАЛИ		
А3		2	1.030.1-1.1-3 02-01	СТЕРЖЕНЬ ГНУТЫЙ СГ2 СТ. ОТД. ГОСТ 6727-80	2	
БЧ		3	4.041.220	Ф4 ВР-I L=220	26	0.02КГ

ЭПВЦ Киев ЗНИИЭП | ТЛП КОРТ | Сеа

1.030.1-1.1-2 56

НАЧ ОТД	Борисенко		СТАДИЯ	ЛИСТ	ЛИСТОВ
Н КОНТР	Ковальчук		Р	1	2
ГЛ СПЕЦ	Малачевский		ГОСГРАЖДАНСТРОЙ К-ЗНИИЭП		

КАРКАС ПРОСТРАНСТВЕННЫЙ

ФОРМАТ	ЗОНА	ПОЗ	ОБОЗНАЧЕНИЕ	НАИМЕНОВАНИЕ	КОЛ	ПРИМЕЧАНИЕ
				.030.1-1.1-2 56-03 КПБ 36.5.3,5		
				СБОРОЧНЫЕ ЕДИНИЦЫ		
А4		1	1.030.1-1.1-3 28-02	КАРКАС ПЛОСКИЙ КР333	2	
				ДЕТАЛИ		
А3		2	1.030.1-1.1-3 02-01	СТЕРЖЕНЬ ГНУТЫЙ СГ2 СТ. ОТД. ГОСТ 6727-80	2	
БЧ		3	4.041.320	Ф4 ВР-I L=320	26	0.03КГ
				1.030.1-1.1-2 56-04 КПБ 60.5.2,5		
				СБОРОЧНЫЕ ЕДИНИЦЫ		
А4		1	1.030.1-1.1-3 28-03	КАРКАС ПЛОСКИЙ КР334	2	
				ДЕТАЛИ		
А3		2	1.030.1-1.1-3 02-01	СТЕРЖЕНЬ ГНУТЫЙ СГ2 СТ. ОТД. ГОСТ 6727-80	2	
БЧ		3	4.041.220	Ф4 ВР-I L=220	42	0.02КГ
				1.030.1-1.1-2 56-05 КПВ 60.5.3,5		
				СБОРОЧНЫЕ ЕДИНИЦЫ		
А4		1	1.030.1-1.1-3 28-04	КАРКАС ПЛОСКИЙ КР335	2	
				ДЕТАЛИ		
А3		2	1.030.1-1.1-3 02-01	СТЕРЖЕЧЬ ГНУТЫЙ СГ2 СТ. ОТД. ГОСТ 6727-80	2	
БЧ		3	4.041.320	Ф4 ВР-I L=320	42	0.03КГ

СКАЛА | Сеа | ОПЕРАТОР | ТЛП КОРТ | ЭПВЦ Киев ЗНИИЭП

ВЗАМ ИНВ № | ПОДПИСЬ И ДАТА | ИНВ № ПОДЛ

1.030.1-1.1-2 56

РИС. 1

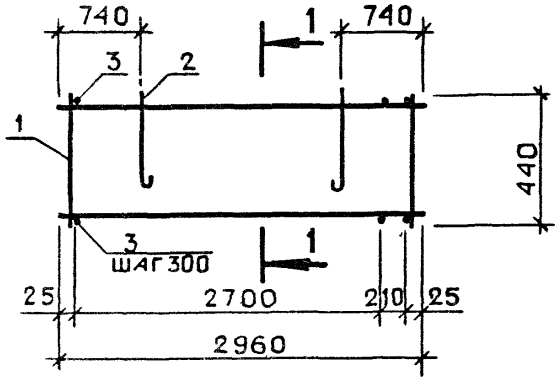

1 - 1

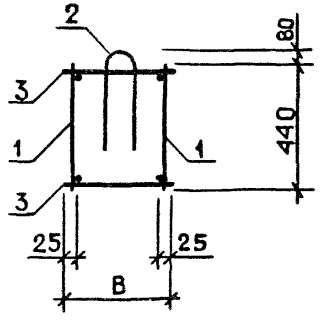

РИС. 2

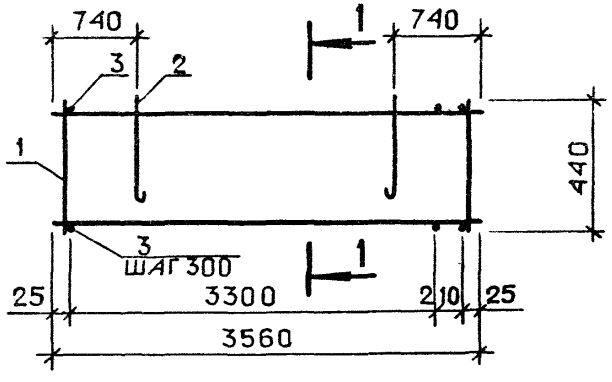

РИС. 3

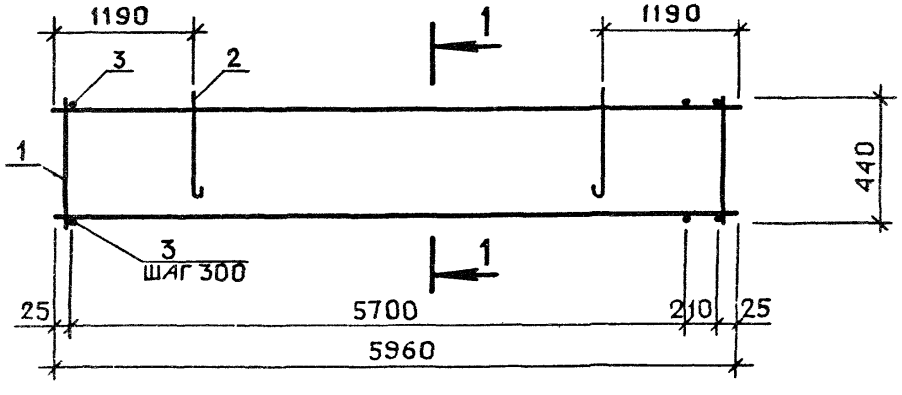

ОБОЗНАЧЕНИЕ	МАРКА	РИС	В, ММ	МАССА, КГ
1 030.1-1.1-2 56	КПБ 30.5.2,5	1	220	7.78
-01	КПБ 30.5.3,5	1	320	8.56
-02	КПБ 36.5.2,5	2	220	9.76
-03	КПБ 36.5.3,5	2	320	13.15
-04	КПБ 60.5.2,5	3	220	27.09
-05	КПБ 60.5.3,5	3	320	35.11

НАЧ ОТД	Борисенко	
Н КОНТР	Козачек	
ГЛ СПЕЦ	Малаевский	
ПРОВЕРИЛ	Малаевский	

1.030.1-1.1-2 56СБ

КАРКАС ПРОСТРАНСТВЕННЫЙ КПБ СБОРОЧНЫЙ ЧЕРТЕЖ

СТАДИЯ	МАССА	МАСШТАБ
Р	см ТАБЛ	
ЛИСТ	ЛИСТОВ 1	

ГОСГРАЖДАНСТРОЙ
КиевЗНИИЭП

ТЛП КОРТ
Киев ЗНИИЭП

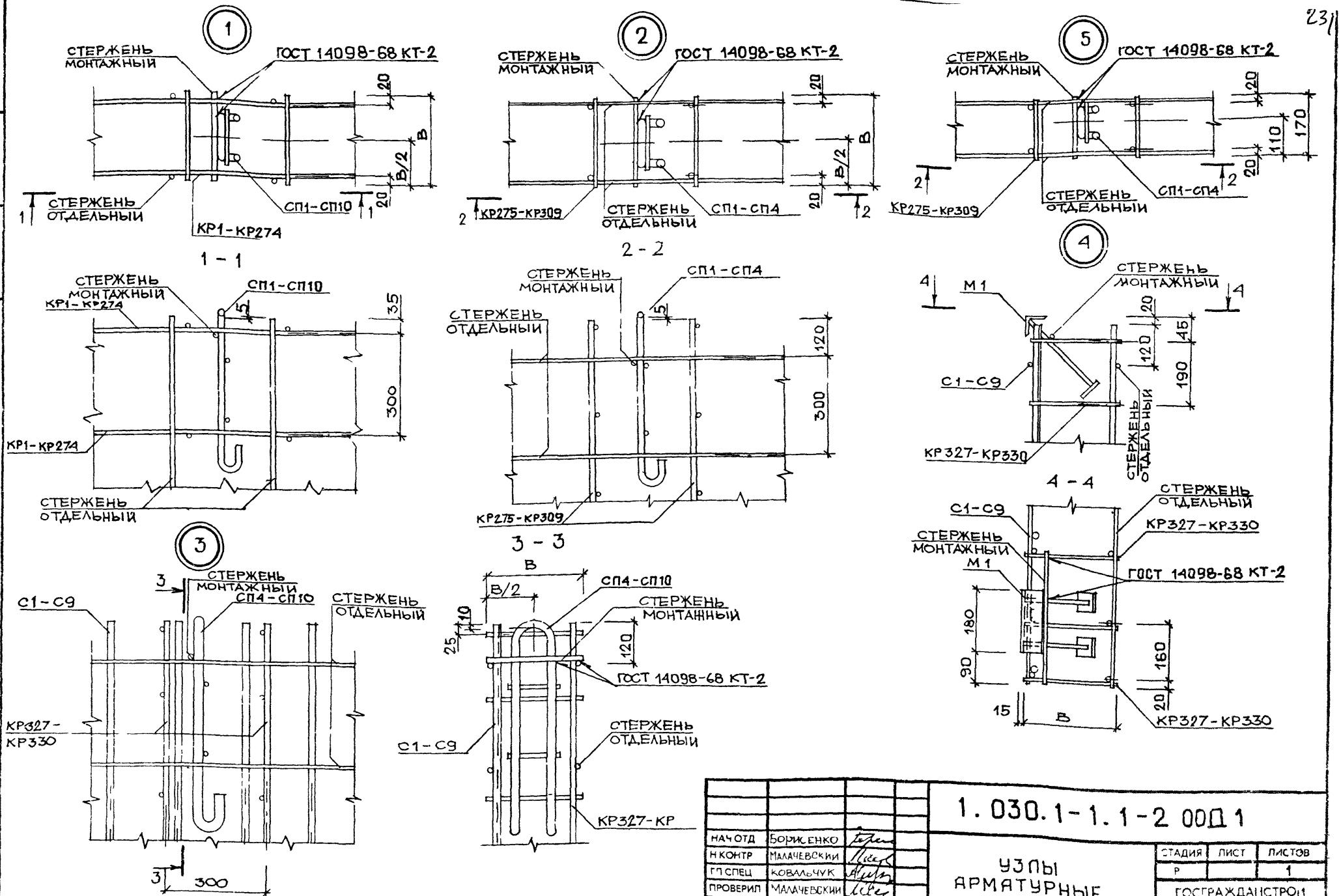

НАЧ ОТД	БОРИСЕНКО		
Н КОНТР	МАЛАЧЕВСКИЙ		
ГЛ СПЕЦ	КОВАЛЬЧУК		
ПРОВЕРИЛ	МАЛАЧЕВСКИЙ		
РАЗРАБ	ОНИЛЧУК		

1.030.1-1.1-2 00Д 1

УЗЛЫ АРМАТУРНЫЕ

СТАДИЯ	ЛИСТ	ЛИСТОВ
Р		1

ГОСГРАЖДАНСТРОЙ
КиевЗНИИЭП

ТПП КОРТ
КиевЗНИИЭП

19945-02