ТИПОВЫЕ СТРОИТЕЛЬНЫЕ КОНСТРУКЦИИ, ИЗДЕЛИЯ И УЗЛЫ

СЕРИЯ 1.041.1-3

СБОРНЫЕ ЖЕЛЕЗОБЕТОННЫЕ МНОГОПУСТОТНЫЕ ПЛИТЫ ПЕРЕКРЫТИЙ МНОГОЭТАЖНЫХ ОБЩЕСТВЕННЫХ ЗДАНИЙ, ПРОИЗВОДСТВЕННЫХ И ВСПОМОГАТЕЛЬНЫХ ЗДАНИЙ ПРОМЫШЛЕННЫХ ПРЕДПРИЯТИЙ

ВЫПУСК 12

плиты длиной 6850 мм для зданий с колоннами сечением 300 х 300 мм, армированные напрягаемой арматурой из стали классов А-IIIв, Ат-IVс и Ат-V, из тяжелого и легкого бетонов.

РАБОЧИЕ ЧЕРТЕЖИ

24985
ЦЕНА 2-66

ЬНЫЙ ИНСТИТУТ ТИПОВОГО ПРОЕКТИРОВАНИЯ
ГОССТРОЯ СССР

Москва. А-445. Смольная ул.. 22

Сдано в печать VIII 1991 года

Заказ № 7008 Тираж 4420 экз.

ТИПОВЫЕ СТРОИТЕЛЬНЫЕ КОНСТРУКЦИИ, ИЗДЕЛИЯ И УЗЛЫ

СЕРИЯ 1.041.1-3

СБОРНЫЕ ЖЕЛЕЗОБЕТОННЫЕ МНОГОПУСТОТНЫЕ ПЛИТЫ ПЕРЕКРЫТИЙ МНОГОЭТАЖНЫХ ОБЩЕСТВЕННЫХ ЗДАНИЙ, ПРОИЗВОДСТВЕННЫХ И ВСПОМОГАТЕЛЬНЫХ ЗДАНИЙ ПРОМЫШЛЕННЫХ ПРЕДПРИЯТИЙ

ВЫПУСК 12

плиты длиной 6850 мм для зданий с колоннами сечением 300 х 300 мм, армированные напрягаемой арматурой из стали классов А-IIIв, Ат-IVс и Ат-V, из тяжелого и легкого бетонов.

рабочие чертежи

РАЗРАБОТАНЫ:
ЦНИИПРОМЗДАНИЙ

Зам. директора ин-та — В.В.Гранев
Нач. отдела — Э.Н.Кодыш
Гл. инж. проекта — А.А.Музыко

СОГЛАСОВАНЫ:
ЦНИИП РЕКОНСТРУКЦИИ ГОРОДОВ

Директор ин-та — В.И.Лепский
Начальник ОСК — Б.Н.Волынский
Гл. конструктор ОСК — С.Б.Щац

УТВЕРЖДЕНЫ
Главным управлением проектирования Госстроя СССР
письмо от 18.12.90
№ 5/6-961
Введены в действие
ЦНИИпромзданий с
1.07.91 приказ от 29.04.91
№44

©АрхиТИТЭ,1991

ОБОЗНАЧЕНИЕ	НАИМЕНОВАНИЕ	СТР.
1.041.1-3.12-ТО	ТЕХНИЧЕСКОЕ ОПИСАНИЕ	2
1.041.1-3.12-Д1	ПЛИТЫ ПК 68.15	5
1.041.1-3.12-РС1	ВЕДОМОСТЬ РАСХОДА СТАЛИ	19
1.041.1-3.12-Д2	ПЛИТЫ ПК 68.12	22
1.041.1-3.12-РС2	ВЕДОМОСТЬ РАСХОДА СТАЛИ	32

Инв. № подл. | Подпись и дата | Взам. инв. №

			1.041.1-3.12		
ГИП	Музыко				
			СОДЕРЖАНИЕ	СТАДИЯ: Р	ЛИСТ: —	ЛИСТОВ: 1
				ЦНИИПРОМЗДАНИЙ	

ТЕХНИЧЕСКОЕ ОПИСАНИЕ

I. Общие сведения.

I.I. Данный выпуск содержит рабочие чертежи многопустотных плит перекрытий длиной 6850 мм, шириной I490 и II90 мм.

I.2. Номенклатура плит содержит следующие конструкции:

- рядовые плиты шириной I490 и II90 мм;

- пристенные плиты шириной I490 и II90 мм, устанавливаемые по крайним рядам колонн;

- связевые плиты шириной I490 мм, устанавливаемые по средним рядам колонн.

I.3. Плиты рассчитаны на вертикальные равномерно распределенные нагрузки (см. выпуск 0-I настоящей серии). Пристенные и связевые плиты, кроме того, рассчитаны на восприятие горизонтального знакопеременного усилия в диске перекрытия, равного 98,0 кН.

I.4. Расчет плит производился в соответствии с требованиями СНиП 2.03.0I-84*.

I.5. Плиты рассчитаны как шарнирно опертые балки двутаврового сечения 3-ей категории трещиностойкости.

I.6. Маркировка плит принята по ГОСТ 23009-78.

I.7. Марка плиты состоит из буквенно-цифровых групп (см. выпуск 0-I п.3.I ТО).

Первая группа - наименование конструкции, вид пустот, длина и ширина в дециметрах;

вторая группа - условная несущая способность плиты без учета собственного веса, класс напрягаемой арматурной стали и вид бетона (для тяжелого бетона обозначение отсутствует);

Инв. № подл. | Подпись и дата | Взам. инв. №

			1.041.1-3.12-ТО		
ГИП	Музыко				
			ТЕХНИЧЕСКОЕ ОПИСАНИЕ	СТАДИЯ: Р	ЛИСТ: 1	ЛИСТОВ: 3
				ЦНИИПРОМЗДАНИЙ	

третья группа – место установки плиты в перекрытии каркаса здания, обозначаемая цифрами .

Пример условного обозначения марки рядовой плиты с круглыми пустотами диаметром 159 мм, длиной 6850 мм и шириной 1490 мм, условной несущей способности 8 кПа, с напрягаемой арматурной сталью класса Ат-У, изготовленной из тяжелого бетона:

ПК 68.15 – 8 АтУ

то же связевой, устанавливаемой по средним рядам колонн:

ПК 68.15 – 8 АтУ-2 .

1.8. Предел огнестойкости плит – не ниже 0,75 часа.

1.9. При монтаже плиты перекрытий укладываются на слой цементного раствора толщиной 10 мм.

2. Технические требования.

2.1. Бетон.

2.1.1. Класс бетона должен приниматься в соответствии с указанным в номенклатуре (см. выпуск 0-1) и настоящими рабочими чертежами.

2.1.2. Средняя плотность бетона с учетом арматуры принята: для тяжелого бетона – 2500 кг/м^3, для легкого бетона – 2000 кг/м^3.

2.1.3. Марка бетона по морозостойкости и водонепроницаемости назначается в конкретном проекте в соответствии с требованиями главы СНиП 2.03.01-84* в зависимости от природно-климатических условий района строительства и режима.

2.1.4. В конкретном проекте должны быть указаны также дополнительные требования к материалам для приготовления бетона указанных марок.

2.2. Арматура.

2.2.1. В качестве предварительно напрягаемой арматуры принята сталь термомеханически и термически упрочненная периодического профиля классов Ат-IVС и Ат-У по ГОСТ 10884-81 и горячекатаная арматурная сталь класса А-Шв, изготовляемая из арматурной стали класса А-Ш по ГОСТ 5781-82, упрочненной вытяжкой (см. выпуск 0-1, п.5.2.1).

2.2.2. Верхняя и нижняя зоны плит армируются сварными сетками. На приопорных участках в промежутках между пустотами устанавливаются каркасы.

В пристенных и связевых плитах на всю длину плит устанавливаются каркасы. Материал сеток и каркасов – обыкновенная арматурная проволока периодического профиля класса Вр-I по ГОСТ 6727-80 и стержневая арматура класса АIII по ГОСТ 5781-82.

2.2.3. Толщина защитного слоя бетона для предварительно напрягаемой арматуры – 20 мм, для сеток верхней и нижней зон плит – 15 мм.

Значение действительных отклонений толщины защитного слоя бетона не должно превышать предельно допустимых, указанных в ГОСТ 13015.0-83.

2.3. Указания по изготовлению.

2.3.1. При изготовлении плит необходимо выполнять требования ГОСТ 9561-91, ГОСТ 13015.0-83 и настоящей проектной документации, а также технологической документации, содержащей требования к изготовлению плит на всех стадиях производственного процесса.

2.3.2. Плиты изготавливаются по агрегатно-поточной технологии.

2.3.3. Предварительное напряжение стержневой арматуры предусмотрено электротермическим способом. Величины предварительного напряжения в рабочей арматуре приведены в выпуске 0-I табл.I.

2.3.4. В случае необходимости приварки коротышей в качестве временных анкеров, к концам стержней термически упрочненной арматуры следует предусматривать мероприятия, предотвращающие перегрев металла стержней.

2.3.5. Марку стали необходимо принимать в соответствии с указаниями, приведенными в рабочих чертежах конкретного объекта.

2.3.6. Передаточная прочность бетона $R_{вр}$, при которой производится отпуск натяжения арматуры, должна быть не менее 70% от проектного класса тяжелого бетона и не менее 80% для бетонов на пористых заполнителях (см. выпуск 0-I п.5.3.4).

2.3.7. Отпуск натяжения арматуры необходимо производить плавно, мгновенная передача усилий на бетон не допускается.

2.3.8. Спецификация арматурных изделий составлена единая для плит из тяжелого и легкого бетонов.

24985 5

Опалубка

Рядовая

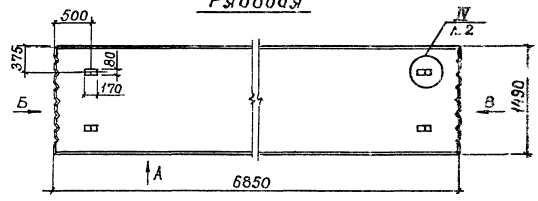

Пристенная

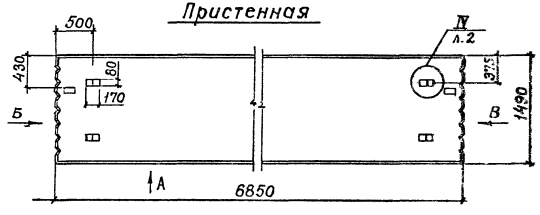

Связевая

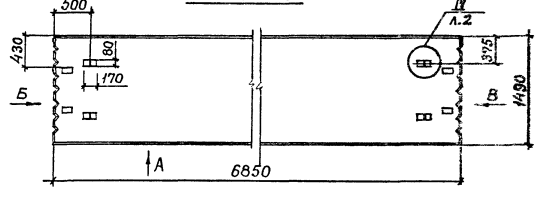

Вид „А"

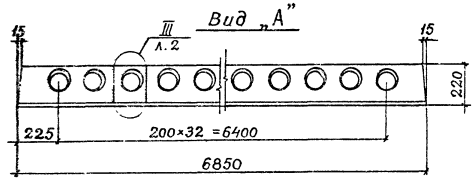

Вид „Б"

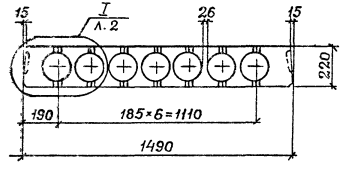

Вид „В"

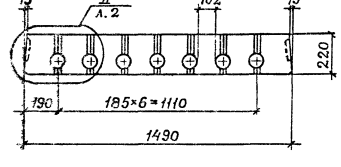

Разраб.	Неждановская		1.041.1—3.12—Д1
Рассчит.	Парахина		
Провер.	Бекетова		
			Плиты ПК 68.15
Н.контр.	Музыко		

Стадия	Лист	Листов
Р	1	14

ЦНИИПРОМЗДАНИЙ

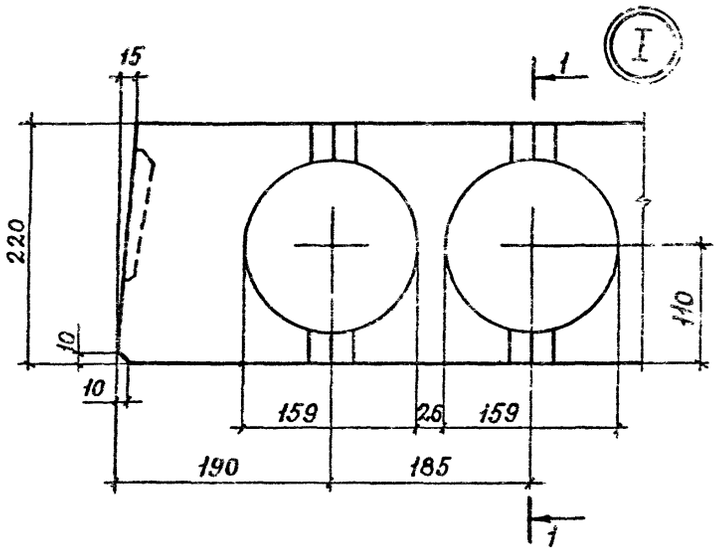

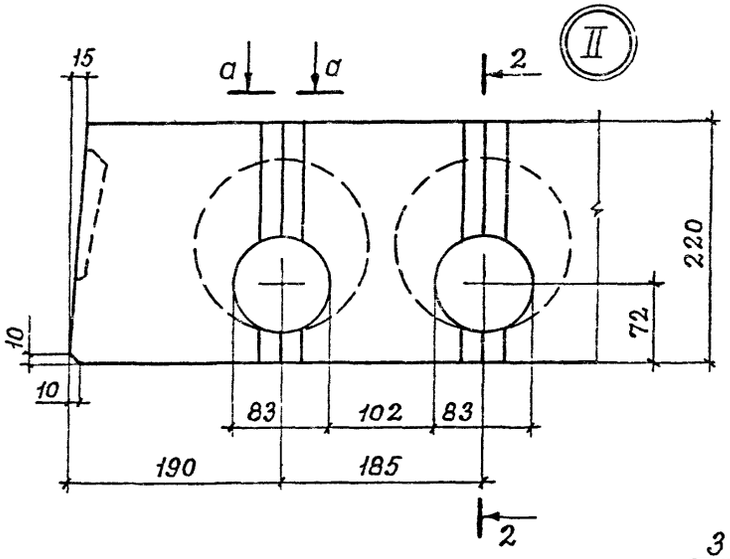

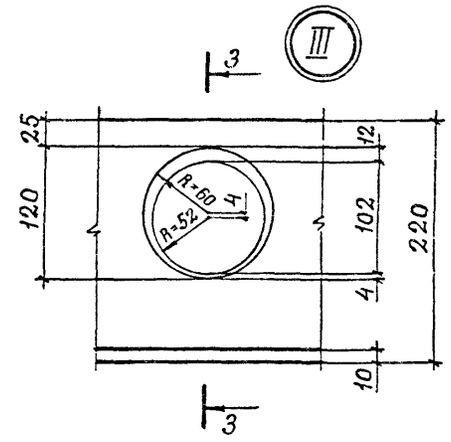

1 – 1

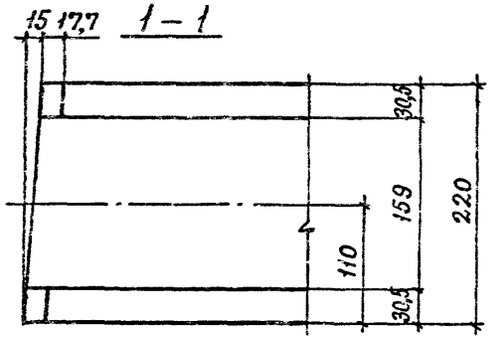

2 – 2

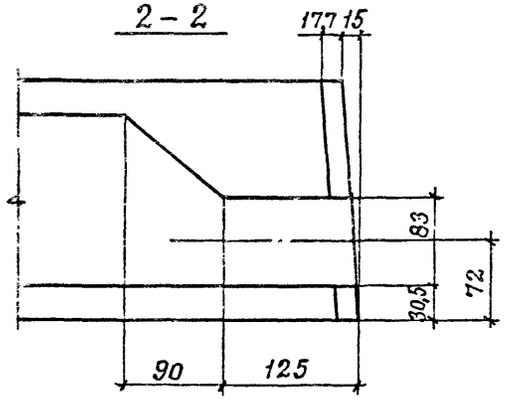

3 – 3

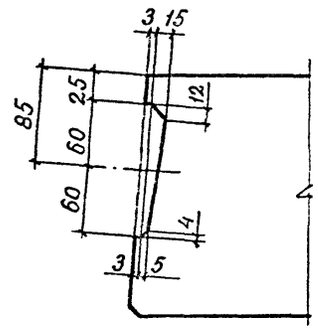

Вкладыш шпонки

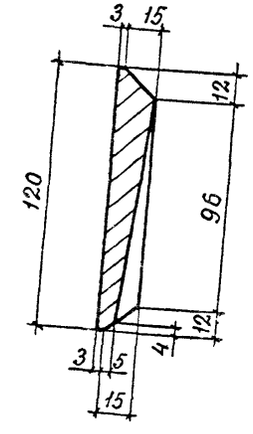

IV

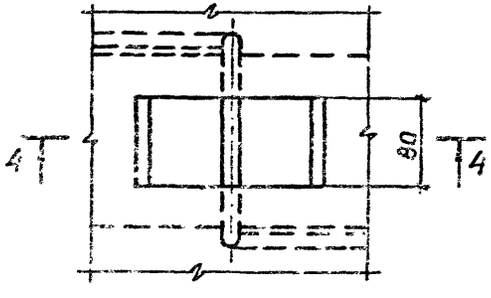

4 – 4

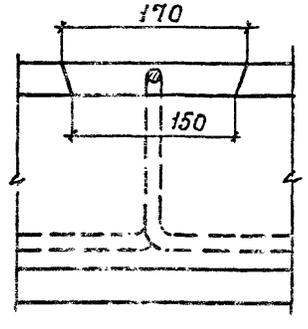

а – а

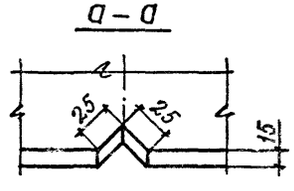

Марка	Поз.	Наименование	Кол.	Обозначение документа
ПК 68.15-4АтV	1	Бетон класса В22,5		
		D 2500, м³	1,28	
	2	Стержень напрягаемый		
		ф 10 АтV		
		ℓ=6850; 4,23 кг	6	Без чертежа
	3	Петля П2	4	1.041.1-3.4-Д 23
	4	Сетка С5	1	1.041.1-3.4-Д 10
	5	Сетка С19	2	1.041.1-3.4-Д 16
	6	Сетка С31	1	1.041.1-3.4-Д 21
	7	Каркас КР4	8	1.041.1-3.4-Д 2
ПК 68.15-6АтV	Поз. 1, 3...7 см. плиту ПК 68.15-4АтV			
	2	Стержень напрягаемый		
		ф 12 АтV		
		ℓ=6850; 6,08 кг	5	Без чертежа
ПК 68.15-8АтV	Поз. 1, 3...7 см. плиту ПК 68.15-4АтV			
	2	Стержень напрягаемый		
		ф 12 АтV		
		ℓ=6850; 6,08 кг	7	Без чертежа
ПК 68.15-10АтV	Поз. 1, 3...7 см. плиту ПК 68.15-4АтV			
	2	Стержень напрягаемый		
		ф 12 АтV		
		ℓ=6850; 6,08 кг	8	Без чертежа
ПК 68.15-5АтVЛ	Поз. 3...7 см. плиту ПК 68.15-4АтV			
	1	Бетон класса В22,5		
		D 2000, м³	1,28	
	2	Стержень напрягаемый		
		ф 10 АтV		
		ℓ=6850; 4,23 кг	6	Без чертежа
ПК 68.15-6АтVЛ	Поз. 3...7 см. плиту ПК 68.15-4АтV			
	1	Бетон класса В22,5		
		D 2000, м³	1,28	
	2	Стержень напрягаемый		
		ф 12 АтV		
		ℓ=6850; 6,08 кг	5	Без чертежа
ПК 68.15-9АтVЛ	Поз. 3...7 см. плиту ПК 68.15-4АтV			
	1	Бетон класса В22,5		
		D 2000, м³	1,28	
	2	Стержень напрягаемый		
		ф 12 АтV		
		ℓ=6850; 6,08	кг	Без чертежа

Марка	Поз.	Наименование	Кол.	Обозначение документа
ПК 68.15-10АтVл		Поз. 3...7 см. плиту ПК 68.15-4АтV		
	1	Бетон класса В22,5		
		D 2000, м³	1,28	
	2	Стержень напрягаемый		
		ф12 АтV		
		ℓ=6850; 6,08 кг	8	Без чертежа
ПК 68.15-4АтIVс		Поз. 1, 3...7 см. плиту ПК 68.15-4АтV		
	2	Стержень напрягаемый		
		ф12 АтIVс		
		ℓ=6850; 6,08 кг	5	Без чертежа
ПК 68.15-6АтIVс		Поз. 1, 3...7 см. плиту ПК 68.15-4АтV		
	2	Стержень напрягаемый		
		ф14 АтIVс		
		ℓ=6850; 8,29 кг	5	Без чертежа
ПК 68.15-8АтIVс		Поз. 1, 3...7 см. плиту ПК 68.15-4АтV		
	2	Стержень напрягаемый		
		ф12 АтIVс		
		ℓ=6850; 6,08 кг	8	Без чертежа
ПК 68.15-11АтIVс		Поз. 1, 3...7 см. плиту ПК 68.15-4АтV		

Марка	Поз.	Наименование	Кол.	Обозначение документа
ПК 68.15-11АтIVс	2	Стержень напрягаемый		
		ф14 АтIVс		
		ℓ=6850; 8,29 кг	8	Без чертежа
ПК 68.15-4АтIVсл		Поз. 3...7 см. плиту ПК 68.15-4АтV		
	1	Бетон класса В22,5		
		D 2000, м³	1,28	
	2	Стержень напрягаемый		
		ф12 АтIVс		
		ℓ=6850; 6,08 кг	5	Без чертежа
ПК 68.15-7АтIVсл		Поз. 3...7 см. плиту ПК 68.15-4АтV		
	1	Бетон класса В22,5		
		D 2000, м³	1,28	
	2	Стержень напрягаемый		
		ф14 АтIVс		
		ℓ=6850; 8,29 кг	5	Без чертежа
ПК 68.15-8АтIVсл		Поз. 3...7 см. плиту ПК 68.15-4АтV		
	1	Бетон класса В22,5		
		D 2000, м³	1,28	
	2	Стержень напрягаемый		
		ф12 АтIVс		

Инв. № подл. | Подпись и дата | Взам. инв. №

Марка	Поз.	Наименование	Кол.	Обозначение документа
ПК68.15-8АтIVсл		ℓ=6850; 6,08кг	8	Без чертежа
ПК68.15-10АтIVсл		Поз. 3...7 см. плиту ПК68.15-4АтV		
	1	Бетон класса В22,5		
		D 2000, м³	1,28	
	2	Стержень напрягаемый		
		ф14АтIVс		
		ℓ=6850; 8,29кг	8	Без чертежа
ПК68.15-5АIIIв		Поз. 1, 3...7 см. плиту ПК68.15-4АтV		
	2	Стержень напрягаемый		
		ф14АIIIв		
		ℓ=6850; 8,29кг	6	Без чертежа
ПК68.15-6АIIIв		Поз. 1, 3...7 см. плиту ПК68.15-4АтV		
	2	Стержень напрягаемый		
		ф14АIIIв		
		ℓ=6850; 8,29кг	7	Без чертежа
ПК68.15-8АIIIв		Поз. 1, 3...7 см. плиту ПК68.15-4АтV		
	2	Стержень напрягаемый		
		ф14АIIIв		
		ℓ=6850; 8,29кг	8	Без чертежа

Марка	Поз.	Наименование	Кол.	Обозначение документа
ПК68.15-10АIIIв		Поз. 3...7 см. плиту ПК68.15-4АтV		
	1	Бетон класса В30		
		D 2500, м³	1,28	
	2	Стержень напрягаемый		
		ф16АIIIв		
		ℓ=6850; 10,82кг	7	Без чертежа
ПК68.15-5АIIIвл		Поз. 3...7 см. плиту ПК68.15-4АтV		
	1	Бетон класса В22,5		
		D 2000, м³	1,28	
	2	Стержень напрягаемый		
		ф14АIIIв		
		ℓ=6850; 8,29кг	6	Без чертежа
ПК68.15-6АIIIвл		Поз. 3...7 см. плиту ПК68.15-4АтV		
	1	Бетон класса В22,5		
		D 2000, м³	1,28	
	2	Стержень напрягаемый		
		ф14АIIIв		
		ℓ=6850; 8,29кг	7	Без чертежа
ПК68.15-8АIIIвл		Поз. 3...7 см. плиту ПК68.15-4АтV		
	1	Бетон класса В22,5		

Марка	Поз.	Наименование	Кол.	Обозначение документа
ПК68.15-8АIIIвл		D 2000, м³	1,28	
	2	Стержень напрягаемый		
		ф14АIIIв		
		ℓ=6850; 8,23кг	8	Без чертежа
ПК68.15-10АIIIвл		Поз. 3...7 см. плиту ПК68.15-4АтV		
	1	Бетон класса В30		
		D2000, м³	1,29	
	2	Стержень напрягаемый		
		ф16АIIIв		
		ℓ=6850; 10,82кг	7	Без чертежа

Марка	Поз.	Наименование	Кол.	Обозначение документа

1.041.1-3.12-Д1

Марка	Поз.	Наименование	Кол.	Обозначение документа
ПК68.15-6АтV-1	1	Бетон класса В22,5		
		Д 2500, м³	1,28	
	2	Стержень напрягаемый		
		ф12 АтV		
		ℓ=6850; 6,08кг	5	Без чертежа
	3	Петля П2	4	1.041.1-3.4-Д.23
	4	Сетка С5	1	1.041.1-3.4-Д.10
	5	Сетка С19	2	1.041.1-3.4-Д.16
	6	Сетка С31	1	1.041.1-3.4-Д.21
	7	Каркас КР4	8	1.041.1-3.4-Д.2
	8	Каркас КР10	1	1.041.1-3.4-Д.7
ПК68.15-10АтV-1	Поз. 1,3...8 см. плиту ПК68.15-6АтV-1			
	2	Стержень напрягаемый		
		ф12 АтV		
		ℓ=6850; 6,08кг	8	Без чертежа
ПК68.15-6АтVл-1	Поз. 2...8 см. плиту ПК68.15-6АтV-1			
	1	Бетон класса В22,5		
		Д 2000, м³	1,28	
ПК68.15-10АтVл-1	Поз. 3...8 см. плиту ПК68.15-6АтV-1			
	1	Бетон класса В22,5		

Марка	Поз.	Наименование	Кол.	Обозначение документа
ПК68.15-10АтVл-1		Д 2000, м³	1,28	
	2	Стержень напрягаемый		
		ф12 АтV		
		ℓ=6850; 6,08кг	8	Без чертежа
ПК68.15-6АтIVс-1	Поз. 1,3...8 см. плиту ПК68.15-6АтV-1			
	2	Стержень напрягаемый		
		ф14 АтIVс		
		ℓ=6850; 8,29кг	5	Без чертежа
ПК68.15-11АтIVс-1	Поз. 1,3...8 см. плиту ПК68.15-6АтV-1			
	2	Стержень напрягаемый		
		ф14 АтIVс		
		ℓ=6850; 8,29кг	8	Без чертежа
ПК68.15-7АтIVсл-1	Поз. 3...8 см. плиту ПК68.15-6АтV-1			
	1	Бетон класса В22,5		
		Д 2000, м³	1,28	
	2	Стержень напрягаемый		
		ф14 АтIVс		
		ℓ=6850; 8,29кг	5	Без чертежа

Марка	Поз.	Наименование	Кол.	Обозначение документа
ПК68.15-10АтⅣсЛ-1		Поз. 3...8 см. плиту ПК68.15-6АтⅤ-1		
	1	Бетон класса В22,5		
		D2000, м³	1,28	
	2	Стержень напрягаемый		
		ф14 АтⅣс		
		ℓ=6850; 8,29 кг	8	Без чертежа
ПК68.15-6АⅢв-1		Поз. 1,3...8 см. плиту ПК68.15-6АтⅤ-1		
	2	Стержень напрягаемый		
		ф14 АтⅣс		
		ℓ=6850; 8,29 кг	7	Без чертежа
ПК68.15-10АⅢв-1		Поз. 3...8 см. плиту ПК68.15-6АтⅤ-1		
	1	Бетон класса В30		
		D2500, м³	1,28	
	2	Стержень напрягаемый		
		ф16 АⅢв		
		ℓ=6850; 10,82 кг	7	Без чертежа
ПК68.15-6АⅢвЛ-1		Поз. 3...8 см. плиту ПК68.15-6АтⅤ-1		
	1	Бетон класса В22,5		
		D2000, м³	1,28	
	2	Стержень напрягаемый		

Марка	Поз.	Наименование	Кол.	Обозначение документа
ПК68.15-6АⅢвЛ-1		ф14 АⅢв		
		ℓ=6850; 8,29 кг	7	Без чертежа
ПК68.15-10АⅢвЛ-1		Поз. 3...8 см. плиту ПК68.15-6АтⅤ		
	1	Бетон класса В30		
		D2000, м³	1,28	
	2	Стержень напрягаемый		
		ф16 АⅢв		
		ℓ=6850; 10,82 кг	7	Без чертежа

Марка	Поз.	Наименование	Кол.	Обозначение документа
ПК68.15-4АтV-2	1	Бетон класса В22,5		
		D 2500, м³	1,28	
	2	Стержень напрягаемый		
		ф 10 АтV		
		ℓ=6850; 4,23 кг	6	Без чертежа
	3	Петля П2	4	1.041.1-3.4-Д.23
	4	Сетка С5	1	1.041.1-3.4-Д.10
	5	Сетка С19	2	1.041.1-3.4-Д.16
	6	Сетка С31	1	1.041.1-3.4-Д.21
	7	Каркас КР4	8	1.041.1-3.4-Д.2
	8	Каркас КР7	2	1.041.1-3.4-Д.4
ПК68.15-6АтV-2	Поз. 1, 3...8 см. плиту ПК68.15-4АтV-2			
	2	Стержень напрягаемый		
		ф 12 АтV		
		ℓ=6850; 6,08 кг	5	Без чертежа
ПК68.15-8АтV-2	Поз. 1,3...8 см. плиту ПК68.15-4АтV-2			
	2	Стержень напрягаемый		
		ф 12 АтV		
		ℓ=6850; 6,08 кг	7	Без чертежа
ПК68.15-10АтV-2	Поз. 1, 3...8 см. плиту ПК68.15-4АтV-2			
	2	Стержень напрягаемый		

Марка	Поз.	Наименование	Кол.	Обозначение документа
ПК68.15-10АтV-2		ф 12 АтV		
		ℓ=6850; 6,08 кг	8	Без чертежа
ПК68.15-5АтV-2	Поз. 2...8 см. плиту ПК68.15-4АтV-2			
	1	Бетон класса В22,5		
		D 2000, м³	1,28	
ПК68.15-6АтVл-2	Поз. 3...8 см. плиту ПК68.15-4АтV-2			
	1	Бетон класса В22,5		
		D 2000, м³	1,28	
	2	Стержень напрягаемый		
		ф 12 АтV		
		6850; 6,08 кг	5	Без чертежа
ПК68.15-8АтVл-2	Поз. 3...8 см. плиту ПК68.15-4АтV-2			
	1	Бетон класса В22,5		
		D 2000, м³	1,28	
	2	Стержень напрягаемый		
		ф 12 АтV		
		ℓ=6850; 6,08 кг	7	Без чертежа
ПК68.15-10АтVл-2	Поз. 3...8 см. плиту ПК68.15-4АтV-2			
	1	Бетон класса В22,5		
		D 2000, м³	1,28	
	2	Стержень напрягаемый		

Марка	Поз.	Наименование	Кол.	Обозначение документа
ПК68.15-10АтVл-2		ф12АтV		
		ℓ=6850; 6,05кг	8	Без чертежа
ПК68.15-4АтIVс-2		Поз. 1, 3...8 см. плиту ПК68.15-4АтV-2		
	2	Стержень напрягаемый		
		ф12АтIVс		
		ℓ=6850; 6,08кг	5	Без чертежа
ПК68.15-6АтIVс-2		Поз. 1, 3...8 см. плиту ПК68.15-4АтV-2		
	2	Стержень напрягаемый		
		ф14АтIVс		
		ℓ=6850; 8,29кг	5	Без чертежа
ПК68.15-8АтIVс-2		Поз. 1, 3...8 см. плиту ПК68.15-4АтV-2		
	2	Стержень напрягаемый		
		ф12АтIVс		
		ℓ=6850; 6,08кг	8	Без чертежа
ПК68.15-4АтIVс-2		Поз. 1, 3...8 см. плиту ПК68.15-4АтV-2		
	2	Стержень напрягаемый		
		ф14АтIVс		
		ℓ=6850; 8,29кг	8	Без чертежа
ПК68.15-4АтIVсл-2		Поз. 3...8 см. плиту ПК68.15-4АтV-2		
	1	Бетон класса В22,5		
		D 2000, м³	1,28	

Марка	Поз.	Наименование	Кол.	Обозначение документа
ПК68.15-4АтIVсл-2	2	Стержень напрягаемый		
		ф12АтIVс		
		ℓ=6850; 6,08кг	5	Без чертежа
ПК68.15-7АтIVсл-2		Поз. 3...8 см. плиту ПК68.15-4АтV-2		
	1	Бетон класса В22,5		
		D 2000, м³	1,28	
	2	Стержень напрягаемый		
		ф14АтIVс		
		ℓ=6850; 8,29кг	5	Без чертежа
ПК68.15-8АтIVсл-2		Поз. 3...8 см. плиту ПК68.15-4АтV-2		
	1	Бетон класса В22,5		
		D 2000, м³	1,28	
	2	Стержень напрягаемый		
		ф12АтIVс		
		ℓ=6850; 6,08кг	8	Без чертежа
ПК68.15-10АтIVсл-2		Поз. 3...8 см. плиту ПК68.15-4АтV-2		
	1	Бетон класса В22,5		
		D 2000, м³	1,28	
	2	Стержень напрягаемый		
		ф14АтIVс		
		ℓ=6850; 8,29кг	8	Без чертежа

Марка	Поз.	Наименование	Кол.	Обозначение документа
ПК68.15-5АIIIв-2		Поз. 1, 3...8 см. плиту ПК68.15-4АтV-2		
	2	Стержень напрягаемый		
		ф 14 АIIIв		
		ℓ=6850; 8,29 кг	6	Без чертежа
ПК68.15-6АIIIв-2		Поз. 1, 3...8 см. плиту ПК68.15-4АтV-2		
	2	Стержень напрягаемый		
		ф 14 АIIIв		
		ℓ=6850; 8,29 кг	7	Без чертежа
ПК68.15-8АIIIв-2		Поз. 1,3...8 см. плиту ПК68.15-4АтV-2		
	2	Стержень напрягаемый		
		ф 14 АIIIв		
		ℓ=6850; 8,29 кг	8	Без чертежа
ПК68.15-10АIIIв-2		Поз. 3...8 см. плиту ПК68.15-4АтV-2		
	1	Бетон класса В30		
		D 2500, м³	1,28	
	2	Стержень напрягаемый		
		ф 16 АIIIв		
		ℓ=6850; 10,82 кг	7	Без чертежа
ПК68.15-5АIIIвл-2		Поз. 3...8 см. плиту ПК68.15-4АтV-2		
	1	Бетон класса В22,5		
		D 2000, м³	1,28	
	2	Стержень напрягаемый		
		ф 14 АIIIв		
		ℓ=6850; 8,29 кг	6	Без чертежа
ПК68.15-6АIIIвл-2		Поз. 3...8 см. плиту ПК68.15-4АтV-2		
	1	Бетон класса В22,5		
		D 2000, м³	1,28	
	2	Стержень напрягаемый		
		ф 14 АIIIв		
		ℓ=6850; 8,29 кг	7	Без чертежа
ПК68.15-8АIIIвл-2		Поз. 3...8 см. плиту ПК68.15-4АтV-2		
	1	Бетон класса В22,5		
		D 2000, м³	1,28	
	2	Стержень напрягаемый		
		ф 14 АIIIв		
		ℓ=6850; 8,29 кг	8	Без чертежа
ПК68.15-10АIIIвл-2		Поз. 3...8 см. плиту ПК68.15-4АтV-2		
	1	Бетон класса В30		
		D 2000, м³	1,28	
	2	Стержень напрягаемый		
		ф 16 АIIIв		
		ℓ=6850; 10,82 кг	7	Без чертежа

АРМИРОВАНИЕ

РЯДОВАЯ

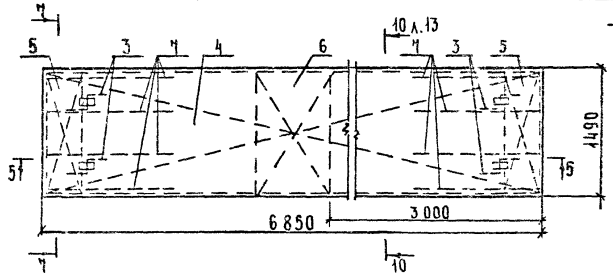

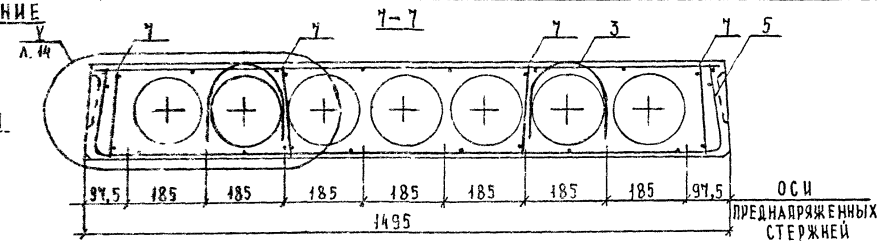

ПРИСТЕННАЯ

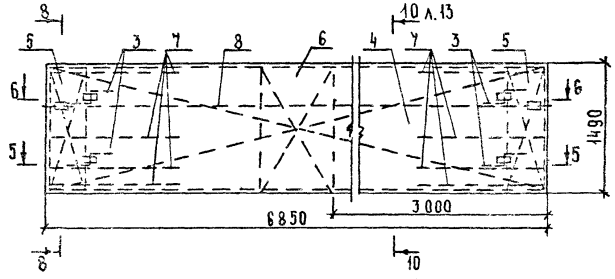

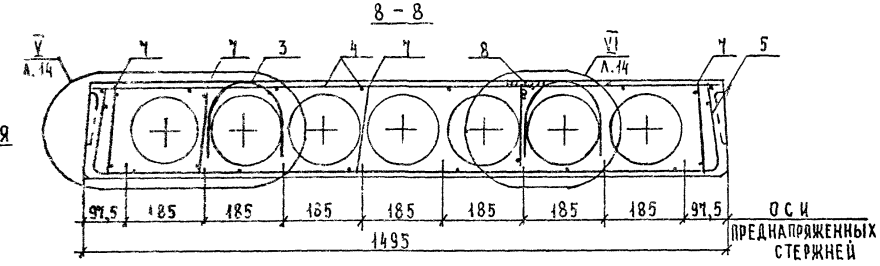

СВЯЗЕВАЯ

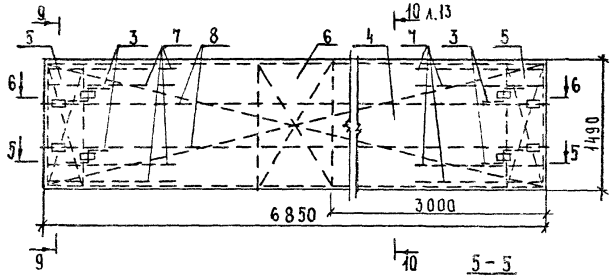

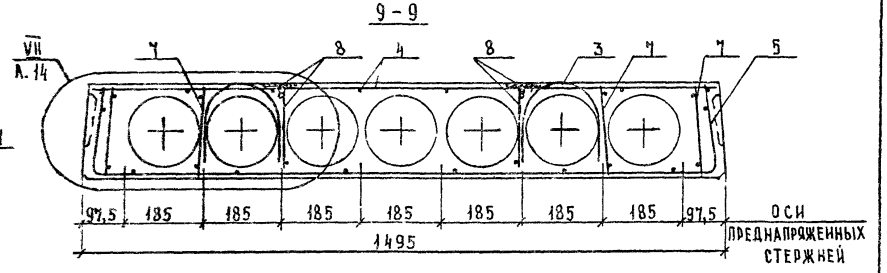

5-5

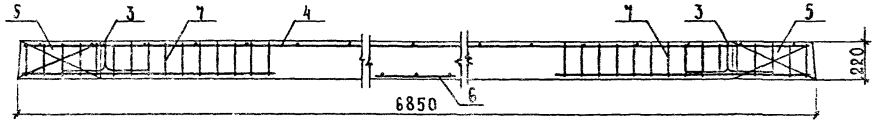

6-6

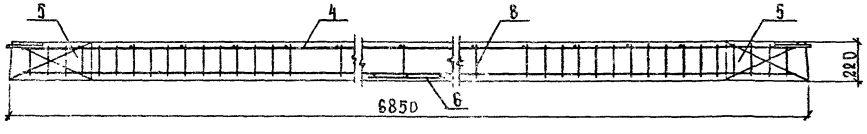

Инв. № подл. | Подпись и дата | Взам. инв. №

10-10

Рис.1

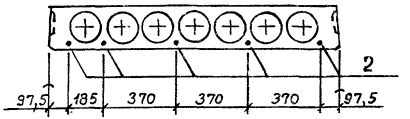

Рис.2

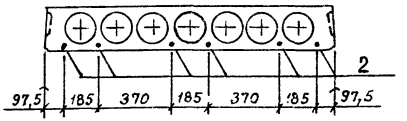

Рис.3

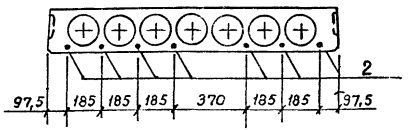

Рис.4

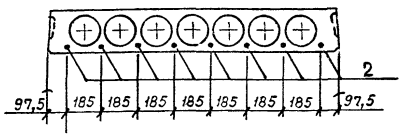

МАРКА		РИС.
ИЗ ТЯЖЕЛОГО БЕТОНА	ИЗ ЛЕГКОГО БЕТОНА	
ПК 68.15-4АтV	ПК 68.15-5АтVА	2
ПК 68.15-6АтV	ПК 68.15-6АтVА	1
ПК 68.15-8АтV	ПК 68.15-9АтVА	3
ПК 68.15-10АтV	ПК 68.15-10АтVА	4
ПК 68.15-4АтIVС	ПК 68.15-4АтIVСА	1
ПК 68.15-6АтIVС	ПК 68.15-7АтIVСА	1
ПК 68.15-8АтIVС	ПК 68.15-8АтIVСА	4
ПК 68.15-11АтIVС	ПК 68.15-10АтIVСА	4
ПК 68.15-5АIIIВ	ПК 68.15-5АIIIВА	2
ПК 68.15-6АIIIВ	ПК 68.15-6АIIIВА	3
ПК 68.15-8АIIIВ	ПК 68.15-8АIIIВА	4
ПК 68.15-10АIIIВ	ПК 68.15-10АIIIВА	3
ПК 68.15-6АтV-1	ПК 68.15-6АтVА-1	1
ПК 68.15-10АтV-1	ПК 68.15-10АтVА-1	4
ПК 68.15-6АтIVС-1	ПК 68.15-7АтIVСА-1	1

МАРКА		РИС.
ИЗ ТЯЖЕЛОГО БЕТОНА	ИЗ ЛЕГКОГО БЕТОНА	
ПК 68.15-11АтIVС-1	ПК 68.15-10АтIVСА-1	4
ПК 68.15-6АIIIВ-1	ПК 68.15-6АIIIВА-1	3
ПК 68.15-10АIIIВ-1	ПК 68.15-10АIIIВА-1	3
ПК 68.15-4АтV-2	ПК 68.15-4АтVА-2	2
ПК 68.15-6АтV-2	ПК 68.15-6АтVА-2	1
ПК 68.15-8АтV-2	ПК 68.15-9АтVА-2	3
ПК 68.15-10АтV-2	ПК 68.15-10АтVА-2	4
ПК 68.15-4АтIVС-2	ПК 68.15-4АтIVСА-2	1
ПК 68.15-6АтIVС-2	ПК 68.15-7АтIVСА-2	1
ПК 68.15-8АтIVС-2	ПК 68.15-8АтIVСА-2	4
ПК 68.15-11АтIVС-2	ПК 68.15-10АтIVСА-2	4
ПК 68.15-5АIIIВ-2	ПК 68.15-5АIIIВА-2	2
ПК 68.15-6АIIIВ-2	ПК 68.15-6АIIIВА-2	3
ПК 68.15-8АIIIВ-2	ПК 68.15-8АIIIВА-2	4
ПК 68.15-10АIIIВ-2	ПК 68.15-10АIIIВА-2	3

Инв.№ подл. | Подпись и дата | Взам.инв.№

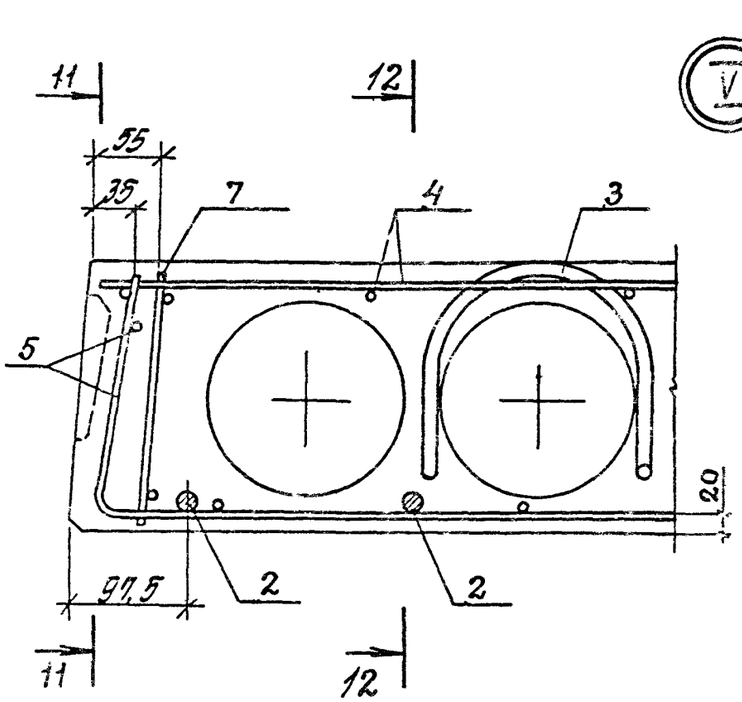

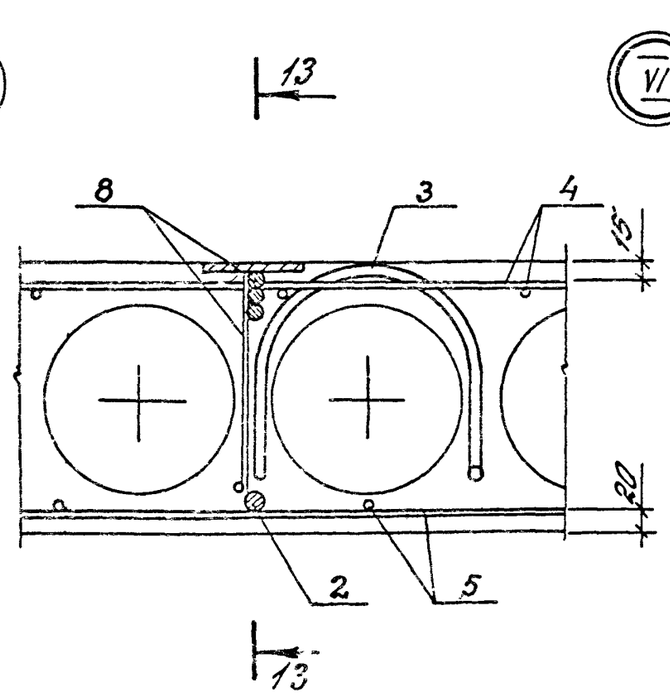

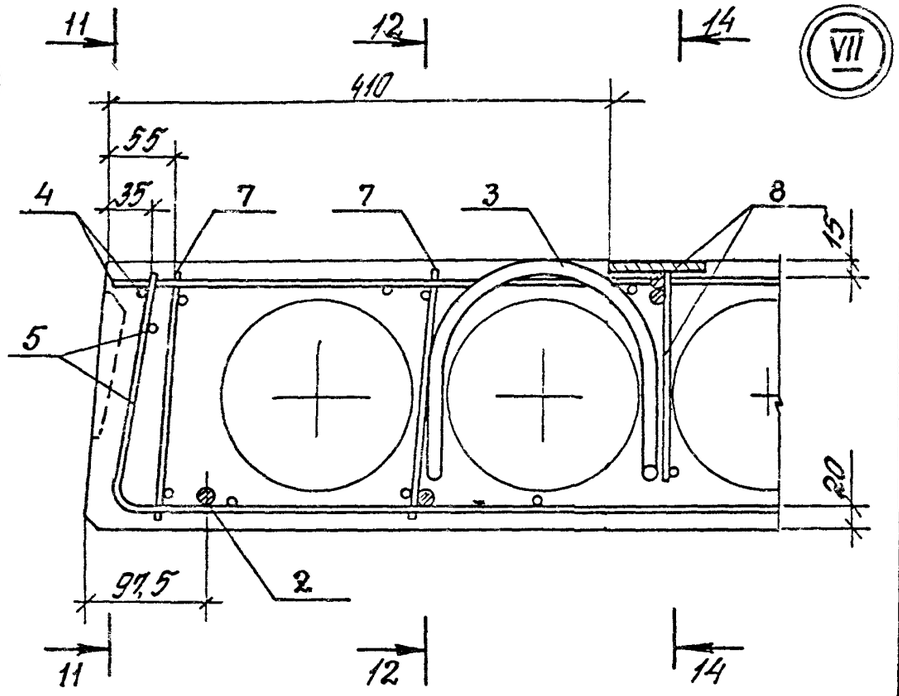

11-11

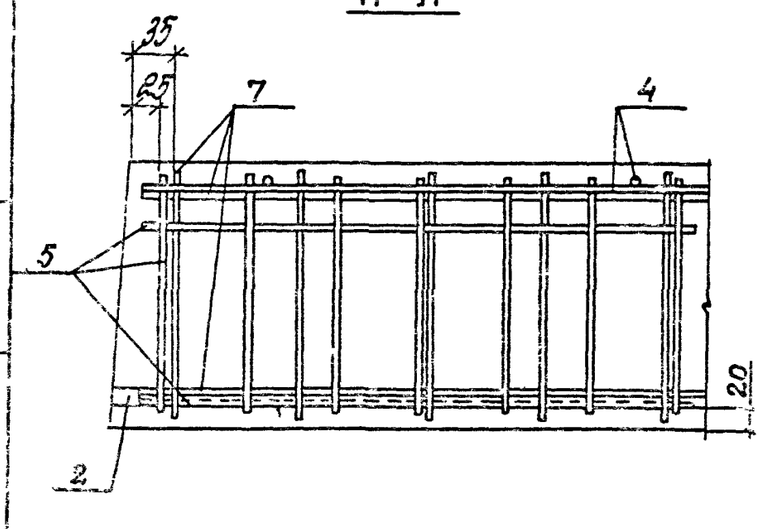

12-12

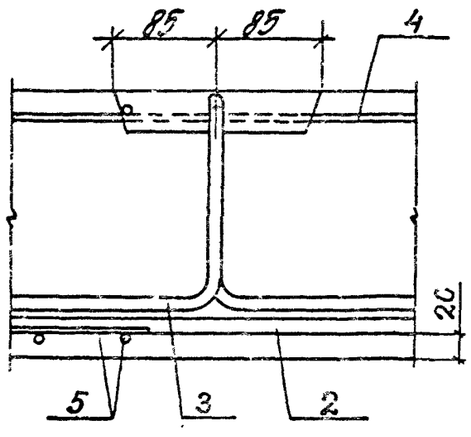

13-13

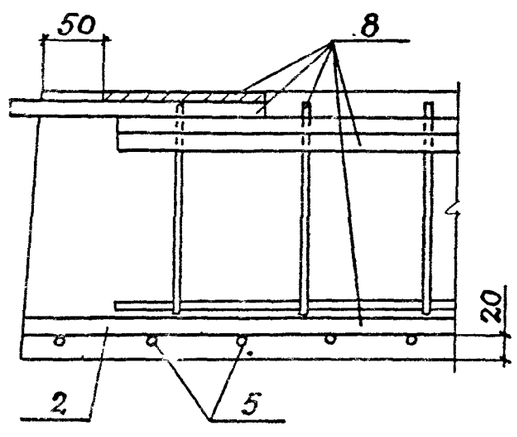

14-14

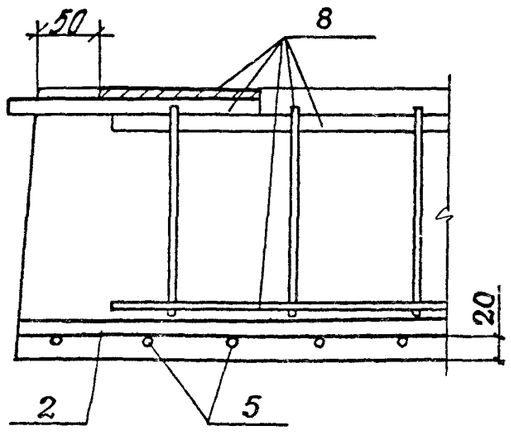

Инв.№ подл. | Подпись и дата | Взам.инв.№

Марка плиты	Напрягаемая арматура								Изделия арматурные												Общий расход
									Арматура класса								Прокат марки			Всего	
									А-III			А-I			Вр-I		Вст3кп2-1 ТУ 14-1-3023-80				
	Класс стали	ГОСТ	ф, мм					Всего	ГОСТ 5781-82			ГОСТ 5781-82			ГОСТ 6727-80		ГОСТ 103-76*				
			10	12	14	16	Итого		ф14		Итого	ф12		Итого	ф4	Итого	δ=8		Итого		
ПК68.15-4АтV	Ат-V	10884-81	25,4				25,4	25,4				4,3		4,3	17,6	17,6				21,9	47,3
ПК68.15-6АтV				30,4			30,4	30,4				4,3		4,3	17,6	17,6				21,9	52,3
ПК68.15-8АтV				42,6			42,6	42,6				4,3		4,3	17,6	17,6				21,9	64,5
ПК68.15-10АтV				48,7			48,7	48,7				4,3		4,3	17,6	17,6				21,9	70,6
ПК68.15-5АтVл			25,4				25,4	25,4				4,3		4,3	17,6	17,6				21,9	47,3
ПК68.15-6АтVл				30,4			30,4	30,4				4,3		4,3	17,6	17,6				21,9	52,3
ПК68.15-9АтVл				42,6			42,6	42,6				4,3		4,3	17,6	17,6				21,9	64,5
ПК68.15-10АтVл				48,7			48,7	48,7				4,3		4,3	17,6	17,6				21,9	70,6
ПК68.15-4АтIVс	Ат-IVс	10884-81		30,4			30,4	30,4				4,3		4,3	17,6	17,6				21,9	52,3
ПК68.15-6АтIVс					41,5		41,5	41,5				4,3		4,3	17,6	17,6				21,9	63,4
ПК68.15-8АтIVс				48,7			48,7	48,7				4,3		4,3	17,6	17,6				21,9	70,6
ПК68.15-11АтIVс					66,4		66,4	66,4				4,3		4,3	17,6	17,6				21,9	88,3
ПК68.15-4АтIVсл				30,4			30,4	30,4				4,3		4,3	17,6	17,6				21,9	52,3
ПК68.15-7АтIVсл					41,5		41,5	41,5				4,3		4,3	17,6	17,6				21,9	63,4
ПК68.15-8АтIVсл				48,7			48,7	48,7				4,3		4,3	17,6	17,6				21,9	70,6
ПК68.15-10АтIVсл					66,4		66,4	66,4				4,3		4,3	17,6	17,6				21,9	88,3
ПК68.15-5АIIIв	А-IIIв	Из стали класса AIII ГОСТ 5781-82			49,8		49,8	49,8				4,3		4,3	17,6	17,6				21,9	71,7
ПК68.15-6АIIIв					58,1		58,1	58,1				4,3		4,3	17,6	17,6				21,9	80,0
ПК68.15-8АIIIв					66,4		66,4	66,4				4,3		4,3	17,6	17,6				21,9	88,3
ПК68.15-10АIIIв						75,8	75,8	75,8				4,3		4,3	17,6	17,6				21,9	97,7
ПК68.15-5АIIIвл					49,8		49,8	49,8				4,3		4,3	17,6	17,6				21,9	71,7
ПК68.15-6АIIIвл					58,1		58,1	58,1				4,3		4,3	17,6	17,6				21,9	80,0
ПК68.15-8АIIIвл					66,4		66,4	66,4				4,3		4,3	17,6	17,6				21,9	88,3
ПК68.15-10АIIIвл						75,8	75,8	75,8				4,3		4,3	17,6	17,6				21,9	97,7

Разраб.	Неждановa	
Рассчит.	Баранова	
Провер.	Пархалина	
Н. контр.	Музыко	

1.041.1-3.12-РС1

ВЕДОМОСТЬ РАСХОДА СТАЛИ

Стадия	Лист	Листов
Р	1	3

ЦНИИПРОМЗДАНИЙ

Марка плиты	Напрягаемая арматура								Изделия арматурные													Общий расход
									Арматура класса								Прокат марки					
									А-III			А-I			Вр-I		Вст3кп2-1 ту 14-1-3023-80					
	Класс стали	ГОСТ	ф, мм						ГОСТ 5781-82			ГОСТ 5781-82			ГОСТ 6727-80		ГОСТ 103-76*					
			10	12	14	16	Итого	Всего	ф14		Итого	ф12		Итого	ф4		Итого	δ=8		Итого		
ПК 68.15-6 АтV-1	Ат-V	10884-81		30,4			30,4	30,4	16,7		16,7	4,3		4,3	19,2		19,2	1,3		1,3	41,5	71,9
ПК 68.15-10 АтV-1				48,7			48,7	48,7	16,7		16,7	4,3		4,3	19,2		19,2	1,3		1,3	41,5	90,2
ПК 68.15-6 АтVл-1				30,4			30,4	30,4	16,7		16,7	4,3		4,3	19,2		19,2	1,3		1,3	41,5	71,9
ПК 68.15-10 АтVл-1				48,7			48,7	48,7	16,7		16,7	4,3		4,3	19,2		19,2	1,3		1,3	41,5	90,2
ПК 68.15-6 АтIVс-1	Ат-IVс	10884-81			41,5		41,5	41,5	16,7		16,7	4,3		4,3	19,2		19,2	1,3		1,3	41,5	83,0
ПК 68.15-11 АтIVс-1					66,4		66,4	66,4	16,7		16,7	4,3		4,3	19,2		19,2	1,3		1,3	41,5	107,9
ПК 68.15-7 АтIVсл-1					41,5		41,5	41,5	16,7		16,7	4,3		4,3	19,2		19,2	1,3		1,3	41,5	83,0
ПК 68.15-10 АтIVсл-1					66,4		66,4	66,4	16,7		16,7	4,3		4,3	19,2		19,2	1,3		1,3	41,5	107,9
ПК 68.15-6 АIIIв-1	А-IIIв	Из стали класса AIII ГОСТ 5781-82			58,1		58,1	58,1	16,7		16,7	4,3		4,3	19,2		19,2	1,3		1,3	41,5	99,6
ПК 68.15-10 АIIIв-1						75,8	75,8	75,8	16,7		16,7	4,3		4,3	19,2		19,2	1,3		1,3	41,5	117,3
ПК 68.15-6 АIIIвл-1					58,1		58,1	58,1	16,7		16,7	4,3		4,3	19,2		19,2	1,3		1,3	41,5	99,6
ПК 68.15-10 АIIIвл-1						75,8	75,8	75,8	16,7		16,7	4,3		4,3	19,2		19,2	1,3		1,3	41,5	117,3

Марка плиты	Напрягаемая арматура								Изделия арматурные														Общий расход
									Арматура класса										Прокат марки			Всего	
									А-III			А-I			Вр-I			ВСт3кп2-1 ТУ 14-1-3023-80				
	Класс стали	ГОСТ	ф, мм					Всего	ГОСТ 5781-82			ГОСТ 5781-82			ГОСТ 6727-80			ГОСТ 103-76*				
			10	12	14	16	Итого		ф14		Итого	ф12		Итого	ф4		Итого	δ=8		Итого		
ПК68.15-4АтV-2	Ат-V	10884-81	25,4				25,4	25,4	17,2		17,2	4,3		4,3	20,8		20,8	2,7		2,7	45,0	70,4
ПК68.15-6АтV-2				30,4			30,4	30,4	17,2		17,2	4,3		4,3	20,8		20,8	2,7		2,7	45,0	75,4
ПК68.15-8АтV-2				42,6			42,6	42,6	17,2		17,2	4,3		4,3	20,8		20,8	2,7		2,7	45,0	87,6
ПК68.15-10АтV-2				48,7			48,7	48,7	17,2		17,2	4,3		4,3	20,8		20,8	2,7		2,7	45,0	93,7
ПК68.15-5АтVЛ-2			25,4				25,4	25,4	17,2		17,2	4,3		4,3	20,8		20,8	2,7		2,7	45,0	70,4
ПК68.15-6АтVЛ-2				30,4			30,4	30,4	17,2		17,2	4,3		4,3	20,8		20,8	2,7		2,7	45,0	75,4
ПК68.15-9АтVЛ-2				42,6			42,6	42,6	17,2		17,2	4,3		4,3	20,8		20,8	2,7		2,7	45,0	87,6
ПК68.15-10АтVЛ-2				48,7			48,7	48,7	17,2		17,2	4,3		4,3	20,8		20,8	2,7		2,7	45,0	93,7
ПК68.15-4АтIVС-2	Ат-IVС	10884-81		30,4			30,4	30,4	17,2		17,2	4,3		4,3	20,8		20,8	2,7		2,7	45,0	75,4
ПК68.15-6АтIVС-2					41,5		41,5	41,5	17,2		17,2	4,3		4,3	20,8		20,8	2,7		2,7	45,0	86,5
ПК68.15-8АтIVС-2				48,7			48,7	48,7	17,2		17,2	4,3		4,3	20,8		20,8	2,7		2,7	45,0	93,7
ПК68.15-11АтIVС-2					66,4		66,4	66,4	17,2		17,2	4,3		4,3	20,8		20,8	2,7		2,7	45,0	111,4
ПК68.15-4АтIVСЛ-2				30,4			30,4	30,4	17,2		17,2	4,3		4,3	20,8		20,8	2,7		2,7	45,0	75,4
ПК68.15-7АтIVСЛ-2					41,5		41,5	41,5	17,2		17,2	4,3		4,3	20,8		20,8	2,7		2,7	45,0	86,5
ПК68.15-8АтIVСЛ-2				48,7			48,7	48,7	17,2		17,2	4,3		4,3	20,8		20,8	2,7		2,7	45,0	93,7
ПК68.15-10АтIVСЛ-2					66,4		66,4	66,4	17,2		17,2	4,3		4,3	20,8		20,8	2,7		2,7	45,0	111,4
ПК68.15-5АIIIв-2	А-IIIв	Из стали класса AIII ГОСТ 5781-82			49,8		49,8	49,8	17,2		17,2	4,3		4,3	20,8		20,8	2,7		2,7	45,0	94,8
ПК68.15-6АIIIв-2					58,1		58,1	58,1	17,2		17,2	4,3		4,3	20,8		20,8	2,7		2,7	45,0	103,1
ПК68.15-8АIIIв-2					66,4		66,4	66,4	17,2		17,2	4,3		4,3	20,8		20,8	2,7		2,7	45,0	111,4
ПК68.15-10АIIIв-2						75,8	75,8	75,8	17,2		17,2	4,3		4,3	20,8		20,8	2,7		2,7	45,0	120,8
ПК68.15-5АIIIвЛ-2					49,8		49,8	49,8	17,2		17,2	4,3		4,3	20,8		20,8	2,7		2,7	45,0	94,8
ПК68.15-6АIIIвЛ-2					58,1		58,1	58,1	17,2		17,2	4,3		4,3	20,8		20,8	2,7		2,7	45,0	103,1
ПК68.15-8АIIIвЛ-2					66,4		66,4	66,4	17,2		17,2	4,3		4,3	20,8		20,8	2,7		2,7	45,0	111,4
ПК68.15-10АIIIвЛ-2						75,8	75,8	75,8	17,2		17,2	4,3		4,3	20,8		20,8	2,7		2,7	45,0	120,8

Опалубка

Рядовая

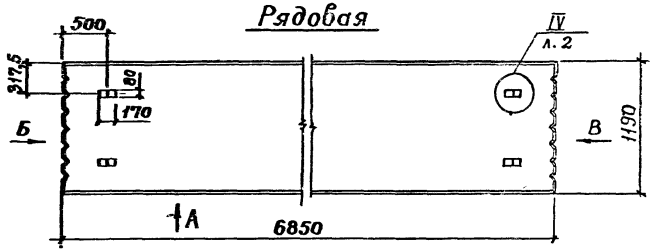

Пристенная

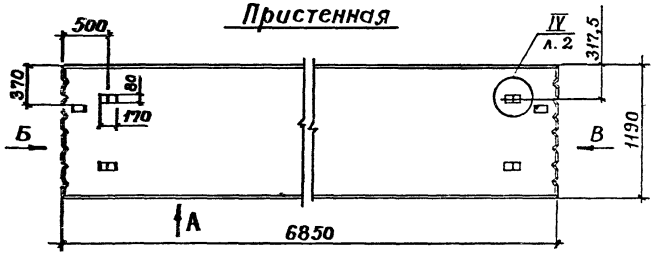

Вид „А"

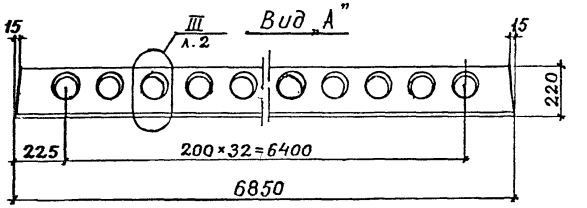

Вид „Б"

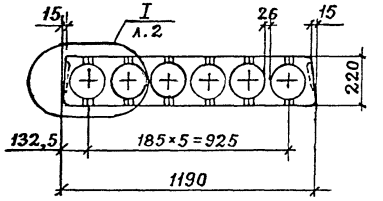

Вид „В"

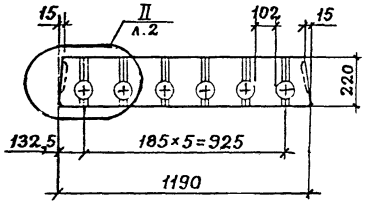

Разраб.	Нежданова		1.041.1 – 3.12 – Д2
Рассчит.	Пархалина		
Пробер.	Бекетова		Плиты ПК 68.12
Н. контр.	Музыка		Стадия Р; Лист 1; Листов 10

ЦНИИПРОМЗДАНИЙ

Инв. № подл. | Подпись и дата | Взам. инв. №

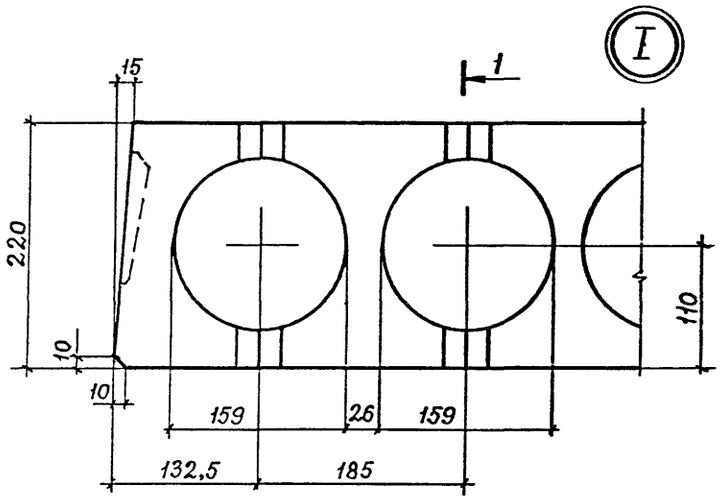

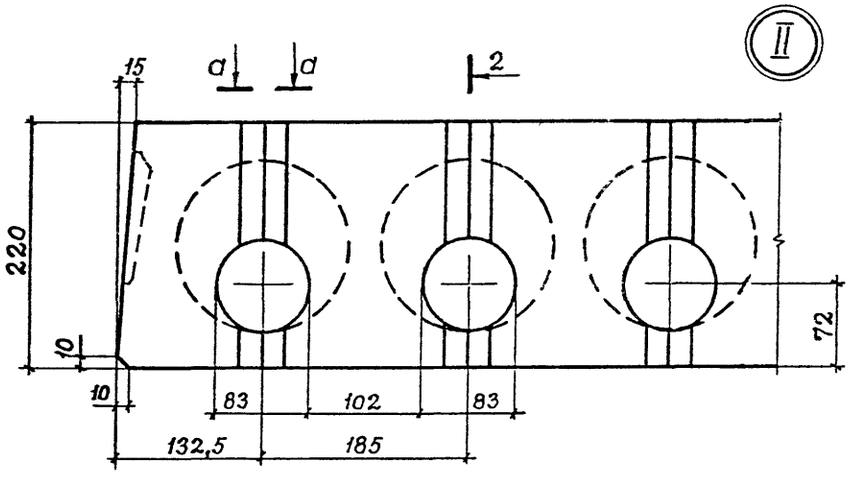

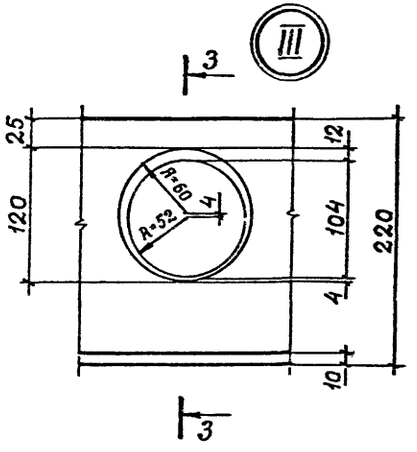

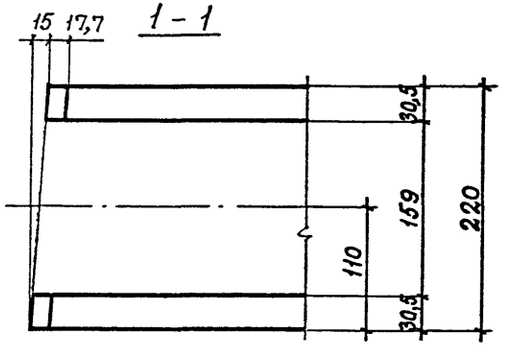

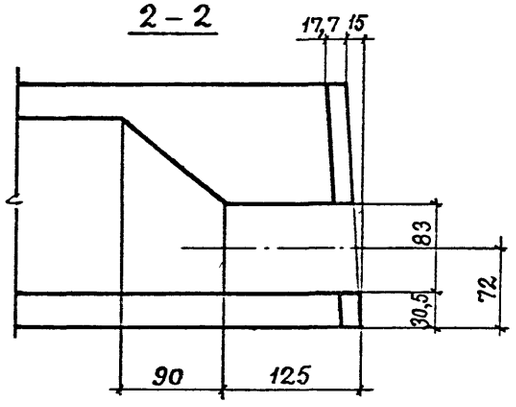

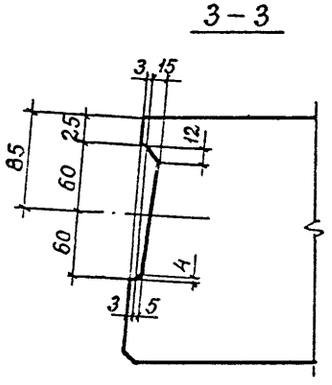

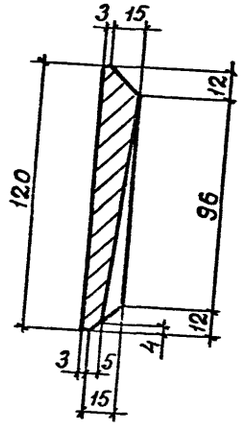

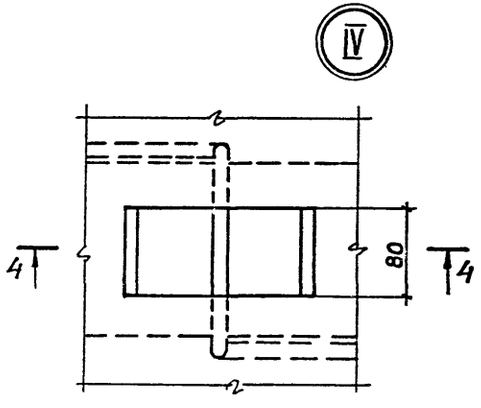

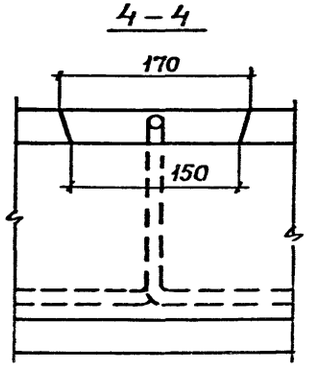

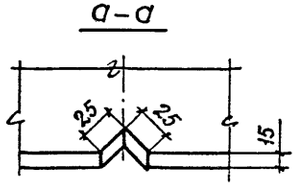

Инв. № подл. | Подпись и дата | Взам. инв. №

1.041.1-3.12-Д2	Лист 2

24985 24

Марка	Поз.	Наименование	Кол.	Обозначение документа
ПК68.12-6АтV	1	Бетон класса В30		
		D 2500, м³	1,0	
	2	Стержень напрягаемый		
		ф12 АтV		
		ℓ=6850; 6,08 кг	4	Без чертежа
	3	Петля П2	4	1.041.1-3.4-Д 23
	4	Сетка С2	1	1.041.1-3.4-Д 9
	5	Сетка С18	2	1.041.1-3.4-Д 16
	6	Сетка С29	1	1.041.1-3.4-Д 21
	7	Каркас КР4	6	1.041.1-3.4-Д 2
ПК68.12-8АтV		Поз. 1, 3...7 см. плиту ПК68.12-6АтV		
	2	Стержень напрягаемый		
		ф12 АтV		
		ℓ=6850; 6,08 кг	5	Без чертежа
ПК68.12-10АтV		Поз. 1, 3...7 см. плиту ПК68.12-6АтV		
	2	Стержень напрягаемый		
		ф12 АтV		
		ℓ=6850; 6,08 кг	6	Без чертежа
ПК68.12-6АтVл		Поз. 2...7 см. плиту ПК68.12-6АтV		
	1	Бетон класса В30		

Марка	Поз.	Наименование	Кол.	Обозначение документа
ПК68.12-6АтVл		D 2000, м³	1,0	
ПК68.12-8АтVл		Поз. 3...7 см. плиту ПК68.12-6АтV		
	1	Бетон класса В30		
		D 2000, м³	1,0	
	2	Стержень напрягаемый		
		ф12 АтV		
		ℓ=6850; 6,08 кг	5	Без чертежа
ПК68.12-10АтVл		Поз. 3...7 см. плиту ПК68.12-6АтV		
	1	Бетон класса В30		
		D 2000, м³	1,0	
	2	Стержень напрягаемый		
		ф12 АтV		
		ℓ=6850; 6,08 кг	6	Без чертежа
ПК68.12-4АтIVс		Поз. 1, 3...7 см. плиту ПК68.12-6АтV		
	2	Стержень напрягаемый		
		ф10 АтIVс		
		ℓ=6850; 4,23 кг	6	Без чертежа
ПК68.12-6АтIVс		Поз. 1, 3...7 см. плиту ПК68.12-6АтV		
	2	Стержень напрягаемый		
		ф12 АтIVс		
		ℓ=6850; 6,08 кг	5	Без чертежа

Марка	Поз.	Наименование	Кол.	Обозначение документа
ПК68.12-8АтⅤс		Поз. 1, 3...7 см. плиту ПК63.12-6АтⅤ		
	2	Стержень напрягаемый		
		ф12 АтⅣс		
		ℓ=6850; 6,08 кг	6	Без чертежа
ПК68.12-11АтⅣс		Поз. 1, 3...7 см. плиту ПК68.12-6АтⅤ		
	2	Стержень напрягаемый		
		ф14 АтⅣс		
		ℓ=6850; 8,29 кг	6	Без чертежа
ПК68.12-5АтⅣсл		Поз. 3...7 см. плиту ПК68.12-6АтⅤ		
	1	Бетон класса В30		
		D 2000, м³	1,0	
	2	Стержень напрягаемый		
		ф10 АтⅣс		
		ℓ=6850; 4,23 кг	6	Без чертежа
ПК68.12-6АтⅣсл		Поз. 3...7 см. плиту ПК68.12-6АтⅤ		
	1	Бетон класса В30		
		D 2000, м³	1,0	
	2	Стержень напрягаемый		
		ф12 АтⅣс		
		ℓ=6850; 6,08 кг	5	Без чертежа

Марка	Поз.	Наименование	Кол.	Обозначение документа
ПК68.12-8АтⅣсл		Поз. 3...7 см. плиту ПК68.12-6АтⅤ		
	1	Бетон класса В30		
		D 2000, м³	1,0	
	2	Стержень напрягаемый		
		ф12 АтⅣс		
		ℓ=6850; 6,08 кг	6	Без чертежа
ПК68.12-11АтⅣсл		Поз. 3...7 см. плиту ПК68.12-6АтⅤ		
	1	Бетон класса В30		
		D 2000, м³	1,0	
	2	Стержень напрягаемый		
		ф14 АтⅣс		
		ℓ=6850; 8,29 кг	6	Без чертежа
ПК68.12-4АⅢв		Поз. 3...7 см. плиту ПК68.12-6АтⅤ		
	1	Бетон класса В22,5		
		D 2500, м³	1,0	
	2	Стержень напрягаемый		
		ф14 АⅢв		
		ℓ=5850; 8,29 кг	4	Без чертежа
ПК68.12-6АⅢв		Поз. 3...7 см. плиту ПК68.12-6АтⅤ		
	1	Бетон класса В22,5		

Марка	Поз.	Наименование	Кол.	Обозначение документа
ПК68.12-6АIIIв		D 2500, м³	1,0	
	2	Стержень напрягаемый		
		ф14АIIIв		
		ℓ=6850; 8,29кг	5	Без чертежа
ПК68.12-8АIIIв		Поз. 3...7 см. плиту ПК68.12-6АтV		
	1	Бетон класса В22,5		
		D 2500, м³	1,0	
	2	Стержень напрягаемый		
		ф16АIIIв		
		ℓ=6850; 10,82кг	5	Без чертежа
ПК68.12-10АIIIв		Поз. 3...7 см. плиту ПК68.12-6АтV		
	1	Бетон класса В22,5		
		D 2500, м³	1,0	
	2	Стержень напрягаемый		
		ф16АIIIв		
		ℓ=6850; 10,82кг	6	Без чертежа
ПК68.12-4АIIIвл		Поз. 3...7 см. плиту ПК68.12-6АтV		
	1	Бетон класса В22,5		
		D 2000, м³	1,0	
	2	Стержень напрягаемый		

Марка	Поз.	Наименование	Кол.	Обозначение документа
ПК68.12-4АIIIвл		ф14АIIIв		
		ℓ=6850; 8,29кг	4	Без чертежа
ПК68.12-6АIIIвл		Поз. 3...7 см. плиту ПК68.12-6АтV		
	1	Бетон класса В22,5		
		D 2000, м³	1,0	
	2	Стержень напрягаемый		
		ф14АIIIв		
		ℓ=6850; 8,29кг	5	Без чертежа
ПК68.12-8АIIIвл		Поз. 3...7 см. плиту ПК68.12-6АтV		
	1	Бетон класса В22,5		
		D 2000, м³	1,0	
	2	Стержень напрягаемый		
		ф16АIIIв		
		ℓ=6850; 10,82кг	5	Без чертежа
ПК68.12-10АIIIвл		Поз. 3...7 см. плиту ПК68.12-6АтV		
	1	Бетон класса В22,5		
		D 2000, м³	1,0	
	2	Стержень напрягаемый		
		ф16АIIIв		
		ℓ=6850; 10,82кг	6	Без чертежа

Марка	Поз.	Наименование	Кол.	Обозначение документа
ПК68.12-6АтV-1	1	Бетон класса В30		
		V 2,500, м³	1,0	
	2	Стержень напрягаемый		
		ф12 АтV		
		ℓ=6850; 6,08 кг	4	Без чертежа
	3	Петля П2	4	1.041.1-3.4-Д23
	4	Сетка С2	1	1.041.1-3.4-Д9
	5	Сетка С18	2	1.041.1-3.4-Д16
	6	Сетка С29	1	1.041.1-3.4-Д21
	7	Каркас КР4	6	1.041.1-3.4-Д2
	8	Каркас КР10	1	1.041.1-3.4-Д7
ПК68.12-10АтV-1	Поз. 1, 3...8 см. плиту ПК68.12-6АтV-1			
	2	Стержень напрягаемый		
		ф12 АтV		
		ℓ=6850; 6,08 кг	6	Без чертежа
ПК68.12-6АтVЛ-1	Поз. 2...8 см. плиту ПК68.12-6АтV-1			
	1	Бетон класса В30		
		V 2000, м³	1,0	
ПК68.12-10АтVЛ-1	Поз. 3...8 см. плиту ПК68.12-6АтV-1			
	1	Бетон класса В30		

Марка	Поз.	Наименование	Кол.	Обозначение документа
ПК68.12-10АтVЛ-1		V 2000, м³	1,0	
	2	Стержень напрягаемый		
		ф12АтV		
		ℓ=6850; 6,08 кг	6	Без чертежа
ПК68.12-6АтIVс-1	Поз. 1, 3...8 см. плиту ПК68.12-6АтV-1			
	2	Стержень напрягаемый		
		ф12АтIVс		
		ℓ=6850; 6,08 кг	5	Без чертежа
ПК68.12-11АтIVс-1	Поз. 1, 3...8 см. плиту ПК68.12-6АтV-1			
	2	Стержень напрягаемый		
		ф14АтIVс		
		ℓ=6850; 8,29 кг	6	Без чертежа
ПК68.12-6АтIVсЛ-1	Поз. 3...8 см. плиту ПК68.12-6АтV-1			
	1	Бетон класса В30		
		V 2000, м³	1,0	
	2	Стержень напрягаемый		
		ф12АтIVс		
		ℓ=6850; 6,08 кг	5	Без чертежа

Марка	Поз.	Наименование	Кол.	Обозначение документа
ПК68.12-11АтIVсл-1		Поз. 3...8 см. плиту ПК68.12-6АтV-1		
	1	Бетон класса В30		
		D 2000, м³	1,0	
	2	Стержень напрягаемый		
		ф14АтIVс		
		ℓ=6850; 8,29 кг	6	Без чертежа
ПК68.12-6АIIIв-1		Поз. 3...8 см. плиту ПК68.12-6АтV-1		
	1	Бетон класса В22,5		
		D 2500, м³	1,0	
	2	Стержень напрягаемый		
		ф14АIIIв		
		ℓ=6850; 8,29 кг	5	Без чертежа
ПК68.12-10АIIIв-1		Поз. 3...8 см. плиту ПК68.12-6АтV-1		
	1	Бетон класса В22,5		
		D 2500, м³	1,0	
	2	Стержень напрягаемый		
		ф16АIIIв		
		ℓ=6850; 10,82 кг	6	Без чертежа
ПК68.12-6АIIIвл-1		Поз. 3...8 см. плиту ПК68.12-6АтV-1		
	1	Бетон класса В22,5		

Марка	Поз.	Наименование	Кол.	Обозначение документа
ПК68.12-6АIIIвл-1		D 2000, м³	1,0	
	2	Стержень напрягаемый		
		ф14АIIIв		
		ℓ=6850; 8,29 кг	5	Без чертежа
ПК68.12-10АIIIвл-1		Поз. 3...8 см. плиту ПК68.12-6АтV-1		
	1	Бетон класса В22,5		
		D2000, м³	1,0	
	2	Стержень напрягаемый		
		ф16АIIIв		
		ℓ=6850; 10,82 кг		Без чертежа

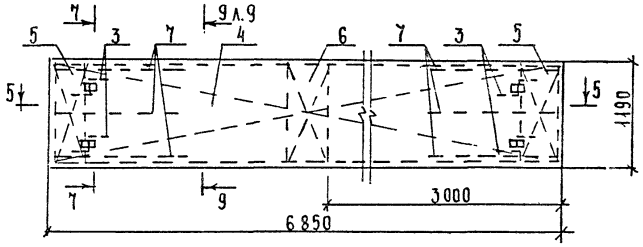

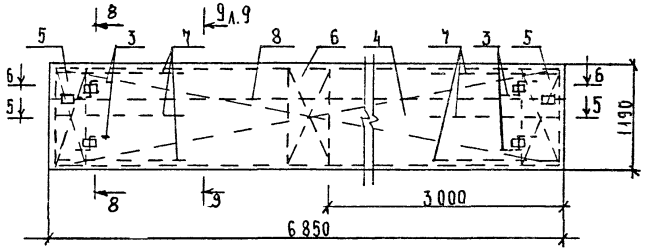

АРМИРОВАНИЕ

7 - 7

РЯДОВАЯ

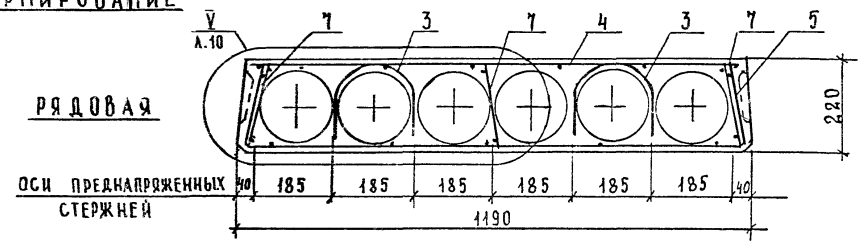

8 - 8

ПРИСТЕННАЯ

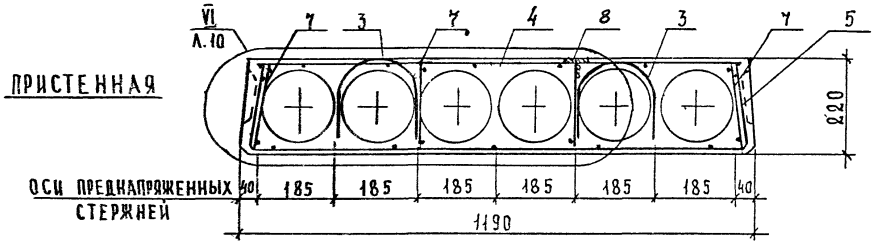

5 - 5

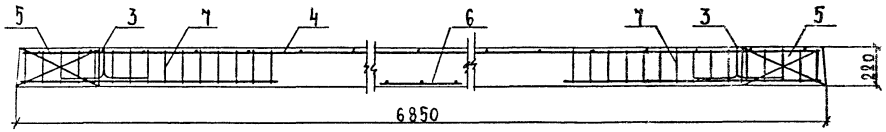

6 - 6

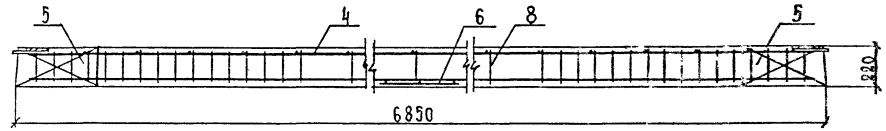

9-9

Рис.1

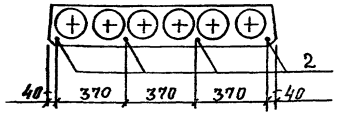

Рис.2

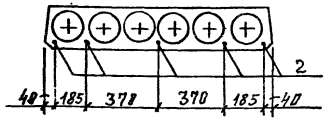

Рис.3

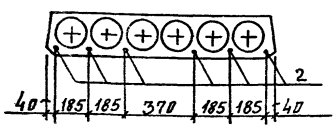

МАРКА		РИС.	МАРКА		РИС.
ИЗ ТЯЖЕЛОГО БЕТОНА	ИЗ ЛЕГКОГО БЕТОНА		ИЗ ТЯЖЕЛОГО БЕТОНА	ИЗ ЛЕГКОГО БЕТОНА	
ПК 68.12-6 Ат V	ПК68.12-6 Ат V Л	1	ПК68.12-8 А III в	ПК68.12-8 А III в Л	2
ПК 68.12-8 Ат V	ПК68.12-8 Ат V Л	2	ПК68.12-10 А III в	ПК68.12-10 А III в Л	3
ПК 68.12-10 Ат V	ПК68.12-10 Ат V Л	3	ПК68.12-6 Ат V-1	ПК68.12-6 Ат V Л-1	1
ПК 68.12-4 Ат IV С	ПК68.12-5 Ат IV СЛ		ПК68.12-10 Ат V-1	ПК68.12-10 Ат V Л-1	3
ПК 68.12-6 Ат IV С	ПК68.12-6 Ат IV СЛ	2	ПК68.12-6 Ат IV С-1	ПК68.12-6 Ат IV СЛ-1	2
ПК 68.12-8 Ат IV С	ПК68.12-8 Ат IV СЛ	3	ПК68.12-11 Ат IV С-1	ПК68.12-11 Ат IV СЛ-1	3
ПК 68.12-11 Ат IV С	ПК68.12-11 Ат IV СЛ		ПК68.12-6 А III в-1	ПК68.12-6 А III в Л-1	2
ПК 68.12-4 А III в	ПК68.12-4 А III в Л	1	ПК68.12-10 А III в-1	ПК68.12-10 А III в Л-1	3
ПК 68.12-6 А III в	ПК68.12-6 А III в Л	2			

ИНВ. № ПОДЛ. | ПОДПИСЬ И ДАТА | ВЗАМ. ИНВ. №

24985 31

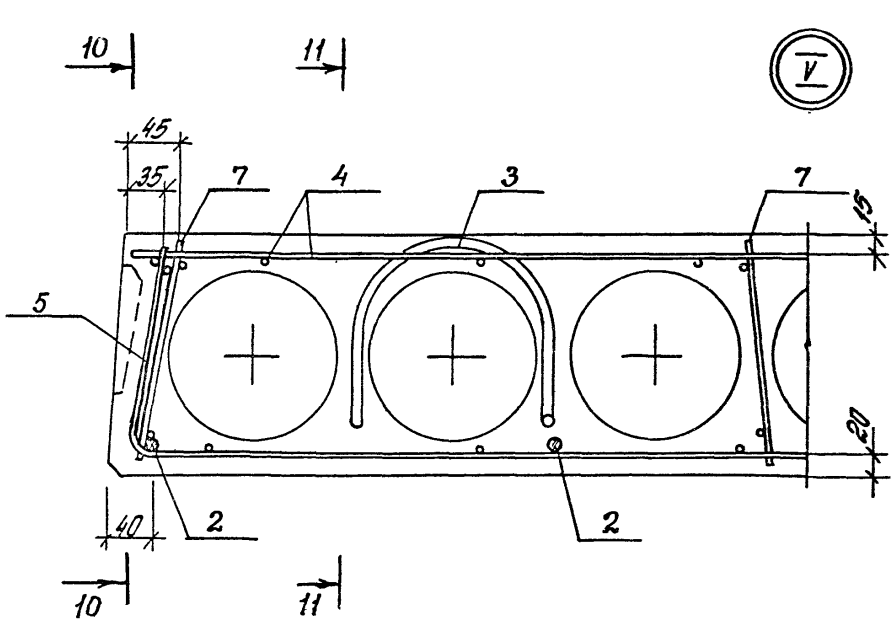

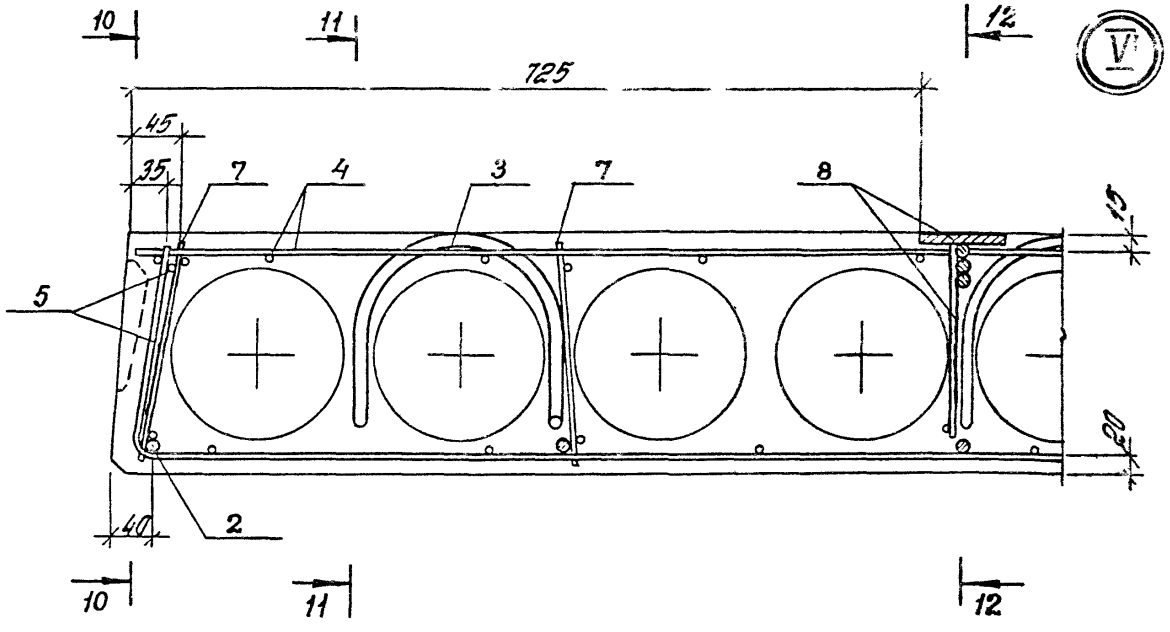

10 – 10

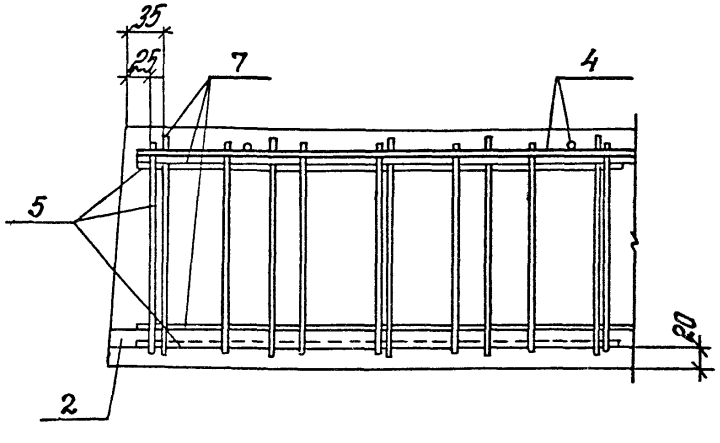

11 – 11

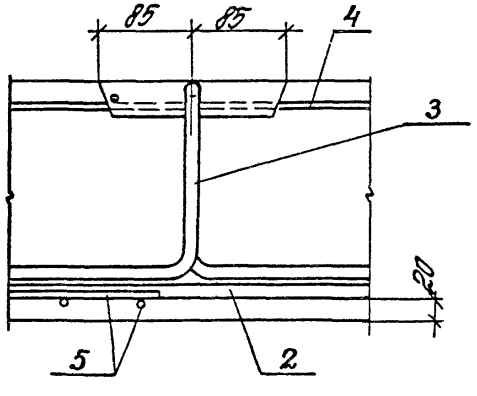

12 – 12

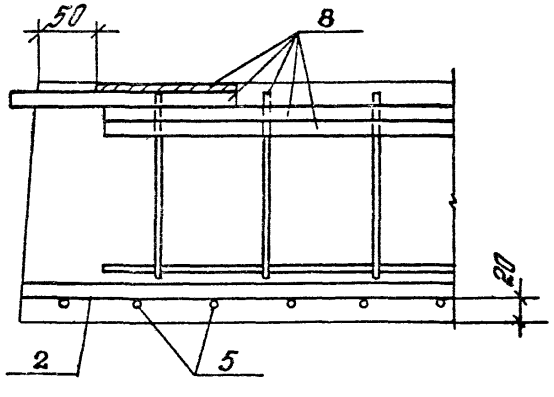

Марка плиты	Напрягаемая арматура								Изделия арматурные														Общ расх
									Арматура класса									Прокат марки				Всего	
									А-III			А-I			Вр-I			Вст3кп2-1 ТУ14-1-3023-80				
	Класс стали	ГОСТ	ф, мм					Всего	ГОСТ 5781-82			ГОСТ 5781-82			ГОСТ 6727-80			ГОСТ 103-76*				
			10	12	14	15	Итого		ф14		Итого	ф12		Итого	ф4		Итого	δ=8		Итого		
ПК68.12-6АтV	Ат-V	10884-81		24,3			24,3	24,3				4,3		4,3	14,5		14,5				18,8	43,1
ПК68.12-8АтV				30,4			30,4	30,4				4,3		4,3	14,5		14,5				18,8	49,2
ПК68.12-10АтV				36,5			36,5	36,5				4,3		4,3	14,5		14,5				18,8	55,3
ПК68.12-6АтVл				24,3			24,3	24,3				4,3		4,3	14,5		14,5				18,8	43,1
ПК68.12-8АтVл				30,4			30,4	30,4				4,3		4,3	14,5		14,5				18,8	49,2
ПК68.12-10АтVл				36,5			36,5	36,5				4,3		4,3	14,5		14,5				18,8	55,3
ПК68.12-4АтIVс	Ат-IVс	10884-81	25,4				25,4	25,4				4,3		4,3	14,5		14,5				18,8	44,2
ПК68.12-6АтIVс				30,4			30,4	30,4				4,3		4,3	14,5		14,5				18,8	49,2
ПК68.12-8АтIVс				36,5			36,5	36,5				4,3		4,3	14,5		14,5				18,8	55,3
ПК68.12-11АтIVс					49,8		49,8	49,8				4,3		4,3	14,5		14,5				18,8	68,6
ПК68.12-5АтIVсл			25,4				25,4	25,4				4,3		4,3	14,5		14,5				18,8	44,2
ПК68.12-6АтIVсл				30,4			30,4	30,4				4,3		4,3	14,5		14,5				18,8	49,2
ПК68.12-8АтIVсл				36,5			36,5	36,5				4,3		4,3	14,5		14,5				18,8	55,3
ПК68.12-11АтIVсл					49,8		49,8	49,8				4,3		4,3	14,5		14,5				18,8	68,6
ПК68.12-4АIIIв	А-IIIв	Из стали класса AIII ГОСТ 5781-82			33,2		33,2	33,2				4,3		4,3	14,5		14,5				18,8	52,0
ПК68.12-6АIIIв					41,5		41,5	41,5				4,3		4,3	14,5		14,5				18,8	60,3
ПК68.12-8АIIIв						54,1	54,1	54,1				4,3		4,3	14,5		14,5				18,8	72,9
ПК68.12-10АIIIв						61,9	61,9	61,9				4,3		4,3	14,5		14,5				18,8	80,7
ПК68.12-4АIIIвл					33,2		33,2	33,2				4,3		4,3	14,5		14,5				18,8	52,0
ПК68.12-6АIIIвл					41,5		41,5	41,5				4,3		4,3	14,5		14,5				18,8	60,3
ПК68.12-8АIIIвл						54,1	54,1	54,1				4,3		4,3	14,5		14,5				18,8	72,9
ПК68.12-10АIIIвл						61,9	61,9	61,9				4,3		4,3	14,5		14,5				18,8	80,7

Взам. инв. №

Подпись и дата

Инв. № подл.

Разраб.	Неждынова	
Рассчит.	Баранова	
Провер.	Пархалина	
Н. контр.	Музыко	

1.041.1-3.12 - РС2

Ведомость расхода стали

Стадия	Лист	Листов
Р	1	2

ЦНИИПРОМЗДАНИЙ

Марка плиты	Напрягаемая арматура							Изделия арматурные													Общий расход
								Арматура класса										Прокат марки				
								A-III			A-I			Bp-I				ВСт3кп2-1 ТУ 14-1-3023-80			Всего	
	Класс стали	ГОСТ	ф, мм				Всего	ГОСТ 5781-82			ГОСТ 5781-82			ГОСТ 6727-80				ГОСТ 103-76*				
			12	14	16	Итого		ф14		Итого	ф12		Итого	ф4		Итого	δ=8		Итого		
ПК68.12-6АтV-1	Ат-V	10884-81	24,3			24,3	24,3	16,7		16,7	4,3		4,3	16,1		16,1	1,3		1,3	38,4	62,7
ПК68.12-10АтV-1			36,5			36,5	36,5	16,7		16,7	4,3		4,3	16,1		16,1	1,3		1,3	38,4	74,9
ПК68.12-6АтVЛ-1			24,3			24,3	24,3	16,7		16,7	4,3		4,3	16,1		16,1	1,3		1,3	38,4	62,7
ПК68.12-10АтVЛ-1			36,5			36,5	36,5	16,7		16,7	4,3		4,3	16,1		16,1	1,3		1,3	38,4	74,9
ПК68.12-6АтIVС-1	Ат-IVС	10884-81	30,4			30,4	30,4	16,7		16,7	4,3		4,3	16,1		16,1	1,3		1,3	38,4	68,8
ПК68.12-11АтIVС-1				49,8		49,8	49,8	16,7		16,7	4,3		4,3	16,1		16,1	1,3		1,3	38,4	88,2
ПК68.12-6АтIVСЛ-1			30,4			30,4	30,4	16,7		16,7	4,3		4,3	16,1		16,1	1,3		1,3	38,4	68,8
ПК68.12-11АтIVСЛ-1				49,8		49,8	49,8	16,7		16,7	4,3		4,3	16,1		16,1	1,3		1,3	38,4	88,2
ПК68.12-6АIIIв-1	А-IIIв	Из стали класса AIII ГОСТ 5781-82		41,5		41,5	41,5	16,7		16,7	4,3		4,3	16,1		16,1	1,3		1,3	38,4	79,9
ПК68.12-10АIIIв-1					61,9	61,9	61,9	16,7		16,7	4,3		4,3	16,1		16,1	1,3		1,3	38,4	100,3
ПК68.12-6АIIIвЛ-1				41,5		41,5	41,5	16,7		16,7	4,3		4,3	16,1		16,1	1,3		1,3	38,4	79,9
ПК68.12-10АIIIвЛ-1					61,9	61,9	61,9	16,7		16,7	4,3		4,3	16,1		16,1	1,3		1,3	38,4	100,3