ТИПОВЫЕ КОНСТРУКЦИИ, ИЗДЕЛИЯ И УЗЛЫ ЗДАНИЙ И СООРУЖЕНИЙ

СЕРИЯ 1.272.5-9

ВСТРОЕННЫЕ ШКАФЫ ПОЖАРНЫХ КРАНОВ ДЛЯ ОБЩЕСТВЕННЫХ ЗДАНИЙ

Выпуск 1

УКАЗАНИЯ ПО ПРИМЕНЕНИЮ

И РАБОЧИЕ ЧЕРТЕЖИ

23652
ЦЕНА 3-19

ТИПОВЫЕ КОНСТРУКЦИИ, ИЗДЕЛИЯ И УЗЛЫ ЗДАНИЙ И СООРУЖЕНИЙ

СЕРИЯ 1.272.5-9

ВСТРОЕННЫЕ ШКАФЫ ПОЖАРНЫХ КРАНОВ ДЛЯ ОБЩЕСТВЕННЫХ ЗДАНИЙ

ВЫПУСК 1

УКАЗАНИЯ ПО ПРИМЕНЕНИЮ

И РАБОЧИЕ ЧЕРТЕЖИ

Разработаны ЦНИИЭП торгово-бытовых зданий и туристских комплексов
Главный инженер института В.И.Носков
Главный инженер проекта Е.А.Коростелев

Утверждены Госкомархитектуры, приказ от 16.01.89 N 12
Введены в действие с 20.02.89
ЦНИИП реконструкции городов, приказ от 08.02.89 N 9

© ЦИТП Госстроя СССР 1989

ОБОЗНАЧЕНИЕ	НАИМЕНОВАНИЕ	СТР.
1.272.5-9.1 00.00.00 ПЗ	Пояснительная записка	3
1.272.5-9.1-00.00.00 НИ	Номенкаатура	4
1.272.5-9.1-00.00.00 Д1	Указание по применению	8
1.272 5-9.1-01. 00.00	Шкаф пожарного крана	
	навесной ШП-01... ШП-06	12
1.272.5-9.1-01. 00.00 СБ	Шкаф пожарного крана	
	навесной Шп-01 ... Шп-06	
	Сборочный чертеж	13
1.272. 5-9.1-01. 01. 00	Дверка	15
1.272.5-9.1-01. 01. 00 СБ	Дверка. Сборочный чертеж	16
1.272.5-9.1-01. 02.00	Дверка	17
1.272. 5-9.1-01. 02.00 СБ	Дверка. Сборочный чертеж	18
1.272.5-9.1-02.00 00	Шкаф пожарного крана	
	встроенный ШП-07... Шп-12	19
1.272. 5-9.1-02.00. 00 СБ	Шкаф пожарного крана	
	встроенный Шп-07... Шп-12	
	Сборочный чертеж	20
1.272.5-9.1-02. 01. 00	Коробка	22
1.272. 5-9.1-02. 01. 00	Коробка. Сборочный чертеж	
1.272.5-9.1-03. 00.00	Шкаф пожарного крана	
	навесной ШП-13... Шп-18	23
1.272.5-9.1-03. 00.00 СБ	Шкаф пожарного крана	
	навесной Шп-13... Шп-18	
	Сборочный чертеж	24
1.272.5-9.1-03. 01. 00	Дверка	26
1.272.5-9.1-03. 03.01	Связь каркаса	
1.272. 5-9.1-03. 01. 00 СБ	Дверка. Сборочный чертеж.	27
1.272.5- 9.1-03. 02. 00	Дверка	28
1.272.5-9.1-03. 02. 00 СБ	Дверка, Сборочный чертеж	29
1.272.5-9.1-03. 03. 00	Короб	30

ОБОЗНАЧЕНИЕ	НАИМЕНОВАНИЕ	СТР
1.272. 5-9.1-03. 03. 00 СБ	Короб. Сборочный чертеж	31
1.272.5-9.1-04. 00. 00	Шкаф пожарного крана	
	встроенный. Шп- 19... Шп-24.	33
1.272.5-9.1-04. 00. 00 СБ	Шкаф пожарнго крана	
	встроенный Ш п-19... Шп-24	
	Сборочный чертеж.	34
1.272.5-9.1-04. 01. 00	Рама	36
1.272.5-9.1-04. 01. 00 СБ	Рама. Сборочный чертеж	
1.272.5-9.1-05.00.00	Кронштейн К-1	37
1.272.5-9.1-05.02.00	Лоток	
1.272. 5-9.1-05.00.00 СБ	Кронштейн К-1	
	Сборочный чертеж	38
1.272. 5-9.1-05. 02.00 СБ	Лоток. Сборочный чертеж	39
1.272. 5-9.1-05. 01. 00	Опора	40
1.272.5-9.1-05. 01. 00 СБ	Опора. Сборочный чертеж	

Инв. № подл. | Подпись и дата | Взам. инв. №

Н. контр.	Коростелев		
ГИП	Коростелев		
Рук. гр. арх	Астапова		

1.272. 5 - 9.1

СОДЕРЖАНИЕ

СТАДИЯ	ЛИСТ	ЛИСТОВ
Р		1

ЦНИИЭП торгово-бытовых зданий и туристских комплексов

Формат А3

Рабочие чертежи предназначены для изготовления изделий на производственных базах строительных и монтажных организаций.

Номенклатура изделий включает шкафы навесные и встроенные, металлические и деревянные с глухими и с остекленными дверками

В комплект оборудования шкафов входят металлические кронштейны для размещения пожарного рукава, уложенного в двойную скатку или „гармошку".

Все материалы применяемые для изготовления шкафов, должны соответствовать указанным в чертежах маркам и удовлетворять требованиям стандартов и технических условий.

Надписи и окантовку на дверках сделать эмалью красного цвета ПФ-115 ГОСТ 6465-76*, в соответствии с ГОСТ 12.4026-76* (цвета сигнальные и знаки безопасности)

Основными конструктивными материалами являются

плита древесностружечная
ГОСТ 10632-77*

пластик бумажнослоистый
ГОСТ 9590-76*

сталь тонколистовая
ГОСТ 19904-74*

уголок гнутый
ГОСТ 19772-74**

Условные обозначения:

—*— клеевой шов
ГОСТ 2.313-82

Н.КОНТР.	КОРОСТЕЛЕВ		1.272.5-9.1-00.00.00 ПЗ	
ГИП	КОРОСТЕЛЕВ		Пояснительная записка	СТАДИЯ: Р; ЛИСТ: 1; ЛИСТОВ: 1
РУК.ГРУПП	АСТАПОВА			ЦНИИЭП торгово-бытовых зданий и туристских комплексов

ИНВ. N ПОДЛ. | ПОДПИСЬ И ДАТА | ВЗАМ. ИНВ. N

23652 4

Обозначение	Марка	Эскиз	Размеры, мм L	Размеры, мм H	Расход материала: древесно-стружечная плита м³	Расход материала: пластик м²	Масса, кг
Шкаф пожарного крана навесной							
		Рис. 1					
1.272.5-9.1-01.00.00	ШП-01	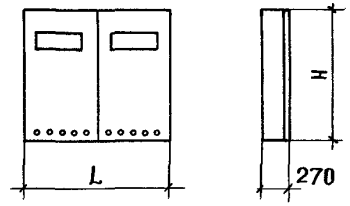	1400	800	0,026	6,7	16,2
-01	ШП-02		1400	1600	0,064	8,1	38,4
-02	ШП-03		1000	1600	0,061	6,0	27,6
		Рис. 2					
-03	ШП-04		1400	800	0,021	2,5	14,7
-04	ШП-05	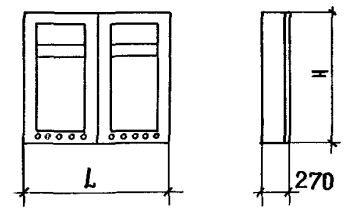	1400	1600	0,051	3,7	35,7
-05	ШП-06		1000	1600	0,042	2,8	26,6

Инв. N подл. | Подпись и дата | Взам. инв. N

Н. контр.	Коростелев	
ГИП	Коростелев	
Рук. грарх	Астапова	

1.272.5-9.1-00.00.00 НИ

Номенклатура

Стадия	Лист	Листов
Р	1	4

ЦНИИЭП торгово-бытовых зданий и туристских комплексов

Формат А3

ОБОЗНАЧЕНИЕ	МАРКА	ЭСКИЗ	РАЗМЕРЫ, мм L	РАЗМЕРЫ, мм H	РАСХОД МАТЕРИАЛА: ДРЕВЕСНОСТРУЖЕЧНАЯ ПЛИТА, м³	РАСХОД МАТЕРИАЛА: ПЛАСТИК м²	МАССА, кг
ШКАФ ПОЖАРНОГО КРАНА ВСТРОЕННЫЙ (ПЕРЕГОРОДКИ УСЛОВНО НЕ ПОКАЗАНЫ)							
		Рис. 1					
1.272.5-91-02.00.00	ШП-07	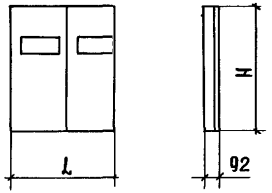	1400	800	0,051	2,5	9,7
-01	ШП-08		1400	1600	0,122	4,5	20,4
-02	ШП-09		1000	1600	0,076	3,2	12,6
		Рис. 2					
-03	ШП-10	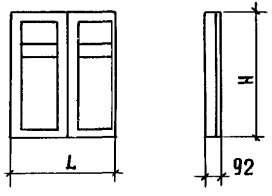	1400	800	0,046	1,2	8,2
-04	ШП-11		1400	1600	0,109	1,8	18,2
-05	ШП-12		1000	1600	0,058	1,6	11,6

Обозначение	Марка	Эскиз	Размеры, мм		Расход материала		Масса, кг
			L	H	Древесностружечная плита м3	Сталь, кг	
Шкаф пожарного крана навесной							
1.272.5-91-03.00.00	Шп-13	Рис.1 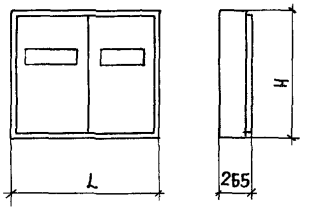	1400	800	0,048	33.0	37,7
-01	Шп-14		1400	1600	0,168	47.3	55,0
-02	Шп-15		1000	1600	0,060	39.7	44,3
-03	Шп-16	Рис.2 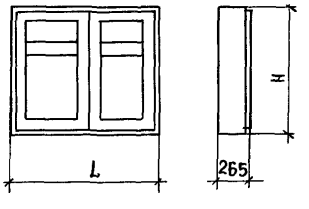	1400	800	0,048	31.6	36,3
-04	Шп-17		1400	1600	0,168	44.3	52,0
-05	Шп-18		1000	1600	0,060	37.6	39,2

Инв. N подл. | Подп. и дата | Взам. инв. N

ОБОЗНАЧЕНИЕ	МАРКА	ЭСКИЗ	РАЗМЕРЫ, мм		РАСХОД МАТЕРИАЛА		МАССА, КГ
			L	H	ДРЕВЕСНОСТРУЖЕЧНАЯ ПЛИТА, М3	СТАЛЬ, КГ	
ШКАФ ПОЖАРНОГО КРАНА ВСТРОЕННЫЙ ПЕРЕГОРОДКИ УСЛОВНО НЕ ПОКАЗАНЫ/							
1.272.5-9.1-04.00.00	ШП-19	Рис.1 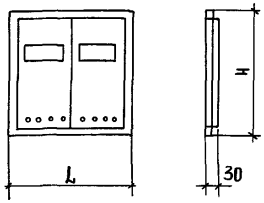	1570	970	0,048	15,2	17,4
-01	ШП-20		1570	1770	0,168	25,3	28,1
-02	ШП-21		1170	1770	0,060	20,0	22,2
		Рис.2 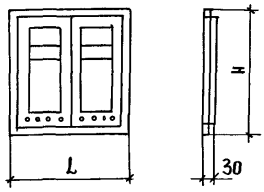					
-03	ШП-22		1570	970	0,048	14,4	16,0
-04	ШП-23		1570	1770	0,168	22,2	25,0
-05	ШП-24		1170	1770	0,060	17,8	20,2
КРОНШТЕЙН							
1.272.5-9.1-05.00.00	К-1	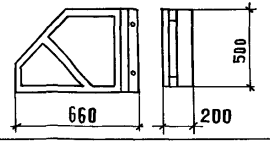			0,001	8,41	8,48

Инв. № подл. | Подпись и дата | Взам. инв. №

Схема установки пожарного оборудования	Марка шкафа				Примечание
	Шкаф деревян.		Шкаф металл.		
	навесной	встроенный	навесной	встроенный	
Рис. 1	ШП-03	ШП-09	ШП-15	ШП-2	Дверка глухая
	ШП-06	ШП-12	ШП-18	ШП-2	Дверка стеклянная
Рис. 2	ШП-01	ШП-07	ШП-13	ШП-1	Дверка глухая
	ШП-04	ШП-10	ШП-16	ШП-2	Дверка стеклянная
Рис. 3	ШП-02	ШП-08	ШП-14	ШП-21	Дверка глухая
	ШП-05	ШП-11	ШП-17	ШП-23	Дверка стеклянная

1. Пожарное оборудование.

1.1 Рис. 1 - Размещение пожарного рукава со стволом и 3х ручных огнетушителей в вертикальном положении рис. 2 - размещение пожарного рукава со стволом и 2х ручных огнетушителей в горизонтальном положении Рис 3 - Размещение 2х пожарных рукавов со стволами и 4х ручных огнетушителей в вертикальном положении.

1.2 Оборудование пожарных кранов, размещенных в шкафах выполняется по ГОСТ 12.4.009-83.

1.3 На рисунках показан поворотный кронштейн марки К 1 для укладки пожарного рукава в „гармошку." допускается укладка рукава в „двойную скатку."

2. Крепление шкафов и кронштейнов

2.1 До установки, в навесных шкафах делаются пазы под стояк водопровода.

2.2 Навесные шкафы и кронштейны крепятся к стене дюбелями по ГОСТ 503-81*

2.3 Дверные блоки и перегородки шкафов встроенных крепятся к проемам через пробки шурупами по ГОСТ 1145-80*

Инв. № подл. | Подпись и дата | Взам. инв. №

Н. контр.	Коростелев		
ГИП	Коростелев		
Рук. гр. арх.	Астапова		

1.272.5-9.1-00.00.00 Д1

Указания по применению

Стадия	Лист	Листов
Р	1	4

ЦНИИЭП торгово-бытовых зданий и туристских комплексов

Рис. 1

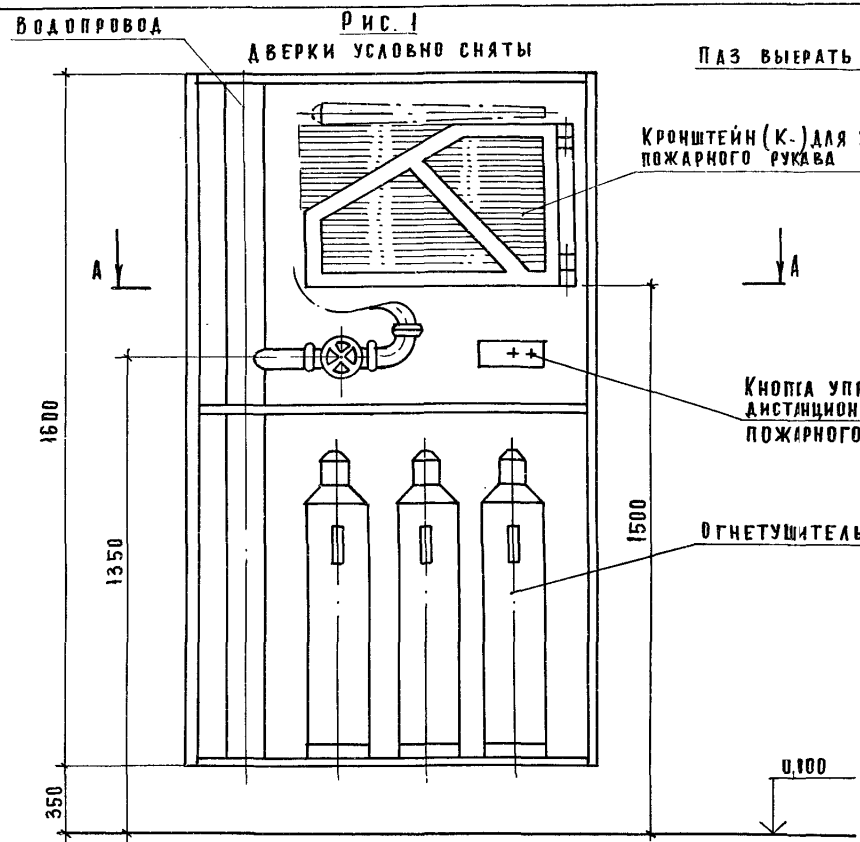

А-А Вариант 1 (шкафы ШП-03; ШП-06)

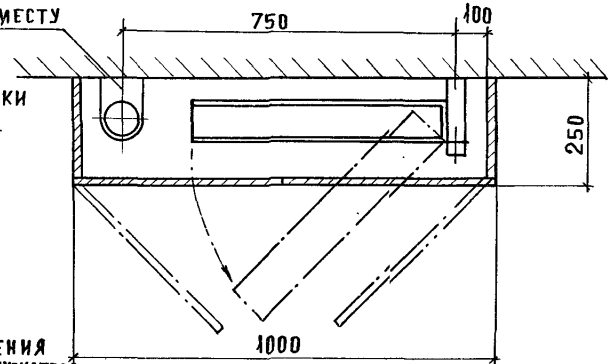

А-А Вариант 2 (шкафы ШП-15; ШП-18)

Остальное см. Вариант 1

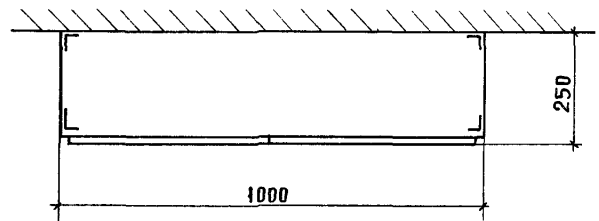

А-А Вариант 3 (шкафы ШП-09; ШП-12)

Остальное см. Вариант 1

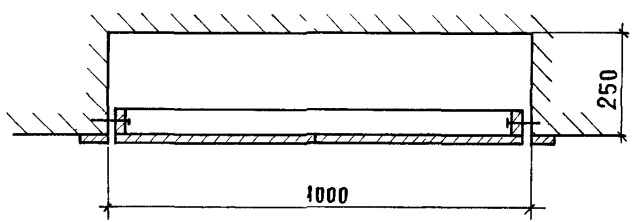

А-А Вариант 4 (шкафы ШП-21; ШП-24)

Остальное см. Вариант 1

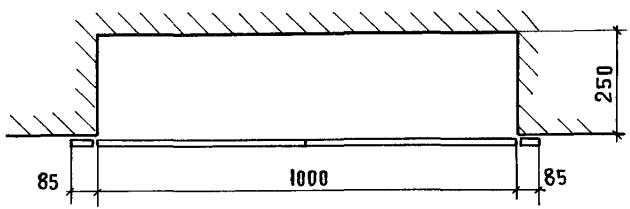

Рис. 2

Дверки условно сняты

Паз выбрать по месту

Водопровод

Кнопку управления дистанцион. пускателя пожарного насоса

Огнетушитель

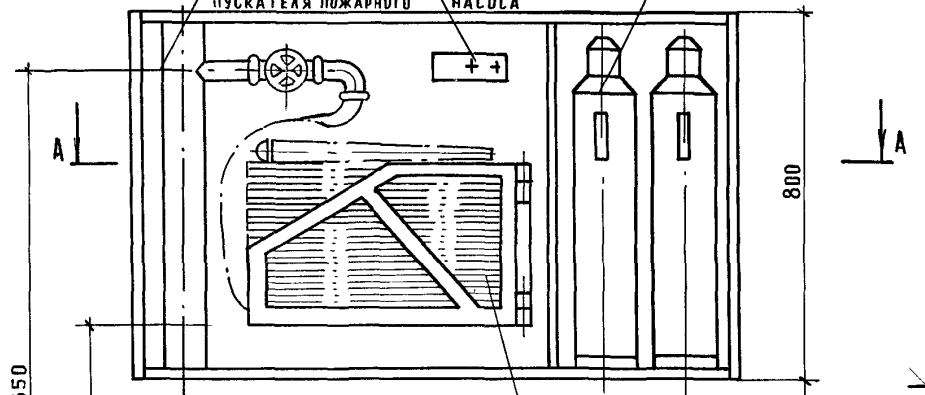

Кронштейн (К-1) для укладки пожарного рукава

А-А. Вариант 1 (шкафы ШП-01; ШП-04)

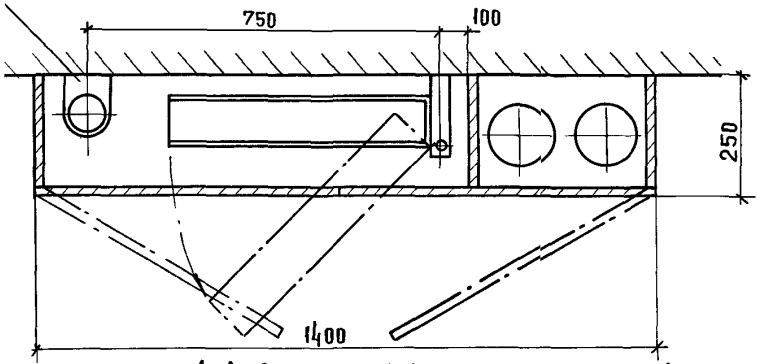

А-А. Вариант 2 (шкафы ШП-13; ШП-16)

Остальное см. Вариант 1

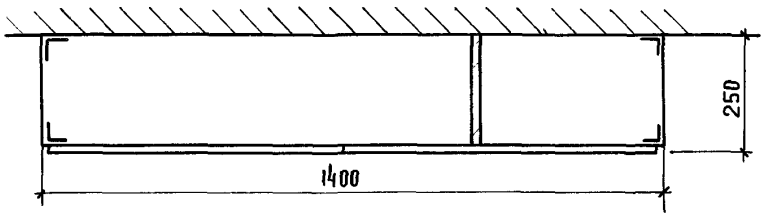

А-А Вариант 3 (шкафы ШП-07; ШП-10)

Остальное см. Вариант 1

А-А. Вариант 4 (шкафы ШП-19; ШП-22)

Остальное см. Вариант 1

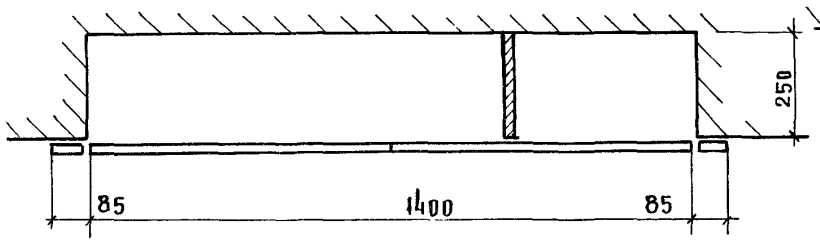

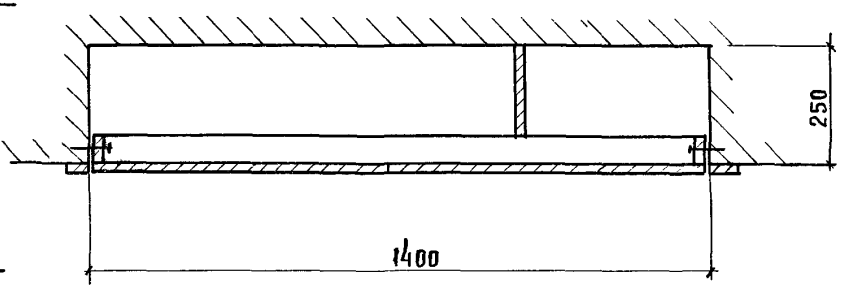

Инв. № подл. | Подпись и дата | Взам. инв. №

Рис. 3

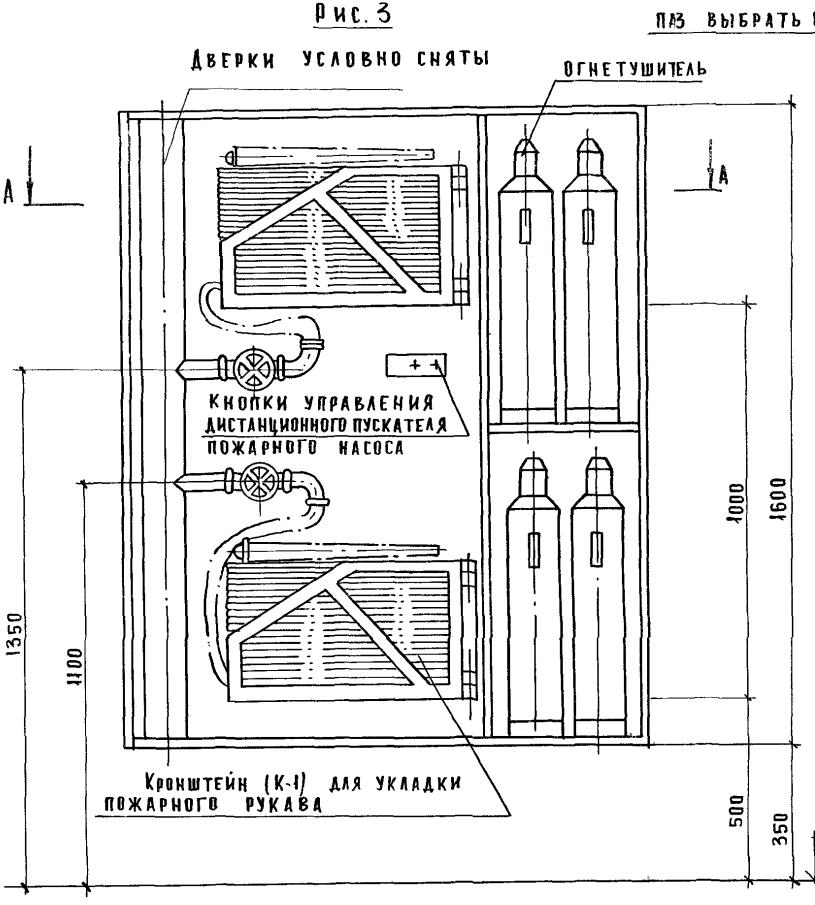

А-А Вариант 1 (шкафы ШП-02; ШП-05)

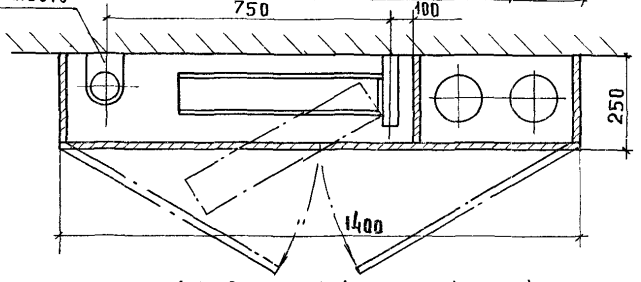

А-А. Вариант 2 (шкафы ШП-14; ШП-17)

Остальное см. Вариант 1

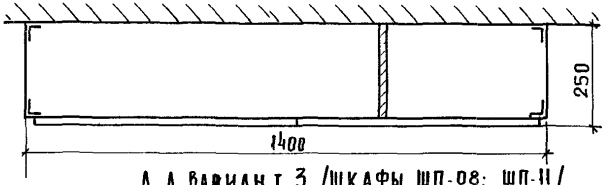

А-А. Вариант 3 /шкафы ШП-08; ШП-11/

Остальное см. Вариант 1

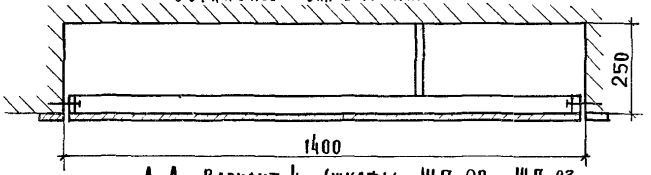

А-А Вариант 4 (шкафы ШП-20; ШП-23

Остальное см Вариант 1

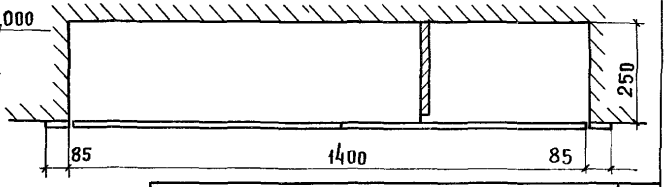

Инв. N подл. | Подпись и дата | Взам. инв. N

Инв.№ подл.	Подп. и дата	Взам. инв.№

Формат	Зона	Поз.	Обозначение	Наименование	Кол. на исполн. 1.272.5-9.1-01.00.00 –	01	02	03	04	05	Примечание
				Документация							
А3			1.272.5-9.1-01.00.00 СБ	Сборочный чертеж							
				Сборочные единицы							
А3		1	1.272.5-9.1-01.01.00	Дверка	2						
			-01			2					
			-02				2				
А3		2	1.272.5-9.1-01.02.00	Дверка				2			
			-01						2		
			-02							2	
				Детали							
				Основа							
				Плита 16							
				ГОСТ 10632-77*							

Н. контр	Коростелев		
ГИП	Коростелев		
Рук. гр. арх.	Астапова		

1.272.5-9.1-01.00.00

Шкаф пожарного крана навесной ШП-01... ШП-06

Стадия	Лист	Листов
Р	1	3

ЦНИИЭП торгово-бытовых зданий и туристских комплексов

Формат А4

Инв.№ подл.	Подп. и дата	Взам. инв.№

Формат	Зона	Поз.	Обозначение	Наименование	Кол. на исполн. 1.272.5-9.1-01.00.00 –	01	02	03	04	05	Примечание
Б4		3	1.272.5-9.1-01.00.01	800×250	2			2			
Б4		4	1.272.5-9.1-01.00.02	762×250	1			1			
Б4		5	1.272.5-9.1-01.00.03	1364×250	2	2		2	2		
Б4		6	1.272.5-9.1-01.00.04	1600×250		2	2		2	2	
Б4		7	1.272.5-9.1-01.00.05	1562×250		1			1		
Б4		8	1.272.5-9.1-01.00.06	400×250		1			1		
Б4		9	1.272.5-9.1-01.00.07	964×250			3			3	
				Облицовка							
				Пластик 0.5							
				ГОСТ 9590-76*							
Б4		10	1.272.5-9.1-01.00.08	800×250	4			4			
Б4		11	1.272.5-9.1-01.00.09	762×250	2			2			
Б4		12	1.272.5-9.1-01.00.10	1364×250	4	4		4	4		
Б4		13	1.272.5-9.1-01.00.11	1600×250		4	4		4	4	
Б4		14	1.272.5-9.1-01.00.12	1562×250		2			2		
Б4		15	1.272.5-9.1-01.00.13	400×250		2			2		
Б4		16	1.272.5-9.1-01.00.14	964×250			6			6	

Рис. 1

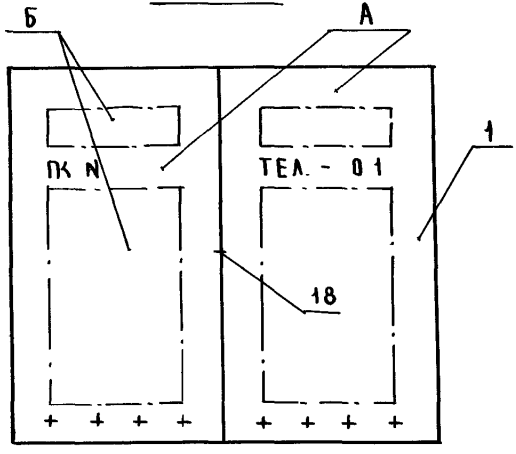

Рис. 2

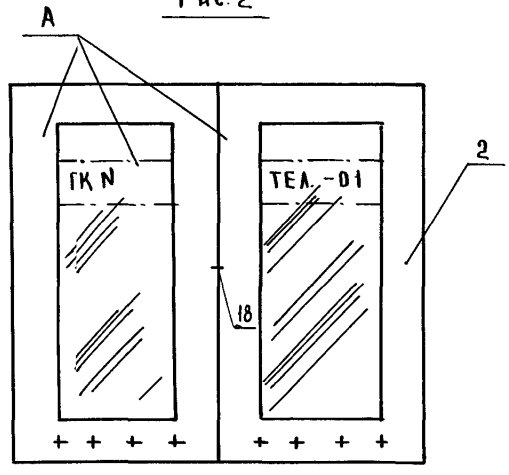

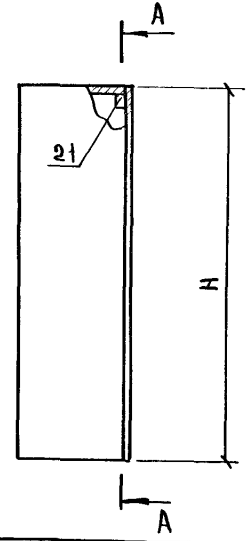

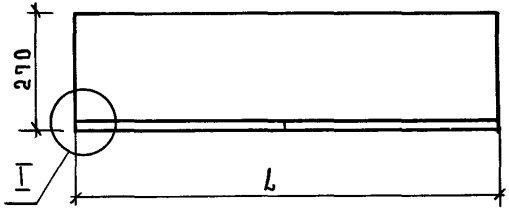

Обозначение	Рис.	Рис. для А-А	Марка	Размеры, мм				Масса, кг	Объем, м³
				B	L	H_1	L_1		
1.272.5-9.1-01.00.00	1	3	ШП-01	800	1400	762	1364	16,2	0,026
-01		4	ШП-02	1600	1400	1562	1364	38,4	0,064
-02		5	ШП-03	1600	1000	1562	964	27,6	0,061
-03	2	3	ШП-04	800	1400	762	1364	14,7	0,021
-04		4	ШП-05	1600	1400	1562	1364	35,7	0,051
-05		5	ШП-06	1600	1000	1562	964	26,6	0,042

В соответствии с ГОСТ 12.4.026-76 поверхность „А" окрасить эмалью красного цвета ПФ-115 ГОСТ 6465-76* поверхность „Б" и стенки шкафа облицовываются бумажнослоистым пластиком белого цвета.

Рук. маст	Губаревич	
Гл. инж. м	Станчаевич	
Н. контр	Коростелев	
ГИП	Коростелев	
Рук. граф	Астапова	

1.272.5-9.1-01.00.00 СБ

Шкаф пожарного крана навесной ШП-01...ШП-06
Сборочный чертеж

Стадия	Масса	Масшт
Р	См. табл.	

Лист 1 | Листов 2

ЦНИИЭП торгово-бытовых зданий и туристских комплексов

Инв. № подл. | Подпись и дата | Взам. инв. №

А - А
Рис. 3

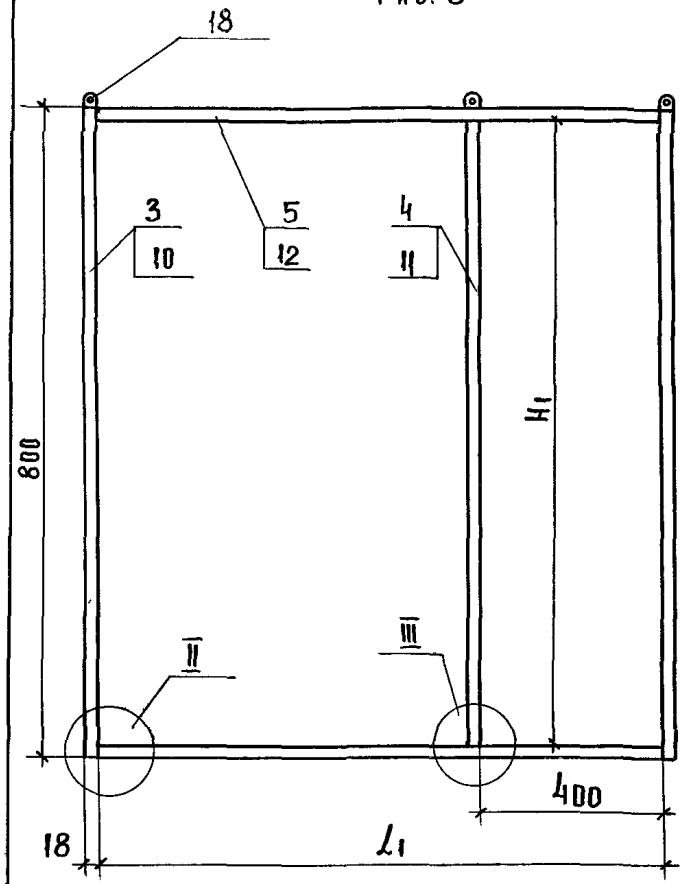

А - А
Рис. 4

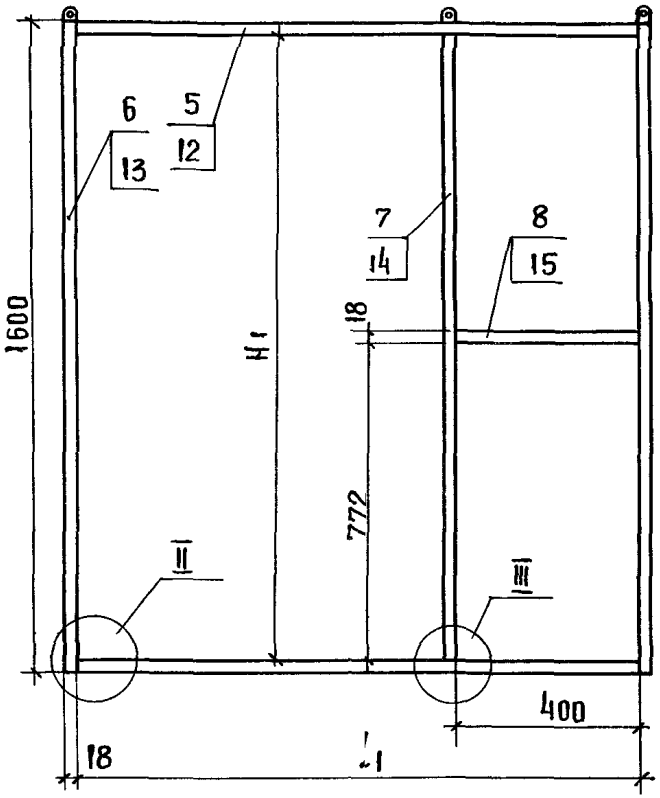

А - А
Рис. 5

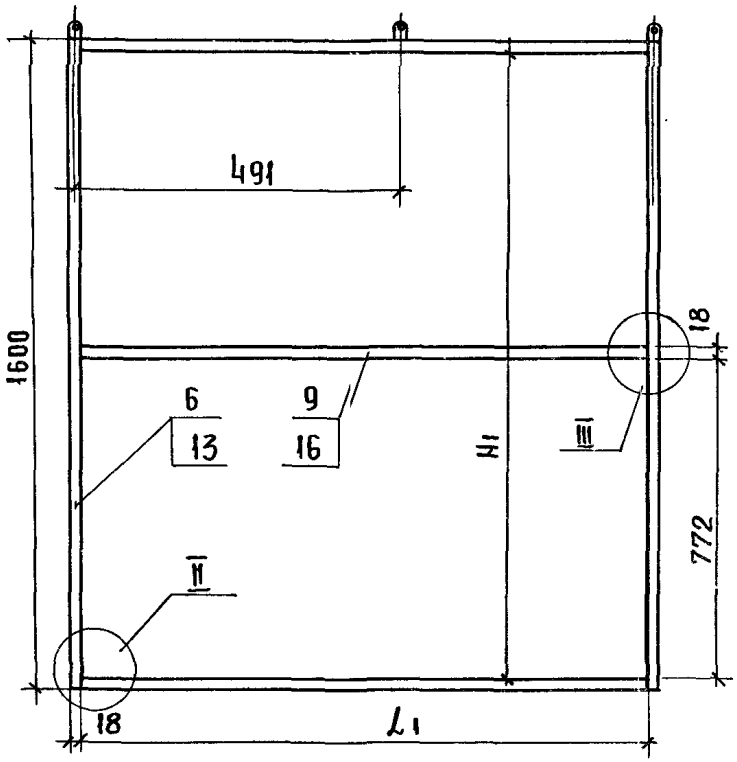

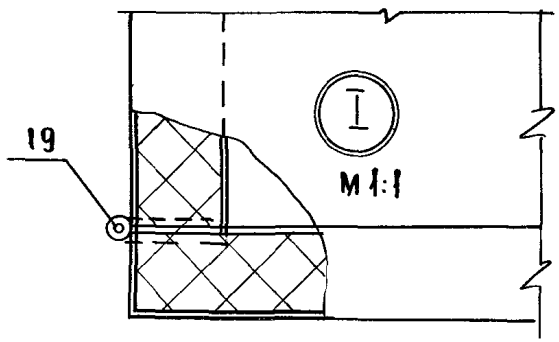

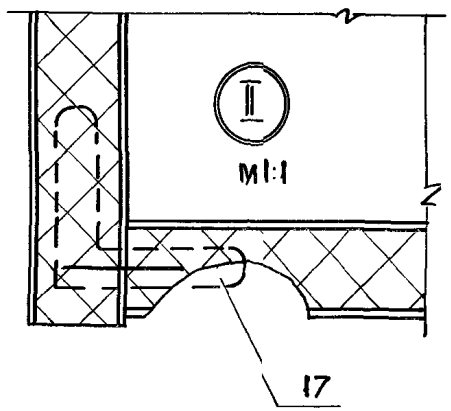

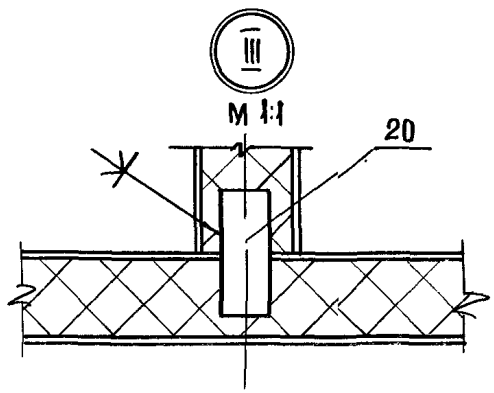

1.272.5 - 9.1-01.00.00 СБ

Лист 2

Инв. N подл. | Подпись и дата | Взам. инв. N

Инв.№ подл.	Подп. и дата	Взам. инв.№

Формат	Зона	Поз.	Обозначение	Наименование	Кол. на испол. 1.272.5-9.1-01.01.00 –	01	02	Примечание
				Документация				
А4			1.272.5-9.1-01.01.00 СБ	Сборочный чертеж				
				Детали				
				Основа				
				Плита 16				
				ГОСТ 10632-77*				
Б4		1	1.272.5-9.1-01.01.01	800 × 700	1			
			-01	1600 × 700		1		
			-02	1600 × 500			1	

Н. контр.	Коростелев		
ГИП	Коростелев		
Рук. грар.	Асланова		

1.272.5-9.1-01.01.00

Дверка

Стадия	Лист	Листов
Р	1	2

ЦНИИЭП торгово-бытовых зданий и туристских комплексов

Формат А4

Инв.№ подл.	Подпись и дата	Взам. инв.№

Формат	Зона	Поз.	Обозначение	Наименование	Кол. на испол. 1.272.5-9.1-01.01.00 –	01	02	Примечание
				Обкладка				
				Пластик 1.0				
				ГОСТ 9590-76*				
Б4		2	1.272.5-9.1-01.01.02	800 × 700	2			
			-01	1600 × 700		2		
			-02	1600 × 500			2	
Б4		3	1.272.5-9.1-01.01.03	800 × 18	2			
			-01	1600 × 18		2	2	
Б4		4	1.272.5-9.1-01.01.04	700 × 18	2	2		
			-01	500 × 18			2	
				Прочие изделия				
				Каталог ВПКТИМ				
				Выпуск 5-99				
		5		Втулка А.3	6	6	4	

Инв.№ подл.	Подпись и дата	Взам. инв.№

Формат	Зона	Поз.	Обозначение	Наименование	Кол. на исполн. 1.272.5-9.1-01.00.00: –	01	02	03	04	05	Примечание
				<u>Стандартные изделия</u>							
		17		Угольник УП							
				ГОСТ 5091-78*	6	6	4	6	6	4	
		18		Навеска Н							
				ГОСТ 5087-80	5	5	5	5	5	5	
				<u>Прочие изделия</u>							
				Каталог ВПКТИМ							
				выпуск 5-79							
		19		Петля рояльная							
				ℓ = 800	2			2			
				ℓ = 1600		2	2		2	2	
		20		Шкант 8×30							
				РТМ 13-6-85	12	16	12	12	16	12	
		21		Защелка 4.11	4	4	4	4	4	4	

1.272.5-9.1-01.00.00 Лист 3

Формат А4

Инв.№ подл.	Подп. и дата	Взам. инв.№

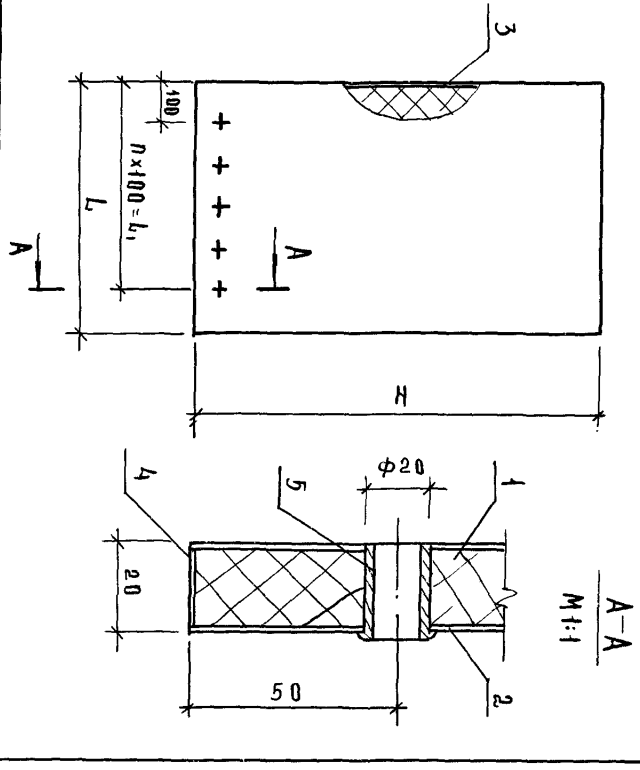

Обозначение	Размеры, мм: H	L	n	L1	Объем м³
1.272.5-9.1-01.01.00	800	700	6	600	0,011
-01	1600	700	6	600	0,022
-02	1600	500	4	400	0,016

1.272.5-9.1-01.01.00 СБ

Дверка

Сборочный чертеж

Стадия	Масса	Масштаб
Р	См. табл.	

Лист | Листов 1

ЦНИИЭП торгово-бытовых зданий и туристских комплексов

Н.контр. Коростелев
ГИП Коростелев
Рук.гр. Астапова

23652 17

Формат А4

ИНВ.№ ПОД Л.	ПОД ПИСЬ И ДАТА	ВЗАМ. ИНВ.№

ФОРМАТ	ЗОНА	ПОЗ.	ОБОЗНАЧЕНИЕ	НАИМЕНОВАНИЕ	КОЛ НА ИСПОЛН. 1.272.5-9.1-01.02.00										ПРИМЕЧАНИЕ
					–	01	02								
				ДОКУМЕНТАЦИЯ											
А3			1.272.5-9.1-01.02.00 СБ	СБОРОЧНЫЙ ЧЕРТЕЖ	X	X	X								
				ДЕТАЛИ											
				БРУСОК											
				ПИЛОМАТЕРИАЛЫ											
				ГОСТ 8486-86 Е											
БЧ		1	1.272.5-9.1-01.02.01	800×100×18	2										
			-01	1600×100×18		2	2								
БЧ		2	1.272.5-9.1-01.02.02	700×100×18	2	2									
			-01	500×100×18			2								
БЧ		3	01.02.03	520×10×10	2										
			-01	320×10×10		2	2								
БЧ		4	01.02.04	620×10×10	2	2									
			-01	1420×10×10			2								

Н.КОНТР	КОРОСТЕЛЕВ		
ГИП	КОРОСТЕЛЕВ		
РУКГРАРХ	АСТАПОВА		

1.272.5-9.1-01.02.00

ДВЕРКА

СТАДИЯ	ЛИСТ	ЛИСТОВ
Р	1	2

ЦНИИЭП ТОРГОВО-БЫТОВЫХ ЗДАНИЙ И ТУРИСТСКИХ КОМПЛЕКСОВ

ФОРМАТ А4

ИНВ.№ ПОДЛ	ПОДПИСЬ И ДАТА	ВЗАМ. ИНВ.№

ФОРМАТ	ЗОНА	ПОЗ.	ОБОЗНАЧЕНИЕ	НАИМЕНОВАНИЕ	КОЛ. НА ИСПОЛН. 1.272.5-9.1-01.02.00										ПРИМЕЧАНИЕ
					–	01	02								
				ОБЛИЦОВКА											
				ПЛАСТИК 1.0											
				ГОСТ 9590-76 *											
БЧ		5	1.272.5-9.1-01.02.05	800×100	4										
			-01	1600×100		4	4								
БЧ		6	1.272.5-9.1-01.02.06	700×100	4	4									
			-01	500×100			4								
				СТЕКЛО 3											
				ГОСТ 111-78 *											
БЧ		7	1.272.5-9.1-01.02.07	520×620	1										
			-01	520×1420		1									
			-02	320×1420			1								
				ПРОЧИЕ ИЗДЕЛИЯ											
				КАТАЛОГ ВПКТИМ											
				ВЫПУСК 5-79											
		8		ВТУЛКА	6	6	4								

236152 18

1.272.5-9.1-01.02.00

ЛИСТ 2

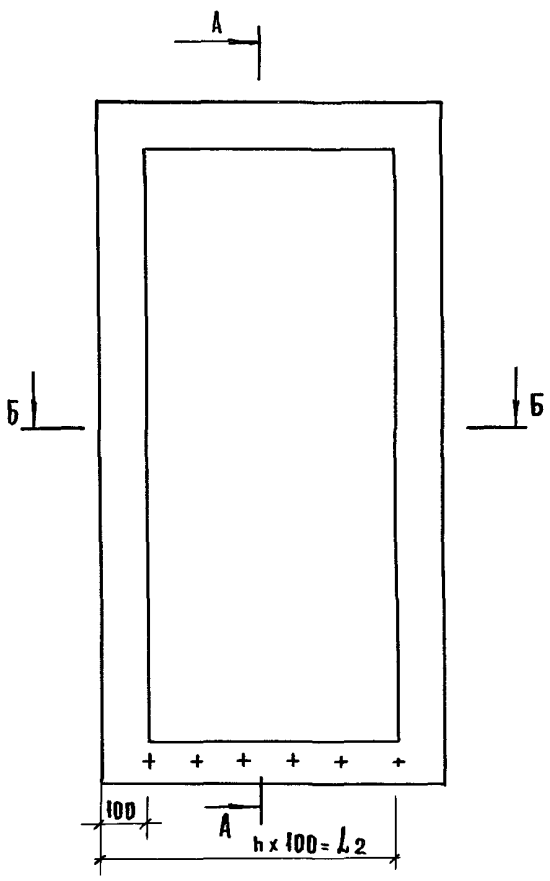

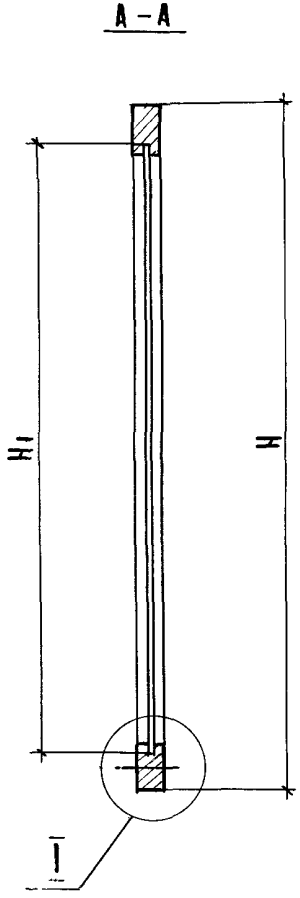

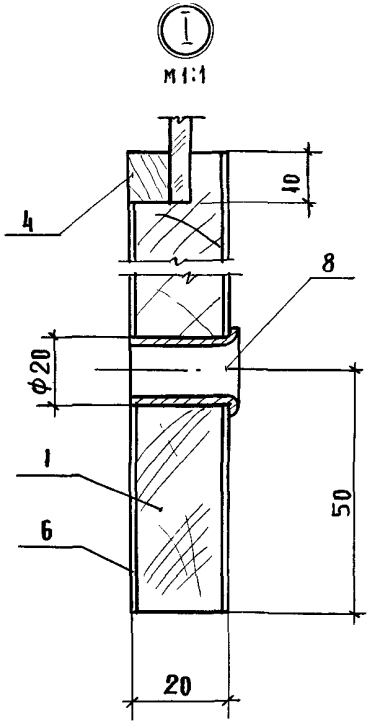

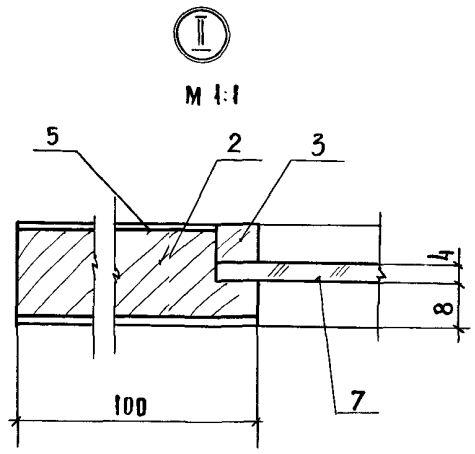

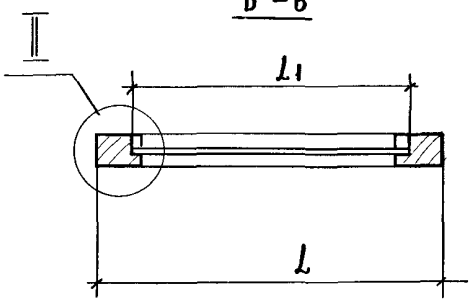

Обозначение	Размеры мм					Об'ем м³	Масса, кг
	L	L1	L2	H	H1		
1.272.5-9.1-01.02.00	700	520	600	8000	620	0,006	5,7
-01	700	520	600	16000	1420	0,009	11,7
-02	500	320	400	16000	1420	0,008	8,6

Рук. маст.	Губаревич	
Гл. инж. м.	Станулевич	
Н. контр.	Коростелев	
ГИП	Коростелев	
Рук. гр. арх	Астапова	

1.272.5-9.1-01.02.00 СБ

Дверка

Сборочный чертеж

Стадия	Масса	Масштаб
Р	См. табл.	

Лист	Листов 1

ЦНИИЭП торгово-бытовых зданий и туристских комплексов

Инв. № подл. | Подпись и дата | Взам. инв. №

Формат А3

Инв.№ подл.	Подпись и дата	Взам.инв.№

Формат	Зона	Поз.	Обозначение	Наименование	Кол. на испол. 1.272.5-9.1-02.00.00 –	01	02	03	04	05					Примечание
				Документация											
А3			1.272.5-9.1-02.00.00 СБ	Сборочный чертеж	X	X	X	X	X	X					
				Сборочные единицы											
А3		1	1.272.5-9.1-01.01.00	Дверка	2										
			-01			2									
			-02				2								
А3		2	1.272.5-9.1-01.02.00	Дверка				2							
			-01						2						
			-02							2					
А3		3	1.272.5-9.1-02.01.00	Коробка	1			1							
			-01			1			1						
			-02				1			1					
				Детали											
				Плита 16											
				ГОСТ 10632-77*											

Н.контр.	Коростелев	
ГИП	Коростелев	
Рук.грар	Астапова	

1.272.5-9.1-02.00.00

Шкаф пожарного крана встроенный ШП-07... ШП-12

Стадия	Лист	Листов
Р	1	2

ЦНИИЭП торгово-бытовых зданий и туристских комплексов

Инв.№ подл.	Подпись и дата	Взам.инв.№

Формат	Зона	Поз.	Обозначение	Наименование	Кол. на испол. 1.272.5-9.1-02.00.00 –	01	02	03	04	05					Примечание
Б4		4	1.272.5-9.1-02.00.01	250×800	1			1							
Б4		5	1.272.5-9.1-02.00.02	250×1600		1			1						
Б4		6	1.272.5-9.1-02.00.03	250×420		1			1						
Б4		7	1.272.5-9.1-02.00.04	250×1000			1			1					
				Брусок											
				Пиломатериалы											
				ГОСТ 8486-86 Е											
Б4		8	1.272.5-9.1-02.00.05	250×35×25	2	4	2	2	4	2					
				Прочие изделия											
				Каталог ВПКТИМ											
				Выпуск 5-79											
		9		Петля 3.1											
				ℓ = 800	2			2							
				ℓ = 1600		2	2		2	2					
		10		Защелка Ч.11 А	4	4	4	4	4	4					
		11		Навеска 4.06	2	2	2	2	2	2					

23552 20

Рис. 1

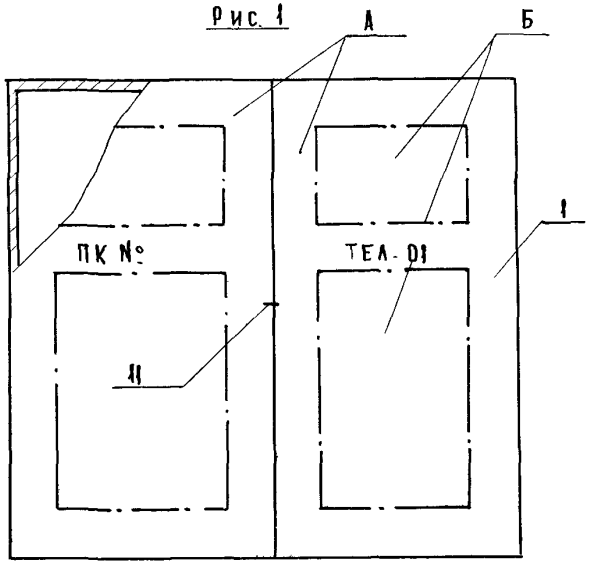

Рис. 2

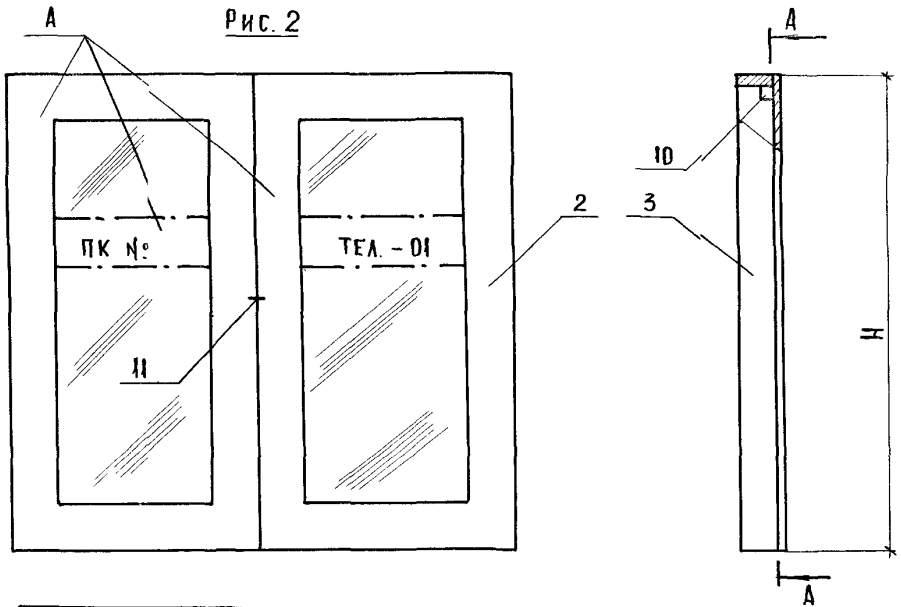

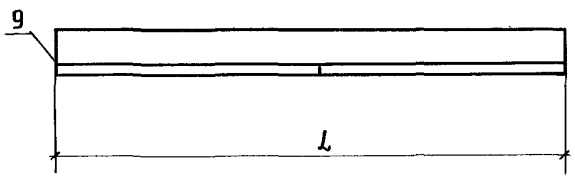

ОБОЗНАЧЕНИЕ	РИС.	Рис. для А-А	МАРКА	РАЗМЕРЫ, мм L	РАЗМЕРЫ, мм H	ОБ'ЕМ, м³	МАССА, кг
1.272.5-11-02.00.00	1	3	ШП-07	1400	800	0,051	9,7
-01	1	4	ШП-08	1400	1600	0,122	20,4
-02	1	5	ШП-09	1000	1600	0,076	12,6
-03	2	3	ШП-10	1400	800	0,046	8,2
-04	2	4	ШП-11	1400	1600	0,109	18,2
-05	2	5	ШП-12	1000	1600	0,058	11,6

Перегородки условно не показаны (поз. 4...7)
В соответствии с ГОСТ 12.4.026-76 поверхность „А" окрасить эмалью красного цвета ПФ-115 ГОСТ 6465-76* Поверхность „Б" облицовывается бумажным пластиком белого цвета.

Рук.маст.	Губаревич	
Гл.инж.м.	Станулевич	
Н.контр.	Коростелев	
ГИП	Коростелев	
Рук.гр.арх	Астапова	

1.272.5-9.1-02.00.00 СБ

ШКАФ ПОЖАРНОГО КРАНА ВСТРОЕННЫЙ ШП-07...ШП-12
Сборочный чертеж

СТАДИЯ	МАССА	МАСШТАБ
Р	СМ. ТАБЛ.1	
ЛИСТ 1	ЛИСТОВ 2	

ЦИНИЭП ТОРГОВО-БЫТОВЫХ ЗДАНИЙ И ТУРИСТСКИХ КОМПЛЕКСОВ

Инв. N подл. | Подпись и дата | Взам. инв. N

А – А
Рис. 3

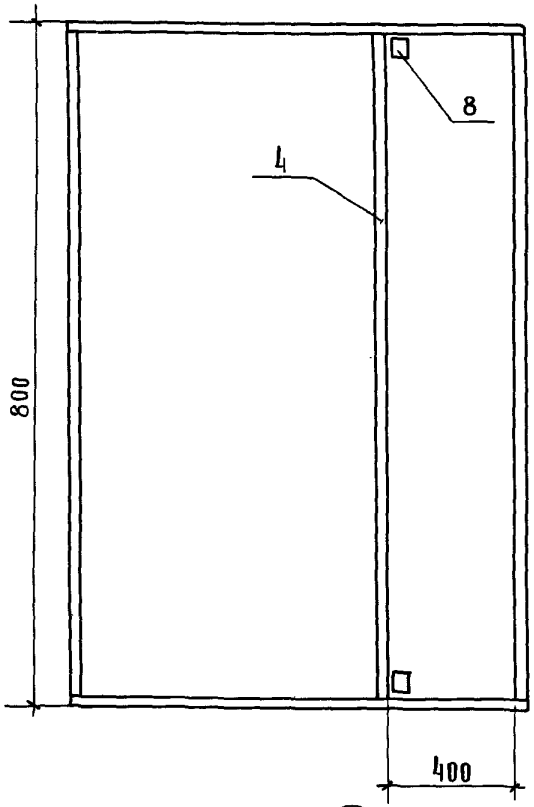

А – А
Рис. 4

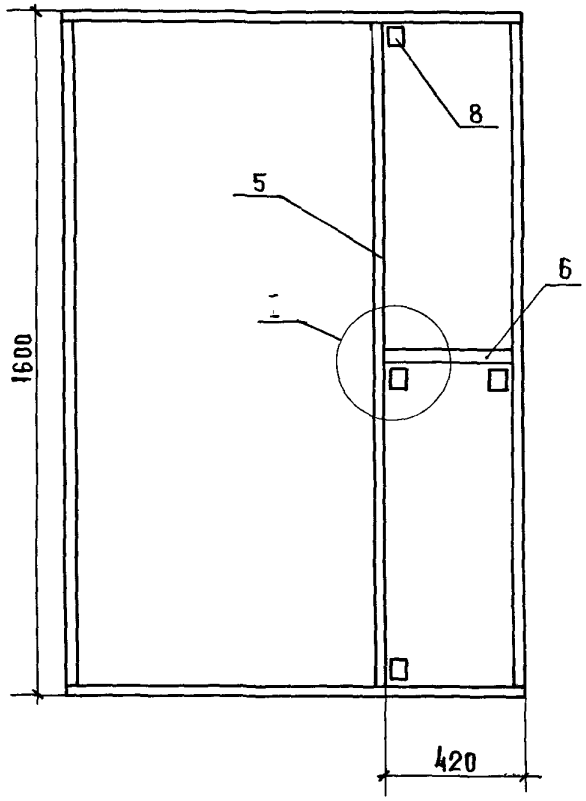

А – А
Рис. 5

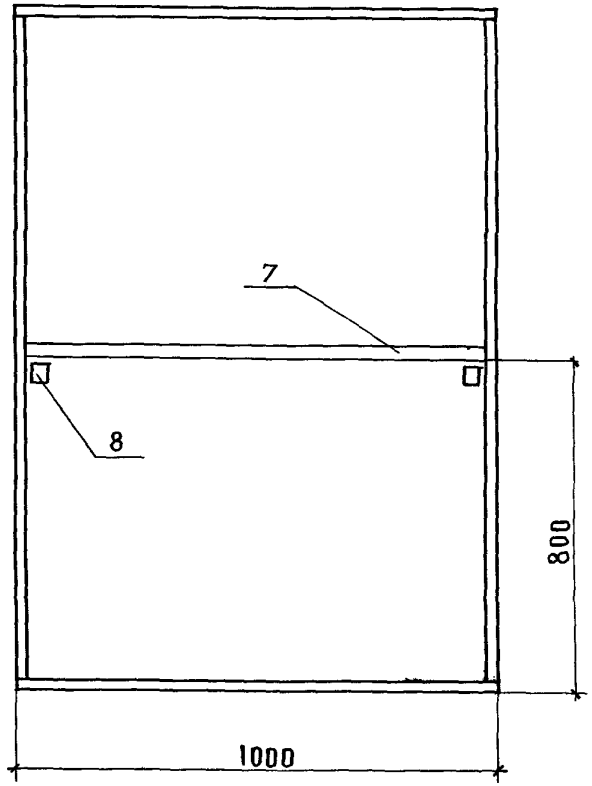

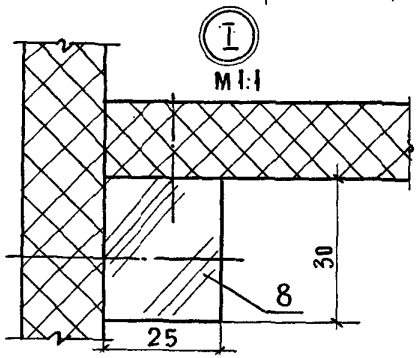

Инв. N подл. | Подпись и дата | Взам. инв. N

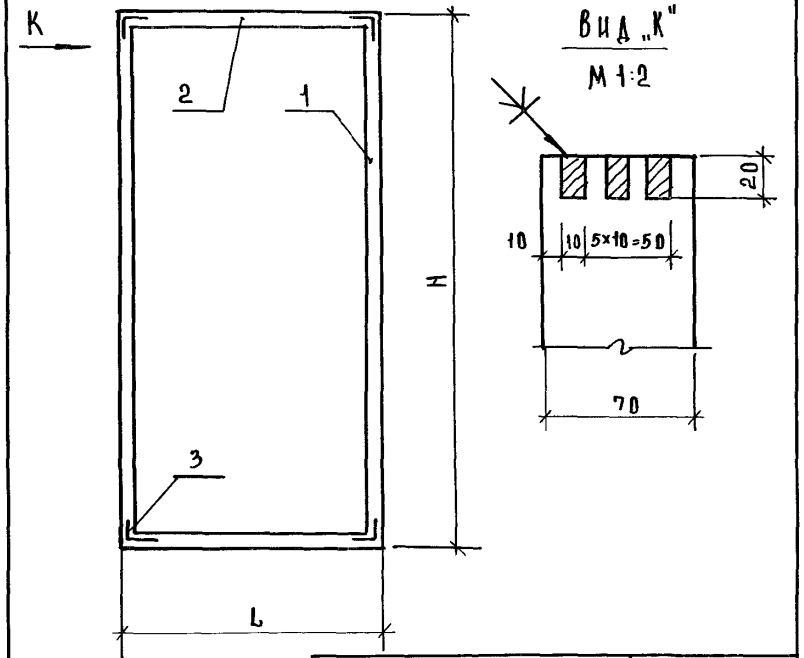

Обозначение	Размеры, мм	
	H	L
1.272.5-9.1-02.01.00	800	1400
-01	1600	1400
-02	1600	1000

1.272.5-9.1-02.01.00 СБ

Коробка
Сборочный чертеж

Стадия	Масса	Масшт.
Р	см. табл.	
Лист	Листов 1	

ЦНИИЭП торгово-бытовых зданий и туристских комплексов

Н.контр.	Коростелев	
ГИП	Коростелев	
Рук.грарх	Астапова	

Инв.№ подл. | Подпись и дата | Взам.инв.№

Формат	Зона	Поз.	Обозначение	Наименование	Кол. на испол. 1.272.5-9.1-02.01.00			Примечание
					-	01	02	
				Документация				
А3			1.272.5-9.1-02.01.00 СБ	Сборочный чертеж		X	X	
				Детали				
				Брусок				
				Пиломатериалы				
				ГОСТ 8486-86 Е				
Бч		1	1.272.5-9.1-02.01.01	800×70×20	2			
			-01	1600×70×20		2	2	
Бч		2	1.272.5-9.1-02.01.02	1400×70×20	2	2		
			-02	1000×70×20			2	
				Стандартные изделия				
		3		Уголь ник УП				
				ГОСТ 5091-78*	4	4	4	

Инв.№ подл. | Подпись и дата | Взам.инв.№

1.272.5-9.1-02.01.00

Коробка

Стадия	Лист	Листов
Р		1

ЦНИИЭП торгово-бытовых зданий и туристских комплексов

Н.контр.	Коростелев	
ГИП	Коростелев	
Рук.грарх	Астапова	

Инв. № подл.	Подпись и дата	Взам. инв. №

Формат	Зона	Поз.	Обозначение	Наименование	Кол. на испол. 1.272.5-91-03.00.00										Примечание
					–	01	02	03	04	05					
				Документация											
А3			1.272.5-9.1-03.00.00 СБ	Сборочный чертеж											
				Сборочные единицы											
А3		1	1.272.5-9.1-03.01.00	Дверка	2										
			-01			2									
			-02				2								
А3		2	1.272.5-91-03.02.00	Дверка				2							
			-01						2						
			-02							2					

Н. контр	Коростелев		
ГИП	Коростелев		
Рук. гр. арх.	Астапова		

1.272.5-91-03.00.00

Шкаф пожарного крана навесной ШП-13... ШП-18

Стадия	Лист	Листов
Р	1	2

ЦНИИЭП торгово-бытовых зданий и туристских комплексов

Формат А4

Инв. № подл.	Подпись и дата	Взам. инв. №

Формат	Зона	Поз.	Обозначение	Наименование	Кол. на испол. 1.272.5-91-03.00.00										Примечание
					–	01	02	03	04	05					
А3		3	1.272.5-9.1-03.03.00	Короб	1			1							
		4	-01			1			1						
		5	-02				1			1					
				Детали											
				Перегородка											
				Плита 16											
				ГОСТ 10632-77*											
Б4		6	1.272.5-9.1-03.00.01	785 х 245	1			1							
		7	-01	400 х 245	1	2		1	2						
		8	-02	1595 х 245		1			1						
		9	-03	995 х 245			2			2					
				Стандартные изделия											
		10		Шуруп А 4 х 16											
				ГОСТ 1145-80	6	12	6	6	12	6					
				Прочие изделия											
				Каталог ВПКТИМ											
				Выпуск 5-79											
		11		Защелка 4.11	4	4	4	4	4	4					

Рис. 1

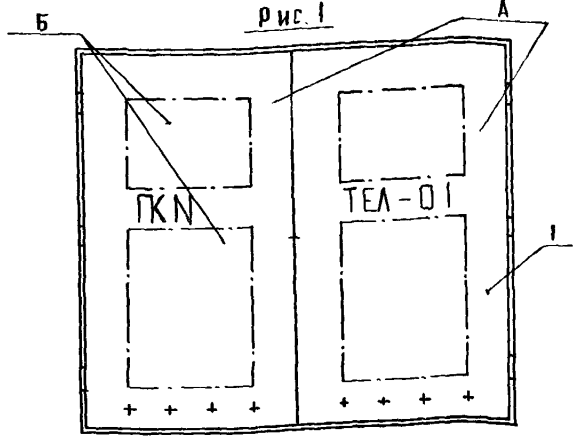

Рис. 1

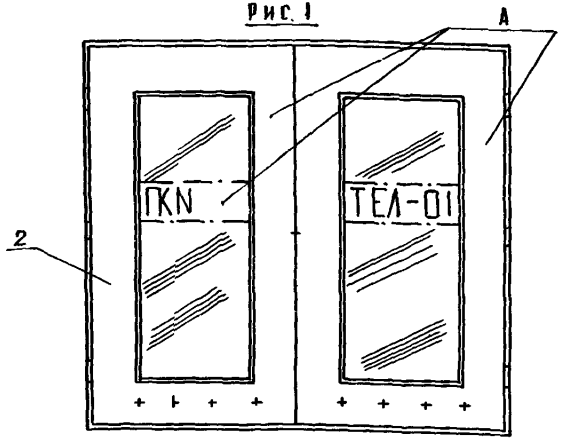

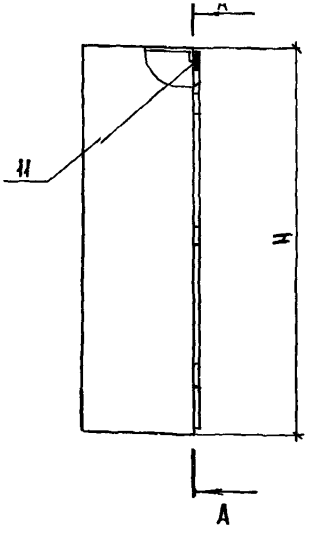

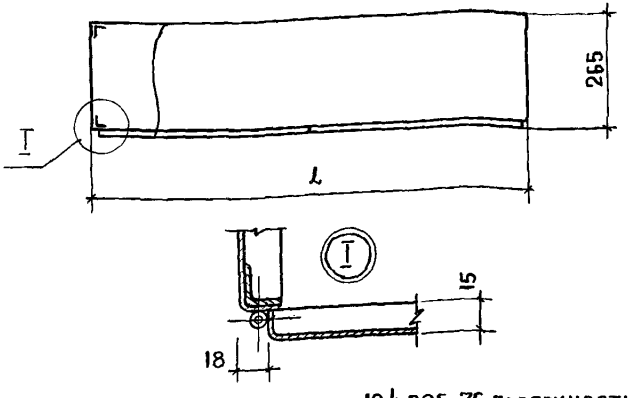

ОБОЗНАЧЕНИЕ	Рис.	Рис. для А-А	Марка	Размеры, мм H	Размеры, мм L	Масса, кг
1.272.5-9.1-03.00.00	1	3	Шп-13	800	1400	37,7
-01		4	Шп-14	1600	1400	55,0
-02		5	Шп-15	1600	1000	44,3
-03	2	3	Шп-16	800	1400	36,3
-04		4	Шп-17	1600	1400	52,0
-05		5	Шп-18	1600	1000	39,2

В соответствии с ГОСТ 12.4.026-76 поверхность „А" окрасить эмалью красного цвета ПФ-115 ГОСТ 6465-76.
Поверхность „Б" окрасить эмалью белого цвета.
Короб пожарного шкафа окрашивается эмалью серебристого, серого цвета

Рук. маст.	Губаревич	
Гл. инж. м.	Станулевич	
Н. контр.	Коростелев	
ГИП	Коростелев	
Рук. гр. арх	Астапова	

1.272.5-9.1-03.00.00 СБ

ШКАФ ПОЖАРНОГО КРАНА НАВЕСНОЙ ШП-13 ШП-118
СБОРОЧНЫЙ ЧЕРТЕЖ

Стадия	Масса	Масштаб
Р	см. табл.	
Лист 1	Листов 2	

ЦНИИЭП торгово-бытовых зданий и туристских комплексов

Инв. N подл. | Подпись и дата | Взам. инв. N

А-А Рис.3

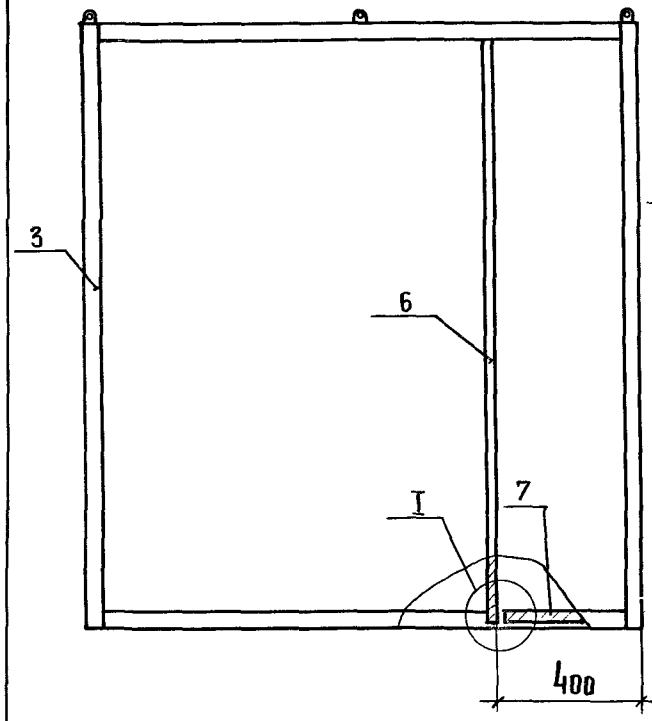

А-А Рис.4

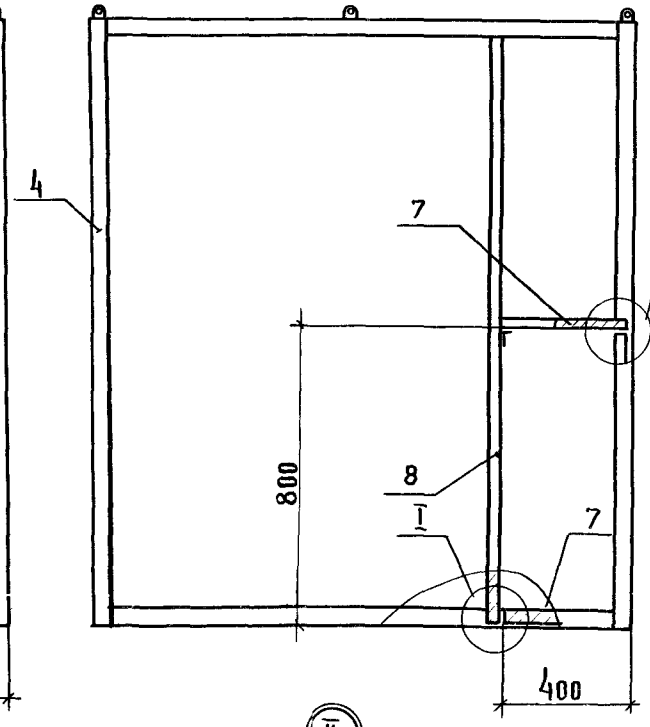

А-А Рис.5

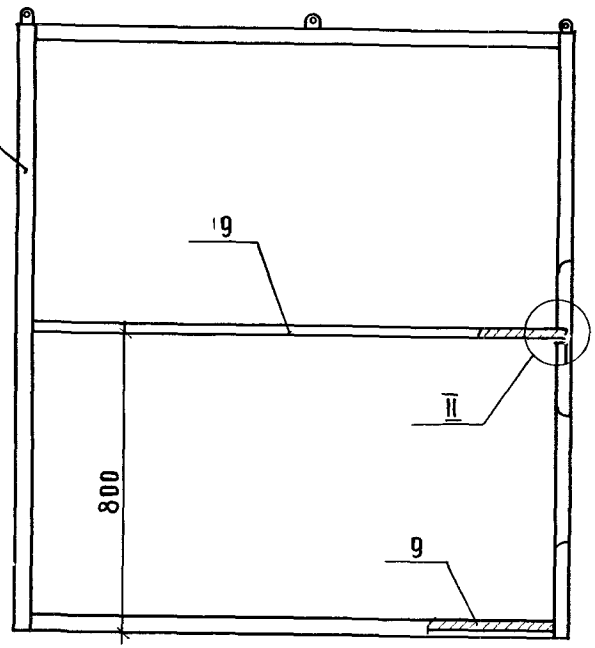

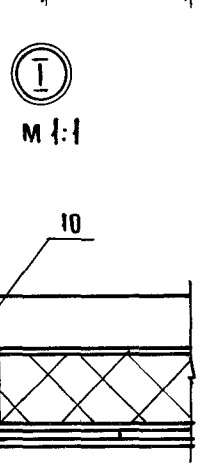

м 1:1

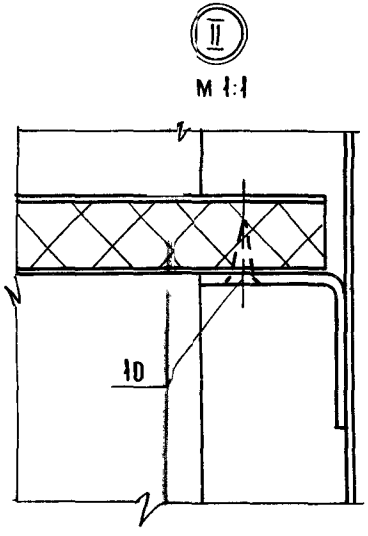

м 1:1

Инв. N подл. | Подпись и дата | Взам. инв. N

1.272.5-9.1-03.00.00 СБ

Лист 2

23652 26

Инв. N подл.	Подпись и дата	Взам. инв. N

			Обозначение	Наименование	Кол. на исполн. 1.272.5-9.1-03.01.00 —										Примечан.
					—	01									
				Документация											
А3			1.272.5-9.1-03.01.00СБ	Сборочный чертеж	X	X	X								
				Детали											
				Полотно											
				Лист 6 t5 ГОСТ 19904-74* Ст3 ГОСТ 16523-70											
Б4		1	1.272.5-9.1-03.01.01	810 × 720	1										6,7 кг
			— 01	1610 × 720		1									13,4 кг
			— 02	1610 × 520			1								9,6 кг
Б4		2		Ось											
				Круг 10 ГОСТ 2590-71* Ст3 ГОСТ 535-79*											
				e = 50	3	3	3								0,03 кг

Н. контр.	Коростелев		1.272.5-9.1-03.01.00
ГИП	Коростелев		Дверка
Рук. гр. арх.	Астапова		

Стадия	Лист	Листов
Р		1

ЦНИИЭП торгово-бытовых зданий и туристских комплексов

Инв. N подл.	Подпись и дата	Взам. инв. N

Н. контр. Коростелев
ГИП Коростелев
Рук. гр. арх. Астапова

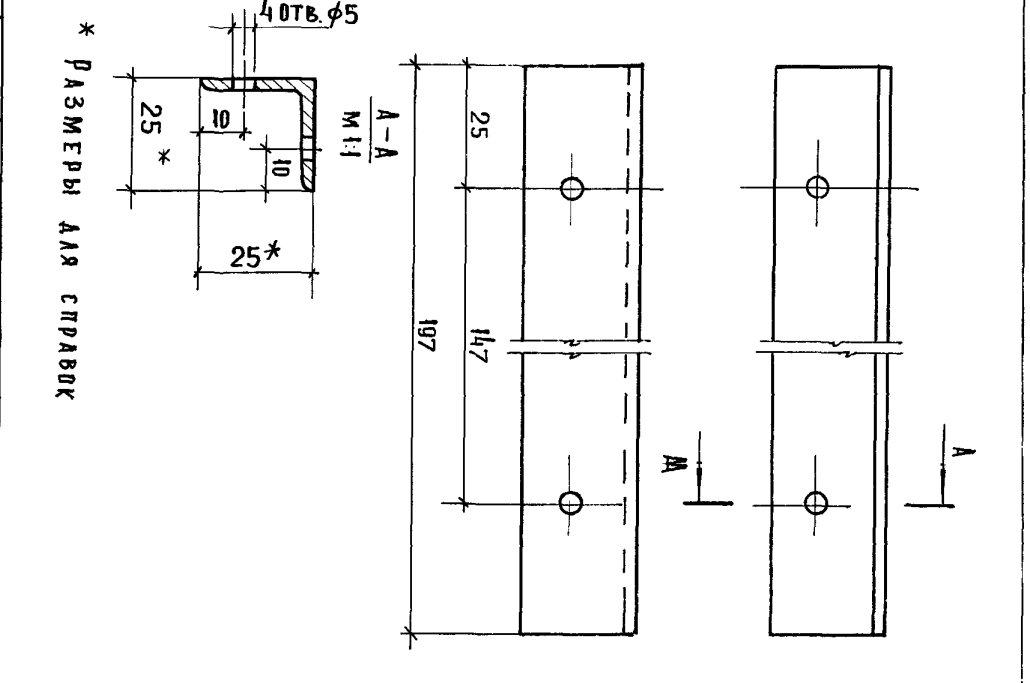

* Размеры для справок

Связь каркаса

Уголок 25×25×3 ГО ГОСТ 8509-86
Ст3 ГОСТ 535-79*

1.272.5-9.1-03.01

Стадия	Масса	Масштаб
Р	0,2	1:1
Лист	Листов 1	

ЦНИИЭП торгово-бытовых зданий и туристских комплексов

23 652 27

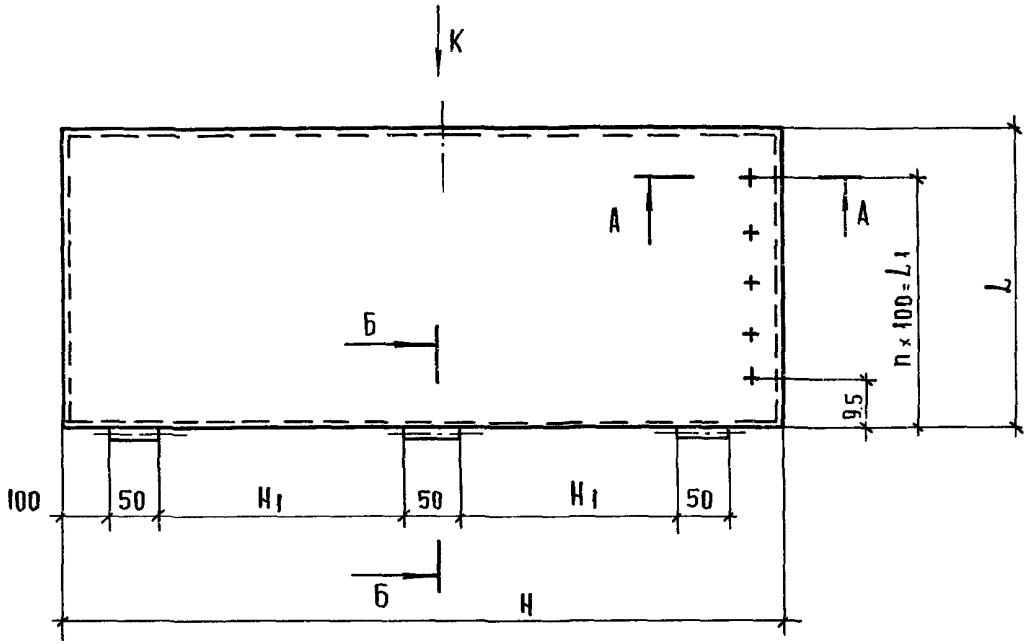

А — А
М 1:1

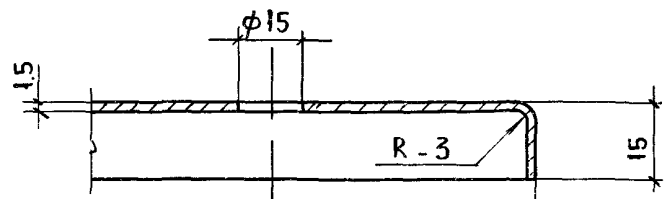

Вид К
М 1:1

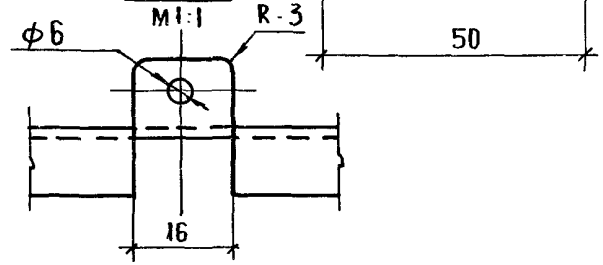

Б — Б
М 1:1

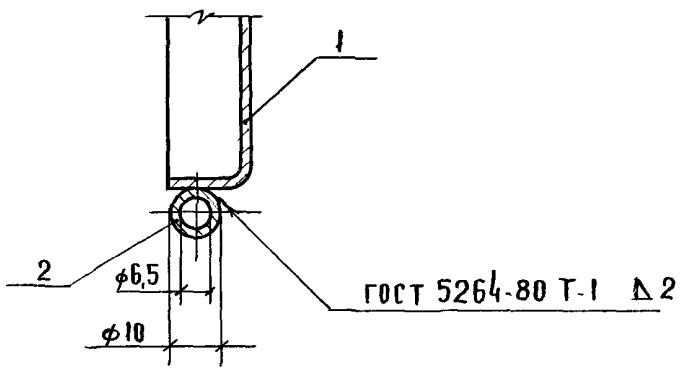

Обозначение	Размеры мм					Масса, кг
	H	H_1	L	L_1	n	
1.272.5-9.1-03.01.00	780	215	690	500	4	6,8
-01	1580	615	690	500	4	13,5
-02	1580	615	490	300	2	9,8

1.272.5-9.1-03.01.00 СБ

Рук. маст.	Губаревич	
Гл. инж. м.	Станулевич	
Н. контр.	Коростелев	
ГИП	Коростелев	
Рук. гр. арх.	Астапова	

Дверка
Сборочный чертеж

Стадия	Масса	Масштаб
Р	См. табл.	

Лист | Листов 1

ЦНИИЭП торгово-бытовых зданий и туристских комплексов

Инв. N подл. | Подпись и дата | Взам. инв. N

Формат А3

Инв. № подл.	Подпись и дата	Взам. инв. №

Формат	Зона	Поз.	Обозначение	Наименование	Кол. на исполн 1.272.5-9.1-03.02.00 –	01								Примечание
				Документация										
А3			1.272.5-9.1-03.02.00 СБ	Сборочный чертеж	X	X	X							
				Детали										
				Полотно										
				Лист Б1.5 ГОСТ 19904-74* / Ст3 ГОСТ 16523-70*										
БЧ		1	1.272.5-9.1-03.02.01	810 × 720	1									3,44 кг
			-01	1610 × 720		1								5,54 кг
			-02	1610 × 520			1							4,52 кг

			1.272.5-9.1-03.02.00
Н. контр	Коростелев		Дверка
ГИП	Коростелев		
Рук. гр. арх	Астапова		

Стадия	Лист	Листов
Р	1	2

ЦНИИЭП торговых, бытовых зданий и туристских комплексов

Формат А4

Инв. № подл.	Подпись и дата	Взам. инв. №

Формат	Зона	Поз.	Обозначение	Наименование	Кол. на исполн 1.272.5-9.1-03.02.00 –	01	02							Примечание
				Ось										
				Круг 10 ГОСТ 2590-71* / Ст3 ГОСТ 535-79*										
БЧ		2	1.272.5-9.1-03.00.01	ℓ = 50	3	3	3							0,03 кг
БЧ		3	1.272.5-9.1-03.00.02	Стекло 4										
				ГОСТ 111-78*										
				570 × 480	1									
				1370 × 480		1								
				1370 × 280			1							
				Прочие изделия										
				Профиль резиновый										
				ТУ 38-5-204-65										
		4		НТ-9	2.1	3.7	3.3							м
		5		НТ-8	2.1	3.7	3.3							м

1.272.5-9.1-03.02.00	Лист 2

Формат А4

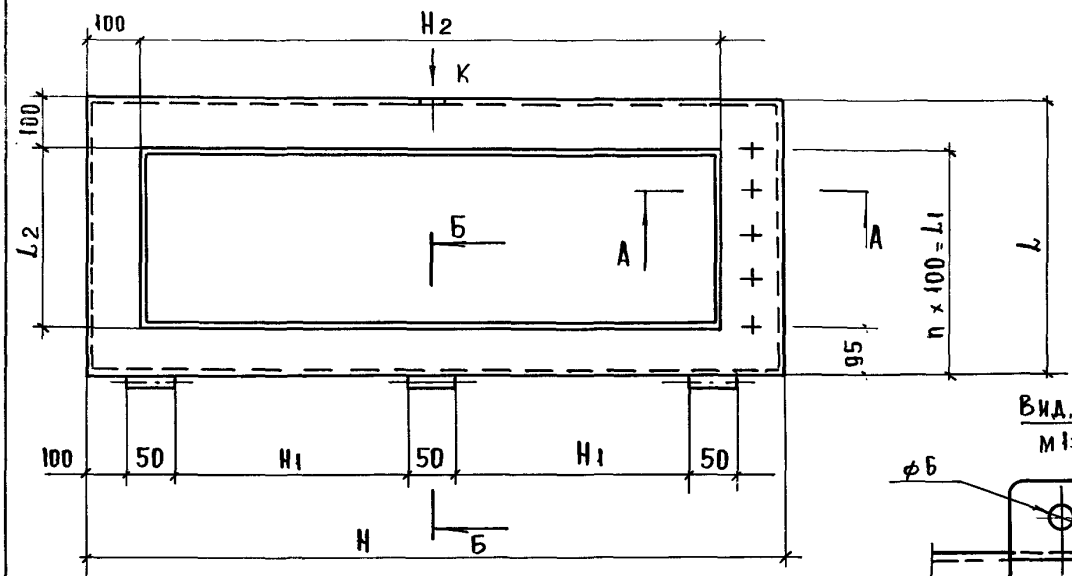

Б – Б
М 1:1

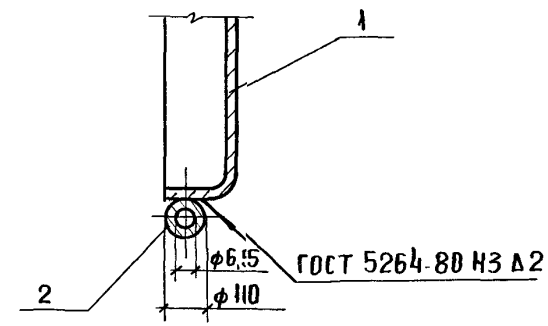

Вид „К"
М 1:1

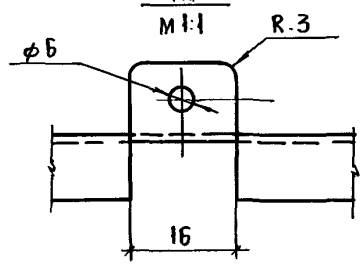

А - А
М 1:1

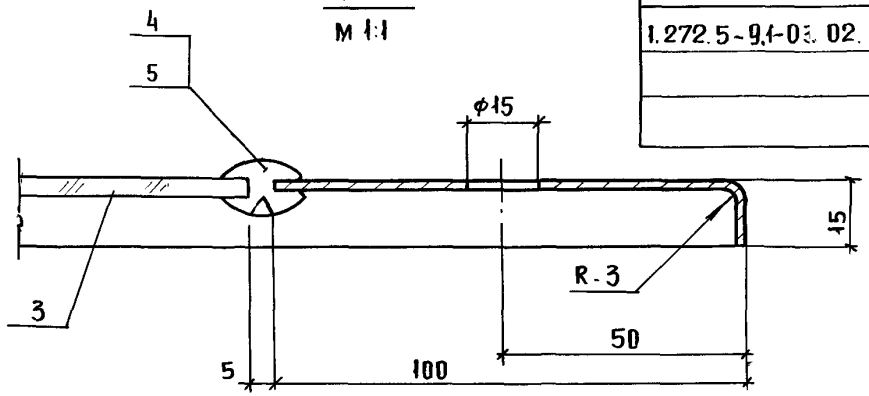

Обозначение	Размеры, мм							Масса, кг
	H	H1	L	L1	n	H2	L2	
1.272.5-9.1-03.02.00	780	215	690	500	4	580	490	5,3
– 01	1580	615	640	500	4	1380	490	10,4
– 02	1580	615	490	300	2	1380	290	7,6

Рук.маст.	Губаревич	
Гл.инж.м.	Станулевич	
Н.контр.	Коростелев	
ГИП	Коростелев	
Рук.гр.арх.	Астапова	

1.272.5 - 9.1-03.02.00СБ

Дверка
Сборочный чертеж

Стадия	Масса	Масштаб
Р	См. табл.	

Лист | Листов 1

ЦНИИЭП торгово-бытовых зданий и туристских комплексов

Инв. № подл. | Подп. и дата | Взам. инв. №

Формат А3

Инв.№ подл.	Подп. и дата	Взам. инв.№

Формат	Зона	Поз.	Обозначение	Наименование	Кол. на испол. 1.272.5-9.1-03.03.00 –	01	02	Примечание
				Документация				
А3			1.272.5-9.1-03.03.00 СБ	Сборочный чертеж				
				Детали				
А4		1	1.272.5-9.1-03.03.01	Связь каркаса	6	6	6	
				Связь каркаса				
				Уголок 25х25х3 ГОСТ 8509-76* / Ст3 ГОСТ 535-79*				
Б4		2	1.272.5-9.1-03.03.02	ℓ = 197	4	4	4	0,2 кг
Б4		3	1.272.5-9.1-03.03.03	ℓ = 797	4			0,8 кг
			-01	ℓ = 1597		4	4	1,6 кг
Б4		4	1.272.5-9.1-03.03.04	ℓ = 1397	4	4		1,4 кг
			-01	ℓ = 997			4	1,0 кг

Н. контр	Коростелев	1.272.5-9.1-03.03.00	
ГИП	Коростелев	Короб	Стадия: Р; Лист: 1; Листов: 2
Рук. грар	Астапова		ЦНИИЭП торгово-бытовых зданий и туристских комплексов

Формат А4

Инв.№ подл.	Подпись и дата	Взам. инв.№

Формат	Зона	Поз.	Обозначение	Наименование	Кол. на испол. 1.272.5-9.1-03.03.00 –	01	02	Примечание
Б4		5	1.272.5-9.1-03.03.05	Ось				
				Круг 10 ГОСТ 2590-71* / Ст3 ГОСТ 535-79*				
				ℓ = 80	6	6	6	0,03 кг
				Облицовка				
				Лист Б15 ГОСТ 19904-74* / Ст3 ГОСТ 16523-70*				
Б4		6	1.272.5-9.1-03.03.06	275 х 850	2			3,0 кг
			-01	275 х 1650		2	2	5,7 кг
Б4		7	1.272.5-9.1-03.03.07	275 х 1350	2	2		4,8 кг
			-01	275 х 950			2	3,6 кг
				Прочие изделия				
				Каталог ВПКТИМ				
				Выпуск 5-79				
		8		Навеска У.06	3	3	3	

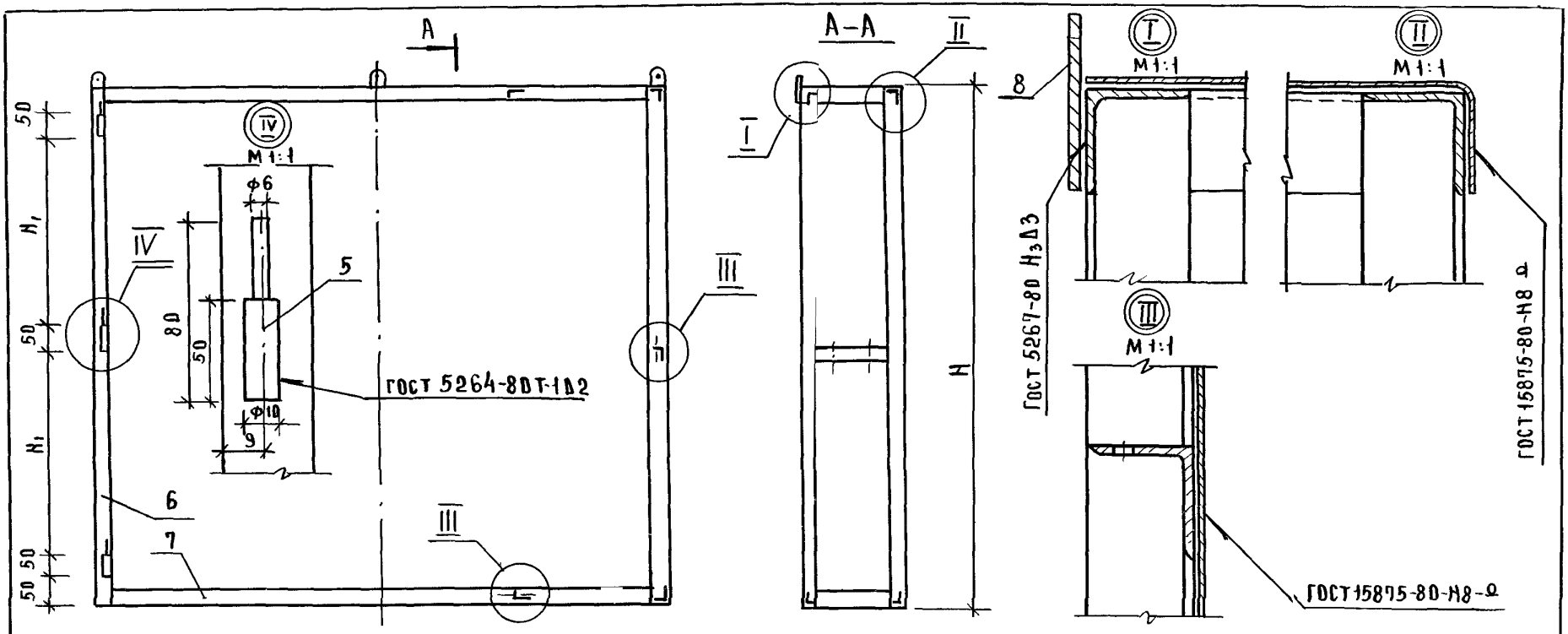

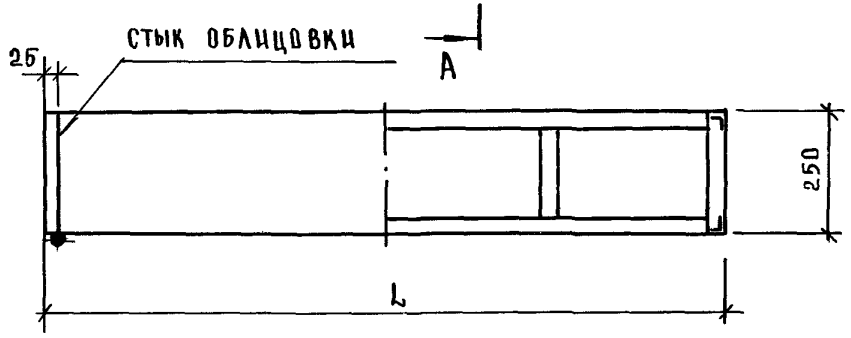

Обозначение	Размеры, мм			Масса, кг
	L	Н	Н1	
1.272.5-9.1-03.03.00	1400	800	215	26,2
-01	1400	1600	615	33,8
-02	1000	1600	615	30,0

Рук.маст	Губаревич	
Гл.инж.м	Станулевич	
Н.контр	Коростелев	
ГИП	Коростелев	
Рук.гр.арх	Астапова	

1.272.5-9.1-03.03.00 СБ

Короб
Сборочный чертеж

Стадия	Масса	Масшт.
Р	см. табл.	
Лист 1	Листов 2	

ЦНИИЭП торгово-бытовых зданий и туристских комплексов

Инв.№ подл. | Подп. и дата | Взам.инв.№

КАРКАС КОРОБА

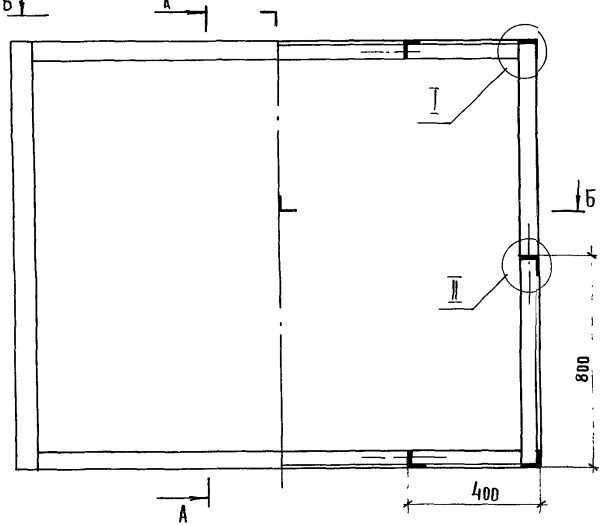

А – А

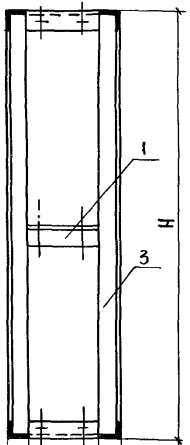

ГОСТ 5264-80 Т-1 Δ3 Ω

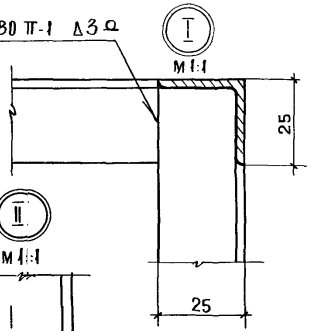

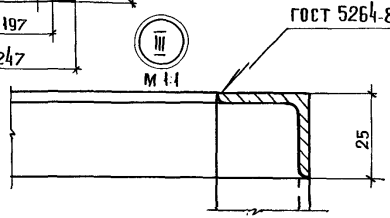

Б – Б

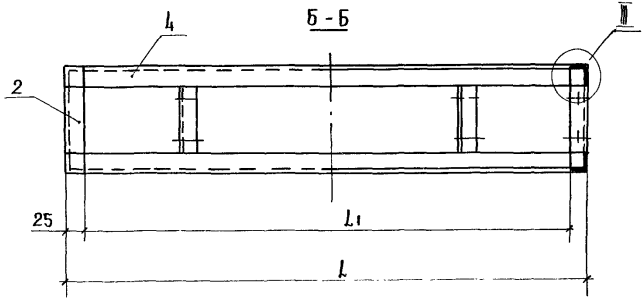

Обозначение	Размеры, мм		
	H	L	L1
1.272.5-9.1-03.03.00	797	1397	1347
-01	1597	1397	1347
-02	1597	997	947

1.272.5-9.1-03.03.00 СБ

Лист 2

Инв. № подл. | Подпись и дата | Взам. инв. №

Инв.№ подл.	Подпись и дата	Взам. инв.№

Формат	Зона	Поз.	Обозначение	Наименование	Кол. на испол. 1.272.5-9.1-04.00.00 –	01	02	03	04	05					Примечание
				Документация											
А3			1.272.5-9.1-04.00.00СБ	Сборочный чертеж											
				Сборочные единицы											
А3		1	1.272.5-9.1-03.01.00	Дверка	2										
			-01			2									
			-02				2								
А3		2	1.272-5-9.1-03.02.00	Дверка				2							
			-01						2						
			-02							2					

Н. контр.	Коростелев		
ГИП	Коростелев		
Рук. гр.	Астапова		

1.272.5-9.1-04.00.00

Шкаф пожарного крана встроенный ШП-19... ШП-27

Стадия	Лист	Листов
Р	1	2

ЦНИИЭП торгово-бытовых зданий и туристских комплексов

Формат А4

Инв.№ подл.	Подпись и дата	Взам. инв.№

Формат	Зона	Поз.	Обозначение	Наименование	Кол. на испол. 1.272.5-9.1-04.00.00 –	01	02	03	04	05					Примечание
А3		3	1.272.5-9.1-04.01.00	Рама	1			1							
			-01			1			1						
			-02				1			1					
				Перегородка											
				Плита 16											
				ГОСТ 10632-77*											
Б4		4	1.272.5-9.1-04.00.01	800×250	1			1							
		5	-01	1600×250		1			1						
		6	-02	400×250		1			1						
		7	-03	1000×250			1			1					
А4		8	1.272.5-9.1-03.03.01	Связь каркаса	2	4	2	2	4	2					

Рис. 1

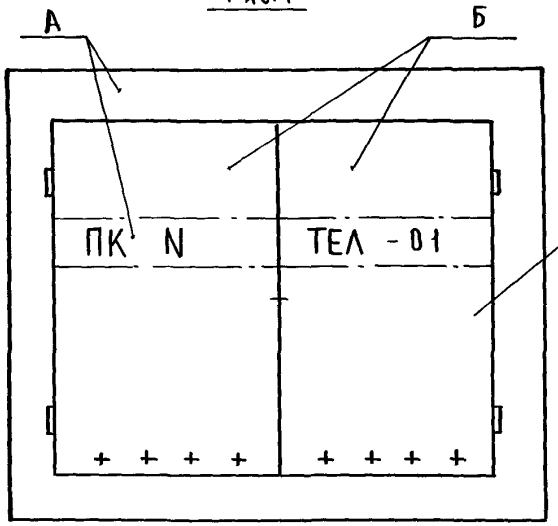

Рис. 2

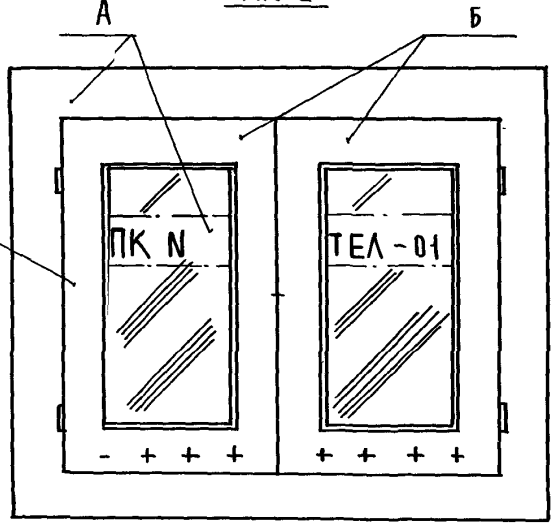

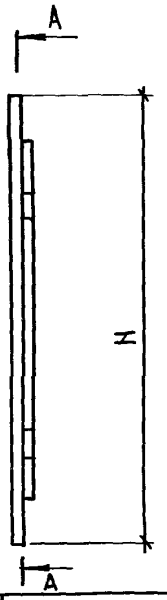

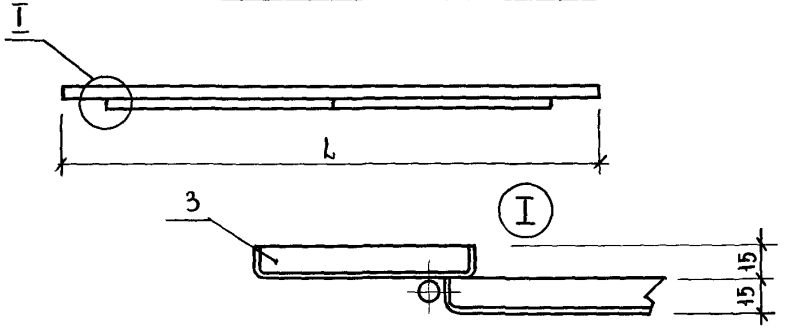

Обозначение	Рис.	Рис для А-А	Марка	Размеры, мм		Масса, кг
				H	L	
1.272.5-9.1-04.00.00	1	3	ШП-19	970	1570	17,4
-01		4	ШП-20	1770	1570	28,1
-02		5	ШП-21	1770	1170	22,2
-03	2	3	ШП-22	970	1570	16,0
-04		4	ШП-23	1770	1570	25,0
-05		5	ШП-24	1770	1170	20,2

Перегородки условно не показаны (поз. 4...7).

В соответствии с ГОСТ 12.4.026-76 поверхность „А" окрасить эмалью красного цвета ПФ-115 ГОСТ 6465-76.

Поверхность „Б" окрасить эмалью белого цвета

Рук. маст	Губаревич	
Гл. инж. м	Станулевич	
Н. контр	Коростелев	
ГИП	Коростелев	
Рук. грар	Астапова	

1.272.5-9.1-04.00.00 СБ

Шкаф пожарного крана встроенный ШП-19... ШП-24 Сборочный чертеж

Стадия	Масса	Масштаб
Р	См. табл.	
Лист 1	Листов 2	

ЦНИИЭП торгово-бытовых зданий и туристских комплексов

Инв. № подл. | Подпись и дата | Взам. инв. №

Формат А3

А - А
Рис. 3

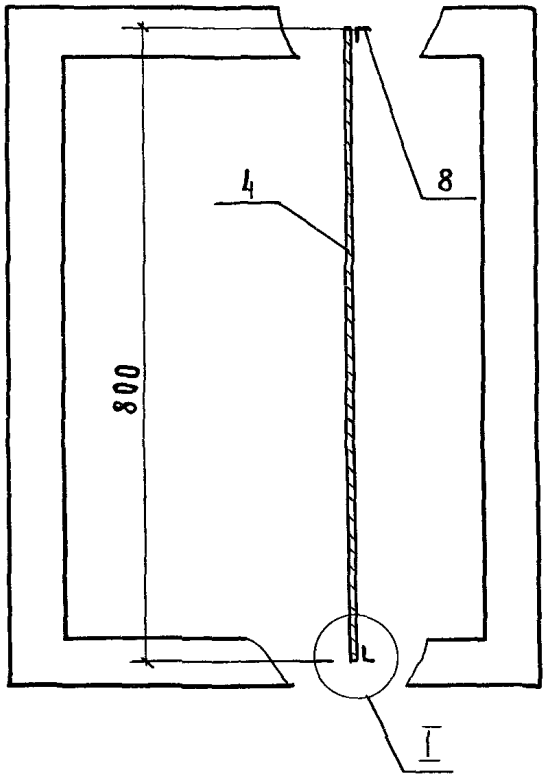

А А
Рис. 4

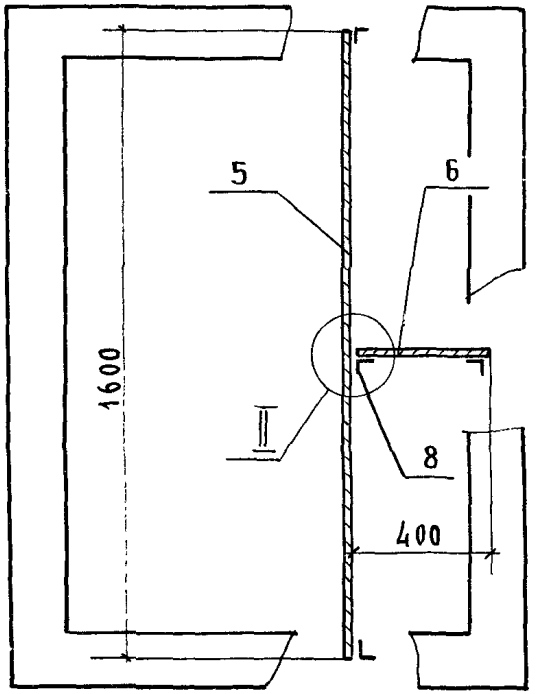

А - А
Рис. 5

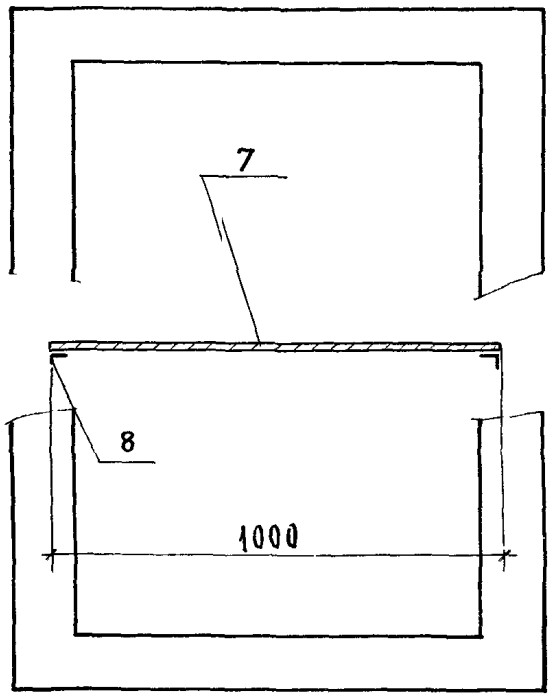

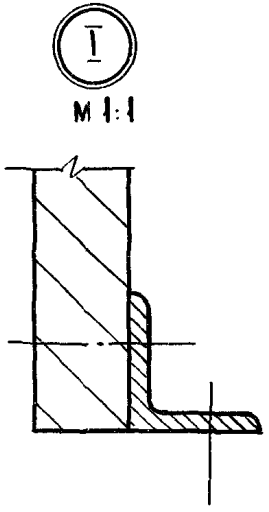

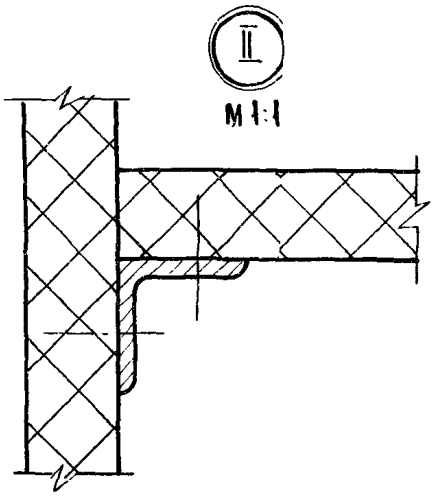

Инв. N подл. | Подпись и дата | Взам. инв. N

1.272.5-91-04.00.00 СБ	Лист 2

23652 36

Формат А3

Обозначение	Наименование	Кол. на испол. 1.272.5-9.1-04.01.00-			Примечание
		-	01	02	
	Документация				
1.272.5-9.1-04.01.00 СБ	Сборочный чертеж				
	Детали				
	Связь				
	Лист $\frac{\text{Б15 ГОСТ 19904-74*}}{\text{Ст3 ГОСТ 16523-70*}}$				
1 1.272.5-9.1-04.01.01	130 × 970	2			1,6 кг
-01	130 × 1770		2	2	2,8 кг
2 1.272.5-9.1-04.01.02	130 × 1370	2	2		2,2 кг
-01	130 × 970			2	1,6 кг
3 1.272.5-9.1-04.01.03	Ось				
	Круг $\frac{\text{10 ГОСТ 2590-71*}}{\text{Ст3 ГОСТ 535-79*}}$				
	ℓ = 80	6	6	6	0,04 кг

1.272.5-91-04.01.00				
Н. контр.	Коростелев			
ГИП	Коростелев			
Рук. гр. арх	Астапова			
Рама		Стадия: Р	Лист	Листов: 1
		ЦНИИЭП торгово-бытовых зданий и туристских комплексов		

Инв. № подл. | Подпись и дата | Взам. инв. №

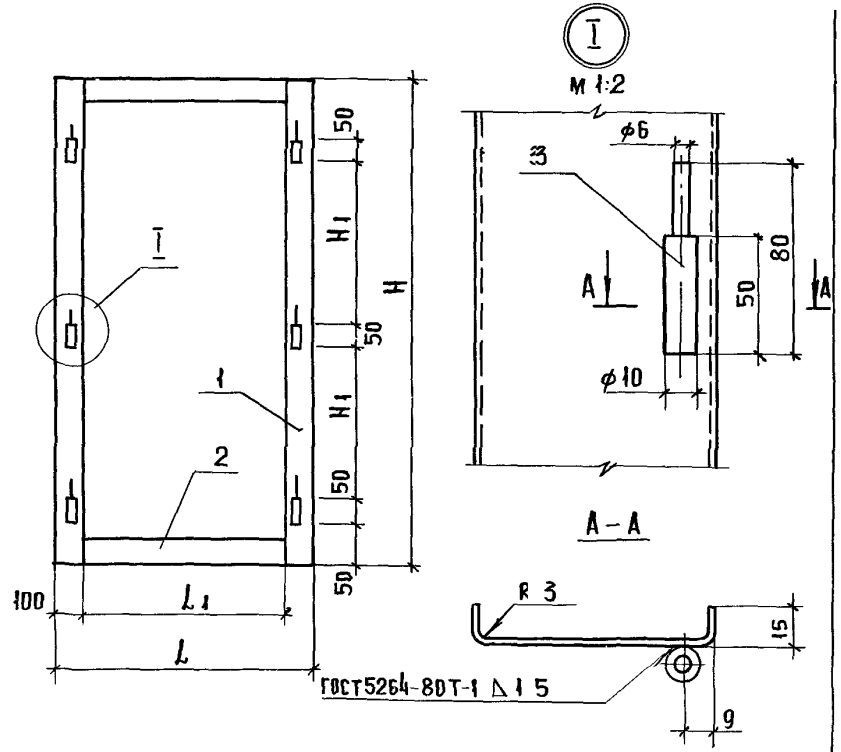

Обозначение	Размеры, мм				Масса, кг
	H_1	L	H		
1.272.5.91-04.01.00	215	1570	970	1370	8,6
-01	615	1570	1770	1370	11,0
-02	615	1170	1770	970	9,8

Инв. № подл. | Подп. и дата | Взам. инв. №

1.272.5-91-04.01.00 СБ

Рама
Сборочный чертеж

Стадия	Масса	Масштаб
Р	См. табл.	
Лист	Листов 1	

Н. контр.	Коростелев	
ГИП	Коростелев	
Рук. гр. арх	Астапова	

ЦНИИЭП торгово-бытовых зданий и туристских комплексов

Формат	Зона	Поз	Обозначение	Наименование	Кол.	Примечание
				Документация		
А3			1.272.5-9.1-05.00.00 СБ	Сборочный чертеж		
				Сборочные единицы		
А4		1	1.272.5-9.1-05.01.00	Опора	1	
А3		2	1.272.5-9.1-05.02.00	Лоток	1	
				Детали		
Б4		3	1.272.5-9.1-05.00.01	Полка Плита 19 ГОСТ 10632-77* 600×110	1	
				Стандатные изделия		
		4		Шайба 6 ГОСТ 11860-85	2	
		5		Шуруп А3×15 ГОСТ 1145-80	4	

Инв. № подл. | Подпись и дата | Взам. инв. №

1.272.5-9.1-05.00.00

Кронштейн К-1

Н.контр.	Коростелев	
ГИП	Коростелев	
Рук.гр.арх	Астапова	

Стадия	Лист	Листов
Р		1

ЦНИИЭП торгово-бытовых зданий и туристских комплексов

Формат	Зона	Поз.	Обозначение	Наименование	Кол	Примечание
				Документация		
А3			1.272.5-9.1-05.02.00 СБ	Сборочный чертеж		
				Детали		
				Связь Полоса 4×40 ГОСТ 103-76* Ст 3 кп 2 ГОСТ 535-79*		
Б4		1	1.272.5-9.1-05.02.01	ℓ = 500	2	0,57кг
Б4		2	1.272.5-9.1-05.02.02	ℓ = 200	4	0,23кг
Б4		3	1.272.5-9.1-05.02.03	ℓ = 375	2	0,43кг
Б4		4	1.272.5-9.1-05.02.04	ℓ = 420	2	0,48кг
Б4		5	1.272.5-9.1-05.02.05	ℓ = 520	2	0,60кг
Б4		6	1.272.5-9.1-05.02.06	ℓ = 200	4	0,23кг
Б4		7	1.272.5-9.1-05.02.07	ℓ = 98	2	0,11кг

Инв. № подл. | Подпись и дата | Взам. инв. №

1.272.5-9.1-05.02.00

Лоток

Н.контр.	Коростелев	
ГИП	Коростелев	
Рук.гр.арх	Астапова	

Стадия	Лист	Листов
Р		1

ЦНИИЭП торгово-бытовых зданий и туристских комплексов

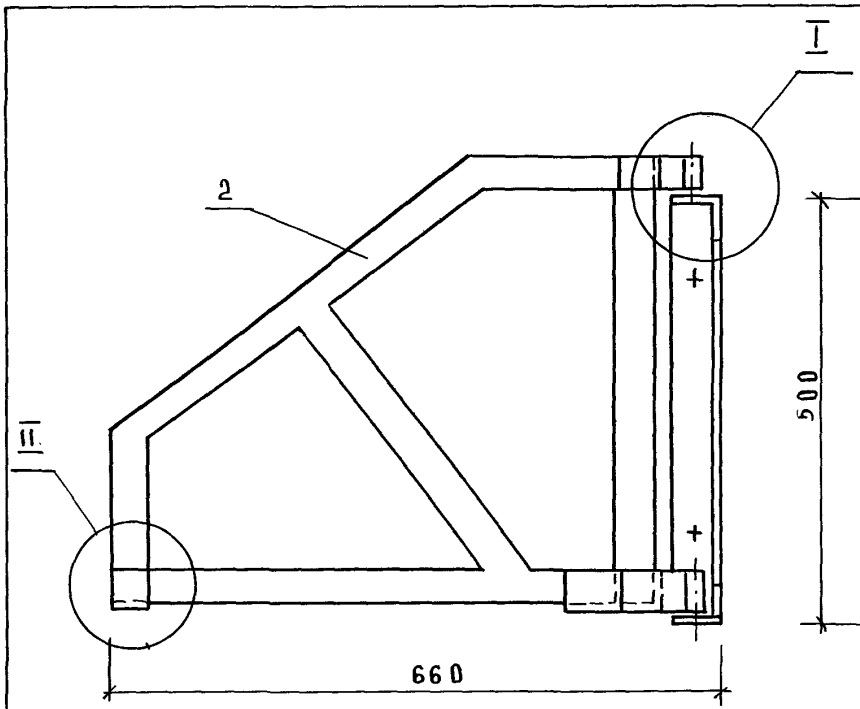

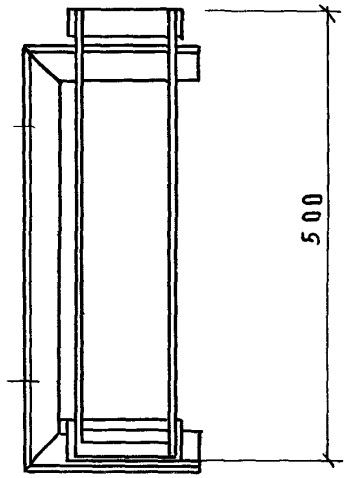

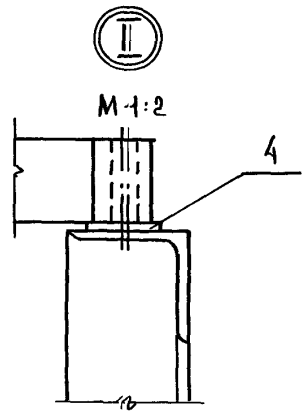

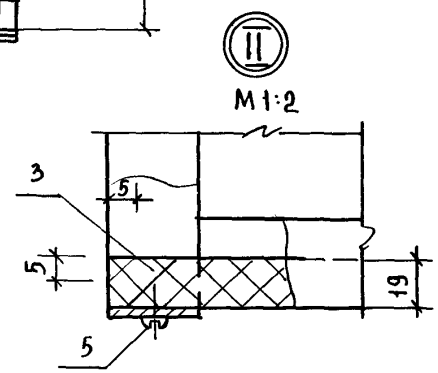

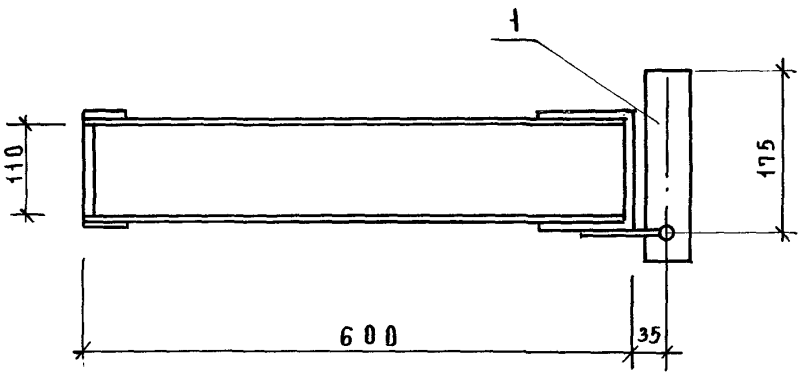

Рук.маст.	Губаревич		
Гл.инж.м.	Станулевич		
Н.контр.	Коростелев		
ГИП	Коростелев		
Рук.гр.	Асталова		

11.272.-5-91.05 00.00 СБ

Кронштейн К-1
Сборочный чертеж

Стадия	Масса	Масшт
Р	8,48	1:5
Лист	Листов 1	

ЦНИИЭП торгово-бытовых зданий и туристских комплексов

Инв.№ подл. | Подп. и дата | Взам. инв.№

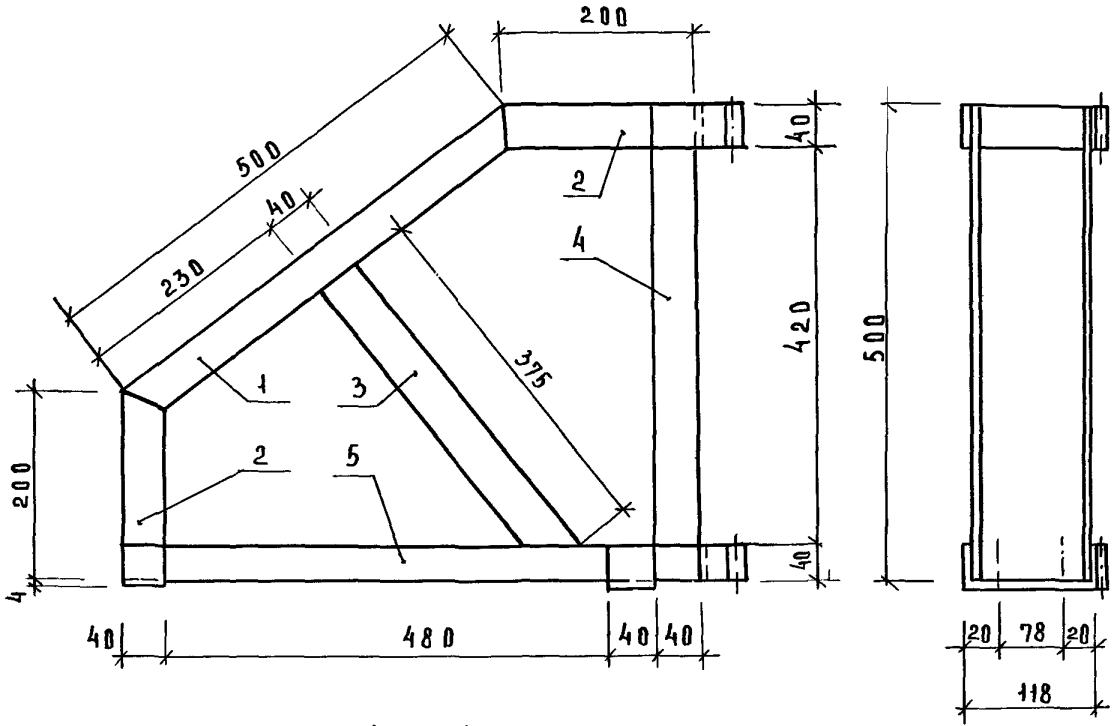

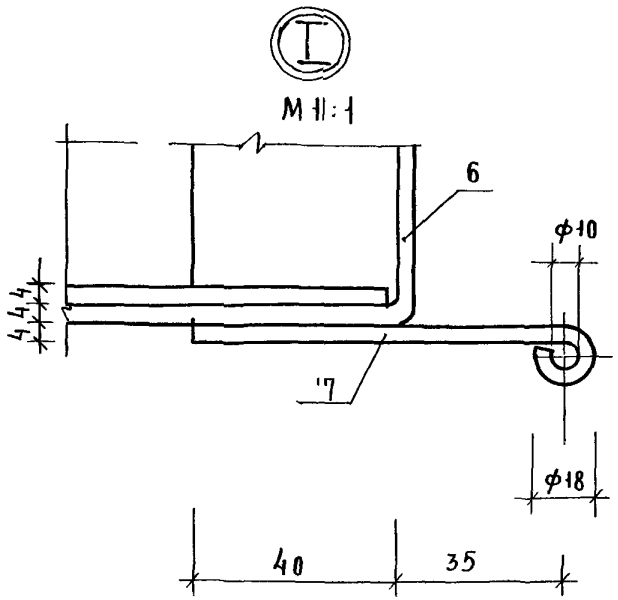

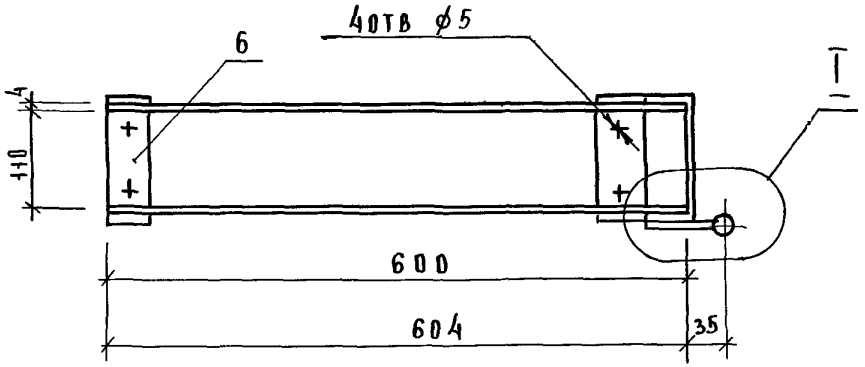

СВАРНЫЕ ШВЫ ВЫПОЛНЯТЬ ПО ГОСТ 5264-80

Н.контр	Коростелев		
ГИП	Коростелев		
Рук.гр.арх	Асталова		

1.272.5-91-05.02 00 СБ

Лоток
Сборочный чертеж

Стадия	Масса	Масштаб
Р	6,26	1:5

Лист | Листов 1

ЦНИИЭП торгово-бытовых зданий и туристских комплексов

Инв.№ подл. | Подп. и дата | Взам.инв.№

Формат	Зона	Поз.	Обозначение	Наименование	Кол	Примечание
				Документация		
А4			1.272.5-9.1-05.01.00 СБ	Сборочный чертеж		
				Детали		
				Связь		
				Уголок $\frac{50\times50\times3\ ГОСТ\ 8509-76}{ст.3\ ГОСТ\ 535-79*}$		
Б4		1	1.272.5-9.1-05.01.01	ℓ = 500	1	1,15 кг
Б4		2	1.272.5-9.1-05.01.02	ℓ = 200	2	0,46 кг
				Ось		
				Круг $\frac{8\ ГОСТ\ 2590-71*}{ст.3\ ГОСТ\ 535-79*}$		
Б4		3	1.272.5-9.1-05.01.03	ℓ = 40	2	0,04 кг

Инв.№ подл. | Подп. и дата | Взам. инв.№

1.272.5-9.1-05.01.00

Н.контр.	Коростелев	
ГИП	Коростелев	
Рук.гр.арх	Астапова	

Опора

Стадия	Лист	Листов
Р		1

ЦНИИЭП торгово-бытовых зданий и туристских комплексов

Формат А4

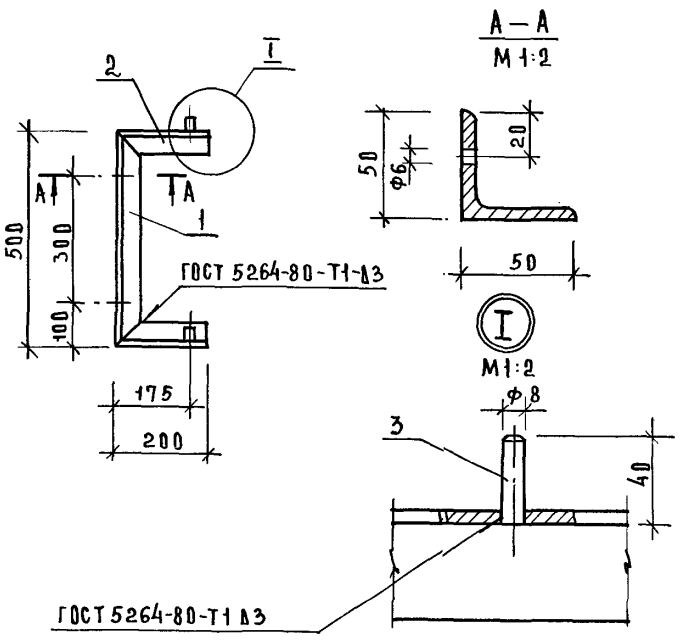

Окрасить эмалью НФ-1115 ГОСТ 6465-76

Инв.№ подл. | Подпись и дата | Взам. инв.№

1.272.5-9.1-05.01.00 СБ

Н.контр.	Коростелев	
ГИП	Коростелев	
Рук.гр.арх	Астапова	

Опора
Сборочный чертеж

Стадия	Масса	Масшт
Р	2,15	1:10
Лист	Листов 1	

ЦНИИЭП торгово-бытовых зданий и туристских комплексов