ТИПОВЫЕ КОНСТРУКЦИИ, ИЗДЕЛИЯ И УЗЛЫ ЗДАНИЙ И СООРУЖЕНИЙ

СЕРИЯ 1.279.9-3

# ОБОРУДОВАНИЕ ДЛЯ ЗДАНИЙ ТОРГОВЛИ, ОБЩЕСТВЕННОГО ПИТАНИЯ И БЫТОВОГО ОБСЛУЖИВАНИЯ (СЕКЦИЯ С МОЙКОЙ, СЕКЦИИ НАВЕСНЫЕ, СТОЛ РАБОЧИЙ, СТОЛ РАЗДАТОЧНЫЙ, СТЕЛЛАЖИ)

РАБОЧИЕ ЧЕРТЕЖИ

19146

ТИПОВЫЕ КОНСТРУКЦИИ, ИЗДЕЛИЯ И УЗЛЫ ЗДАНИЙ И СООРУЖЕНИЙ

СЕРИЯ 1.279.9-3

# ОБОРУДОВАНИЕ ДЛЯ ЗДАНИЙ ТОРГОВЛИ, ОБЩЕСТВЕННОГО ПИТАНИЯ И БЫТОВОГО ОБСЛУЖИВАНИЯ (СЕКЦИЯ С МОЙКОЙ, СЕКЦИИ НАВЕСНЫЕ, СТОЛ РАБОЧИЙ, СТОЛ РАЗДАТОЧНЫЙ, СТЕЛЛАЖИ)

Разработан ЦНИИЭП торгово-бытовых зданий и туристских комплексов

Главный инженер института В.И. Лепский
Главный инженер проекта Е.А. Коростелев

Утверждены Госгражданстроем
Приказ № 270 от 19.09.1983 г.
Введены в действие с 1.11.1983 г.

| Обозначение | Наименование | Стр |
|---|---|---|
| 1.279.9-3-1.00 | Содержание | 2-4 |
| 1.279.9-3-00.00.00.00ТО | Техническое описание | 5 |
| 1.279.9-3- Н | Номенклатура изделий | 6-9 |
| 1.279.9-3-0-02 | Пример схемы расположения | |
| | стеллажей | 10 |
| 1.279.9-3-0-03 | Пример схемы расположения | |
| | секций с мойкой и секций | |
| | навесных | 11 |
| 1.279.9-3-20.00.00.00 | Секция с мойкой | 12 |
| 1.279.9-3-20.00.00.00СБ | Секция с мойкой | |
| | Сборочный чертеж | 13-15 |
| 1.279.9-3-20.02.01.00 | Каркас | 15 |
| 1.279.9-3-20.03.02.00 | Щит | 16 |
| 1.279.9-3-20.01.00.00 | Каркас | |
| 1.279.9-3-20.01.00.00СБ | Каркас | |
| | Сборочный чертеж | 17 |
| 1.279.9-3-20.03.02.00СБ | Щит | |
| | Сборочный чертеж | 18 |
| 1.279.9-3-20.03.01.00 | Щит | |
| 1.279.9-3-20.02.00.00 | Дверной блок | 19 |
| 1.279.9-3-20.00.04.00 | Боковина | 20 |
| 1.279.9-3-20.03.00.00 | Плинтус | |
| 1.279.9-3-20.03.00.00СБ | Плинтус | |
| | Сборочный чертеж | 21 |
| 1.279.9-3-20.00.01.00 СБ | Боковина | |
| | Сборочный чертеж | 22 |
| 1.279.9-3-20.01.01.00 СБ | Щит | |
| | Сборочный чертеж | |
| 1.279.9-3-20.01.01.00 | Щит | 23 |
| 1.279.9-3-23.00.00.00 | Стол рабочий | |

| Обозначение | Наименование | Стр. |
|---|---|---|
| 1.279.9-3-23.00.00.00СБ | Стол рабочий | |
| | Сборочный чертеж | 24 |
| 1.279.9-3-21.00.00.00 | Секция навесная с сушкой | |
| | для посуды | 25 |
| 1.279.9-3-21.00.01.00 | Каркас | |
| 1.279.9-3-21.00.00.00СБ | Секция навесная с | |
| | сушкой для посуды | |
| | Сборочный чертеж | 26,27 |
| 1.279.9-3-21.00.00.01 | Поддон | 28 |
| 1.279.9-3-21.00.01.00СБ | Каркас | |
| | Сборочный чертеж | |
| 1.279.9-3-21.00.02.00 | Щит | 29 |
| 1.279.9-3-21.00.03.00 | Дверка | |
| 1.279.9-3-22.00.01.00 | Каркас | 30 |
| 1.279.9-3-21.00.03.00СБ | Дверка | |
| | Сборочный чертеж | |
| 1.279.9-3-22.00.05.00 | Полка | 31 |
| 1.279.9-3-21.00.02.00СБ | Щит | |
| | Сборочный чертеж | |
| 1.279.9-3-22.00.00.00 | Секция навесная с | |
| | сушкой для посуды и | |
| | хранения салфеток | 32 |
| 1.279.9-3-22.00.00.00СБ | Секция навесная с сушкой | |
| | для посуды и хранения | |
| | салфеток | |
| | Сборочный чертеж | 33-35 |


Инв. № подл. | Подпись и дата | Взам. инв. №

| | | | |
|---|---|---|---|
| Н. контр. | Коростелев | | |
| Рук. гр. | Астапова | | |
| Инж. | Прокопенко | | |

1.279.9-3-1.00

Содержание

| Стадия | Лист | Листов |
|---|---|---|
| Р | 1 | 3 |

ЦНИИЭП торгово-бытовых зданий и туристских комплексов г. Москва



Формат А3

| Обозначение | Наименование | Стр. |
|---|---|---|
| 1.279.9-3-22.00.03.00 | Щит | 35 |
| 1.279.9-3-22.00.03.00СБ | Щит | |
| | Сборочный чертеж | 36 |
| 1.279.9-3-22.00.04.00 | Щит | 37 |
| 1.279.9-3-22.00.02.00 | То же | |
| 1.279.9-3-22.00.04.00СБ | Щит | |
| | Сборочный чертеж | 38 |
| 1.279.9-3-22.00.02.00СБ | То же | |
| 1.279.9-3-23.00.01.00СБ | Боковина | |
| | Сборочный чертеж | 39 |
| 1.279.9-3-24.00.03.00 | Полка | |
| 1.279.9-3-23.00.01.00 | Боковина | 40 |
| 1.279.9-3-24.00.00.00 | Стол раздаточный | |
| 1.279.9-3-24.00.00.00СБ | Стол раздаточный | |
| | Сборочный чертеж | 41 |
| 1.279.9-3-23.00.04.00 | Крышка | 42 |
| 1.279.9-3-23.00.02.00 | Связь верхняя | |
| 1.279.9-3-23.00.03.00 | Связь нижняя | 43 |
| 1.279.9-3-23.00.02.00СБ | Связь верхняя | |
| | Сборочный чертеж | |
| 1.279.9-3-25.00.03.00 | Щит задний | 44 |
| 1.279.9-3-25.00.01.00 | Крышка | |
| 1.279.9-3-23.00.04.00СБ | Крышка | |
| | Сборочный чертеж | 45 |
| 1.279.9-3-25.00.03.00СБ | Щит задний | |
| | Сборочный чертеж | |
| 1.279.9-3-25.00.02.00СБ | Боковина | |
| | Сборочный чертеж | 46 |
| 1.279.9-3-25.00.01.00СБ | Крышка | |
| | Сборочный чертеж | |

| Обозначение | Наименование | Стр. |
|---|---|---|
| 1.279.9-3-25.00.00.00 | Стол рабочий | 47 |
| 1.279.9-3-25.00.02.00 | Боковина | |
| 1.279.9-3-25.00.00.00СБ | Стол рабочий | |
| | Сборочный чертеж | 48 |
| 1.279.9-3-24.00.02.00 | Поддон | 49 |
| 1.279.9-3-24.00.01.00 | Боковина | |
| 1.279.9-3-24.00.01.00СБ | Боковина | |
| | Сборочный чертеж | 50 |
| 1.279.9-3-24.00.02.00.СБ | Поддон | |
| | Сборочный чертеж | 51 |
| 1.279.9-3-26.00.00.00 | Стеллаж | 52 |
| 1.279.9-3-27.00.00.00 | То же | |
| 1.279.9-3-26.00.00.00СБ | Стеллаж | |
| | Сборочный чертеж | 53 |
| 1.279.9-3-27.00.00.00СБ | То же | 54 |
| 1.279.9-3-26.00.01.00 | Боковина | 55 |
| 1.279.9-3-26.01.00.00 | Полка | 56 |
| 1.279.9-3-26.01.01.00 | Каркас | |
| 1.279.9-3-26.01.00.00СБ | Полка | |
| | Сборочный чертеж | 57 |
| 1.279.9-3-26.01.02.00 | Полка | 58 |
| 1.279.9-3-26.01.01.00СБ | Каркас | |
| | Сборочный чертеж | 59 |
| 1.279.9-3-26.01.02.00СБ | Полка | |
| | Сборочный чертеж | |
| 1.279.9-3-27.01.00.00 | Тумба | 60 |
| 1.279.9-3-28.01.00.00 | То же | |
| 1.279.9-3-27.01.00.00СБ | Тумба | |
| | Сборочный чертеж | 61,62 |


Инв. № подл. | Подпись и дата | Взам. инв. №

| Обозначение | Наименование | стр. |
|---|---|---|
| 1.279.9-3-28.01.00.00СБ | Тумба | |
| | Сборочный чертеж | 63-65 |
| 1.279.9-3-27.01.01.00 | Ящик | 66 |
| 1.279.9-3-30.00.01.00 | Дверка | |
| 1.279.9-3-27.01.01.00СБ | Ящик | |
| | Сборочный чертеж | 67 |
| 1.279.9-3-28.01.02.00 | Щит нижний | 68 |
| 1.279.9-3-28.01.03.00 | Щит верхний | |
| 1.279.9-3-30.00.01.00СБ | Дверка | |
| | Сборочный чертеж | 69 |
| 1.279.9-3-28.01.02.00СБ | Щит нижний | |
| | Сборочный чертеж | |
| 1.279.9-3-28.01.03.00СБ | Щит верхний | |
| | Сборочный чертеж | 70 |
| 1.279.9-3-27.01.03.00 | Щит боковой | 71 |
| 1.279.9-3-28.01.01.00 | Щит средний | |
| 1.279.9-3-27.01.03.00СБ | Щит боковой | |
| | Сборочный чертеж | 72 |
| 1.279.9-3-28.01.01.00СБ | Щит средний | |
| | Сборочный чертеж | |
| 1.279.9-3-27.01.04.00 | Щит нижний | 73 |
| 1.279.9-3-27.01.05.00 | Щит верхний | |
| 1.279.9-3-27.01.04.00СБ | Щит нижний | |
| | Сборочный чертеж | 74 |
| 1.279.9-3-27.01.05.00СБ | Щит верхний | |
| | Сборочный чертеж | |
| 1.279.9-3-27.01.02.00 | Щит | 75 |
| 1.279.9-3-30.01.02.00 | Полка | |
| 1.279.9-3-28.00.00.00 | Стеллаж | 76 |
| 1.279.9-3-29.00.00.00 | То же | |

| Обозначение | Наименование | стр |
|---|---|---|
| 1.279.9-3-28.00.00.00СБ | Стеллаж | |
| | Сборочный чертеж | 77 |
| 1.279.9-3-29.00.00.00СБ | То же | 78 |
| 1.279.9-3-29.01.00.00 | Тумба | 79 |
| 1.279.9-3-30.01.00.00 | То же | |
| 1.279.9-3-29.01.00.00СБ | Тумба | |
| | Сборочный чертеж | 80-82 |
| 1.279.9-3-30.01.00.00СБ | То же | 83,84 |
| 1.279.9-3-29.01.01.00 | Щит нижний | 85 |
| 1.279.9-3-29.01.02.00 | Щит верхний | |
| 1.279.9-3-29.01.01.00СБ | Щит нижний | |
| | Сборочный чертеж | 86 |
| 1.279.9-3-29.01.02.00СБ | Щит верхний | |
| | Сборочный чертеж | |
| 1.279.9-3-30.00.00.00 | Стеллаж | 87 |
| 1.279.9-3-31.00.00.00 | То же | |
| 1.279.9-3-30.00.00.00 | Стеллаж | |
| | Сборочный чертеж | 88 |
| 1.279.9-3-31.00.00.00СБ | То же | 89 |
| 1.279.9-3-30.01.01.00 | Щит боковой | 90 |
| 1.279.9-3-31.01.01.00 | То же | |
| 1.279.9-3-31.01.01.00СБ | Щит средний | |
| | Сборочный чертеж | 91 |
| 1.279.9-3-30.01.01.00СБ | Щит боковой | |
| | Сборочный чертеж | |
| 1.279.9-3-31.01.00.00 | Тумба | 92 |
| 1.279.9-3-31.01.00.00СБ | Тумба | |
| | Сборочный чертеж | 93-95 |
| | | |


Инв.№подл. | Подпись и дата | Взам.инв.№

Изделия запроектированы в соответствии с действующими документами: „Номенклатура унифицированной встроенной мебели и оборудования для общественных зданий массового строительства" (УДК 69.022.5:645.4-182.22); технические требования ОСТ-20-4-75 на изготовление и монтаж элементов и деталей встроенных и антресольных шкафов каркасной конструкции; типы и функциональные размеры, регламентируемые ГОСТ 13025.4-81 - отделение для хранения посуды, столовых приборов и столового белья, ГОСТ 17524.8-75 - тележки; типоразмеры щитовых элементов Единой системы унификации Минлесдревпрома СССР.

В состав серии входят: оборудование кухонь марки СК (СК-1 ÷ СК-6) и стеллажи марки СМ (СМ-1 ÷ СМ-9).

Расшифровка марки изделия:

СК-3

СК (СМ) - тип изделия

1,2,3 и т.д - порядковый номер типоразмера изделия.

Комбинацией и подбором элементов конструкций достигается вариантность изделий, создаются различные по фронту и функциональному назначению компановки, которые могут выполняться правыми и левыми в зависимости от планировки помещения (1.279.9-3-0-02; 1.279.9-3-0.-03).

Секция с мойкой имеет емкости для хранения моющих средств; навесные секции комплектуются емкостями для сушки посуды.

Фурнитура, емкости для хранения моющих средств и для сушки посуды по каталогу „Мебельная фурнитура" выпуск 5-79 г. Москва.

Стеллажи по своему функциональному назначению делятся на три основные унифицированные группы с шириной в осях 428, 814, 1200мм и высотой 2100 мм. Базовыми опорными элементами являются металлические боковины, на которые монтируются взаимозаменяемые тумбы и полки.

Основные конструктивные материалы: древесностружечная плита ГОСТ 10632-77, шпон строганый ГОСТ 2977-82, пиломатериал хвойных пород ГОСТ 8486-60, труба 20×3 ГОСТ 3262-75*, труба 25×25×3 ГОСТ 8639-82.

| | | | | | | |
|---|---|---|---|---|---|---|
| | | | | 1.279.9-3-00.00.00.00ТО | | |
| Н.контр. | Коростелев | | | Техническое описание | Стадия: Р | Лист: 1 | Листов: |
| Рук-гр. | Асланова | | | | ЦНИИЭП г.Москва | Торгово-бытовых зданий и туристских комплексов | |
| Инженер | Прокопенко | | | | | | |

Инв.№ подл. | Подпись и дата | Взам. инв.№

| Обозначение | Марка | Рис | Эскиз | Габаритные размеры, мм L | H | B | Расход материала ДСП, м² | облицовка, м² | дерева, м³ | Масса, кг |
|---|---|---|---|---|---|---|---|---|---|---|
| **Секция с мойкой** | | | | | | | | | | |
| 1.279.9-3-20.00.00.00 | СК-1 | | 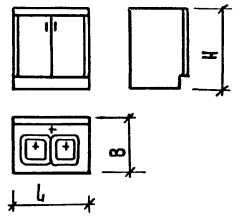 | 790 | 850 | 595 | 2,31 | 4,62 | 0,01 | 16,25 |
| **Секция навесная с сушкой для посуды** | | | | | | | | | | |
| 1.279.9-3-21.00.00.00 | СК-2 | | 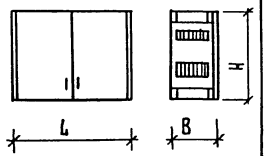 | 800 | 600 | 319 | 1,34 | 2,68 | 0,01 | 9,75 |
| **Секция навесная с сушкой для посуды и хранения салфеток** | | | | | | | | | | |
| 1.279.9-3-22.00.00.00 | СК-3 | | 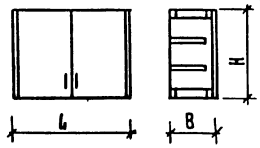 | 800 | 600 | 319 | 1,64 | 3,28 | 0,01 | 12,00 |

| | | | |
|---|---|---|---|
| Н.контр. | Коростелев | | |
| Рук. здр. | Аталова | | |
| Инженер | Проколенко | | |

1.279.9-3-Н

Номенклатура изделий

| Стадия | Лист | Листов |
|---|---|---|
| Р | 1 | 4 |

ЦНИИЭП г. Москва — Торгово-бытовых зданий и туристских комплексов

Инв. № подл. | Подпись и дата | Взам. инв. №



Формат А3

| Обозначение | Марка | рис | Эскиз | Габаритные размеры, мм L | H | B | Расход материала ДСП, м² | Облицовка, м² | Сталь, кг | Масса, кг |
|---|---|---|---|---|---|---|---|---|---|---|
| **Стол рабочий** | | | | | | | | | | |
| 1.279.9-3-23.00.00.00 | СК-4 | | 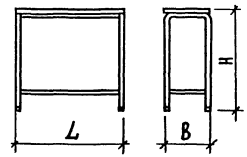  | 800 | 850 | 600 | 0,5 | 1,0 | 10,24 | 13,74 |
| 1.279.9-3-25.00.00.00 | СК-5 | | 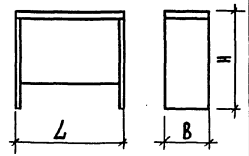  | 800 | 850 | 600 | 2,1 | 4,2 | | 15,75 |
| **Стол раздаточный** | | | | | | | | | | |
| 1.279.9-3-24.00.00.00 | СК-6 | | 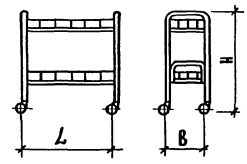  | 700 | 770 | 600 | | | 16,1 | 16,1 |

Инв.№ подл. | Подпись и дата | Взам. инв.№

| Обозначение | Марка | Рис | Эскиз | Габаритные размеры, мм L | H | B | Расход материала ДСП, м² | Облицовка, м² | Сталь, кг | Масса, кг |
|---|---|---|---|---|---|---|---|---|---|---|
| **Стеллаж** | | | | | | | | | | |
| 1.279.9-3-26.00.00.00 | СМ-1 | | 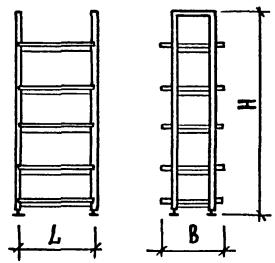 | 428 | 2100 | 614 | 4,5 | 4,5 | 30,18 | 44,38 |
| -01 | СМ-2 | | | 814 | 2100 | 614 | 2,5 | 7,5 | 35,11 | 53,86 |
| -02 | СМ-3 | | | 1200 | 2100 | 614 | 3,6 | 10,8 | 39,28 | 65,53 |
| 1.279.9-3-27.00.00.00 | СМ-4 | | 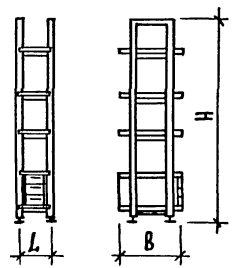 | 428 | 2100 | 612 | 1,04 | 3,12 | 28,18 | 35,98 |
| 1.279.9-3-28.00.00.00 | СМ-5 | | 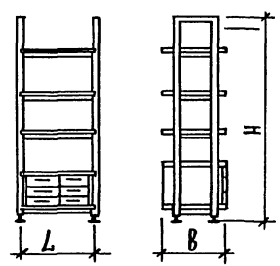 | 814 | 2100 | 612 | 2,06 | 6,18 | 32,10 | 47,70 |



Инв.№ подл. | Подпись и дата | Взам.инв.№

| Обозначение | Марка | Рис | Эскиз | Габаритные размеры, мм L | H | B | Расход материала ДСП, м² | Облицовка, м² | Сталь, кг | Масса кг |
|---|---|---|---|---|---|---|---|---|---|---|
| | | | СТЕЛЛАЖ | | | | | | | |
| 1.279.9-3-29.00.00.00 | СМ-6 | | 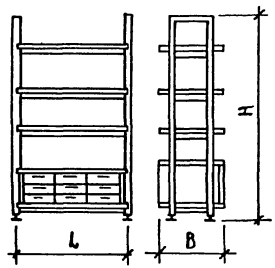 | 1200 | 2100 | 612 | 3,12 | 9,36 | 35,46 | 57,95 |
| 1.279.9-3-30.00.00.00 | СМ-7 | | 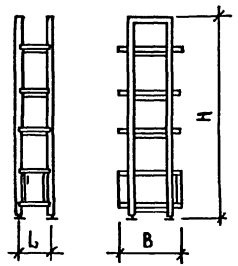 | 428 | 2100 | 612 | 1,04 | 3,12 | 28,18 | 35,98 |
| 1.279.9-3-31.00.00.00 | СМ-8 | | 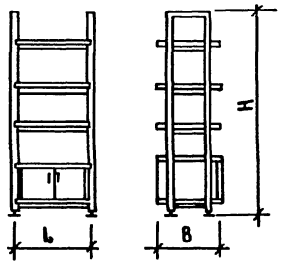 | 814 | 2100 | 612 | 2,06 | 6,18 | 32,10 | 47,70 |
| -01 | СМ-9 | | | 1200 | 2100 | 612 | 3,12 | 9,36 | 35,46 | 57,95 |



Инв.№ подл. | Подпись и дата | Взам. инв.№

## Вариант I

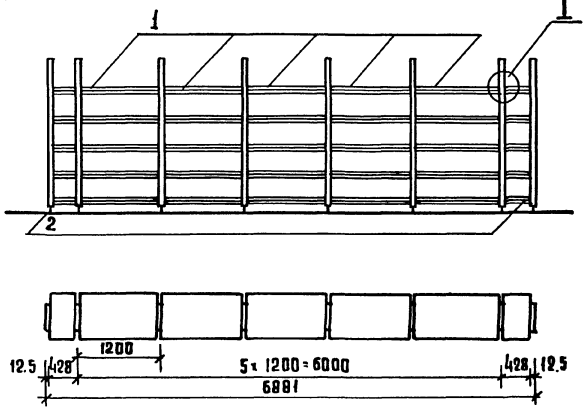


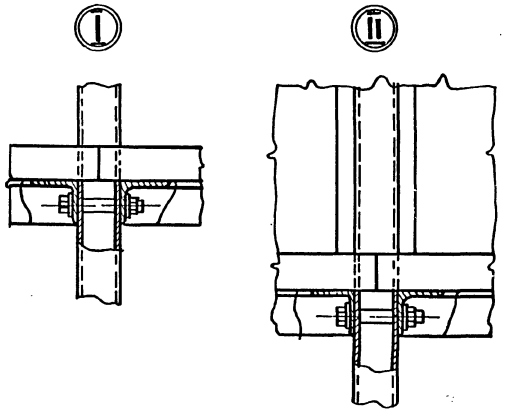


## Вариант II

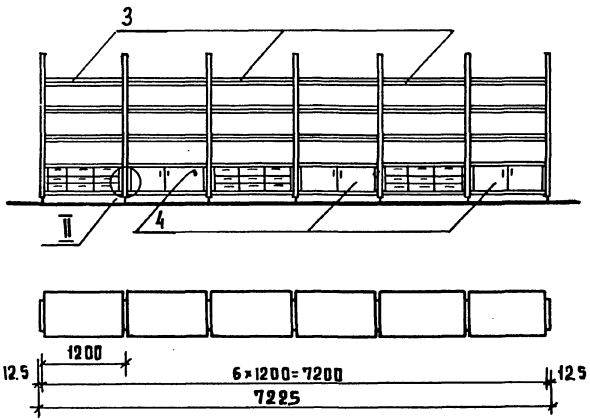


| N№ поз. | Наименование изделий | Вариант I | | Вариант II | |
|---|---|---|---|---|---|
| | | Марка | Кол. | Марка | Кол. |
| 1 | Стеллаж | СМ-3 | 5 | — | — |
| 2 | То же | СМ-1 | 2 | — | — |
| 3 | —"— | — | — | СМ-6 | 3 |
| 4 | —"— | — | — | СМ-9 | 3 |

| | | |
|---|---|---|
| Н.контр. | Коростелев | |
| Рук.гр.арх. | Астапова | |
| Инженер | Прокопенко | |

1.279.9-3-0-02

Пример схемы расположения стеллажей

| Стадия | Лист | Листов |
|---|---|---|
| Р | | 1 |

ЦНИИЭП торгово-бытовых зданий и туристских комплексов г. Москва

19146 11

Формат А3

Инв.№ подл. | Подпись и дата | Взам.инв.№

## Вариант I

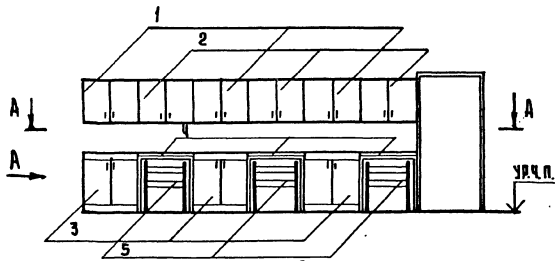


А–А

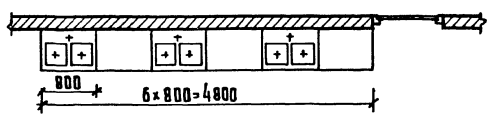


## Вариант II

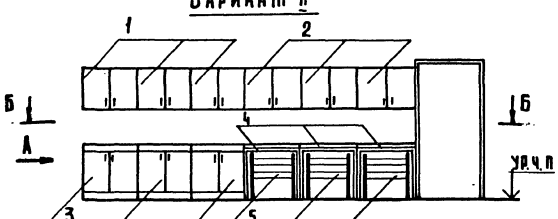


Б – Б

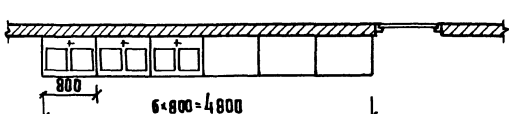


## Вид А

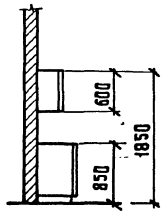


| №№ поз. | Наименование изделий | Вариант I | | Вариант II | |
|---|---|---|---|---|---|
| | | Марка | Кол. | Марка | Кол. |
| 1 | Секция навесная с сушкой для посуды | СК-3 | 3 | СК-3 | 3 |
| 2 | Секция навесная с сушкой для посуды и хранения салфеток | СК-2 | 3 | СК-2 | 3 |
| 3 | Секция с мойкой | СК-1 | 3 | СК-1 | 3 |
| 4 | Стол рабочий | СК-4 | 3 | СК-4 | 3 |
| 5 | Стол раздаточный | СК-6 | 3 | СК-6 | 3 |

| | | |
|---|---|---|
| Н.контр. | Карастелев | |
| Рук.гр.арх. | Астапова | |
| Инженер | Прокопенко | |

1.279.9-3-0-03

Пример схемы расположения секций с мойкой и секций навесных

| Стадия | Лист | Листов |
|---|---|---|
| Р | | 1 |

ЦНИИЭП г. Москва

Торговых зданий и туристских комплексов

Инв. № подл. | Подпись и дата | Взам. инв. №



Формат А3

| Формат | Зона | Поз. | Обозначение | Наименование | Кол. | Примечание |
|---|---|---|---|---|---|---|
| | | | | **Документация** | | |
| 12 | | | 1.279.9-3-00.00.00.00ТО | Техническое описание | | |
| 12 | | | 1.279.9-3-20.00.00.00СБ | Сборочный чертеж | | |
| | | | | **Сборочные единицы** | | |
| 11 | | 1 | 1.279.9-3-20.01.00.00 | Каркас | 1 | |
| 11 | | 2 | 1.279.9-3-20.02.00.00 | Дверной блок | 1 | |
| 11 | | 3 | 1.279.9-3-20.03.00.00 | Плинтус | 1 | |
| 11 | | 4 | 1.279.9-3-20.00.01.00 | Боковина | 1 | |
| | | | -01 | | 1 | |
| | | | | **Стандартные изделия** | | |
| | | | | Винты | | |
| | | | | ГОСТ 17473-80 | | |
| | | | | М5×30.58 | 8 | |
| | | | | М5×40.58 | 4 | |

| | | | |
|---|---|---|---|
| Н.контр. | Коростелев | | |
| Рук.гра | Астапова | | |
| Инженер | Прокопчик | | |

1.279.9-3-20.00.00.00

Секция с мойкой

| Стадия | Лист | Листов |
|---|---|---|
| Р | 1 | 2 |

ЦНИИЭП торгово-бытовых зданий и туристских комплексов г. Москва

Инв.№ подл. | Подпись и дата | Взам. инв.№

Формат А4

| Формат | Зона | Поз. | Обозначение | Наименование | Кол. | Примечание |
|---|---|---|---|---|---|---|
| | | 7 | | Шайба 5.01.58 | | |
| | | | | ГОСТ 6958-78 | 12 | |
| | | | | **Прочие изделия** | | |
| | | | | Емкости для | | |
| | | | | кухонной мебели | | |
| | | 8 | | 14.2.А | 1 | |
| | | 9 | | 14.2.Б | 1 | |
| | | 10 | | 14.2.Д | 1 | |

1.279.9-3-20.00.00.00

Лист 2

Инв.№ подл. | Подпись и дата | Взам. инв.№



Формат А4

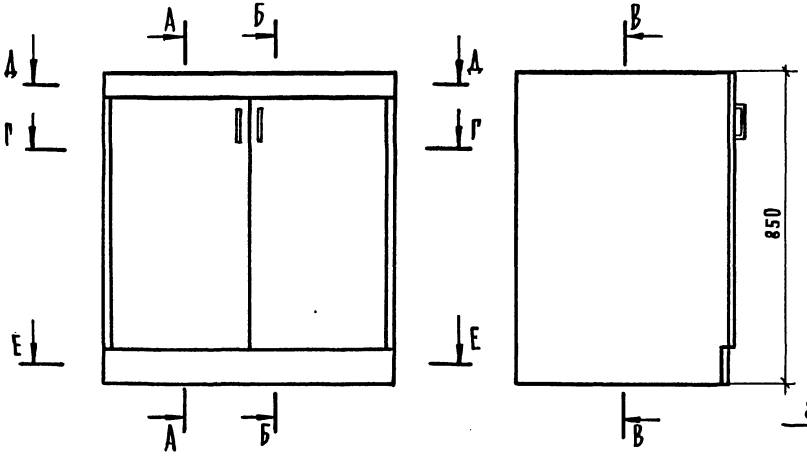


## ФАСАД
## ДВЕРКИ СЕКЦИИ ОТКРЫТЫ

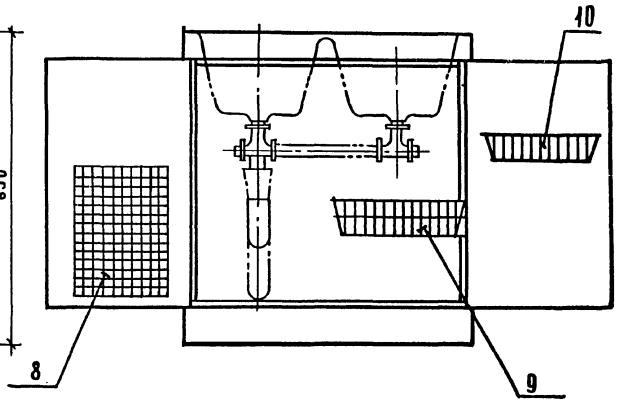


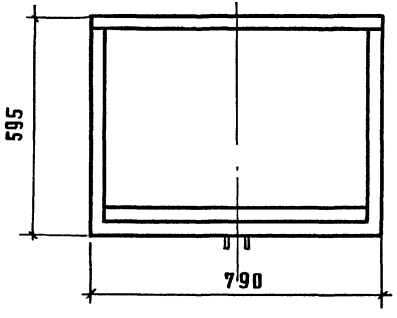


| Марка | Расход материала | | |
|---|---|---|---|
| | ДСП, м² | Облицовка, м² | Дерево, м³ |
| CR-1 | 2,31 | 4,62 | 0,01 |

1. 2х чашечная мойка показана условно.
2. Щитовые детали секции облицованы декоративным бумажнослоистым пластиком.

| | | | |
|---|---|---|---|
| Рук. маст. | Биксон | | |
| Гл. инж. м. | Самовер | | |
| Н. контр. | Коростелев | | |
| Рук. гр. арх. | Асталова | | |
| Инженер | Прокопенко | | |

1.279.9-3-20.00.00.00 СБ

Секции с мойкой
Сборочный чертеж

| Стадия | Масса | Масштаб |
|---|---|---|
| Р | 16,25 | 1:10 |
| Лист 1 | Листов 3 | |

ЦНИИЭП г. Москва — Торгово-бытовых зданий и туристских комплексов

Инв. № подл. | Подпись и дата | Взам. инв. №

19146 14

Формат А3

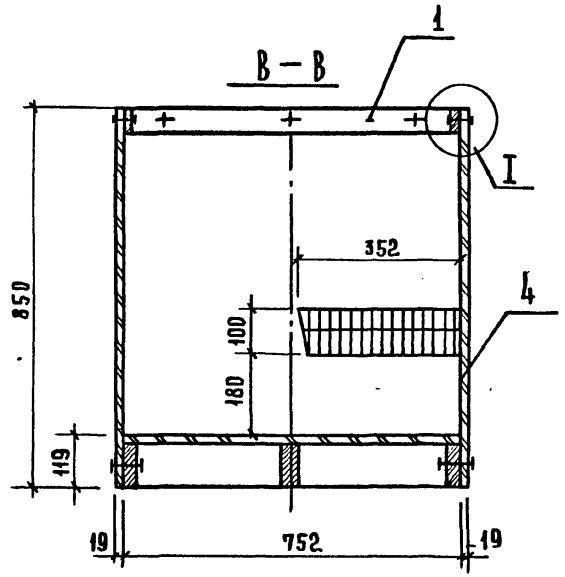
В – В
1
I
4
850
352
100
180
119
19
752
19

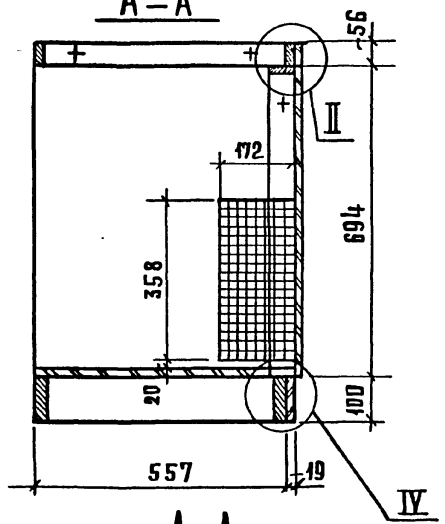
А – А
56
II
172
694
358
20
100
557
19
IV

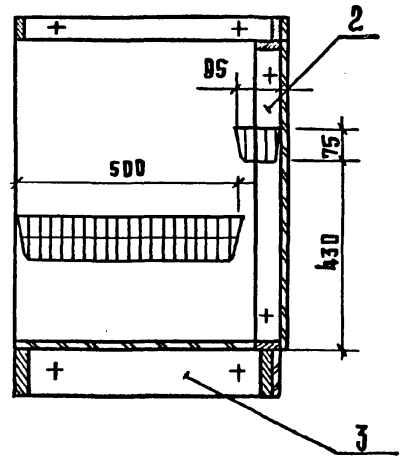
Б – Б
2
95
75
500
430
3

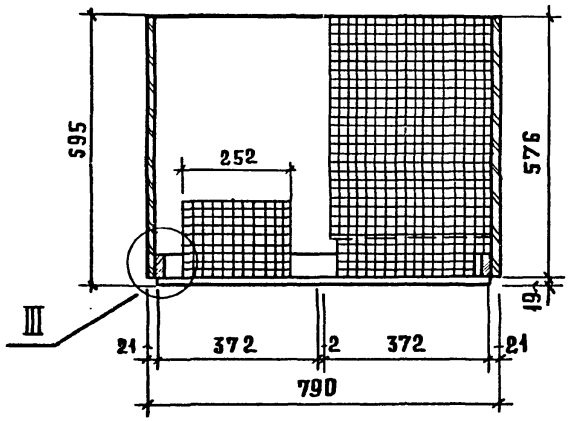
595
252
576
III
19
21
372
2
372
21
790

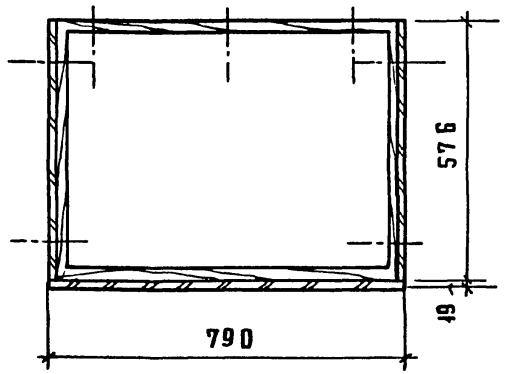
576
19
790

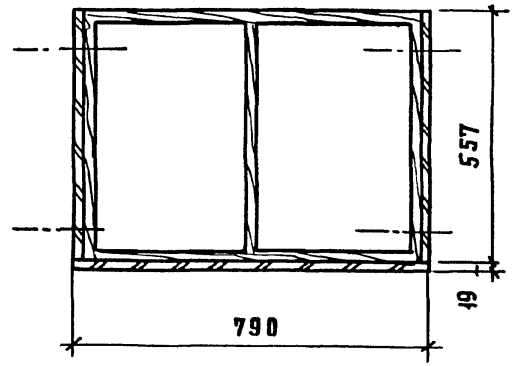
557
19
790

Д – Д

Е – Е

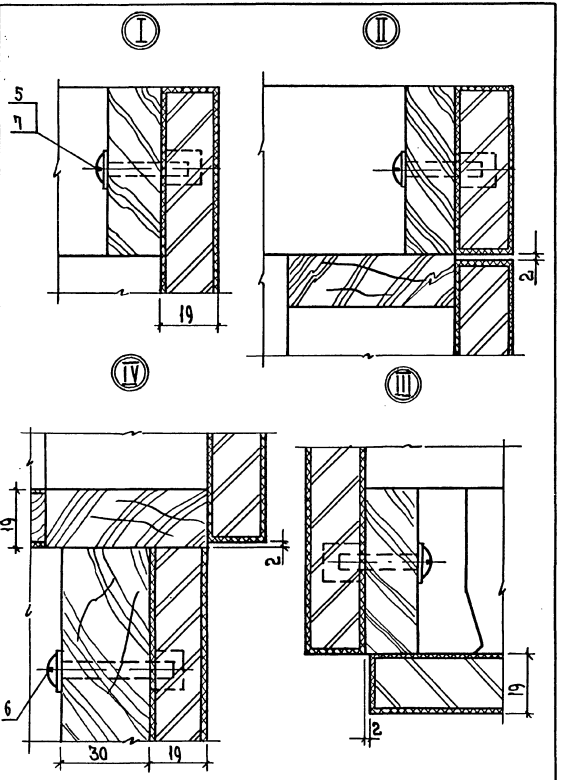


1.279.9-3-20.00.00.00 СБ

Лист 3

Формат А4

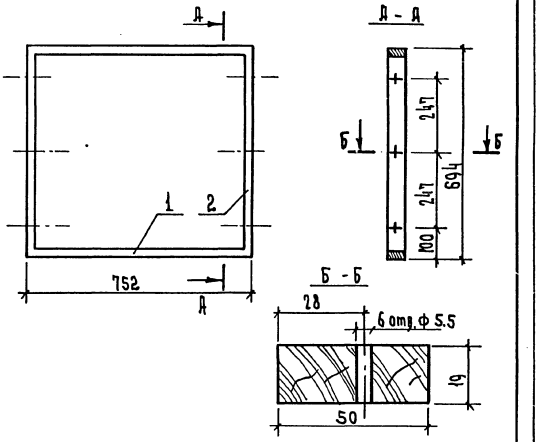


| Формат | Зона | Поз. | Обозначение | Наименование | Кол | Примечание |
|---|---|---|---|---|---|---|
| | | | | Детали | | |
| | | | | Пиломатериал хвойных | | |
| | | | | пород ГОСТ 8486-66 | | |
| Б.Ч | | 1 | 1.279.9-3-20.02.01.01 | Брусок 752 х 56 х 19 | 2 | |
| Б.Ч | | 2 | 1.279.9-3-20.02.01.02 | 694 х 56 х 19 | 2 | |

1.279.9-3-20.02.01.00

Каркас

| Стадия | Масса | Масшт |
|---|---|---|
| Р | | 1:10 |

Лист | Листов

| | | |
|---|---|---|
| Н. контр. | Коростелев | |
| Рук. гр. | Астапова | |
| Инжен. | Прокопенко | |

г. Москва

торгово-бытовых зданий и туристских комплексов

19146 16

Формат А4

Инв. № подл. | Подп. и дата | Взам. инв. №

| Формат | Зона | Поз. | Обозначение | Наименование | Кол. | Примечание |
|---|---|---|---|---|---|---|
| | | | | | | |
| | | | | | | |
| | | | | Документация | | |
| | | | | | | |
| А1 | | | 1.279.9-3-20.03.02.00 СБ | Сборочный чертеж | | |
| | | | | | | |
| | | | | Детали | | |
| | | | | | | |
| Б4 | | 1 | 1.279.9-3-20.03.02.01 | Щит | | |
| | | | | Плита древесностружечная | | |
| | | | | ГОСТ 10632-77 | | |
| | | | | 790 х 100 х 16 | 1 | |
| | | | | | | |
| | | | | Прочие изделия | | |
| | | | | | | |
| | | 2 | | Гайка 2.3.2 | 4 | |
| | | | | | | |
| | | | | Материалы | | |
| | | | | | | |
| | | 3 | | Пластик бумажнослоистый | | |
| | | | | ГОСТ 9590-76 | $м^2$ | 0.2 |

Инв.№ подл. | Подп. и дата | Взам. инв.№

| | | | |
|---|---|---|---|
| | | 1.279.9-3-20.03.02.00 | |
| Н. контр. | Коростелев | Щит | Стадия: Р; Лист; Листов |
| Рук. гр. | Астапова | | ЦНИИЭП торгово-бытовых зданий и туристских комплексов г. Москва |
| Инж. | Прокопенко | | |

Формат А4



| Формат | Зона | Поз. | Обозначение | Наименование | Кол. | Примечание |
|---|---|---|---|---|---|---|
| | | | | | | |
| | | | | Документация | | |
| | | | | | | |
| А2 | | | 1.279.9-3-20.01.00.00 СБ | Сборочный чертеж | | |
| | | | | | | |
| | | | | Сборочные единицы | | |
| | | | | | | |
| А1 | | 1 | 1.279.9-3-20.01.01.00 | Щит | 1 | |
| | | | | | | |
| | | | | Детали | | |
| | | | | | | |
| | | | | Брусок | | |
| | | | | Пиломатериал хвойных | | |
| | | | | пород ГОСТ 8486-66 | | |
| Б4 | | 2 | 1.279.9-3-20.01.00.01 | 576 х 56 х 19 | 2 | |
| Б4 | | 3 | 1.279.9-3-20.01.00.02 | 790 х 56 х 19 | 2 | |
| | | | | | | |
| | | | | Стандартные изделия | | |
| | | | | | | |
| | | 4 | | Винт М5 х 30.58 | | |
| | | | | ГОСТ 17473-80 | 3 | |
| | | 5 | | Шайба 5.01.05 | | |
| | | | | ГОСТ 6958-78 | 3 | |

Инв.№ подл. | Подп. и дата | Взам. инв.№

| | | | |
|---|---|---|---|
| | | 1.279.9-3-20.01.00.00 | |
| Н. контр. | Коростелев | Каркас | Стадия: Р; Лист; Листов: 1 |
| Рук. гр. | Астапова | | ЦНИИЭП торгово-бытовых зданий и туристских комплексов г. Москва |
| Инж. | Прокопенко | | |



Формат А4

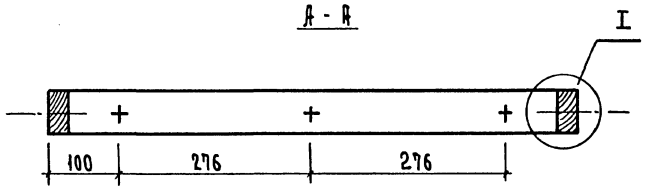


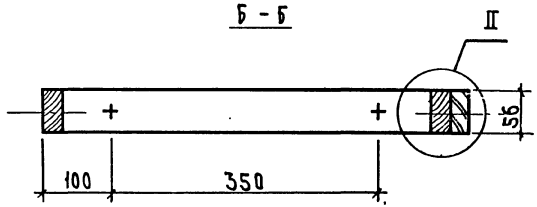


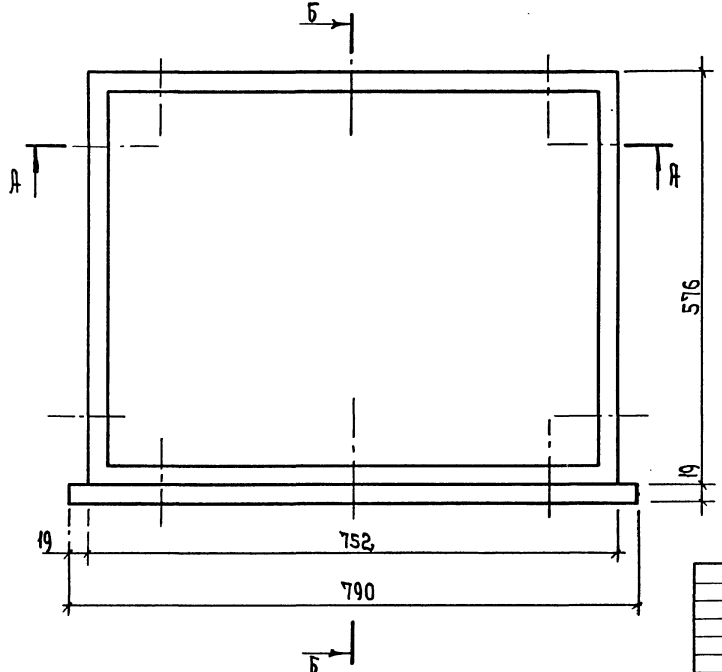


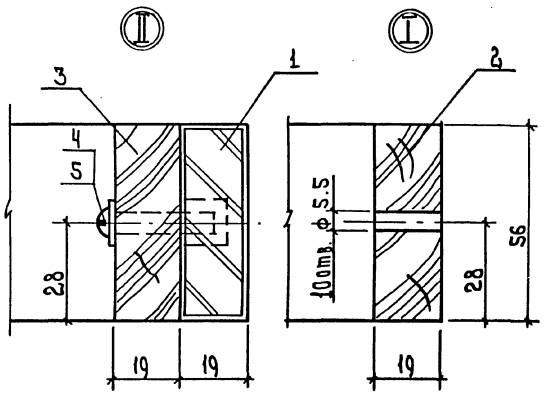


| | | | |
|---|---|---|---|
| Н. контр. | Коростелев | 1.279.9-3-20.01.00.00 СБ | |
| Рук. гр. АРХ | Астапова | Каркас<br>Сборочный чертеж | Стадия: Р; Масса: ; Масшт.: 1:5<br>Лист; Листов 1 |
| Инженер | Прокопенко | | ЦНИИЭП торгово-бытовых зданий и туристских комплексов г. Москва |

Инв.№ подл. | Подп. и дата | Взам. инв.№



Формат А3

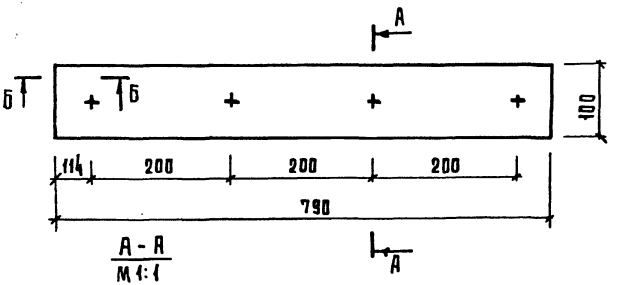


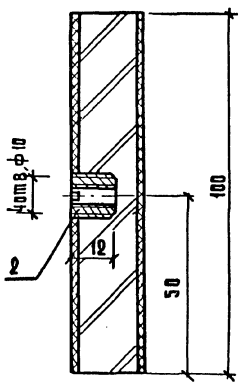


| Инв. № подл. | Подпись и дата | Взам. инв. № |
|---|---|---|
| | | |

| | | | |
|---|---|---|---|
| Н. контр. | Коростелев | | |
| Рук. гр. | Астапова | | |
| Инженер | Прокопенко | | |

1.279.9-3-20.03.02.00 СБ

Щит
Сборочный чертеж

| Стадия | Масса | Масштаб |
|---|---|---|
| Р | | 1:5 |
| Лист | Листов 1 | |

ЦНИИЭП г. Москва — Торгово-бытовых зданий и туристских комплексов

Формат А4

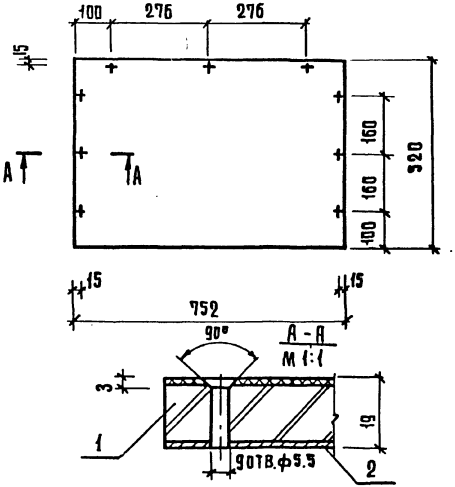


| Формат | Зона | Поз. | Обозначение | Наименование | Кол. | Примечание |
|---|---|---|---|---|---|---|
| | | | | Материалы | | |
| | | 1 | | Плита древесностружечная ГОСТ 10632-77 | 0.4 | м² |
| | | 2 | | Пластик бумажнослоистый ГОСТ 9590-76 | 0.8 | м² |

| Инв. № подл. | Подпись и дата | Взам. инв. № |
|---|---|---|
| | | |

| | | | |
|---|---|---|---|
| Н. контр. | Коростелев | | |
| Рук. гр. | Астапова | | |
| Инженер | Прокопенко | | |

1.279.9-3-20.03.01.00

Щит

| Стадия | Масса | Масштаб |
|---|---|---|
| Р | | 1:10 |
| Лист | Листов 1 | |

ЦНИИЭП г. Москва — Торгово-бытовых зданий и туристских комплексов



Формат А4

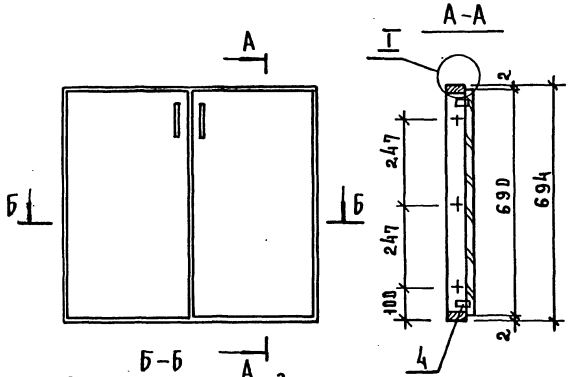


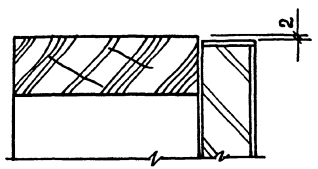


| Формат | Зона | Поз. | Обозначение | Наименование | Кол. | Примечание |
|---|---|---|---|---|---|---|
| | | | | Сборочные единицы | | |
| | | | | | | |
| А1 | | 1 | 1.279.9-3-20.02.01.00 | Каркас | 1 | |
| А1 | | 2 | 1.279.9-3-21.00.03.00-02 | Дверка | 1 | |
| | | 3 | -03 | Дверка | 1 | |
| | | | | Прочие изделия | | |
| | | | | | | |
| | | 4 | | Петля 3.12.А | 4 | |

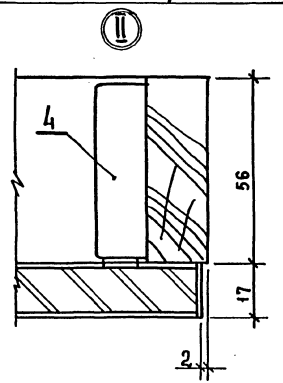


| | | | |
|---|---|---|---|
| Н.контр | Коростелев | | |
| Рук.гр. | Астапова | | |
| Инж. | Прокопенко | | |

1.279.9-3-20.02.00.00

Дверной блок

| Стадия | Масса | Масштаб |
|---|---|---|
| Р | | 1:10 |
| Лист | Листов 1 | |

ЦНИИЭП торгово-бытовых зданий и туристских комплексов

Инв.№ подл. | Подпись и дата | Взам. инв.№

| Формат | Зона | Поз. | Обозначение | Наименование | Кол. | Примечание |
|---|---|---|---|---|---|---|
| | | | | Документация | | |
| 11 | | | 1.279.9-3-20.00.01.00 СБ | Сборочный чертеж | | |
| | | | | Детали | | |
| Б.Ч | | 1 | 1.279.9-3-20.00.01.01 | Щит | | |
| | | | | Плита древесностружечная ГОСТ 10632-77 | | |
| | | | | 850 x 576 x 16 | 1 | |
| | | | | Прочие изделия | | |
| | | 2 | | Гайка 2.3.2 | 7 | Каталог меб. ф-ки |
| | | | | Материал | | |
| | | 3 | | Пластик бумажнослоистый ГОСТ 9590-76 | 1.0 | $м^2$ |

Взам. инв. N | Подп. и дата | Инв. N подл.

1.279.9-3-20.00.01.00

| | | | | | |
|---|---|---|---|---|---|
| Н. контр. | Коростелев | | Боковина | Стадия: Р | Лист | Листов: 1 |
| Рук. гр. | Астапова | | | ЦНИИЭП г. Москва | торгово-бытовых зданий и туристских комплексов |
| Инжен. | Прокопенко | | | | |

Формат А4

| Формат | Зона | Поз. | Обозначение | Наименование | Кол. | Примечание |
|---|---|---|---|---|---|---|
| | | | | Документация | | |
| 12 | | | 1.279.9-3-20.03.00.00 СБ | Сборочный чертеж | | |
| | | | | Сборочные единицы | | |
| 11 | | 1 | 1.279.9-3-20.03.01.00 | Щит | 1 | |
| 11 | | 2 | 1.279.9-3-20.03.02.00 | Щит | 1 | |
| | | | | Детали | | |
| | | | | Брусок | | |
| | | | | Пиломатериал хвойных пород ГОСТ 8486-66 | | |
| Б.Ч | | 3 | 20.03.00.01 | 557 x 100 x 30 | 3 | |
| Б.Ч | | 4 | 20.03.00.02 | 790 x 100 x 30 | 2 | |
| | | | | Стандартные изделия | | |
| | | 5 | | Шуруп А 4.5 x 30 | | |
| | | | | ГОСТ 1145-80 | 9 | |
| | | 6 | | Винт М5 x 40.58 | | |
| | | | | ГОСТ 17473-80 | 4 | |
| | | 7 | | Шайба 5.01.05 | | |
| | | | | ГОСТ 6958-78 | 4 | |

Взам. инв. N | Подп. и дата | Инв. N подл.

1.279.9-3-20.03.00.00

| | | | | | |
|---|---|---|---|---|---|
| Н. контр. | Коростелев | | Плинтус | Стадия: Р | Лист | Листов: 1 |
| Рук. груп. | Астапова | | | ЦНИИЭП г. Москва | торгово-бытовых зданий и туристских комплексов |
| Инжен. | Прокопенко | | | | |

19146 21

Формат А4

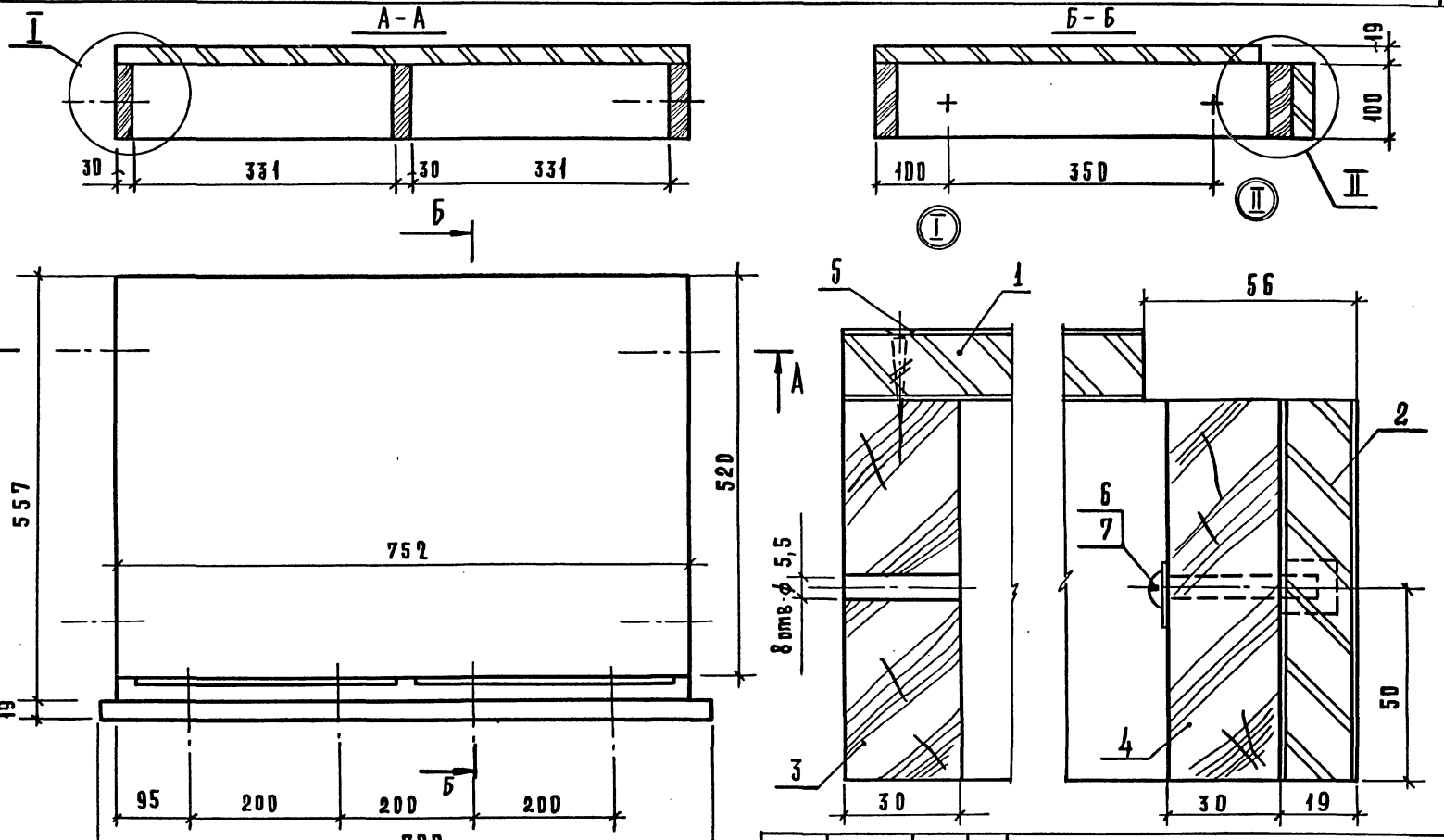


| | | | | | | |
|---|---|---|---|---|---|---|
| | | | | 1.279.9-3-20.03.00.00 СБ | | |
| | | | | Плинтус<br>Сборочный чертеж | Стадия | Масса | Масштаб |
| | | | | | Р | | 1:5 |
| | | | | | Лист | Листов 1 | |
| Н.контр. | Коростелев | | | | ЦНИИЭП г.Москва | торгово-бытовых зданий и туристских комплексов | |
| Рук.гр.арх. | Астапова | | | | | | |
| Инженер | Прокопенко | | | | | | |

| Инв.№ подл. | Подпись и дата | Взам.инв.№ |
|---|---|---|
| | | |

19146 22 Формат А3

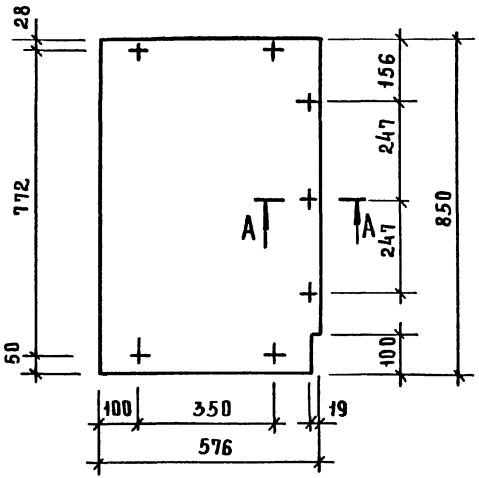


А-А
М1:1

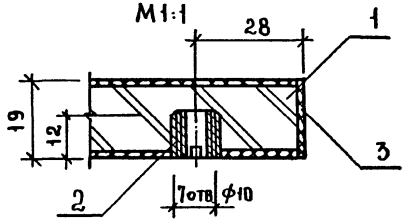


1.279.9-3-20.00.01.00 СБ

Боковина
Сборочный чертеж

| СТАДИЯ | МАССА | МАСШТАБ |
|---|---|---|
| Р | | 1:10 |
| ЛИСТ | ЛИСТОВ 1 | |

| | | |
|---|---|---|
| Н.КОНТР | КОРОСТЕЛЕВ | |
| РУК.ГР. | АСТАПОВА | |
| ИНЖ. | ПРОКОПЕНКО | |

ЦНИИЭП торгово-бытовых зданий и туристских комплексов г. Москва

Формат А4

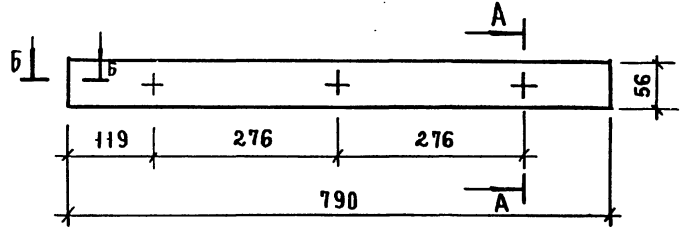


А-А
М1:1

Б-Б
М1:1

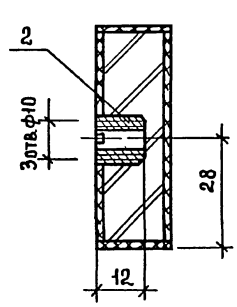


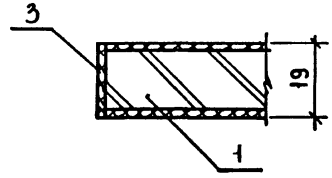


1.279.9-3-20.01.01.00 СБ

Щит
Сборочный чертеж

| СТАДИЯ | МАССА | МАСШТАБ |
|---|---|---|
| Р | | 1:5 |
| ЛИСТ | ЛИСТОВ 1 | |

| | | |
|---|---|---|
| Н.КОНТР | КОРОСТЕЛЕВ | |
| РУК.ГР | АСТАПОВА | |
| ИНЖ. | ПРОКОПЕНКО | |

ЦНИИЭП торгово-бытовых зданий и туристских комплексов г. Москва



Формат А4

Инв.№ подл. | Подпись и дата | Взам. инв.№

| Формат | Зона | Поз. | Обозначение | Наименование | Кол. | Примечание |
|---|---|---|---|---|---|---|
| | | | | | | |
| | | | | | | |
| | | | | Документация | | |
| | | | | | | |
| 11 | | | 1.279.9-3-20.01.01.000СБ | Сборочный чертеж | | |
| | | | | | | |
| | | | | | | |
| | | | | Детали: | | |
| | | | | | | |
| 04 | | 1 | 1.279.9-3-20.01.01.01 | Щит | | |
| | | | | Плита древесностружечная | | |
| | | | | ГОСТ 10632-77 | | |
| | | | | 790×56×16 | 1 | |
| | | | | | | |
| | | | | Прочие изделия | | |
| | | | | | | |
| | | 2 | | Гайка 2.3.2 | 3 | |
| | | | | | | |
| | | | | Материалы | | |
| | | | | | | |
| | | 3 | | Пластик бумажнослоистый | | |
| | | | | ГОСТ 9590-76 | 0.2 | м² |

Инв. № подл. | Подпись и дата | Взам. инв. №

1.279.9-3-20.01.01.00

| | | | |
|---|---|---|---|
| Н.контр. | Коростелев | | |
| Рук.гр. | Метапова | | |
| Инж. | Прокопенко | | |

Щит

| Стадия | Лист | Листов |
|---|---|---|
| Р | | 1 |

ЦНИИЭП г. Москва — торгово-бытовых зданий и туристических комплексов

Формат А4



| Формат | Зона | Поз. | Обозначение | Наименование | Кол. | Примечание |
|---|---|---|---|---|---|---|
| | | | | | | |
| | | | | | | |
| | | | | Документация | | |
| | | | | | | |
| 12 | | | 1.279.9-3-23.00.00.000СБ | Сборочный чертеж | | |
| | | | | | | |
| | | | | | | |
| | | | | Сборочные единицы | | |
| | | | | | | |
| 11 | | 1 | 1.279.9-3-23.00.01.00 | Боковина | 2 | |
| 11 | | 2 | 1.279.9-3-23.00.02.00 | Связь верхняя | 2 | |
| 11 | | 3 | 1.279.9-3-23.00.03.00 | Связь нижняя | 1 | |
| 11 | | 4 | 1.279.9-3-23.00.04.00 | Крышка | 1 | |
| | | | | | | |
| | | | | | | |
| | | | | Стандартные изделия | | |
| | | | | | | |
| | | | | Винты | | |
| | | | | ГОСТ 17473-80 | | |
| | | 5 | | М5×30.58 | 6 | |
| | | 6 | | М5×40.58 | 4 | |

Инв. № подл. | Подпись и дата | Взам. инв. №

1.279.9-3-23.00.00.00

| | | | |
|---|---|---|---|
| Н.контр. | Коростелев | | |
| Рук.гр. | Метапова | | |
| Инж. | Прокопенко | | |

Стол рабочий

| Стадия | Лист | Листов |
|---|---|---|
| Р | | 1 |

ЦНИИЭП г. Москва — торгово-бытовых зданий и туристических комплексов



Формат А4

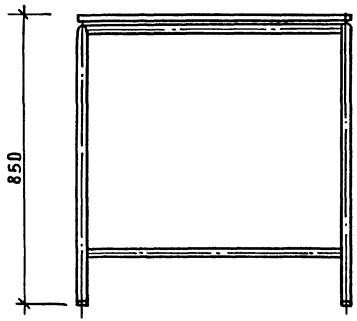


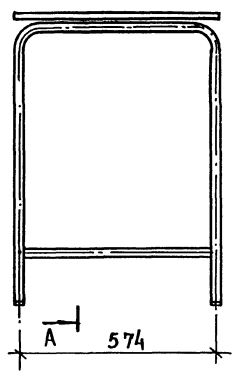


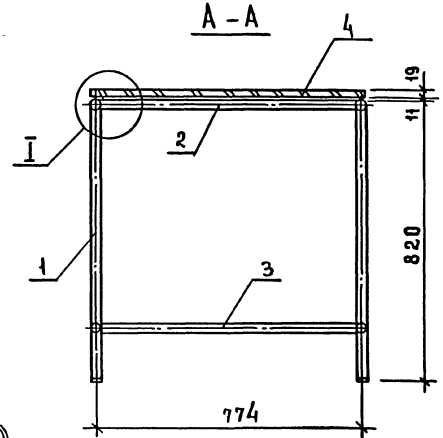


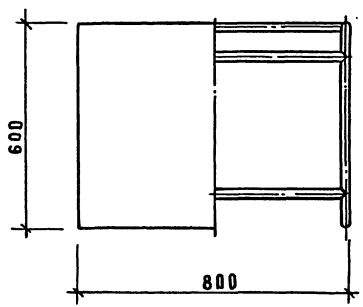


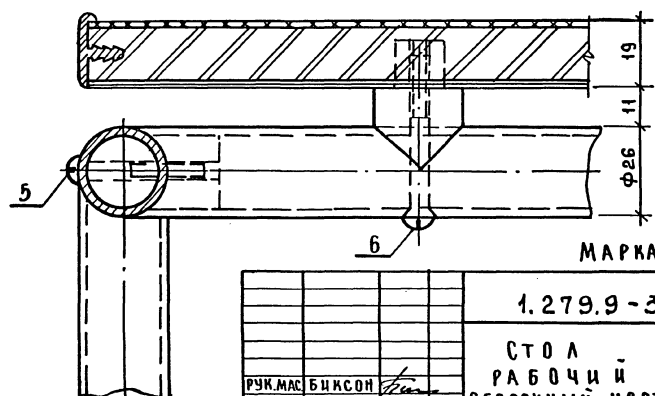


Марка изделия СК-4

| | | | | | |
|---|---|---|---|---|---|
| | | | 1.279.9-3-23.00.00.00 СБ | | |
| | | | Стол рабочий сборочный чертеж | Стадия | Масса | Масштаб |
| | | | | Р | 11.9 | 1:10 |
| | | | | Лист | Листов 1 |
| Рук.мас | Быксон | | | ЦНИИЭП г. Москва | Торгово-бытовых зданий и туристских комплексов |
| Гл.инж. | Самовер | | | | |
| Н.контр | Коростелев | | | | |
| Рук.гр.ар | Астапова | | | | |
| Инж.-нер | Прокопенко | | | | |

Инв.№ подл. | Подпись и дата | Взам.инв.№



Формат А3

| Формат | Зона | Поз. | Обозначение | Наименование | Кол. | Примечание |
|---|---|---|---|---|---|---|
| | | | | Документация | | |
| 12 | | | 21.00.00.00 СБ | Сборочный чертеж | | |
| 12 | | | 1.279.9-3-00.00.00.40ТО | Техническое описание | | |
| | | | | Сборочные единицы | | |
| 11 | | 1 | 1.279.9-3-21.00.01.00 | Каркас | 2 | |
| 11 | | 2 | 1.279.9-3-21.00.02.00 | Щит | 2 | |
| 11 | | 3 | 1.279.9-3-21.00.03.00 | Дверка | 1 | |
| | | | -01 | | 1 | |
| | | | | Детали | | |
| 11 | | 4 | 1.279.9-3-21.00.00.01 | Поддон | 1 | |
| | | | | Стандартные изделия | | |
| | | 5 | | Винт М5×25.58 | | |
| | | | | ГОСТ 17473-80 | 8 | |
| | | 6 | | Шайба 5.01.05 | | |
| | | | | ГОСТ 6958-78 | 8 | |
| | | 7 | | Шуруп А5×15 | | |
| | | | | ГОСТ 1146-80 | 8 | |
| | | | | Прочие изделия | | |
| | | 8 | | Петля 3.12.А | 4 | |
| | | 9 | | Сушитель кухонный | 1 | |
| | | 10 | | То же 14.3 | 1 | |
| | | 11 | | Навеска 5.1-в | 2 | |

Инв. № подл. | Подпись и дата | Взам. инв. №

1.279.9-3-21.00.00.00

Секция навесная с сушкой для посуды

| | | | |
|---|---|---|---|
| Стадия | Лист | Листов | |
| Р | | 1 | |

Н. контр. Коростелев
Рук. гр. Астапова
Инж. Прокопенко

ЦНИИЭП Торгово-бытовых зданий и туристских комплексов г. Москва

Формат А4

| Формат | Зона | Поз. | Обозначение | Наименование | Кол. | Примечание |
|---|---|---|---|---|---|---|
| | | | | Документация | | |
| 11 | | | 1.279.9-3-21.00.01.00СБ | Сборочный чертеж | | |
| | | | | Детали | | |
| | | | | Брусок | | |
| | | | | Пиломатериалы хвойных | | |
| | | | | пород ГОСТ 8486-66 | | |
| Б.Ч. | | 1 | | 762×56×19 | 2 | |
| Б.Ч. | | 2 | | 300×56×19 | 2 | |
| Б.Ч. | | 3 | | 300×45×19 | 1 | |

Инв. № подл. | Подпись и дата | Взам. инв. №

1.279.9-3-21.00.01.00

Каркас

| | | | |
|---|---|---|---|
| Стадия | Лист | Листов | |
| Р | | 1 | |

Н. контр. Коростелев
Рук. гр. Астапова
Инж. Прокопенко

ЦНИИЭП Торгово-бытовых зданий и туристских комплексов г. Москва



Формат А4

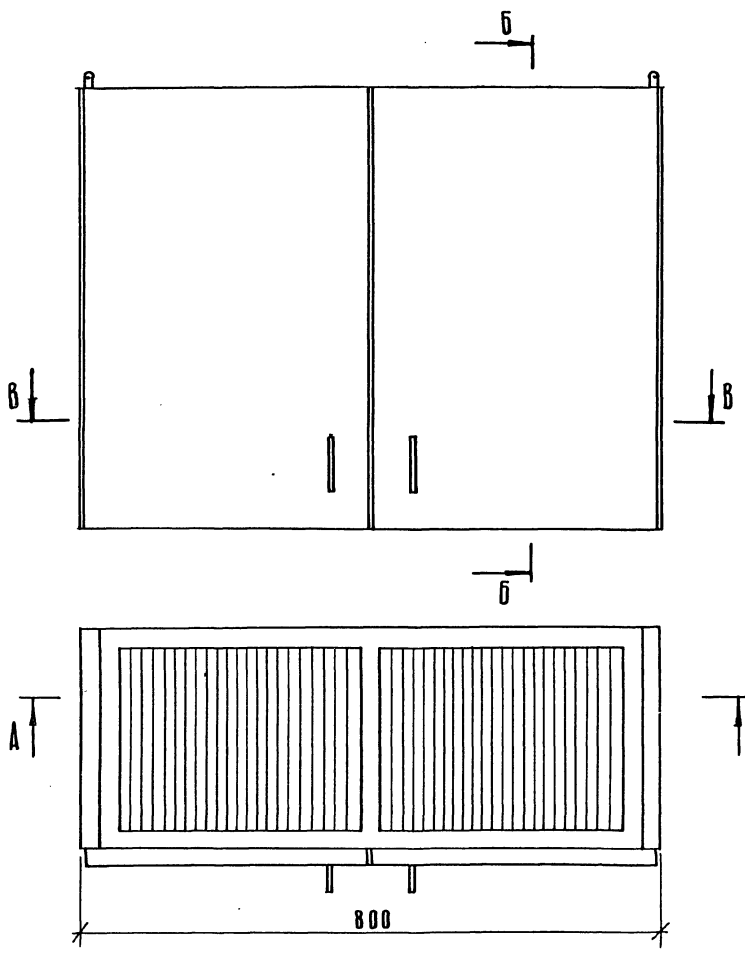


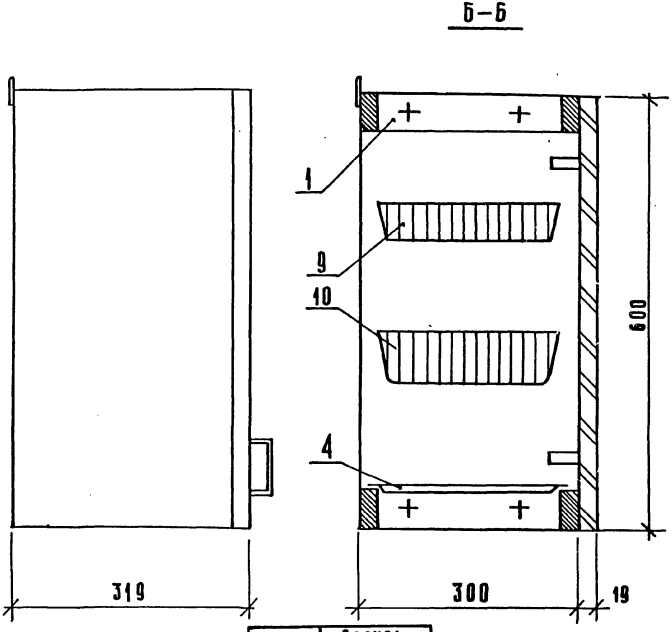


| Марка | Расход материала: ДСП м² | Облицовки м² |
|---|---|---|
| СК-1 | 1.34 | 2.68 |

| | | |
|---|---|---|
| Рук. маст. | Биксон | |
| Гл. инж. м. | Самовер | |
| Н. контр. | Коростелев | |
| Рук. гр. арх. | Астапова | |
| Инженер | Прокопенко | |

1.279.9-3-21.00.00.00 СБ

Секция навесная с сушкой для посуды
Сборочный чертеж

| Стадия | Масса | Масштаб |
|---|---|---|
| Р | 9.75 | 1:5 |
| Лист 1 | Листов 2 | |

ЦНИИЭП торгово-бытовых зданий и туристских комплексов
г. Москва

Формат А3

Инв. № подл. | Подпись и дата | Взам. инв. №

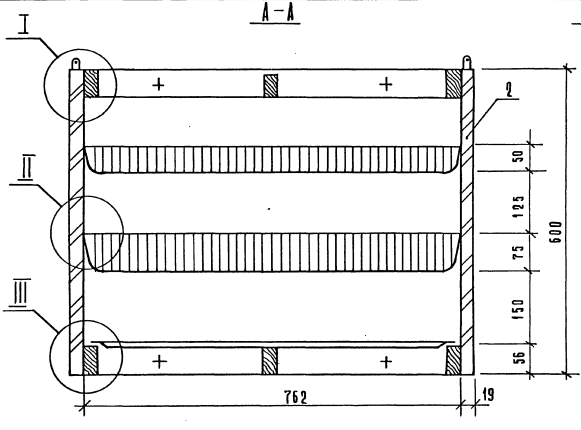


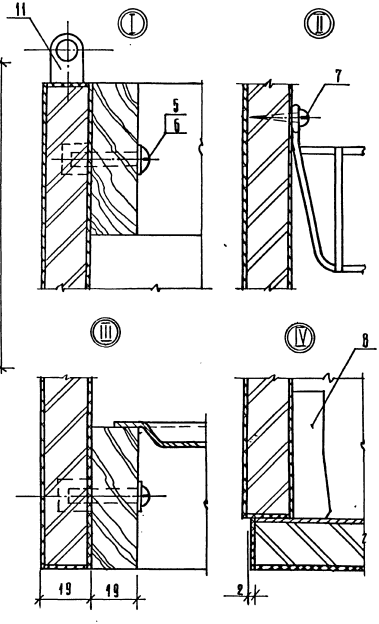


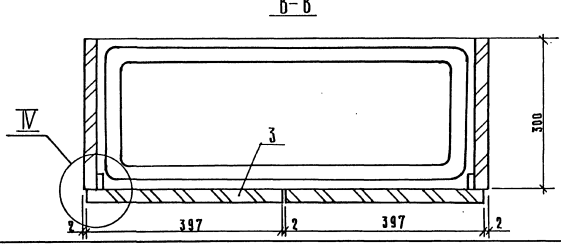


Инв.№ подл. | Подпись и дата | Взам. инв.№

1.279.9-3-21.00.00.00 СБ

Лист 2



Формат А3

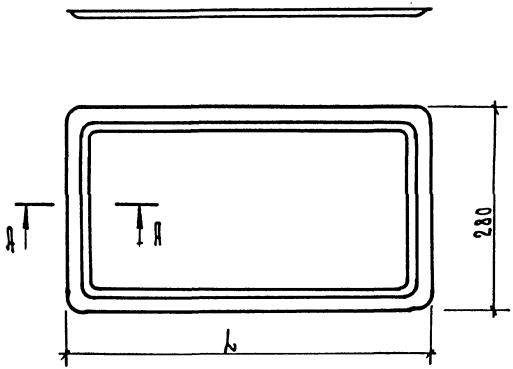


А - А
М 1:1

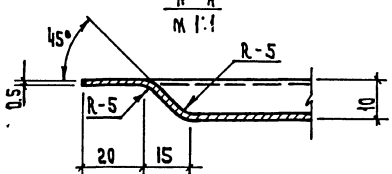


Острые кромки притупить

| Обозначение | Размеры, мм L | Масса, кг |
|---|---|---|
| 1.279.9-3-21.00.00.01 | 740 | 3.5 |
| -01 | 460 | 1.1 |

1.279.9-3-21.00.00.01

Поддон

| Стадия | Масса | Масшт |
|---|---|---|
| Р | См табл. | 1:5 |

Лист | Листов 1

Сталь коррозионностойкая ГОСТ 5632-72

ЦНИИЭП торгово-бытовых зданий и туристских комплексов г. Москва

Н. контр. Коростелев
Рук. гр. Астапов
Инжен. Прокопенко

Взам. инв. N | Подп. и дата | Инв. N подл.

Формат А4

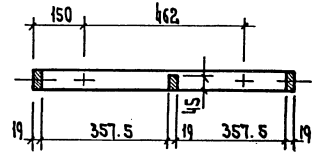


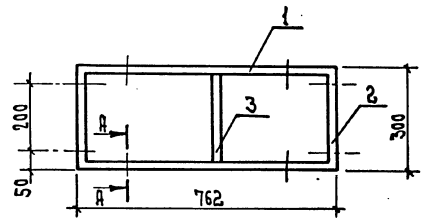


А - А
М 1:1

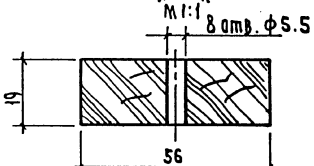


1.279.9-3-21.00.01.00 СБ

Каркас
Сборочный чертеж

| Стадия | Масса | Масшт |
|---|---|---|
| Р | | 1:10 |

Лист | Листов 1

ЦНИИЭП торгово-бытовых зданий и туристских комплексов г. Москва

Н. контр. Коростелев
Рук. гр. арх. Астапов
Инжен. Прокопенко

Взам. инв. N | Подп. и дата | Инв. N подл.

19146 29

Формат А4

| Формат | Зона | Поз. | Обозначение | Наименование | Кол. | Примечание |
|---|---|---|---|---|---|---|
| | | | | **Документация** | | |
| 12 | | | 1.279.9-3-21.00.02.00 СБ | Сборочный чертеж | | |
| | | | | **Детали** | | |
| Б.Ч | | 1 | 1.279.9-3-21.00.02.01 | Щит | | |
| | | | | Плита древесностружечная | | |
| | | | | ГОСТ 10632-77 | | |
| | | | | 600×300×16 | 1 | |
| | | | | **Прочие изделия** | | |
| | | 2 | | Гайка 2.3.2 | 4 | |
| | | | | **Материалы** | | |
| | | 3 | | Пластик бумажнослоистый | | |
| | | | | ГОСТ 9590-76 | м² | 0,4 |

Инв.№ подл. | Подпись и дата | Взам. инв.№

| | | |
|---|---|---|
| Н.контр. | Коростелев | |
| Рук.гр. | Астапова | |
| Инж. | Прокопенко | |

1.279.9-3-21.00.02.00

Щит

| Стадия | Лист | Листов |
|---|---|---|
| Р | | 1 |

ЦНИИЭП торгово-бытовых зданий и туристских комплексов

Формат А4

| Формат | Зона | Поз. | Обозначение | Наименование | Кол. на изделии | | | Примечание |
|---|---|---|---|---|---|---|---|---|
| | | | | | — | 01 | 02 | 03 | |
| | | | | **Документация** | | | | | |
| 12 | | | 1.279.9-3-00.00.00 ТО | Техническое описание | | | | | |
| 12 | | | 1.279.9-3-21.00.03.00 СБ | Сборочный чертеж | | | | | |
| | | | | **Детали** | | | | | |
| | | | | Щит | | | | | |
| | | | | Плита древесностружечная | | | | | |
| | | | | ГОСТ 10632-77 | | | | | |
| Б.Ч | | 1 | 1.279.9-3-21.00.03.01 | 600×397×16 | 1 | 1 | | | |
| | | | -01 | 690×373×16 | | | 1 | 1 | |
| | | | | **Прочие изделия** | | | | | |
| | | 2 | | Ручка 1.1-А | 1 | 1 | 1 | 1 | |
| | | | | **Материалы** | | | | | |
| | | 3 | | Пластик бумажнослоистый | | | | | |
| | | | | ГОСТ 9590-76 | 0,4 | 0,4 | 0,6 | 0,6 | м² |

Инв.№ подл. | Подпись и дата | Взам. инв.№

| | | |
|---|---|---|
| Н.контр. | Коростелев | |
| Рук.гр. | Астапова | |
| Инж. | Прокопенко | |

1.279.9-3-21.00.03.00

Дверка

| Стадия | Лист | Листов |
|---|---|---|
| Р | 1 | |

ЦНИИЭП торгово-бытовых зданий и туристских комплексов г. Москва

Формат А4

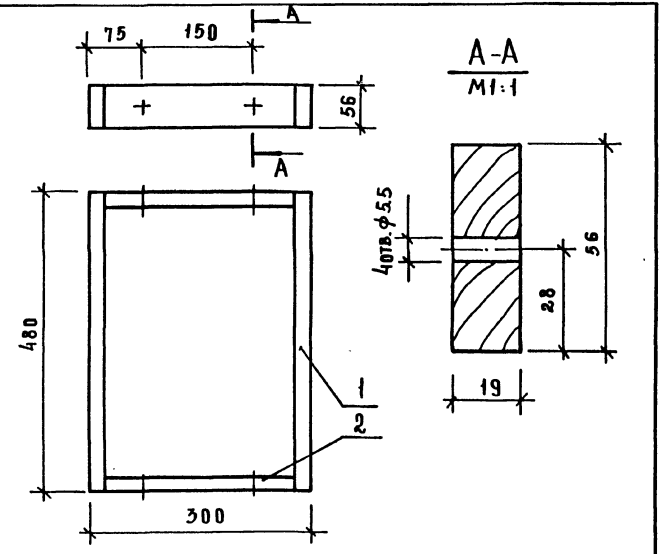


| Формат | Зона | Поз. | Обозначение | Наименование | Кол. | Примечание |
|---|---|---|---|---|---|---|
| | | | | Детали | | |
| | | | | Пиломатериал | | |
| | | | | хвойных пород | | |
| | | | | ГОСТ 8486-66 | | |
| БЧ | | 1 | 1.279.9-3-22.00.01.01 | Брусок 56×19, ℓ-480 | 2 | |
| БЧ | | 2 | 1.279.9-3-22.00.01.02 | ℓ-262 | 2 | |

| | | | |
|---|---|---|---|
| Н.контр | Коростелев | | 1.279.9-3-22.00.01.00 |
| Рук.гр | Астапова | | Каркас |
| Инж | Прокопенко | | Стадия: Р; Масса: ; Масштаб: 1:5; Лист; Листов 1 |
| | | | ЦНИИЭП торгово-бытовых зданий и туристских комплексов г. Москва |

Инв.№подл. | Подпись и дата | Взам.инв.№

Формат А4

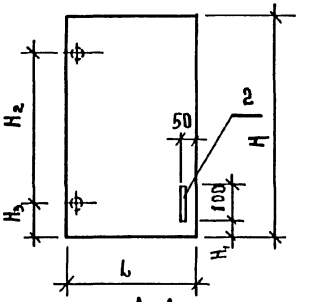


| Обозначение | Рис. | Размеры, мм | | | | |
|---|---|---|---|---|---|---|
| | | ℓ | H | $H_1$ | $H_2$ | $H_3$ |
| 1.279.9-3-21.00.03.00 | 1 | 397 | 600 | 50 | 400 | 100 |
| -01 | 2 | 397 | 600 | 50 | 400 | 100 |
| -02 | 1 | 373 | 690 | 540 | 590 | 50 |
| -03 | 2 | 373 | 690 | 540 | 590 | 50 |

| | | | |
|---|---|---|---|
| Н.контр | Коростелев | | 1.279.9-3-21.00.03.00 СБ |
| Рук.гр. | Астапова | | Дверка сборочный чертеж |
| Инж. | Прокопенко | | Стадия: Р; Масса: ; Масштаб: 1:10; Лист; Листов 1 |
| | | | ЦНИИЭП торгово-бытовых зданий и туристских комплексов г. Москва |

Инв.№подл. | Подпись и дата | Взам.инв.№



Формат А4

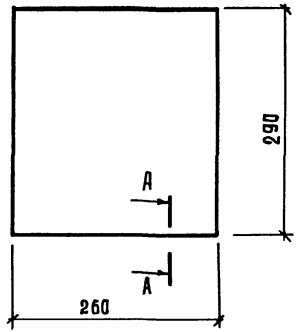


А – А
М 1:1

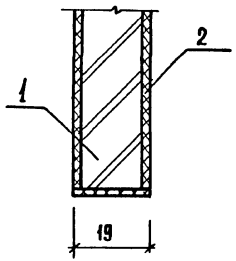


| Формат | Зона | Поз. | Обозначение | Наименование | Кол. | Примечание |
|---|---|---|---|---|---|---|
| | | | | Материалы | | |
| | | 1 | | Плита древесностружечная | | |
| | | | | ГОСТ 10632-77 | 0,1 | м² |
| | | 2 | | Пластик бумажнослоистый | | |
| | | | | ГОСТ 9590-76 | 0,2 | м² |

| | | |
|---|---|---|
| Н.контр. | Коростелев | |
| Рук.гр. | Астапова | |
| Инж. | Прокопенко | |

1.279.9-3-22.00.05.00

Полка

| Стадия | Масса | Масштаб |
|---|---|---|
| Р | | 1:5 |
| Лист | Листов 1 | |

ЦНИИЭП торговых зданий и туристских комплексов г. Москва

Формат А4

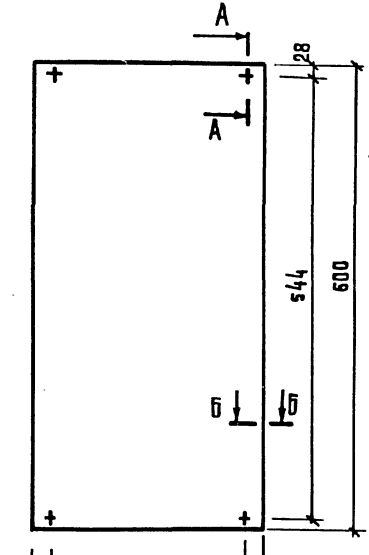


А – А
М 1:1

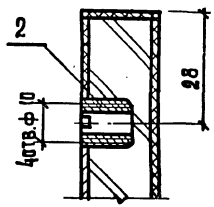


Б – Б
М 1:1

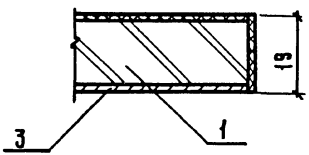


| | | |
|---|---|---|
| Н.контр. | Коростелев | |
| Рук.гр. | Астапова | |
| Инж. | Прокопенко | |

1.279.9-3-21.00.02.000Сб

Щит
Сборочный чертеж

| Стадия | Масса | Масштаб |
|---|---|---|
| Р | | 1:5 |
| Лист | Листов 1 | |

ЦНИИЭП торговых зданий и туристских комплексов г. Москва

Формат А4

| Формат | Зона | Поз. | Обозначение | Наименование | Кол. | Примечание |
|---|---|---|---|---|---|---|
| | | | | **Документация** | | |
| 12 | | | 1.279.9-3-00.00.00.00ТО | Техническое описание | | |
| 12 | | | 1.279.9-3-22.00.00.00СБ | Сборочный чертеж | | |
| | | | | **Сборочные единицы** | | |
| 11 | | 1 | 1.279.9-3-22.00.01.00 | Каркас | 2 | |
| 11 | | 2 | 1.279.9-3-22.00.02.00 | Щит | 1 | |
| 11 | | 3 | 1.279.9-3-22.00.03.00 | Щит | 1 | |
| | | | -01 | | 1 | |
| 11 | | 4 | 1.279.9-3-22.00.04.00 | Щит | 2 | |
| 11 | | 5 | 1.279.9-3-22.00.05.00 | Полка | 1 | |
| 11 | | 6 | 1.279.9-3-21.00.03.00 | Дверка | 1 | |
| | | | -01 | | 1 | |
| | | | | **Детали** | | |
| 11 | | 7 | 1.279.9-3-21.00.00.01-01 | Поддон | 1 | |
| БЧ | | 8 | 1.279.9-3-22.00.00.01 | Стенка задняя | | |
| | | | | Плита древесноволокнистая | | |
| | | | | ГОСТ 8904-76 | | |
| | | | | 590×290×4 | 1 | |

Инв.№ подл. | Подпись и дата | Взам. инв.№

| | | |
|---|---|---|
| Н. контр. | Коростелев | |
| Рук. гр. | Астапова | |
| Инженер | Прокопенко | |

**1.279.9-3-22.00.00.00**

Секция навесная с сушкой для посуды и хранения салфеток

| Стадия | Лист | Листов |
|---|---|---|
| Р | 1 | 2 |

ЦНИИЭП торгово-бытовых зданий и туристских комплексов г. Москва

Формат А4

| Формат | Зона | Поз. | Обозначение | Наименование | Кол. | Примечание |
|---|---|---|---|---|---|---|
| | | | | **Стандартные изделия** | | |
| | | 9 | | Винт М5×25.58 | | |
| | | | | ГОСТ 17473-80 | 8 | |
| | | 10 | | Шайба 5.01.05 | | |
| | | | | ГОСТ 6958-78 | 8 | |
| | | 11 | | Шуруп А 5×15 | | |
| | | | | ГОСТ 1146-80 | 8 | |
| | | 12 | | Шуруп А 3.5×20 | | |
| | | | | ГОСТ 1145-80 | 16 | |
| | | | | **Прочие изделия** | | |
| | | 13 | | Петля 3.12.А | 4 | |
| | | 14 | | Навеска 5.1-В | 2 | |
| | | 15 | | Полкодержатель 5.4.2 | 4 | |
| | | 16 | | Втулка 5.4.1 | 16 | |
| | | 17 | | Сушитель кухонный | 2 | |

Инв.№ подл. | Подпись и дата | Взам. инв.№

**1.279.9-3-22.00.00.00**

Лист 2



Формат А4

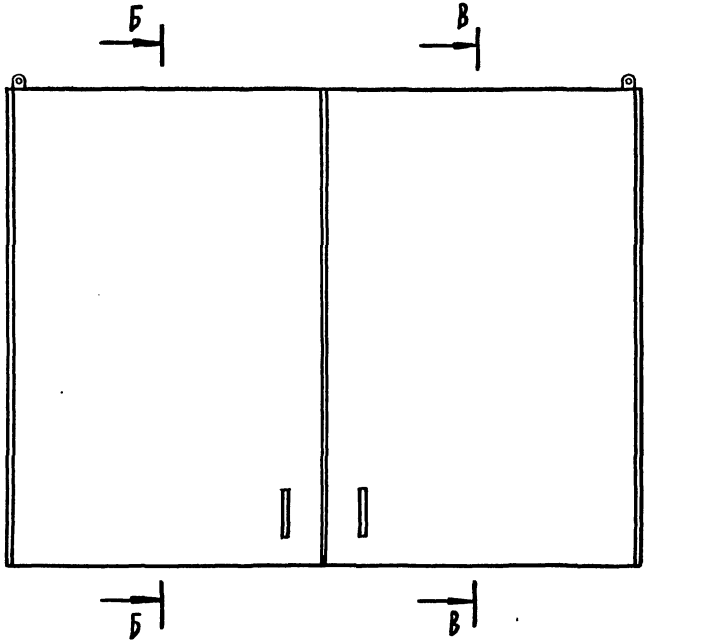


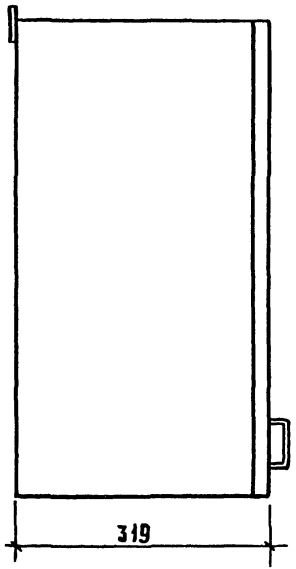


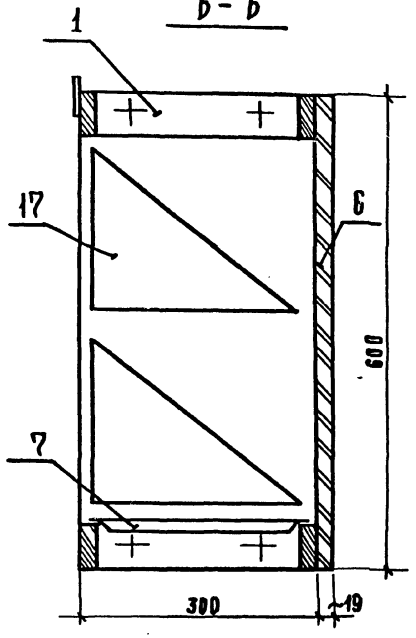


| Марка | Расход материала: ДСП, м² | Облицовка, м² |
|---|---|---|
| СК-3 | 1,64 | 3,28 |

| | | |
|---|---|---|
| Рук. маст. | Бихсон | |
| Гл. инж. | Самовер | |
| Н. контр. | Коростелев | |
| Рук. гр. арх. | Астапова | |
| Инженер | Прокопенко | |

1.279.9-3-22.00.00.00 СБ

Секция навесная с сушкой для посуды и хранения салфеток. Сборочный чертеж

| Стадия | Масса | Масштаб |
|---|---|---|
| Р | 12,0 | 1:10 |
| Лист 1 | Листов 3 | |

ЦНИИЭП торговых зданий и туристских комплексов г. Москва



Формат А3

Инв. № подл. | Подпись и дата | Взам. инв. №

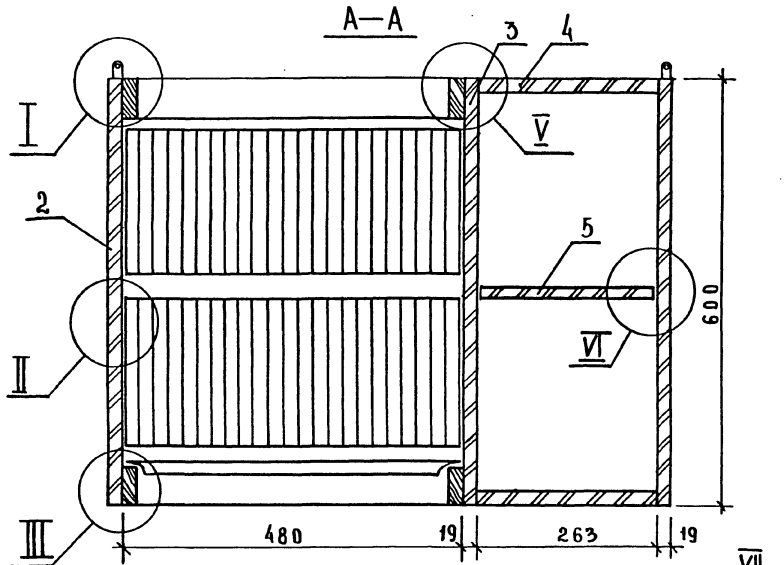


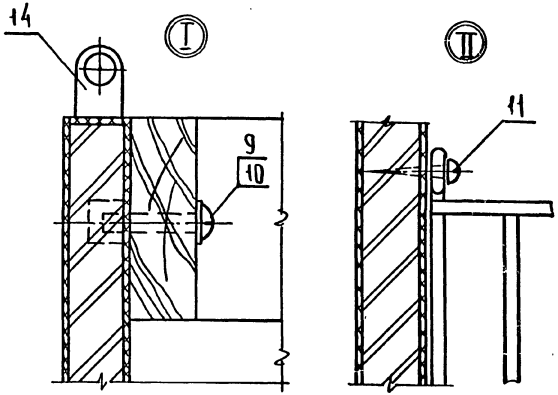


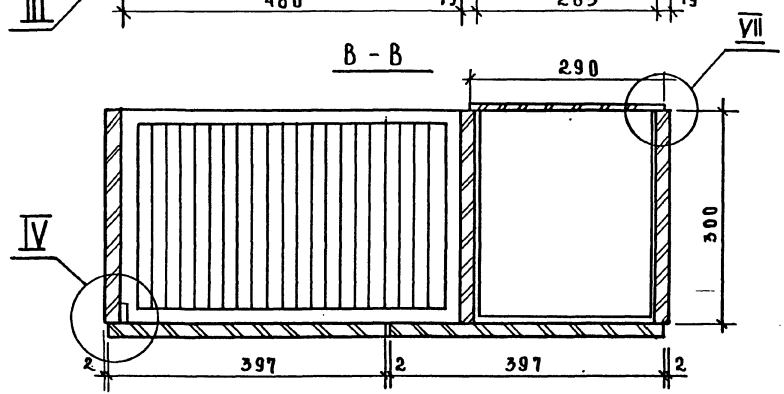


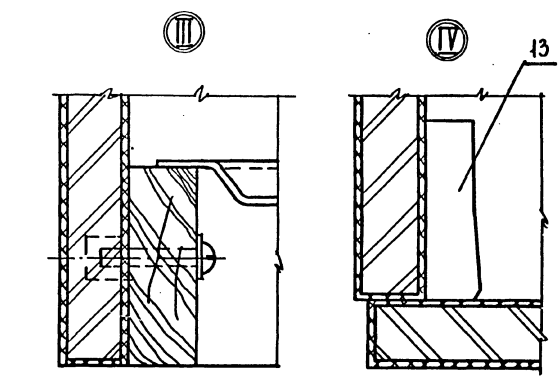




Инв.№ подл. | Подпись и дата | Взам. инв.№

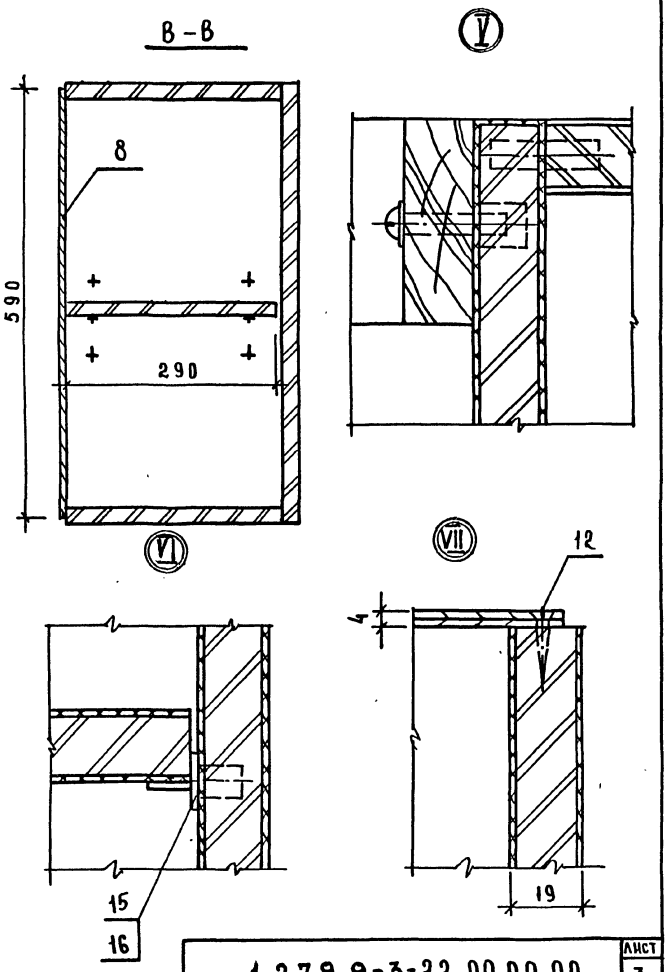


| ФОРМАТ | ЗОНА | ПОЗ. | Обозначение | Наименование | Кол. | Примечание |
|---|---|---|---|---|---|---|
| | | | | Документация | | |
| 12 | | | 1.279.9-3-00.00.00.00ТО | Техническое описание | | |
| 11 | | | 1.279.9-3-22.00.03.00СБ | Сборочный чертеж | | |
| | | | | Детали | | |
| Б.Ч | | 1 | 1.279.9-3-22.00.03.01 | Щит | | |
| | | | | Плита древесностружечная | | |
| | | | | ГОСТ 10632-77 | | |
| | | | | 600×300×16 | 1 | |
| | | | | Прочие изделия | | |
| | | 2 | | Гайка 2.3.2 | 4 | |
| | | | | Материалы | | |
| | | | | Пластик бумажнослоистый | | |
| | | 3 | | ГОСТ 9590-76 | 0.4 | м² |

| | | | |
|---|---|---|---|
| Н.КОНТР | КОРОСТЕЛЕВ | | |
| РУК.ГР | АСТАПОВА | | |
| ИНЖ | ПРОКОПЕНКО | | |

1.279.9-3-22.00.03.00

Щит

| СТАДИЯ | ЛИСТ | ЛИСТОВ |
|---|---|---|
| Р | | 1 |

ЦНИИЭП г. Москва — Торгово-бытовых зданий и туристских комплексов

ИНВ.№ ПОДЛ. | ПОДПИСЬ И ДАТА | ВЗАМ. ИНВ.№

1.279.9-3-22.00.00.00 | ЛИСТ 3

Формат А4

19146 36

Формат А4

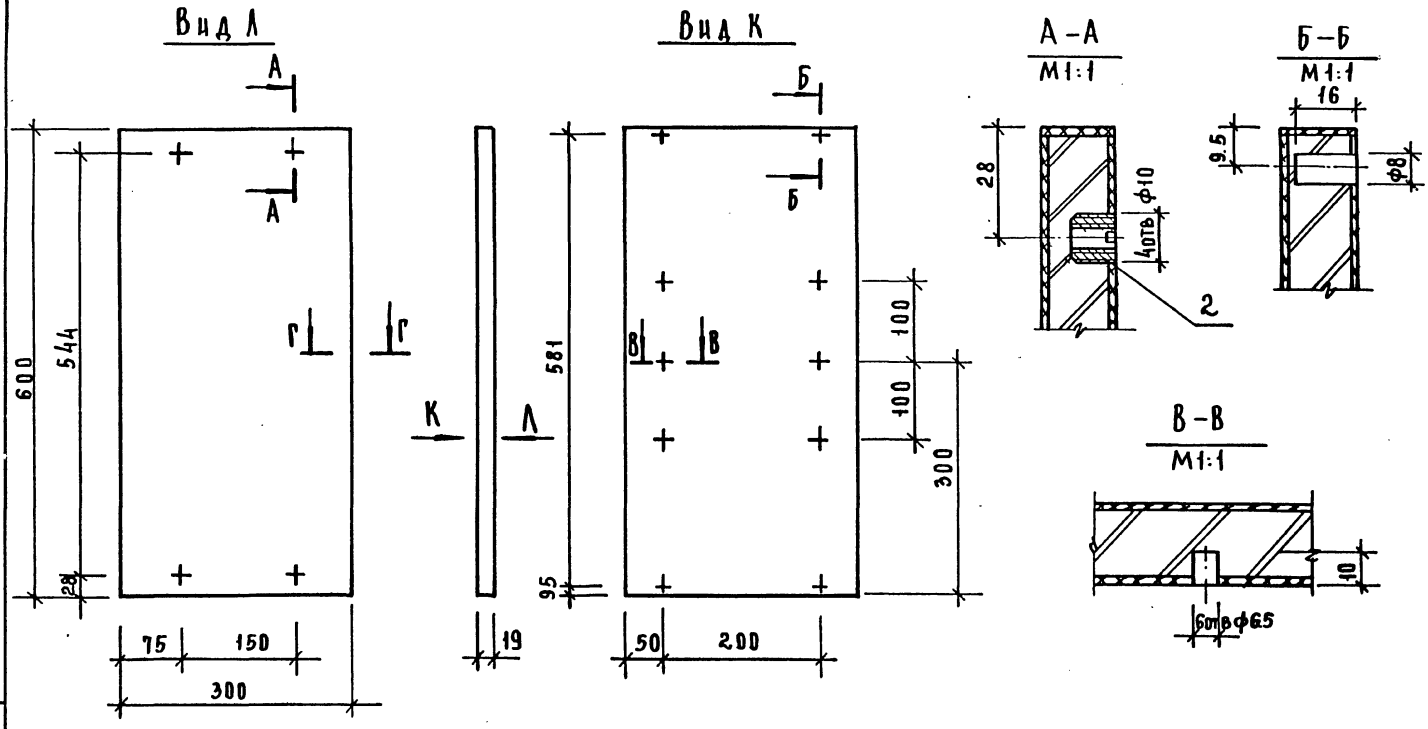


| | | | |
|---|---|---|---|
| | | 1.279.9-3-22.00.03.00СБ | |
| Щит Сборочный чертеж | | Стадия: Р | Масса: | Масштаб: 1:5 |
| | | Лист | Листов 1 |
| Н.контр. Коростелев | | ЦНИИЭП торгово-бытовых зданий и туристских комплексов г. Москва | |
| Рук. гр. Астапова | | | |
| Инж. Прокопенко | | | |

Инв.№ подл. | Подпись и дата | Взам. инв.№



Формат А3

| Формат | Зона | Поз. | Обозначение | Наименование | Кол. | Примечание |
|---|---|---|---|---|---|---|
| | | | | | | |
| | | | | | | |
| | | | | Документация | | |
| | | | | | | |
| 11 | | | 1.279.9-3-22.00.04.00СБ | Сборочный чертеж | | |
| | | | | | | |
| | | | | Детали | | |
| | | | | | | |
| БЧ | | 1 | 1.279.9-3-22.00.04.01 | Щит | | |
| | | | | Плита древесностружечная | | |
| | | | | ГОСТ 10632-77 | | |
| | | | | 300×263×16 | 1 | |
| БЧ | | 2 | 1.279.9-3-22.00.04.02 | | | |
| | | | | Пиломатериал лиственных | | |
| | | | | пород ГОСТ 2695-71* | | |
| | | | | 30×ф8 | 4 | |
| | | | | | | |
| | | | | Материалы | | |
| | | | | | | |
| | | 3 | | Пластик бумажнослоистый | | |
| | | | | ГОСТ 9590-76 | 0.4 | м² |

Инв.№ подл. | Подпись и дата | Взам. инв.№

| | | | |
|---|---|---|---|
| Н. контр | Коростелев | | 1.279.9-3-22.00.04.00 |
| Рук. гр. | Астапова | | Щит |
| Инженер | Прокопенко | | Стадия: Р; Лист: —; Листов: 1 |

ЦНИИЭП торгово-бытовых зданий и туристских комплексов г. Москва

Формат А4



| Формат | Зона | Поз. | Обозначение | Наименование | Кол. | Примечание |
|---|---|---|---|---|---|---|
| | | | | | | |
| | | | | | | |
| | | | | Документация | | |
| 12 | | | 1.279.9-3-00.00.00.00ТО | Техническое описание | | |
| 11 | | | 1.279.9-3-22.00.02.00СБ | Сборочный чертеж | | |
| | | | | | | |
| | | | | Детали | | |
| | | | | | | |
| БЧ | | 1 | 1.279.9-3-22.00.02.01 | Щит | | |
| | | | | Плита древесностружечная | | |
| | | | | ГОСТ 10632-77 | | |
| | | | | 600×300×16 | 1 | |
| | | | | | | |
| | | | | Прочие изделия | | |
| | | | | | | |
| | | 2 | | Гайка 2.3.2 | 4 | |
| | | | | | | |
| | | | | Материалы | | |
| | | | | | | |
| | | 3 | | Пластик бумажнослоистый | | |
| | | | | ГОСТ 9590-76 | 0.4 | м² |

Инв.№ подл. | Подпись и дата | Взам. инв.№

| | | | |
|---|---|---|---|
| Н. контр | Коростелев | | 1.279.9-3-22.00.02.00 |
| Рук. гр | Астапова | | Щит |
| Инжен. | Прокопенко | | Стадия: Р; Лист: —; Листов: 1 |

ЦНИИЭП торгово-бытовых зданий и туристских комплексов г. Москва



Формат А4

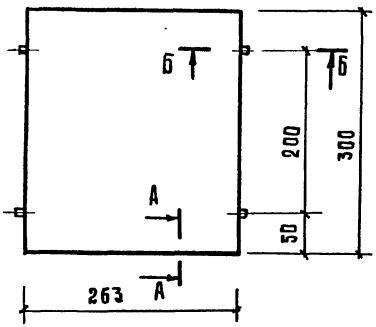


А-А
М 1:1

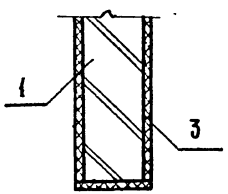


Б-Б
М 1:1

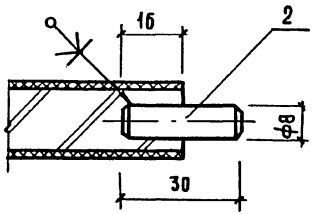


| | | | | | |
|---|---|---|---|---|---|
| | | | | 1.279.9-3-22.00.04.00СБ | |
| | | | | Щит Сборочный чертеж | Стадия: Р; Масса: ; Масштаб: 1:5; Лист: ; Листов 1 |
| Н.контр. | Коростелев | | | ЦНИИЭП г. Москва | торгово-бытовых зданий и туристских комплексов |
| Рук.гр. | Астапова | | | | |
| Инженер | Прокопенко | | | | |

Инв.№ подл. | Подпись и дата | Взам.инв.№

Формат А4

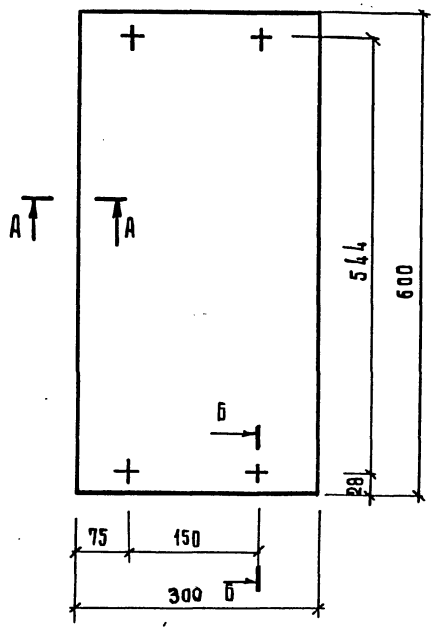


А-А
М 1:1

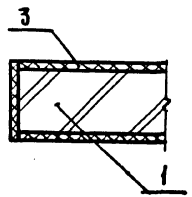


Б-Б
М 1:1

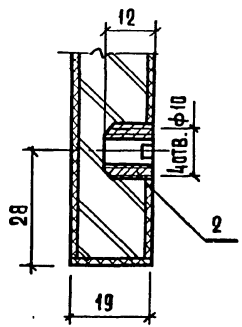


| | | | | | |
|---|---|---|---|---|---|
| | | | | 1.279.9-3-22.00.02.00СБ | |
| | | | | Щит Сборочный чертеж | Стадия: Р; Масса: ; Масштаб: 1:5; Лист: ; Листов 1 |
| Н.контр. | Коростелев | | | ЦНИИЭП г. Москва | торгово-бытовых зданий и туристских комплексов |
| Рук.гр. | Астапова | | | | |
| Инж. | Прокопенко | | | | |

Инв.№ подл. | Подпись и дата | Взам.инв.№



Формат А4

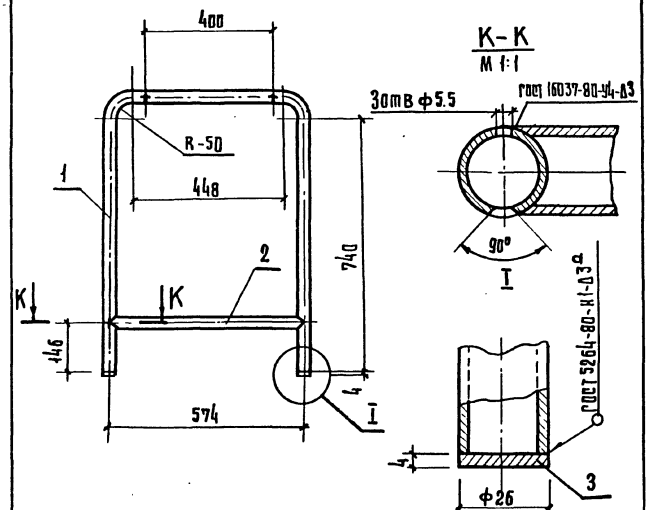


1 Предельные отклонения размеров: отверстий Н14, остальных $\pm\frac{IT14}{2}$

2 Покрытие: Н.15.б.

| | | | | | | | |
|---|---|---|---|---|---|---|---|
| | | | | 1.279.9-3-23.00.01.00СБ | | | |
| | | | | Боковина Сборочный чертеж | Стадия | Масса | Масштаб |
| | | | | | Р | 3,35 | 1:10 |
| | | | | | Лист | Листов 1 | |
| Н.контр. | Коростелев | | | ЦНИИЭП г. Москва | торгово-бытовых зданий и туристских комплексов | | |
| Рук.гр. | Астапова | | | | | | |
| Инж. | Прокопенко | | | | | | |

Формат А4

ИНВ.№ ПОДЛ. | ПОДПИСЬ И ДАТА | ВЗАМ. ИНВ.№



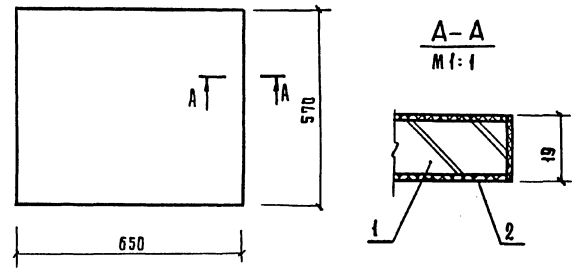


| Формат | Зона | Поз. | Обозначение | Наименование | Кол. | Примечание |
|---|---|---|---|---|---|---|
| | | | | | | |
| | | | | Материалы | | |
| | | | | | | |
| | | 1 | | Плиты древесностружечные | | |
| | | | | ГОСТ 10632-77 | 0.42 | м² |
| | | 2 | | Пластик бумажнослоистый | | |
| | | | | ГОСТ 9590-76 | 0.8 | м² |
| | | | | | | |

| | | | | | | | |
|---|---|---|---|---|---|---|---|
| | | | | 1.279.9-3-24.00.03.00 | | | |
| | | | | Полка | Стадия | Масса | Масштаб |
| | | | | | Р | | 1:10 |
| | | | | | Лист | Листов 1 | |
| Н.контр. | Коростелев | | | ЦНИИЭП г. Москва | торгово-бытовых зданий и туристских комплексов | | |
| Рук.гр. | Астапова | | | | | | |
| Инж. | Прокопенко | | | | | | |

19146 40

Формат А4

ИНВ.№ ПОДЛ. | ПОДПИСЬ И ДАТА | ВЗАМ. ИНВ.№

| Формат | Зона | Поз. | Обозначение | Наименование | Кол. | Примечание |
|---|---|---|---|---|---|---|
| | | | | | | |
| | | | | Документация | | |
| | | | | | | |
| 11 | | | 1.279.9-3-23.00.01.000Сб | Сборочный чертеж | | |
| | | | | | | |
| | | | | Детали | | |
| | | | | | | |
| | | | | Связь | | |
| | | | | Труба 20×3 | | |
| | | | | ГОСТ 3262-75* | | |
| Бч | | 1 | 1.279.9-3-23.00.01.01 | $\ell$=1714 | 1 | 2.48кг |
| Бч | | 2 | 1.279.9-3-23.00.01.02 | $\ell$=560 | 1 | 0.81кг |
| | | | | | | |
| Бч | | 3 | 1.279.9-3-23.00.01.03 | Подпятник | | |
| | | | | Круг 26 ГОСТ 2590-71* / Ст3кп2 ГОСТ 535-79 | | |
| | | | | $\ell$=4 | 4 | 0.06кг. |

Инв.№подл. | Подпись и дата | Взам. инв.№

1.279.9-3-23.00.01.00

| | | | |
|---|---|---|---|
| Н.контр. | Коростелев | | |
| Рук.гр. | Астапова | | |
| Инж. | Прокопенко | | |

Боковина

| Стадия | Лист | Листов |
|---|---|---|
| Р | | 1 |

ЦНИИЭП торгово-бытовых зданий и туристских комплексов г. Москва

Формат А4

| Формат | Зона | Поз. | Обозначение | Наименование | Кол. | Примечание |
|---|---|---|---|---|---|---|
| | | | | | | |
| | | | | Документация | | |
| | | | | | | |
| 12 | | | 1.279.9-3-24.00.00.000Сб | Сборочный чертеж | | |
| | | | | | | |
| | | | | Сборочные единицы | | |
| | | | | | | |
| 11 | | 1 | 1.279.9-3-24.00.01.00 | Боковина | 2 | |
| 11 | | 2 | 1.279.9-3-24.00.02.00 | Поддон | 2 | |
| 11 | | 3 | 1.279.9-3-24.00.03.00 | Полка | 2 | |
| | | | | | | |
| | | | | Стандартные изделия | | |
| | | | | | | |
| | | 4 | | Гайка М5.5 | | |
| | | | | ГОСТ 11860-73* | 16 | Никелированная |
| | | 5 | | Шуруп А 4×16 | | |
| | | | | ГОСТ 1146-80 | 4 | |

Инв.№подл. | Подпись и дата | Взам. инв.№

1.279.9-3-24.00.00.00

| | | | |
|---|---|---|---|
| Н.контр. | Коростелев | | |
| Рук.гр. | Астапова | | |
| Инж. | Прокопенко | | |

Стол раздаточный

| Стадия | Лист | Листов |
|---|---|---|
| Р | | 1 |

ЦНИИЭП торгово-бытовых зданий и туристских комплексов г. Москва



Формат А4

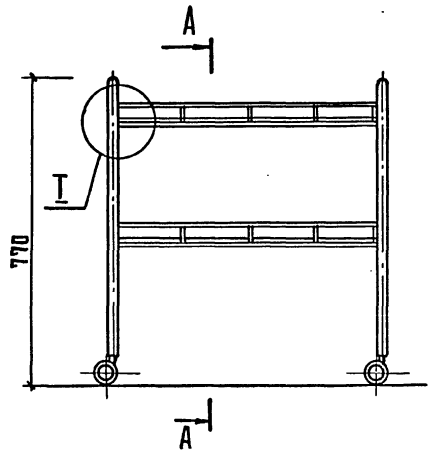


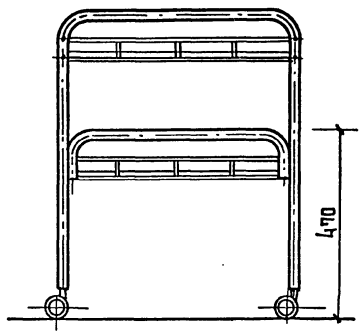


А - А

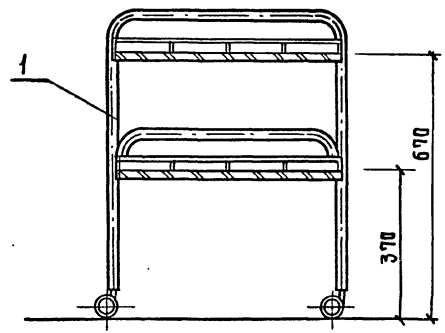


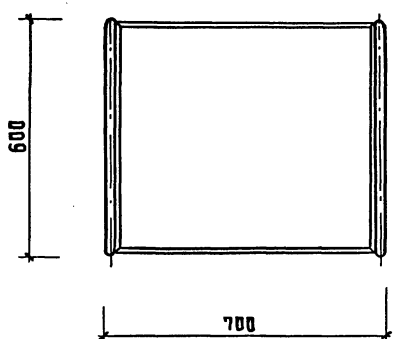


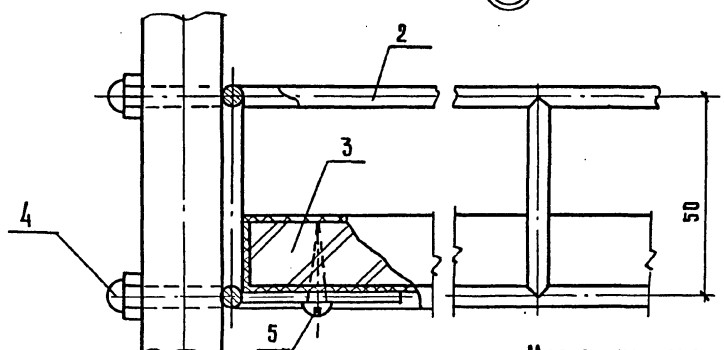


Марка изделия СК-6

| | | | | | |
|---|---|---|---|---|---|
| | | | | 1.279.9-3-24.00.00.00СБ | |
| | | | | Стол раздаточный Сборочный чертеж | Стадия: Р; Масса: 16.1; Масштаб: 1:10; Лист; Листов 1 |
| | | | | | ЦНИИЭП торговых зданий и туристских комплексов г. Москва |
| Рук.маст. | Биксон | | | | |
| Гл.инж.м. | Самовер | | | | |
| Н.контр. | Коростелев | | | | |
| Рук.гр.арх. | Астапова | | | | |
| Инженер | Прокопенко | | | | |

Инв.№ подл. | Подпись и дата | Взам.инв.№

| Формат | Зона | Поз. | Обозначение | Наименование | Кол. | Примечание |
|---|---|---|---|---|---|---|
| | | | | Документация | | |
| 12 | | | 1.279.9-3-00.00.00.00ТО | Техническое описание | | |
| 11 | | | 1.279.9-3-23.00.04.00СБ | Сборочный чертеж | | |
| | | | | Детали | | |
| БЧ | | 1 | 1.279.9-3-23.00.04.01 | Щит | | |
| | | | | Плита древесностружечная | | |
| | | | | ГОСТ 10632-77 | | |
| | | | | 796×596×16 | 1 | |
| | | | | Прочие изделия | | |
| | | 2 | | Гайка 2.3.2 | 4 | |
| | | 3 | | Профиль СП ℓ=800 | 2 | |
| | | 4 | | ℓ=600 | 2 | |
| | | | | Материалы | | |
| | | 5 | | Пластик бумажнослоистый | | |
| | | | | ГОСТ 9590-76 | 0.5 | м² |
| | | 6 | | Шпон лущеный | | |
| | | | | ГОСТ 99-75 | 1.0 | м² |

Инв. № подл. | Подпись и дата | Взам. инв. №

1.279.9-3-23.00.04.00

Крышка

| | | | | |
|---|---|---|---|---|
| | | Стадия | Лист | Листов |
| | | Р | | 1 |

н. контр. Коротелев
рук. гр. Астапова
инж. Прокопенко

ЦНИИЭП г. Москва — торгово-бытовых зданий и туристских комплексов

| Формат | Зона | Поз. | Обозначение | Наименование | Кол. | Примечание |
|---|---|---|---|---|---|---|
| | | | | Документация | | |
| 11 | | | 1.279.9-3-23.00.02.00СБ | Сборочный чертеж | | |
| | | | | Детали | | |
| | | | | Связь | | |
| | | | | Труба 20×3 | | |
| | | | | ГОСТ 3262-75* | | |
| БЧ | | 1 | 1.279.9-3-23.00.02.01 | ℓ=760 | 1 | 1.1 кг. |
| БЧ | | 2 | 1.279.9-3-23.00.02.02 | ℓ=16 | 2 | 0.02 кг. |
| БЧ | | 3 | 1.279.9-3-23.00.02.03 | Гайка | | |
| | | | | Круг 20 ГОСТ 2590-71* Ст3кп2 ГОСТ 535-79 | | |
| | | | | ℓ=15 | 2 | 0.06 кг |

Инв. № подл. | Подпись и дата | Взам. инв. №

1.279.9-3-23.00.02.00

Связь верхняя

| | | | | |
|---|---|---|---|---|
| | | Стадия | Лист | Листов |
| | | Р | | 1 |

н. контр. Коротелев
рук. гр. Астапова
инж. Прокопенко

ЦНИИЭП г. Москва — торгово-бытовых зданий и туристских комплексов

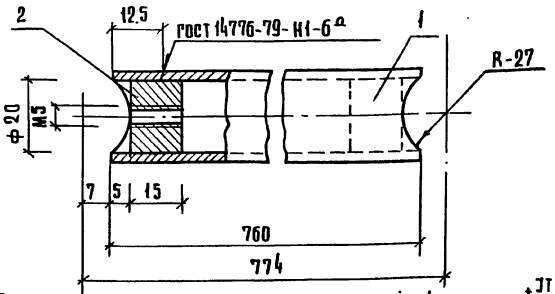


1 Предельные отклонения размеров: отверстий H14, остальных $\pm\frac{IT14}{2}$

2 Покрытие: Н.15.б

| Формат | Зона | Поз. | Обозначение | Наименование | Кол. | Примечание |
|---|---|---|---|---|---|---|
| | | | | Детали | | |
| Б.Ч | | 1 | 1.279.9-3-23.00.03.01 | Связь | | |
| | | | | Труба 20×3 | | |
| | | | | ГОСТ 3262-75* | | |
| | | | | $\ell$=760 | 1 | 1,1 кг. |
| Б.Ч. | | 2 | 1.279.9-3-23.00.03.02 | Гайка | | |
| | | | | Круг 20 ГОСТ 2590-71* Ст.3кп2 ГОСТ 535-79 | | |
| | | | | $\ell$=15 | 2 | 0.06 кг. |

| | | | |
|---|---|---|---|
| Н.контр. | Коростелев | | |
| Рук.гр. | Астапова | | |
| Инж. | Прокопенко | | |

1.279.9-3-23.00.03.00

Связь нижняя

| Стадия | Масса | Масштаб |
|---|---|---|
| Р | 1,16 | 1:1 |
| Лист | Листов 1 | |

ЦНИИЭП торгово-бытовых зданий и туристских комплексов г. Москва

Формат А4

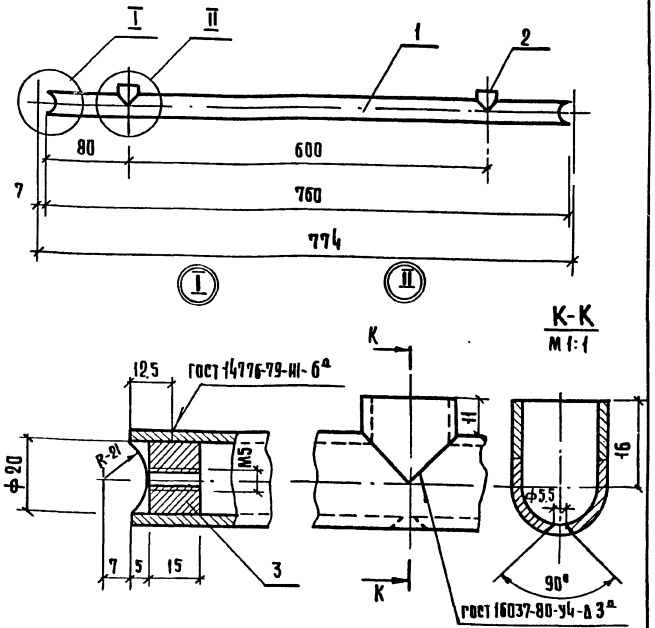


1 Предельные отклонения размеров: отверстий H14, остальных $\pm\frac{IT14}{2}$

2 Покрытие: Н. 15.б

| | | | |
|---|---|---|---|
| Н.контр. | Коростелев | | |
| Рук. гр. | Астапова | | |
| Инж. | Прокопенко | | |

1.279.9-3-23.00.02.00СБ

Связь верхняя Сборочный чертеж

| Стадия | Масса | Масштаб |
|---|---|---|
| Р | 1,18 | 1:5 |
| Лист | Листов 1 | |

ЦНИИЭП торгово-бытовых зданий и туристских комплексов г. Москва

19146 44

Формат А4

Инв.№ подл. | Подпись и дата | Взам. инв.№

| Формат | Зона | Поз. | Обозначение | Наименование | Кол. | Примечание |
|---|---|---|---|---|---|---|
| | | | | | | |
| | | | | | | |
| | | | | Документация | | |
| | | | | | | |
| | | | | | | |
| 11 | | | 1.279.9-3-25.00.03.00СБ | Сборочный чертеж | | |
| | | | | | | |
| | | | | | | |
| | | | | Детали | | |
| | | | | | | |
| БЧ | | 1 | 1.279.9-3-25.00.03.01 | Щит | | |
| | | | | Плита древесностружечная | | |
| | | | | ГОСТ 10632-77 | | |
| | | | | 758×600×16 | 1 | |
| БЧ | | 2 | 1.279.9-3-25.00.02.02 | Шкант | | |
| | | | | Пиломатериал лиственных | | |
| | | | | пород ГОСТ 2695-71* | 2 | |
| | | | | | | |
| | | | | Материалы | | |
| | | | | | | |
| | | 3 | | Пластик бумажнослоистый | | |
| | | | | ГОСТ 9590-76 | 0.5 | м² |
| | | 4 | | Шпон лущёный | | |
| | | | | ГОСТ 99-75* | 1.0 | м² |

1.279.9-3-25.00.03.00

| | | | | |
|---|---|---|---|---|
| Н.контр | Коростелев | | Щит задний | Стадия: Р; Лист; Листов: 1 |
| Рук.гр | Астапова | | | ЦНИИЭП торгово-бытовых зданий и туристских комплексов г.Москва |
| Инж. | Прокопенко | | | |

Формат А4

Инв.№ подл. | Подпись и дата

| Формат | Зона | Поз. | Обозначение | Наименование | Кол. | Примечание |
|---|---|---|---|---|---|---|
| | | | | | | |
| | | | | | | |
| | | | | Документация | | |
| | | | | | | |
| 12 | | | 1.279.9-3-00.00.00.00ТО | Техническое описание | | |
| 11 | | | 1.279.9-3-25.00.01.00СБ | Сборочный чертеж | | |
| | | | | | | |
| | | | | | | |
| | | | | Детали | | |
| | | | | | | |
| БЧ | | 1 | 1.279.9-3-25.00.01.01 | Щит | | |
| | | | | Плита древесностружечная | | |
| | | | | ГОСТ 10632-77 | | |
| | | | | 796×596×16 | 1 | |
| | | | | | | |
| | | | | Прочие изделия | | |
| | | | | | | |
| | | 2 | | Гайка 2.3.2 | 6 | |
| | | 3 | | Профильсе = 2800 | | |
| | | | | Материалы | | |
| | | | | | | |
| | | 4 | | Пластик бумажнослоистый | | |
| | | | | ГОСТ 9590-76 | 0.5 | м² |
| | | 5 | | Шпон лущеный | | |
| | | | | ГОСТ 99-75* | 1.0 | м² |

1.279.9-3-25.00.01.00

| | | | | |
|---|---|---|---|---|
| Н.контр | Коростелев | | Крышка | Стадия: Р; Лист; Листов: 1 |
| Рук.гр | Астапова | | | ЦНИИЭП торгово-бытовых зданий и туристских комплексов г.Москва |
| Инж. | Прокопенко | | | |

19146 45 Формат А4

Инв.№ подл. | Подпись и дата | Взам.инв.№

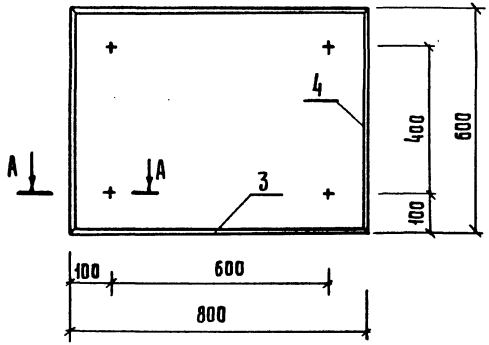


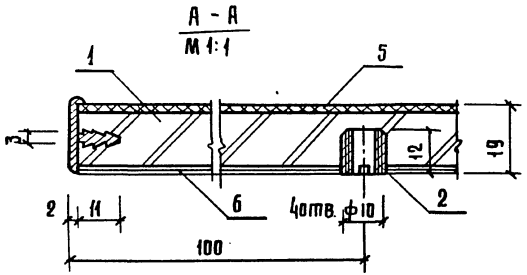


| | | | | | |
|---|---|---|---|---|---|
| | | | | 1.279.9-3-23.00.04.00. СБ | |
| | | | | Крышка<br>Сборочный чертеж | стадия: Р; масса: ; масштаб: 1:10<br>лист; листов 1<br>ЦНИИЭП г. Москва — торгово-бытовых зданий и туристских комплексов |
| н.контр. | Коростелев | | | | |
| рук.гр. | Астапова | | | | |
| инж. | Прокопенко | | | | |

Инв. № подл. | Подпись и дата | Взам. инв. №

Формат А4

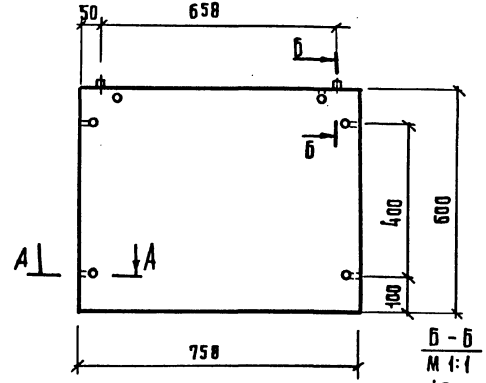


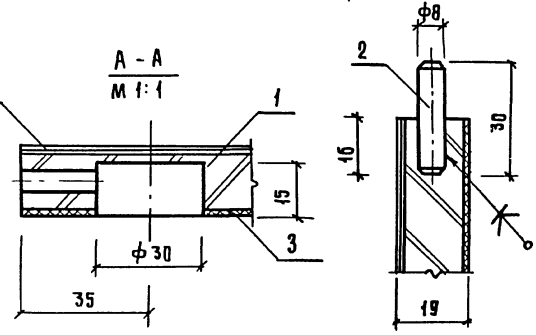


| | | | | | |
|---|---|---|---|---|---|
| | | | | 1.279.9-3-25.00.03.00 СБ | |
| | | | | Щит задний<br>Сборочный чертеж | стадия: Р; масса: ; масштаб: 1:10<br>лист; листов 1<br>ЦНИИЭП г. Москва — торгово-бытовых зданий и туристских комплексов |
| н.контр. | Коростелев | | | | |
| рук.гр. | Астапова | | | | |
| инж. | Прокопенко | | | | |

Инв. № подл. | Подпись и дата | Взам. инв. №



Формат А4

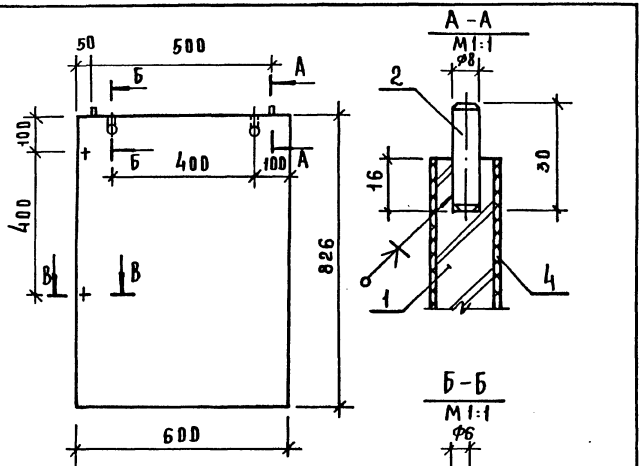





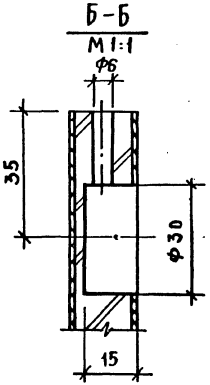


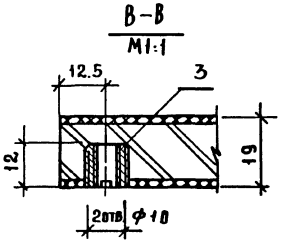


| | | | | |
|---|---|---|---|---|
| | 1.279.9-3-25.00.02.00 СБ | | | |
| Боковина Сборочный чертеж | Стадия | Масса | Масштаб | |
| | Р | | 1:10 | |
| | Лист | Листов 1 | | |
| Н.контр Коростелев<br>Рук.гр Астапова<br>Инж Прокопенко | ЦНИИЭП торгово-бытовых зданий и туристских комплексов г.Москва | | | |

Инв.№ подл | Подпись и дата | Взам.инв.№

Формат А4

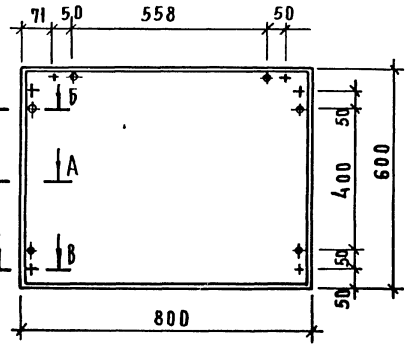


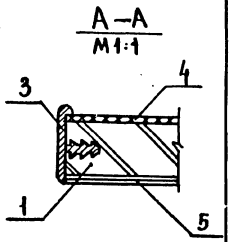


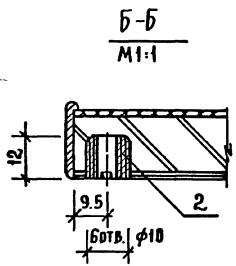


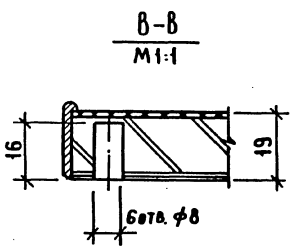


| | | | | |
|---|---|---|---|---|
| | 1.279.9-3-25.00.01.00 СБ | | | |
| Крышка Сборочный чертеж | Стадия | Масса | Масштаб | |
| | Р | | 1:10 | |
| | Лист | Листов 1 | | |
| Н.контр Коростелев<br>Рук.гр Астапова<br>Инж Прокопенко | ЦНИИЭП торгово-бытовых зданий и туристских комплексов г.Москва | | | |

Инв.№ подл | Подпись и дата | Взам.инв.№



Формат А4

| Формат | Зона | Поз. | Обозначение | Наименование | Кол. | Примечание |
|---|---|---|---|---|---|---|
| | | | | Документация | | |
| 12 | | | 1.279.9-3-00.00.00.00ТО | Техническое описание | | |
| 12 | | | 1.279.9-3-25.00.00.00 СБ | Сборочный чертеж | | |
| | | | | Сборочные единицы | | |
| 11 | | 1 | 1.279.9-3-25.00.01.00 | Крышка | 1 | |
| 11 | | 2 | 1.279.9-3-25.00.02.00 | Боковина | 2 | |
| 11 | | 3 | 1.279.9-3-25.00.03.00 | Щит задний | 1 | |
| | | | | Стандартные изделия | | |
| | | 4 | | Шуруп А 3х12 ГОСТ 1145-80 | 4 | |
| | | | | Прочие изделия | | |
| | | 5 | | Наконечник 9.3.-Ж | 4 | |
| | | 6 | | Стяжка винтовая 21.5 | 10 | |

Инв.№ подл. | Подпись и дата | Взам. инв.№

| | | | |
|---|---|---|---|
| Н. контр. | Коростелев | | 1.279.9-3-25.00.00.00 |
| Рук. гр. | Астапова | | Стол рабочий |
| Н. инж. | Прокопенко | | Стадия Р; Лист; Листов 1 |

ЦНИИЭП торгово-бытовых зданий и туристских комплексов г. Москва

Формат А4

| Формат | Зона | Поз. | Обозначение | Наименование | Кол. | Примечание |
|---|---|---|---|---|---|---|
| | | | | Документация | | |
| 11 | | | 1.279.9-3-25.00.02.00 СБ | Сборочный чертеж | | |
| | | | | Детали | | |
| БЧ | | 1 | 1.279.9-3-25.00.02.01 | Щит<br>Плита древесностружечная ГОСТ 10632-77<br>826х600х16 | 1 | |
| БЧ | | 2 | 1.279.9-3-25.00.02.02 | Шкант<br>Пиломатериал лиственных пород ГОСТ 2695-71* | 2 | |
| | | | | Прочие изделия | | |
| | | 3 | | Гайка 2.3.2 | 2 | |
| | | | | Материалы | | |
| | | 4 | | Пластик бумажнослоистый ГОСТ 9590-76 | 1.0 | м² |

Инв.№ подл. | Подпись и дата | Взам. инв.№

| | | | |
|---|---|---|---|
| Н. контр. | Коростелев | | 1.279.9-3-25.00.02.00 |
| Рук. гр. | Астапова | | Боковина |
| Н. инж. | Прокопенко | | Стадия Р; Лист; Листов 1 |

ЦНИИЭП торгово-бытовых зданий и туристских комплексов г. Москва



Формат А4

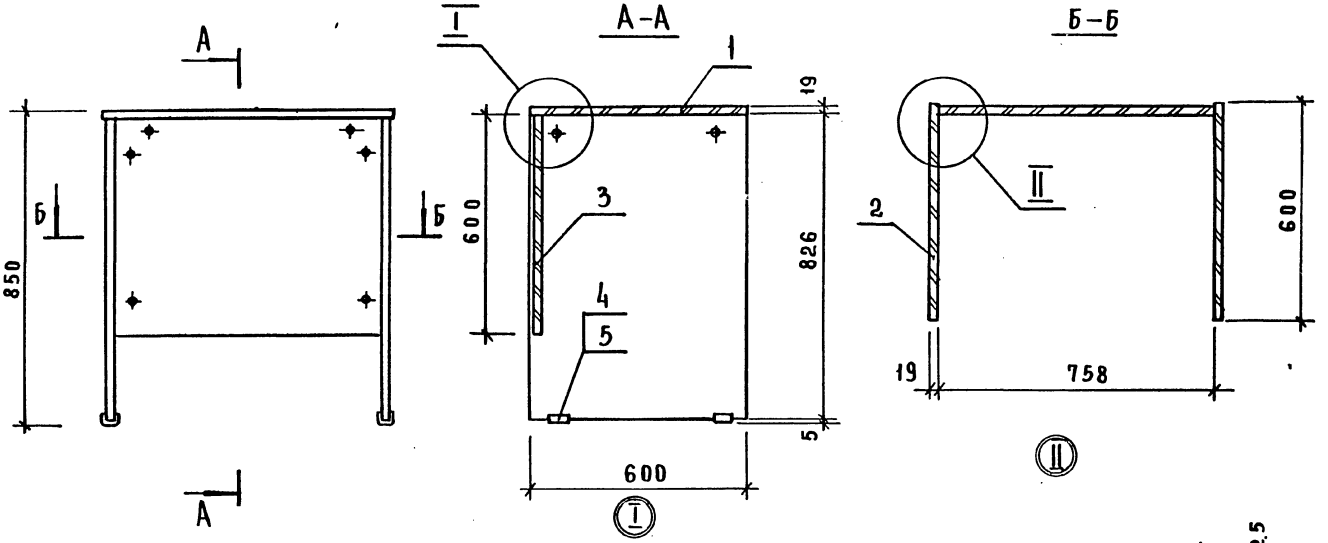


Марка изделия СК-5

1.279.9-3-25.00.00.00 СБ

Стол рабочий
Сборочный чертеж

| | | | |
|---|---|---|---|
| Стадия | Масса | Масштаб | |
| Р | | 1:10 | |
| Лист | Листов 1 | | |

| | | |
|---|---|---|
| Рук. маст | Бикбов | |
| Гл. инж. | Самовер | |
| Н. контр. | Коростелев | |
| Рук. гр. арх | Астапова | |
| Инженер | Прокопенко | |

ЦНИИЭП торгово-бытовых зданий и туристских комплексов г. Москва



Формат А3

Инв. № подл. | Подпись и дата | Взам. инв. №

| Формат | Зона | Поз. | Обозначение | Наименование | Кол. | Примечание |
|---|---|---|---|---|---|---|
| | | | | | | |
| | | | | | | |
| | | | | Документация | | |
| | | | | | | |
| 12 | | | 1.279.9-3-24.00.02.00 СБ | Сборочный чертеж | | |
| | | | | | | |
| | | | | Детали | | |
| | | | | | | |
| | | | | Связь | | |
| | | | | Круг $\frac{\text{5 ГОСТ 2590-71*}}{\text{Ст 3кп2 ГОСТ 535-79}}$ | | |
| Б.ч | 1 | | 1.279.9-3-24.00.02.01 | $\ell$ = 720 | 4 | 0.46кг |
| Б.ч | 2 | | 1.279.9-3-24.00.02.02 | $\ell$ = 580 | 4 | 0.32кг |
| Б.ч | 3 | | 1.279.9-3-24.00.02.03 | $\ell$ = 50 | 16 | 0.13кг. |
| Б.ч | 4 | | 1.279.9-3-24.00.02.04 | Пластина | | |
| | | | | Лист $\frac{\text{В 3 ГОСТ 19903-74*}}{\text{Ст.3 ГОСТ 16523-70*}}$ | | |
| | | | | 40×40 | 4 | 0.09кг. |

Инв.№подл. | Подпись и дата | Взам. инв.№

| | | |
|---|---|---|
| Н.контр. | Коростелев | |
| Рук.гр. | Астапова | |
| Инж. | Прокопенко | |

1.279.9-3-24.00.02.00

Поддон

| Стадия | Лист | Листов |
|---|---|---|
| Р | | 1 |

ЦНИИЭП г. Москва — торгово-бытовых зданий и туристских комплексов

Формат А4

| Формат | Зона | Поз. | Обозначение | Наименование | Кол. | Примечание |
|---|---|---|---|---|---|---|
| | | | | | | |
| | | | | Документация | | |
| 12 | | | 1.279.9-3-00.00.00.00ТО | Техническое описание | | |
| 12 | | | 1.279.9-3-24.00.01.00 СБ | Сборочный чертеж | | |
| | | | | | | |
| | | | | Детали | | |
| | | | | Стойка | | |
| | | | | Труба 15×2.5 | | |
| | | | | ГОСТ 3262-75* | | |
| Б.ч | 1 | | 1.279.9-3-24.00.01.01 | $\ell$ = 1944 | 1 | 1.99кг. |
| Б.ч | 2 | | 1.279.9-3-24.00.01.02 | $\ell$ = 740 | 1 | 0.74кг. |
| | | | | | | |
| Б.ч | 3 | | 1.279.9-3-24.00.01.03 | Гайка | | |
| | | | | Круг $\frac{\text{15 ГОСТ 2590-71*}}{\text{Ст. 3кп2 ГОСТ 535-79}}$ | 2 | 0.04кг. |
| | | | | | | |
| | | | | Прочие изделия | | |
| | | | | | | |
| | | 4 | | Опора шаровая 9.1.Б | 2 | |

Инв.№подл. | Подпись и дата | Взам. инв.№

| | | |
|---|---|---|
| Н.контр. | Коростелев | |
| Рук.гр. | Астапова | |
| Инж. | Прокопенко | |

1.279.9-3-24.00.01.00

Боковина

| Стадия | Лист | Листов |
|---|---|---|
| Р | | 1 |

ЦНИИЭП г. Москва — торгово-бытовых зданий и туристских комплексов



Формат А4

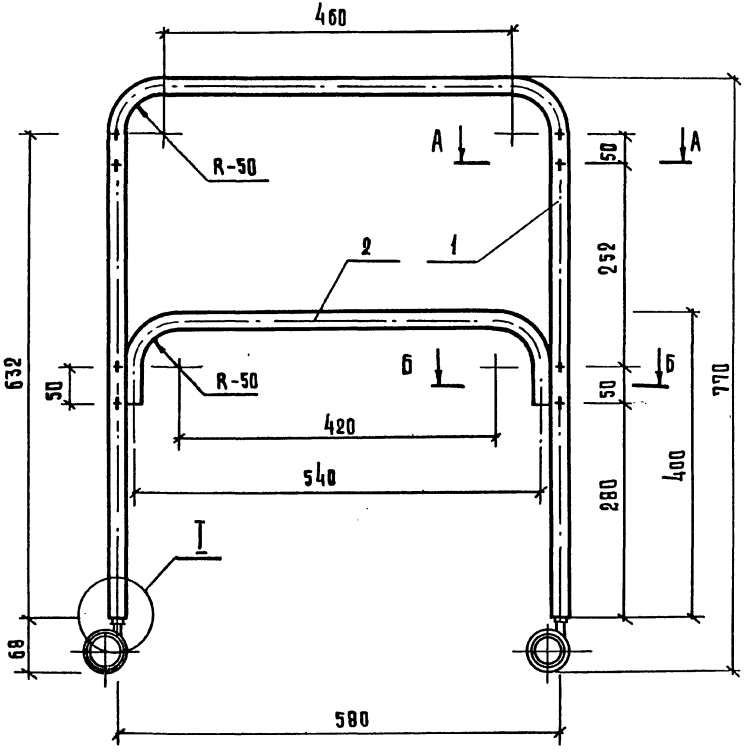


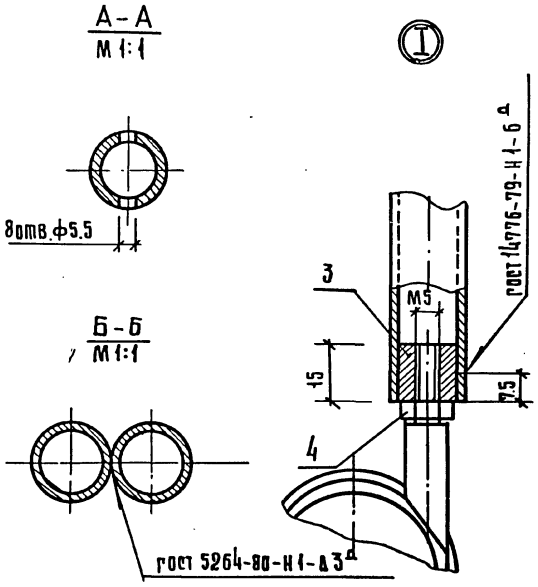


1 Предельные отклонения размеров; отверстий $H14$, остальных $\pm \frac{IT14}{2}$

2 Покрытие Н.15.Б

| | | | |
|---|---|---|---|
| | | 1.279.9-3-24.00.01.00 СБ | |
| Н.контр. | Коростелев | Боковина<br>Сборочный чертеж | Стадия: Р; Масса: 2,77; Масштаб: 1:5<br>Лист; Листов 1 |
| Гл.гр.Арх. | Астапова | | |
| Инженер | Проколенко | ЦНИИЭП г. Москва | торгово-бытовых зданий и туристских комплексов |



Инв.№ подл. | Подпись и дата | Взам. инв.№

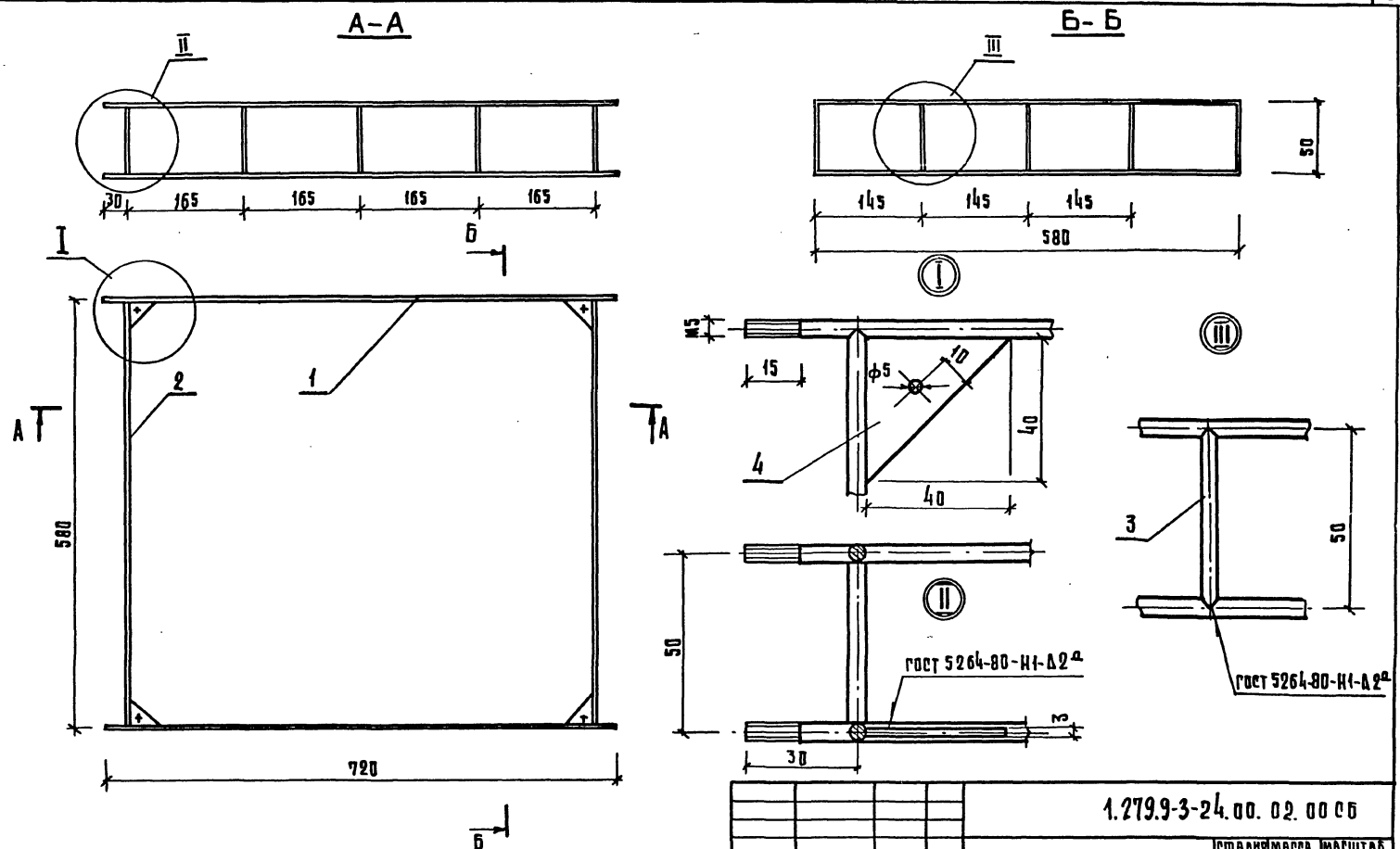


1 Предельные отклонения размеров; отверстий H14 остальных $\pm \frac{IT14}{2}$

2 Покрытие: Н.15.б

| | | | |
|---|---|---|---|
| Н.контр. | Коростелев | | |
| Рук.гр.арх. | Астапова | | |
| Инженер | Прокопенко | | |

1.279.9-3-24.00.02.00 СБ

Поддон
Сборочный чертеж

| стадия | масса | масштаб |
|---|---|---|
| Р | 1.0 | 1:5 |
| лист | листов 1 | |

ЦНИИЭП торгово-бытовых зданий и туристических комплексов г. Москва

Инв.№ подл. | Подпись и дата | Взам. инв.№

19146 52 Формат А3

| Формат | Зона | Поз. | Обозначение | Наименование | Кол. | Примечание |
|---|---|---|---|---|---|---|
| | | | | Документация | | |
| | | | | | | |
| 12 | | | 1.279.9-3-26.00.00.00 СБ | Сборочный чертеж | | |
| | | | | | | |
| | | | | Сборочные единицы | | |
| 11 | | 1 | 1.279.9-3-26.00.01.00 | Боковина | 2 | |
| | | | | Стандартные изделия | | |
| | | 2 | | Винт М8х40.58 | | |
| | | | | ГОСТ 17473-80 | 20 | |
| | | 3 | | Шайба 8.01.05 | | |
| | | | | ГОСТ 6958-78 | 20 | |
| | | 4 | | Гайка М8.05 | | |
| | | | | ГОСТ 5915-70* | 20 | |
| | | | | | | |
| | | | Переменные данные | Для исполнений | | |
| | | | | 1.279.9-3-26.00.00.00 | | |
| | | | | Сборочные единицы | | |
| | | 5 | 1.279.9-3-26.01.00.00-02 | Полка | 5 | |
| | | | | | | |
| | | | | 1.279.9-3-26.00.00.00-01 | | |
| | | | | Сборочные единицы | | |
| | | 5 | 1.279.9-3-26.01.00.00-01 | Полка | 5 | |
| | | | | | | |
| | | | | 1.279.9-3-26.00.00.00-02 | | |
| | | | | Сборочные единицы | | |
| | | 5 | 1.279.9-3-26.01.00.00 | Полка | 5 | |

Инв.№подл. | Подпись и дата | Взам.инв.№

1.279.9-3-26.00.00.00

| | | |
|---|---|---|
| Н.контр. | Коростелев | |
| Рук.гр. | Астапова | |
| Инж. | Прокопенко | |

Стеллаж

| Стадия | Лист | Листов |
|---|---|---|
| Р | | 1 |

ЦНИИЭП г. Москва — Торговых, бытовых зданий и туристских комплексов

Формат А4

| Формат | Зона | Поз. | Обозначение | Наименование | Кол. | Примечание |
|---|---|---|---|---|---|---|
| | | | | | | |
| | | | | Документация | | |
| | | | | | | |
| 12 | | | 1.279.9-3-27.00.00.00 СБ | Сборочный чертеж | | |
| | | | | | | |
| | | | | Сборочные единицы | | |
| | | | | | | |
| 11 | | 1 | 1.279.9-3-26.00.01.00 | Боковина | 2 | |
| 11 | | 2 | 1.279.9-3-27.01.00.00 | Тумба | 1 | |
| 11 | | 3 | 1.279.9-3-26.01.00.00-02 | Полка | 3 | |
| | | | | | | |
| | | | | Стандартные изделия | | |
| | | | | | | |
| | | | | Винты | | |
| | | | | ГОСТ 17473-80 | | |
| | | 4 | | М8х40.58 | 16 | |
| | | 5 | | М8х55.58 | 4 | |
| | | 6 | | Шайба 8.01.05 | | |
| | | | | ГОСТ 6958-78 | 20 | |
| | | 7 | | Гайка М8.05 | | |
| | | | | ГОСТ 5915-70* | 20 | |

Инв.№подл. | Подпись и дата | Взам.инв.№

1.279.9-3-27.00.00.00

| | | |
|---|---|---|
| Н.контр. | Коростелев | |
| Рук.гр. | Астапова | |
| Инж. | Прокопенко | |

Стеллаж

| Стадия | Лист | Листов |
|---|---|---|
| Р | | 1 |

ЦНИИЭП г. Москва — Торговых, бытовых зданий и туристских комплексов



Формат А4

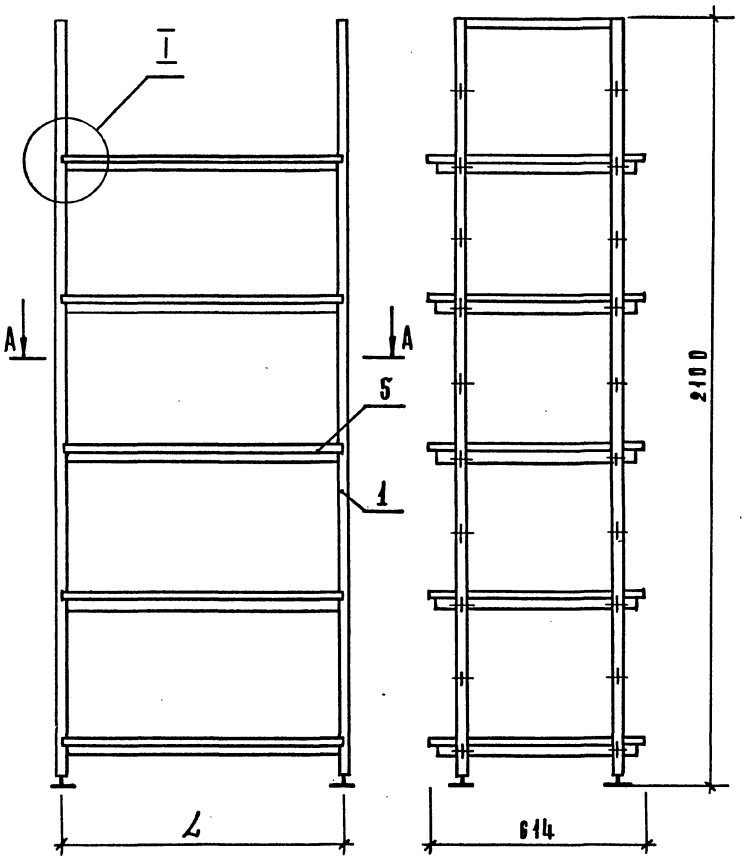


## А-А

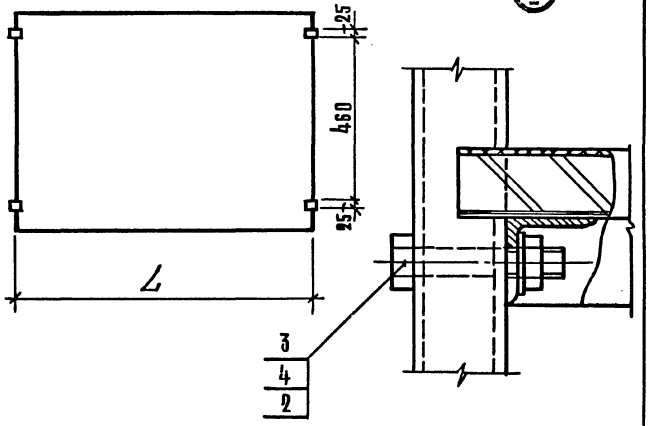


| Обозначение | Марка | Размер, мм L | Расход материала ДСП, м² | Оцинковка, м² | Сталь, кг | Масса, кг |
|---|---|---|---|---|---|---|
| 1.279.9-3-26.00.00.00 | СМ-1 | 428 | 1,5 | 4,5 | 30,18 | 41,38 |
| -01 | СМ-2 | 814 | 2,5 | 7,5 | 35,11 | 53,86 |
| -02 | СМ-3 | 1200 | 3,6 | 10,8 | 39,28 | 65,53 |

| | | |
|---|---|---|
| Рук.маст. | Биксон | |
| Гл.инж.м. | Самовер | |
| Н.контр. | Коростелев | |
| Рук.гр. | Астапова | |
| Инж. | Проховенко | |

1.279.9-3-26.00. 00. 00 СБ

Стеллаж
Сборочный чертеж

| Стадия | Масса | Масштаб |
|---|---|---|
| Р | СМ. ТАБЛ. | 1:10 |
| Лист | Листов 1 | |

ЦНИИЭП торгово-бытовых зданий и туристских комплексов г. Москва

Инв.№ подл. | Подпись и дата | Взам.инв.№



Формат А3

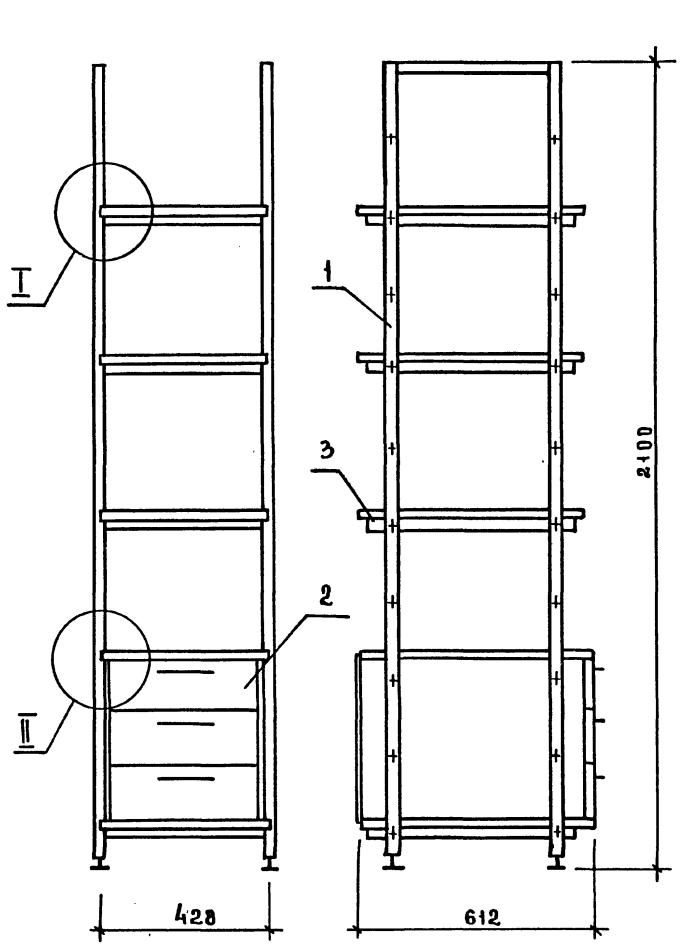


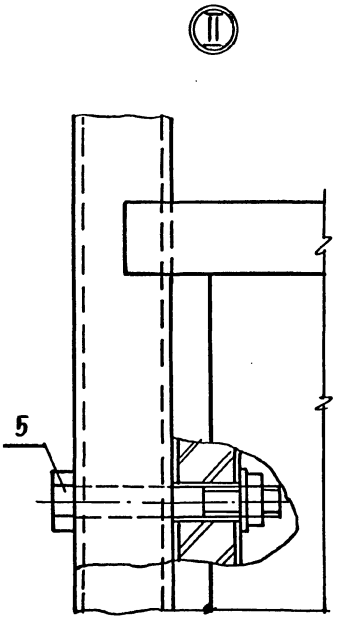


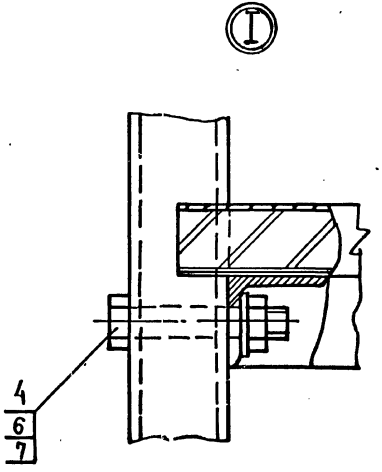


| Марка | Расход материалов | | |
|---|---|---|---|
| | ДСП, м² | Облицовка, м² | Сталь, кг |
| СМ-4 | 1,04 | 3,12 | 28,18 |

| | | |
|---|---|---|
| Рук. мас | Бикс он | |
| Гл. инж. | Самовер | |
| Н. контр | Коростелев | |
| Рук. гр. | Астапова | |
| Инжен. | Прокопенко | |

1.279 9-3-27.00.00.00СБ

Стеллаж

Сборочный чертеж

| Стадия | Масса | Масштаб |
|---|---|---|
| Р | 35,98 | 1:10 |
| Лист | Листов | |

ЦНИИЭП торгово-бытовых зданий и туристских комплексов г. Москва



Формат А3

Инв. № подл. | Подпись и дата | Взам. инв. №

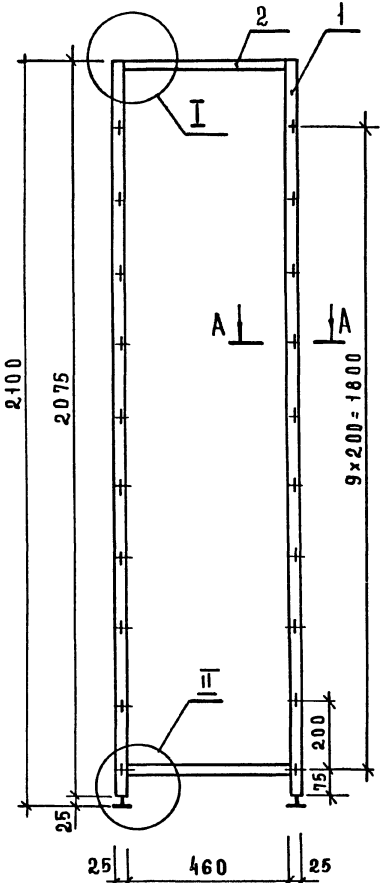


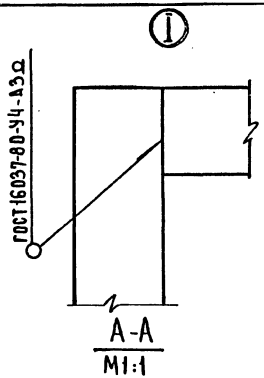


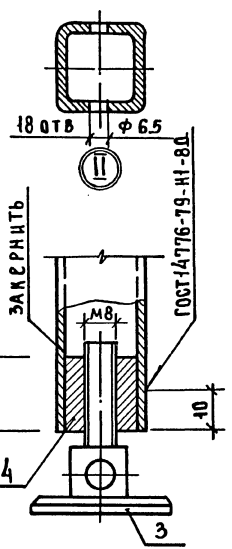


| ФОРМАТ | ЗОНА | ПОЗ. | Обозначение | Наименование | Кол. | Примечание |
|---|---|---|---|---|---|---|
| | | | | ДЕТАЛИ | | |
| | | | | Связь | | |
| | | | | Труба 25×25×3 ГОСТ 8639-82 / В10 ГОСТ 1050-74* | | |
| БЧ | | 1 | 1.279.9-3-26.00.01.01 | ℓ = 2075 | 2 | 8.0 кг |
| БЧ | | 2 | 1.279.9-3-26.00.01.02 | ℓ = 460 | 2 | 2.0 кг |
| БЧ | | 3 | 1.279.9-3-26.00.01.03 | Опора | | |
| | | | | Круг 40 ГОСТ 2590-71* / Ст.3 кп2 ГОСТ 535-79 | | |
| | | | | ℓ = 60 | 2 | 0.06 кг |
| БЧ | | 4 | 1.279.9-3-26.00.01.04 | Гайка | | |
| | | | | Круг 19 ГОСТ 2590-71* / Ст3кп2 ГОСТ 535-79 | | |
| | | | | ℓ = 20 | 2 | 0.03 кг |

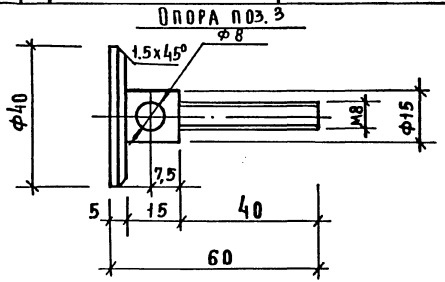


| | | | |
|---|---|---|---|
| Н. контр. | Коростелев | | |
| Рук. гр. | Астапова | | |
| ГИП | Прокопенко | | |

1.279.9-3-26.00.01.00

Боковина

| Стадия | Масса | Масштаб |
|---|---|---|
| Р | 10.09 | 1:10 |

Лист | Листов 1

ЦНИИЭП торгово-бытовых зданий и туристских комплексов г. Москва



Инв. № подл. | Подпись и дата | Взам. инв. №

| Инв.№ подл. | Подпись и дата | Взам. инв.№ |
|---|---|---|
| | | |

| Формат | Зона | Поз. | Обозначение | Наименование | Кол. на испол. 1.279.9-3-26.01.00.00- – | 01 | 02 | Примечание |
|---|---|---|---|---|---|---|---|---|
| | | | | Документация | | | | |
| 12 | | | 1.279.9-3-26.01.00.00 СБ | Сборочный чертеж | X | X | X | |
| | | | | Сборочные единицы | | | | |
| 11 | | 1 | 1.279.9-3-26.01.01.00 | Каркас | 1 | | | |
| | | | -01 | | | 1 | | |
| | | | -02 | | | | 1 | |
| 11 | | 2 | 1.279.9-3-26.01.02.00 | Полка | 1 | | | |
| | | | -01 | | | 1 | | |
| | | | -02 | | | | 1 | |
| | | | | Стандартные изделия | | | | |
| | | 3 | | Шуруп А 3.5×20 | | | | |
| | | | | ГОСТ 1145-80 | 12 | 12 | 12 | |

| | | | |
|---|---|---|---|
| Н. контр. | Коростелев | | 1.279.9-3-26.01.00.00 |
| Рук. гр. | Астапова | | Полка |
| Инж. | Прокопенко | | Стадия: Р; Лист: —; Листов: 1 |

ЦНИИЭП торгово-бытовых зданий и туристских комплексов г. Москва

Формат А4

| Инв.№ подл. | Подпись и дата | Взам. инв.№ |
|---|---|---|
| | | |

| Формат | Зона | Поз. | Обозначение | Наименование | Кол. на испол. 1.279.9-3-26.01.01.00- – | 01 | 02 | Примечание |
|---|---|---|---|---|---|---|---|---|
| | | | | Документация | | | | |
| 11 | | | 1.279.9-3-26.01.01.00 СБ | Сборочный чертеж | X | X | X | |
| | | | | Детали | | | | |
| | | | | Связь | | | | |
| | | | | Уголок Б-25×25×3 ГОСТ 8509-72* / Ст3кп ГОСТ 535-79 | | | | |
| БЧ | | 1 | 1.279.9-3-26.01.01.01 | ℓ = 560 | 2 | 2 | 2 | |
| БЧ | | 2 | 1.279.9-3-26.01.01.02- | ℓ = 1174 | 2 | | | |
| | | | -01 | ℓ = 788 | | 2 | | |
| | | | -02 | ℓ = 402 | | | 2 | |

| | | | |
|---|---|---|---|
| Н. контр. | Коростелев | | 1.279.9-3-26.01.01.00 |
| Рук. гр. | Астапова | | Каркас |
| Инж. | Прокопенко | | Стадия: Р; Лист: —; Листов: 1 |

ЦНИИЭП торгово-бытовых зданий и туристских комплексов г. Москва

Формат А4

1914 6 57

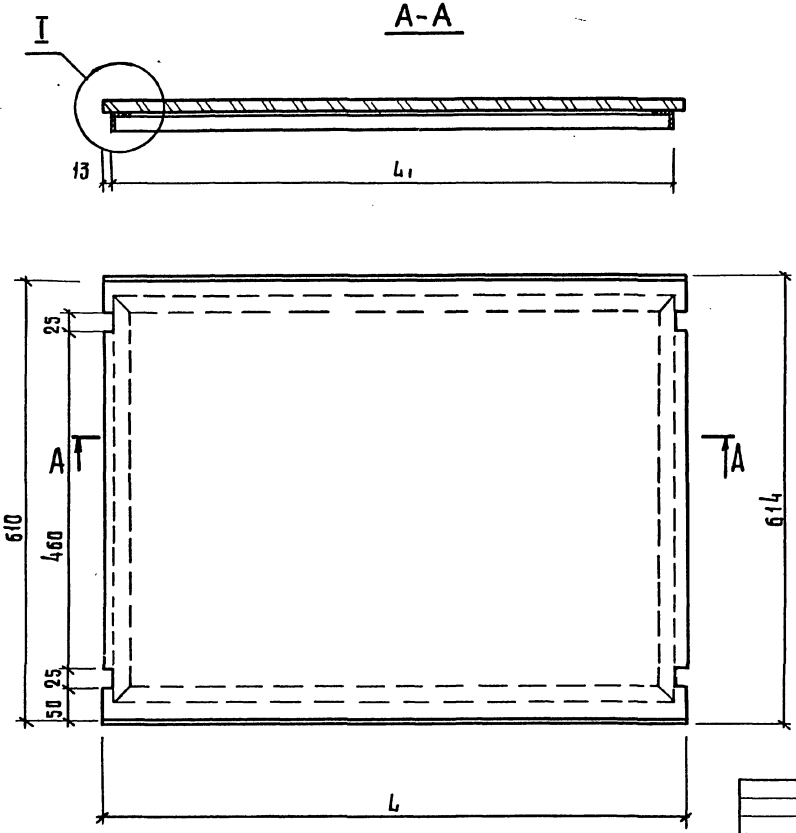


| Обозначение | Размеры, мм | | |
|---|---|---|---|
| | L | $L_1$ | |
| 1.279.9-3-26.01.00.00 | 1200 | 1174 | |
| -01 | 814 | 788 | |
| -02 | 428 | 402 | |

1.279.9-3-26.01.00.00 СБ

Полка
Сборочный чертеж

| Стадия | Масса | Масштаб |
|---|---|---|
| Р | | 1:5 |
| Лист | Листов 1 | |

| | | |
|---|---|---|
| Н.контр. | Коростелев | |
| Рук.гр. | Астапова | |
| Инж. | Прокопенко | |

ЦНИИЭП торгово-бытовых зданий и туристских комплексов
г. Москва

Инв.№ подл. | Подпись и дата | Взам.инв.№



Формат А3

| Инв. № подл. | Подпись и дата | Взам. инв. № |
|---|---|---|
| | | |

| Формат | Зона | Поз. | Обозначение | Наименование | Кол. на испол. 1.279.9-3-26.01.02.00- | | | | | | | | | | Примечание |
|---|---|---|---|---|---|---|---|---|---|---|---|---|---|---|---|
| | | | | | – | 01 | 02 | | | | | | | | |
| | | | | **Документация** | | | | | | | | | | | |
| А4 | | | 1.279.9-3-26.01.02.00 СБ | Сборочный чертеж | X | X | X | | | | | | | | |
| | | | | **Детали** | | | | | | | | | | | |
| | | | | Щит | | | | | | | | | | | |
| | | | | Плита древесностружечная | | | | | | | | | | | |
| | | | | ГОСТ 10632-77 | | | | | | | | | | | |
| А4 | | 1 | 1.279.9-3-26.01.02.01 | 560 × 1200 | 1 | | | | | | | | | | |
| | | | -01 | 560 × 814 | | 1 | | | | | | | | | |
| | | | -02 | 560 × 428 | | | 1 | | | | | | | | |

| | | | |
|---|---|---|---|
| Н. контр. | Коростелев | | |
| Рук. гр. | Астапова | | |
| Инж. | Прокопенко | | |

1.279.9-3-26.01.02.00

Полка

| Стадия | Лист | Листов |
|---|---|---|
| Р | 1 | 2 |

ЦНИИЭП торгово-бытовых зданий и туристских комплексов г. Москва

Формат А4

| Инв. № подл. | Подпись и дата | Взам. инв. № |
|---|---|---|
| | | |

| Формат | Зона | Поз. | Обозначение | Наименование | Кол. на испол. 1.279.9-3-26.01.02.00- | | | | | | | | | | Примечание |
|---|---|---|---|---|---|---|---|---|---|---|---|---|---|---|---|
| | | | | | – | 01 | 02 | | | | | | | | |
| | | | | **Прочие изделия** | | | | | | | | | | | |
| | | 2 | | Профиль | | | | | | | | | | | Каталог ВИЛС |
| | | | | $\ell$ = 1200 | 2 | | | | | | | | | | |
| | | | | $\ell$ = 814 | | 2 | | | | | | | | | |
| | | | | $\ell$ = 428 | | | 2 | | | | | | | | |
| | | | | **Материалы** | | | | | | | | | | | |
| | | 3 | | Пластик бумажнослоистый | | | | | | | | | | | |
| | | | | ГОСТ 9590-76 | 0.8 | 0.5 | 0.3 | | | | | | | | $м^2$ |
| | | 4 | | Шпон строганый | | | | | | | | | | | |
| | | | | ГОСТ 2977-82 | 1.6 | 1.0 | 0.6 | | | | | | | | $м^2$ |

1.279.9-3-26.01.02.00

Лист 2



19146-59

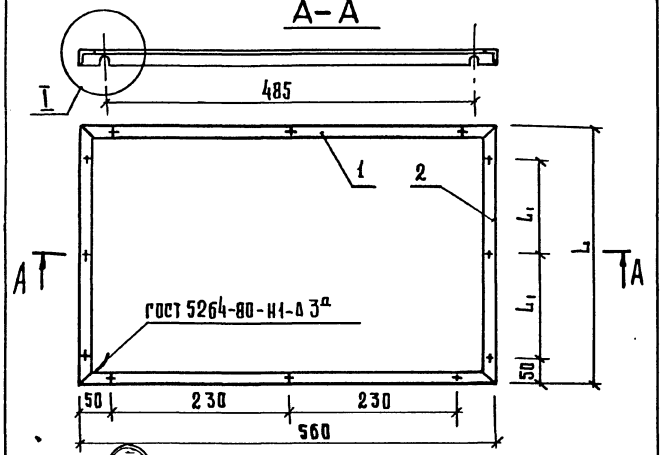


Покрытие: Ц. 9. м.

| Обозначение | Размеры, мм | | Масса, кг. |
|---|---|---|---|
| | L | L | |
| 1.279.9-3-26.01.01.00 | 1174 | 5.37 | 3.82 |
| -01 | 788 | 344 | 2.98 |
| -02 | 402 | 151 | 2.00 |

1.279.9-3-26.01.01.00 СБ

Каркас
Сборочный чертеж

| стадия | масса | масштаб |
|---|---|---|
| Р | см. табл. | 1:5 |

лист | листов 2

| | | |
|---|---|---|
| н.контр. | Коростелев | |
| рук.гр. | Астапова | |
| инж. | Прокопенко | |

ЦНИИЭП торгово-бытовых зданий и туристских комплексов г. Москва

Формат А4

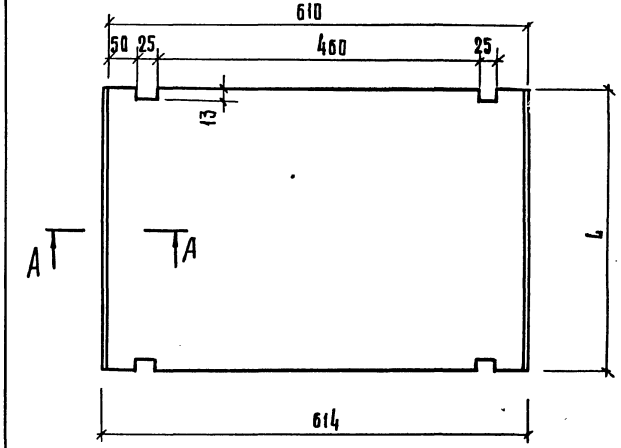


| Обозначение | Размеры |
|---|---|
| | L |
| 1.279.9-3-26.01.02.00 | 1200 |
| -01 | 814 |
| -02 | 428 |

1.279.9-3-26.01.02.00 СБ

Полка
Сборочный чертеж

| стадия | масса | масштаб |
|---|---|---|
| Р | | 1:5 |

лист | листов 1

| | | |
|---|---|---|
| н.контр. | Коростелев | |
| рук.гр. | Астапова | |
| инж. | Прокопенко | |

ЦНИИЭП торгово-бытовых зданий и туристских комплексов г. Москва

Формат А4

Инв.№подл. | Подп. и дата | Взам.инв.№

| Формат | Зона | Поз. | Обозначение | Наименование | Кол. | Примечание |
|---|---|---|---|---|---|---|
| | | | | Документация | | |
| 12 | | | 1.279.9-3-27.01.00.00 СБ | Сборочный чертеж | | |
| | | | | Сборочные единицы | | |
| 11 | | 1 | 1.279.9-3-27.01.03.00 | Щит боковой | 2 | |
| 11 | | 2 | 1.279.9-3-27.01.04.00 | Щит нижний | 1 | |
| 11 | | 3 | 1.279.9-3-27.01.05.00 | Щит верхний | 1 | |
| 11 | | 4 | 1.279.9-3-27.01.01.00 | Ящик | 3 | |
| 11 | | 5 | 1.279.9-3-26.01.01.00-02 | Каркас | 1 | |
| | | | | Детали | | |
| БЧ | | 6 | 1.279.9-3-27.01.00.01 | Стенка задняя<br>Фанера клееная<br>ГОСТ 3916-69<br>460×400×4 | 1 | |
| | | | | Стандартные изделия | | |
| | | 7 | | Шуруп А 3,5×20<br>ГОСТ 1145-80 | 24 | |

Инв.№ подл. | Подпись и дата | Взам. инв.№

1.279.9-3-27.01.00.00

Тумба

| | | |
|---|---|---|
| Стадия | Лист | Листов |
| Р | | 1 |

ЦНИИЭП г. Москва — торгово-бытовых зданий и туристских комплексов

| | | |
|---|---|---|
| Н.контр. | Коростелев | |
| Рук.гр. | Астапова | |
| Инж. | Прокопенко | |

Формат А4

| Формат | Зона | Поз. | Обозначение | Наименование | Кол. | Примечание |
|---|---|---|---|---|---|---|
| | | | | Документация | | |
| 12 | | | 1.279.9-3-28.01.00.00 СБ | Сборочный чертеж | | |
| | | | | Сборочные единицы | | |
| 11 | | 1 | 1.279.9-3-27.01.03.00 | Щит боковой | 2 | |
| 11 | | 2 | 1.279.9-3-28.01.01.00 | Щит средний | 1 | |
| 11 | | 3 | 1.279.9-3-28.01.02.00 | Щит верхний | 1 | |
| 11 | | 4 | 1.279.9-3-28.01.03.00 | Щит нижний | 1 | |
| 11 | | 5 | 1.279.9-3-27.01.01.00 | Ящик | 6 | |
| 11 | | 6 | 1.279.9-3-26.01.01.00-01 | Каркас | 1 | |
| | | | | Детали | | |
| БЧ | | 7 | 1.279.9-3-28.01.00.01 | Стенка задняя<br>Фанера клееная<br>ГОСТ 3916-69<br>460×780×4 | 1 | |
| | | | | Стартные изделия | | |
| | | 8 | | Шурупы А 3,5×20<br>ГОСТ 1145-80 | 24 | |

Инв.№ подл. | Подпись и дата | Взам. инв.№

1.279.9-3-28.01.00.00

Тумба

| | | |
|---|---|---|
| Стадия | Лист | Листов |
| Р | | 1 |

ЦНИИЭП г. Москва — торгово-бытовых зданий и туристских комплексов

| | | |
|---|---|---|
| Н.контр. | Коростелев | |
| Рук.гр. | Астапова | |
| Инж. | Прокопенко | |



Формат А4

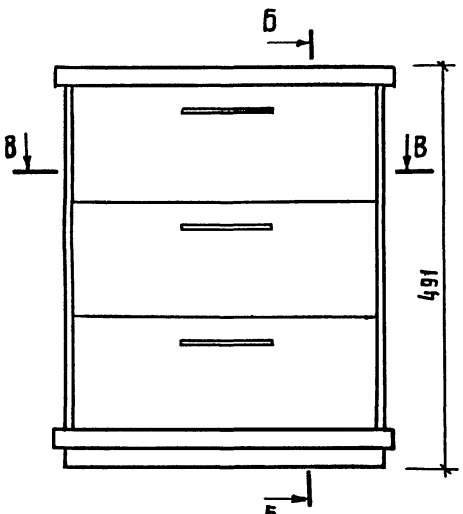


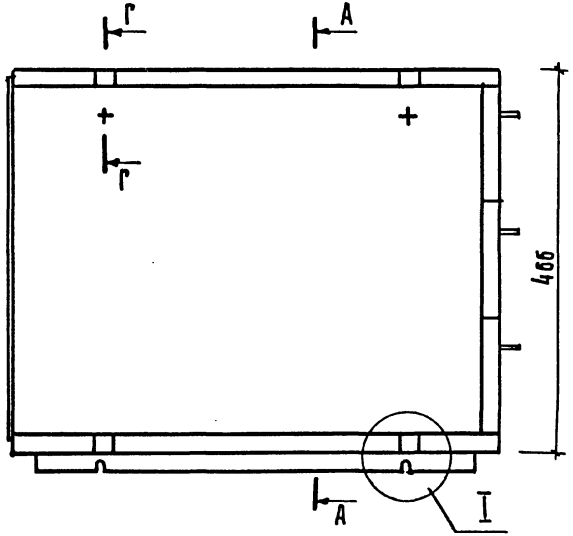


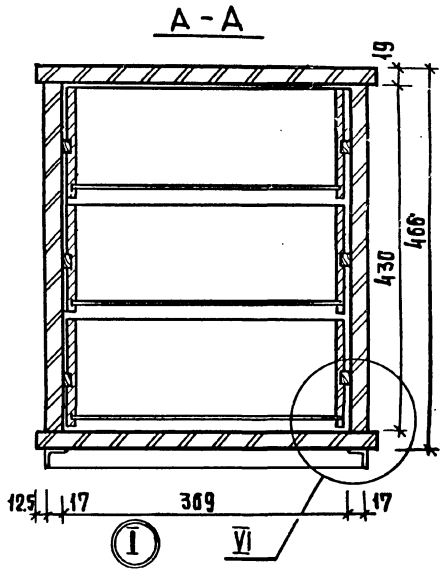


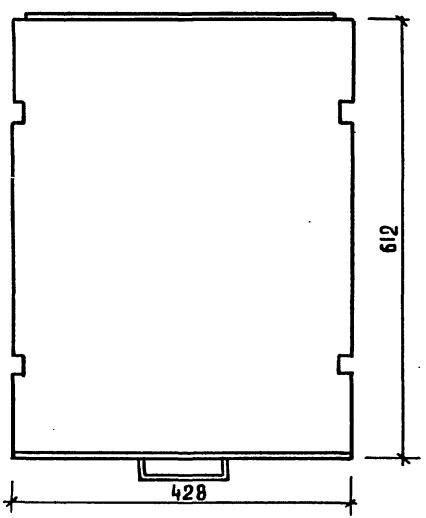


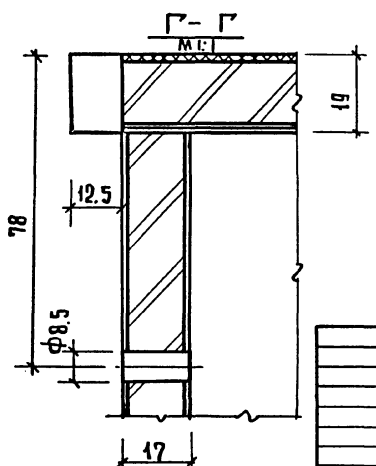


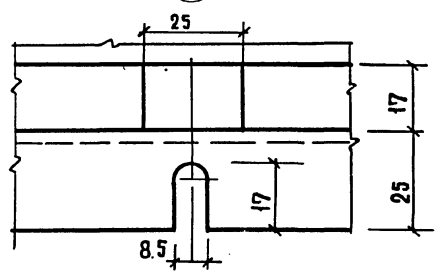


| | | | |
|---|---|---|---|
| Н.контр. | Коростелева | | |
| Рук.гр.арх | Астапова | | |
| Инженер | Прокопенко | | |

1.279.9-3-27.01.00.00 СБ

Тумба
Сборочный чертеж

| Стадия | Масса | Масштаб |
|---|---|---|
| Р | | 1:5 |
| Лист 1 | Листов 2 | |

ЦНИИЭП торгово-бытовых зданий и туристских комплексов г. Москва

Инв. № подл. | Подпись и дата | Взам. инв. №

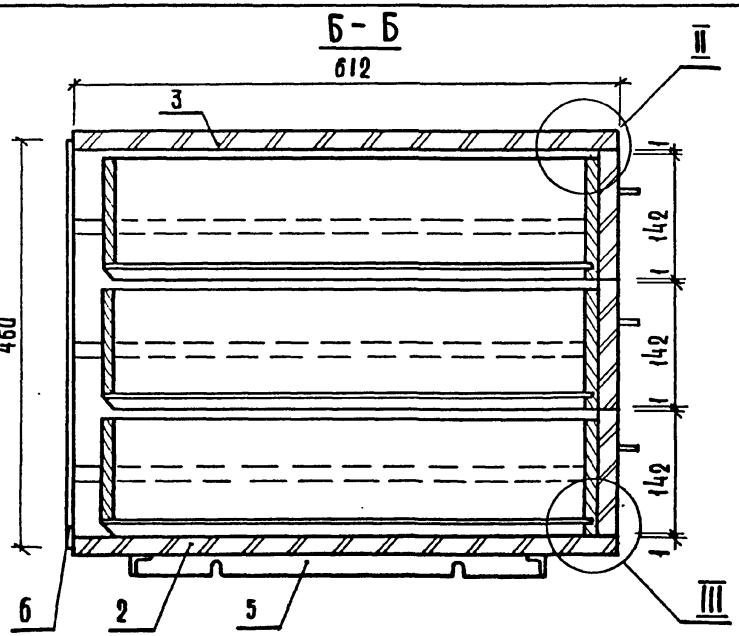


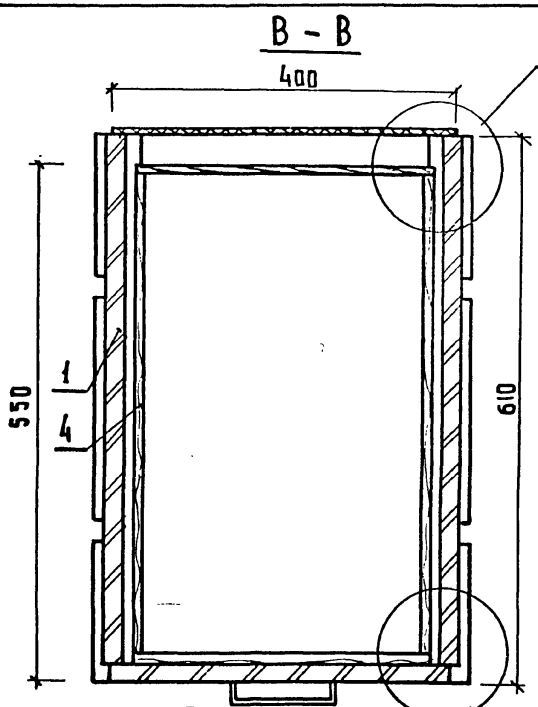


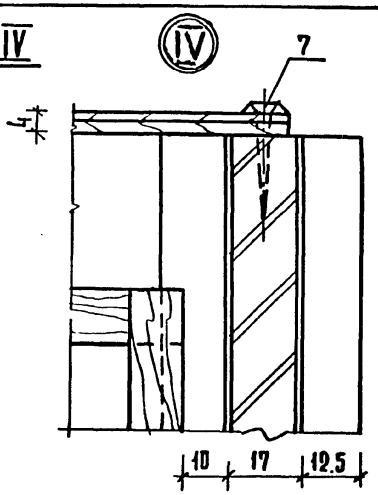


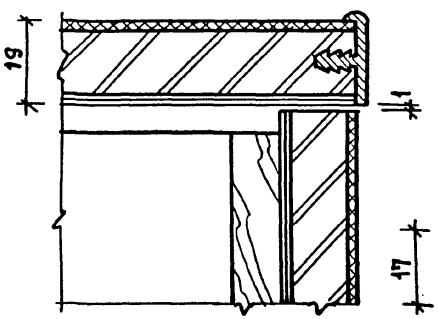


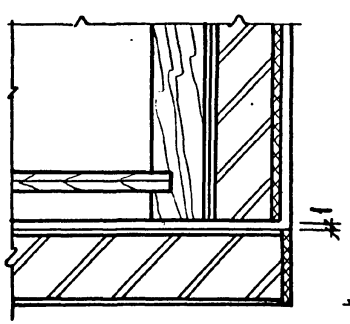


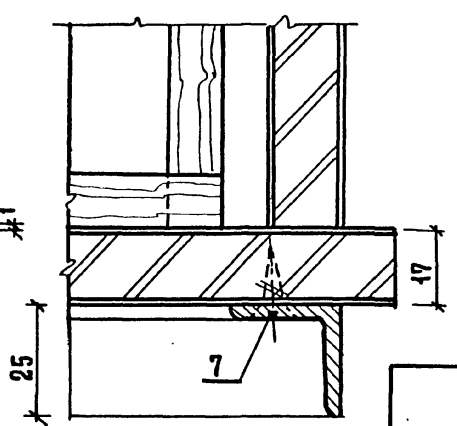


Инв. № подл. | Подпись и дата | Взам. инв. №

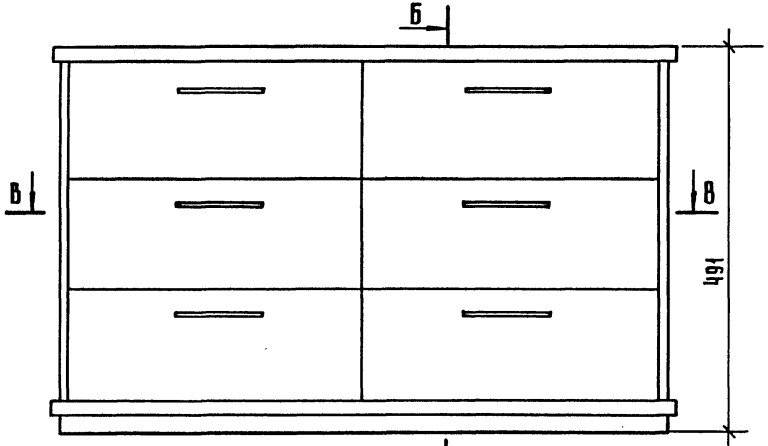


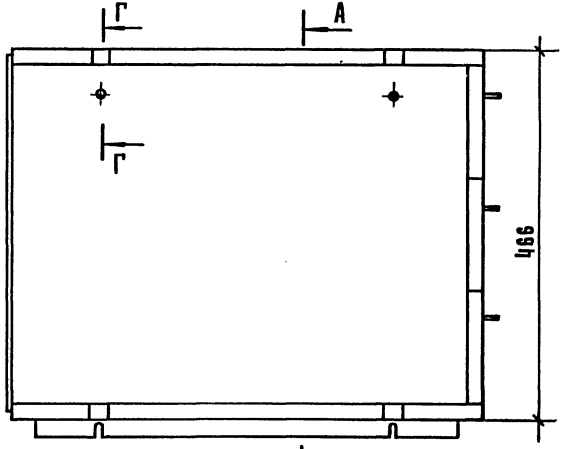


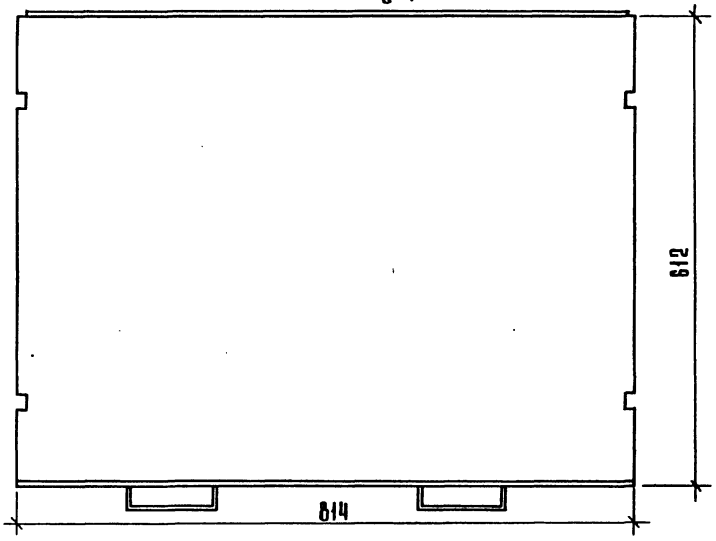


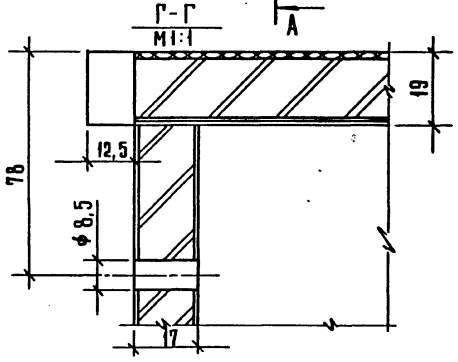


| | | | |
|---|---|---|---|
| Н. контр. | Коростелев | | |
| Рук. гр. | Астапова | | |
| Инженер | Прокопенко | | |

1.279.9-3-28.01.00.00 СБ

Тумба
Сборочный чертеж

| Стадия | Масса | Масштаб |
|---|---|---|
| Р | | 1:5 |
| Лист 1 | Листов 3 | |

ЦНИИЭП торгово-бытовых зданий и туристских комплексов г. Москва

19146 64 Формат А3

Инв. № подл. | Подпись и дата | Взам. инв. №

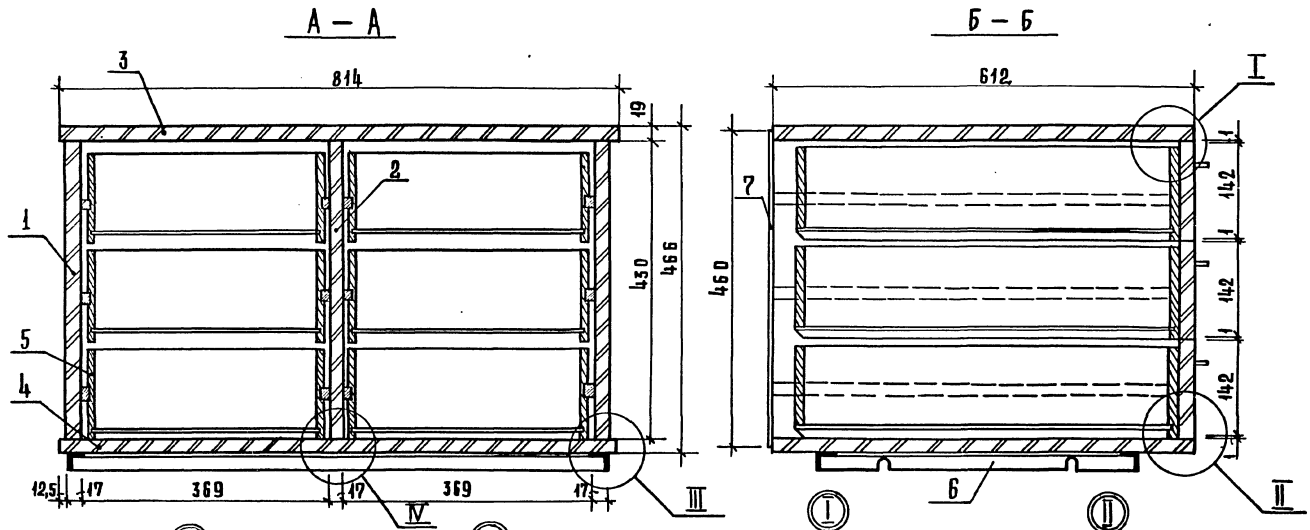
А – А
Б – Б
814
612
19
430
466
460
142
142
142
1
2
3
4
5
6
7
12,5
17
369
17
369
17
I
II
III
IV
25
8

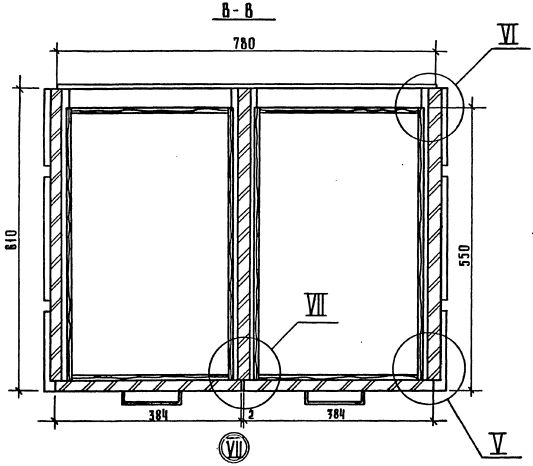


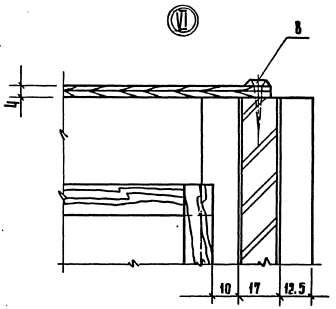


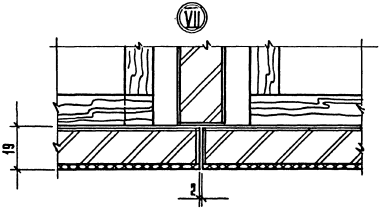


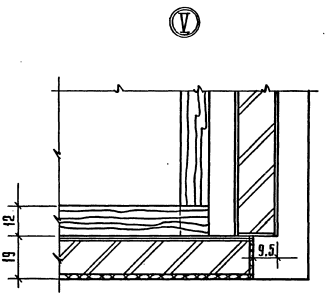


Инв. № подл. | Подпись и дата | Взам. инв. №

| Формат | Зона | Поз. | Обозначение | Наименование | Кол. | Примечание |
|---|---|---|---|---|---|---|
| | | | | Документация | | |
| 12 | | | 1.279.9-3-00.00.00.00ТО | Техническое описание | | |
| 11 | | | 1.279.9-3-27.01.01.00 СБ | Сборочный чертеж | | |
| | | | | Сборочные единицы | | |
| 11 | | 1 | 1.279.9-3-27.01.02.00 | Щит | 1 | |
| | | | | Детали | | |
| | | | | Стенка | | |
| | | | | Пиломатериал хвойных | | |
| | | | | пород ГОСТ 8486-60 | | |
| Б.Ч | | 2 | 1.279.9-3-27.01.01.01 | 550×140×12 | 2 | |
| Б.Ч | | 3 | 1.279.9-3-27.01.01.02 | 350×126×12 | 1 | |
| Б.Ч | | 4 | 1.279.9-3-27.01.01.03 | 350×140×12 | 1 | |
| Б.Ч | | 5 | 1.279.9-3-27.01.01.04 | Дно | | |
| | | | | Фанера клееная | | |
| | | | | Гост 3916-69 | | |
| | | | | 544×342×4 | 1 | |
| | | | | Стандартные изделия | | |
| | | 6 | | Шуруп А 3,5×20 | | |
| | | | | Гост 1145-80 | 9 | |
| | | | | Прочие изделия | | |
| | | 7 | | Ручка 1.1.А | 1 | |

1.279.9-3-27.01.01.00

| | | | | | |
|---|---|---|---|---|---|
| Н.контр. | Коростелев | | Ящик | Стадия: Р | Лист: 1 | Листов: 1 |
| Рук.гр. | Астапова | | | ЦНИИЭП г. Москва | торгово-бытовых зданий и туристских комплексов |
| Инж. | Прокопенко | | | | |

Инв. № подл. | Подпись и дата | Взам. инв. №

Формат А4

| Формат | Зона | Поз. | Обозначение | Наименование | Кол. на исполн. 1.279.9-3-30.00.01.00 – | 01 | Примечание |
|---|---|---|---|---|---|---|---|
| | | | | Документация | | | |
| 11 | | | 1.279.9-3-30.00.01.00СБ | Сборочный чертеж | | | |
| | | | | Детали | | | |
| | | | | Щит | | | |
| | | | | Плита древесностружечная | | | |
| | | | | ГОСТ 10632-77 | | | |
| Б.Ч | | 1 | 1.279.9-3-30.00.01-01 | 428×384×16 | 1 | | |
| | | | -01 | 428×577×16 | | 1 | |
| | | | | Прочие изделия | | | |
| | | 2 | | Ручка 1.1.А | 1 | 1 | |
| | | | | Материалы | | | |
| | | 3 | | Шпон строганый | | | |
| | | | | ГОСТ 2977-82 | 0.3 | 0.6 | м² |
| | | 4 | | Пластик бумажнослоистый | | | |
| | | | | ГОСТ 9590-76 | 0.2 | 0.3 | м² |

1.279.9-3-30.00.01.00

| | | | | | |
|---|---|---|---|---|---|
| Н.контр. | Коростелев | | Дверка | Стадия: Р | Лист: 1 | Листов: 1 |
| Рук.гр. | Астапова | | | ЦНИИЭП г. Москва | торгово-бытовых зданий и туристских комплексов |
| Инж. | Прокопенко | | | | |

Формат А4

19146 67

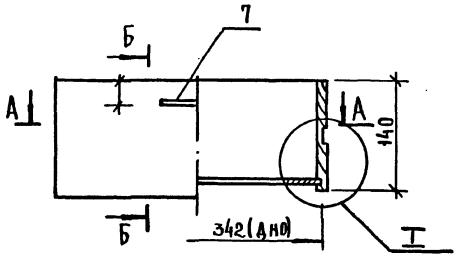


Б – Б

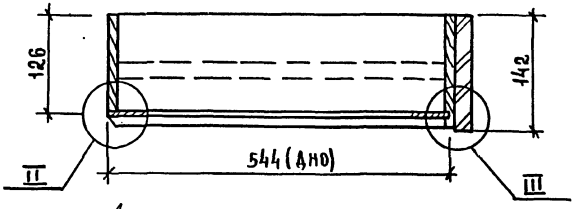


А – А

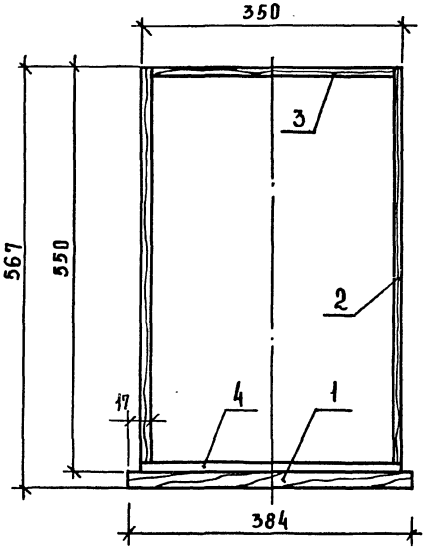


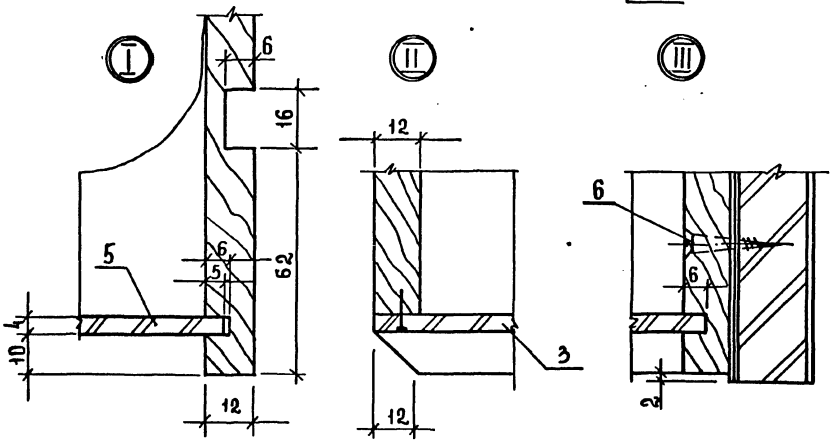


| | | | |
|---|---|---|---|
| Н.контр. | Коростелев | | |
| Рук.гр | Астапова | | |
| Н.ж | Прокопенко | | |

1.279.9-3-27.01.01.00 СБ

Ящик
Сборочный чертеж

| Стадия | Масса | Масштаб |
|---|---|---|
| Р | | 1:5 |
| Лист | Листов 1 | |

ЦНИИЭП торгово-бытовых зданий и туристских комплексов г. Москва

Инв.№подл. | Подпись и дата | Взам.инв.№

| Инв. № подл. | Подпись и дата | Взам. инв. № |
|---|---|---|
| | | |

| Формат | Зона | Поз. | Обозначение | Наименование | Кол. на испол. 1.279.9-3-28.01.02.00- — | 01 | | | | | | | | | Примеч. |
|---|---|---|---|---|---|---|---|---|---|---|---|---|---|---|---|
| | | | | **Документация** | | | | | | | | | | | |
| А1 | | | 1.279.9-3-28.01.02.00 СБ | Сборочный чертеж | X | X | | | | | | | | | |
| | | | | **Детали** | | | | | | | | | | | |
| | | | | Щит | | | | | | | | | | | |
| | | | | Плита древесностружечная | | | | | | | | | | | |
| | | | | ГОСТ 10632-77 | | | | | | | | | | | |
| БЧ | | 1 | 1.279.9-3-28.01.02.01 | 814 × 610 × 16 | 1 | | | | | | | | | | |
| | | | -01 | 1200 × 610 × 16 | | 1 | | | | | | | | | |
| | | | | **Материалы** | | | | | | | | | | | |
| | | 2 | | Шпон строганый | | | | | | | | | | | |
| | | | | ГОСТ 2977-82 | 0,5 | 1,4 | | | | | | | | | м² |
| | | 3 | | Пластик бумажнослоистый | | | | | | | | | | | |
| | | | | ГОСТ 9590-76 | 0,1 | 0,7 | | | | | | | | | м² |

| | | | |
|---|---|---|---|
| | | | 1.279.9-3-28.01.02.00 |
| | | | Щит нижний |
| Н. контр. | Коростелев | | Стадия: Р; Лист: ; Листов: 1 |
| Рук. гр. | Астапова | | ЦНИИЭП г. Москва — Торгово-бытовых зданий и туристских комплексов |
| Инженер | Прокопенко | | |

Формат А4

| Инв. № подл. | Подпись и дата | Взам. инв. № |
|---|---|---|
| | | |

| Формат | Зона | Поз. | Обозначение | Наименование | Кол. на испол. 1.279.9-3-28.01.03.00- — | 01 | | | | | | | | | Примеч. |
|---|---|---|---|---|---|---|---|---|---|---|---|---|---|---|---|
| | | | | **Документация** | | | | | | | | | | | |
| А1 | | | 1.279.9-3-28.01.03.00 СБ | Сборочный чертеж | X | X | | | | | | | | | |
| | | | | **Детали** | | | | | | | | | | | |
| | | | | Плита древесностружечная | | | | | | | | | | | |
| | | | | ГОСТ 10632-77 | | | | | | | | | | | |
| БЧ | | 1 | 1.279.9-3-28.01.03.01 | 814 × 610 × 16 | 1 | | | | | | | | | | |
| | | | -01 | 1200 × 610 × 16 | | 1 | | | | | | | | | |
| | | | | **Прочие изделия** | | | | | | | | | | | |
| | | 2 | ПС.825-780 | Профиль $\ell$ = 814 | 1 | | | | | | | | | | Каталог ВИАС |
| | | | | $\ell$ = 1200 | | 1 | | | | | | | | | То же |
| | | | | **Материалы** | | | | | | | | | | | |
| | | 3 | | Шпон строганый | | | | | | | | | | | |
| | | | | ГОСТ 2977-82 | 1,0 | 1,7 | | | | | | | | | м² |
| | | 4 | | Пластик бумажнослоистый | | | | | | | | | | | |
| | | | | ГОСТ 9590-76 | 0,5 | 1,2 | | | | | | | | | м² |

| | | | |
|---|---|---|---|
| | | | 1.279.9-3-28.01.03.00 |
| | | | Щит верхний |
| Н. контр. | Коростелев | | Стадия: Р; Лист: ; Листов: 1 |
| Рук. гр. | Астапова | | ЦНИИЭП г. Москва — Торгово-бытовых зданий и туристских комплексов |
| Инженер | Прокопенко | | |

Формат А4

69 9414

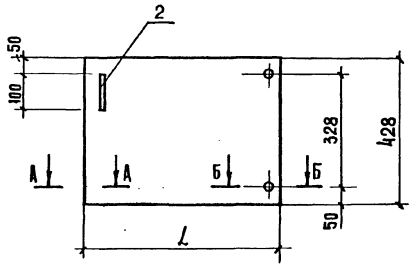


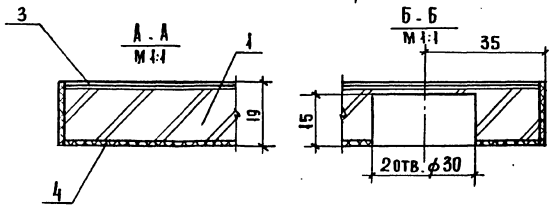


| Обозначение | Размер мм |
|---|---|
| | L |
| 1.279.9-3-30.00.01.00 | 384 |
| -01 | 577 |

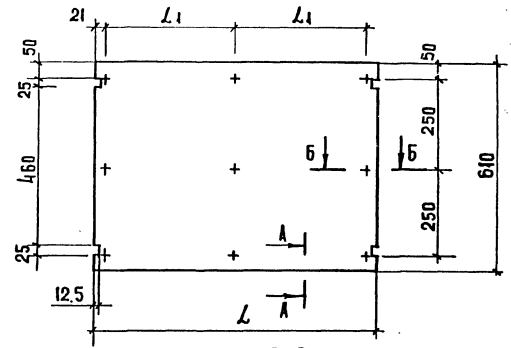


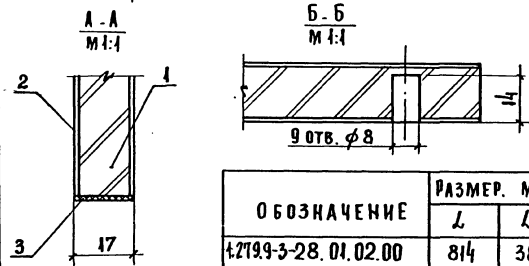


| Обозначение | Размер. мм | |
|---|---|---|
| | L | $L_1$ |
| 1.279.9-3-28.01.02.00 | 814 | 386 |
| -01 | 1200 | 578 |

Инв. № подл. | Подпись и дата | Взам. инв. №

| | | | |
|---|---|---|---|
| Н. контр | Коростелев | | |
| Рук. гр. арх | Астапова | | |
| Инженер | Прокопенко | | |

**1.279.9-3-30.00.01.00 СБ**

Дверка
Сборочный чертеж

| Стадия | Масса | Масштаб |
|---|---|---|
| Р | | |
| Лист | Листов 1 | |

ЦНИИЭП торгово-бытовых зданий и туристских комплексов г. Москва

Формат А4

Инв. № подл. | Подпись и дата | Взам. инв. №

| | | | |
|---|---|---|---|
| Н. контр | Коростелев | | |
| Рук. гр. арх | Астапова | | |
| Инженер | Прокопенко | | |

**1.279.9-3-28.01.02.00 СБ**

Щит нижний
Сборочный чертеж

| Стадия | Масса | Масштаб |
|---|---|---|
| Р | | 1:10 |
| Лист | Листов 1 | |

ЦНИИЭП торгово-бытовых зданий и туристских комплексов г. Москва



Формат А4

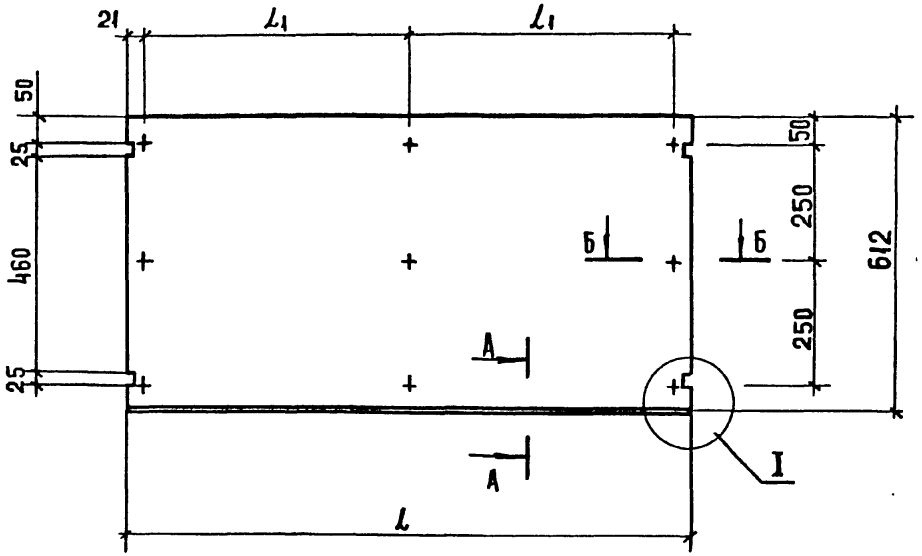


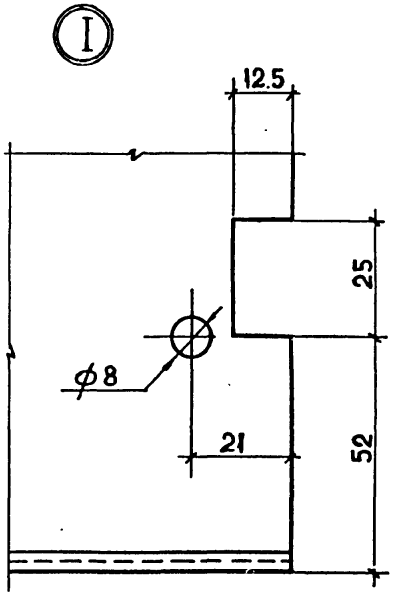


А - А
М 1:1

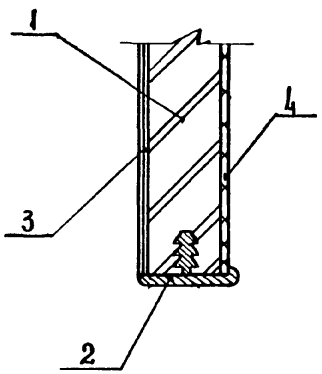


Б - Б
М 1:1

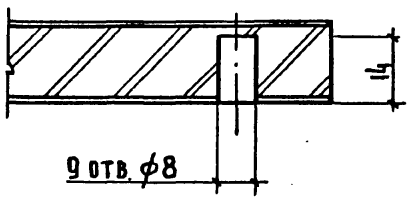


| Обозначение | Размер, мм | |
|---|---|---|
| | l | $l_1$ |
| 1.279.9-3-28.01.03.00 | | |
| -01 | | |

| | | | |
|---|---|---|---|
| Н.контр. | Коростелев | | |
| Рук.гр.арх. | Астапова | | |
| Инженер | Прокопенко | | |

1.279.9-3-28.01.03.00 СБ

Щит верхний
Сборочный чертеж

| Стадия | Масса | Масштаб |
|---|---|---|
| Р | | 1:10 |
| Лист | Листов 1 | |

ЦНИИЭП Торгово-бытовых зданий и туристских комплексов г. Москва

Инв. № подл. | Подпись и дата | Взам. инв. №

19146 71 Формат А3

| Формат | Зона | Поз. | Обозначение | Наименование | Кол. | Примечание |
|---|---|---|---|---|---|---|
| | | | | | | |
| | | | | Документация | | |
| | | | | | | |
| А1 | | | 1.279.9-3-27.01.03.000Сб | Сборочный чертеж | | |
| | | | | | | |
| | | | | Детали | | |
| | | | | | | |
| Бч | | 1 | 1.279.9-3-27.01.03.01 | Щит | | |
| | | | | Плита древесностружечная | | |
| | | | | ГОСТ 10632-77 | | |
| | | | | 430×593×16 | 1 | |
| Бч | | 2 | 1.279.9-3-27.01.03.02 | Брусок | | |
| | | | | Пиломатериал хвойных | | |
| | | | | пород ГОСТ 8486-66 | | |
| | | | | 593×15×15 | 3 | |
| Бч | | 3 | 1.279.9-3-27.01.03.03 | Шпонт | | |
| | | | | Пиломатериал лиственных | | |
| | | | | пород ГОСТ 2695-71* | | |
| | | | | ф 8×30 | 6 | |
| | | | | | | |
| | | | | Стандарные изделия | | |
| | | 4 | | Шуруп А 3.5×30 | | |
| | | | | ГОСТ 1145-80 | 9 | |
| | | | | Материалы | | |
| | | 5 | | Шпон строганый | | |
| | | | | ГОСТ 2977-82 | 0.5 | м² |

Инв.№подл. | Подпись и дата | Взам. инв.№

1.279.9-3-27.01.03.00

| | | | |
|---|---|---|---|
| Н.контр. | Коростелев | | |
| Рук.гр. | Астапова | | |
| Инж. | Прокопенко | | |

Щит боковой

| Стадия | Лист | Листов |
|---|---|---|
| Р | | 1 |

ЦНИИЭП г. Москва — Торгово-бытовых зданий и туристских комплексов

Формат А4

| Формат | Зона | Поз. | Обозначение | Наименование | Кол. | Примечание |
|---|---|---|---|---|---|---|
| | | | | | | |
| | | | | Документация | | |
| | | | | | | |
| А1 | | | 1.279.9-3-28.01.01.00 Сб | Сборочный чертеж | | |
| | | | | | | |
| | | | | Детали | | |
| Бч | | 1 | 1.279.9-3-27.01.03.01 | Щит | | |
| | | | | Плита древесностружечная | | |
| | | | | ГОСТ 10632-77 | | |
| | | | | 430×593×16 | 1 | |
| Бч | | 2 | 1.279.9-3-27.01.03.02 | Брусок | | |
| | | | | Пиломатериал хвойных | | |
| | | | | пород ГОСТ 8486-66 | 6 | |
| Бч | | 3 | 1.279.9-3-27.01.03.03 | Шпонт | | |
| | | | | Пиломатериал хвойных | | |
| | | | | пород ГОСТ 2695-71* | | |
| | | | | ф8×30 | 6 | |
| | | | | | | |
| | | | | Стандартные изделия | | |
| | | | | | | |
| | | 4 | | Шуруп А 3.5×30 | | |
| | | | | ГОСТ 1145-80 | 18 | |
| | | | | Материалы | | |
| | | | | | | |
| | | 5 | | Шпон строганый | | |
| | | | | ГОСТ 2977-82 | 0.5 | м² |

Инв.№подл. | Подпись и дата | Взам. инв.№

1.279.9-3-28.01.01.00

| | | | |
|---|---|---|---|
| Н.контр. | Коростелев | | |
| Рук.гр. | Астапова | | |
| Инж. | Прокопенко | | |

Щит средний

| Стадия | Лист | Листов |
|---|---|---|
| Р | | 1 |

ЦНИИЭП г. Москва — Торгово-бытовых зданий и туристских комплексов



Формат А4

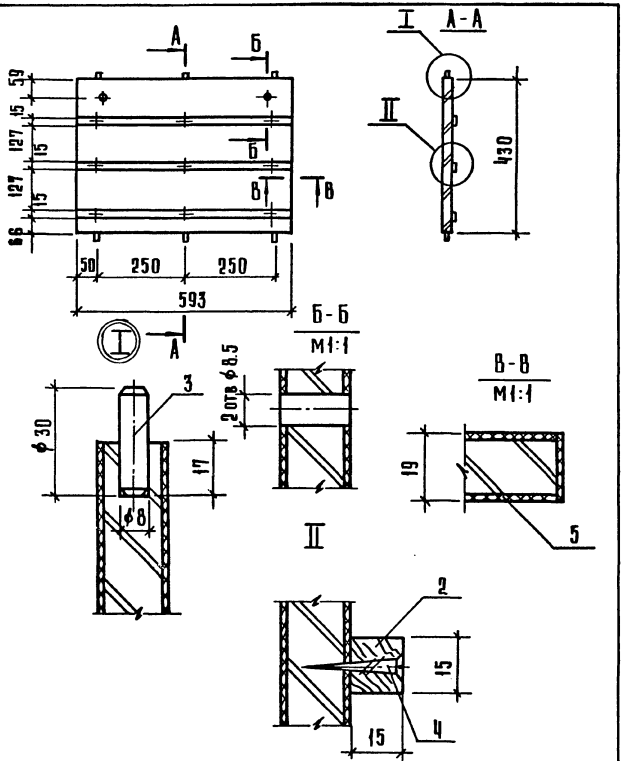


| | | | |
|---|---|---|---|
| | | 1.279.9-3-27.01.03.00 СБ | |
| Щит боковой Сборочный чертеж | | Стадия: Р | Масса: | Масштаб: 1:10 |
| | | Лист: | Листов 1 |
| Н. контр. Коростелев | | ЦНИИЭП г. Москва | Торгово-бытовых зданий и туристских комплексов |
| Рук. гр. Астапова | | | |
| Инженер Прокопенко | | | |

Инв. № подл. | Подпись и дата | Взам. инв. №

Формат А4

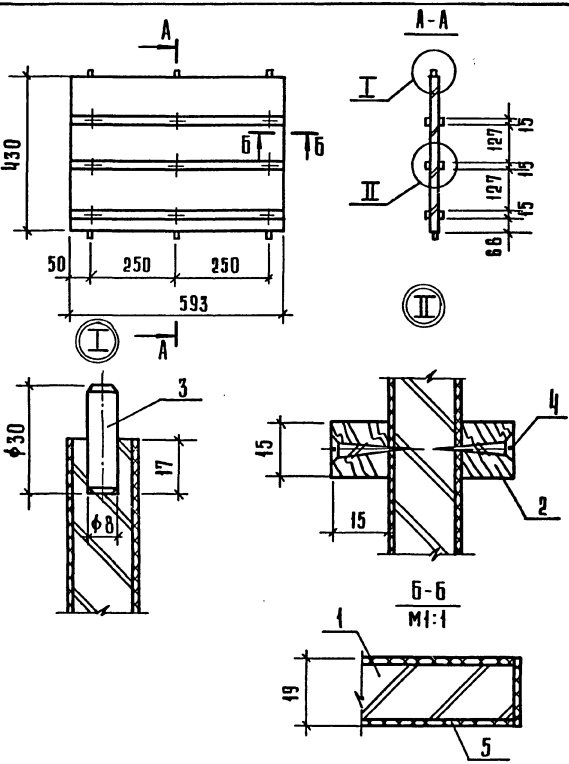


| | | | |
|---|---|---|---|
| | | 1.279.9-3-28.01.01.00 СБ | |
| Щит средний Сборочный чертеж | | Стадия: Р | Масса: | Масштаб: 1:10 |
| | | Лист: | Листов 1 |
| Н. контр. Коростелев | | ЦНИИЭП г. Москва | Торгово-бытовых зданий и туристских комплексов |
| Рук. гр. Астапова | | | |
| Инженер Прокопенко | | | |

Инв. № подл. | Подпись и дата | Взам. инв. №



Формат А4

| Формат | Зона | Поз. | Обозначение | Наименование | Кол. | Примечание |
|---|---|---|---|---|---|---|
| | | | | **Документация** | | |
| А4 | | | 1.279.9-3-27.01.04.00СБ | Сборочный чертеж | | |
| | | | | **Детали** | | |
| Бч | | 1 | 1.279.9-3-27.01.04.01 | Щит | | |
| | | | | Плита древесностружечная | | |
| | | | | ГОСТ 10632-77 | | |
| | | | | 610×428×16 | 1 | |
| | | | | **Материалы** | | |
| | | 2 | | Шпон строганый | | |
| | | | | ГОСТ 2977-82 | 0.5 | м² |
| | | 3 | | Пластик бумажнослоистый | | |
| | | | | ГОСТ 9590-76 | 0.1 | м² |

Инв.№ подл. | Подпись и дата | Взам. инв.№

| | | | |
|---|---|---|---|
| | | 1.279.9-3-27.01.04.00 | |
| Н. контр. | Коростелев | Щит нижний | Стадия: Р; Лист; Листов: 1 |
| Рук. гр. | Асталова | | ЦНИИЭП торгово-бытовых зданий и туристских комплексов г. Москва |
| Инженер | Прокопенко | | |

Формат А4

| Формат | Зона | Поз. | Обозначение | Наименование | Кол. | Примечание |
|---|---|---|---|---|---|---|
| | | | | **Документация** | | |
| А4 | | | 1.279.9-3-27.01.05.00СБ | Сборочный чертеж | | |
| | | | | **Детали** | | |
| Бч | | 1 | 1.279.9-3-27.01.04.01 | Щит | | |
| | | | | Плита древесностружечная | | |
| | | | | ГОСТ 10632-77 | | |
| | | | | 610×428×16 | 1 | |
| | | | | **Прочие изделия** | | |
| | | 2 | | Профиль ПС-2 428 | 1 | |
| | | | | **Материалы** | | |
| | | 3 | | Шпон строганый | | |
| | | | | ГОСТ 2977-82 | 0,5 | м² |
| | | 4 | | Пластик бумажнослоистый | | |
| | | | | ГОСТ 9590-76 | 0.3 | м² |

Инв.№ подл. | Подпись и дата | Взам. инв.№

| | | | |
|---|---|---|---|
| | | 1.279.9-3-27.01.05.00 | |
| Н. контр. | Коростелев | Щит верхний | Стадия: Р; Лист; Листов: 1 |
| Рук. гр. | Асталова | | ЦНИИЭП торгово-бытовых зданий и туристских комплексов г. Москва |
| Инженер | Прокопенко | | |



Формат А4

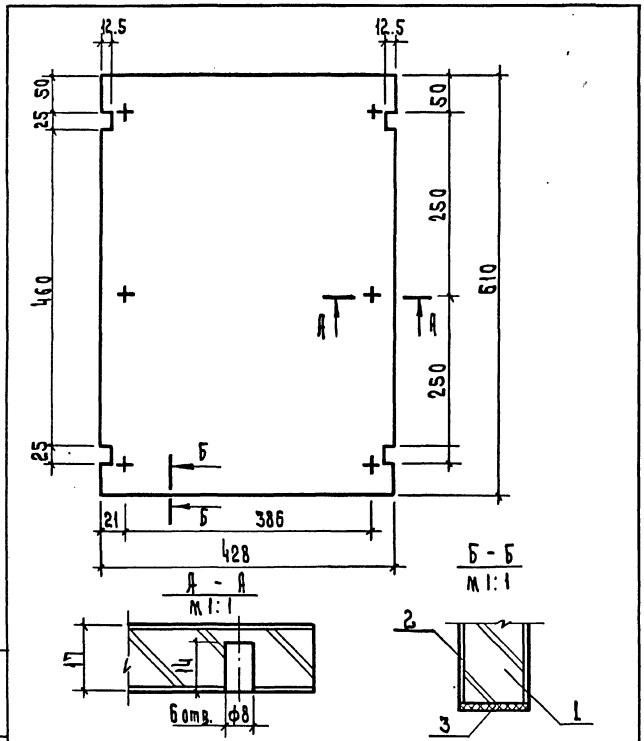


| | | | | | | |
|---|---|---|---|---|---|---|
| Н. контр. | Коростелев | | 1.279.9-3-27.01.04.00 СБ | | | |
| Рук. гр. | Астапова | | Щит нижний Сборочный чертеж | Стадия | Масса | Масшт. |
| Инж. | Прокопенко | | | Р | | 1:5 |
| | | | | Лист | Листов | |
| | | | | ЦНИИЭП г. Москва | торгово-бытовых зданий и туристских комплексов | |

Инв. № подл. | Подп. и дата | Взам. инв. №

Формат А4

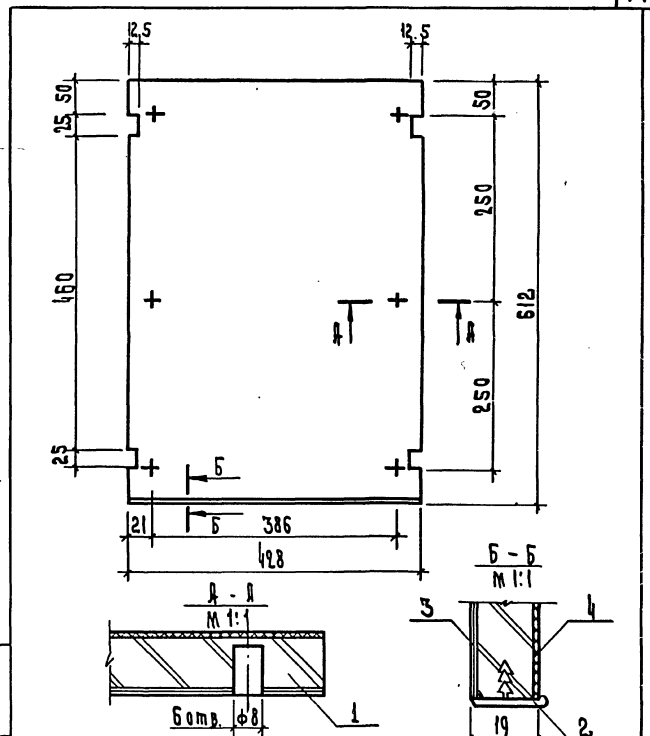


| | | | | | | |
|---|---|---|---|---|---|---|
| Н. контр. | Коростелев | | 1.279.9-3-27.01.05.00 СБ | | | |
| Рук. гр. | Астапова | | Щит верхний Сборочный чертеж | Стадия | Масса | Масшт. |
| Инж. | Прокопенко | | | Р | | 1:5 |
| | | | | Лист | Листов | |
| | | | | ЦНИИЭП г. Москва | торгово-бытовых зданий и туристских комплексов | |

Инв. № подл. | Подп. и дата | Взам. инв. №

19146 75

Формат А4

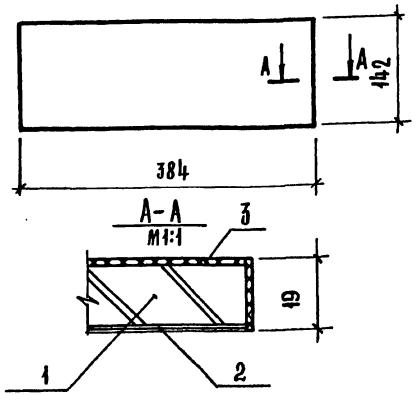


| Формат | Зона | Поз. | Обозначение | Наименование | Кол. | Примечание |
|---|---|---|---|---|---|---|
| | | | | Материалы | | |
| | | 1 | | Плита древесностружечная | | |
| | | | | ГОСТ 10632-77 | 0.04 | м² |
| | | 2 | | Шпон строганый | | |
| | | | | ГОСТ 2977-82 | 0.08 | м² |
| | | 3 | | Пластик бумажнослоистый | | |
| | | | | ГОСТ 9590-76 | 0.05 | м² |

Инв. № подл. | Подпись и дата | Взам. инв. №

1.279.9-3-27.01.02.00

Щит

| Стадия | Масса | Масштаб |
|---|---|---|
| Р | | 1:5 |
| Лист | | Листов 1 |

| | | |
|---|---|---|
| Н. контр. | Коростелев | |
| Рук. гр. | Астапова | |
| Инж. | Прокопенко | |

ЦНИИЭП торгово-бытовых зданий и туристских комплексов г. Москва

Формат А4

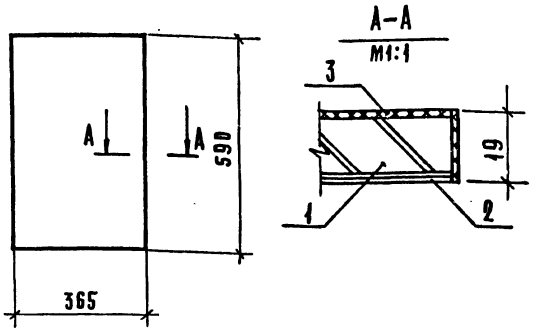


| Формат | Зона | Поз. | Обозначение | Наименование | Кол. | Примечание |
|---|---|---|---|---|---|---|
| | | | | Материалы | | |
| | | 1 | | Плита древесностружечная | | |
| | | | | ГОСТ 10632-77 | 0.24 | м² |
| | | 2 | | Шпон строганый | | |
| | | | | ГОСТ 2977-82 | 0,5 | м² |
| | | 3 | | Пластик бумажнослоистый | | |
| | | | | ГОСТ 9590-76 | 0,3 | м² |

Инв. № подл. | Подпись и дата | Взам. инв. №

1.279.9-3-30.01.02.00

Полка

| Стадия | Масса | Масштаб |
|---|---|---|
| Р | | 1:10 |
| Лист | | Листов 1 |

| | | |
|---|---|---|
| Н. контр. | Коростелев | |
| Рук. гр. | Астапова | |
| Инж. | Прокопенко | |

ЦНИИЭП торгово-бытовых зданий и туристских комплексов



Формат А4

| Формат | Зона | Поз. | Обозначение | Наименование | Кол. | Примечание |
|---|---|---|---|---|---|---|
| | | | | Документация | | |
| 12 | | | 1.279.9-3-28.00.00.00 СБ | Сборочный чертеж | | |
| | | | | Сборочные единицы | | |
| 11 | | 1 | 1.279.9-3-26.00.01.00 | Боковина | 2 | |
| 11 | | 2 | 1.279.9-3-28.01.00.00 | Тумба | 1 | |
| 11 | | 3 | 1.279.9-3-26.01.00.00-01 | Полка | 3 | |
| | | | | Стандартные изделия | | |
| | | | | Винты | | |
| | | | | ГОСТ 17473-80 | | |
| | | 4 | | М8х40.58 | 16 | |
| | | 5 | | М8х55.58 | 4 | |
| | | 6 | | Шайба 8.01.05 | | |
| | | | | ГОСТ 6958-78 | 20 | |
| | | 7 | | Гайка М8.05 | | |
| | | | | ГОСТ 5915-70* | 20 | |

Инв.№ подл. | Подпись и дата | Взам. инв.№

1.279.9-3-28.00.00.00

| | | | |
|---|---|---|---|
| Н.контр. | Коростелев | Стадия | Лист | Листов |
| Рук. гр. | Астапова | Р | | 1 |
| ИНЖ. | Прокопенко | | | |

Стеллаж

ЦНИИЭП г. Москва — торговых зданий и зрелищных комплексов

Формат А4

| Формат | Зона | Поз. | Обозначение | Наименование | Кол. | Примечание |
|---|---|---|---|---|---|---|
| | | | | Документация | | |
| 12 | | | 1.279.9-3-29.00.00.00 СБ | Сборочный чертеж | | |
| | | | | Сборочные единицы | | |
| 11 | | 1 | 1.279.9-3-26.00.01.00 | Боковина | 2 | |
| 11 | | 2 | 1.279.9-3-29.01.00.00 | Тумба | 1 | |
| 11 | | 3 | 1.279.9-3-26.01.00.00 | Полка | 3 | |
| | | | | Стандартные изделия | | |
| | | | | Винты | | |
| | | | | ГОСТ-17473-80 | | |
| | | 4 | | М8х40.58 | 16 | |
| | | 5 | | М8х55.58 | 4 | |
| | | 6 | | Шайба 8.01.05 | | |
| | | | | ГОСТ 6958-78 | 20 | |
| | | 7 | | Гайка М8.05 | | |
| | | | | ГОСТ 5915-70* | 20 | |

Инв.№ подл. | Подпись и дата | Взам. инв.№

1.279.9-3-29.00.00.00

| | | | |
|---|---|---|---|
| Н.контр. | Коростелев | Стадия | Лист | Листов |
| Рук. гр. | Астапова | Р | | 1 |
| ИНЖ. | Прокопенко | | | |

Стеллаж

ЦНИИЭП г. Москва — торговых зданий и зрелищных комплексов

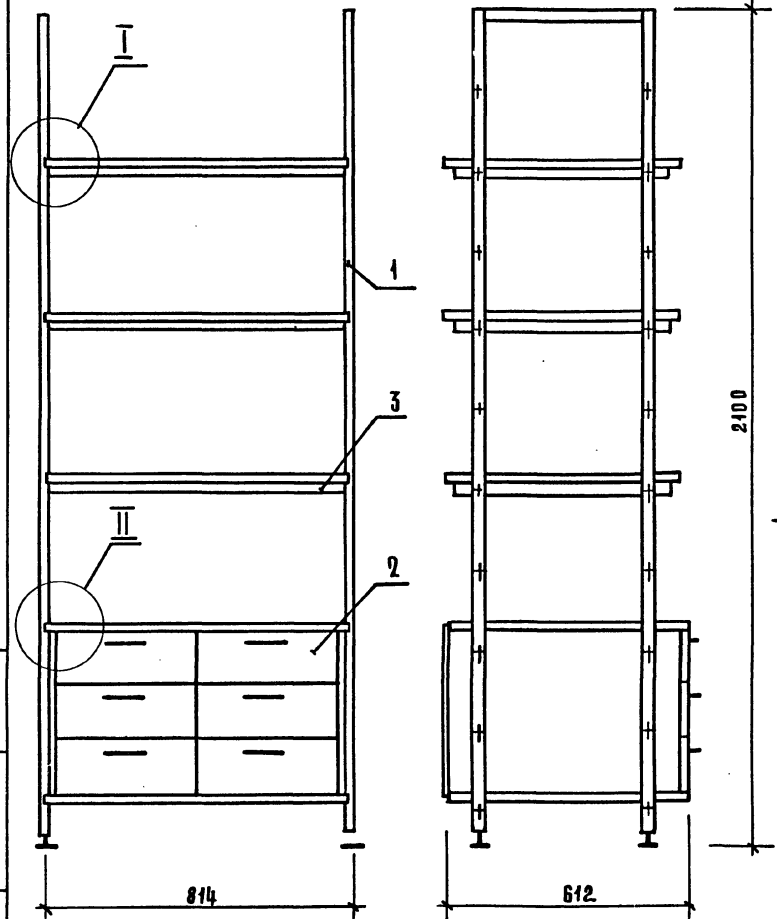


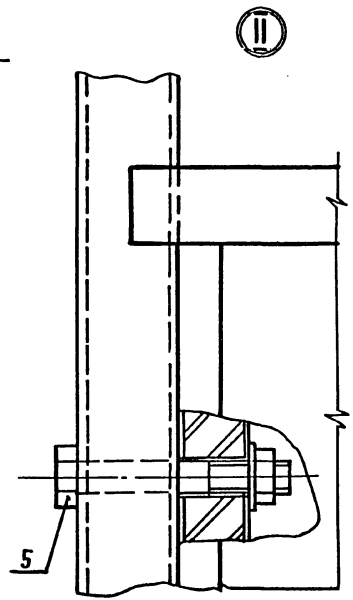


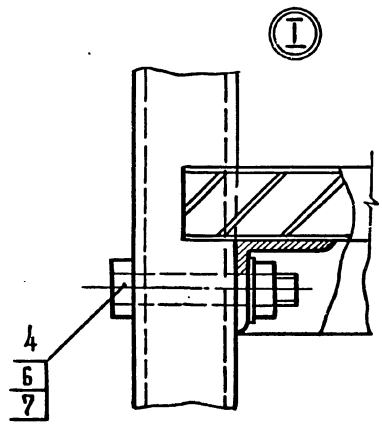


| Марка | Расход материала | | |
|---|---|---|---|
| | ДСП, м² | Оцинковка, м² | Сталь, кг |
| СМ-5 | 2,06 | 6,18 | 32,10 |

| | | | |
|---|---|---|---|
| Рук. маст. | Бикбов | | |
| Гл. инж. м. | Самовер | | |
| Н. контр. | Коростелев | | |
| Рук. гр. арх. | Астапова | | |
| Инженер | Прокопенко | | |

1.279.9-3-28.00.00.00СБ

Стеллаж
Сборочный чертеж

| Стадия | Масса | Масштаб |
|---|---|---|
| Р | 47,70 | 1:10 |
| Лист | Листов 1 | |

ЦНИИЭП торгово-бытовых зданий и туристских комплексов

Инв. № подл. | Подпись и дата | Взам. инв. №

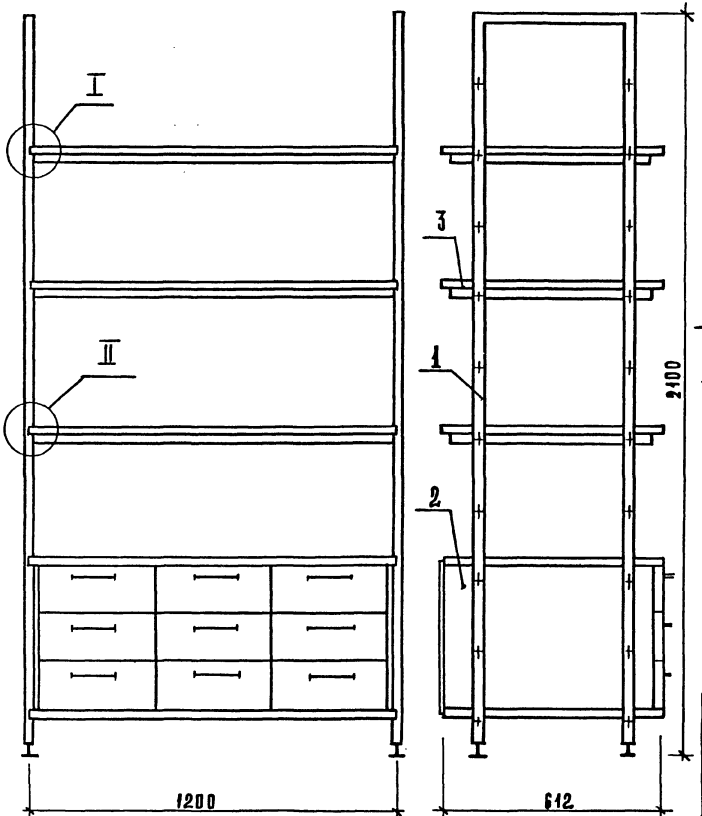


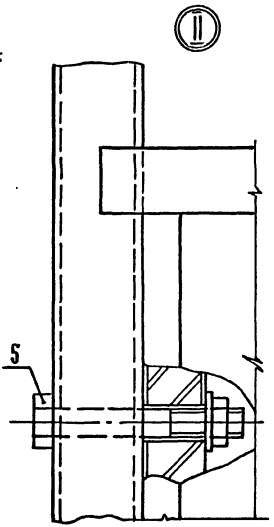


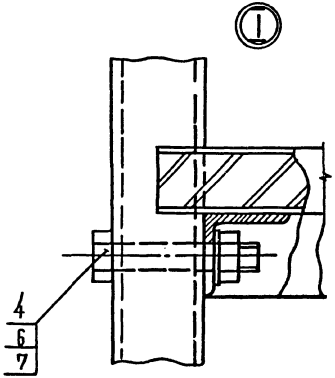


| Марка | Расход материала | | |
|---|---|---|---|
| | ДСП, м² | Облицовка, м² | Сталь, кг |
| СМ-6 | 3,12 | 9,36 | 35,46 |

| | | |
|---|---|---|
| Рук. маст. | Бикеон | |
| Рук. инж. | Самовер | |
| Н. контр. | Коростелев | |
| Рук. гр. арх. | Астапова | |
| Инженер | Прокопенко | |

1.279.9-3-29.00.00.00СБ

Стеллаж
Сборочный чертеж

| Стадия | Масса | Масштаб |
|---|---|---|
| Р | 57,95 | 1:10 |
| Лист | Листов 1 | |

ЦНИИЭП торгово-бытовых зданий и туристских комплексов г. Москва

Инв. № подл. | Подпись и дата | Взам. инв. №

| Формат | Зона | Поз. | Обозначение | Наименование | Кол. | Примечание |
|---|---|---|---|---|---|---|
| | | | | | | |
| | | | | | | |
| | | | | Документация | | |
| | | | | | | |
| 12 | | | 1.279.9-3-29.01.00.00 СБ | Сборочный чертеж | | |
| | | | | | | |
| | | | | Сборочные единицы | | |
| | | | | | | |
| 11 | | 1 | 1.279.9-3-27.01.03.00 | Щит боковой | 2 | |
| 11 | | 2 | 1.279.9-3-28.01.01.00 | Щит средний | 2 | |
| 11 | | 3 | 1.279.9-3-29.01.02.00 | Щит верхний | 1 | |
| 11 | | 4 | 1.279.9-3-29.01.01.00 | Щит нижний | 1 | |
| 11 | | 5 | 1.279.9-3-27.01.01.00 | Ящик | 9 | |
| 11 | | 6 | 1.279.9-3-26.01.01.00 | Каркас | 1 | |
| | | | | | | |
| | | | | | | |
| | | | | Детали | | |
| | | | | | | |
| БЧ | | 7 | 1.279.9-3-29.01.00.01 | Стенка задняя | | |
| | | | | Фанера клеенная | | |
| | | | | ГОСТ 3916-69 | | |
| | | | | 460×1175×4 | 1 | |
| | | | | | | |
| | | | | Стандартные изделия | | |
| | | | | | | |
| | | 8 | | Шуруп А 3.5×20 | | |
| | | | | ГОСТ 1145-80 | 24 | |

Инв. № подл. | Подпись и дата | Взам. инв. №

1.279.9-3-29.01.00.00

| | | | | | Стадия | Лист | Листов |
|---|---|---|---|---|---|---|---|
| Н. контр. | Коростелев | | Тумба | | Р | | 1 |
| Рук. гр. | Астапова | | | ЦНИИЭП г. Москва | торгово-бытовых зданий и туристских комплексов | | |
| Нач. | Прокопенко | | | | | | |

Формат А4

| Формат | Зона | Поз. | Обозначение | Наименование | Кол. | Примечание |
|---|---|---|---|---|---|---|
| | | | | | | |
| | | | | | | |
| | | | | Документация | | |
| 12 | | | 1.279.9-3-00.00.00.00 ТО | Техническое описание | | |
| 12 | | | 1.279.9-3-30.01.00.00 СБ | Сборочный чертеж | | |
| | | | | | | |
| | | | | Сборочные единицы | | |
| | | | | | | |
| 11 | | 1 | 1.279.9-3-30.01.01.00 | Щит боковой | 2 | |
| 11 | | 2 | 1.279.9-3-27.01.04.00 | Щит нижний | 1 | |
| 11 | | 3 | 1.279.9-3-27.01.05.00 | Щит верхний | 1 | |
| 11 | | 4 | 1.279.9-3-30.01.02.00 | Полка | 1 | |
| 11 | | 5 | 1.279.9-3-26.01.01.00-02 | Каркас | 1 | |
| 11 | | 6 | 1.279.9-3-30.00.01.00 | Дверка | 1 | |
| | | | | Детали | | |
| БЧ | | 7 | 1.279.9-3-27.01.00.01 | Стенка задняя | | |
| | | | | Фанера клеенная | | |
| | | | | ГОСТ 3916-69 | | |
| | | | | 460×400×4 | 1 | |
| | | | | Стандартные изделия | | |
| | | | | | | |
| | | 8 | | Шуруп А 3.5×20 | | |
| | | | | ГОСТ 1145-80 | 24 | |
| | | | | Прочие изделия | | |
| | | 9 | | Полкодержатель 5.4.2 | 4 | |
| | | 10 | | Петля 3.12.А | 2 | |

Инв. № подл. | Подпись и дата | Взам. инв. №

1.279.9-3-30.01.00.00

| | | | | | Стадия | Лист | Листов |
|---|---|---|---|---|---|---|---|
| Н. контр. | Коростелев | | Тумба | | Р | | 1 |
| Рук. гр. | Астапова | | | ЦНИИЭП г. Москва | торгово-бытовых зданий и туристских комплексов | | |
| Нач. | Прокопенко | | | | | | |



Формат А4

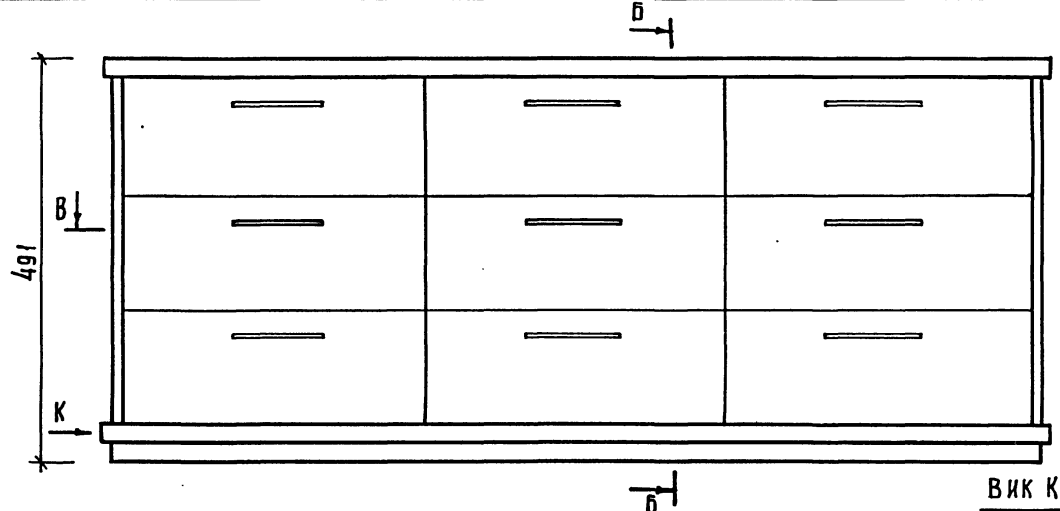


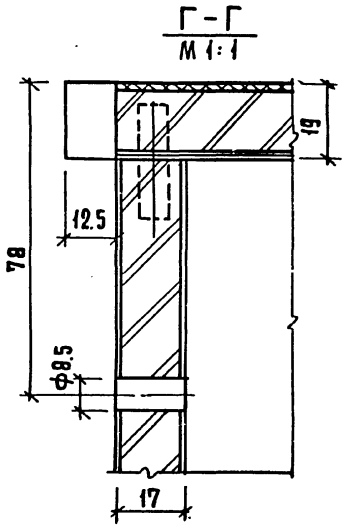


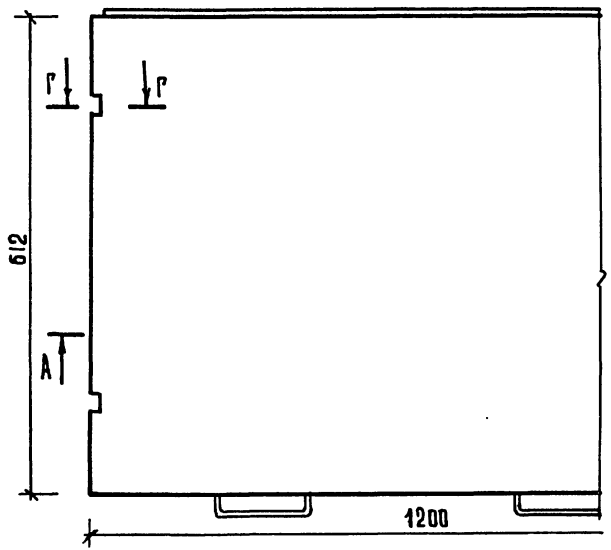


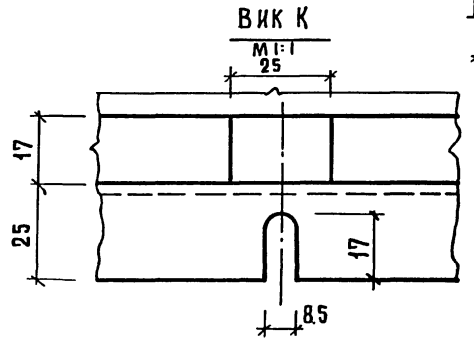


| | | | |
|---|---|---|---|
| Н.контр. | Коростелева | | |
| Рук.гр.арх | Астапова | | |
| Инженер | Прокопенко | | |

1.279.9-3-29.01.00.ООСБ

Тумба
Сборочный чертеж

| Стадия | Масса | Масштаб |
|---|---|---|
| Р | | 1:5 |
| Лист 1 | Листов 3 | |

ЦНИИЭП торгово-бытовых зданий и туристских комплексов г. Москва

19146 81 Формат А3

Инв. № подл. | Подпись и дата | Взам. инв. №

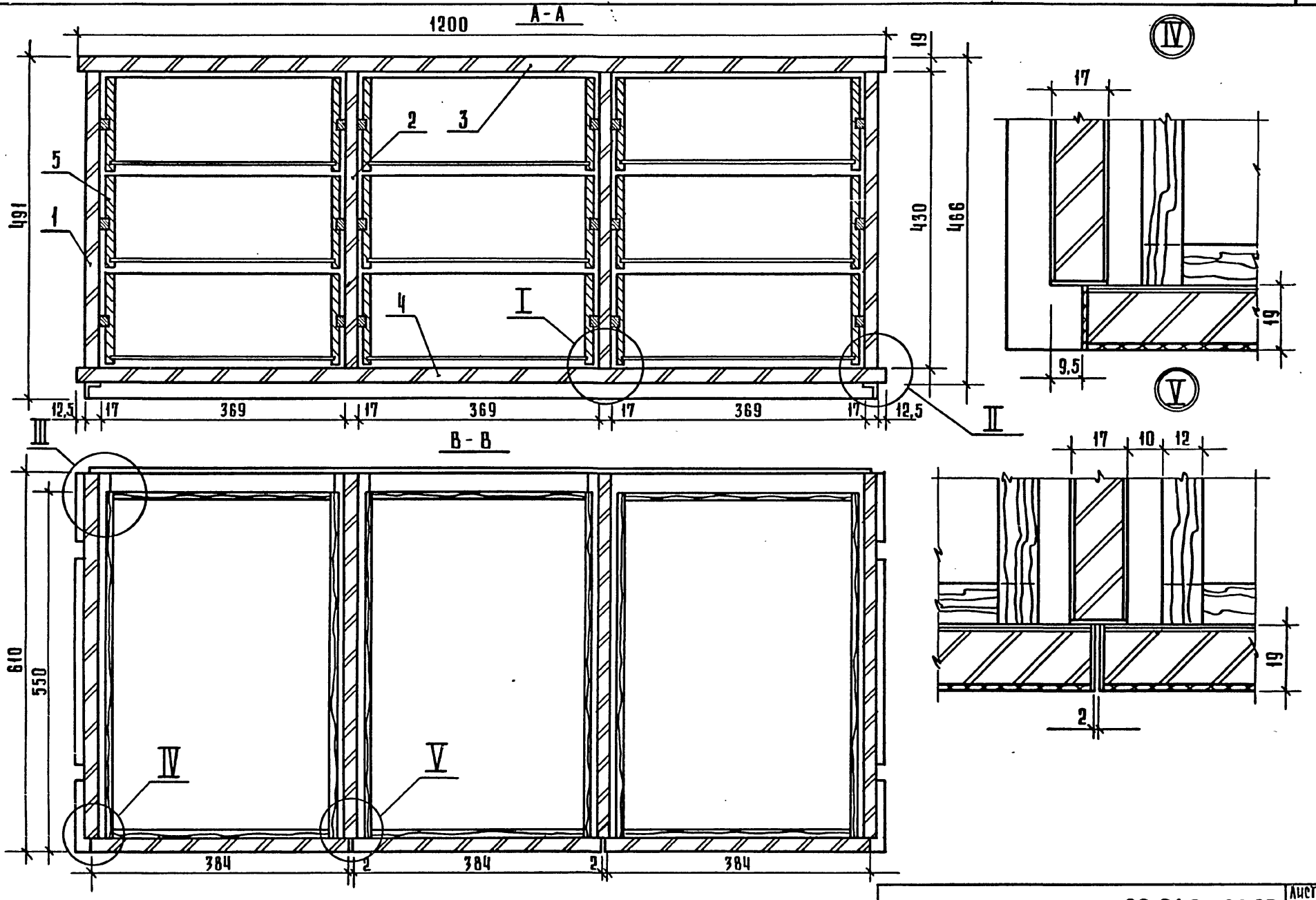


Инв.№ подл. | Подпись и дата | Взам. инв.№

1.279.9-3-29.01.00.00 СБ

Лист 2

19146 82 Формат А3

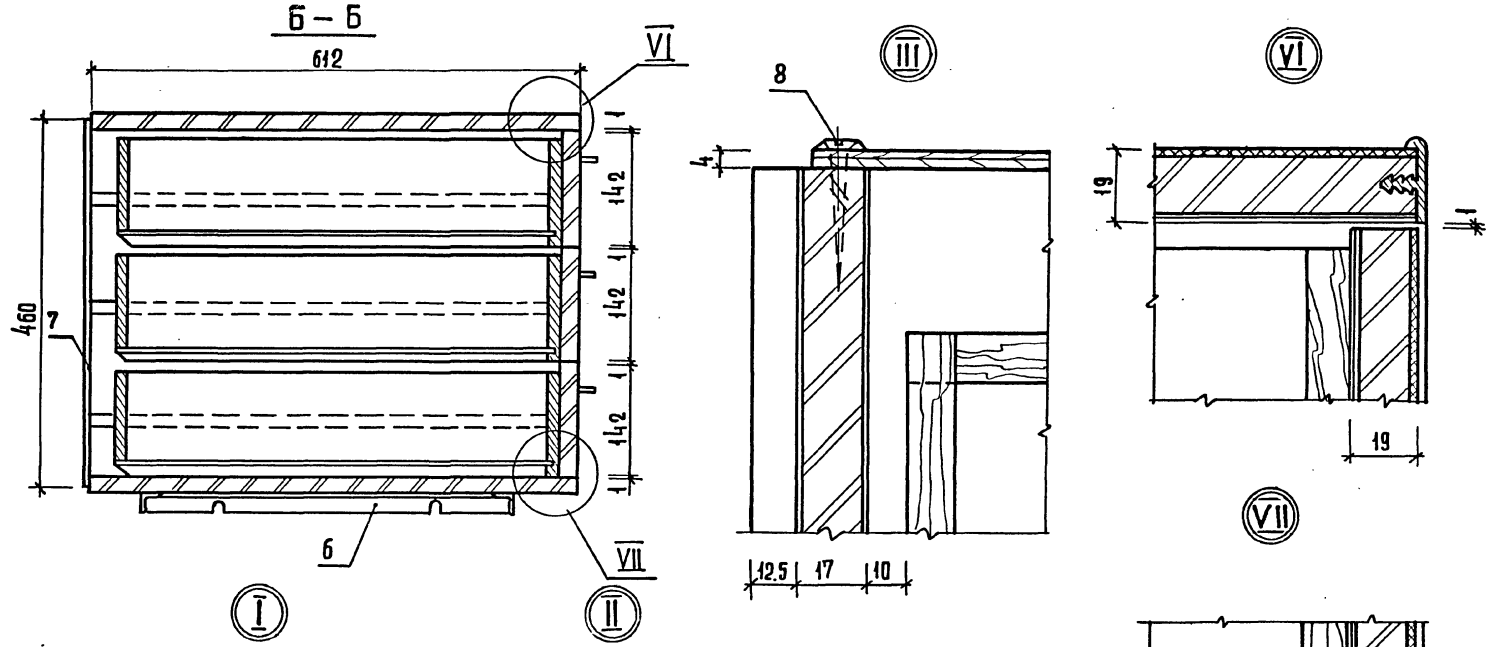


ИНВ. №ПОДЛ. ПОДПИСЬ И ДАТА ВЗАМ. ИНВ. №

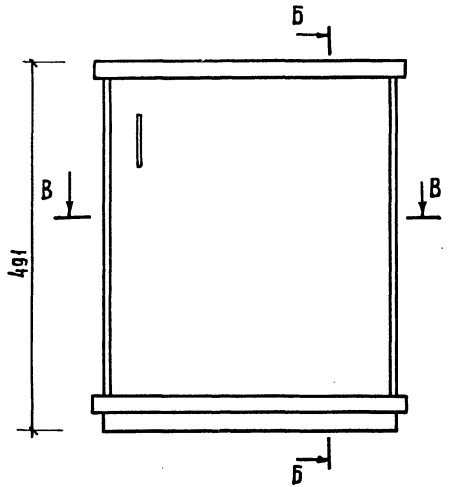


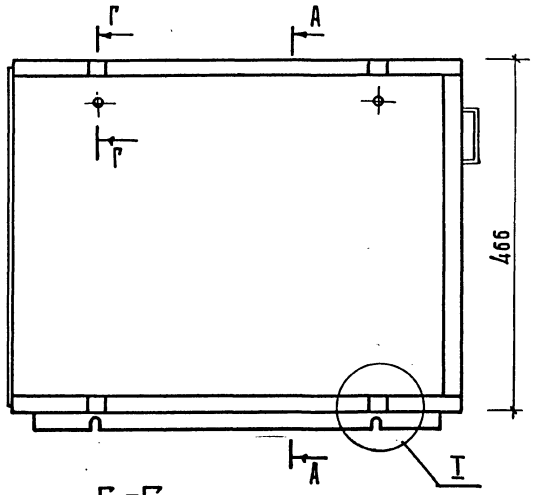


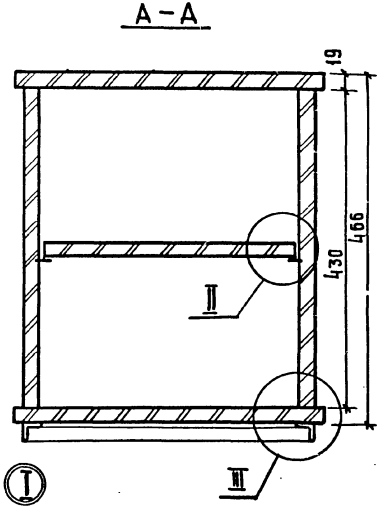


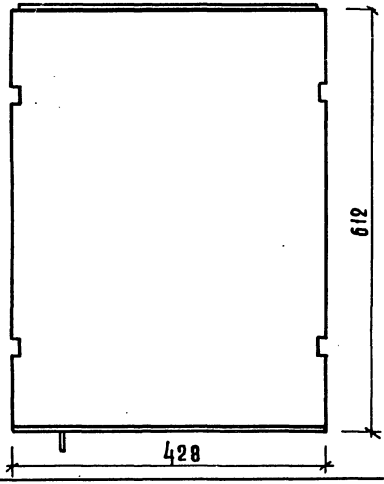


Г – Г
М 1:1

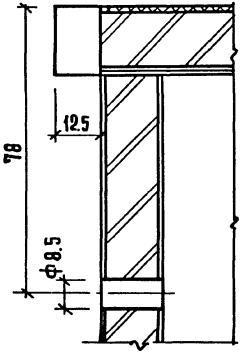


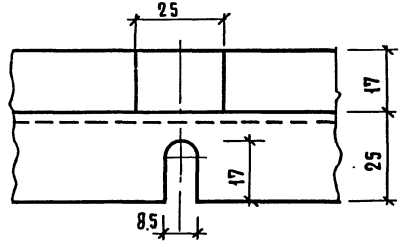


| | | | |
|---|---|---|---|
| | | | 1.279.9-3-30.01.00.000Б |
| Тумба<br>Сборочный чертеж | стадия | масса | масштаб |
| | Р | | 1:5 |
| | лист 1 | листов 2 | |
| | ЦНИИЭП торгово-бытовых зданий и туристских комплексов г. Москва | | |
| н.контр. Коростелев<br>рук.гр.арх Астапова<br>инженер Прокопенко | | | |



Инв. № подл. | Подпись и дата | Взам. инв. №

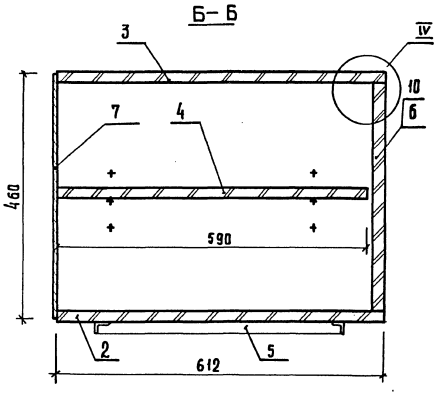


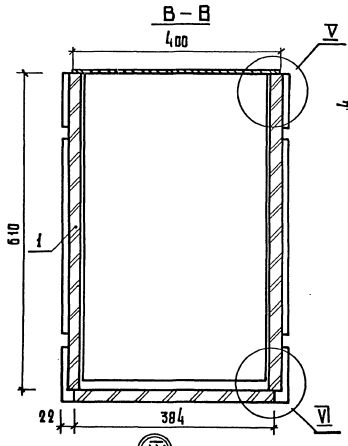


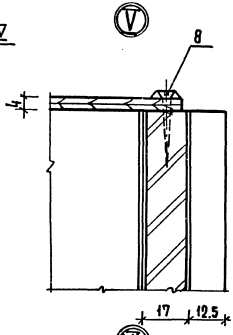


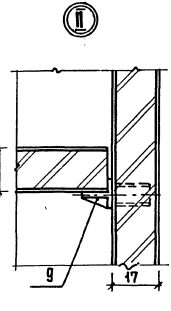


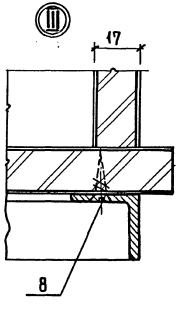


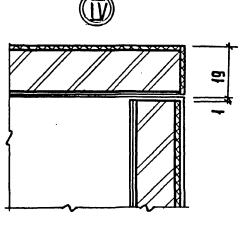


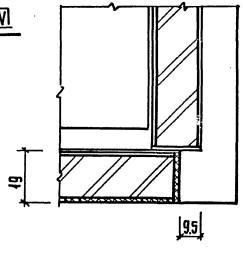


Инв. № подл. | Подпись и дата | Взам. инв. №

1.279.9-3-30.01.00.00 СБ

Лист 2

19146 85 Формат А3

| Формат | Зона | Поз. | Обозначение | Наименование | Кол. | Примечание |
|---|---|---|---|---|---|---|
| | | | | | | |
| | | | | Документация | | |
| А4 | | | 1.279.9-3-29.01.01.00СБ | Сборочный чертеж | | |
| | | | | Детали | | |
| Б4 | | 1 | 1.279.9-3-29.01.01.01 | Щит | | |
| | | | | Плита древесностружечная | | |
| | | | | ГОСТ 10632-77 | | |
| | | | | 1200×610×16 | 1 | |
| | | | | Материал | | |
| | | 2 | | Шпон строганый | | |
| | | | | ГОСТ 2877-87 | 1,6 | м² |
| | | 3 | | Пластик бумажнослоистый | | |
| | | | | ГОСТ 9590-76 | 0,1 | м² |

Инв. № подл. | Подпись и дата | Взам. инв. №

| | | |
|---|---|---|
| Н. контр. | Коростелев | |
| Рук. гр. | Астапова | |
| Инженер | Прокопенко | |

1.279.9-3-29.01.01.00

Щит нижний

| Стадия | Лист | Листов |
|---|---|---|
| Р | | 1 |

ЦНИИЭП г. Москва — Торгово-бытовых зданий и туристских комплексов

Формат А4

| Формат | Зона | Поз. | Обозначение | Наименование | Кол. | Примечание |
|---|---|---|---|---|---|---|
| | | | | | | |
| | | | | Документация | | |
| А4 | | | 1.279.9-3-29.01.02.00СБ | Сборочный чертеж | | |
| | | | | Детали | | |
| Б4 | | 1 | 1.279.9-3-29.01.02.01 | Щит | | |
| | | | | Плита древесностружечная | | |
| | | | | ГОСТ 10632-77 | | |
| | | | | 1200×610×16 | 1 | |
| | | | | Прочие изделия | | |
| | | 2 | ПС. 825-780 | Профиль ПС 6-1200 | 1 | |
| | | | | Материалы | | |
| | | 3 | | Шпон строганый | | |
| | | | | ГОСТ 2977-87 | 1,4 | м² |
| | | 4 | | Пластик бумажнослоистый | | |
| | | | | ГОСТ 9590-76 | 0,7 | м² |

Инв. № подл. | Подпись и дата | Взам. инв. №

| | | |
|---|---|---|
| Н. контр. | Коростелев | |
| Рук. гр. | Астапова | |
| Инженер | Прокопенко | |

1.279.9-3-29.01.02.00

Щит верхний

| Стадия | Лист | Листов |
|---|---|---|
| Р | | 1 |

ЦНИИЭП г. Москва — Торгово-бытовых зданий и туристских комплексов



Формат А4

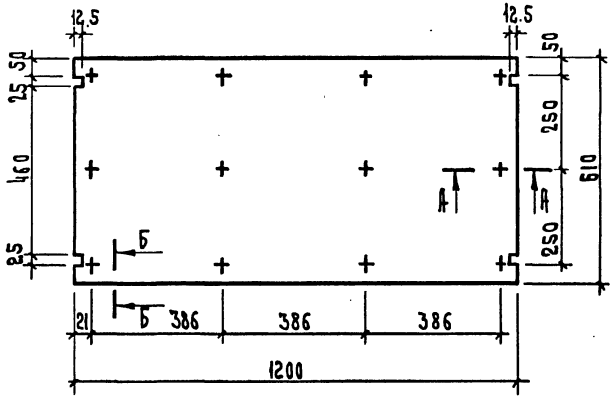


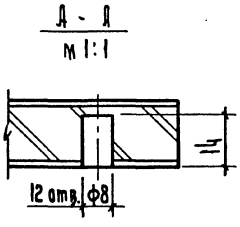


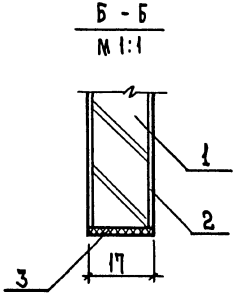


| | | | | | | | |
|---|---|---|---|---|---|---|---|
| Н.контр. | Коростелев | | | 1.279.9-3-29.01.01.00 СБ | | | |
| Рук.гр. | Астапова | | | Щит нижний Сборочный чертеж | Стадия | Масса | Масшт. |
| Инжен. | Прокопенко | | | | Р | | 1:10 |
| | | | | | Лист | Листов 1 | |
| | | | | | ЦНИИЭП г. Москва | торгово-бытовых зданий и туристских комплексов | |

Формат А4

Инв. N подл. | Подп. и дата | Взам. инв. N



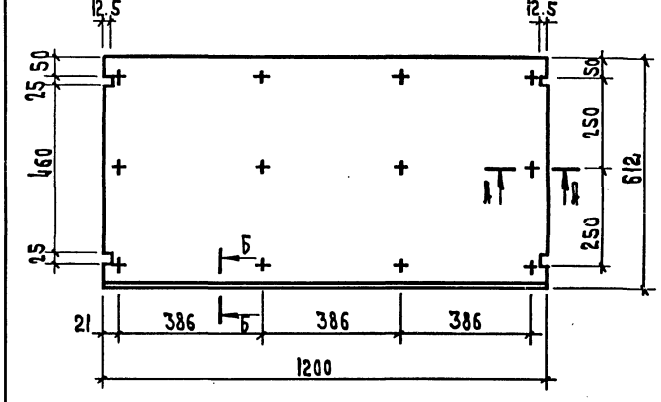


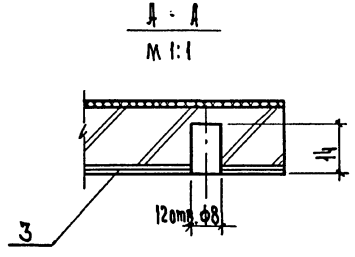


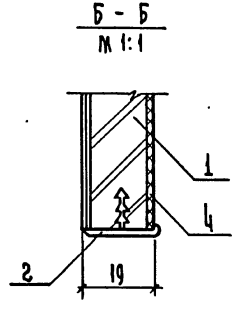


| | | | | | | | |
|---|---|---|---|---|---|---|---|
| Н.контр. | Коростелев | | | 1.279.9-3-29.01.02.00 СБ | | | |
| Рук.гр. | Астапова | | | Щит верхний Сборочный чертеж | Стадия | Масса | Масшт. |
| Инж. | Прокопенко | | | | Р | | 1:10 |
| | | | | | Лист | Листов 1 | |
| | | | | | ЦНИИЭП г. Москва | торгово-бытовых зданий и туристских комплексов | |

19146 87 Формат А4

Инв. N подл. | Подп. и дата | Взам. инв. N

| Формат | Зона | Поз. | Обозначение | Наименование | Кол. | Примечание |
|---|---|---|---|---|---|---|
| | | | | Документация | | |
| 12 | | | 1.279.9-3-30.00.00.00 СБ | Сборочный чертеж | | |
| | | | | Сборочные единицы | | |
| 11 | | 1 | 1.279.9-3-26.00.01.00 | Боковина | 2 | |
| 11 | | 2 | 1.279.9-3-30.01.00.00 | Тумба | 1 | |
| 11 | | 3 | 1.279.9-3-26.01.00.00-02 | Полка | 3 | |
| | | | | Стандартные изделия | | |
| | | | | Винты | | |
| | | | | ГОСТ 17473-80 | | |
| | | 4 | | М8х40.58 | 16 | |
| | | 5 | | М8х55.58 | 4 | |
| | | 6 | | Шайба 8.01.05 | | |
| | | | | ГОСТ 6958-78 | 20 | |
| | | 7 | | Гайка М8.05 | | |
| | | | | ГОСТ 5915-70* | 20 | |

Инв. № подл. | Подпись и дата | Взам. инв. №

| | | | |
|---|---|---|---|
| | | 1.279.9-3-30.00.00.00 | |
| Н. контр. | Коростелев | Стеллаж | Стадия: Р; Лист: 1; Листов: 1 |
| Рук. гр. | Астапова | | ЦНИИЭП торгово-бытовых зданий и туристских комплексов г. Москва |
| Инж. | Прокопенко | | |

Формат А4



| Формат | Зона | Поз. | Обозначение | Наименование | Кол. | Примечание |
|---|---|---|---|---|---|---|
| | | | | Документация | | |
| 12 | | | 1.279.9-3-31.00.00.00 СБ | Сборочный чертеж | | |
| | | | | Сборочные единицы | | |
| 11 | | 1 | 1.279.9-3-26.00.01.00 | Боковина | 2 | |
| | | | | Стандартные изделия | | |
| | | | | Винты | | |
| | | | | ГОСТ 17473-80 | | |
| | | 2 | | М8х40.58 | 16 | |
| | | 3 | | М8х55.58 | 4 | |
| | | 4 | | Шайба 8.01.05 | | |
| | | | | ГОСТ 6958-78 | 20 | |
| | | 5 | | Гайка М8.05 | | |
| | | | | ГОСТ 5915-70* | 20 | |
| | | | Переменные данные | для исполнений | | |
| | | | | 31.00.00.00 | | |
| | | | | Сборочные единицы | | |
| | | 6 | 1.279.9-3-31.01.00.00 | Тумба | 1 | |
| | | 7 | 1.279.9-3-26.01.00.00-01 | Полка | 3 | |
| | | | | 31-00-00-00-01 | | |
| | | | | Сборочные единицы | | |
| | | 6 | 1.279.9-3-31.01.00.00-01 | Тумба | 1 | |
| | | 7 | 1.279.9-3-26.01.00.00 | Полка | 3 | |

Инв. № подл. | Подпись и дата | Взам. инв. №

| | | | |
|---|---|---|---|
| | | 31.00.00.00 | |
| Н. контр. | Коростелев | Стеллаж | Стадия: Р; Лист: 1; Листов: 1 |
| Рук. гр. | Астапова | | ЦНИИЭП торгово-бытовых зданий и туристских комплексов г. Москва |
| Инж. | Прокопенко | | |



Формат А4

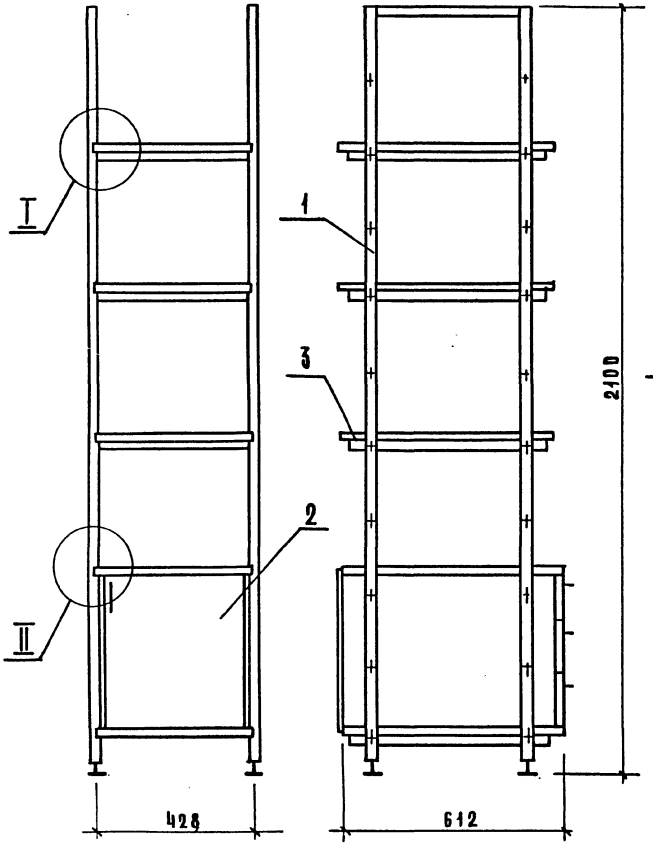


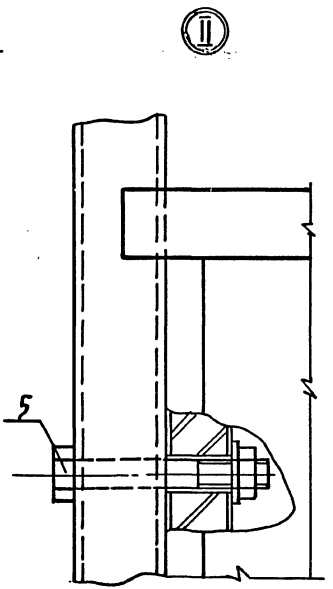


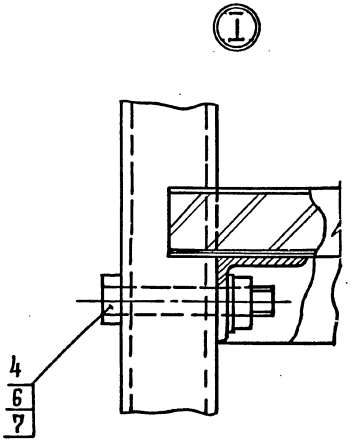


| Марка | Расход материала | | |
|---|---|---|---|
| | ДСП м2 | Облицовка м2 | Сталь кг |
| СМ-7 | 1,04 | 3,12 | 28,18 |

| | | | |
|---|---|---|---|
| Рук.маст. | Бикбон | | |
| Рук.инж.т. | Самовер | | |
| Н.контр. | Коростелев | | |
| Ст.лаборант | Астапова | | |
| Инженер | Прокопенко | | |

1.279.9-3-30.00.00.000Б

Стеллаж
Сборочный чертеж

| Стадия | Масса | Масштаб |
|---|---|---|
| Р | 35,98 | 1:10 |
| Лист | Листов 1 | |

ЦНИИЭП торгово-бытовых зданий и туристских комплексов

Инв.№ подл. | Подпись и дата | Взам.инв.№

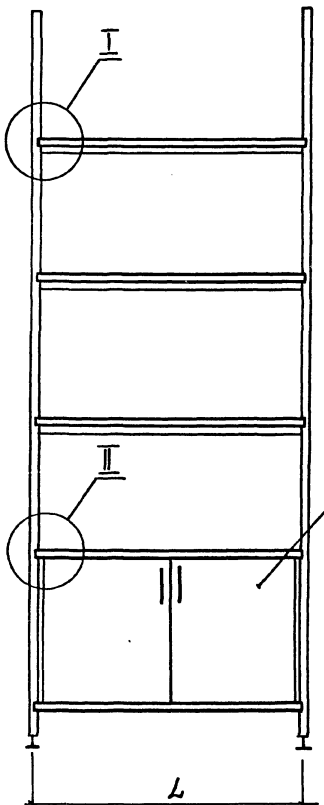


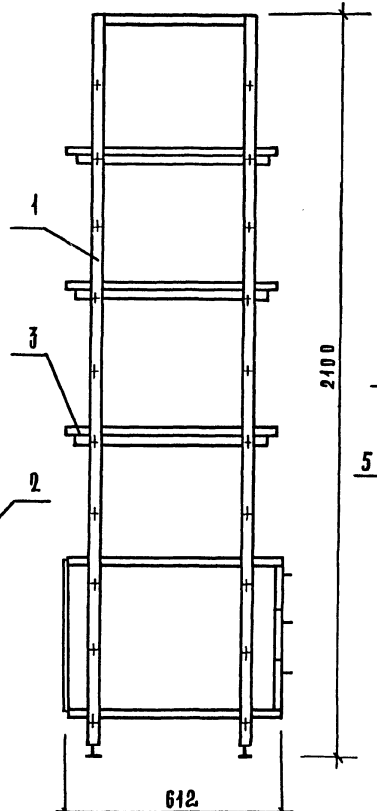


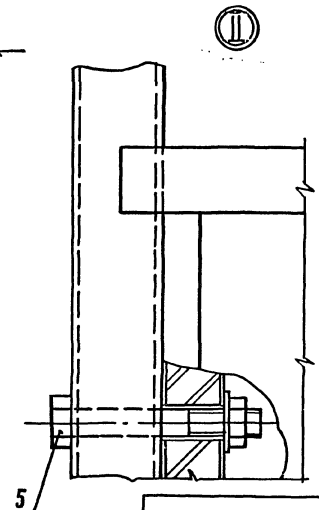


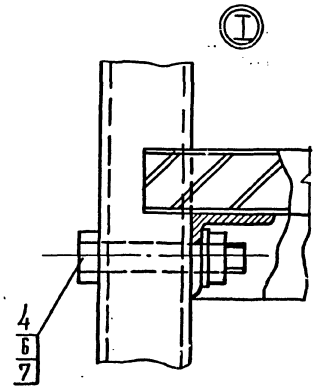


| Обозначение | Марка | Размер, мм | Расход материала | | | Масса, кг |
|---|---|---|---|---|---|---|
| | | L | ДСП, м² | Облицовка, м² | Сталь, кг | |
| 31.00.00.00 | СМ-8 | 814 | 2,06 | 6,18 | 32,10 | 47,70 |
| -01 | СМ-9 | 1200 | 3,12 | 9,36 | 35,46 | 57,95 |

| | | |
|---|---|---|
| Рук.маст | Биксон | |
| Гл.инж.м. | Самовер | |
| Н.контр. | Коростелев | |
| Рук.гр.арх. | Астапова | |
| Инженер | Прокопенко | |

1.279.9-3-31.00.00.00 СБ

Стеллаж
Сборочный чертеж

| Стадия | Масса | Масштаб |
|---|---|---|
| Р | СМ-табл. | 1:10 |

Лист | Листов 1

ЦНИИЭП торгово-бытовых зданий и туристских комплексов г. Москва

Инв.№ подл. | Подпись и дата | Взам.инв.№

19146 90 Формат А4

| Формат | Зона | Поз. | Обозначение | Наименование | Кол. | Примечание |
|---|---|---|---|---|---|---|
| | | | | Документация | | |
| 11 | | | 1.279.9-3-30.01.01.00 СБ | Сборочный чертеж | | |
| | | | | Детали | | |
| БЧ | | 1 | 1.279.9-3-27.01.03.01 | Щит | | |
| | | | | Плита древесностружечная | | |
| | | | | Гост 10632-77 | | |
| | | | | 593×430×16 | 1 | |
| БЧ | | 2 | 1.279.9-3-27.01.03.03 | Шкант | | |
| | | | | Пиломатериал лиственных | | |
| | | | | пород гост 2695-71* | | |
| | | | | ф8×30 | 6 | |
| | | | | Прочие изделия | | |
| | | 3 | | Втулка 5.4.1 | 2 | |
| | | | | Материалы | | |
| | | 4 | | Шпон строганый | | |
| | | | | Гост 2977-82 | 0,5 | м² |

Инв. № подл. | Подпись и дата | Взам. инв. №

| | | | |
|---|---|---|---|
| Н. контр. | Коростелев | | 1.279.9-3-30.01.01.00 |
| Рук. гр. | Астапова | | Щит боковой |
| Инженер | Прокопенко | | Стадия: Р; Лист; Листов: 1 |
| | | | ЦНИИЭП торгово-бытовых зданий и туристских комплексов г. Москва |

Формат А4

| Формат | Зона | Поз. | Обозначение | Наименование | Кол. | Примечание |
|---|---|---|---|---|---|---|
| | | | | Документация | | |
| 12 | | | 1.279.9-3-00.00.00.00 ТО | Техническое описание | | |
| 11 | | | 1.279.9-3-31.01.01.00 СБ | Сборочный чертеж | | |
| | | | | Детали | | |
| БЧ | | 1 | 1.279.9-3-27.01.03.01 | Щит | | |
| | | | | Плита древесностружечная | | |
| | | | | Гост 10632-77 | | |
| | | | | 593×430×16 | 1 | |
| БЧ | | 2 | 1.279.9-3-27.01.03.03 | Шкант | | |
| | | | | Пиломатериал лиственных | | |
| | | | | пород гост 2695-71* | | |
| | | | | ф8×30 | 6 | |
| | | | | Прочие изделия | | |
| | | 3 | | Втулка 5.4.1 | 2 | |
| | | | | Материалы | | |
| | | 4 | | Шпон строганый | | |
| | | | | гост 2977-82 | 0,5 | м² |

Инв. № подл. | Подпись и дата | Взам. инв. №

| | | | |
|---|---|---|---|
| Н. контр. | Коростелев | | 1.279.9-3-31.01.01.00 |
| Рук. гр. | Астапова | | Щит боковой |
| Инженер | Прокопенко | | Стадия: Р; Лист; Листов: 1 |
| | | | ЦНИИЭП торгово-бытовых зданий и туристских комплексов г. Москва |



Формат А4

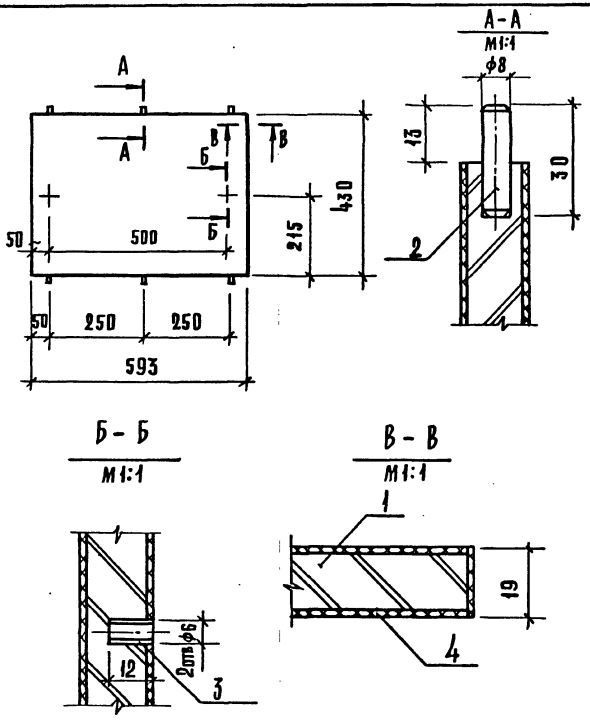


| | | | | | | |
|---|---|---|---|---|---|---|
| | | | | 1.279.9-3-31.01.01.00 СБ | | |
| | | | | Щит средний Сборочный чертеж | Стадия | Масса | Масштаб |
| | | | | | Р | | 1:10 |
| | | | | | Лист | Листов 1 |
| Н.контр. | Коростелев | | | ЦНИИЭП торгово-бытовых зданий и туристских комплексов г. Москва | | |
| Рук.гр. | Астапова | | | | | |
| Инж. | Прокопенко | | | | | |

Формат А4

| | | | | | | |
|---|---|---|---|---|---|---|
| | | | | 1.279.9-3-30.01.01.00 СБ | | |
| | | | | Щит боковой Сборочный чертеж | Стадия | Масса | Масштаб |
| | | | | | Р | | 1:10 |
| | | | | | Лист | Листов 1 |
| Н.контр. | Коростелев | | | ЦНИИЭП торгово-бытовых зданий и туристских комплексов г. Москва | | |
| Рук.гр. | Астапова | | | | | |
| Инж. | Прокопенко | | | | | |

19146 92

Формат А4

Инв.№ подл. | Подпись и дата | Взам.инв.№

| Инв. № подл. | Подпись и дата | Взам. инв. № |
|---|---|---|
| | | |

| Формат | Зона | Поз. | Обозначение | Наименование | Кол. на испол. 1.279.9-3-31.01.00.00- — | Кол. на испол. 1.279.9-3-31.01.00.00- 01 | Примечание |
|---|---|---|---|---|---|---|---|
| | | | | **Документация** | | | |
| А4 | | | 1.279.9-3-00.00.00.00 ТО | Техническое описание | | | |
| А2 | | | 1.279.9-3-31.01.00.00 СБ | Сборочный чертеж | X | X | |
| | | | | **Сборочные единицы** | | | |
| Н | | 1 | 1.279.9-3-30.01.01.00 | Щит боковой | 2 | 2 | |
| Н | | 2 | 1.279.9-3-31.01.01.00 | Щит средний | | 1 | |
| Н | | 3 | 1.279.9-3-30.01.02.00 | Полка | 1 | 2 | |
| Н | | 4 | 1.279.9-3-30.00.01.00 | Дверка | 1 | | |
| | | | -01 | | | 2 | |
| Н | | 5 | 1.279.9-3-28.01.02.00 | Щит верхний | 1 | | |
| | | | -01 | | | 1 | |

| | | | | | |
|---|---|---|---|---|---|
| | | | | 1.279.9-3-31.01.00.00 | |
| | | | | Тумба | Стадия: Р; Лист: 1; Листов: 2 |
| Инженер | Коростелев | | | | ЦНИЭП торгово-бытовых зданий и туристских комплексов г. Москва |
| Рук. гр. | Астапова | | | | |
| Инж. | Прокопенко | | | | |

Формат А4

| Инв. № подл. | Подпись и дата | Взам. инв. № |
|---|---|---|
| | | |

| Формат | Зона | Поз. | Обозначение | Наименование | Кол. на испол. 1.279.9-3-31.01.00.00- — | Кол. на испол. 1.279.9-3-31.01.00.00- 01 | Примечание |
|---|---|---|---|---|---|---|---|
| Н | | 6 | 1.279.9-3-28.01.03.00 | Щит нижний | 1 | | |
| | | | -01 | | | 1 | |
| Н | | 7 | 1.279.9-3-26.01.01.00 | Каркас | | 1 | |
| | | | -01 | | 1 | | |
| | | | | **Детали** | | | |
| | | | | Стенка задняя | | | |
| | | | | Фанера клеенная | | | |
| | | | | ГОСТ 3916-69 | | | |
| Б4 | | 8 | 1.279.9-3-28.01.00.01 | 460×780×4 | 1 | | |
| Б4 | | | -01 | 460×1175×4 | | 1 | |
| | | | | **Стандартные изделия** | | | |
| | | 9 | | Шуруп А 3,5×20 | | | |
| | | | | ГОСТ 1145-80 | 24 | 24 | |
| | | | | **Прочие изделия** | | | |
| | | 10 | | Петля 3.12.А | 2 | 4 | |
| | | 11 | | Полкодержатель 5.12 | 4 | 8 | |

| | | |
|---|---|---|
| | 1.279.9-3-31.01.00.00 | Лист 2 |

Формат А4

19146 93

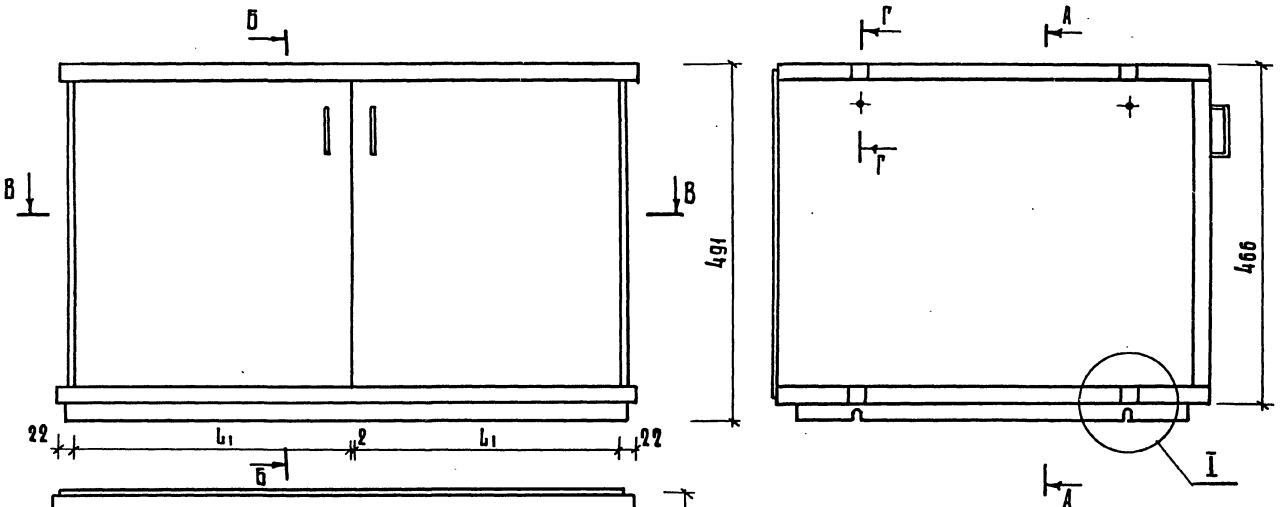


| | Размеры, мм | | |
|---|---|---|---|
| | L | $L_1$ | $L_2$ |
| 1.279.9-3-31.01.00.00 | 814 | 384 | 369 |
| -01 | 1200 | 577 | 562 |

| | | | |
|---|---|---|---|
| Н.контр. | Коростелев | | |
| Рук.гр.Арх. | Астапова | | |
| Инженер | Прокопенко | | |

1.279.9-3-31.01.00.00СБ

Тумба
Сборочный чертеж

| Стадия | Масса | Масштаб |
|---|---|---|
| Р | | 1:5 |
| Лист 1 | Листов 2 | |

ЦНИИЭП торгово-бытовых зданий и туристских комплексов
г. Москва

Инв.№ подл. | Подпись и дата | Взам. инв.№

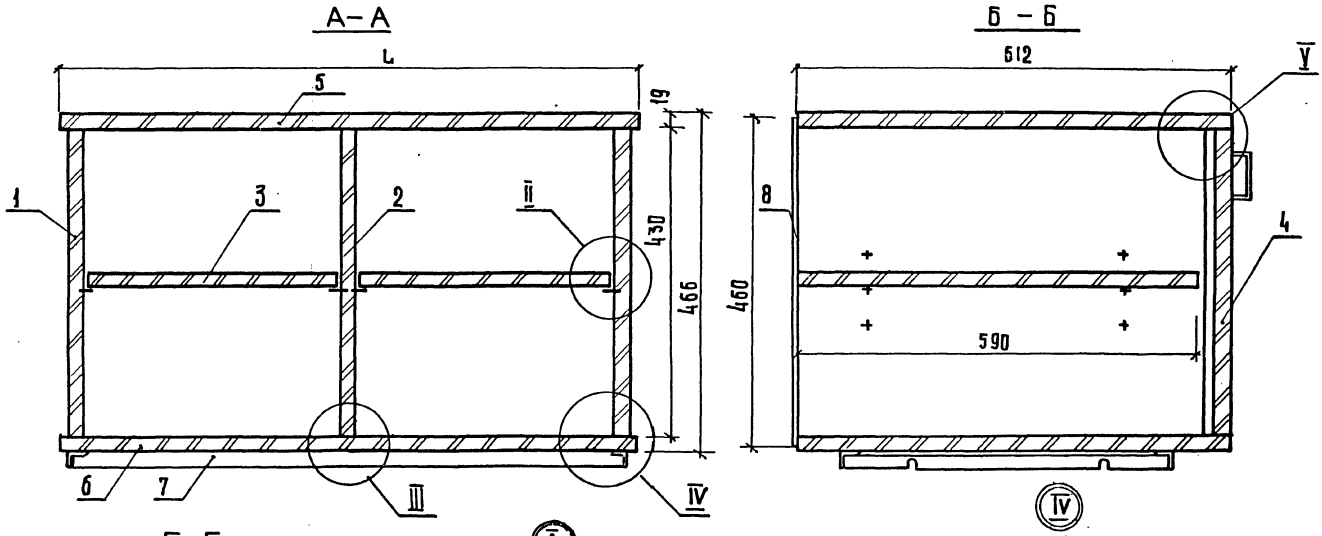


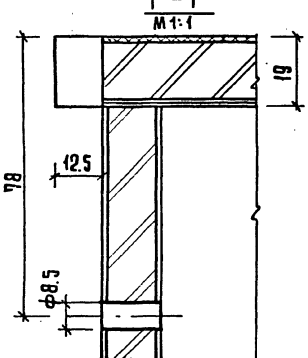


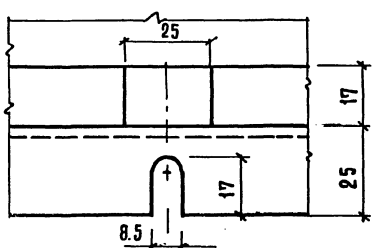


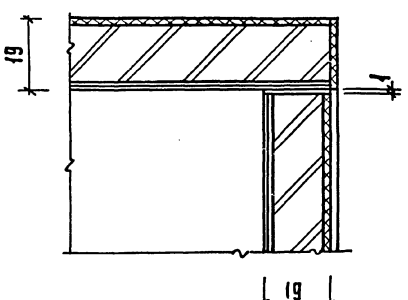


Инв. № подл. | Подпись и дата | Взам. инв. №

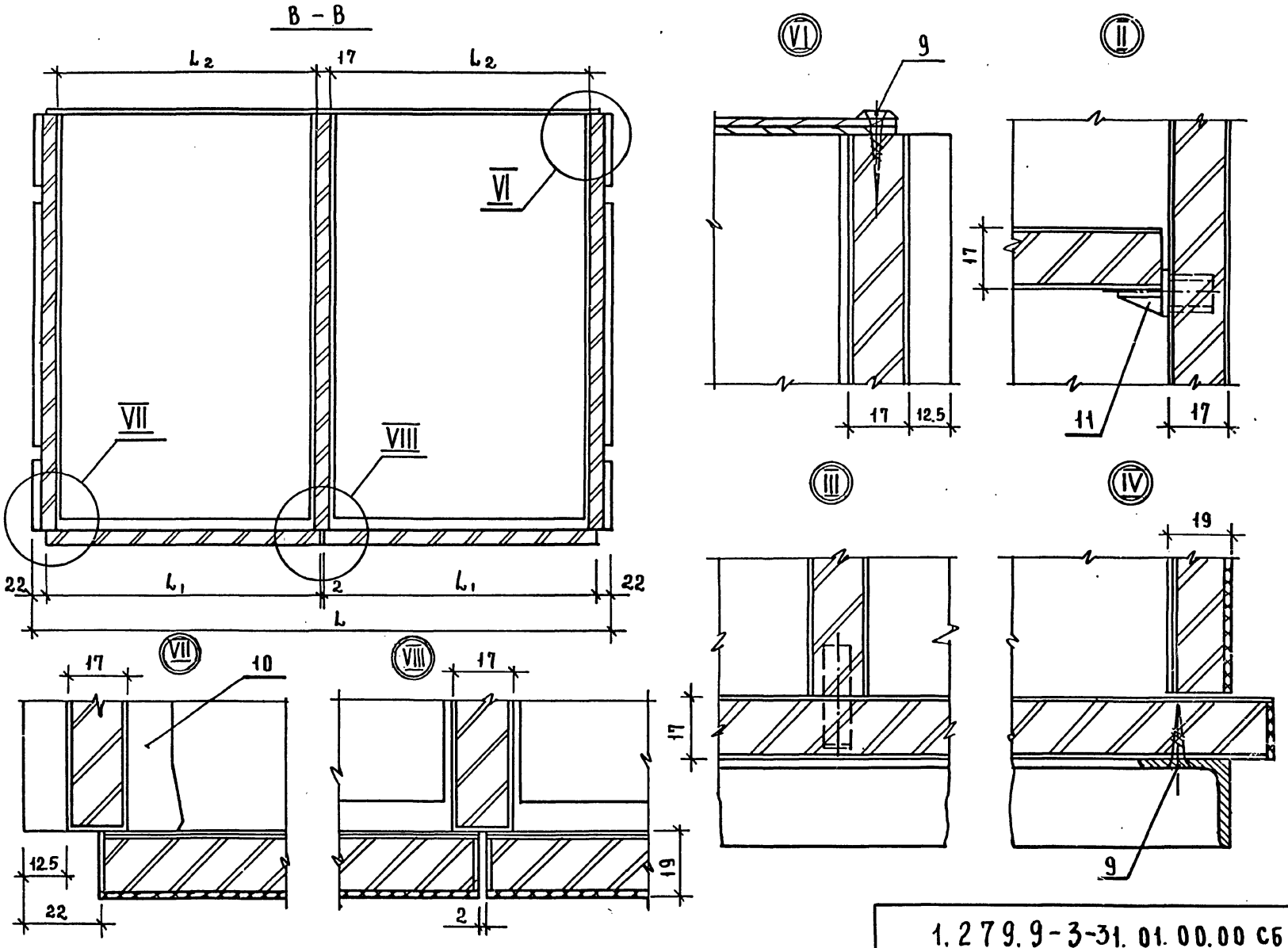


| ИНВ. №ПОДЛ | ПОДПИСЬ И ДАТА | ВЗАМ.ИНВ.N |
|---|---|---|
| | | |

1.279.9-3-31.01.00.00 СБ

ЛИСТ 3

19146 (96) ФОРМАТ А3

Сверлов 12.12.84г