Типовые конструкции, изделия и узлы зданий и сооружений

Серия 01.036-1

Защитно-герметические и герметические двери и ставни для убежищ

Выпуск 1

Дверь защитно-герметическая ДУ-III-5

Рабочие чертежи

18 8326-02

Отпускная цена на момент реализации указана в счет-накладной

Пров. Гриб 22.11.89г Кон. Назарова

Типовые конструкции, изделия и узлы зданий и сооружений

Серия 01.036-1

Защитно-герметические и герметические двери и ставни для убежищ

Выпуск 1

Дверь защитно-герметическая ДУ-III-5

Разработан институтом Моспромпроект

Главный инженер института /Костенко/

Главный инженер проекта /Черкасова/

Утвержден 11 Управлением Г.О. СССР письмо от 8 июля 1982 г. N 235/11-1827

Введено в действие институтом Моспромпроект приказ N 122 от 23.12.82.

Серия 01.036-1 Выпуск 1

Содержание альбома

Обозначение	Наименование	
ДУ-III-5.00.00.000	Дверь ДУ-III-5 л.1,2	
ДУ-III-5.01.00.000	Полотно в сборе л.1,2	
ДУ-III-5.01.10.000	Полотно л.1,2	
ДУ-III-5.01.20.000	Механизм задраивания	
ДУ-III-5.01.21.000	Редуктор	
ДУ-III-5.01.20.100	Штурвал в сборе	
ДУ-III-5.01.20.110	Штурвал	
ДУ-III-5.01.20.200	Тяга	
ДУ-III-5.01.30.000	Блокировочное устройство	
ДУ-III-5.01.31.000	Замок электромагнитн. л.1,2	
ДУ-III-5.01.31.200	Основание	
ДУ-III-5.02.00.000	Коробка	
ДУ-III-5.03.00.000	Петля в сборе	
ДУ-III-5.03.00.200	Полупетля	
ДУ-III-5.03.00.100	Петля	
ДУ-III-5.00.00.000СБ	Дверь ДУ-III-5 сборочный чертеж л.1	
ДУ-III-5.00.00.000СБ	Дверь ДУ-III-5 сборочный чертеж л.2	
ДУ-III-5.01.00.000СБ	Полотно в сборе сборочный чертеж л.1	
ДУ-III-5.01.00.000СБ	Полотно в сборе сборочный чертеж л.2	
ДУ-III-5.01.00.001	Кожух	
ДУ-III-5.01.00.002	Прокладка	
ДУ-III-5.01.00.003	Прокладка регулировочная	
ДУ-III-5.01.10.000СБ	Полотно сборочный чертеж л.1	
ДУ-III-5.01.10.000СБ	Полотно сборочный чертеж л.2	
ДУ-III-5.01.10.003	Планка	
ДУ-III-5.01.10.001	Основание	
ДУ-III-5.00.00.002	Основание	
ДУ-III-5.00.00.001	Сухарь	
ДУ-III-5.01.10.006	Ребро	
ДУ-III-5.01.10.005	Пластина	
ДУ-III-5.01.10.004	Ручка	
ДУ-III-5.01.10.002	Основание	
ДУ-III-5.01.10.013	Петля	
ДУ-III-5.01.10.012	Накладка	
ДУ-III-5.01.10.011	Накладка	
ДУ-III-5.01.10.007	Уголок	
ДУ-III-5.01.10.010	Фланец	
ДУ-III-5.01.10.008	Лист	
ДУ-III-5.01.10.009	Втулка	
ДУ-III-5.01.20.000СБ	Механизм задраивания сборочный чертеж	
ДУ-III-5.01.20.002	Клин	
ДУ-III-5.01.20.004	Винт	
ДУ-III-5.01.20.007	Шайба	
ДУ-III-5.01.20.003	Палец	
ДУ-III-5.01.20.006	Планка стопорная	
ДУ-III-5.01.20.005	Шайба торцевая	
ДУ-III-5.01.21.000СБ	Редуктор сборочный чертеж	
ДУ-III-5.01.21.001	Шестерня	
ДУ-III-5.01.21.003	Колесо	
ДУ-III-5.01.21.002	Корпус л.1	
ДУ-III-5.01.21.002	Корпус л.2	
ДУ-III-5.01.21.004	Крышка	
ДУ-III-5.01.21.006	Прокладка регулировочная	
ДУ-III-5.01.20.111	Рычаг	
ДУ-III-5.01.21.005	Вал	
ДУ-III-5.01.20.100СБ	Штурвал в сборе сборочный чертеж	
ДУ-III-5.01.20.112	Вилка	
ДУ-III-5.01.20.113	Втулка	
ДУ-III-5.01.20.101	Ручка	
ДУ-III-5.01.20.102	Палец	
ДУ-III-5.01.20.110СБ	Штурвал сборочный чертеж	
ДУ-III-5.01.20.103	Пружина	
ДУ-III-5.01.20.200СБ	Тяга. Сборочный чертеж	
ДУ-III-5.01.20.201	Вилка	
ДУ-III-5.01.20.202	Вилка	

Продолжение

ДУ-III-5.01.30.000СБ	Блокировочное устройство сборочный чертеж	
ДУ-III-5.01.30.001	Муфта	
ДУ-III-5.01.30.002	Палец	
ДУ-III-5.01.31.001	Пружина	
ДУ-III-5.01.30.003	Шайба стопорная	
ДУ-III-5.01.31.000СБ	Замок электромагнитный сборочный чертеж	
ДУ-III-5.01.31.002	Муфта	
ДУ-III-5.01.31.003	Хомут	
ДУ-III-5.01.31.004	Шток	
ДУ-III-5.01.31.005	Пружина	
ДУ-III-5.01.31.100СБ	Ключ в сборе сборочный чертеж	
ДУ-III-5.01.31.101	Ручка	
ДУ-III-5.01.31.300СБ	Шток в сборе сборочный чертеж	
ДУ-III-5.01.31.301	Шток	
ДУ-III-5.01.31.200СБ	Основание сборочный чертеж	
ДУ-III-5.01.31.400СБ	Опора в сборе сборочный чертеж	
ДУ-III-5.01.31.401	Корпус	
ДУ-III-5.01.31.302	Рамка	
ДУ-III-5.01.31.303	Штырь	
ДУ-III-5.01.31.402	Втулка	
ДУ-III-5.01.31.500СБ	Валик в сборе сборочный чертеж	
ДУ-III-5.01.31.501	Пруток	
ДУ-III-5.01.31.502	Палец	
ДУ-III-5.02.00.000СБ	Коробка. Сборочный чертеж	
ДУ-III-5.02.00.004	Уголок	
ДУ-III-5.02.00.003	Пластина	
ДУ-III-5.02.00.001	Полоса	
ДУ-III-5.02.00.002	Полоса	
ДУ-III-5.03.00.000СБ	Петля в сборе сборочный чертеж	
ДУ-III-5.03.00.001	Штырь	
ДУ-III-5.03.00.002	Втулка	
ДУ-III-5.03.00.003	Крышка	
ДУ-III-5.03.00.004	Крышка	
ДУ-III-5.03.00.100СБ	Полупетля в сборе	
ДУ-III-5.03.00.101	Стакан	
ДУ-III-5.03.00.102	Ребро	
ДУ-III-5.03.00.103	Ребро	
ДУ-III-5.03.00.104	Основание	
ДУ-III-5.03.00.200СБ	Полупетля сборочный чертеж	
ДУ-III-5.03.00.201	Полупетля	
ДУ-III-5.03.00.202	Основание	
ДУ-III-5.01.20.001	Опора	
ДУ-III-5.01.00.004	Втулка прижимная	
ДУ-III-5.01.10.014	Двутавр	

Формат	Зона	Поз.	Обозначение	Наименование	Кол.	Примечание
				Стандартные изделия		
				Болт ГОСТ 7798-70		
		10		М6×16.6q.58.01	3	
		11		М10×20.6q.58.01	4	
		12		М10×30.6q.58.01	4	
		13		Винт М5×10.58.01	7	
				ГОСТ 17473-72		
				Шайба ГОСТ 11371-78		
		14		5-02.01	7	
		15		6-02.01	3	
		16		Шайба 10.65Г.02.9	8	
				ГОСТ 6402-70		
				Войлок ГОСТ 6308-71		
		17		23-14-2.5 СП	1	
		18		37-24-5 СП	2	

Подп. и дата | Инв. N дубл. | Взам. инв. N | Подп. и дата | Инв. N подл.

Изм	Лит	N докум.	Подп.	Дата	ДУ-III-5.01.00.000	Лист 2

Копировал Формат А4

Формат	Зона	Поз.	Обозначение	Наименование	Кол.	Примечание
				Документация		
А2			ДУ-III-5.01.00.000СБ	Сборочный чертеж		
				Сборочные единицы		
А4		1	ДУ-III-5.01.10.000	Полотно	1	
А4		2	ДУ-III-5.01.20.000	Механизм задраивания	1	
А4		3	ДУ-III-5.01.30.000	Блокировочное устройство	1	
				Детали		
А3		4	ДУ-III-5.01.00.001	Кожух	1	
А4		5	ДУ-III-5.01.00.002	Прокладка	1	
А4		6	ДУ-III-5.01.00.003	Прокладка регулир.	1	
А4		7	ДУ-III-5.01.00.004	Втулка прижимная	1	
Бч		8	ДУ-III-5.01.00.005	Резина губчатая 20×40 ТУ38-105.867-75 L=1256±1.0	2	0.92 кг
Бч		9	ДУ-III-5.01.00.006	Резина губчатая 20×40 ТУ38-105.867-75 L=2056	2	1.46 кг

Подп. и дата | Инв. N дубл. | Взам. инв. N | Подп. и дата | Инв. N подл.

Изм	Лит	N докум.	Подп.	Дата	ДУ-III-5.01.00.000			
Разраб.		Томич			Полотно в сборе	Лит.	Лист 1	Листов 2
Пров.		Черкасова				Главапу Мосгорисполкома МОСПРОМПРОЕКТ Мастерская №6		
Н.контр.		Высоцкая						
Гл.инж.пр.		Черкасова						

Копировал Формат А4

Серия 01.036-1 Выпуск 1

Формат	Зона	Поз.	Обозначение	Наименование	Кол.	Примечание
		11		Винт М5×45.58.01	2	
				ГОСТ 17473-72		
		12		Шайба 8-02.01	4	
				ГОСТ 11371-78		
		13		Шайба 16.65Г.02.9	16	
				ГОСТ 6402-70		
				Прочие изделия		
		14		Выключатель ВПК 2110	1	
				ТУ16-526.433-78		

Подп. и дата | Инв. N дубл. | Взам. инв. N | Подп. и дата | Инв. N подл.

Изм	Лит	N докум.	Подп.	Дата	ДУ-III-5.00.00.000	Лист 2

Копировал Формат А4

Формат	Зона	Поз.	Обозначение	Наименование	Кол.	Примечание
				Документация		
А2			ДУ-III-5.00.00.000СБ	Сборочный чертеж		
				Сборочные единицы		
А4		1	ДУ-III-5.01.00.000	Полотно в сборе	1	
А4		2	ДУ-III-5.02.00.000	Коробка	1	
А4		3	ДУ-III-5.03.00.000	Петля в сборе	2	
				Детали		
А4		4	ДУ-III-5.00.00.001	Сухарь	2	
А4		5	ДУ-III-5.00.00.002	Основание	1	
Бч		6	ДУ-III-5.00.00.003	Полоса (50×1306) h14 Лист БПН5 ГОСТ 19903-74 / Ст3 ГОСТ 14637-79	2	2.5 кг
Бч		7	ДУ-III-5.00.00.004	Полоса (50×2096) h14 Лист БПН10 ГОСТ 19903-74 / Ст3 ГОСТ 14637-79	2	8.0 кг
				Стандартные изделия		
				Болт ГОСТ 7798-70		
		8		М8×16.6q.58.01	4	
		9		М16×40.6q.58.01	16	
		10		Винт М8×20.58.01	6	
				ГОСТ 17474-72		

Подп. и дата | Инв. N дубл. | Взам. инв. N | Подп. и дата | Инв. N подл.

Изм	Лит	N докум.	Подп.	Дата	ДУ-III-5.00.00.000			
Разраб.		Томич			Дверь ДУ-III-5	Лит.	Лист 1	Листов 2
Пров.		Черкасова				Главапу Мосгорисполкома МОСПРОМПРОЕКТ Мастерская №6		
Н.контр.		Высоцкая						
Гл.инж.пр.		Черкасова						

18826-02 11 Копировал Формат А4

Формат	Зона	Поз.	Обозначение	Наименование	Кол.	Примечание
				Документация		
А2			ДУ-III-5.01.21.000СБ	Сборочный чертеж		
				Детали		
А3		1	ДУ-III-5.01.21.001	Шестерня	1	
А2		2	ДУ-III-5.01.21.002	Корпус	1	
А3		3	ДУ-III-5.01.21.003	Колесо	2	
А2		4	ДУ-III-5.01.21.004	Крышка	1	
А3		5	ДУ-III-5.01.21.005	Вал	1	
А4		6	ДУ-III-5.01.21.006	Прокладка регул.	1	
Б4		7	ДУ-III-5.01.21.007	Кольцо СП-39-25-5	1	
				ГОСТ6308-71 МН180-71		
				Стандартные изделия		
		8		Болт М8×25.6g.58.01	8	
				ГОСТ 7798-70		
		9		Гайка М8.5.01	8	
				ГОСТ 5915-70		
		10		Шайба 8.65Г.02.9	8	
				ГОСТ 6402-70		
		11		Шпонка 8×7×16	1	
				ГОСТ 23360-78		
		12		Штифт цилиндрический	2	
				6 м 6 × 20		
				ГОСТ 3128-70		

Подп. и дата | Инв. N дубл. | Взам. инв. N | Подп. и дата | Инв. N подл.

Изм	Лит	N докум.	Подп.	Дата
Разраб.		Томич		
Пров.		Черкасова		
Н.контр.		Высоцкая		
Гл.инж.пр.		Черкасова		

ДУ-III-5.01.21.000

Редуктор

Лит	Лист	Листов
		1

Мосгорисполкома МОСПРОМПРОЕКТ Мастерская N6

Копировал Формат А4

Формат	Зона	Поз.	Обозначение	Наименование	Кол.	Примечание
				Документация		
А2			ДУ-III-5.01.20.000СБ	Сборочный чертеж		
				Сборочные единицы		
А2		1	ДУ-III-5.01.21.000	Редуктор	1	
А3		2	ДУ-III-5.01.20.100	Штурвал в сборе	2	
А3		3	ДУ-III-5.01.20.200	Тяга	2	
				Детали		
А3		4	ДУ-III-5.01.20.001	Опора	2	
А3		5	ДУ-III-5.01.20.002	Клин	2	
А4		6	ДУ-III-5.01.20.003	Палец	4	
А3		7	ДУ-III-5.01.20.004	Винт	2	
А4		8	ДУ-III-5.01.20.005	Шайба торцевая	2	
А4		9	ДУ-III-5.01.20.006	Планка стопорная	2	
А4		10	ДУ-III-5.01.20.007	Шайба	8	
				Стандартные изделия		
		11		Болт М10×20.6g.58.01	2	
				ГОСТ 7798-70		
		12		Винт М8×14.58.01	2	
				ГОСТ 1482-75		
		13		Шайба 20.02.01	4	
				ГОСТ 11371-78		
		14		Шплинт 4×32.2.019	4	
				ГОСТ 397-79		

Подп. и дата | Инв. N дубл. | Взам. инв. N | Подп. и дата | Инв. N подл.

Изм	Лит	N докум.	Подп.	Дата
Разраб.		Томич		
Пров.		Черкасова		
Н.контр.		Высоцкая		
Гл.инж.пр.		Черкасова		

ДУ-III-5.01.20.000

Механизм задраивания

Лит	Лист	Листов
		1

Мосгорисполкома МОСПРОМПРОЕКТ Мастерская, N6

Копировал Формат А4

Серия 01.036-1 Выпуск 1

Формат	Зона	Поз.	Обозначение	Наименование	Кол.	Примечание
Б4		17	ДУ-III-5.01.10.017	Полоса (16×2054) h14	2	2.3 кг
				Лист БПН3.0ГОСТ19903-74 / 3-IV Ст3ГОСТ16523-70		
Б4		18	ДУ-III-5.01.10.018	Полоса(20×1968) h14	2	2.6 кг
				Лист БПН3.0ГОСТ19903-74 / 3-IV Ст3ГОСТ16523-70		
Б4		19	ДУ-III-5.01.10.019	Полоса(230×1274)h14	2	23 кг
				Лист БПН5ГОСТ19903-74 / 3-IV Ст3ГОСТ14637-79		
Б4		20	ДУ-III-5.01.10.020	Уголок ℓ=1296 h14	2	51 кг
				Уголок Б-160×100×10 ГОСТ8510-72 / Ст3 ГОСТ 535-79		
Б4		21	ДУ-III-5.01.10.021	Накладка(50×280)h14	1	1.5 кг
				Лист БПН14ГОСТ19903-74 / Ст3ГОСТ14637-79		

Подп. и дата | Инв. N дубл. | Взам. инв. N | Подп. и дата | Инв. N подл.

Изм	Лит	N докум.	Подп.	Дата

ДУ-III-5.01.10.000

Лист 2

Копировал Формат А4

Формат	Зона	Поз.	Обозначение	Наименование	Кол.	Примечание
				Документация		
А2			ДУ-III-5.01.10.000СБ	Сборочный чертеж		
				Детали		
А4		1	ДУ-III-5.01.10.001	Основание	1	
А4		2	ДУ-III-5.01.10.002	Основание	1	
А4		3	ДУ-III-5.01.10.003	Планка	1	
А4		4	ДУ-III-5.01.10.004	Ручка	2	
А4		5	ДУ-III-5.01.10.005	Пластина	2	
А4		6	ДУ-III-5.01.10.006	Ребро	2	
А4		7	ДУ-III-5.01.10.007	Уголок	2	
А4		8	ДУ-III-5.01.10.008	Лист	1	
А4		9	ДУ-III-5.01.10.009	Втулка	1	
А3		10	ДУ-III-5.01.10.010	Фланец	1	
А4		11	ДУ-III-5.01.10.011	Накладка	1	
А4		12	ДУ-III-5.01.10.012	Накладка	1	
А4		13	ДУ-III-5.01.10.013	Петля	2	
А4		14	ДУ-III-5.01.10.014	Двутавр	6	
Б4		15	ДУ-III-5.01.10.015	Полоса(16×1262) h14	2	1.5 кг
				Лист БПН3.0ГОСТ19903-74 / 3-IV Ст3ГОСТ16523-70		
Б4		16	ДУ-III-5.01.10.016	Полоса (20×1176)h14	2	2.4 кг
				Лист БПН3.0ГОСТ19903-74 / 3-IV Ст3ГОСТ16523-70		

Подп. и дата | Инв. N дубл. | Взам. инв. N | Подп. и дата | Инв. N подл.

Изм.	Лит	N докум.	Подп.	Дата
Разраб.		Томич		
Пров.		Черкасова		
Н.контр.		Высоцкая		
Гл.инж.пр.		Черкасова		

ДУ-III-5.01.10.000

Полотно

Лит	Лист	Листов
	1	2

Мосгорисполкома МОСПРОМПРОЕКТ Мастерская N6

Копировал Формат А4

Формат	Зона	Поз.	Обозначение	Наименование	Кол.	Примечание
				Документация		
А2			ДУ-III-5.01.30.000СБ	Сборочный чертеж		
				Сборочные единицы		
А2		1	ДУ-III-5.01.31.000	Замок электромагнитный	1	
				Детали		
А4		2	ДУ-III-5.01.30.001	Муфта	1	
А4		3	ДУ-III-5.01.30.002	Палец	1	
А4		4	ДУ-III-5.01.30.003	Шайба стопорная	1	
				Стандартные изделия		
		5		Штифт цилиндрич. 6т6×25 ГОСТ 7313-70	2	

Изм	Лит	N докум	подп.	дата	ДУ-III-5.01.30.000			
Разраб.		Томич			Блокировочное устройство	Лит	Лист	Листов 1
Пров.		Андреева				Главапу Мосгорисполкома Моспромпроект Мастерская №6		
Гл.ин.пр.		Черкасова						
Н.конт.		Высоцкая						

Подп. и дата | Инв.N дубл | Взам.инв.N | Подп. и дата | Инв.N подл

Формат	Зона	Поз.	Обозначение	Наименование	Кол.	Примечание
				Документация		
А3			ДУ-III-5.01.20.200СБ	Сборочный чертеж		
				Детали		
А4		1	ДУ-III-5.01.20.201	Вилка	1	
А4		2	ДУ-III-5.01.20.202	Вилка	1	
Б4		3	ДУ-III-5.01.20.203	Труба L=435 h14	1	10 кг
				Труба ф36×3 ГОСТ 8734-75		
				ГОСТ 8733-74		

Изм	Лит	N докум	подп.	дата	ДУ-III-5.01.20.200			
Разр.		Томин			Тяга	Лит	Лист	Листов 1
Пров.		Андреева				Главапу Мосгорисполкома Моспромпроект Мастерская №6		
Гл.ин.пр.		Черкасова						
Н.конт.		Высоцкая						

Подп. и дата | Инв.N дубл | Взам.инв.N | Подп. и дата | Инв.N подл

Серия 01.036-1 Выпуск 1

Формат	Зона	Поз.	Обозначение	Наименование	Кол.	Примечание
				Документация		
А4			ДУ-III-5.01.20.110СБ	Сборочный чертеж		
				Детали		
А4		1	ДУ-III-5.01.20.111	Рычаг	1	
А4		2	ДУ-III-5.01.20.112	Вилка	2	
А4		3	ДУ-III-5.01.20.113	Втулка	1	

Изм.	Лит	N докум	подп.	дата	ДУ-III-5.01.20.110			
Разр.		Томич			Штурвал	Лит	Лист	Листов 1
Пров.		Черкасова				Главапу Мосгорисполкома Моспромпроект Мастерская №6		
Гл.ин.пр.		Черкасова						
Н.конт.		Высоцкая						

Подп. и дата | Инв.N дубл | Взам.инв.N | Подп. и дата | Инв.N подл

пров. Ч 18.5.92г кол. Хоменко

Формат	Зона	Поз.	Обозначение	Наименование	Кол.	Примечание
				Документация		
А3			ДУ-III-5.01.20.100СБ	Сборочный чертеж		
				Сборочные единицы		
А4		1	ДУ-III-5.01.20.110	Штурвал	1	
				Детали		
А4		2	ДУ-III-5.01.20.101	Ручка	2	
А4		3	ДУ-III-5.01.20.102	Палец	2	
А4		4	ДУ-III-5.01.20.103	Пружина	2	
				Стандартные изделия		
		5		Шарик ф5 ГОСТ 3722-81	2	
		6		Шайба 12-02.01 ГОСТ 11371-78	2	
		7		Шплинт 3×20-011 ГОСТ 397-79	2	

Изм	Лит	N докум.	подп.	дата	ДУ-III-5.01.20.100			
Разр.		Томич			Штурвал в сборе	Лит	Лист	Листов 1
Пров.		Черкасова				Главапу Мосгорисполкома Моспромпроект Мастерская №6		
Гл.ин.пр.		Черкасова						
Н.конт.		Высоцкая						

Подп. и дата | Инв.N дубл | Взам.инв.N | Подп. и дата | Инв.N подл

Форм.	Зона	Поз.	Обозначение	Наименование	Кол.	Примечание
				Документация		
А2			ДУ-III-5.02.00.000 СБ	Сборочный чертеж	1	
				Детали		
А4		1	ДУ-III-5.02.00.001	Полоса	2	
А4		2	ДУ-III-5.02.00.002	Полоса	2	
А4		3	ДУ-III-5.02.00.003	Пластина	1	
А4		4	ДУ-III-5.02.00.004	Уголок	2	
Б4		5	ДУ-III-5.02.00.005	Лист (85×85) h14	4	1.1 кг
				Лист БПН5 ГОСТ 19903-74		
				Ст.3 ГОСТ 14637-79		
Б4		7	ДУ-III-5.02.00.007	Лист (90×160) h14	2	2.2 кг
				Лист БПН10 ГОСТ 19903-74		
				Ст 3 ГОСТ 14637-79		
Б4		8	ДУ-III-5.02.00.008	Уголок L=120 h14	2	2.9 кг
				Угол.Б-90×90×8 ГОСТ 8509-72		
				Ст.3 ГОСТ 535-79		
Б4		9	ДУ-III-5.02.00.009	Уголок L=2014 h14	2	100 кг
				Угол.Б-160×160×10 ГОСТ 8509-72		
				Ст 3 ГОСТ 535-79		
Б4		10	ДУ-III-5.02.00.010	Труба ℓ=80 h14	12	2.8 кг
				Труба ф25×2,8 ГОСТ 3262-75		
Б4		6	ДУ-III-5.02.00.006	Лист (145×140) h14	2	3.2 кг
				Лист БПН10 ГОСТ 19903-74		
				Ст 3 ГОСТ 14637-79		
				Наплавленный металл	2%	4 кг

Подп. и дата | Инв. N дубл. | Взам. инв. N | Подп. и дата | Инв. N подл.

Изм	Лит	N докум.	Подп.	Дата	ДУ-III-5.02.00.000			
Разраб.		Томич			Коробка	Лит	Лист	Листов
Пров.		Черкасова						1
Н.контр.		Высоцкая				Главапу Мосгорисполкома МОСПРОМПРОЕКТ Мастерская №6		
Гл.инж.пр.		Черкасова						

Копировал ... Формат А4

Форм.	Зона	Поз.	Обозначение	Наименование	Кол.	Примечание
				Документация		
А2			ДУ-III-5.01.31.200	Сборочный чертеж		
				Детали		
Б4		1	ДУ-III-5.01.31.201	Полоса (52×160) h14	1	0.7 кг
				Лист БПН12 ГОСТ 19903-74 / Ст 3 ГОСТ 14637-79		
Б4		2	ДУ-III-5.01.31.202	Полоса (46×100) h14	1	0.23 кг
				Лист БПН6 ГОСТ 19903-74 / Ст 3 ГОСТ 14637-79		
Б4		3	ДУ-III-5.01.31.203	Полоса (60×114) h14	1	0.32 кг
				Лист БПН6 ГОСТ 19903-74 / Ст 3 ГОСТ 14637-79		

Подп. и дата | Инв. N дубл. | Взам. инв. N | Подп. и дата | Инв. N подл.

Изм	Лит	N докум.	Подп.	Дата	ДУ-III-5.01.31.200			
Разраб.		Томич			Основание	Лит	Лист	Листов
Пров.		Черкасова						1
Н.контр.		Высоцкая				Главапу Мосгорисполкома МОСПРОМПРОЕКТ Мастерская №6		
Гл.инж.пр.		Черкасова						

Копировал ... Формат А4

Серия 01.036-1 Выпуск 1

Формат	Зона	Поз.	Обозначение	Наименование	Кол.	Примечание
		19		Шарик ø 5	1	
				ГОСТ 3722-81		
				Прочие изделия		
		20		Электромагнит	1	Луганский эл.аппар.з-д
				МИС-1100 ЕУ3		
				ТУ-16-529.009-75		

Подп. и дата | Инв. N дубл. | Взам. инв. N | Подп. и дата | Инв. N подл.

Изм	Лит	N докум.	Подп.	Дата	ДУ-III-5.01.31.000	Лист
						2

Копировал ... Формат А4

Формат	Зона	Поз.	Обозначение	Наименование	Кол.	Примечание
				Документация		
А2			ДУ-III-5.01.31.000 СБ	Сборочный чертеж		
				Сборочные единицы		
А4		1	ДУ-III-5.01.31.100	Ключ в сборе	1	
		2	ДУ-III-5.01.31.200	Основание	1	
А4		3	ДУ-III-5.01.31.300	Шток в сборе	1	
А4		4	ДУ-III-5.01.31.400	Опора в сборе	1	
А4		5	ДУ-III-5.01.31.500	Валик в сборе	1	
				Детали		
А4		6	ДУ-III-5.01.31.001	Пружина	1	
А4		7	ДУ-III-5.01.31.002	Муфта	1	
А4		8	ДУ-III-5.01.31.003	Хомут	1	
А4		9	ДУ-III-5.01.31.004	Шток	1	
А4		10	ДУ-III-5.01.31.005	Пружина	1	
				Стандартные изделия		
				Болт ГОСТ 7798-70		
		12		М6×10.6g 58.01	2	
		13		М6×70.6g 58.01	4	
				Винт ГОСТ 17474-72		
		14		М8×14.58.01	2	
		15		М8×16.58.01	2	
		16		Гайка М6.5 01	4	
				ГОСТ 5915-70		
		17		Шайба 6.65Г.029	6	
				ГОСТ 6402-70		
		18		Штифт цилиндрич.	2	
				6 м6×25 ГОСТ 3128-70		

Подп. и дата | Инв. N дубл. | Взам. инв. N | Подп. и дата | Инв. N подл.

Изм	Лит	N докум.	Подп.	Дата	ДУ-III-5.01.31.000			
Разраб.		Томич			Замок электромагнитный	Лит	Лист	Листов
Пров.		Высоцкая					1	2
Н.контр.		Высоцкая				Главапу Мосгорисполкома МОСПРОМПРОЕКТ Мастерская №6		
Гл.инж.пр.		Черкасова						

1992г.-пр 7

Копировал ... Формат А4

Формат	Зона	Поз.	Обозначение	Наименование	Кол.	Примеч.
				Документация		
А2			ДУ-III-5.03.00.200 СБ	Сборочный чертеж		
				Детали		
А4		1	ДУ-III-5.03.00.201	Полупетля	1	
А4		2	ДУ-III-5.03.00.202	Основание	1	

Подп. и дата | Инв. N дубл. | Взам. инв. N | Подп. и дата | Инв. N подл.

Изм	Лит	N докум.	Подп.	Дата
Разраб.		Томич		
Пров.		Андреева		
Гл. инж. пр.		Черкасова		
Н. контр.		Высоцкая		

ДУ-III-5.03.00.200

Полупетля

Лит	Лист	Листов
		1

Главапу Мосгорисполкома МОСПРОМПРОЕКТ Мастерская №6

Копировал Формат А4

Серия 01.036-1 Выпуск-1

Формат	Зона	Поз.	Обозначение	Наименование	Кол.	Примеч.
				Документация		
А2			ДУ-III-5.03.00.100 СБ	Сборочный чертеж		
				Детали		
А4		1	ДУ-III-5.03.00.101	Стакан	1	
А4		2	ДУ-III-5.03.00.102	Ребро	1	
А4		3	ДУ-III-5.03.00.103	Ребро	1	
А4		4	ДУ-III-5.03.00.104	Основание	1	

Подп. и дата | Инв. N дубл. | Взам. инв. N | Подп. и дата | Инв. N подл.

Изм	Лит	N докум.	Подп.	Дата
Разраб.		Томич		
Пров.		Андреева		
Гл. инж. пр.		Черкасова		
Н. контр.		Высоцкая		

ДУ-III-5.03.00.100

Полупетля

Лит	Лист	Листов
		1

Главапу Мосгорисполкома МОСПРОМПРОЕКТ Мастерская №6

Копировал Формат А4

Формат	Зона	Поз.	Обозначение	Наименование	Кол.	Примеч.
				Документация		
А2			ДУ-III-5.03.00.000 СБ	Сборочный чертеж		
				Сборочные единицы		
А2		1	ДУ-III-5.03.00.100	Полупетля	1	
А3		2	ДУ-III-5.03.00.200	Полупетля	1	
				Детали		
А4		3	ДУ-III-5.03.00.001	Штырь	1	
А4		4	ДУ-III-5.03.00.002	Втулка	1	
А4		5	ДУ-III-5.03.00.003	Крышка	1	
А4		6	ДУ-III-5.03.00.004	Крышка	1	
				Стандартные изделия		
		7		Гайка М30.58.01	1	
				ГОСТ 5915-70		
		8		Винт М4х6.58.01	3	
				ГОСТ 17473-72		
		9		Шайба 4-02.01	3	
				ГОСТ 11371-78		
		10		Кольцо ВК-26	1	
				ГОСТ 13941-80		
		11		Шарик ø 25.4	1	
				ГОСТ 3722-81		

Подп. и дата | Инв. N дубл. | Взам. инв. N | Подп. и дата | Инв. N подл.

Изм	Лит	N докум.	Подп.	Дата
Разраб.		Томич		
Пров.		Андреева		
Гл. инж. пр.		Черкасова		
Н. контр.		Высоцкая		

ДУ-III-5.03.00.000

Петля в сборе

Лит	Лист	Листов
		1

Главапу Мосгорисполкома МОСПРОМПРОЕКТ Мастерская №6

Копировал Формат А4

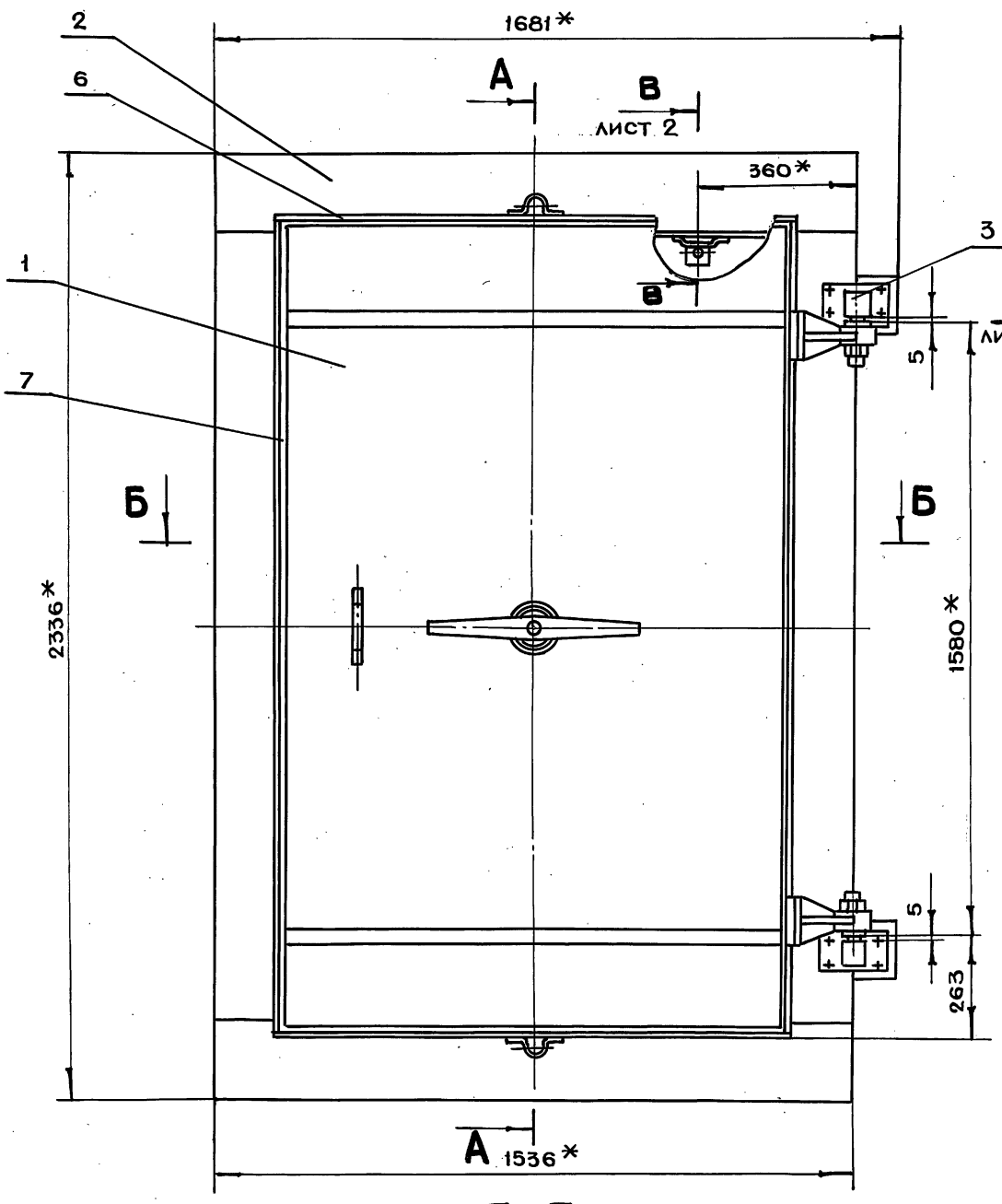

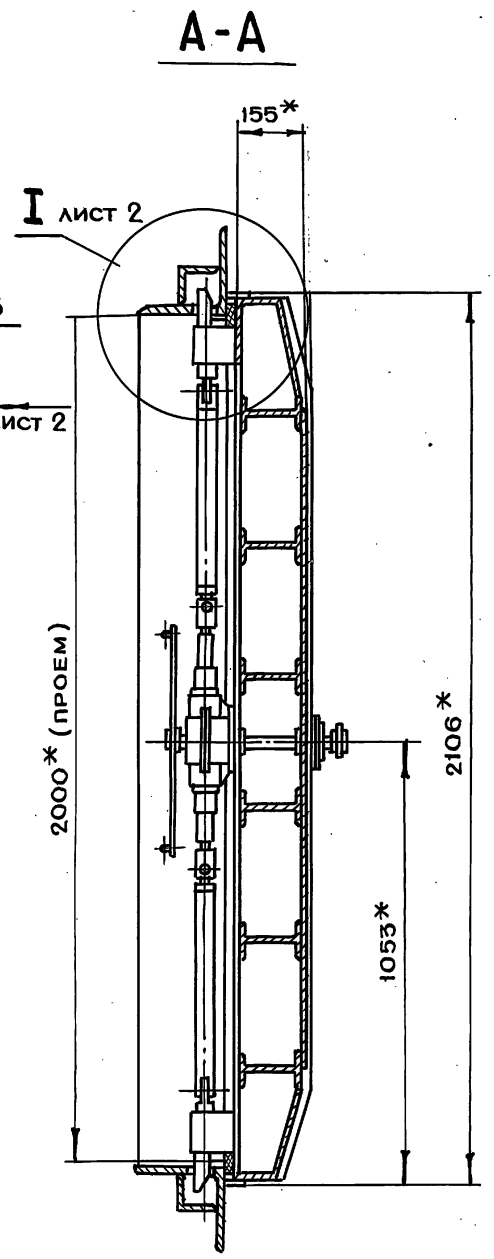

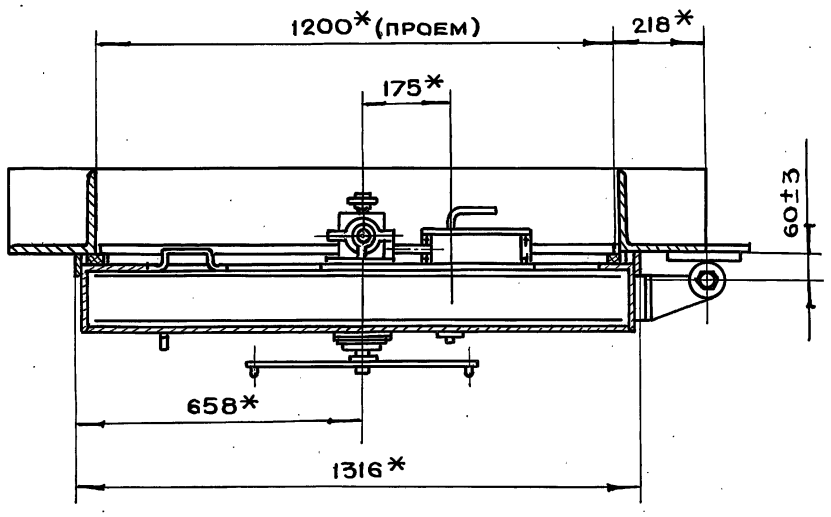

1. * Размеры для справок
2. Технические требования на изготовление двери см. выпуск 0

					ДУ-III-5.00.00.000СБ			
Изм	Лит	N докум.	Подп.	Дата	Дверь ДУ-III-5 Сборочный чертеж	Лит.	Масса	Масштаб
Разраб.		Чернявский					673	1:10
Пров.		Черкасова				Лист 1	Листов 2	
Гл.инж.пр.		Черкасова				Главпу Мосгорисполкома МОСПРОМПРОЕКТ Мастерская N 6		
Н.контр.		Высоцкая						
Гл.констр.		Григорьев						
Гл.инж.		Бычков						
Рук.маст.		Савич						

Серия 01.036-1 Выпуск 1

Инв.N подл.	Подп. и дата	Взам.инв.N	Инв.N дубл.	Подп. и дата

18826-02 9 Копировал Формат А2

ДУ-III-5.00.00.000СБ

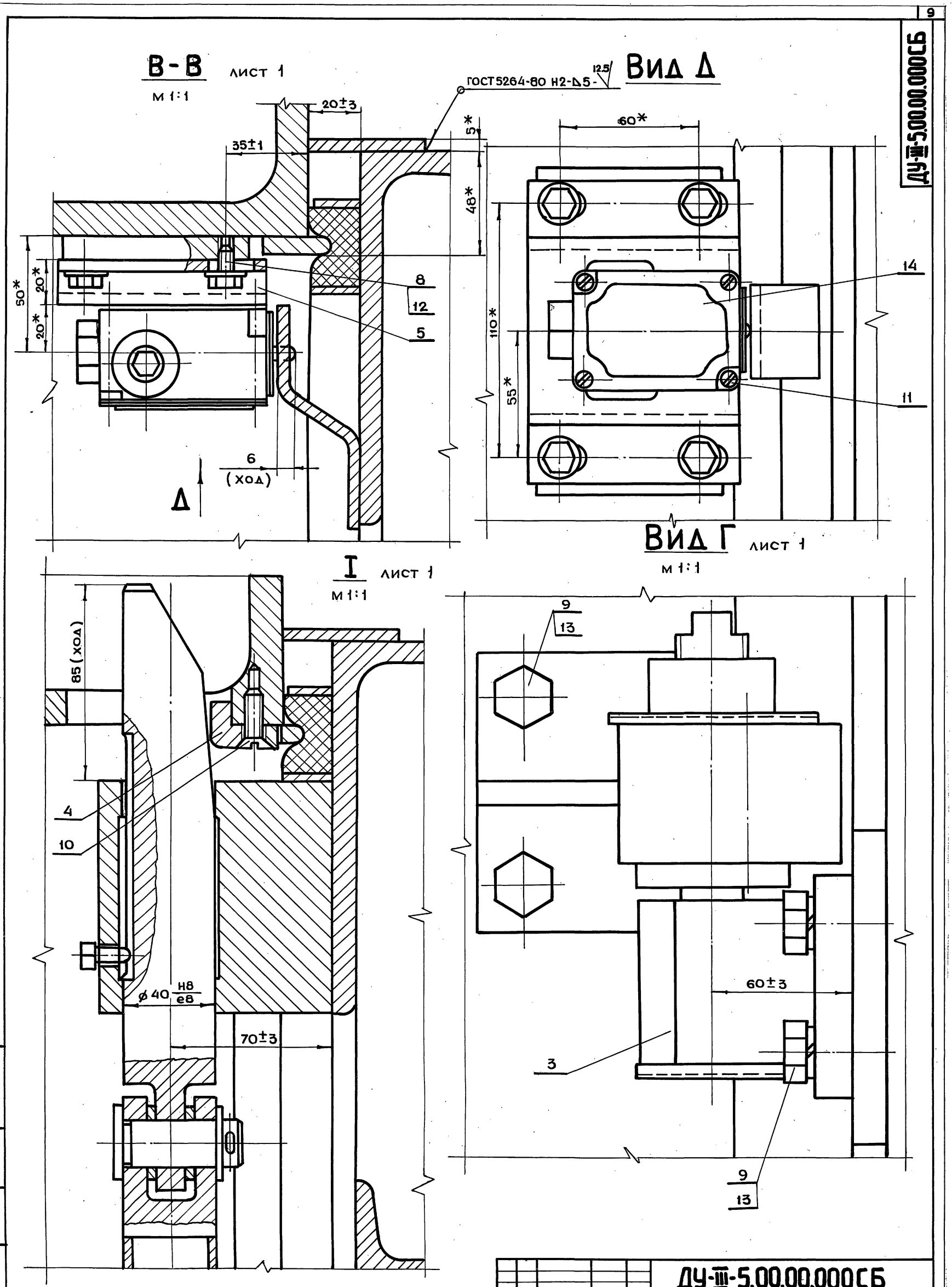

					ДУ-III-5.00.00.000СБ			
Изм	Лит	N докум.	Подп.	Дата	Дверь ДУ-III-5 Сборочный чертеж	Лит.	Масса	Масштаб
Разраб.		Черняевский					—	—
Пров.		Черкасова				Лист 2	Листов	
Гл.инж.пр.		Черкасова				Глав АПУ Мосгорисполкома МОСПРОМПРОЕКТ Мастерская N 6		
Н.контр.		Высоцкая						
Гл.констр.		Григорьев						
Гл.инж.		Бычков						
Рук.маст.		Савич						

Серия 01.036-1 Выпуск 1

Подп. и дата | Инв. N дубл. | Взам. инв. N | Подп. и дата | Инв. N подл.

ДУ-III-5.01.00.000СБ

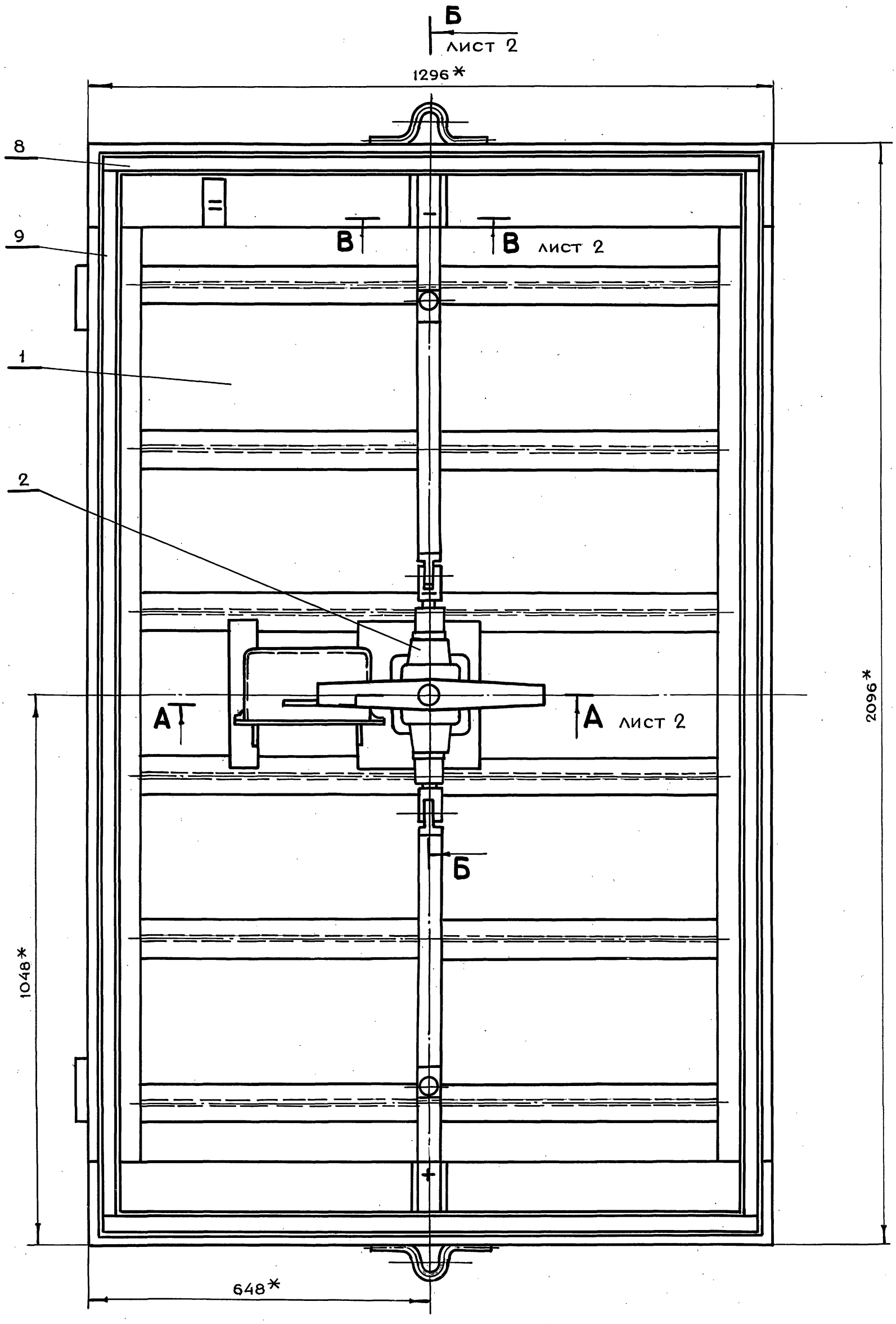

* Размеры для справок

					ДУ-III-5.01.00.000СБ			
Изм	Лит	N докум.	Подп.	Дата	Полотно в сборе Сборочный чертеж	Лит.	Масса	Масштаб
Разраб.		Чернявский					452	1:5
Пров.		Черкасова				Лист 1	Листов 2	
Н.контр.		Высоцкая				ГЛАВАПУ Мосгорисполкома МОСПРОМПРОЕКТ МАСТЕРСКАЯ N6		
Гл.инж.пр.		Черкасова						
Гл.констр.		Григорьев						
Гл.инж.		Бычков						
Рук.маст.		Савич						

Серия 01.036-1 Выпуск 1

Подп. и дата	Инв. N дубл.	Взам. инв. N	Подп. и дата	Инв. N подл.

ДУ-III-5.01.00.000СБ

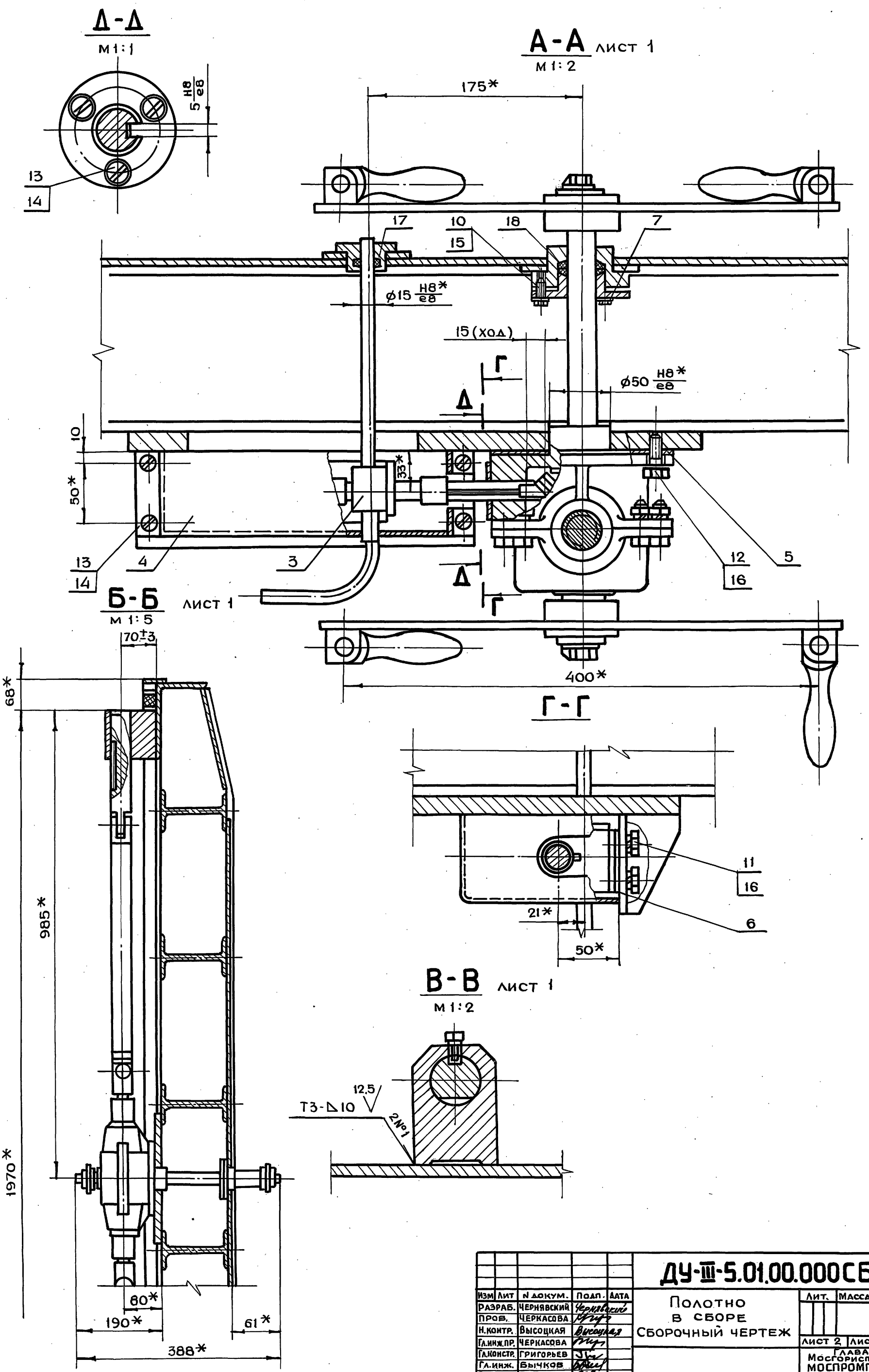

Изм	Лит	N докум.	Подп.	Дата	ДУ-III-5.01.00.000СБ			
Разраб.		Чернявский			Полотно в сборе Сборочный чертеж	Лит.	Масса	Масштаб 1:10
Пров.		Черкасова				Лист 2	Листов 2	
Н.контр.		Высоцкая				Главапу Мосгорисполком Моспромпроек Мастерская N		
Гл.инж.пр.		Черкасова						
Гл.констр.		Григорьев						
Гл.инж.		Бычков						
Рук.маст.		Савич						

Серия 01.036-1 Выпуск 1

Инв.N подл.	Подп. и дата	Взам.инв.N	Инв.N дубл.	Подп. и дата

ДУ-III-5.01.00.003

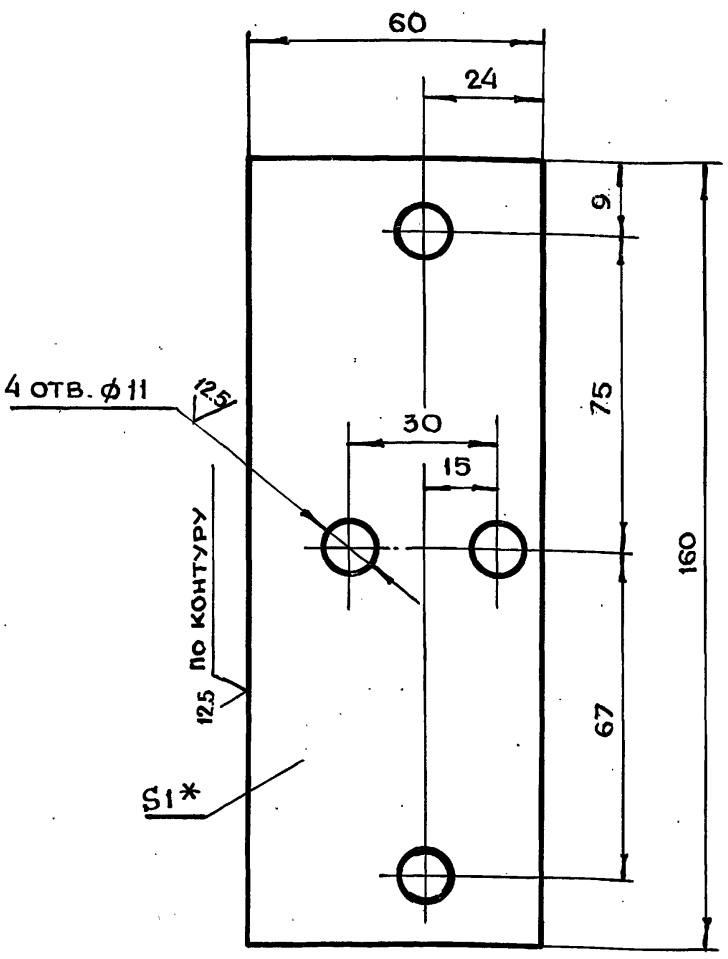

1. Размер для справок
2. Предельные отклонения размеров отв. по H14, валов по h14, остальных по $+t_2, -t_2, \pm\frac{t_2}{2}$

Изм	Лит	N докум.	Подп.	Дата	ДУ-III-5.01.00.003			
Разраб.		Чернявский			Прокладка регулировочная	Лит.	Масса 0.07	Масштаб 1:1
Пров.		Черкасова				Лист	Листов 1	
Н.контр.		Высоцкая			Лист БПН1.0 ГОСТ19903-74 / 3-IV Ст3 ГОСТ16523-70	Главапу Мосгорисполкома МОСПРОМПРОЕКТ Мастерская N 6		
Гл.инж.пр.		Черкасова						

Копировал Формат А4

Подп. и дата | Инв. N дубл. | Взам. инв. N | Подп. и дата | Инв. N подл.

ДУ-III-5.01.00.002

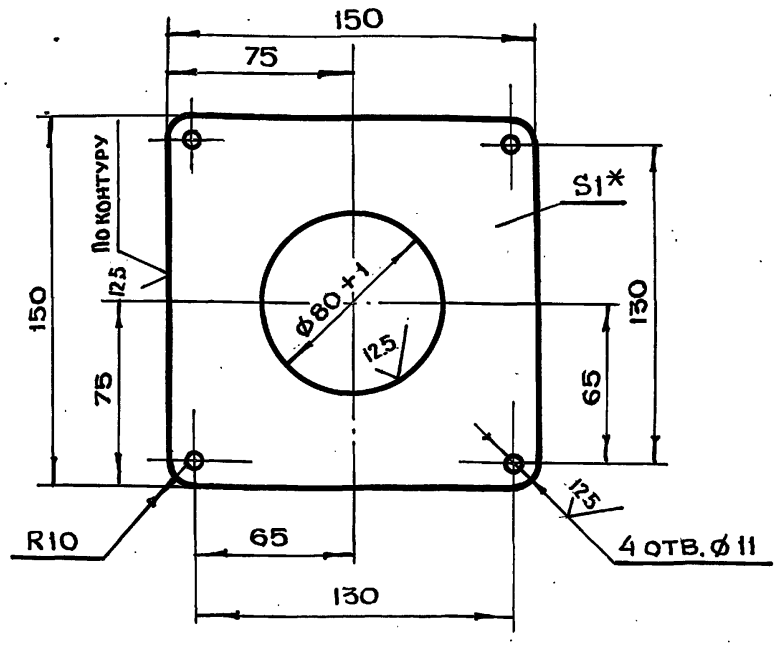

1. Размер для справок
2. Предельные отклонения размеров отв. по H14, валов по h14, остальных по $+t_2, -t_2, \pm\frac{t_2}{2}$

Изм	Лит.	N докум.	Подп.	Дата	ДУ-III-5.01.00.002			
Разраб.		Чернявский			Прокладка	Лит.	Масса 0.06	Масштаб 1:2
Пров.		Черкасова				Лист	Листов 1	
Н.контр.		Высоцкая			Лист БПН1.0 ГОСТ19903-74 / 3-IV Ст3 ГОСТ16523-70	Главапу Мосгорисполкома МОСПРОМПРОЕКТ Мастерская N 6		
Гл.инж.пр.		Черкасова						

Копировал Формат А4

Подп. и дата | Инв. N дубл. | Взам. инв. N | Подп. и дата | Инв. N подл.

ДУ-III-5.01.00.001

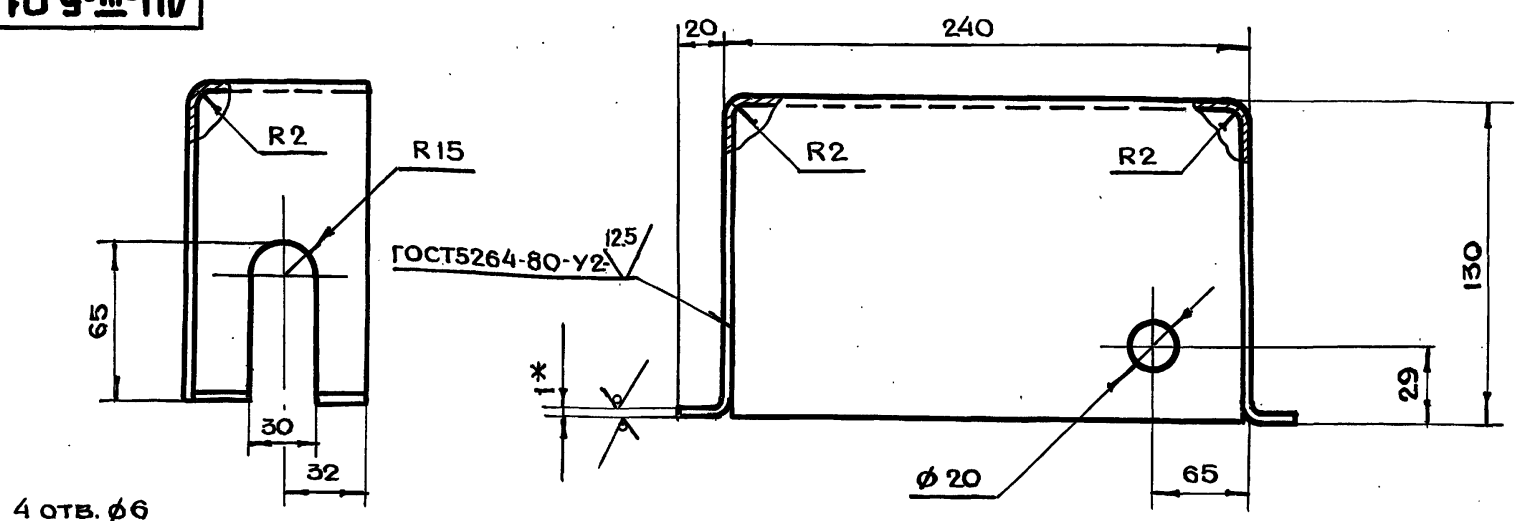

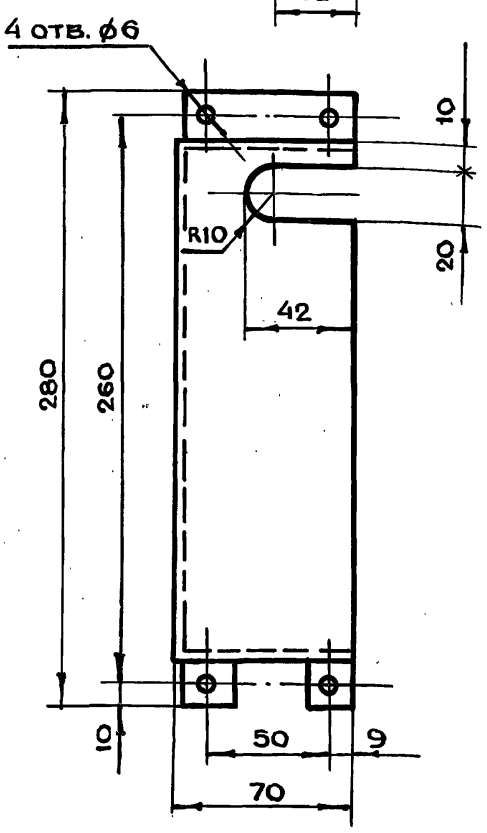

Развертка

М 1:5

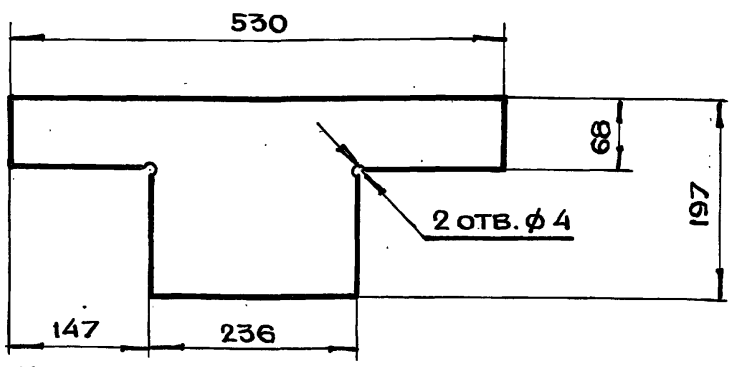

1. *Размер для справок
2. Предельные отклонения размеров отв. по H14, валов по h14, остальных по $+t_2, -t_2, \pm\frac{t_2}{2}$

Изм	Лит.	N докум.	Подп.	Дата	ДУ-III-5.01.00.001			
Разраб.		Чернявский			Кожух	Лит.	Масса 0.5	Масштаб 1:2
Пров.		Черкасова				Лист	Листов 1	
Н.контр.		Высоцкая			Лист БПН1.0 ГОСТ19903-74 / 3-IV Ст3 ГОСТ16523-70	Главапу Мосгорисполкома МОСПРОМПРОЕКТ Мастерская N 6		
Гл.инж.пр.		Черкасова						
Гл.констр.		Григорьев						
Гл. инж.		Бычков						
Рук.маст.		Савич						

Серия 01.036-1 Выпуск 1

Подп. и дата | Инв. N дубл. | Взам. инв. N | Подп. и дата | Инв. N подл.

18826-02 12 Копировал Формат А3

ДУ-III-5.01.10.000СБ

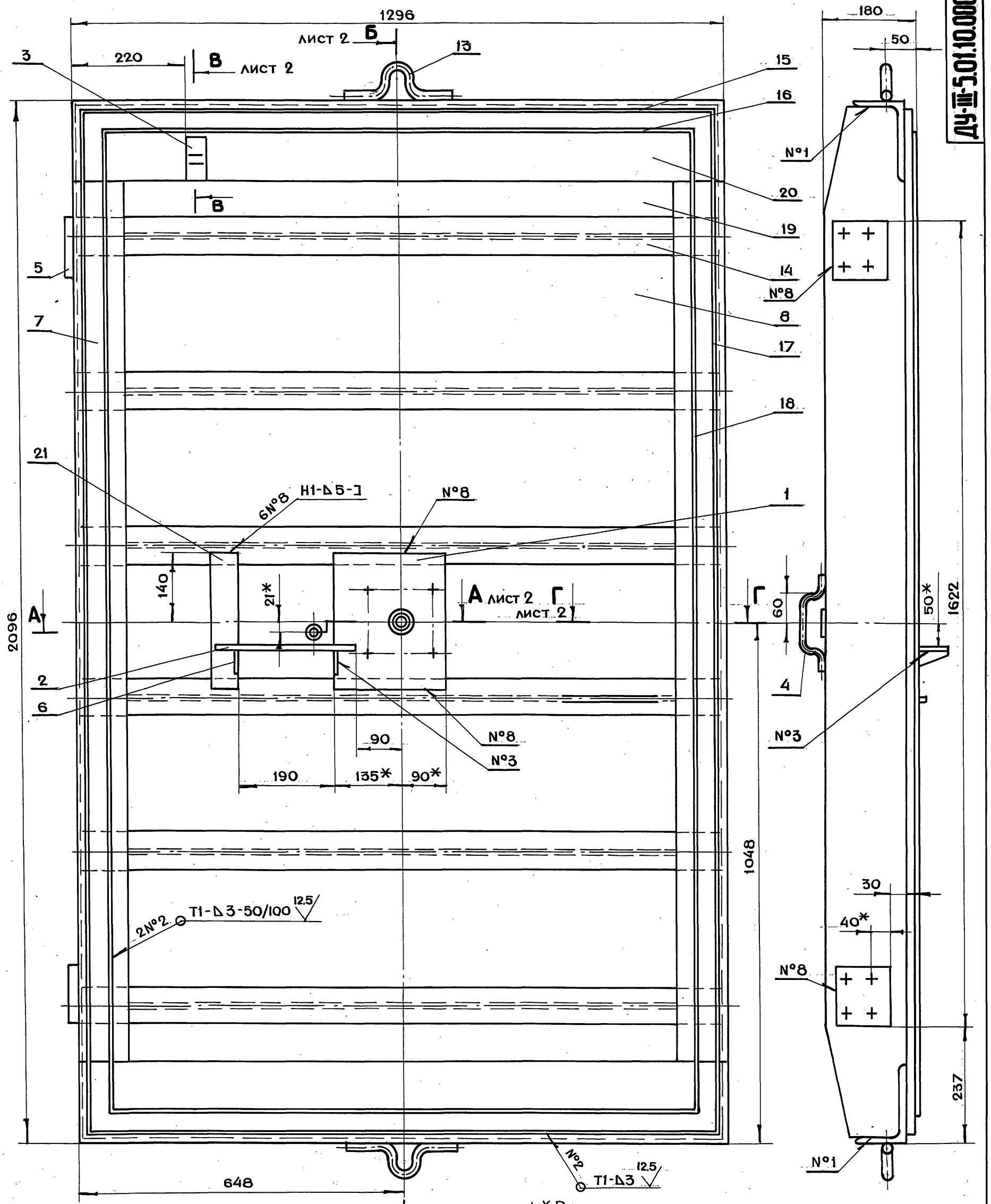

1. * Размеры для справок
2. Неуказанные предельные отклонения размеров $+t_2, -t_2, \pm\frac{t_2}{2}$
3. Сварку производить по ГОСТ 5264-80

					ДУ-III-5.01.10.000СБ			
Изм	Лит	N докум.	Подп.	Дата				
Разраб		Чернявский	Чернявский		Полотно Сборочный чертеж	Лит	Масса	Масштаб
Пров.		Томич					400	1:5
Гл.инж.пр.		Черкасова				Лист 1	Листов 2	
Н.контр.		Высоцкая	Высоцкая					
Гл.констр.		Григорьев				ГЛАВАПУ Мосгорисполкома МОСПРОМПРОЕКТ МАСТЕРСКАЯ N6		
Гл.инж.		Бычков						
Рук.маст.		Савич	Савич					

Серия 01.036-1 Выпуск 1

Подп. и дата | Инв. N дубл. | Взам. инв. N | Подп. и дата | Инв. N подл.

18826-02 14 Копировал Формат А2

ДУ-III-5.01.10.000СБ

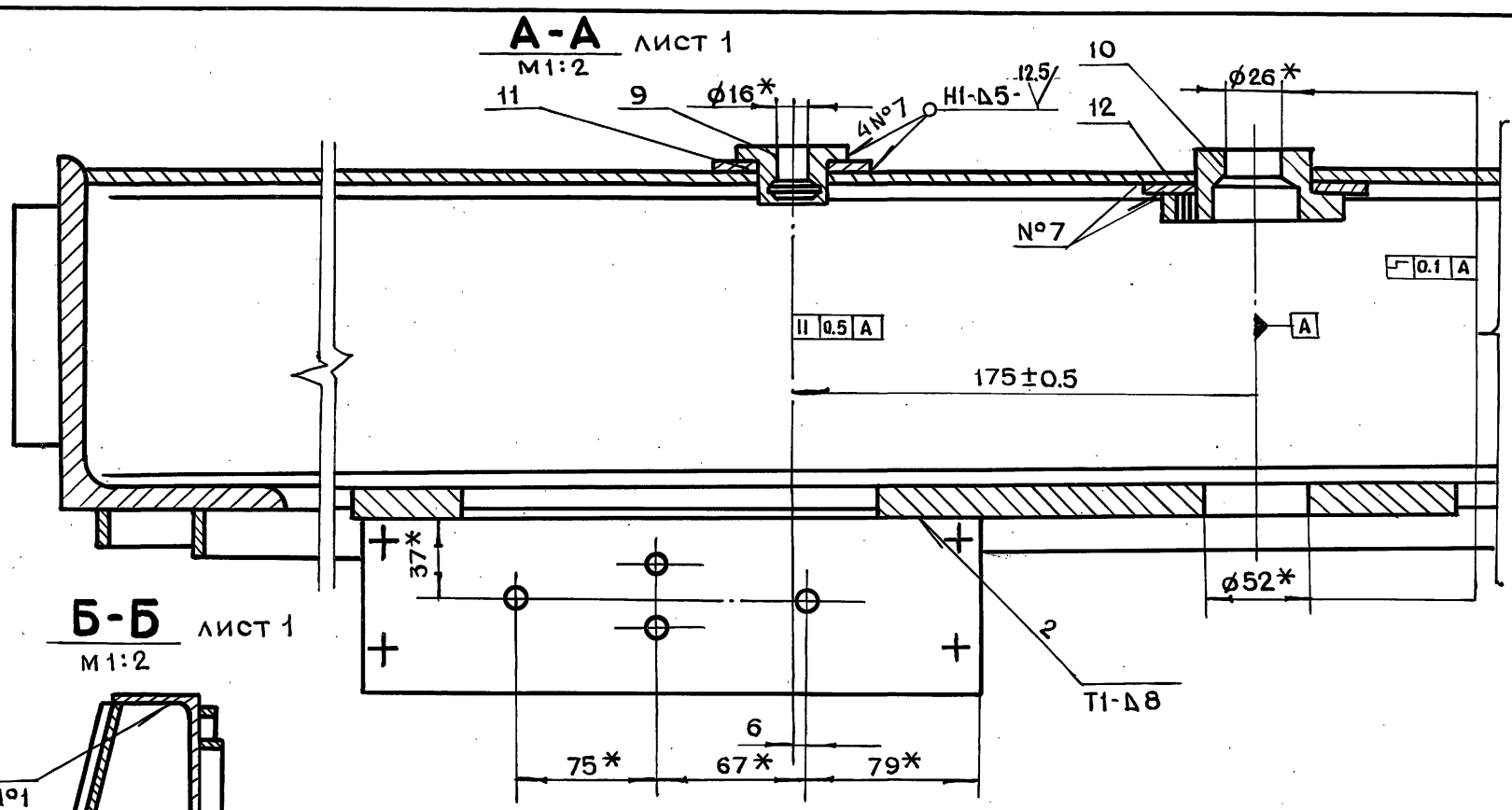

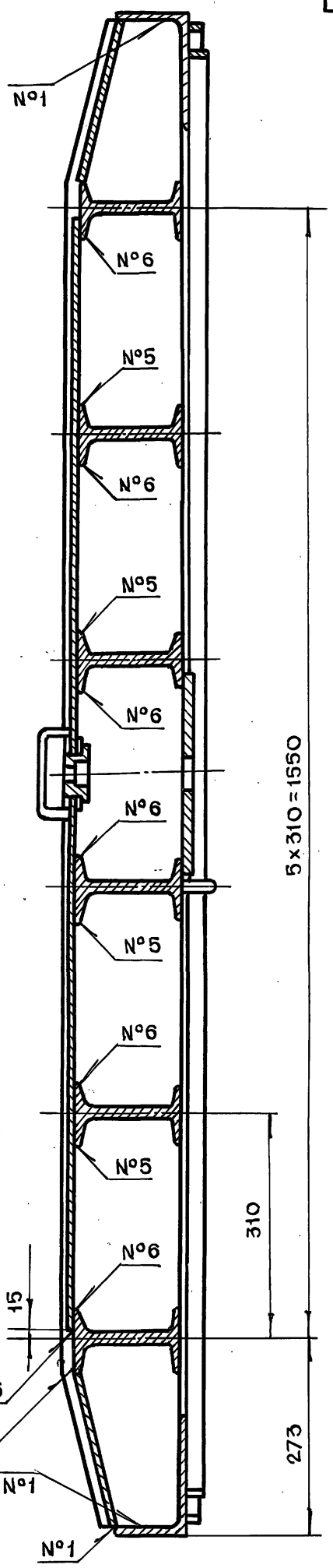

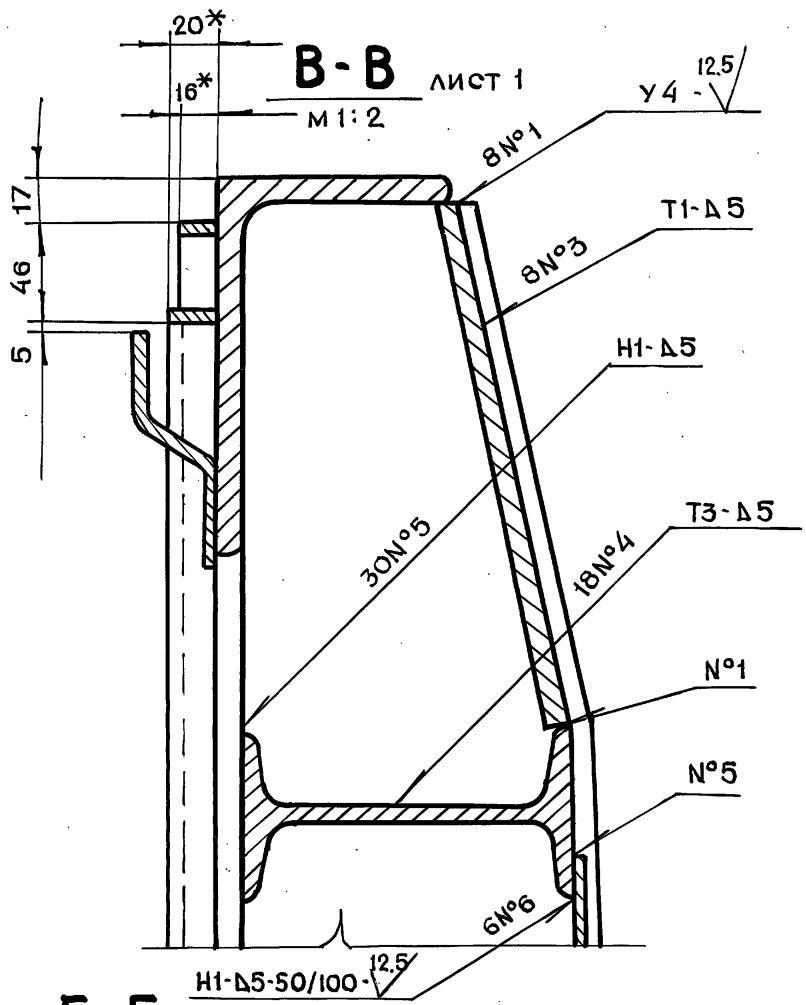

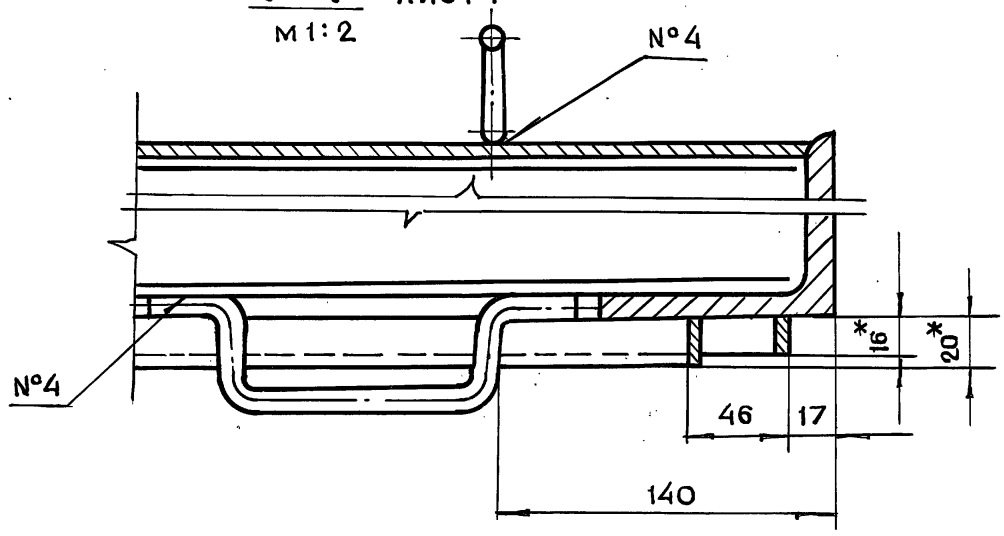

Изм	Лит.	N докум.	Подп.	Дата	ДУ-III-5.01.10.000СБ		
Разраб.		Чернявский			Полотно сборочный чертеж	Лит.	Масса	Масштаб
Пров.		Томич						
Н.контр.		Высоцкая				Лист 2	Листов
Гл.инж.пр.		Черкасова				Главп Мосгорисполкома МОСПРОМПРОЕКТ Мастерская N 6	
Гл.констр.		Григорьев					
Гл.инж.		Бычков					
Рук.маст.		Савич					

Серия 01.036-1 Выпуск 1

Подп. и дата | Инв.N дубл. | Взам.инв.N | Подп. и дата | Инв.N подл.

ДУ-III-5.00.00.001

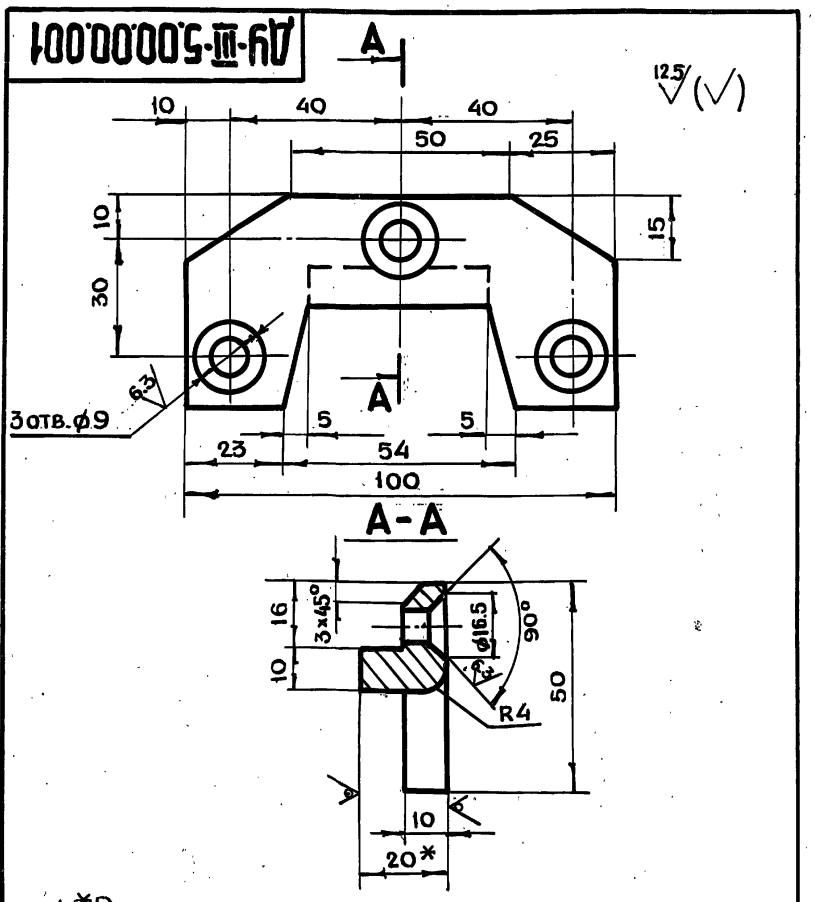

1. *Размер для справок
2. Неуказанные предельные отклонения размеров $+t_2, -t_2, \pm\frac{t_2}{2}$

Изм	Лит	N докум.	Подп.	Дата	ДУ-III-5.00.00.001			
Разраб.		Чернявский			Сухарь	Лит.	Масса 0.3	Масштаб 1:1
Пров.		Черкасова				Лист	Листов 1	
Н.контр.		Высоцкая			Лист БПН20ГОСТ19903-74 / Ст3ГОСТ14637-79	Главапу Мосгорисполкома МОСПРОМПРОЕКТ Мастерская N 6		
Гл.инж.пр.		Черкасова						

Копировал ____ Формат А4

Подп. и дата | Инв. N дубл. | Взам. инв. N | Подп. и дата | Инв. N подл.

ДУ-III-5.00.00.002

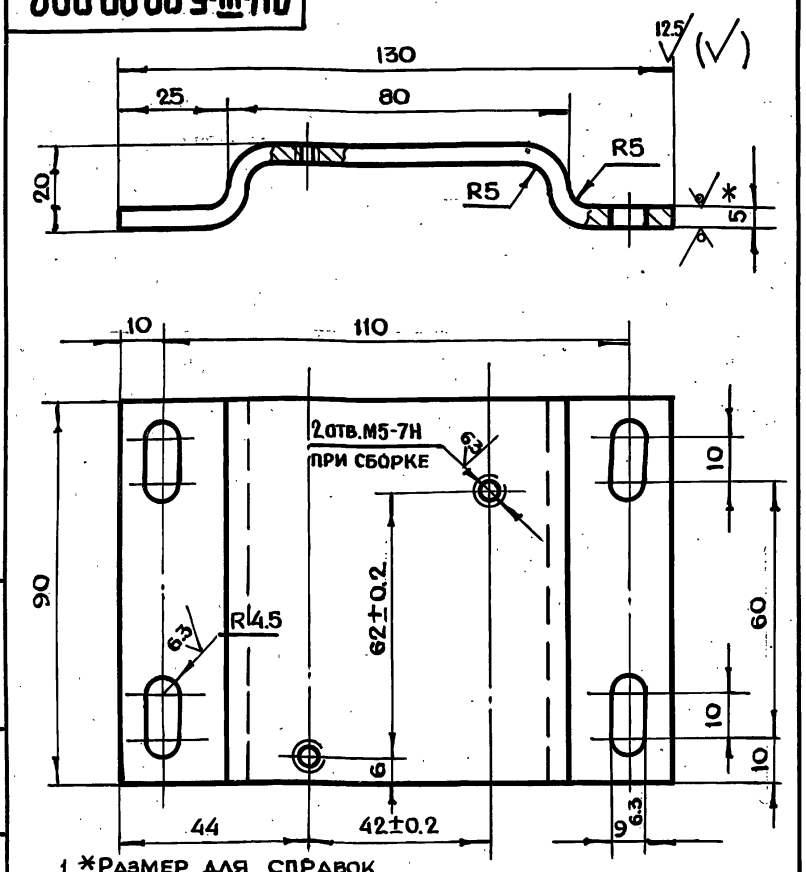

1. *Размер для справок
2. Неуказанные предельные отклонения размеров $+t_2, -t_2, \pm\frac{t_2}{2}$
3. Развернутая длина 147 мм

Изм	Лит	N докум.	Подп.	Дата	ДУ-III-5.00.00.002			
Разраб.		Чернявский			Основание	Лит	Масса 0.8	Масштаб 1:1
Пров.		Черкасова				Лист	Листов 1	
Н.контр.		Высоцкая			Лист БПН5ГОСТ19903-74 / Ст3ГОСТ14637-79	Главапу Мосгорисполкома МОСПРОМПРОЕКТ Мастерская N 6		
Гл.инж.пр.		Черкасова						

Копировал ____ Формат А4

Подп. и дата | Инв. N дубл. | Взам. инв. N | Подп. и дата | Инв. N подл.

ДУ-III-5.01.10.001

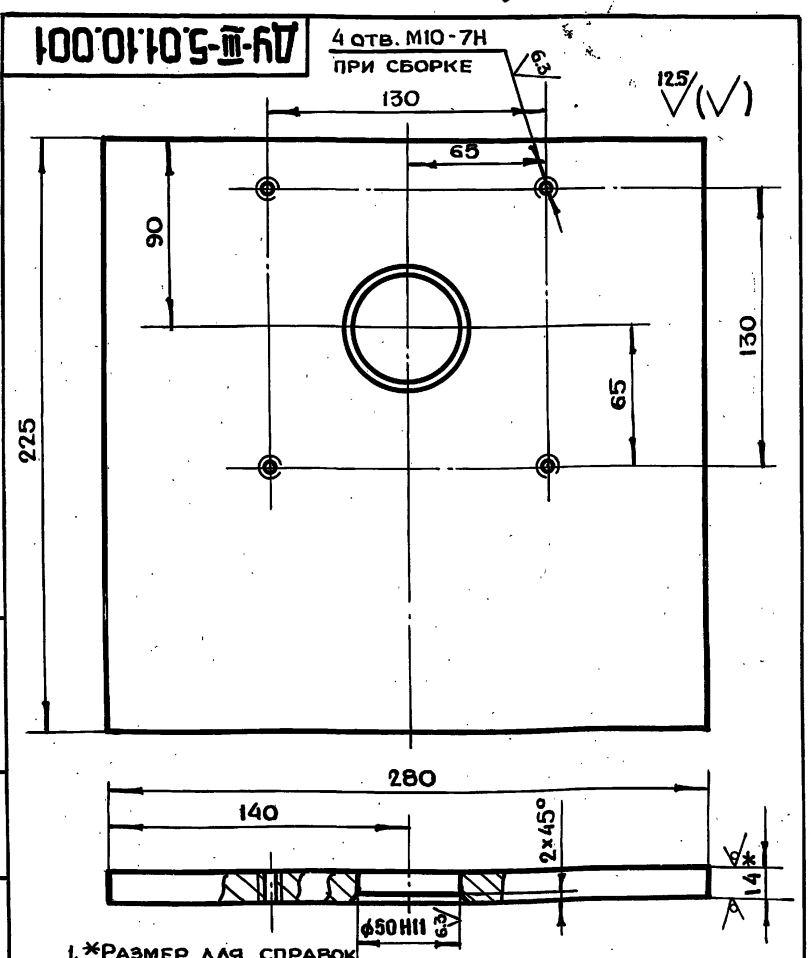

1. *Размер для справок
2. Неуказанные предельные отклонения размеров $+t_2, -t_2, \pm\frac{t_2}{2}$

Изм	Лит	N докум.	Подп.	Дата	ДУ-III-5.01.10.001			
Разраб.		Чернявский			Основание	Лит.	Масса 5.9	Масштаб 1:2
Пров.		Черкасова				Лист	Листов 1	
Н.контр.		Высоцкая			Лист БПН14ГОСТ19903-74 / Ст3ГОСТ14637-79	Главапу Мосгорисполкома МОСПРОМПРОЕКТ Мастерская N 6		
Гл.инж.пр.		Черкасова						

Копировал ____ Формат А4

Подп. и дата | Инв. N дубл. | Взам. инв. N | Подп. и дата | Инв. N подл.

ДУ-III-5.01.10.003

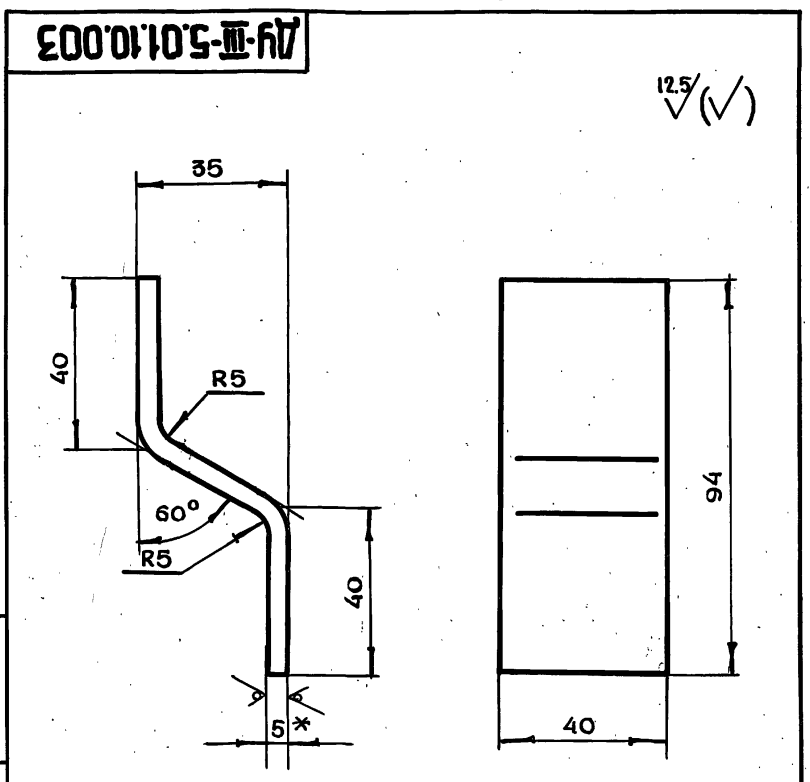

1. *Размер для справок
2. Неуказанные предельные отклонения размеров $+t_2, -t_2, \pm\frac{t_2}{2}$
3. Развернутая длина L = 125 мм

Изм	Лит	N докум.	Подп.	Дата	ДУ-III-5.01.10.003			
Разраб.		Чернявский			Планка	Лит.	Масса 0.2	Масштаб 1:1
Пров.		Черкасова				Лист	Листов 1	
Н.контр.		Высоцкая			Лист БПН5ГОСТ19903-74 / Ст3ГОСТ14637-79	Главапу Мосгорисполкома МОСПРОМПРОЕКТ Мастерская N 6		
Гл.инж.пр.		Черкасова						
Гл.констр.		Григорьев						
Гл.инж.		Бычков						
Рук.маст.		Савич						

Копировал ____ Формат А4

Подп. и дата | Инв. N дубл. | Взам. инв. N | Подп. и дата | Инв. N подл.

ДУ-III-5.01.10.002

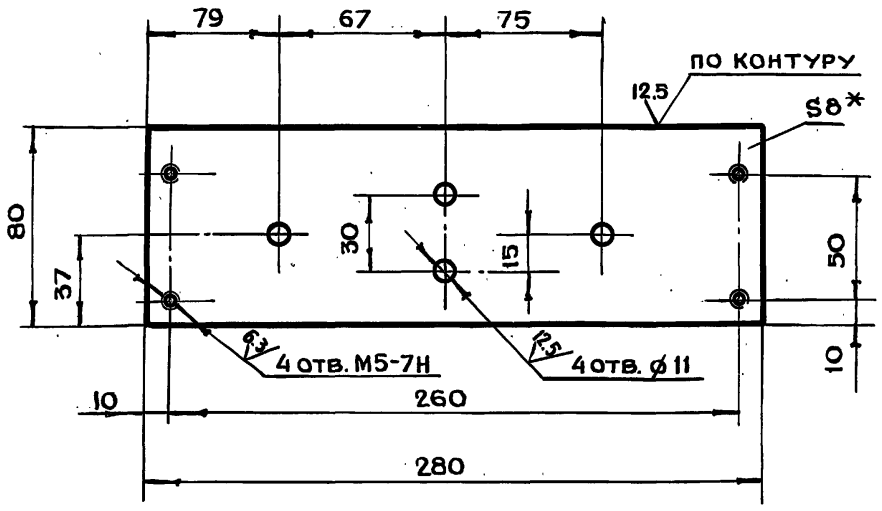

1. * Размер для справок
2. Неуказанные предельные отклонения размеров $+t_2, -t_2, \pm \frac{t_2}{2}$

Изм	Лит	N докум.	Подп.	Дата	ДУ-III-5.01.10.002			
Разраб.		Чернявский			Основание	Лит.	Масса	Масштаб
Пров.		Томич					14	1:2
Н.контр.		Высоцкая				Лист	Листов 1	
Гл.инж.пр.		Черкасова			Лист БПН8 ГОСТ19903-74 / Ст3 ГОСТ14637-79	Главапу Мосгорисполкома МОСПРОМПРОЕКТ Мастерская N6		

Подп. и дата | Инв. N дубл. | Взам. инв. N | Подп. и дата | Инв. N подл.

Копировал | Формат А4

ДУ-III-5.01.10.004

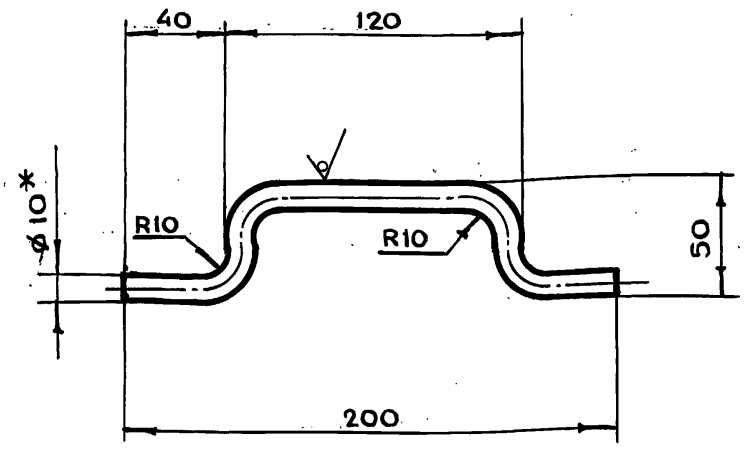

1. * Размер для справок
2. Неуказанные предельные отклонения размеров $+t_2, -t_2, \pm \frac{t_2}{2}$
3. Развернутая длина L = 255 мм.

Изм	Лит	N докум.	Подп.	Дата	ДУ-III-5.01.10.004			
Разраб.		Чернявский			Ручка	Лит.	Масса	Масштаб
Пров.		Томич					0.15	1:1
Н.контр.		Высоцкая				Лист	Листов 1	
Гл.инж.пр.		Черкасова			Круг В10 ГОСТ2590-71 / Ст3 ГОСТ535-79	Главапу Мосгорисполкома МОСПРОМПРОЕКТ Мастерская N6		

Подп. и дата | Инв. N дубл. | Взам. инв. N | Подп. и дата | Инв. N подл.

Копировал | Формат А4

ДУ-III-5.01.10.005

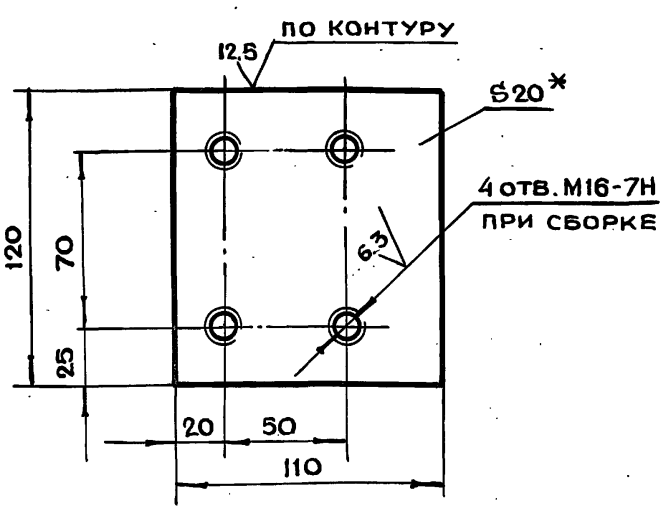

1. * Размер для справок
2. Неуказанные предельные отклонения размеров $+t_2, -t_2, \pm \frac{t_2}{2}$

Изм	Лит	N докум.	Подп.	Дата	ДУ-III-5.01.10.005			
Разраб.		Чернявский			Пластина	Лит.	Масса	Масштаб
Пров.		Томич					20	1:2
Н.контр.		Высоцкая				Лист	Листов 1	
Гл.инж.пр.		Черкасова			Лист БПН20 ГОСТ19903-74 / Ст3 ГОСТ14637-79	Главапу Мосгорисполкома МОСПРОМПРОЕКТ Мастерская N6		

Подп. и дата | Инв. N дубл. | Взам. инв. N | Подп. и дата | Инв. N подл.

Копировал | Формат А4

ДУ-III-5.01.10.006

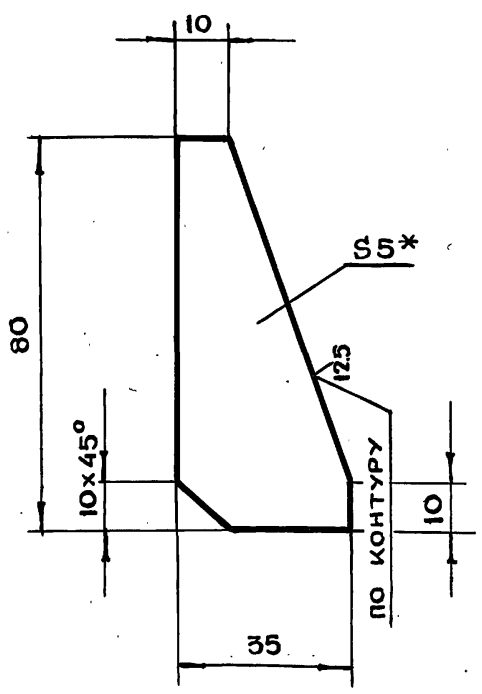

1. * Размер для справок
2. Неуказанные предельные отклонения размеров $+t_2, -t_2, \pm \frac{t_2}{2}$

Изм	Лит	N докум.	Подп.	Дата	ДУ-III-5.01.10.006			
Разраб.		Чернявский			Ребро	Лит.	Масса	Масштаб
Пров.		Томич					0.6	1:1
Н.контр.		Высоцкая				Лист	Листов 1	
Гл.инж.пр.		Черкасова			Лист БПН5 ГОСТ19903-74 / Ст3 ГОСТ14637-79	Главапу Мосгорисполкома МОСПРОМПРОЕКТ Мастерская N6		
Гл.констр.		Григорьев						
Гл.инж.		Бычков						
Рук.маст.		Савич						

Подп. и дата | Инв. N дубл. | Взам. инв. N | Подп. и дата | Инв. N подл.

Копировал | Формат А4

Серия 01.036-1 Выпуск 1

ДУ-III-5.01.10.007

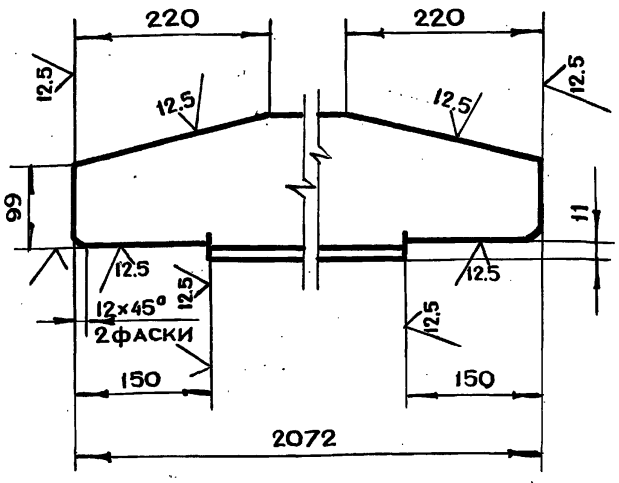

Неуказанные предельные отклонения размеров $+t_2, -t_2, \pm \frac{t_2}{2}$

Изм	Лит	N докум.	Подп.	Дата	ДУ-III-5.01.10.007			
Разраб.		Чернявский			Уголок	Лит	Масса 36.5	Масштаб 1:5
Пров.		Томич				Лист	Листов 1	
Гл.инж.пр.		Черкасова			Уголок Б160×100×10 ГОСТ 8510-72 / Ст3 ГОСТ 535-79	ГЛАВАПУ Мосгорисполкома МОСПРОМПРОЕКТ Мастерская N 6		
Н.контр.		Высоцкая						

Подп. и дата | Инв. N дубл. | Взам. инв. N | Подп. и дата | Инв. N подл.

Копировал ... Формат А4

ДУ-III-5.01.10.011

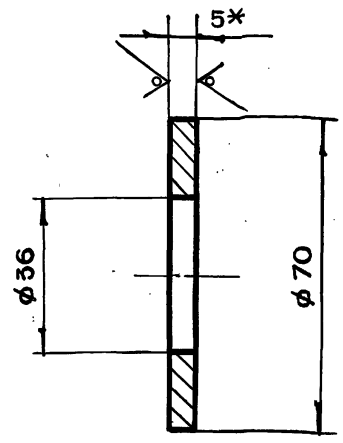

1. *Размер для справок
2. Неуказанные предельные отклонения размеров $+t_2, -t_2, \pm \frac{t_2}{2}$

Изм	Лит	N докум.	Подп.	Дата	ДУ-III-5.01.10.011			
Разраб.		Чернявский			Накладка	Лит	Масса 0.11	Масштаб 1:1
Пров.		Томич				Лист	Листов 1	
Гл.инж.пр.		Черкасова			Лист Б ПН5 ГОСТ 19903-74 / Ст3 ГОСТ 14637-79	ГЛАВАПУ Мосгорисполкома МОСПРОМПРОЕКТ Мастерская N 6		
Н.контр.		Высоцкая						

Подп. и дата | Инв. N дубл. | Взам. инв. N | Подп. и дата | Инв. N подл.

Копировал ... Формат А4

ДУ-III-5.01.10.012

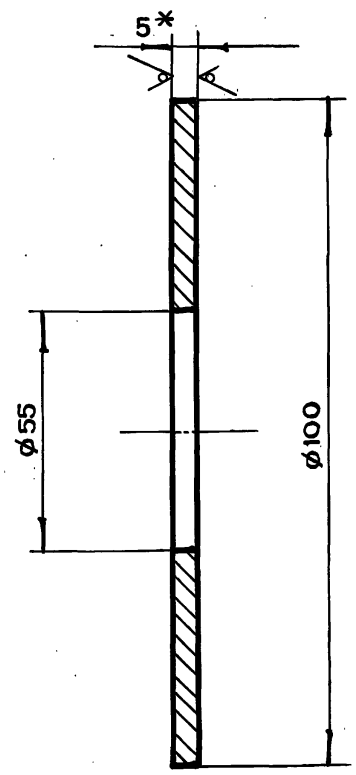

1. *Размер для справок
2. Неуказанные предельные отклонения размеров $+t_2, -t_2, \pm \frac{t_2}{2}$

Изм	Лит	N докум.	Подп.	Дата	ДУ-III-5.01.10.012			
Разраб.		Чернявский			Накладка	Лит	Масса 0.2	Масштаб 1:1
Пров.		Томич				Лист	Листов 1	
Гл.инж.пр.		Черкасова			Лист Б ПН5 ГОСТ 19903-74 / Ст3 ГОСТ 14637-79	ГЛАВАПУ Мосгорисполкома МОСПРОМПРОЕКТ Мастерская N 6		
Н.контр.		Высоцкая						

Подп. и дата | Инв. N дубл. | Взам. инв. N | Подп. и дата | Инв. N подл.

Копировал ... Формат А4

ДУ-III-5.01.10.013

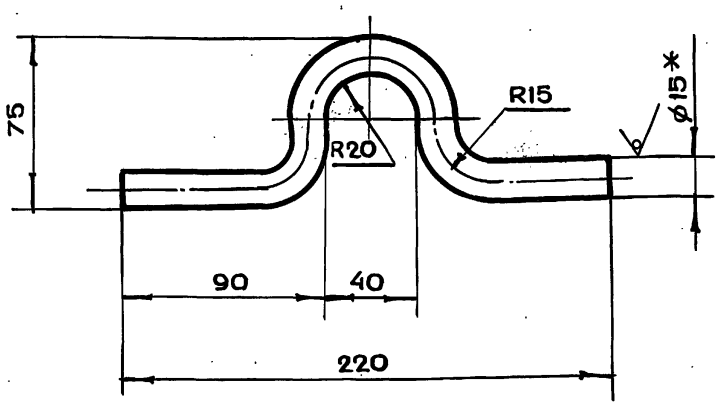

1. *Размер для справок
2. Неуказанные предельные отклонения размеров $+t_2, -t_2, \pm \frac{t_2}{2}$
3. Развернутая длина L = 298 мм.

Изм	Лит	N докум.	Подп.	Дата	ДУ-III-5.01.10.013			
Разраб.		Чернявский			Петля	Лит	Масса 0.41	Масштаб 1:2
Пров.		Томич				Лист	Листов 1	
Гл.инж.пр.		Черкасова			Круг В15 ГОСТ 2590-71 / Ст3 ГОСТ 535-79	ГЛАВАПУ Мосгорисполкома МОСПРОМПРОЕКТ Мастерская N 6		
Н.контр.		Высоцкая						
Гл.констр.		Григорьев						
Гл.инж.		Бычков						
Рук.маст.		Савич						

Подп. и дата | Инв. N дубл. | Взам. инв. N | Подп. и дата | Инв. N подл.

Копировал ... Формат А4

ДУ-III-5.01.10.009

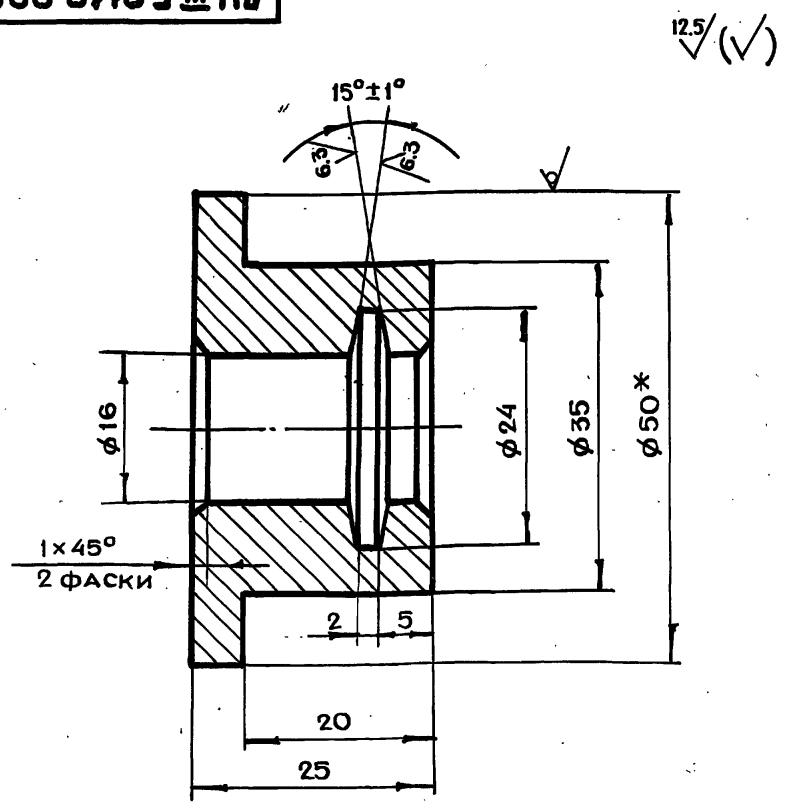

1. *Размер для справок
2. Неуказанные предельные отклонения размеров $+t_2, -t_2, \pm\frac{t_2}{2}$

					ДУ-III-5.01.10.009			
Изм	Лит	N докум.	Подп.	Дата		Лит.	Масса	Масштаб
Разраб.		Чернявский	Чернявский		Втулка		0.19	2:1
Пров.		Черкасова				Лист	Листов 1	
Гл.инж.пр.		Черкасова			Круг В50 ГОСТ 2590-71 / Ст3 ГОСТ 535-79	Главапу Мосгорисполкома МОСПРОМПРОЕКТ Мастерская N 6		
Н.контр.		Высоцкая	Высоцкая					

Подп. и дата | Инв. N дубл. | Взам. инв. N | Подп. и дата | Инв. N подл.

Копировал Формат А4

ДУ-III-5.01.10.008

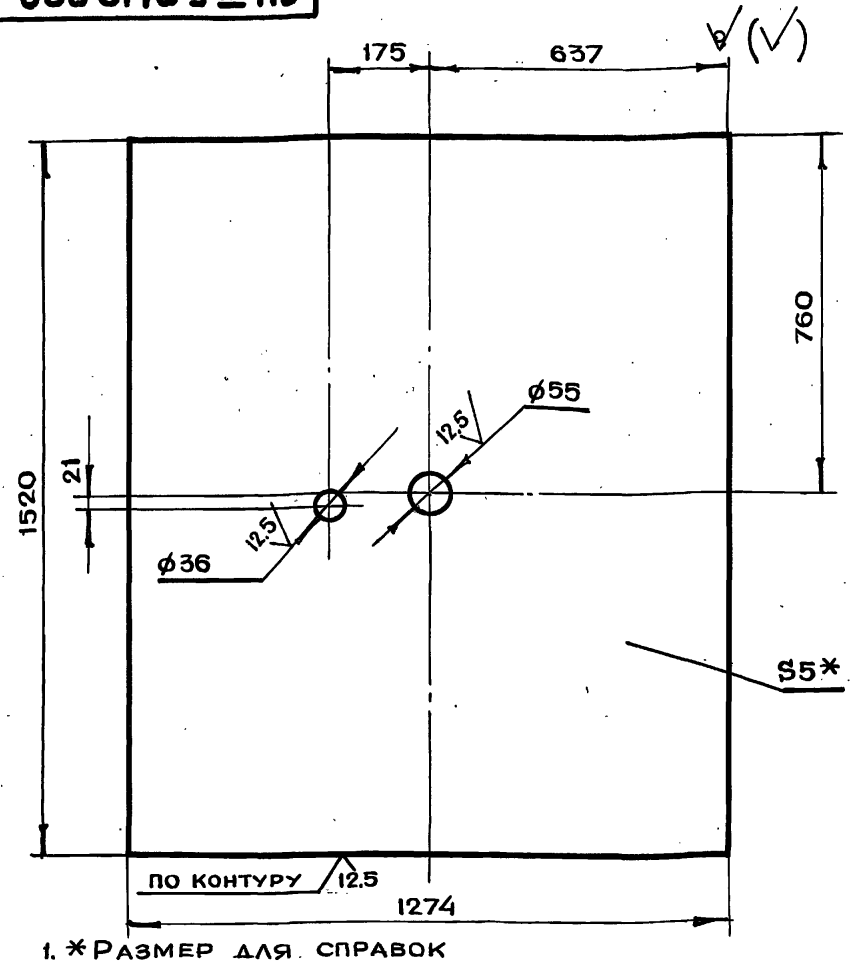

1. *Размер для справок
2. Неуказанные предельные отклонения размеров $+t_2, -t_2, \pm\frac{t_2}{2}$

					ДУ-III-5.01.10.008			
Изм	Лит	N докум.	Подп.	Дата		Лит.	Масса	Масштаб
Разраб.		Чернявский	Чернявский		Лист		75.3	1:10
Пров.		Черкасова				Лист	Листов 1	
Н.контр.		Высоцкая	Высоцкая		Лист БПН5 ГОСТ 19903-74 / Ст3 ГОСТ 14637-79	Главапу Мосгорисполкома МОСПРОМПРОЕКТ Мастерская N 6		
Гл.инж.пр.		Черкасова						

Подп. и дата | Инв. N дубл. | Взам. инв. N | Подп. и дата | Инв. N подл.

Копировал Формат А4

ДУ-III-5.01.10.010

Серия 01.036-1 Выпуск 1

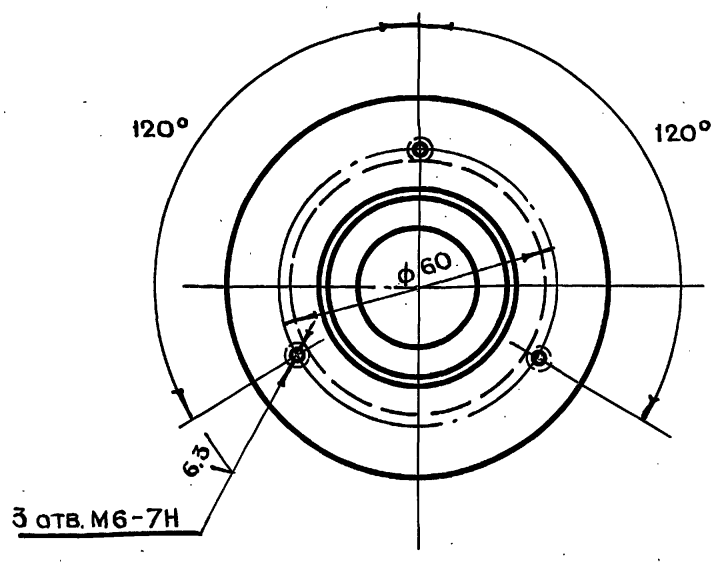

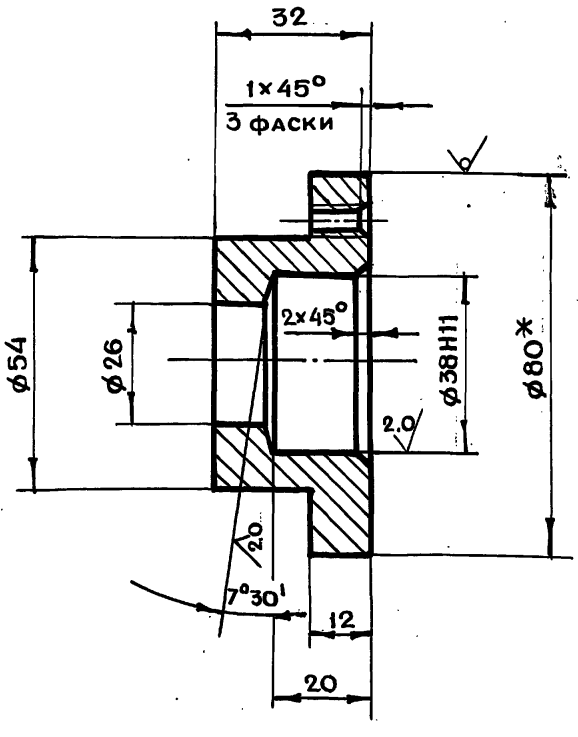

1. *Размер для справок
2. Неуказанные предельные отклонения размеров $+t_2, -t_2, \pm\frac{t_2}{2}$

					ДУ-III-5.01.10.010			
Изм	Лит	N докум.	Подп.	Дата		Лит.	Масса	Масштаб
Разраб.		Чернявский	Чернявский		Фланец		0.6	1:1
Пров.		Черкасова				Лист	Листов 1	
Гл.инж.пр.		Черкасова			Круг В80 ГОСТ 2590-71 / Ст3 ГОСТ 535-79	Главапу Мосгорисполкома МОСПРОМПРОЕКТ Мастерская N 6		
Н.контр.		Высоцкая	Высоцкая					
Гл.констр.		Григорьев						
Гл.инж.		Бычков						
Рук.маст.		Савич	Савич					

Подп. и дата | Инв. N дубл. | Взам. инв. N | Подп. и дата | Инв. N подл.

Копировал Формат А3

ДУ-III-5.01.20.000СБ

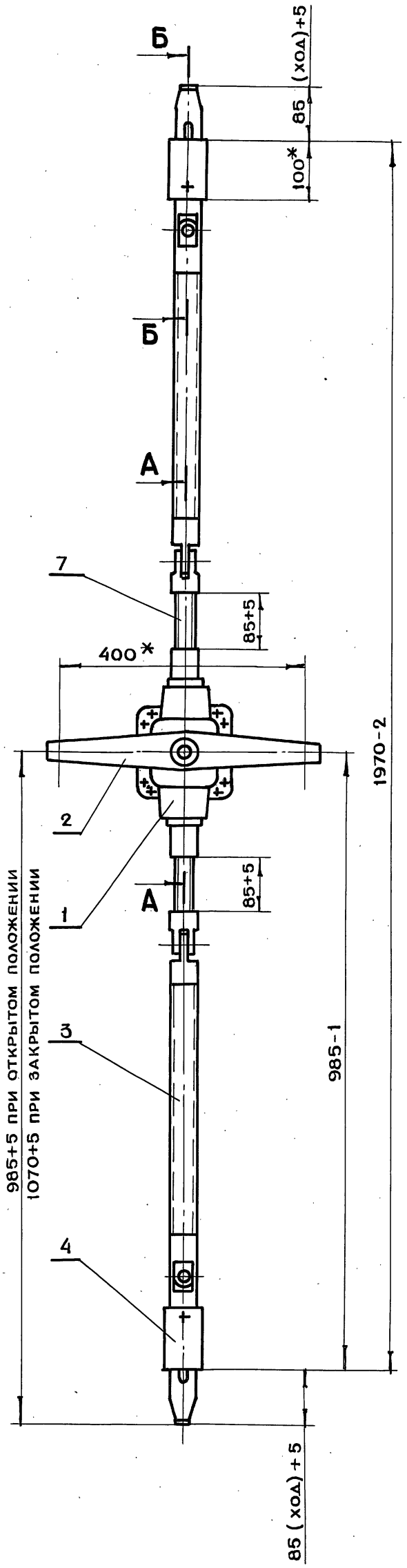

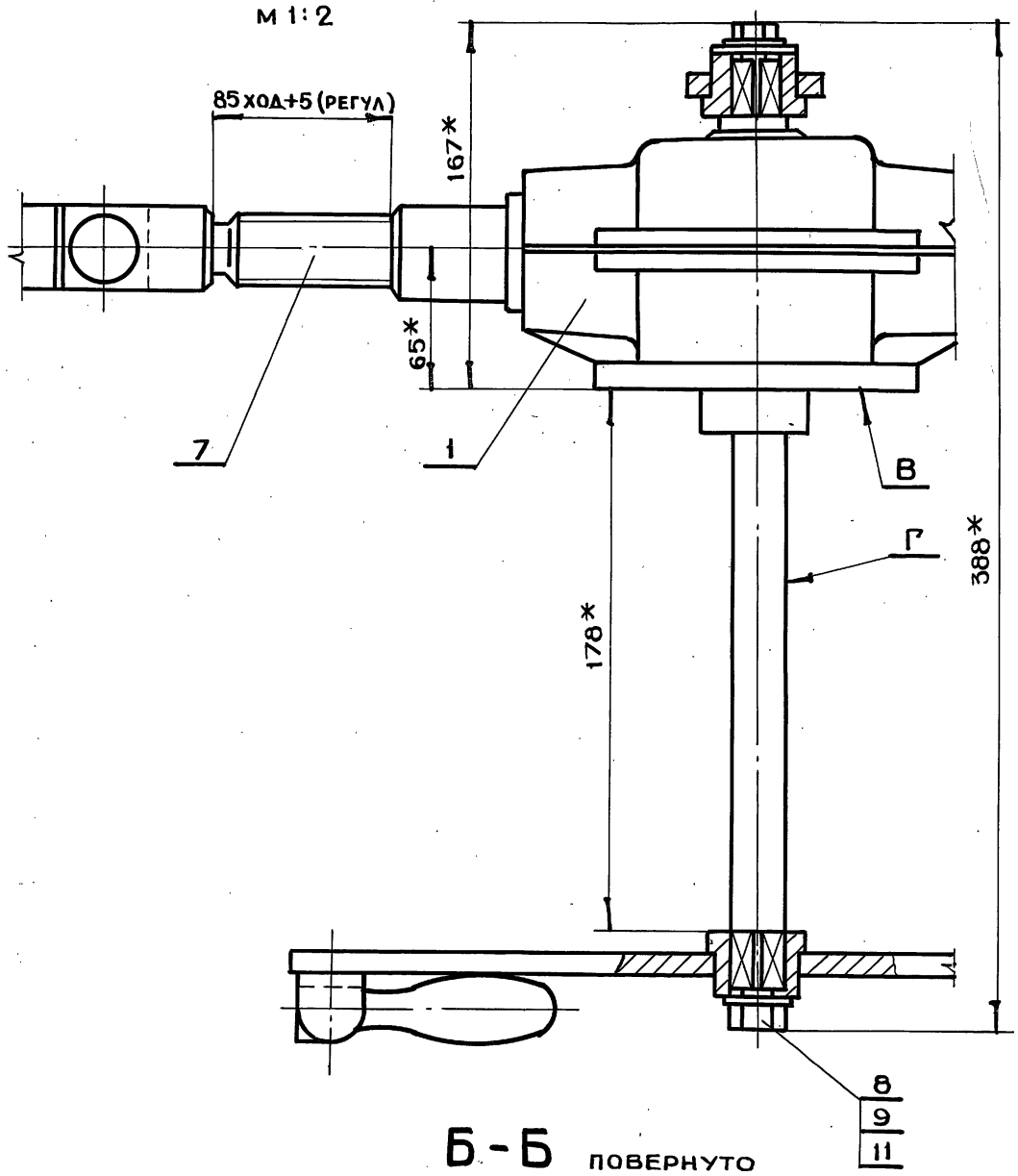

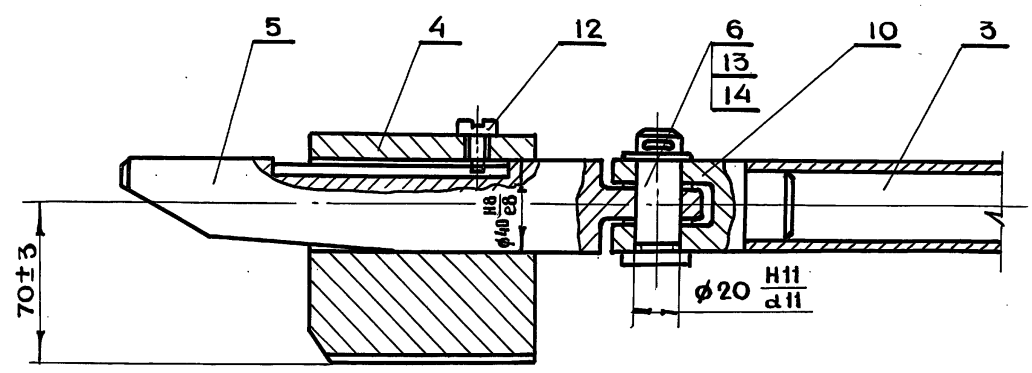

1. * Размеры для справок
2. Неперпендикулярность оси Г относительно основания В не более 0.5 мм
3. Непараллельность общей оси поз. 7, 3 и 5 относительно поверхности В не более 1.0 мм
4. Обеспечить легкое, без рывков и заеданий перемещение клиньев в опорах

					ДУ-III-5.01.20.000СБ			
Изм	Лит	N докум.	Подп.	Дата	Механизм задраивания Сборочный чертеж	Лит	Масса	Масштаб
Разраб		Томич					42.5	1:5
Пров.		Черкасова				Лист	Листов 1	
Н. контр.		Высоцкая				ГЛАВАПУ Мосгорисполкома МОСПРОМПРОЕКТ МАСТЕРСКАЯ N6		
Гл. инж. пр.		Черкасова						
Гл. констр.		Григорьев						
Гл. инж.		Вычков						
Рук. маст.		Савич						

Серия 01.036-1 Выпуск 1

Инв. N подл. | Подп. и дата | Взам. инв. N | Инв. N дубл. | Подп. и дата

ДУ-III-5.01.20.004

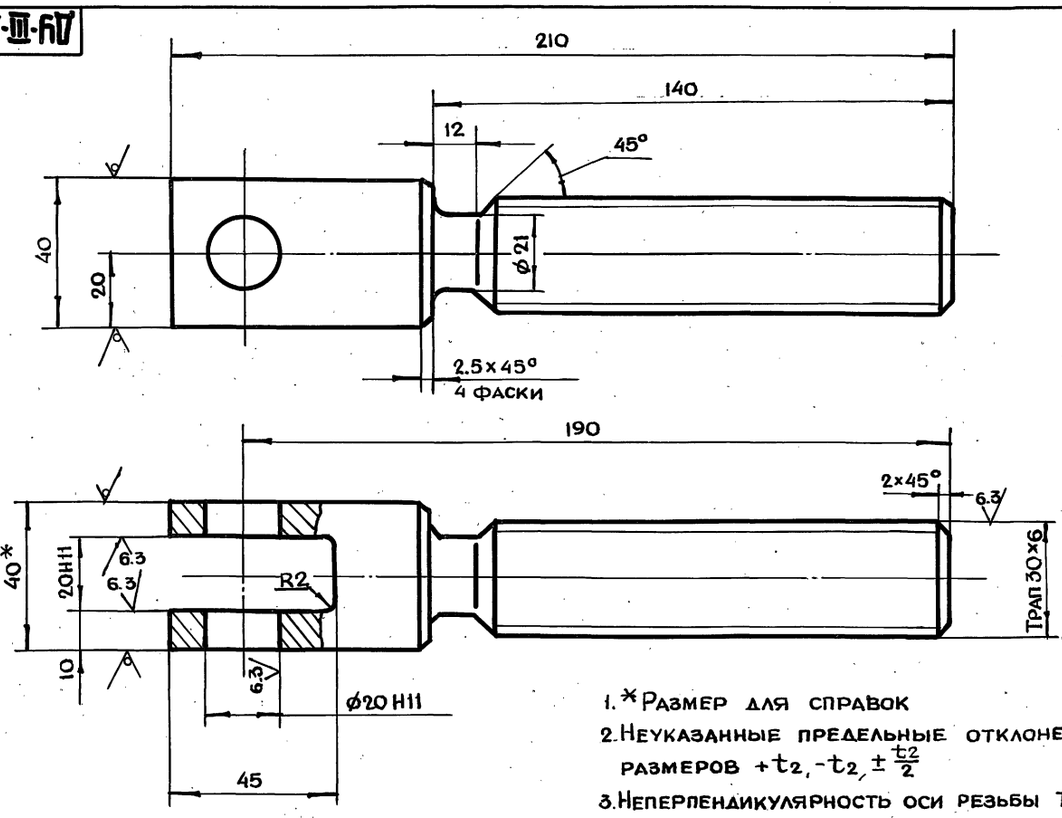

1. * Размер для справок
2. Неуказанные предельные отклонения размеров $+t_2, -t_2, \pm\frac{t_2}{2}$
3. Неперпендикулярность оси резьбы Трап 30×6 относительно оси отв. ø20 не более 0.1 мм

Изм	Лит.	N докум.	Подп.	Дата	ДУ-III-5.01.20.004			
Разраб.		Томич			Винт	Лит.	Масса 1.1	Масштаб 1:1
Пров.		Андреева				Лист	Листов 1	
Н.контр.		Высоцкая				Главапу Мосгорисполкома МОСПРОМПРОЕКТ Мастерская N6		
Гл.инж.пр.		Черкасова			Ст3 ГОСТ 380-71			

Копировал Формат А3

Подп. и дата | Инв. N дубл. | Взам. инв. N | Подп. и дата | Инв. N подл.

ДУ-III-5.01.20.002

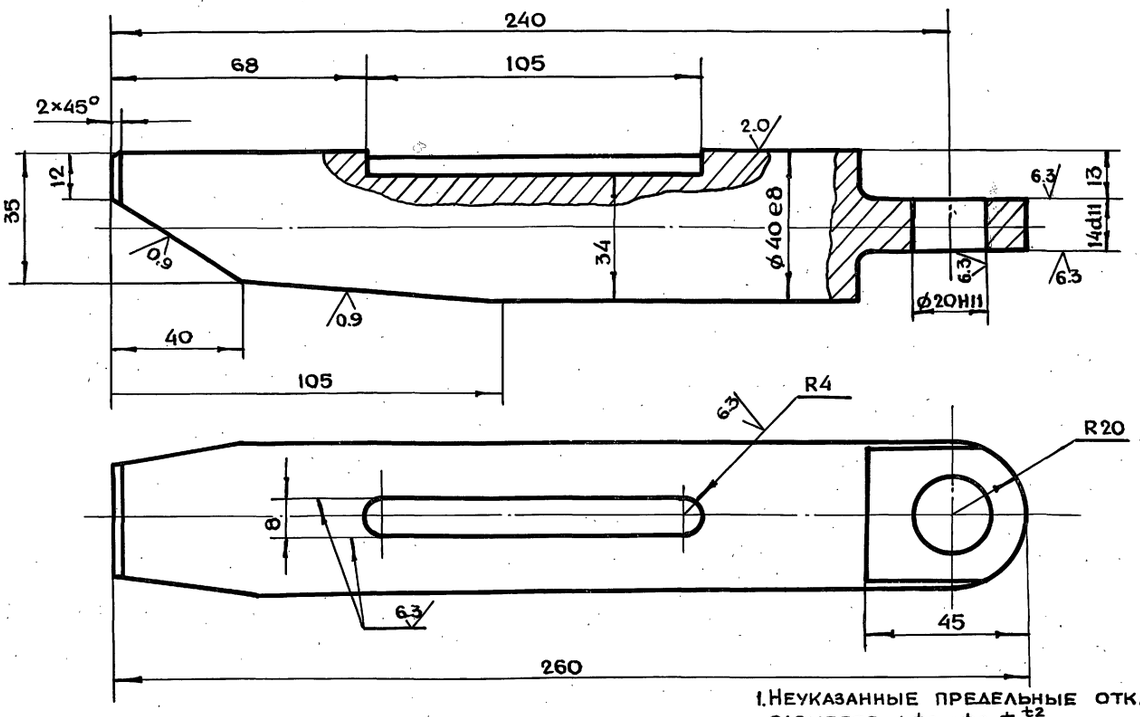

1. Неуказанные предельные отклонения размеров $+t_2, -t_2, \pm\frac{t_2}{2}$
2. Неперпендикулярность оси вала ø40 относительно оси отв. ø20 не более 0.1 мм.
3. Перекос оси ø40e8 не более 0.1 мм.

Изм	Лит	N докум.	Подп.	Дата	ДУ-III-5.01.20.002			
Разраб.		Томич			Клин	Лит.	Масса 2.0	Масштаб 1:1
Пров.		Андреева				Лист	Листов 1	
Н.контр.		Высоцкая				Главапу Мосгорисполкома МОСПРОМПРОЕКТ Мастерская N6		
Гл.инж.пр		Черкасова						
Гл.констр.		Григорьев			Круг В40 ГОСТ 2590-71			
Гл.инж.		Бычков			Ст3 ГОСТ 535-79			
Рук.маст.		Савич						

Серия 01.036-1 Выпуск 1

Подп. и дата | Инв. N дубл. | Взам. инв. N | Подп. и дата | Инв. N подл.

18826-02 21 Копировал Формат А3

АУ-III-5.01.20.006

6.3 (√)

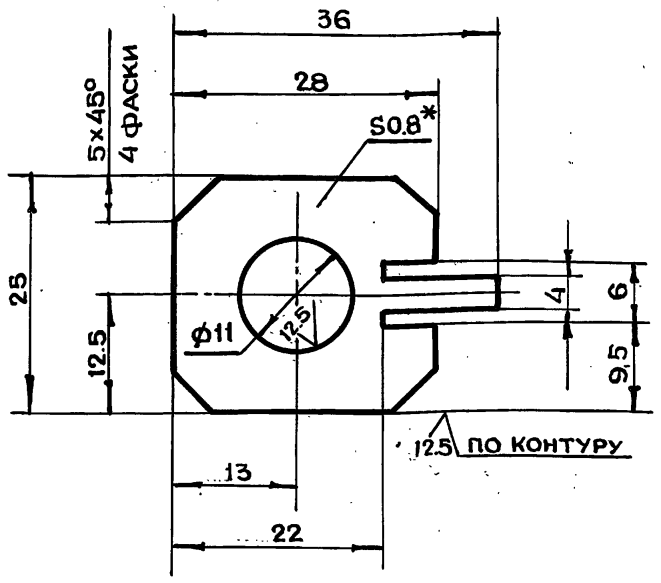

1. * Размер для справок
2. Предельные отклонения размеров отв. по H14, валов по h14, остальных по $+t_2, -t_2, \pm \frac{t_2}{2}$
3. Ц9хр

Изм	Лит	N докум.	Подп.	Дата	ДУ-III-5.01.20.006		
Разраб.		Томич			Планка стопорная	Лит	Масса 0.001	Масштаб 2:1
Пров.		Андреева				Лист	Листов 1
Гл.инж.пр.		Черкасова			Лист БПН0.8 ГОСТ 19903-74 / 3IV Ст3 ГОСТ 16523-70	Главапу Мосгорисполкома МОСПРОМПРОЕКТ Мастерская N6
Н.контр.		Высоцкая				

Подп. и дата | Инв. N дубл. | Взам. инв. N | Подп. и дата | Инв. N подл.

Копировал | Формат А4

АУ-III-5.01.20.005

6.3 (√)

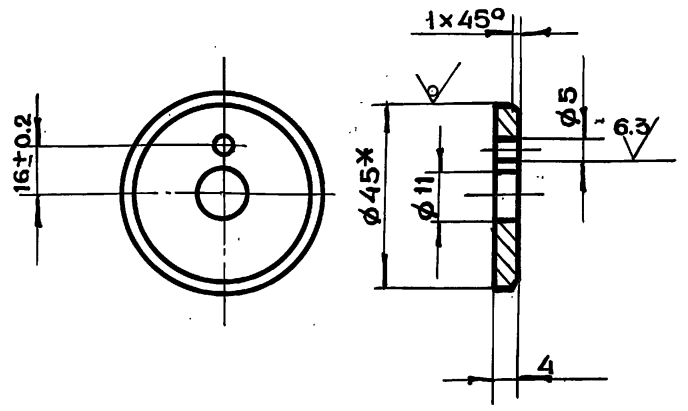

1. * Размер для справок
2. Предельные отклонения размеров отв. по H14, валов по h14, остальных по $+t_2, -t_2, \pm \frac{t_2}{2}$
3. Ц9хр

Изм	Лит	N докум.	Подп.	Дата	ДУ-III-5.01.20.005		
Разраб.		Томич			Шайба торцевая	Лит.	Масса 0.02	Масштаб 1:1
Пров.		Андреева				Лист	Листов
Гл.инж.пр.		Черкасова			Круг В45 ГОСТ 2690-71 / Ст3 ГОСТ 535-79	Главапу Мосгорисполкома МОСПРОМПРОЕКТ Мастерская N6
Н.контр.		Высоцкая				

Подп. и дата | Инв. N дубл. | Взам. инв. N | Подп. и дата | Инв. N подл.

АУ-III-5.01.20.003

6.3 (√)

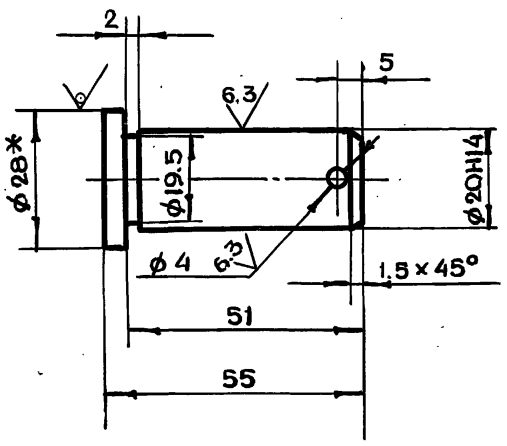

1. * Размер для справок
2. Предельные отклонения размеров отв. по H14, валов по h14, остальных по $+t_2, -t_2, \pm \frac{t_2}{2}$

Изм	Лит	N докум.	Подп.	Дата	ДУ-III-5.01.20.003		
Разраб.		Томич			Палец	Лит.	Масса 0.1	Масштаб 1:1
Пров.		Андреева				Лист	Листов 1
Гл.инж.пр.		Черкасова			Круг В28 ГОСТ 2590-71 / Ст3 ГОСТ 535-79	Главапу Мосгорисполкома МОСПРОМПРОЕКТ Мастерская N6
Н.контр.		Высоцкая				

Подп. и дата | Инв. N дубл. | Взам. инв. N | Подп. и дата | Инв. N подл.

Копировал | Формат А4

АУ-III-5.01.20.007

6.3 (√)

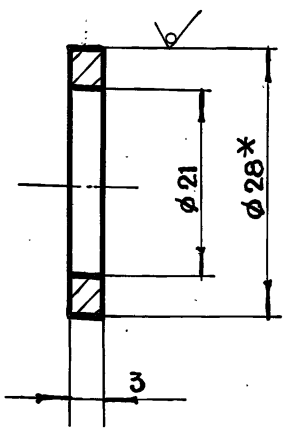

1. * Размер для справок
2. Предельные отклонения размеров отв. по H14, валов по h14

Изм	Лит	N докум.	Подп.	Дата	ДУ-III-5.01.20.007		
Разраб.		Томич			Шайба	Лит.	Масса 0.001	Масштаб 2:1
Пров.		Андреева				Лист	Листов 1
Гл.инж.пр		Черкасова			Круг В28 ГОСТ 2590-71 / Ст3 ГОСТ 535-79	Главапу Мосгорисполкома МОСПРОМПРОЕКТ Мастерская N6
Н.контр.		Высоцкая				
Гл.констр.		Григорьев				
Гл.инж.		Вычков				
Рук.маст.		Савич				

Подп. и дата | Инв. N дубл. | Взам. инв. N | Подп. и дата | Инв. N подл.

18826-02 220 | Копировал | Формат А4

Серия 01.036-1 Выпуск 1

ДУ-III-5.01.21.000СБ

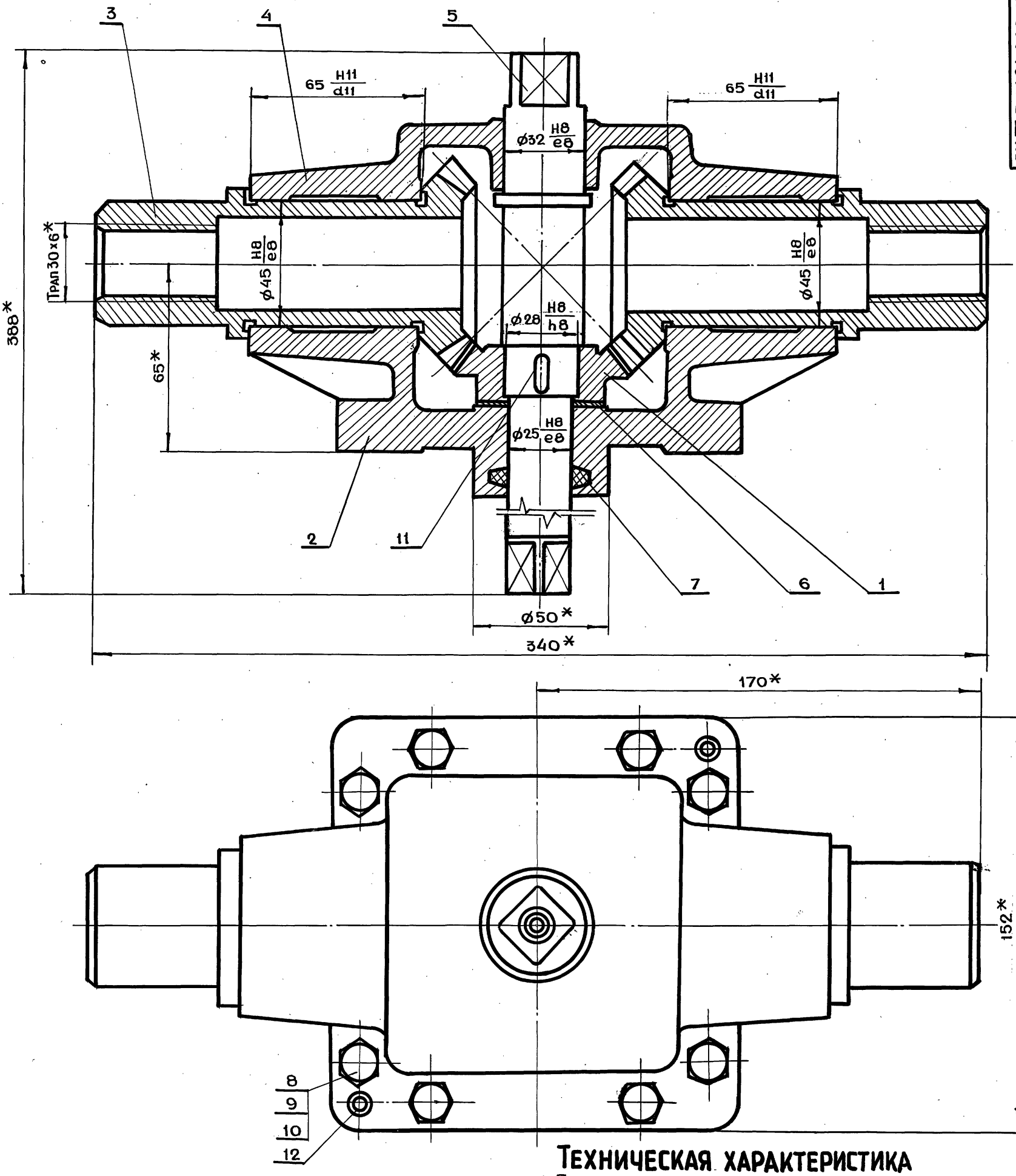

Техническая характеристика

1. Передаточное отношение $i = 1$
2. Модуль зацепления $m = 4$
3. Число зубьев $z = 18$

Технические требования

1. *Размеры для справок
2. Смазку производить солидолом жировым ГОСТ 1033-79
3. Обеспечить свободное без рывков и заеданий вращение колес и шестерни
4. Регулировку конической передачи производить с помощью прокладки поз. 6

Изм	Лит	N докум.	Подп.	Дата	ДУ-III-5.01.21.000СБ			
Разраб.		Томич			Редуктор Сборочный чертеж	Лит.	Масса	Масштаб
Пров.		Черкасова					13.2	1:1
Гл.инж.пр.		Черкасова				Лист	Листов 1	
Н.контр.		Высоцкая				Главпу Мосгорисполкома МОСПРОМПРОЕКТ Мастерская №6		
Гл.констр.		Григорьев						
Гл.инж.		Бычков						
Рук.маст.		Савич						

Серия 01.036-1 Выпуск 1

Подп. и дата	Инв. N дубл.	Взам. инв. N	Подп. и дата	Инв. N подл.

ДУ-III-5.01.21.003

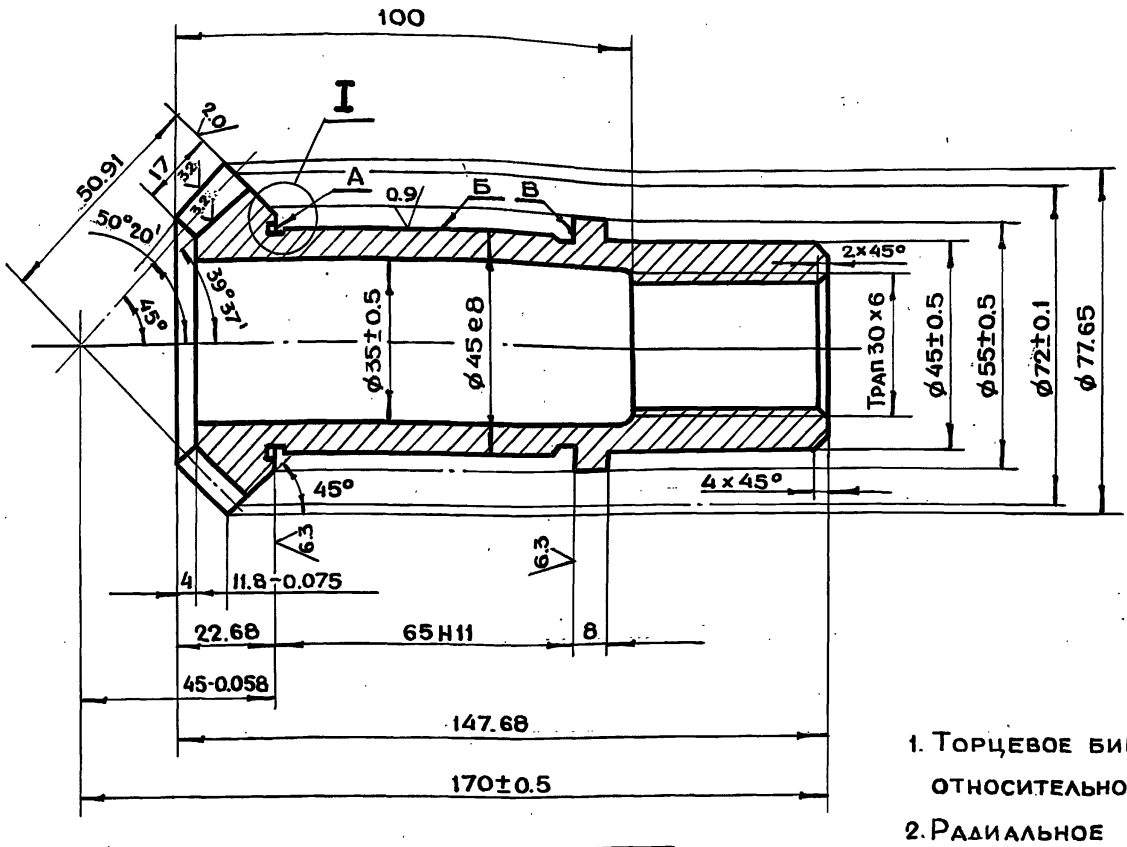

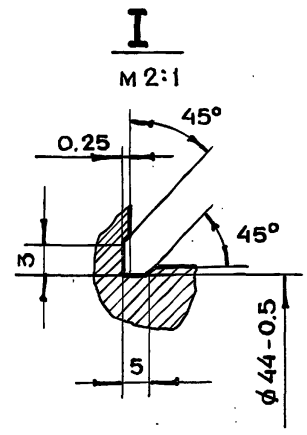

Профиль зуба в торцевом сечении М 2:1

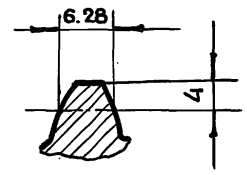

1. Торцевое биение поверхностей А и В относительно оси отв. не более 0.01 мм.
2. Радиальное биение поверхности Б относительно оси отв. не более 0.01 мм.

Модуль торцевой	ms	4
Число зубьев	z	18
Тип зубьев		Прямые
Исходный контур — Параметры		ГОСТ 13754-68
Исходный контур — Высота зубьев	h	8.8
Коэффициент смещения исходного контура	x	0
Степень точности по ГОСТу 1758-81	—	9

Изм	Лит	N докум.	Подп.	Дата	ДУ-III-5.01.21.003			
Разраб.		Томич			Колесо	Лит	Масса 0.16	Масштаб 1:1
Пров.		Андреева				Лист	Листов 1	
Н.контр.		Высоцкая			Круг В80 ГОСТ 2590-71 / 45-2-δ ГОСТ 1050-74	ГЛАВАПУ Мосгорисполкома МОСПРОМПРОЕКТ Мастерская №6		
Гл.инж.пр.		Черкасова						

Копировал ____ Формат А3

Подп. и дата | Инв. N дубл. | Взам. инв. N | Подп. и дата | Инв. N подл.

ДУ-III-5.01.21.001

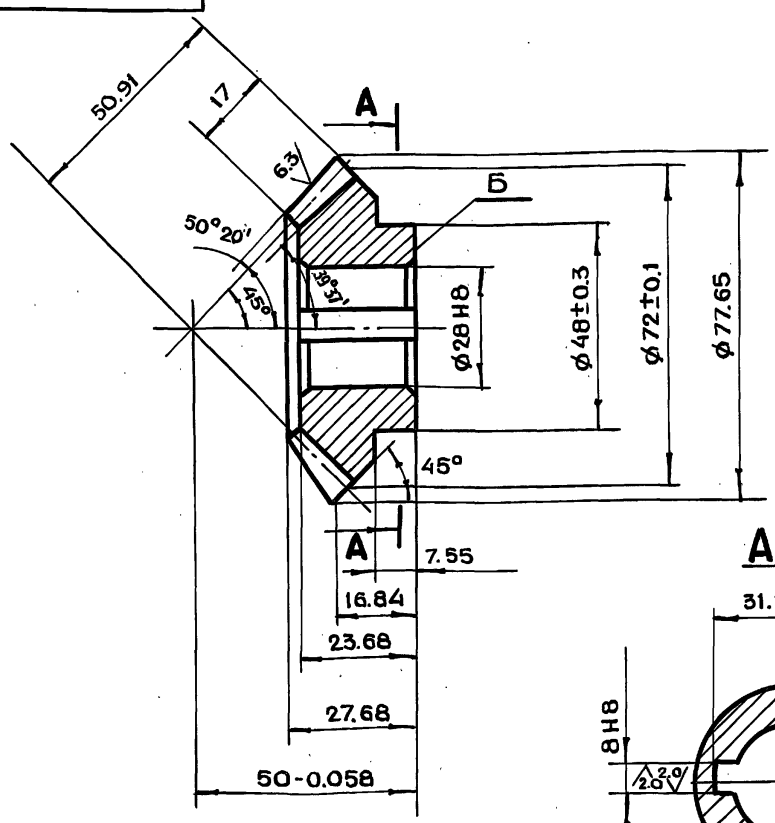

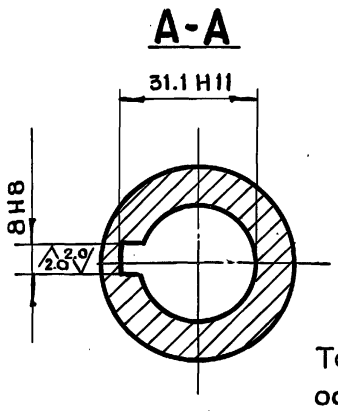

Модуль торцевой	ms	4
Число зубьев	z	18
Тип зубьев	—	Прямые
Исходный контур — Параметры		ГОСТ 13754-68
Исходный контур — Высота зуба	h	8.8
Коэффициент смещения исходного контура	x	0
Степень точности по ГОСТу 1758-81	—	9-ш

Профиль зуба в торцевом сечении М 2:1

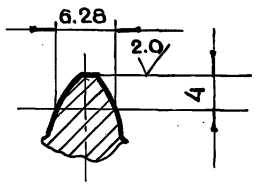

Торцевое биение поверхности Б относительно оси отверстия не более 0.1 мм

Изм	Лит	N докум.	Подп.	Дата	ДУ-III-5.01.21.001			
Разраб.		Томич			Шестерня	Лит.	Масса 0.6	Масштаб 1:1
Пров.		Андреева				Лист	Листов 1	
Н.контр.		Высоцкая			Круг В80 ГОСТ 2590-71 / 45-2-δ ГОСТ 1050-74	ГЛАВАПУ Мосгорисполкома МОСПРОМПРОЕКТ Мастерская №6		
Гл.инж.пр.		Черкасова						
Гл.констр.		Григорьев						
Гл.инж.		Бычков						
Рук.маст.		Савич						

Копировал ____ Формат А3

Серия 01.036-1 Выпуск 1

Подп. и дата | Инв. N дубл. | Взам. инв. N | Подп. и дата | Инв. N подл.

ДУ-III-5.01.21.002

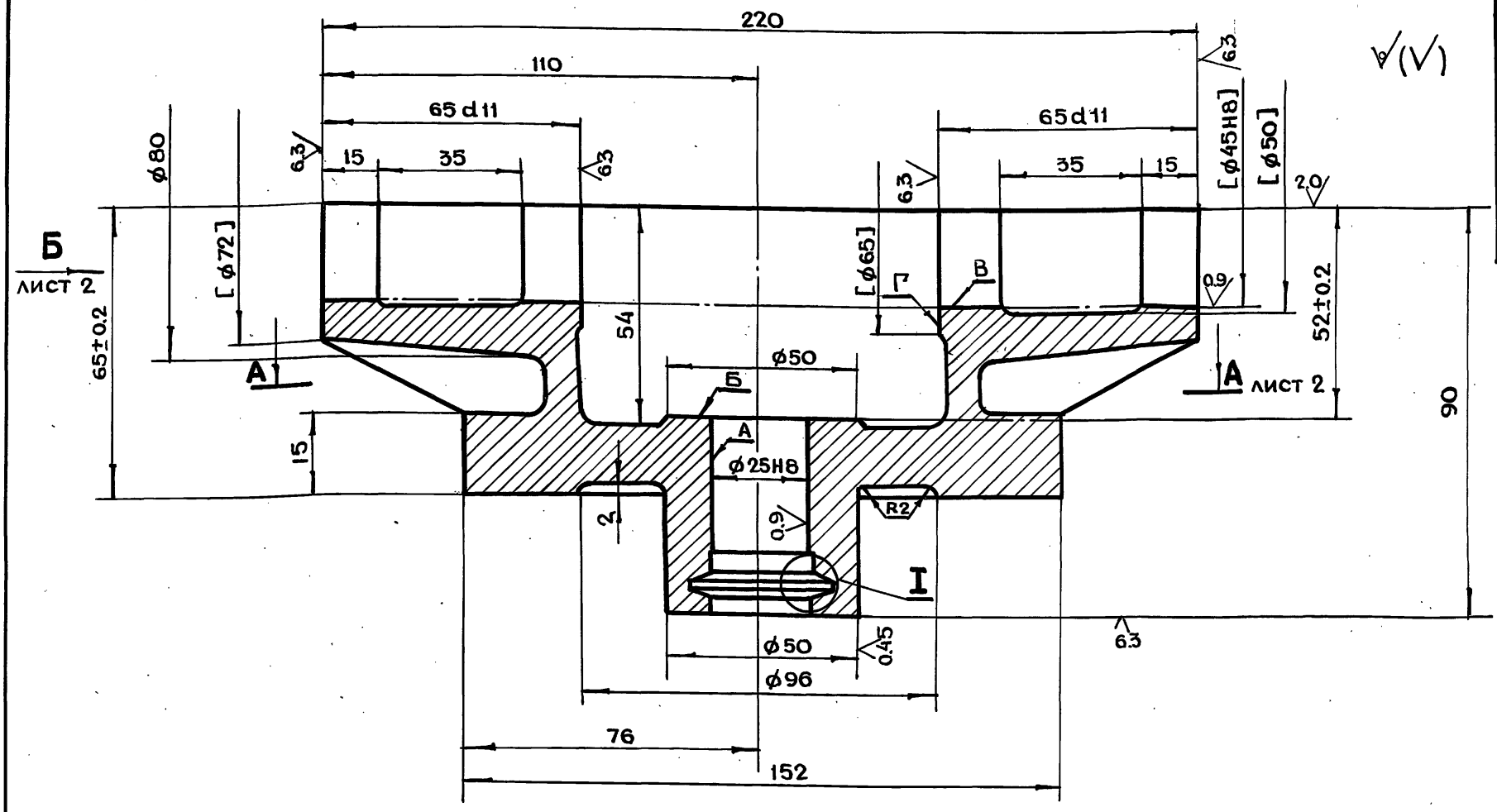

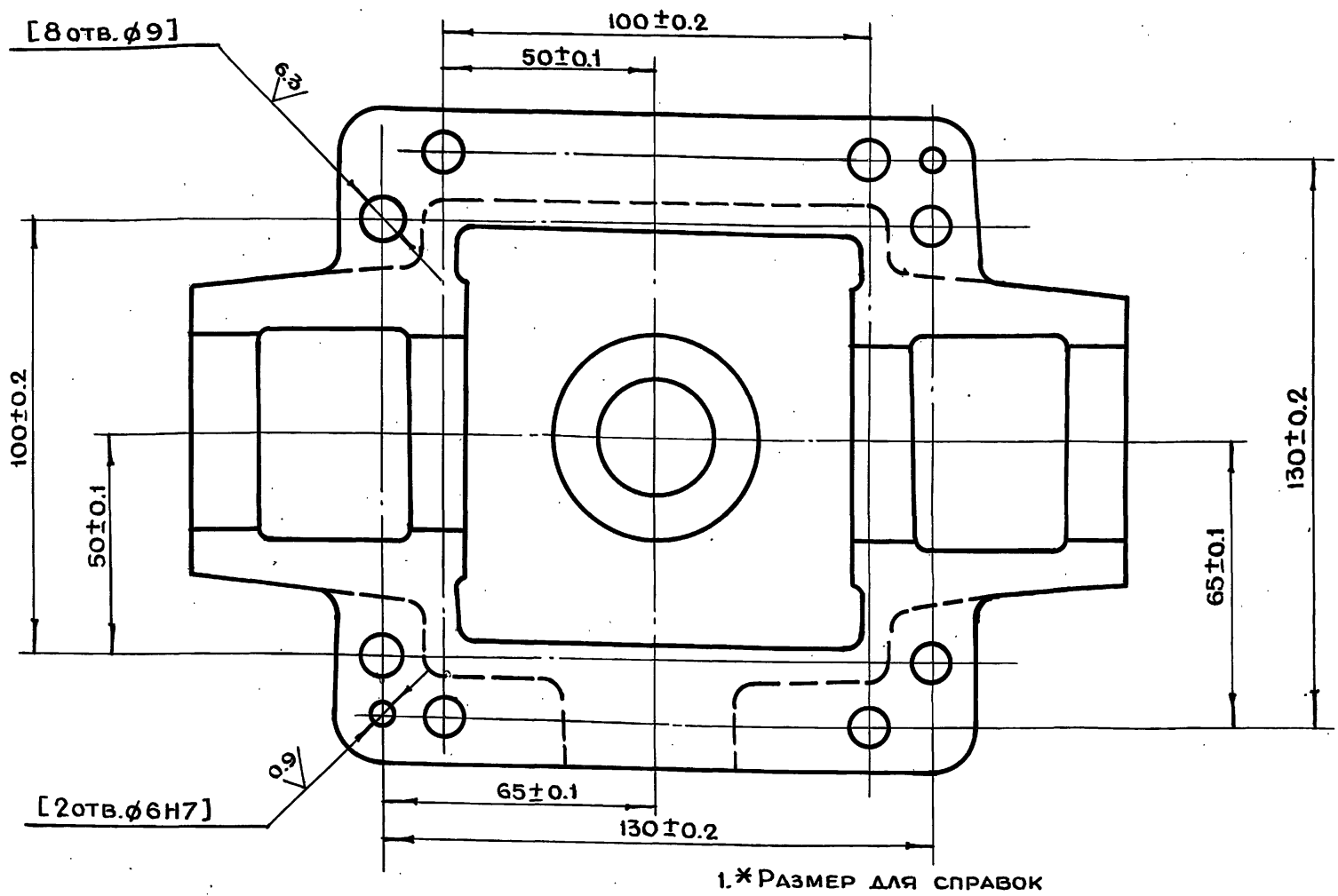

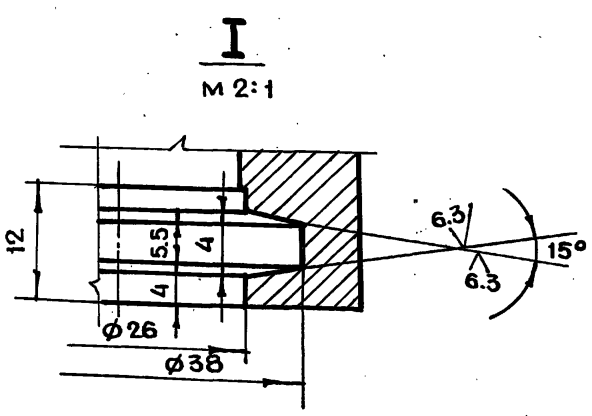

1. * Размер для справок
2. Предельные отклонения размеров отв. по H14, валов по h14, остальных по $+t_2, -t_2, \pm\frac{t_2}{2}$
3. Неперпендикулярность оси отв. А относительно отв. В и поверхности Б не более 0.02 мм.
4. Внутреннюю поверхность красить нитроглифталевой эмалью НЦ-132 ГОСТ 6631-74. Цвет красный
5. Наружную поверхность красить эмалями глифталевой группы. Цвет серый
6. Неуказанные литейные радиусы R=4÷8 мм. Обработку по размерам в квадратных скобках производить совместно с дет. ДУ-III-5.01.21.004
7. Детали маркировать одним порядковым номером и применять совместно.

Изм	Лит.	N докум.	Подп.	Дата	ДУ-III-5.01.21.002			
Разраб.		Томич			Корпус	Лит.	Масса	Масштаб
Пров.		Андреева					4.5	1:1
Н.контр.		Высоцкая				Лист 1	Листов 2	
Гл.инж.пр.		Черкасова				Главапу Мосгорисполкома МОСПРОМПРОЕКТ Мастерская N 5		
Гл.констр.		Григорьев			Сч-15-32 ГОСТ 1412-79			
Гл.инж.		Бычков						
Рук.маст.		Савич						

Серия 01.036-1 Выпуск 1

Подп. и дата | Инв. N дубл. | Взам. инв. N | Подп. и дата | Инв. N подл.

18826-03 25 Копировал Формат А2

ДУ-III-5.01.21.002

Вид Б лист 1

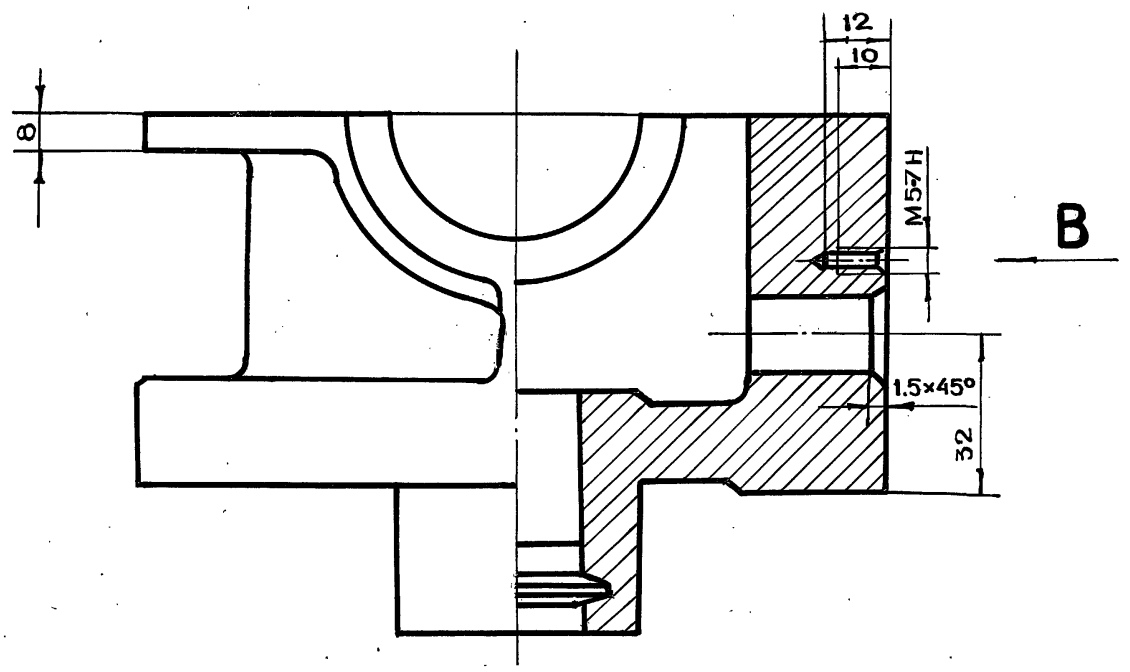

Вид В

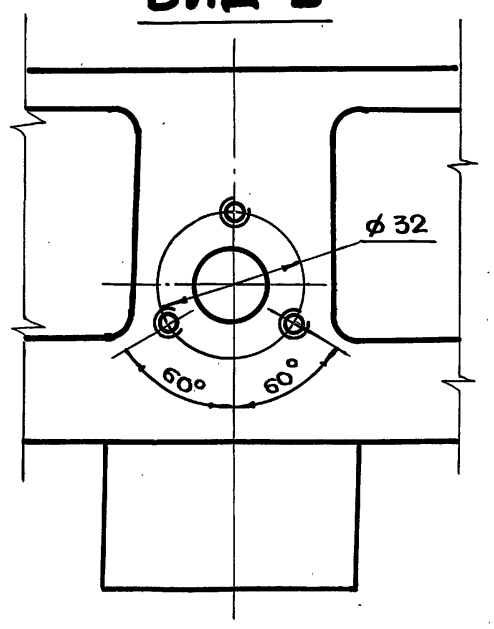

А-А лист 1

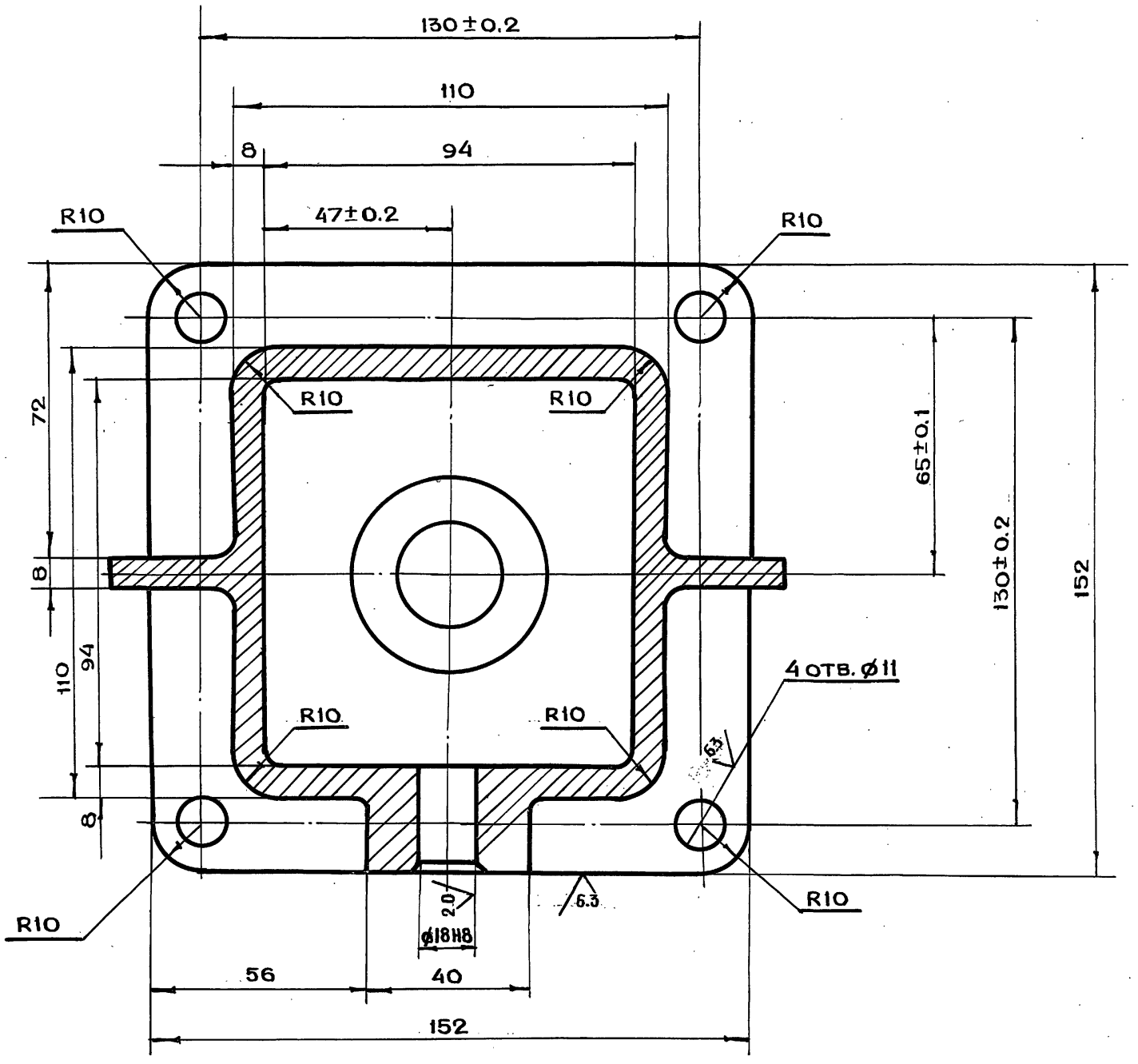

Серия 01.036-1 Выпуск 1

Подп. и дата	Инв. N дубл.	Взам. инв. N	Подп. и дата	Инв. N подл.

Изм	Лит.	N докум.	Подп.	Дата	ДУ-III-5.01.21.002			
Разраб.		Чернявский			Корпус	Литера	Масса	Масштаб
Пров.		Томич					—	1:1
Н.контр.		Высоцкая				Лист 2	Листов	
Гл.инж.пр.		Черкасова				ГлавАПУ Мосгорисполкома МОСПРОМПРОЕКТ мастерская N6		
Гл.констр.		Григорьев						
Гл.инж.		Бычков						
Рук.маст.		Савич						

ДУ-III-5.01.21.004

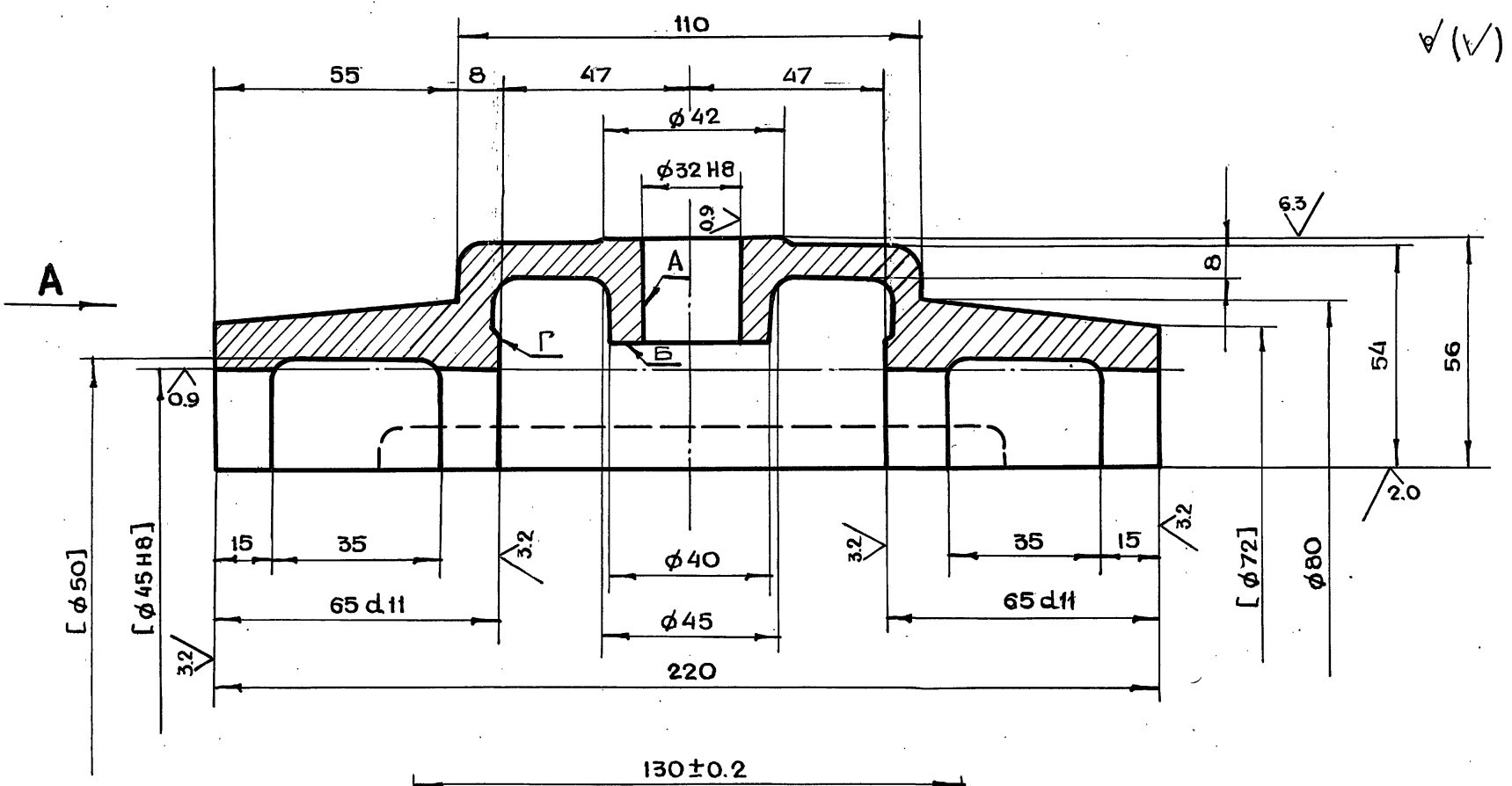

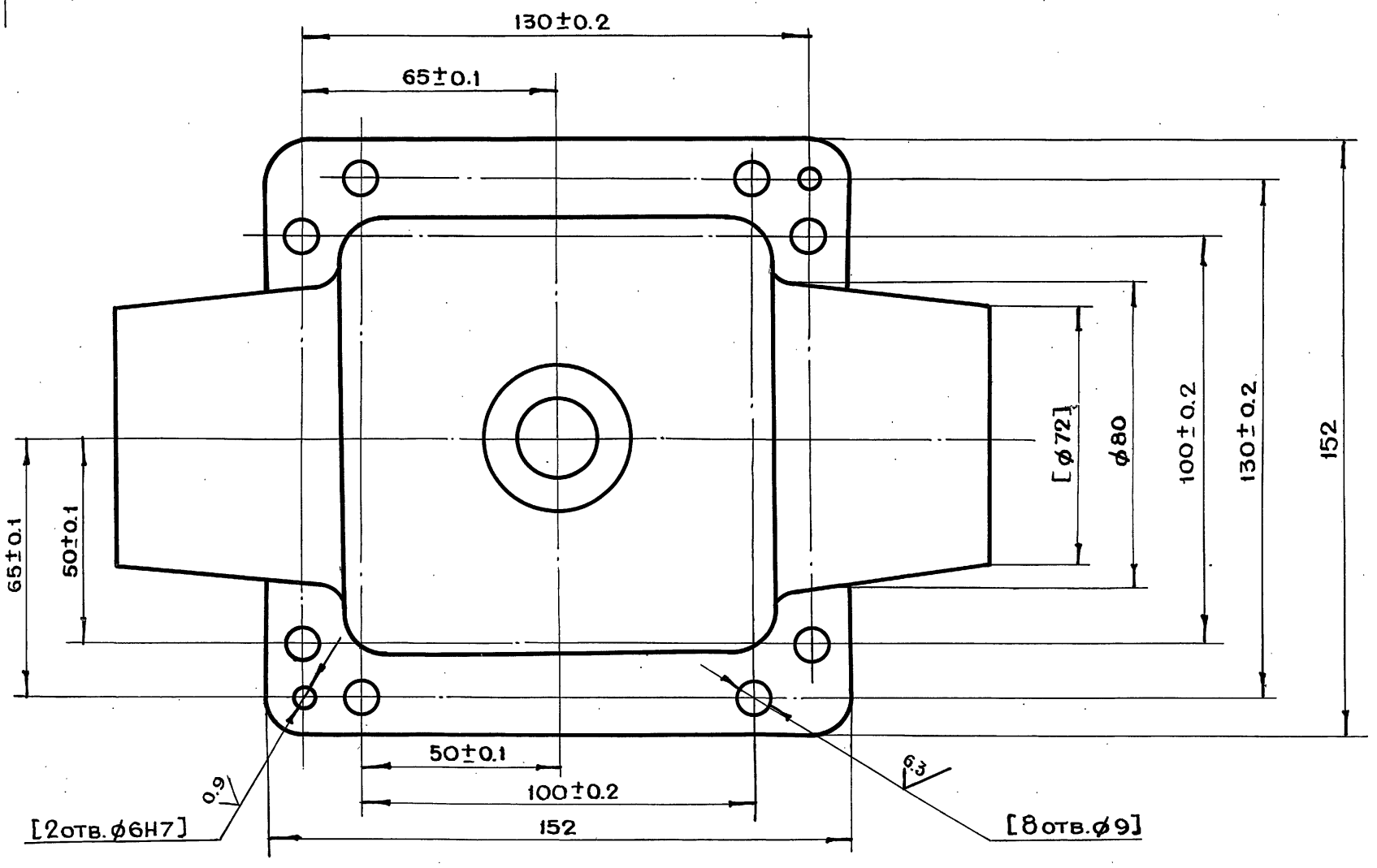

Вид А

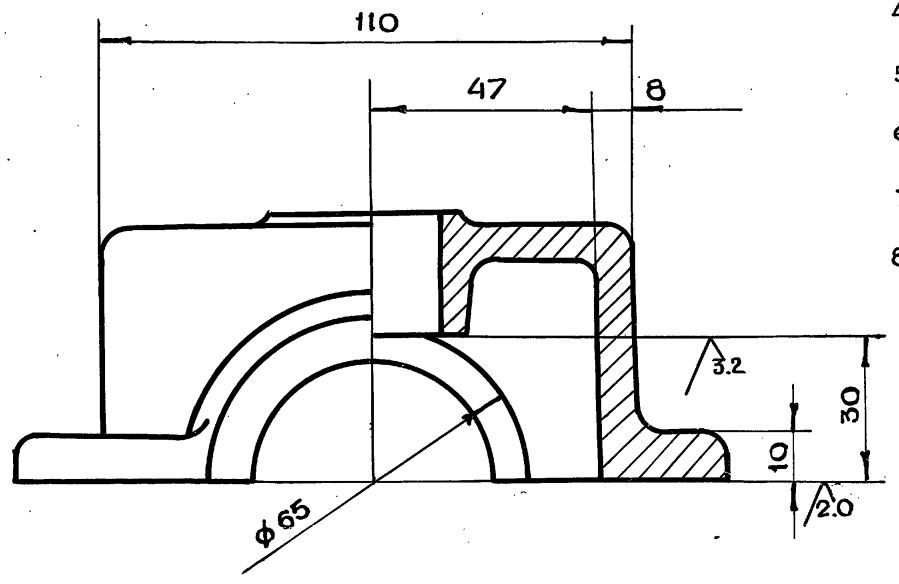

1. Неперпендикулярность оси отв. А относительно оси В и поверхности Б не более 0.02 мм.
2. Неперпендикулярность оси отв. В относительно поверхности Г не более 0.02 мм.
3. Неуказанные литейные радиусы 4÷8 мм.
4. Внутреннюю поверхность красить нитроглифталевой эмалью НЦ-132 ГОСТ 6631-74. Цвет красный.
5. Наружную поверхность красить эмалью глифталевой группы. Цвет серый.
6. Обработку по размерам в квадратных скобках производить совместно с деталью ДУ-III-5.01.21.002.
7. Деталь маркировать одним порядковым номером и применять совместно.
8. Предельные отклонения размеров отв. по H14, валов по h14, остальные по $+t_2, -t_2, \pm\frac{t_2}{2}$.

					ДУ-III-5.01.21.004				
Изм	Лит	N докум.	Подп.	Дата					
Разраб.		Томич			Крышка	Лит.	Масса	Масштаб	
Пров.		Андреева					3.0	1:1	
Н.контр.		Высоцкая				Лист	Листов 1		
Гл.инж.пр.		Черкасова				Главапу Мосгорисполкома Моспромпроект Мастерская N 6			
Гл.констр.		Григорьев			СЧ 15-32 ГОСТ 1412-79				
Гл.инж.		Бычков							
Рук.маст.		Савич							

Серия 01.036-1 Выпуск 1

Инв.N подл. | Подп. и дата | Взам.инв.N | Инв.N дубл. | Подп. и дата

18826-03 37 Копировал Формат А2

ДУ-III-5.01.21.005

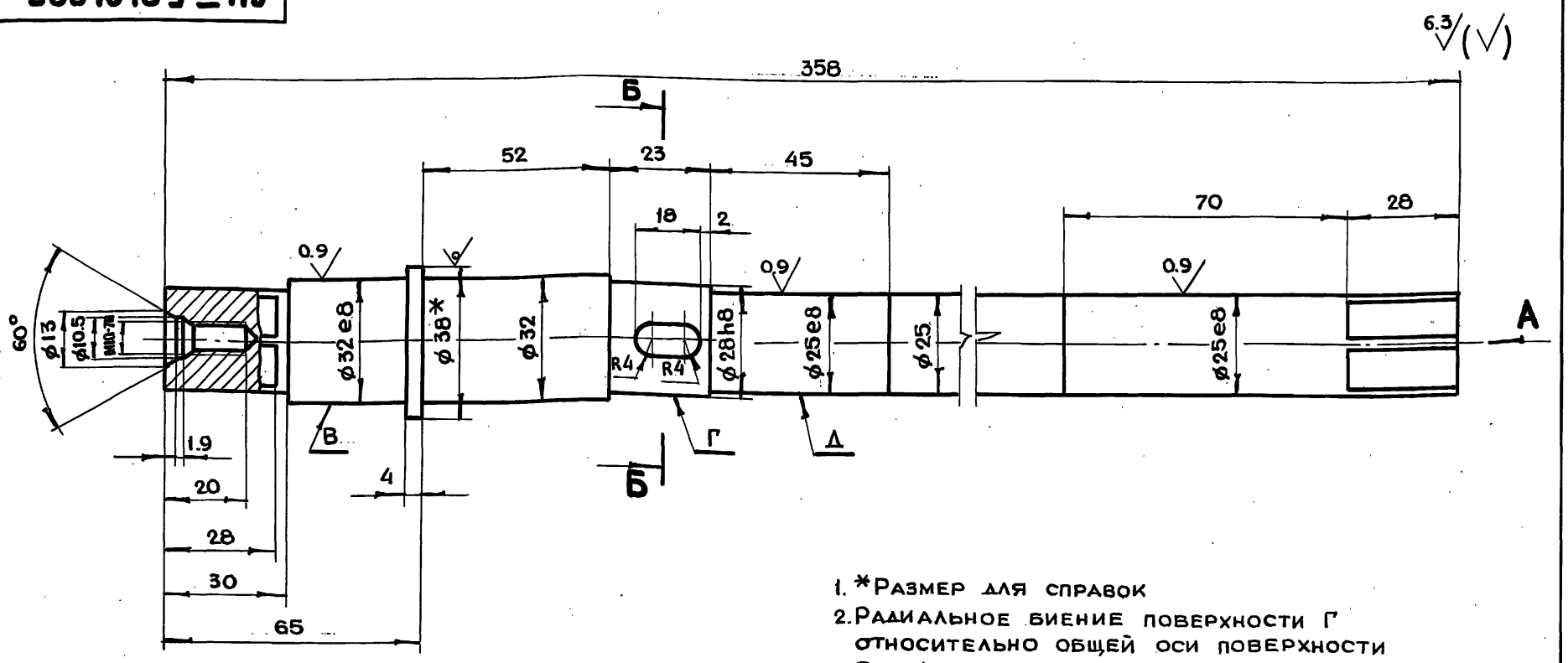

1. *Размер для справок
2. Радиальное биение поверхности Г относительно общей оси поверхности В и Д не более 0.05 мм.
3. Изогнутость поверхности Д не более 0.1 мм на всей длине
4. Предельные отклонения размеров отв. по H14, валов по h14, остальных по $+t_2, -t_2, \pm\frac{t_2}{2}$

Вид А

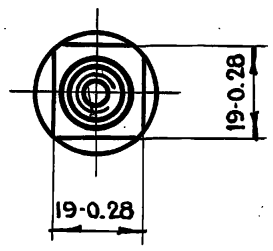

Б-Б

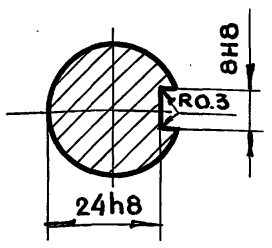

Изм	Лит	N докум.	Подп.	Дата	ДУ-III-5.01.21.005			
Разраб.		Томич			Вал	Лит.	Масса	Масштаб
Пров.		Андреева					0.72	1:1
Н.контр.		Высоцкая				Лист	Листов 1	
Гл.инж.пр.		Черкасова			Круг В38 ГОСТ 2590-71 / 45-2-δ ГОСТ 1050-74	Главапу Мосгорисполкома МОСПРОМПРОЕКТ Мастерская N6		

Копировал Формат А3

Инв.N подл. | Подп. и дата | Взам.инв.N | Инв.N дубл. | Подп. и дата

ДУ-III-5.01.20.111

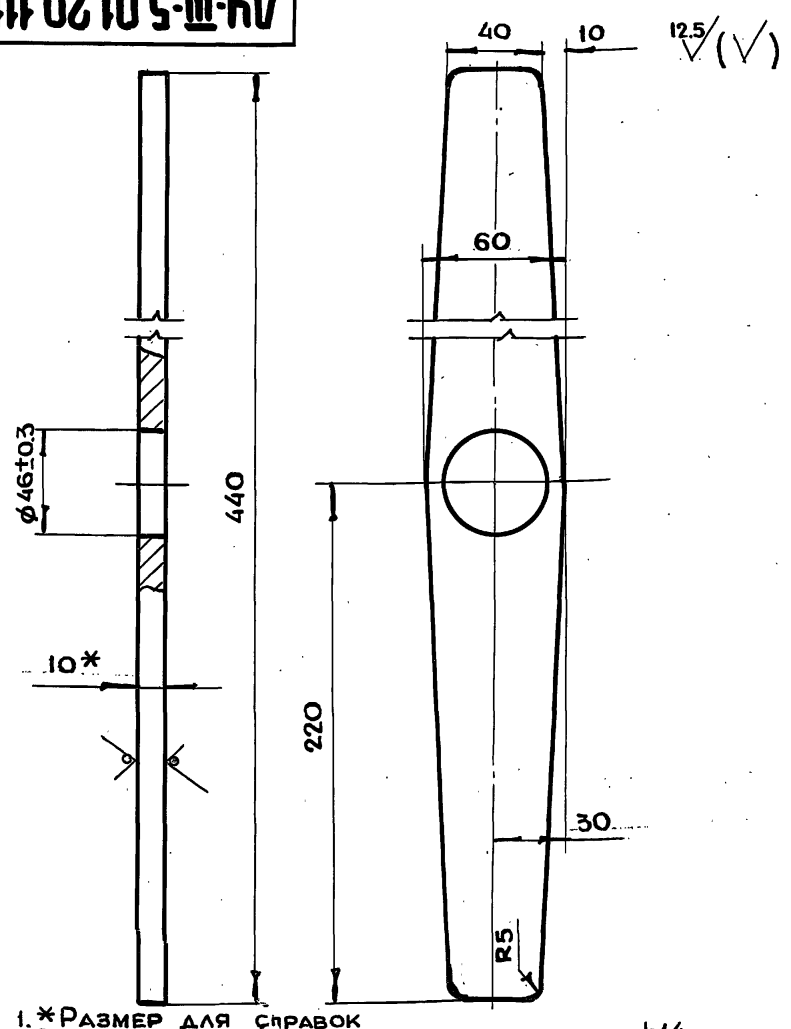

1. *Размер для справок
2. Предельные отклонения размеров валов по h14, остальных по $+t_2, -t_2, \pm\frac{t_2}{2}$

Изм	Лит	N докум.	Подп.	Дата	ДУ-III-5.01.20.111			
Разраб.		Томич			Рычаг	Лит	Масса	Масштаб
Пров.		Андреева					1.7	1:2
Н.контр.		Высоцкая				Лист	Листов 1	
Гл.инж.пр.		Черкасова			Лист БПН10 ГОСТ 19903-74 / СТ3 ГОСТ 14637-79	Главапу Мосгорисполкома МОСПРОМПРОЕКТ Мастерская N6		

Копировал Формат А4

Серия 01.036-1 Выпуск 1

Инв.N подл. | Подп. и дата | Взам.инв.N | Инв.N дубл. | Подп. и дата

ДУ-III-5.01.21.006

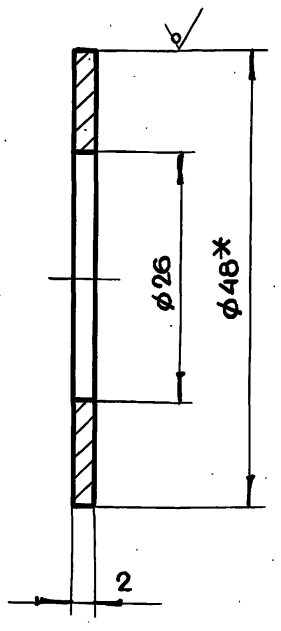

1. *Размер для справок
2. Предельные отклонения размеров отв. по H14

Изм	Лит	N докум.	Подп.	Дата	ДУ-III-5.01.21.006			
Разраб.		Томич			Прокладка регулировочная	Лит	Масса	Масштаб
Пров.		Андреева					0.01	2:1
Н.контр.		Высоцкая				Лист	Листов 1	
Гл.инж.пр.		Черкасова			Круг В48 ГОСТ 2590-71 / 45-2-δ ГОСТ 1050-74	Главапу Мосгорисполкома МОСПРОМПРОЕКТ Мастерская N6		
Гл.констр.		Григорьев						
Гл.инж.		Бычков						
Рук.маст.		Савич						

18826-02 28 Копировал Формат А4

ДУ-III-5.01.20.113

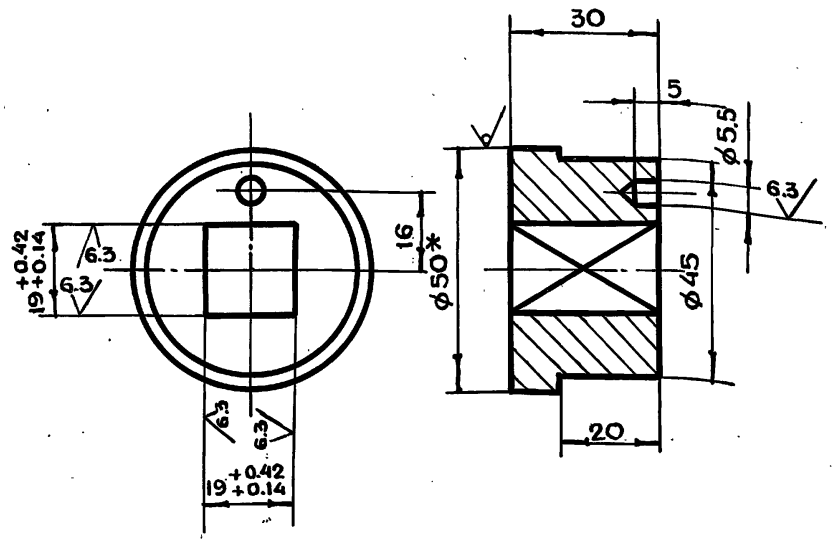

1. *Размер для справок
2. Предельные отклонения размеров отв. по H14, валов по h14, остальных по $\pm t_2$, $-t_2$, $\pm \frac{t_2}{2}$

Изм	Лит	N докум.	Подп.	Дата	ДУ-III-5.01.20.113		
Разраб.		Томич			Втулка	Лит.	Масса 0.4 / Масштаб 1:1
Пров.		Андреева				Лист	Листов 1
Н.контр.		Высоцкая			Круг В50 ГОСТ 2590-71 / Ст3 ГОСТ 535-79	Главапу Мосгорисполкома МОСПРОМПРОЕКТ Мастерская N6	
Гл.инж.пр.		Черкасова					

Копировал Формат А4

ДУ-III-5.01.20.112

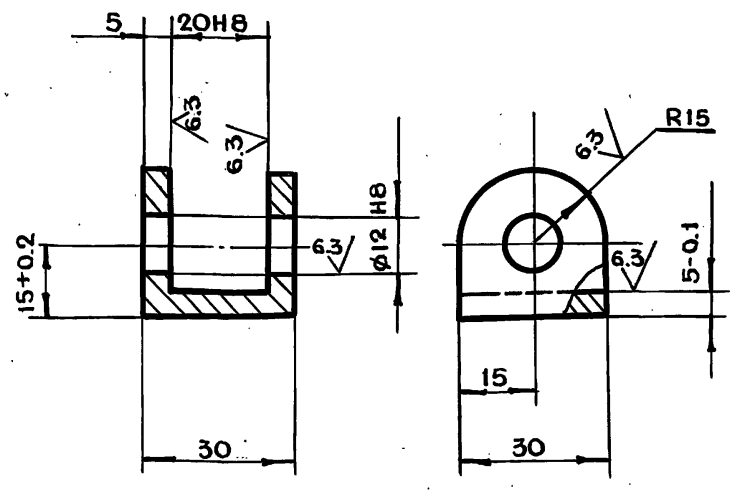

Предельные отклонения размеров валов по h14, остальных по $\pm t_2$, $-t_2$, $\pm \frac{t_2}{2}$

Изм	Лит	N докум.	Подп.	Дата	ДУ-III-5.01.20.112		
Разраб.		Томич			Вилка	Лит.	Масса 0.07 / Масштаб 1:1
Пров.		Андреева				Лист	Листов 1
Н.контр.		Высоцкая			Ст3 ГОСТ 380-71	Главапу Мосгорисполкома МОСПРОМПРОЕКТ Мастерская N6	
Гл.инж.пр.		Черкасова					

Копировал Формат А4

ДУ-III-5.01.20.100СБ

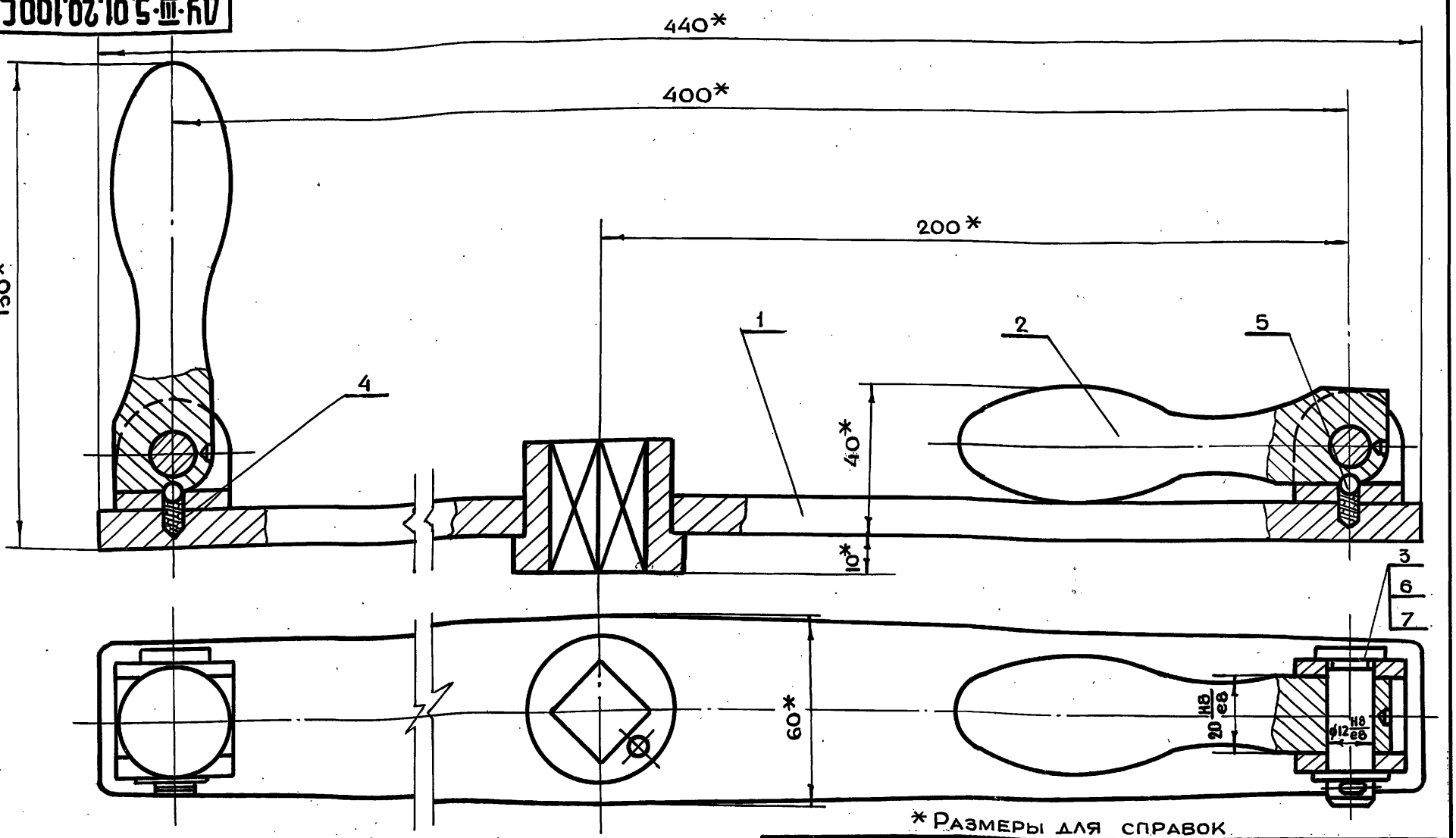

*Размеры для справок

Изм	Лит	N докум.	Подп.	Дата	ДУ-III-5.01.20.100СБ		
Разраб.		Томич			Штурвал в сборе. Сборочный чертеж	Лит.	Масса 3.0 / Масштаб 1:1
Пров.		Андреева				Лист	Листов 1
Н.контр.		Высоцкая				Главапу Мосгорисполкома МОСПРОМПРОЕКТ Мастерская N6	
Гл.инж.пр.		Черкасова					
Гл.констр.		Григорьев					
Гл.инж.		Бычков					
Рук.маст.		Савич					

Серия 01.036-1 Выпуск 1

Инв.N подл. | Подп. и дата | Взам.инв.N | Инв.N дубл. | Подп. и дата

18826-02 29 Копировал Формат А3

ДУ-III-5.01.20.110СБ

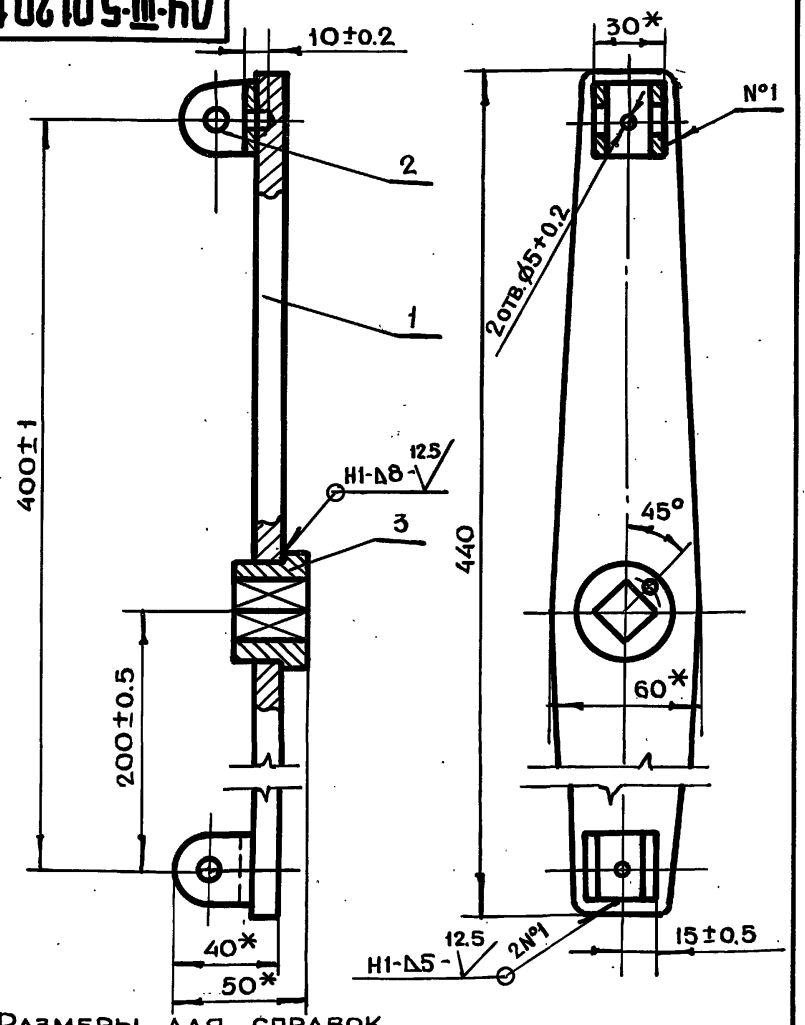

1. * Размеры для справок
2. Сварку производить по ГОСТ 5264-80

Изм	Лит	N докум.	Подп.	Дата	ДУ-III-5.01.20.110СБ	Лит	Масса	Масштаб
Разраб.		Томич			Штурвал сборочный чертеж		2.1	1:2
Пров.		Андреева				Лист	Листов 1	
Н.контр.		Высоцкая				ГЛАВАПУ Мосгорисполкома МОСПРОМПРОЕКТ Мастерская N6		
Гл.инж.пр.		Черкасова						

Подп. и дата | Взам.инв.N | Инв.N дубл. | Подп. и дата | Инв.N подл.

Копировал | Формат А4

ДУ-III-5.01.20.103

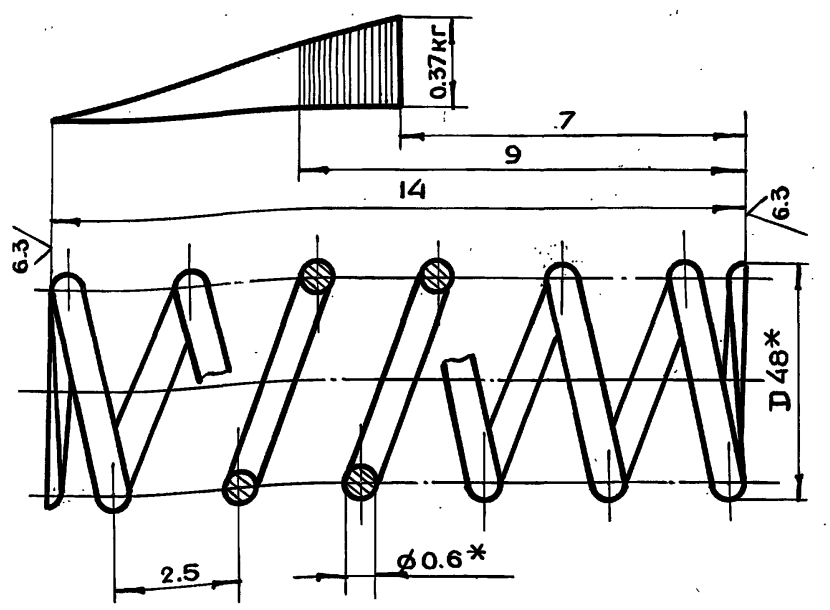

Число рабочих витков	n	6
Число витков полное	n	7.5
Направление навивки пружины		Правое
Диаметр по стержню	Dc	4.2
Длина развернутой пружины	L	99

* Размеры для справок

Изм	Лит	N докум.	Подп.	Дата	ДУ-III-5.01.20.103	Лит	Масса	Масштаб
Разраб.		Томич			Пружина		0.003	1:1
Пров.		Андреева				Лист	Листов 1	
Н.контр.		Высоцкая			Проволока пруж. I-0.6 ГОСТ 9389-75	ГЛАВАПУ Мосгорисполкома МОСПРОМПРОЕКТ Мастерская N6		
Гл.инж.пр.		Черкасова						

Подп. и дата | Взам.инв.N | Инв.N дубл. | Подп. и дата | Инв.N подл.

Копировал | Формат А4

ДУ-III-5.01.20.102

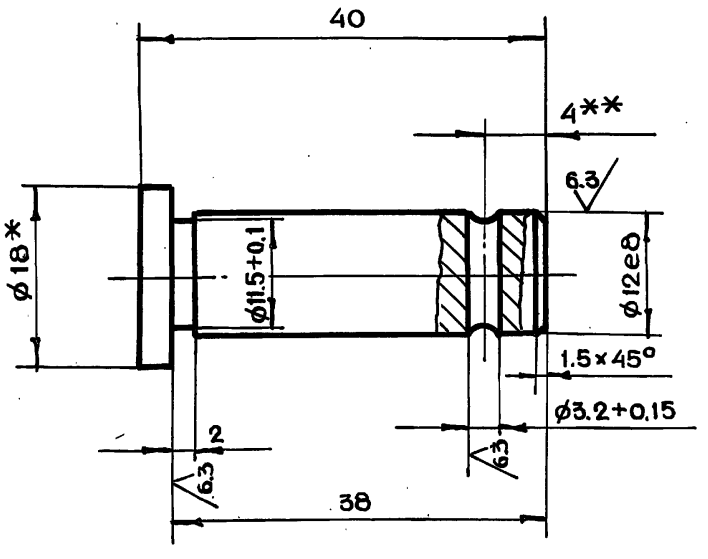

1. * Размер для справок
2. ** Уточнить при сборке
3. Предельные отклонения размеров валов по h14, остальных по $+t_2, -t_2, \pm\frac{t_2}{2}$

Изм	Лит	N докум.	Подп.	Дата	ДУ-III-5.01.20.102	Лит	Масса	Масштаб
Разраб.		Томич			Палец		0.04	2:1
Пров.		Андреева				Лист	Листов 1	
Н.контр.		Высоцкая			Круг $\frac{В18 ГОСТ 2590-71}{СТ3 ГОСТ 535-79}$	ГЛАВАПУ Мосгорисполкома МОСПРОМПРОЕКТ Мастерская N6		
Гл.инж.пр.		Черкасова						

Подп. и дата | Взам.инв.N | Инв.N дубл. | Подп. и дата | Инв.N подл.

Копировал | Формат А4

ДУ-III-5.01.20.101

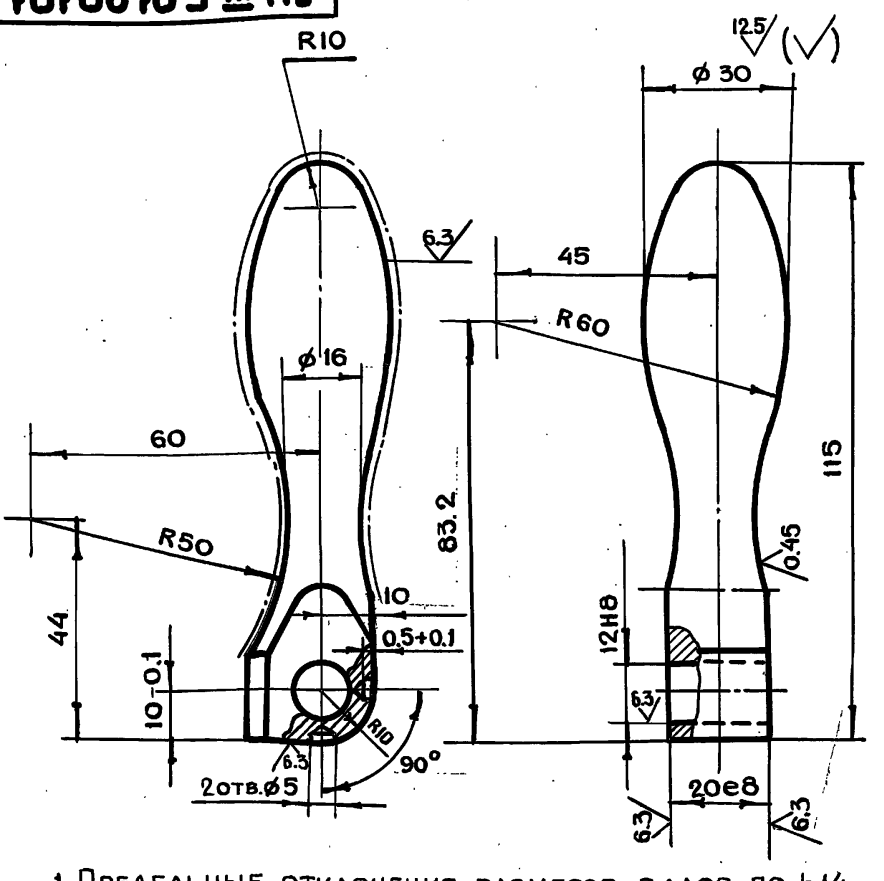

1. Предельные отклонения размеров валов по h14, остальных по $+t_2, -t_2, \pm\frac{t_2}{2}$
2. Хч 3-6

Изм	Лит	N докум.	Подп.	Дата	ДУ-III-5.01.20.101	Лит	Масса	Масштаб
Разраб.		Томич			Ручка		0.4	1:1
Пров.		Андреева				Лист	Листов 1	
Н.контр.		Высоцкая			Круг $\frac{В32 ГОСТ 2590-71}{35-2-б ГОСТ 1050-74}$	ГЛАВАПУ Мосгорисполкома МОСПРОМПРОЕКТ Мастерская N6		
Гл.конструктор		Григорьев						
Гл.инж.		Бычков						
Рук.маст.		Савич						

Подп. и дата | Взам.инв.N | Инв.N дубл. | Подп. и дата | Инв.N подл.

18826-02 '20 | Копировал | Формат А4

Серия 01.036-1 Выпуск 1

ДУ-III-5.01.20.202

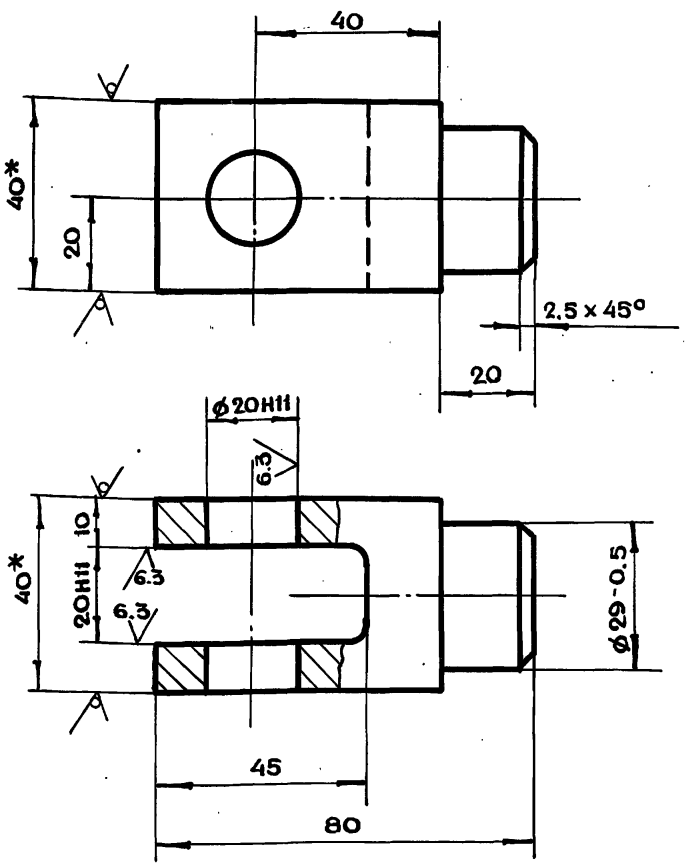

1. * Размеры для справок
2. Предельные отклонения размеров валов по h14, остальных по $+t_2, -t_2, \pm\frac{t_2}{2}$

Изм	Лит	N докум.	Подп.	Дата	ДУ-III-5.01.20.202		
Разраб.		Томич			Вилка	Лит.	Масса 0.8 / Масштаб 1:1
Пров.		Андреева				Лист	Листов 1
Н.контр.		Высоцкая			Квадрат В40 ГОСТ 2591-71 / Ст3 ГОСТ 535-79	Главапу Мосгорисполкома МОСПРОМПРОЕКТ Мастерская N6	
Гл.инж.пр.		Черкасова					

Подп. и дата | Инв. N дубл. | Взам. инв. N | Подп. и дата | Инв. N подл.

Копировал Формат А4

ДУ-III-5.01.20.201

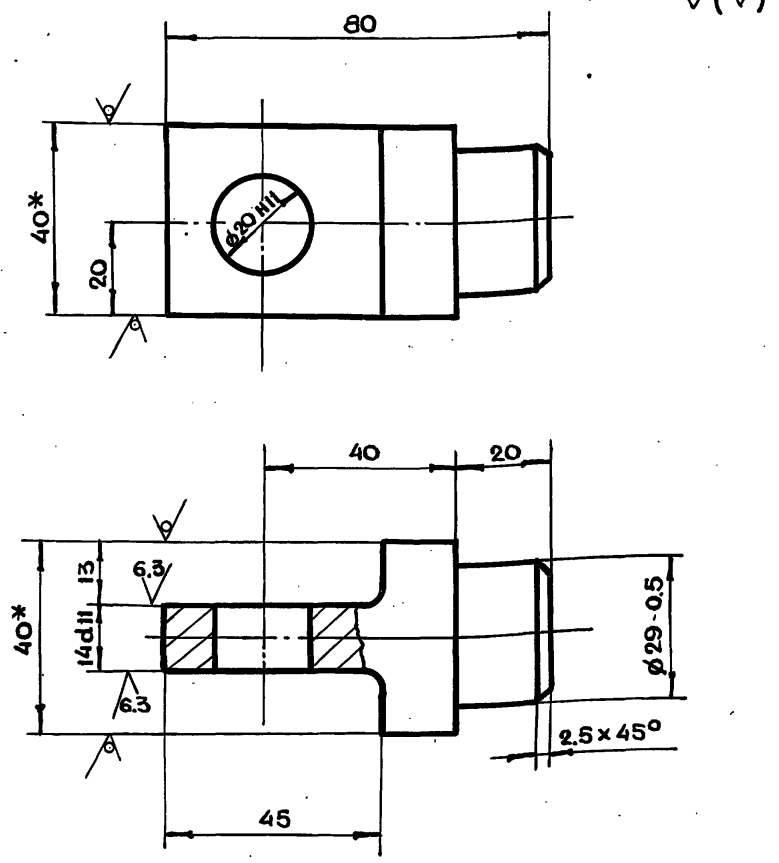

1. * Размеры для справок
2. Предельные отклонения размеров валов по h14, остальных по $+t_2, -t_2, \pm\frac{t_2}{2}$

Изм	Лит	N докум.	Подп.	Дата	ДУ-III-5.01.20.201		
Разраб.		Томич			Вилка	Лит.	Масса 0.6 / Масштаб 1:1
Пров.		Андреева				Лист	Листов 1
Н.контр.		Высоцкая			Квадрат В40 ГОСТ 2591-71 / Ст3 ГОСТ 535-79	Главапу Мосгорисполкома МОСПРОМПРОЕКТ Мастерская N6	
Гл.инж.пр.		Черкасова					

Подп. и дата | Инв. N дубл. | Взам. инв. N | Подп. и дата | Инв. N подл.

Копировал Формат А4

ДУ-III-5.01.20.200СБ

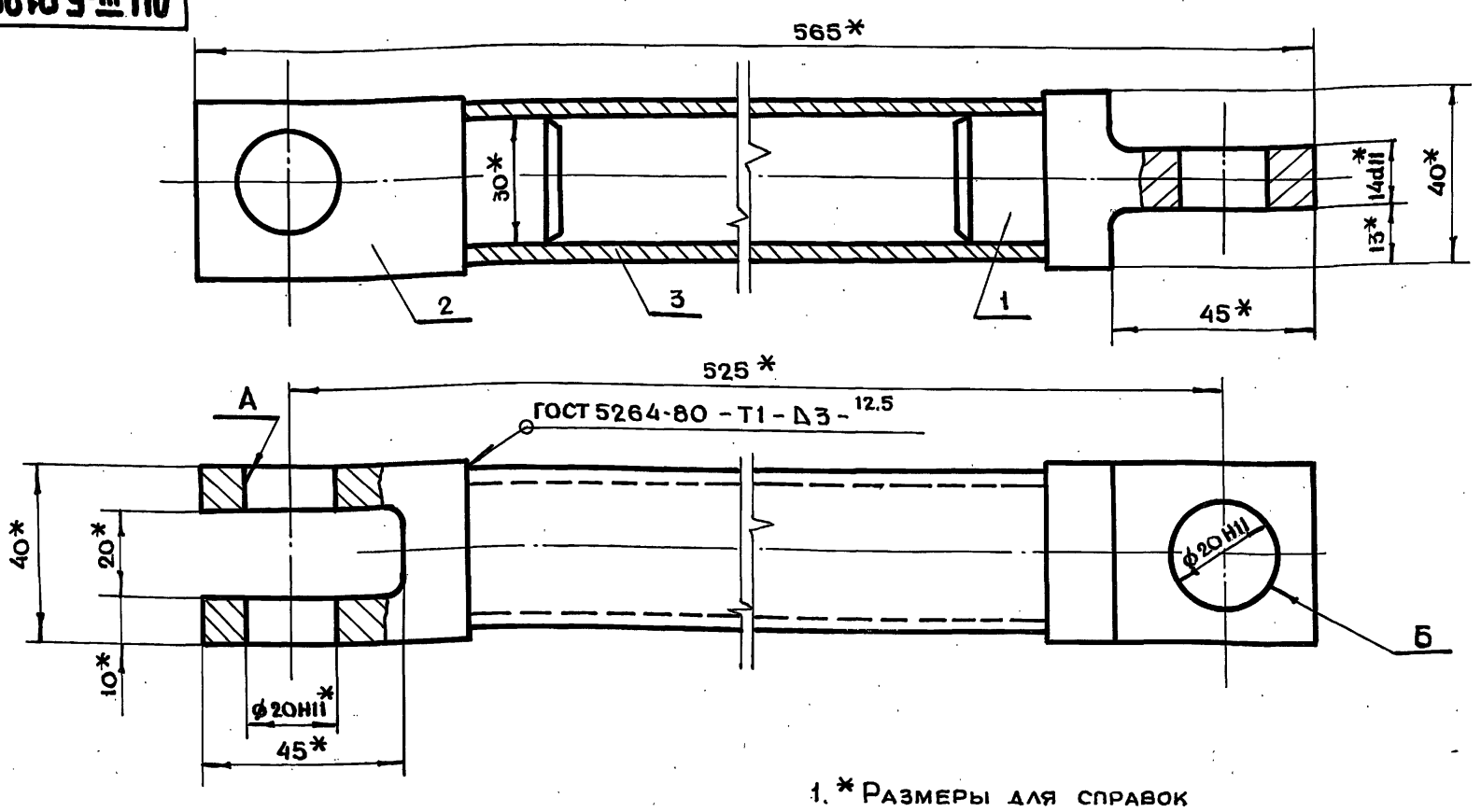

1. * Размеры для справок
2. Неперпендикулярность оси отверстия Б относительно оси отв. А не более 0.5 мм.
3. Перекос оси трубы поз. 3 не более 0.5 мм.

Изм	Лит	N докум.	Подп.	Дата	ДУ-III-5.01.20.200СБ		
Разраб.		Томич			Тяга. Сборочный чертеж	Лит.	Масса 2.4 / Масштаб 1:1
Пров.		Черкасова				Лист	Листов 1
Н.контр.		Высоцкая				Главапу Мосгорисполкома МОСПРОМПРОЕКТ Мастерская N6	
Гл.инж.пр.		Черкасова					
Гл.констр.		Григорьев					
Гл.инж.		Вычков					
Рук.маст.		Савич					

Серия 01.036-1 Выпуск 1

Подп. и дата | Инв. N дубл. | Взам. инв. N | Подп. и дата | Инв. N подл.

18826-02 33 Копировал Формат А3

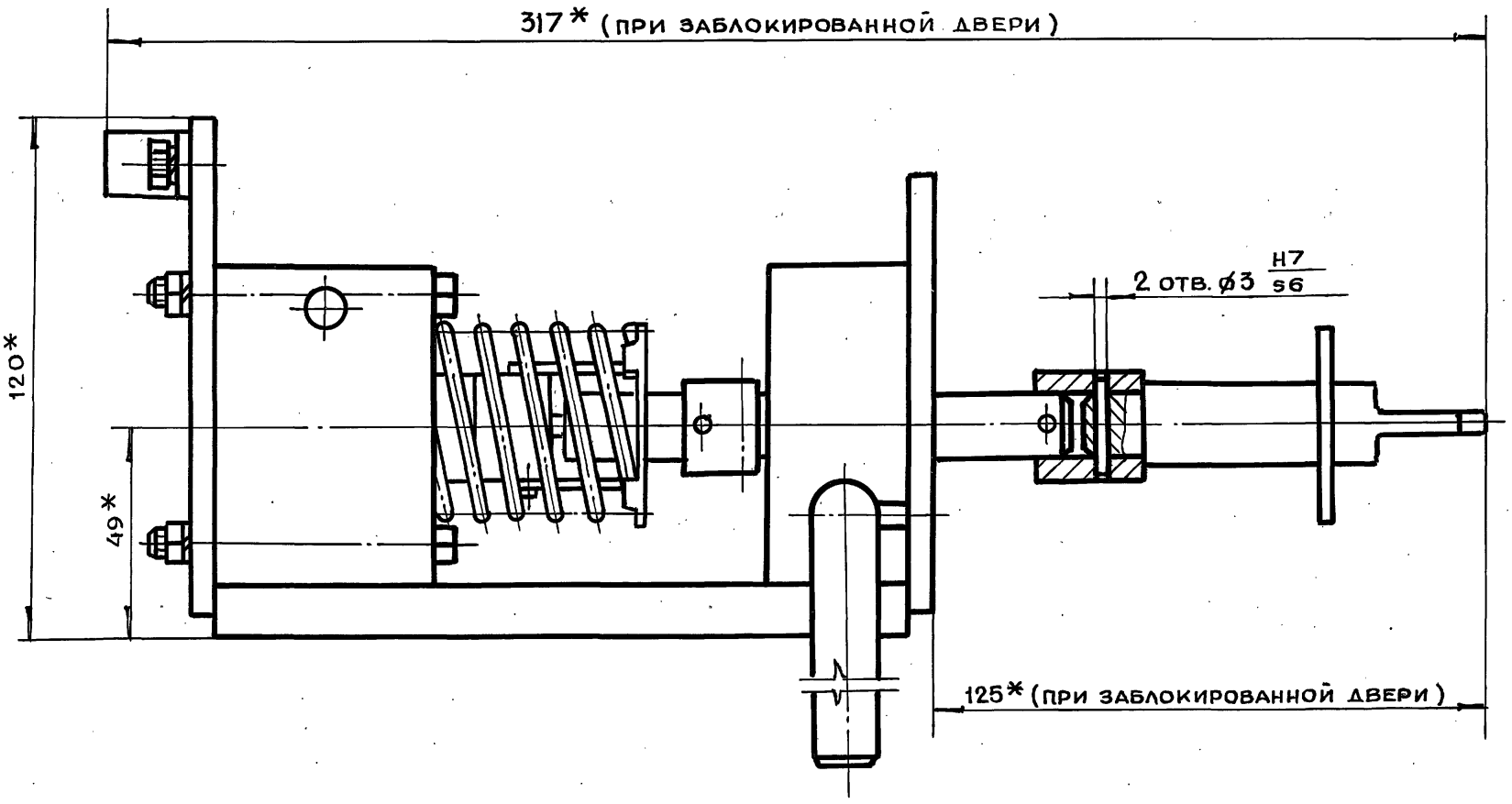

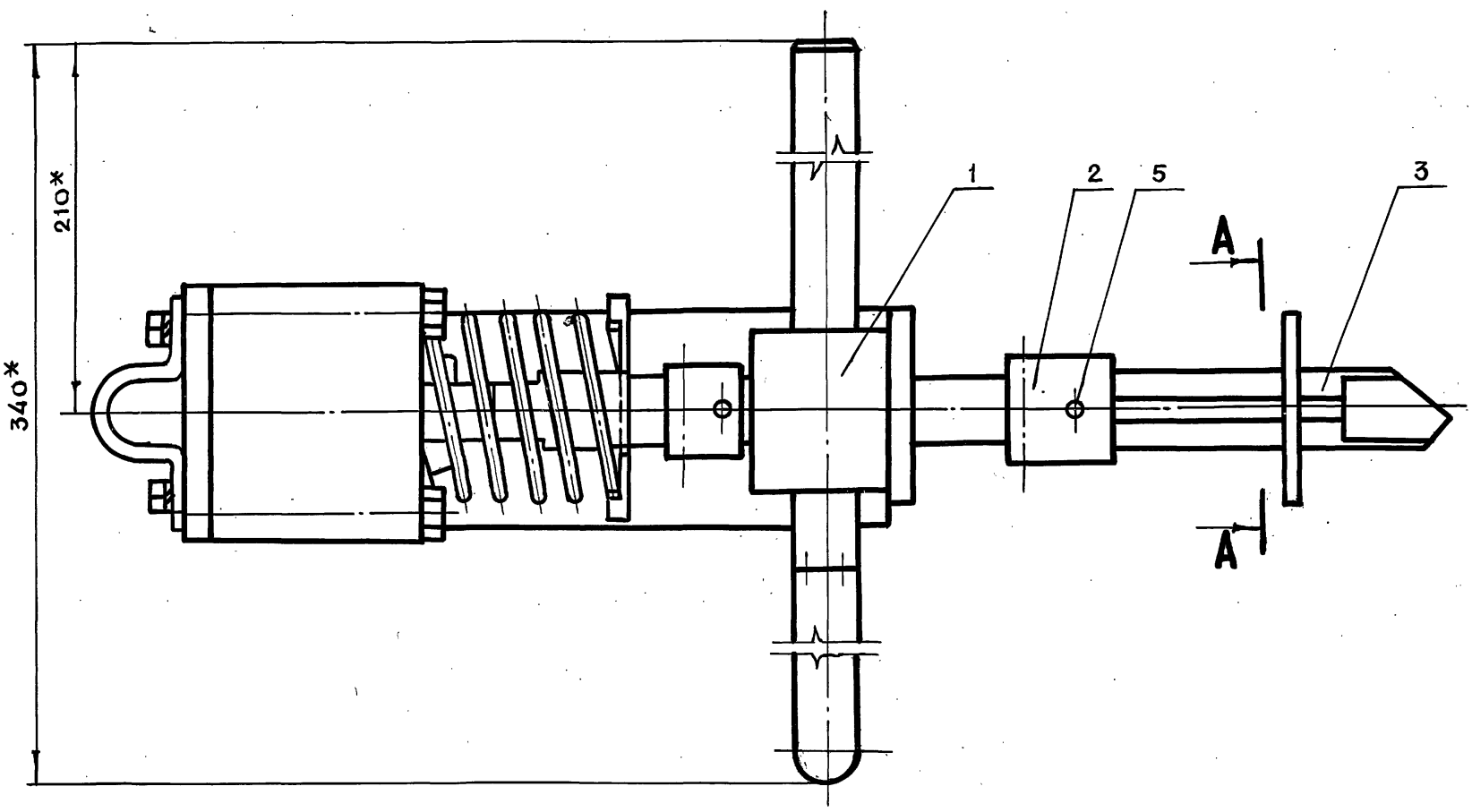

А-А

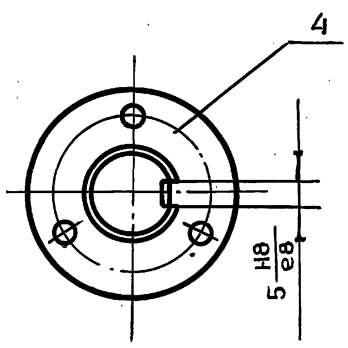

* Размеры для справок

Изм	Лит	N докум.	Подп.	Дата	ДУ-III-5.01.30.000СБ			
Разраб.		Андреева			Блокировочное устройство Сборочный чертеж	Лит.	Масса	Масштаб
Пров.		Маркова					4.2	1:1
Гл.инж.пр.		Черкасова				Лист	Листов 1	
Н.контр.		Рачкова				ГЛАВАПУ Мосгорисполкома МОСПРОМПРОЕКТ Мастерская N6		
Гл.констр.		Григорьев						
Гл.спец.		Бычков						
Нач.маст.		Грибков						

Серия 01.036-1 Выпуск 1

Инв.N подл.	Подп. и дата	Взам.инв.N	Инв.N дубл.	Подп. и дата

ДУ-III-5.01.31.001

ЧИСЛО РАБОЧИХ ВИТКОВ	n	6
ЧИСЛО ВИТКОВ ПОЛНОЕ	n1	7.5
НАПРАВЛЕНИЕ НАВИВКИ ПРУЖИНЫ		ПРАВОЕ
ДИАМЕТР ПО СТЕРЖНЮ	Dc	42
ДЛИНА РАЗВЕРНУТОЙ ПРУЖИНЫ	L	1036

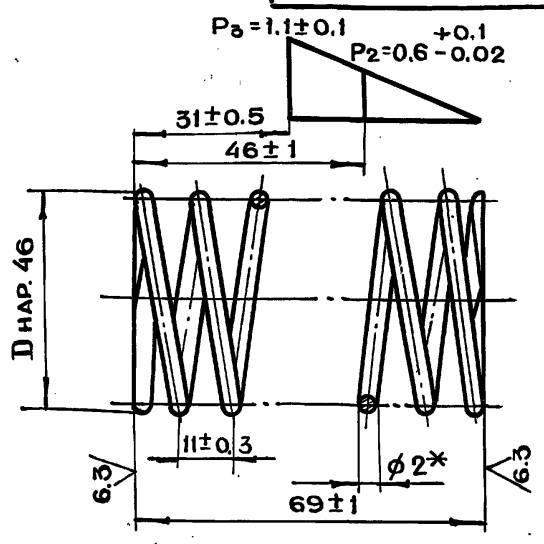

1. *Размер для справок
2. Пружину выдержать под нагрузкой P=1.1 кг в течение 24 часов
3. Остаточные деформации не допускаются

Изм	Лит	N докум.	Подп.	Дата	ДУ-III-5.01.31.001			
Разраб.		Томич			Пружина	Лит.	Масса 0.1	Масштаб 1:1
Пров.		Черкасова				Лист	Листов 1	
Гл.инж.пр.		Черкасова			Проволока пруж. I-2 ГОСТ9389-75	Главапу Мосгорисполкома МОСПРОМПРОЕКТ Мастерская N6		
Н.контр.		Высоцкая						

Подп. и дата | Инв. N дубл. | Взам. инв. N | Подп. и дата | Инв. N подл.

Копировал | Формат А4

ДУ-III-5.01.30.003

6.3 (√)

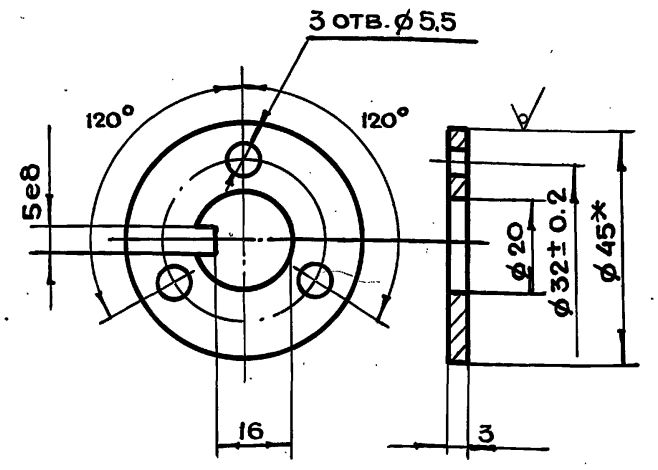

1. *Размер для справок
2. Предельные отклонения размеров отв. по H14, валов по h14, остальных по $+t_2, -t_2, \pm\frac{t_2}{2}$

Изм	Лит	N докум.	Подп.	Дата	ДУ-III-5.01.30.003			
Разраб.		Томич			Шайба стопорная	Лит.	Масса 0.04	Масштаб 1:1
Пров.		Черкасова				Лист	Листов 1	
Гл.инж.пр.		Черкасова			Круг В45 ГОСТ2590-71 / Ст3 ГОСТ535-79	Главапу Мосгорисполкома МОСПРОМПРОЕКТ Мастерская N6		
Н.контр.		Высоцкая						

Подп. и дата | Инв. N дубл. | Взам. инв. N | Подп. и дата | Инв. N подл.

Копировал | Формат А4

ДУ-III-5.01.30.002

6.3 (√)

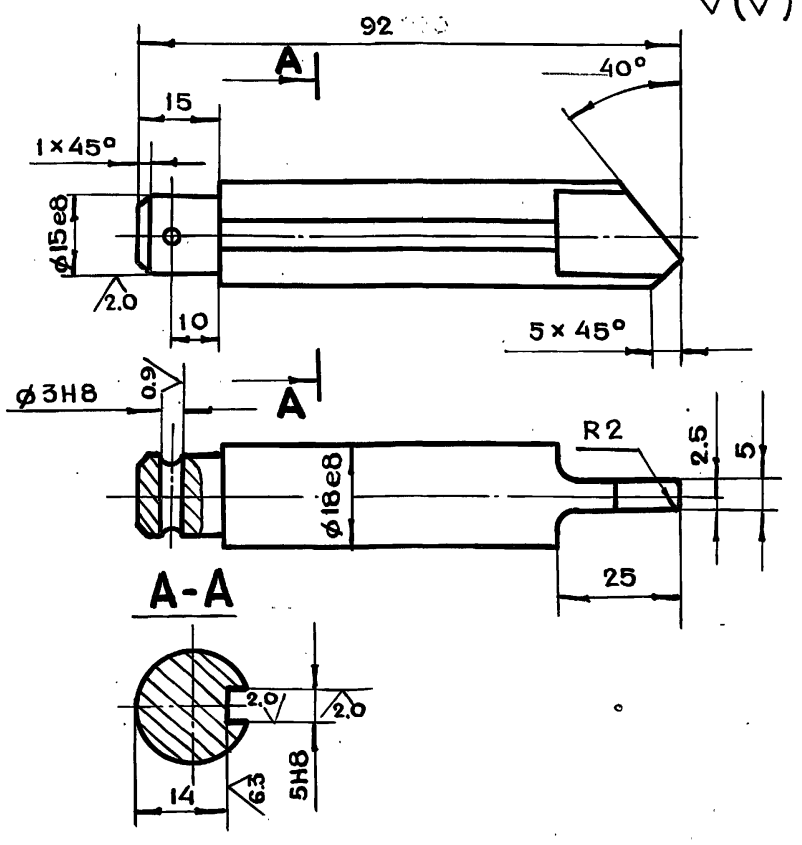

1. Ц9хр
2. HRS-30÷40
3. Предельные отклонения размеров валов по h14, остальных по $+t_2, -t_2, \pm\frac{t_2}{2}$

Изм	Лит	N докум.	Подп.	Дата	ДУ-III-5.01.30.002			
Разраб.		Томич			Палец	Лит.	Масса	Масштаб 1:1
Пров.		Черкасова				Лист	Листов 1	
Гл.инж.пр.		Черкасова			Круг В20 ГОСТ2590-71 / Ст3 ГОСТ535-79	Главапу Мосгорисполкома МОСПРОМПРОЕКТ Мастерская N6		
Н.контр.		Высоцкая						

Подп. и дата | Инв. N дубл. | Взам. инв. N | Подп. и дата | Инв. N подл.

Копировал | Формат А4

ДУ-III-5.01.30.001

12.5 (√)

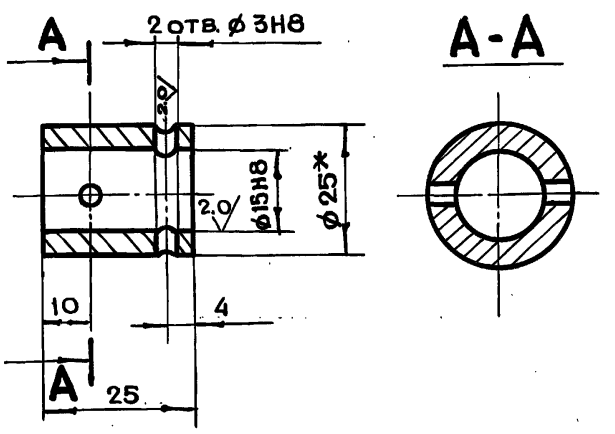

1. *Размер для справок
2. Ц9хр
3. Предельные отклонения размеров валов по h14, остальных по $+t_2, -t_2, \pm\frac{t_2}{2}$

Изм	Лит	N докум.	Подп.	Дата	ДУ-III-5.01.30.001			
Разраб.		Томич			Муфта	Лит.	Масса 0.05	Масштаб 1:1
Пров.		Черкасова				Лист	Листов 1	
Гл.инж.пр.		Черкасова			Круг В25 ГОСТ2590-71 / Ст3 ГОСТ535-79	Главапу Мосгорисполкома МОСПРОМПРОЕКТ Мастерская N6		
Н.контр.		Высоцкая						
Гл.констр.		Григорьев						
Гл.инж.		Бычков						
Рук.маст.		Савич						

Подп. и дата | Инв. N дубл. | Взам. инв. N | Подп. и дата | Инв. N подл.

18826-02 33 Копировал | Формат А4

Серия 01.036-1 Выпуск 1

ДУ-III-5.01.31.000СБ

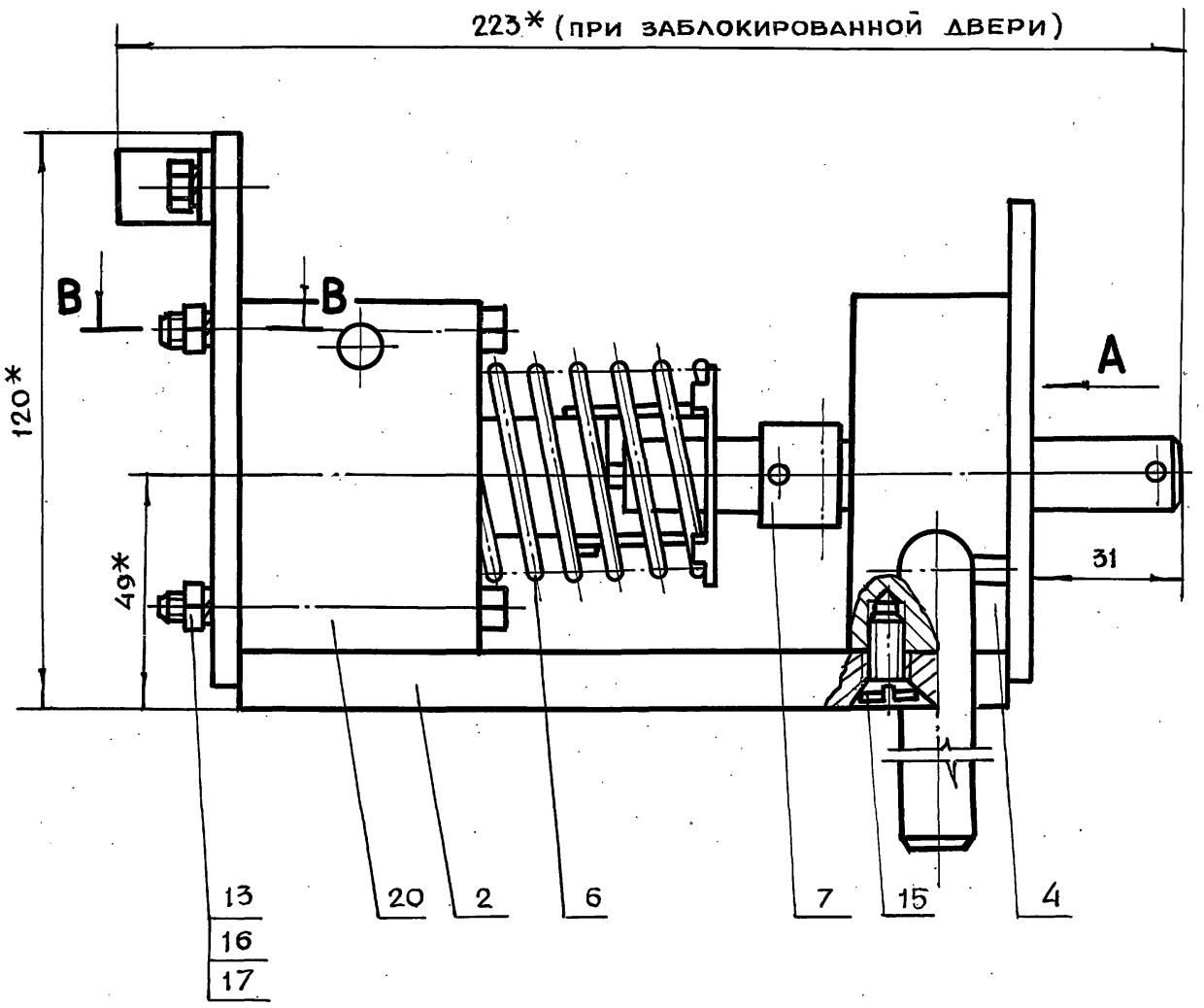

Б-Б

(при открытой двери)

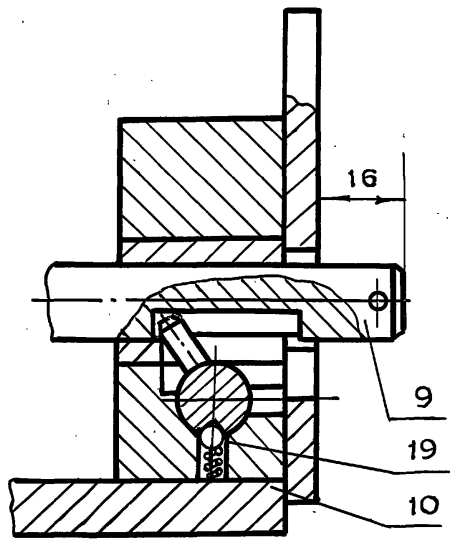

В-В

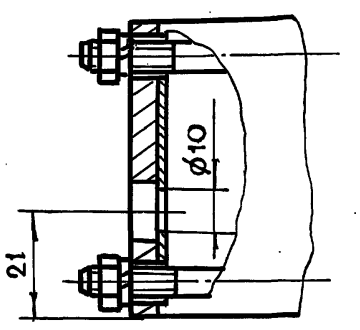

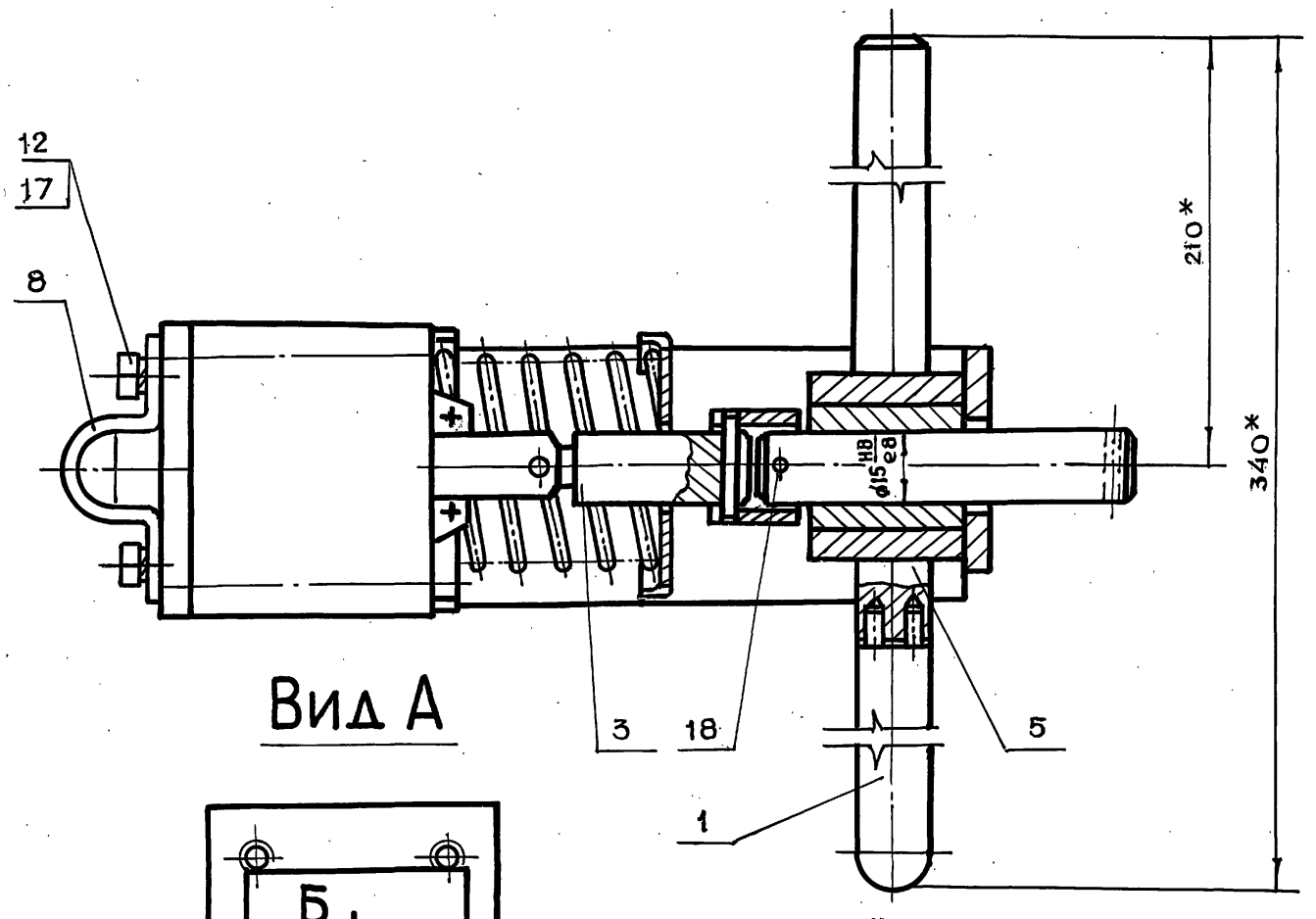

Вид А

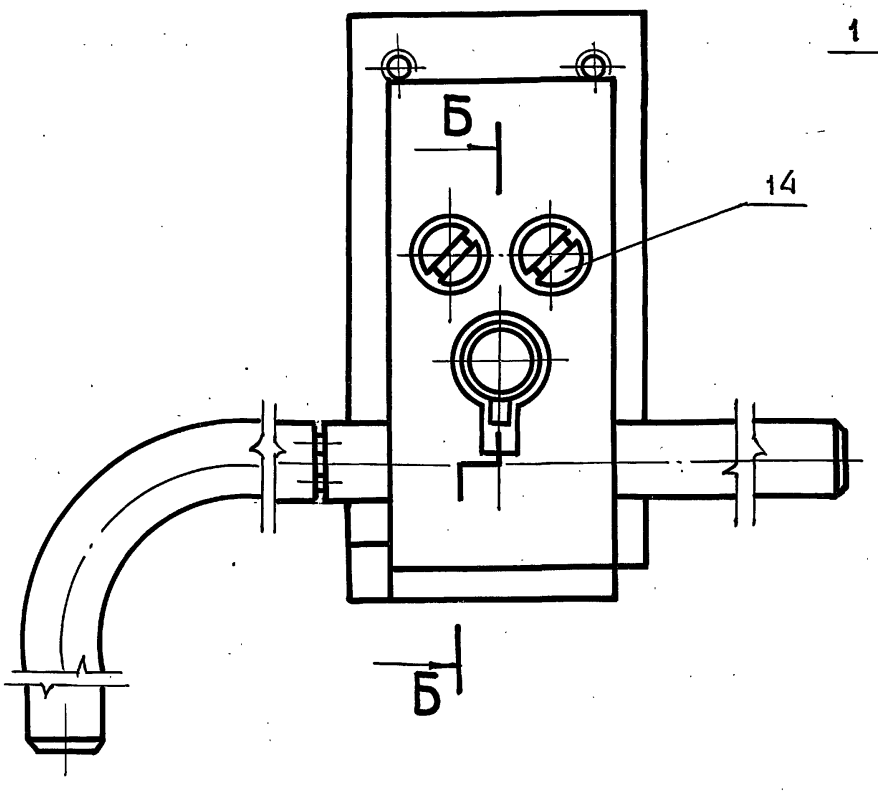

1. * Размеры для справок
2. Неуказанные предельные отклонения размеров $\pm t_2, \pm t_2, \pm \frac{t_2}{2}$
3. Шток поз. 9 должен без заеданий перемещаться в опоре поз. 4
4. Шток замка при обесточенном электромагните должен фиксироваться шариком поз. 19 в крайнем втянутом положении, если он заведен в это положение ключом поз. 1 (см. Б-Б)
5. Ход якоря электромагнита 15^{+2} мм
6. Трущиеся поверхности смазать смазкой ЦИАТИМ-201 ГОСТ 6267-74
7. Просверлить отв. ø10 в корпусе магнита (см. В-В)
8. При поставке замка ключ снять и упаковать в ящике вместе с изделием
9. Винты поз. 14 и 15 ставить на железном сурике.

Изм	Лит.	N докум.	Подп.	Дата	ДУ-III-5.01.31.000СБ			
Разраб.		Андреева			Замок электромагнитный Сборочный чертеж	Лит.	Масса	Масштаб
Пров.		Маркова					3.6	1:1
Гл.инж.пр.		Черкасова				Лист	Листов 1	
Н.контр.		Рачкова				Главпу Мосгорисполкома МОСПРОМПРОЕКТ Мастерская №6		
Гл.констр.		Григорьев						
Гл.спец.		Бычков						
Нач.маст.		Грибков						

Серия 01.036-1 Выпуск 1

Подп. и дата | Инв. N дубл. | Взам. инв. N | Подп. и дата | Инв. N подл.

ДУ-III-5.01.31.005

(√)

Число рабочих витков	n	6
Число витков полное	n1	7.5
Направление навивки пружины		правое
Диаметр по стержню	Dc	4.2
Длина развернутой пружины	L	99

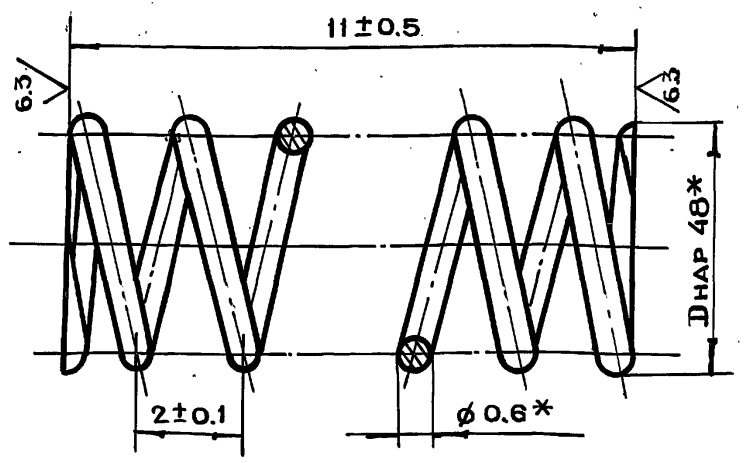

*Размер для справок

Изм	Лит	N докум.	Подп.	Дата	ДУ-III-5.01.31.005		
Разраб.		Томич			Пружина	Лит.	Масса 0.003	Масштаб 10:1
Пров.		Черкасова				Лист	Листов 1
Н.контр.		Высоцкая			Проволока пруж. I-0.6 ГОСТ 9389-75	Главапу Мосгорисполкома МОСПРОМПРОЕКТ Мастерская № 6
Гл.инж.пр.		Черкасова				

Подп. и дата | Инв. N дубл. | Взам. инв. N | Подп. и дата | Инв. N подл.

Копировал | Формат А4

ДУ-III-5.01.31.004

(√)

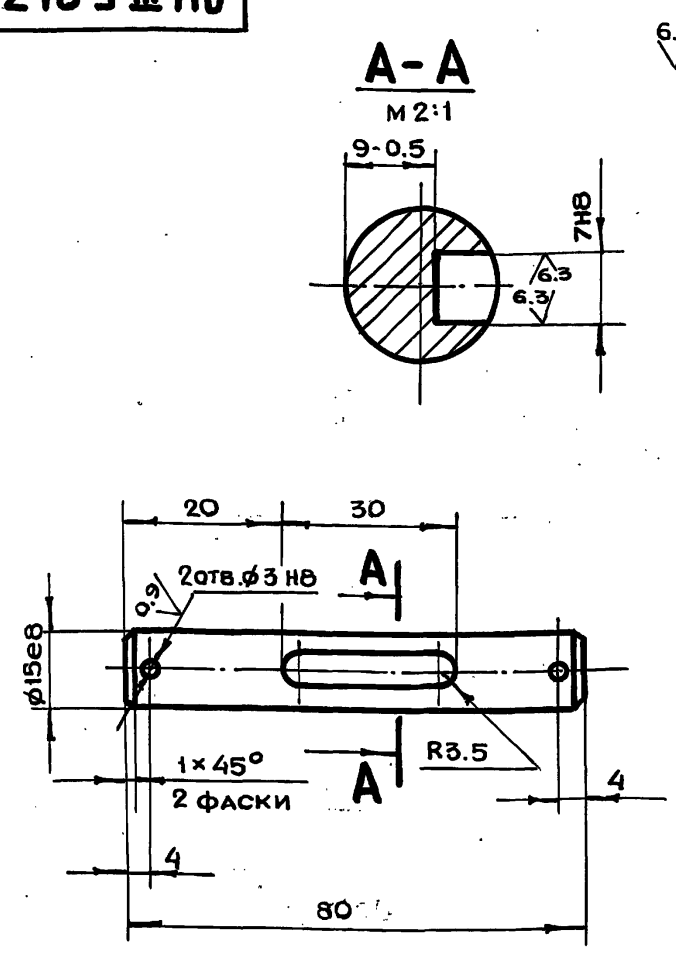

1. Предельные отклонения размеров отв. по Н14, валов по h14, остальных по $+t_2, -t_2, \pm\frac{t_2}{2}$
2. Ц9хр

Изм	Лит	N докум.	Подп.	Дата	ДУ-III-5.01.31.004		
Разраб.		Томич			Шток	Лит.	Масса 0.16	Масштаб 1:1
Пров.		Черкасова				Лист	Листов 1
Н.контр.		Высоцкая			Круг $\frac{В17\ ГОСТ\ 2590-71}{45-2-6\ ГОСТ\ 1050-74}$	Главапу Мосгорисполкома МОСПРОМПРОЕКТ Мастерская № 6
Гл.инж.пр.		Черкасова				

Подп. и дата | Инв. N дубл. | Взам. инв. N | Подп. и дата | Инв. N подл.

Копировал | Формат А4

ДУ-III-5.01.31.003

(√)

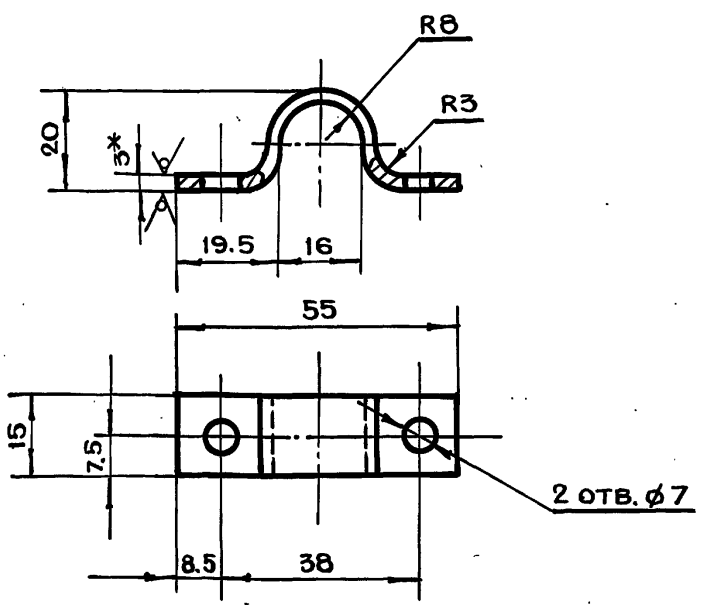

1. * Размер для справок
2. Ц9хр
3. Развернутая длина ℓ = 77 мм.
4. Предельные отклонения размеров отв. по Н14, валов по h14, остальных по $+t_2, -t_2, \pm\frac{t_2}{2}$

Изм	Лит.	N докум.	Подп.	Дата	ДУ-III-5.01.31.003		
Разраб.		Томич			Хомут	Лит.	Масса 0.025	Масштаб 1:1
Пров.		Черкасова				Лист	Листов 1
Н.контр.		Высоцкая			Лист $\frac{БПН3,0\ ГОСТ\ 19903-74}{3\text{-}IV\ Ст3\ ГОСТ\ 16523-70}$	Главапу Мосгорисполкома МОСПРОМПРОЕКТ Мастерская № 6
Гл.инж.пр.		Черкасова				

Подп. и дата | Инв. N дубл. | Взам. инв. N | Подп. и дата | Инв. N подл.

Копировал | Формат А4

ДУ-III-5.01.31.002

(√)

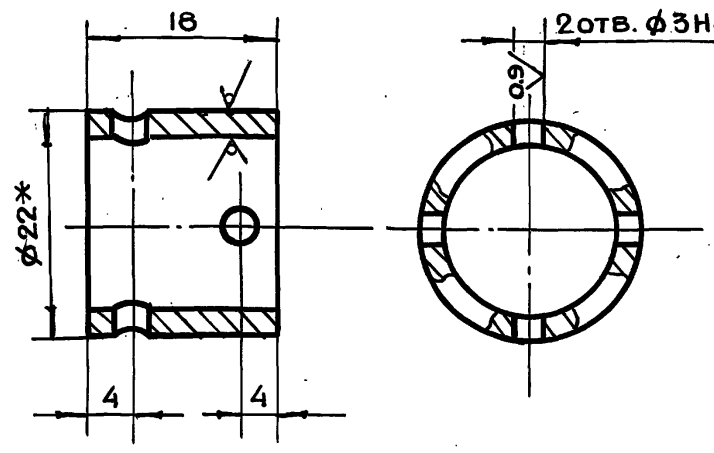

1. * Размер для справок
2. Предельные отклонения размеров валов по h14, остальных по $+t_2, -t_2, \pm\frac{t_2}{2}$

Изм	Лит.	N докум.	Подп.	Дата	ДУ-III-5.01.31.002		
Разраб.		Томич			Муфта	Лит.	Масса 0.04	Масштаб 2:1
Пров.		Черкасова				Лист	Листов 1
Н.контр.		Высоцкая			Труба $\frac{22\times2.5\ ГОСТ\ 8734-70}{А10\ ГОСТ\ 8733-74}$	Главапу Мосгорисполкома МОСПРОМПРОЕКТ Мастерская № 6
Гл.инж.пр.		Черкасова				
Гл.констр.		Григорьев				
Гл.инж.		Бычков				
Рук.маст.		Савич				

Подп. и дата | Инв. N дубл. | Взам. инв. N | Подп. и дата | Инв. N подл.

Серия 01.036-1 Выпуск 1

ДУ-III-5.01.31.301

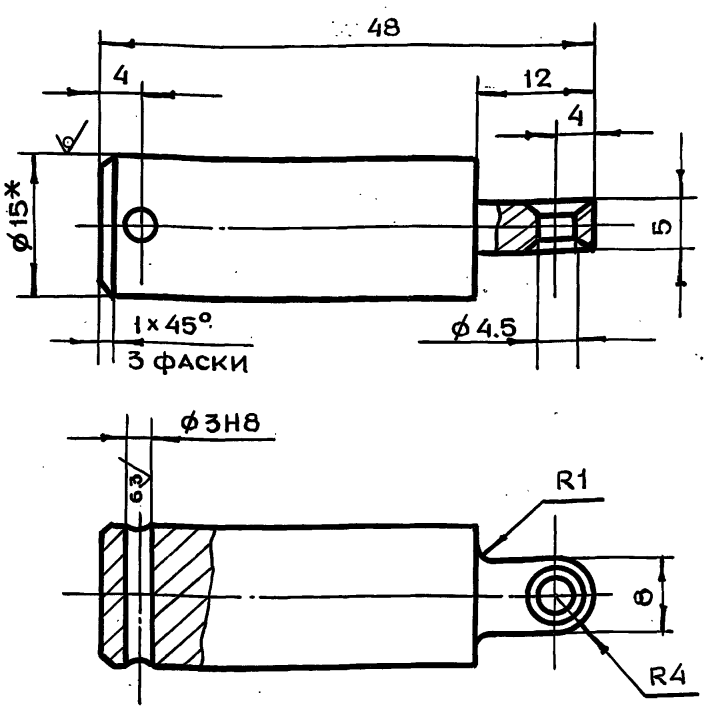

1. *Размер для справок
2. Предельные отклонения размеров отв. по H14, валов по h14, остальных по $+t_2, -t_2, \pm\frac{t_2}{2}$
3. Ц9хр

Изм	Лит	N докум.	Подп.	Дата	ДУ-III-5.01.31.301			
Разраб.		Томич			Шток	Лит.	Масса 0.1	Масштаб 2:1
Пров.		Черкасова				Лист	Листов 1	
Н.контр.		Высоцкая			Круг В15ГОСТ2590-71 / Ст3ГОСТ535-79	Главапу Мосгорисполкома МОСПРОМПРОЕКТ Мастерская N6		
Гл.инж.пр.		Черкасова						

Копировал ____ Формат А4

ДУ-III-5.01.31.300

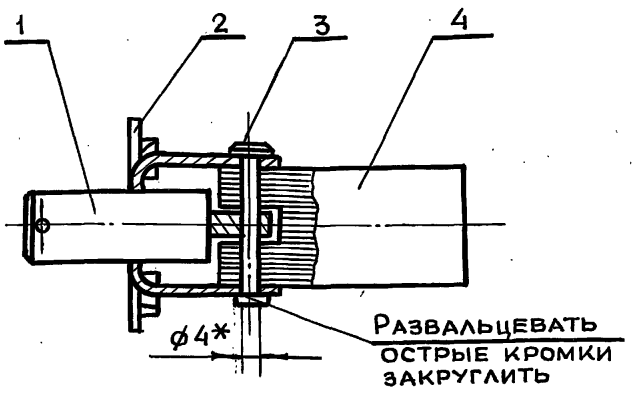

Формат	Зона	Поз.	Обозначение	Наименование	Кол.	Примеч.
				Детали		
А4		1	ДУ-III-5.01.31.301	Шток	1	
А4		2	ДУ-III-5.01.31.302	Рамка	1	
А4		3	ДУ-III-5.01.31.303	Штырь	1	
				Прочие изделия		
		4		Сердечник электромагнитный МИС 1100 ЕУ3	1	ТУ16-529.009-75

Изм	Лит	N докум.	Подп.	Дата	ДУ-III-5.01.31.300			
Разраб.		Томич			Шток в сборе	Лит.	Масса 0.4	Масштаб 1:1
Пров.		Черкасова				Лист	Листов 1	
Н.контр.		Высоцкая				Главапу Мосгорисполкома МОСПРОМПРОЕКТ Мастерская N6		
Гл.инж.пр.		Черкасова						

Копировал ____ Формат А4

ДУ-III-5.01.31.101

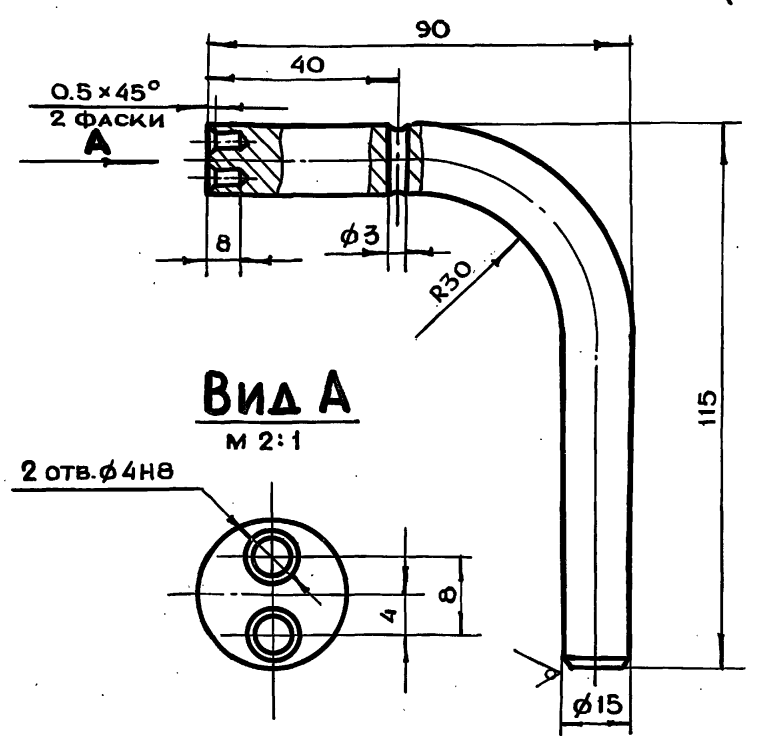

1. *Размер для справок
2. Развернутая длина 174 мм.
3. Предельные отклонения размеров отв. по H14, валов по h14, остальных по $+t_2, -t_2, \pm\frac{t_2}{2}$

Изм	Лит	N докум.	Подп.	Дата	ДУ-III-5.01.31.101			
Разраб.		Томич			Ручка	Лит.	Масса 0.24	Масштаб 1:1
Пров.		Черкасова				Лист	Листов 1	
Н.контр.		Высоцкая			Круг В15ГОСТ2590-71 / Ст3ГОСТ535-79	Главапу Мосгорисполкома МОСПРОМПРОЕКТ Мастерская N6		
Гл.инж.пр.		Черкасова						

Копировал ____ Формат А4

ДУ-III-5.01.31.100

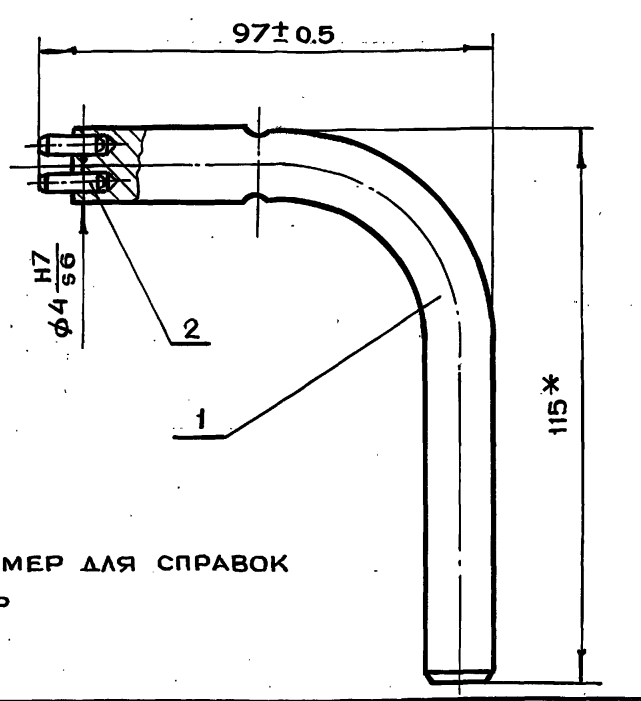

1. *Размер для справок
2. Ц9хр

Формат	Зона	Поз.	Обозначение	Наименование	Кол.	Примеч.
				Детали		
А4		1	ДУ-III-5.01.31.101	Ручка	1	
				Стандартные изделия		
		2		Штифт ГОСТ3128-70 6Г×20	2	

Изм	Лит	N докум.	Подп.	Дата	ДУ-III-5.01.31.100			
Разраб.		Томич			Ключ в сборе	Лит.	Масса 0.242	Масштаб 1:1
Пров.		Черкасова				Лист	Листов 1	
Н.контр.		Высоцкая				Главапу Мосгорисполкома МОСПРОМПРОЕКТ Мастерская N6		
Гл.инж.пр.		Черкасова						
Гл.констр.		Григорьев						
Гл.инж.		Бычков						
Рук.маст.		Савич						

Копировал ____ Формат А4

Серия 01.036-1 Выпуск 1

Подп. и дата | Инв. N дубл. | Взам. инв. N | Подп. и дата | Инв. N подл.

ДУ-III-5.01.31.200СБ

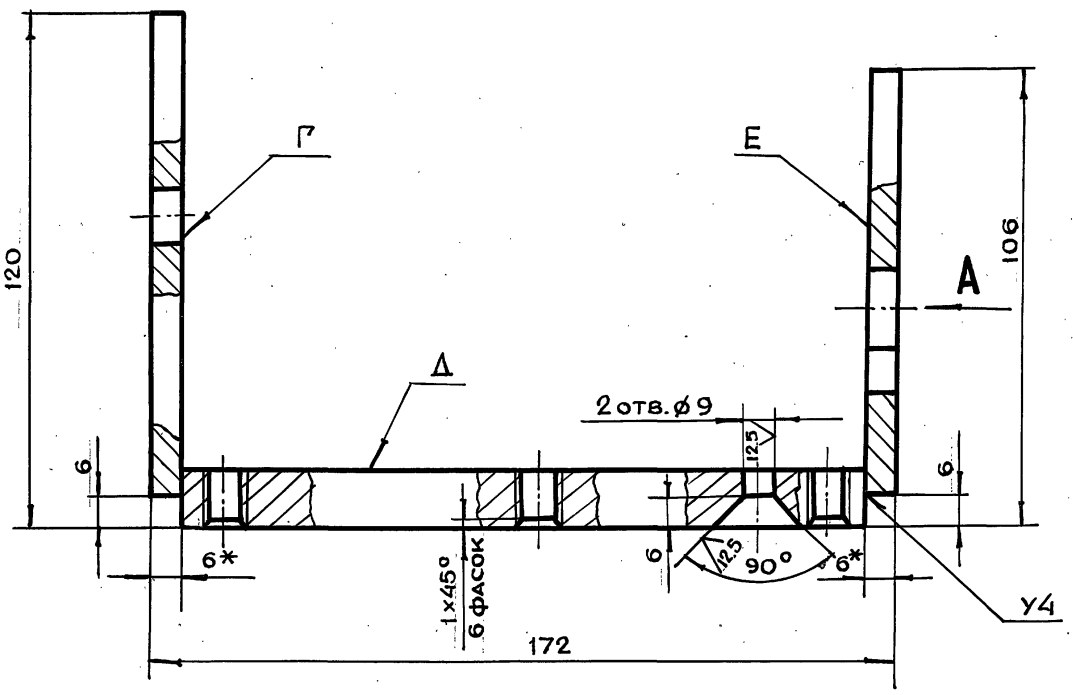

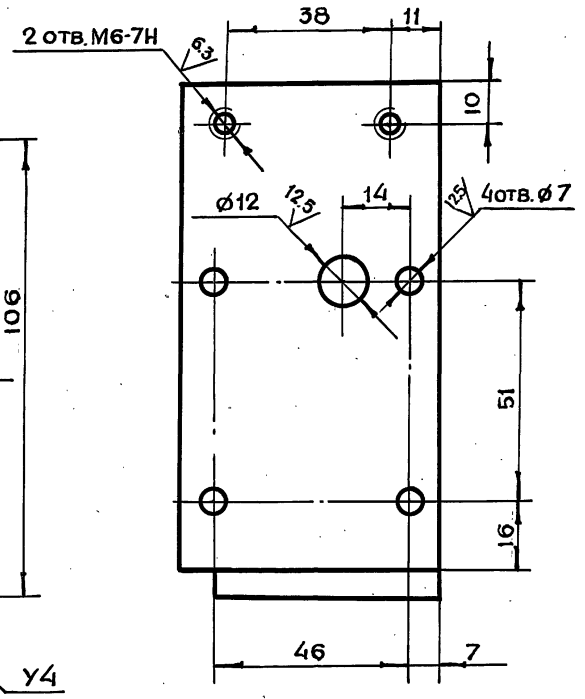

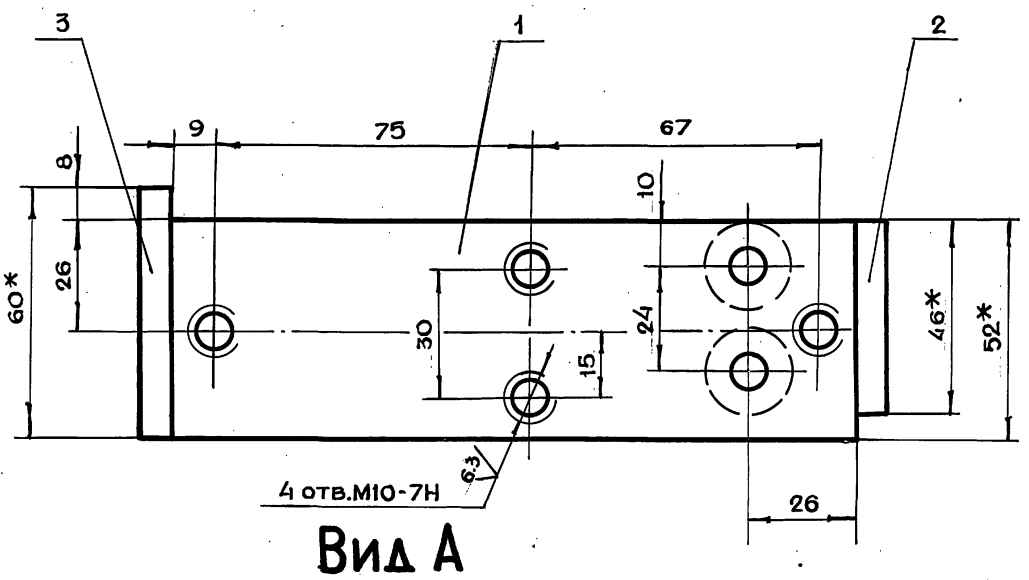

Вид А

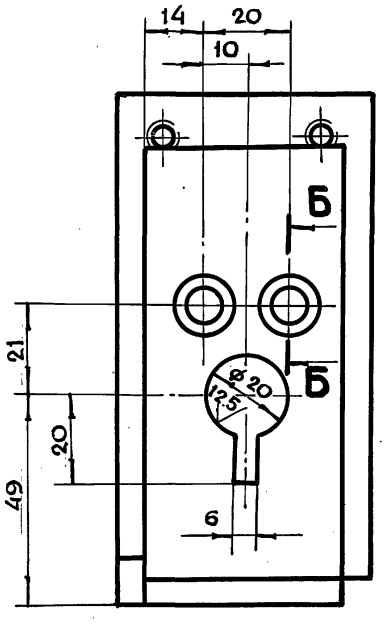

Б-Б

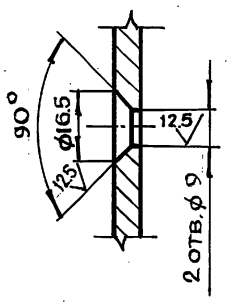

1. *Размеры для справок
2. Неуказанные предельные отклонения размеров $+t_2, -t_2, \pm\frac{t_2}{2}$
3. Сварку производить по ГОСТ 5264-80
4. Все резьбы и отверстия нарезать и сверлить после сварки основания
5. Отклонение оси перпендикулярности плоскостей Г и Е к плоскости Д по угольнику не более 0.2 мм по длине 172 мм.

					ДУ-III-5.01.31.200СБ			
Изм.	Лит.	N докум.	Подп.	Дата		Лит.	Масса	Масштаб
Разраб.		Андреева			Основание сборочный чертеж		1.3	1:1
Пров.		Маркова				Лист	Листов 1	
Гл.инж.пр.		Черкасова				Главапу Мосгорисполкома МосПромпроект Мастерская N 6		
Н.контр.		Рачкова						
Гл.констр.		Григорьев						
Гл.спец.		Бычков						
Нач.маст.		Грибков						

Серия 01.036-1 Выпуск 1

Инв. N подл. | Подп. и дата | Взам. инв. N | Инв. N дубл. | Подп. и дата

ДУ-III-5.01.31.302

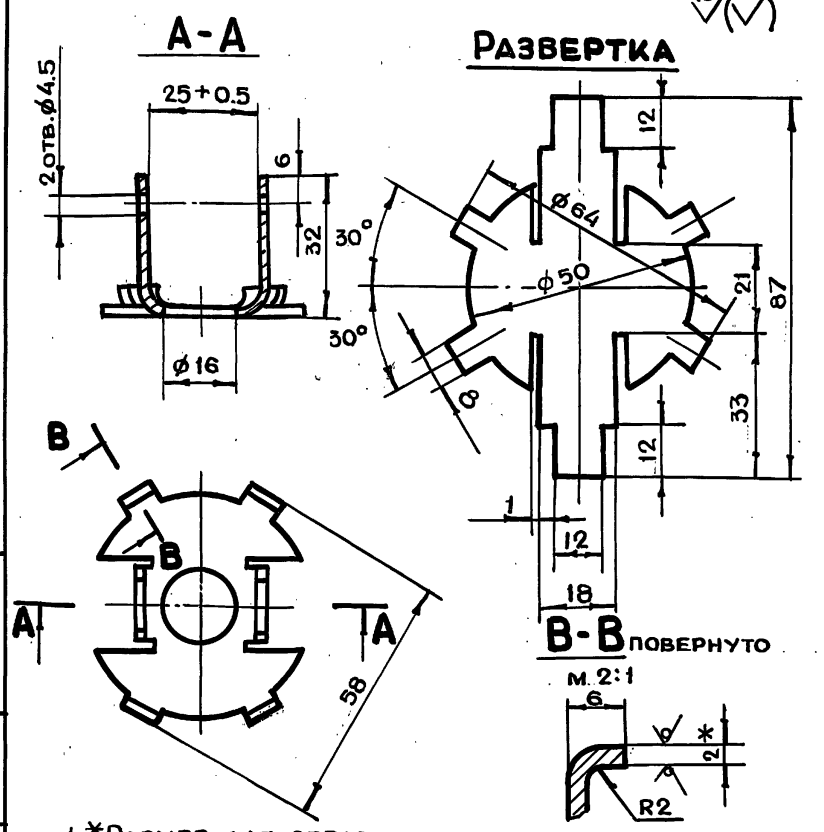

1. *Размер для справок
2. Предельные отклонения размеров отв. по H14, валов по h14, остальных по $+t_2, -t_2, \pm\frac{t_2}{2}$
3. Ц9хр

Изм	Лит	N докум.	Подп.	Дата	ДУ-III-5.01.31.302			
Разраб.		Томич			Рамка	Лит	Масса 0.05	Масштаб 1:1
Пров.		Черкасова				Лист	Листов 1	
Гл.инж.пр.		Черкасова			Лист БПН2.0 ГОСТ19903-74 / 3-IV Ст3 ГОСТ16523-70	Главапу Мосгорисполкома МОСПРОМПРОЕКТ Мастерская N6		
Н.контр.		Высоцкая						

Копировал Формат А4

Подп. и дата | Инв. N дубл. | Взам. инв. N | Подп. и дата | Инв. N подл.

ДУ-III-5.01.31.303

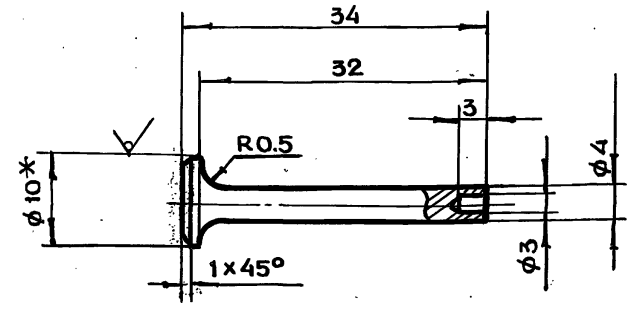

1. *Размер для справок
2. Предельные отклонения размеров отв. по H14, валов по h14, остальных по $+t_2, -t_2, \pm\frac{t_2}{2}$
3. Ц9хр

Изм	Лит	N докум.	Подп.	Дата	ДУ-III-5.01.31.303			
Разраб.		Томич			Штырь	Лит	Масса 0.012	Масштаб 2:1
Пров.		Черкасова				Лист	Листов 1	
Гл.инж.пр.		Черкасова			Круг В10 ГОСТ2590-71 / Ст3 ГОСТ 535-79	Главапу Мосгорисполкома МОСПРОМПРОЕКТ Мастерская N6		
Н.контр.		Высоцкая						

Копировал Формат А4

Подп. и дата | Инв. N дубл. | Взам. инв. N | Подп. и дата | Инв. N подл.

ДУ-III-5.01.31.401

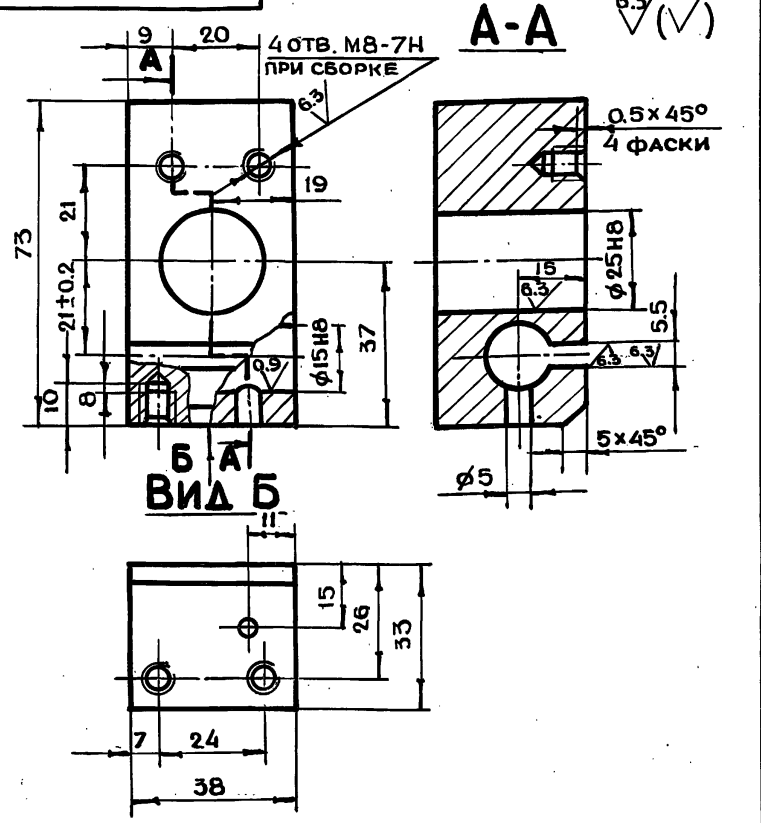

Предельные отклонения размеров отв. по H14, валов по h14, остальных по $+t_2, -t_2, \pm\frac{t_2}{2}$

Изм	Лит	N докум.	Подп.	Дата	ДУ-III-5.01.31.401			
Разраб.		Томич			Корпус	Лит	Масса 0.5	Масштаб 1:1
Пров.		Черкасова				Лист	Листов 1	
Гл.инж.пр.		Черкасова			Ст3 ГОСТ 380-71	Главапу Мосгорисполкома МОСПРОМПРОЕКТ Мастерская N6		
Н.контр.		Высоцкая						

Копировал Формат А4

Серия 01.036-1 Выпуск 1

Подп. и дата | Инв. N дубл. | Взам. инв. N | Подп. и дата | Инв. N подл.

ДУ-III-5.01.31.400

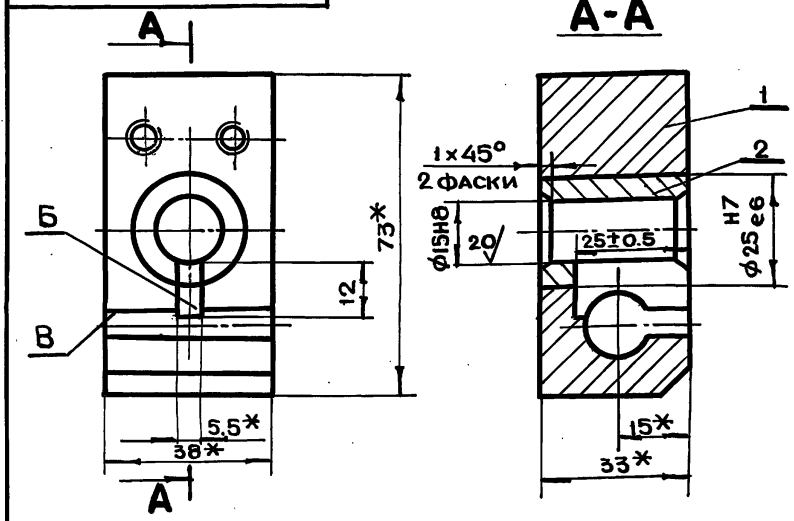

1. *Размеры для справок
2. Ц9хр
3. Неперпендикулярность поверхности Б относительно поверхности В не более 0.1 мм на длине 24 мм.

Форм.	Зона	Поз.	Обозначение	Наименование		Примеч.
				Детали		
А4		1	ДУ-III-5.01.31.401	Корпус	1	
А4		2	ДУ-III-5.01.31.402	Втулка	1	

Изм	Лит	N докум.	Подп.	Дата	ДУ-III-5.01.31.400			
Разраб.		Томич			Опора в сборе	Лит	Масса 0.563	Масштаб 1:1
Пров.		Черкасова				Лист	Листов 1	
Гл.инж.пр.		Черкасова				Главапу Мосгорисполкома МОСПРОМПРОЕКТ Мастерская N6		
Н.контр.		Высоцкая						
Гл.констр.		Григорьев						
Гл.инж.		Бычков						
Рук.маст.		Савич						

Подп. и дата | Инв. N дубл. | Взам. инв. N | Подп. и дата | Инв. N подл.

ДУ-III-5.01.31.502

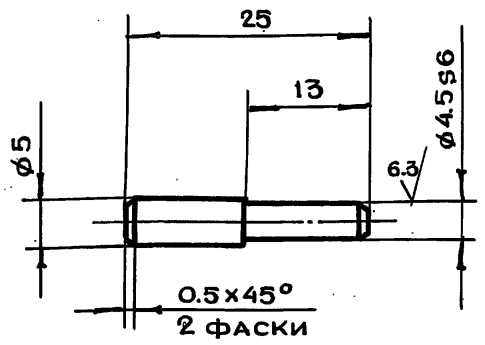

1. HRC - 35-40
2. Неуказанные предельные отклонения размеров $+t_2, -t_2, \pm\frac{t_2}{2}$

Изм	Лит	N докум.	Подп.	Дата	ДУ-III-5.01.31.502			
Разраб.		Томич			Палец	Лит.	Масса 0.01	Масштаб 2:1
Пров.		Черкасова				Лист	Листов 1	
Н.контр.		Высоцкая			Круг В7 ГОСТ 2590-71 / 45-2-δ ГОСТ 1050-74	Главапу Мосгорисполкома МОСПРОМПРОЕКТ Мастерская N6		
Гл.инж.пр.		Черкасова						

Копировал Формат А4

ДУ-III-5.01.31.501

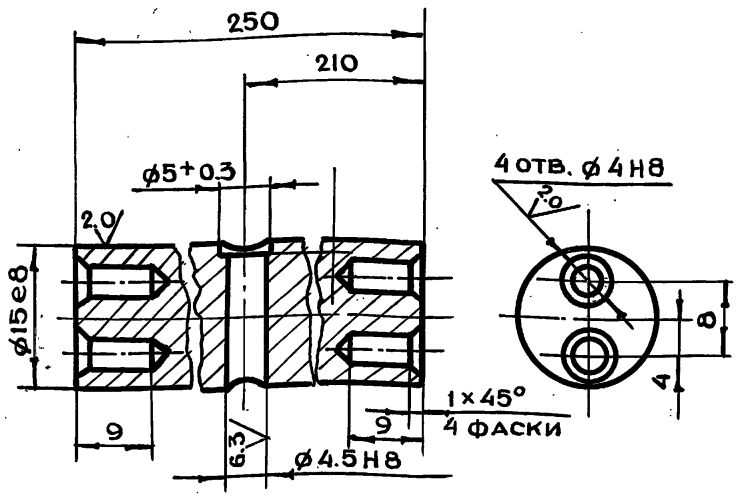

Неуказанные предельные отклонения размеров $+t_2, -t_2, \pm\frac{t_2}{2}$

Изм	Лит	N докум.	Подп.	Дата	ДУ-III-5.01.31.501			
Разраб.		Томич			Пруток	Лит.	Масса 0.4	Масштаб 2:1
Пров.		Черкасова				Лист	Листов 1	
Н.контр.		Высоцкая			Круг В16 ГОСТ 2590-71 / Ст3 ГОСТ 535-79	Главапу Мосгорисполкома МОСПРОМПРОЕКТ Мастерская N6		
Гл.инж.пр.		Черкасова						

Копировал Формат А4

ДУ-III-5.01.31.500

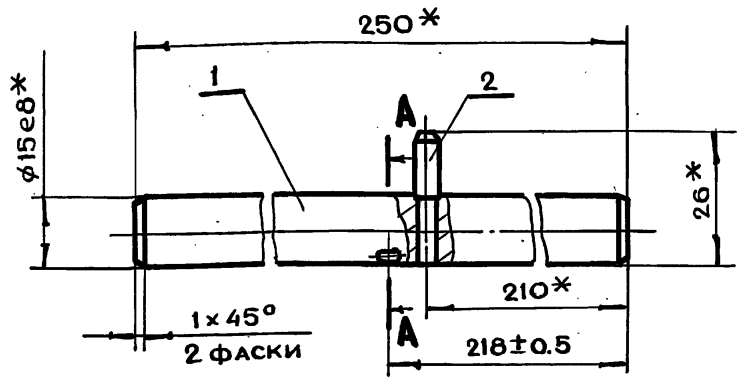

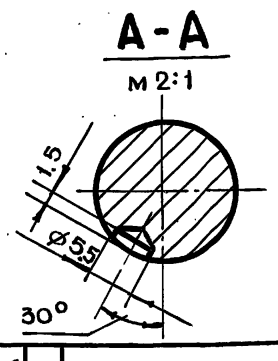

1. *Размеры для справок
2. Лунку ø5 выполнить при сборке при втянутом штоке (см. В-В чертеж ДУ-III-5.01.31.000СБ)

Формат	Зона	Поз	Обозначение	Наименование	Кол.	Прим.
				Детали		
А4		1	ДУ-III-5.01.31.501	Пруток	1	
А4		2	ДУ-III-5.01.31.502	Палец	1	

Изм	Лит	N докум.	Подп.	Дата	ДУ-III-5.01.31.500			
Разраб.		Томич			Валик в сборе	Лит.	Масса 0.413	Масштаб 1:1
Пров.		Черкасова				Лист	Листов 1	
Н.контр.		Высоцкая				Главапу Мосгорисполкома МОСПРОМПРОЕКТ Мастерская N6		
Гл.инж.пр.		Черкасова						

Копировал Формат А4

ДУ-III-5.01.31.402

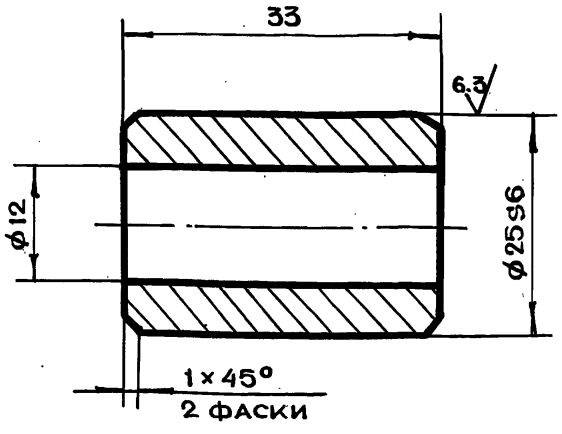

Неуказанные предельные отклонения размеров $+t_2, -t_2, \pm\frac{t_2}{2}$

Изм	Лит	N докум.	Подп.	Дата	ДУ-III-5.01.31.402			
Разраб.		Томич			Втулка	Лит.	Масса 0.06	Масштаб 2:1
Пров.		Черкасова				Лист	Листов 1	
Н.контр.		Высоцкая			Круг В26 ГОСТ 2590-71 / Ст3 ГОСТ 535-79	Главапу Мосгорисполкома МОСПРОМПРОЕКТ Мастерская N6		
Гл.инж.пр.		Черкасова						
Гл.констр.		Григорьев						
Гл.инж.		Бычков						
Рук.маст.		Савич						

Копировал Формат А4

Серия 01.036-1 Выпуск 1

Подп. и дата | Инв. N дубл. | Взам. инв. N | Подп. и дата | Инв. N подл.

ДУ-III-5.02.00.000СБ

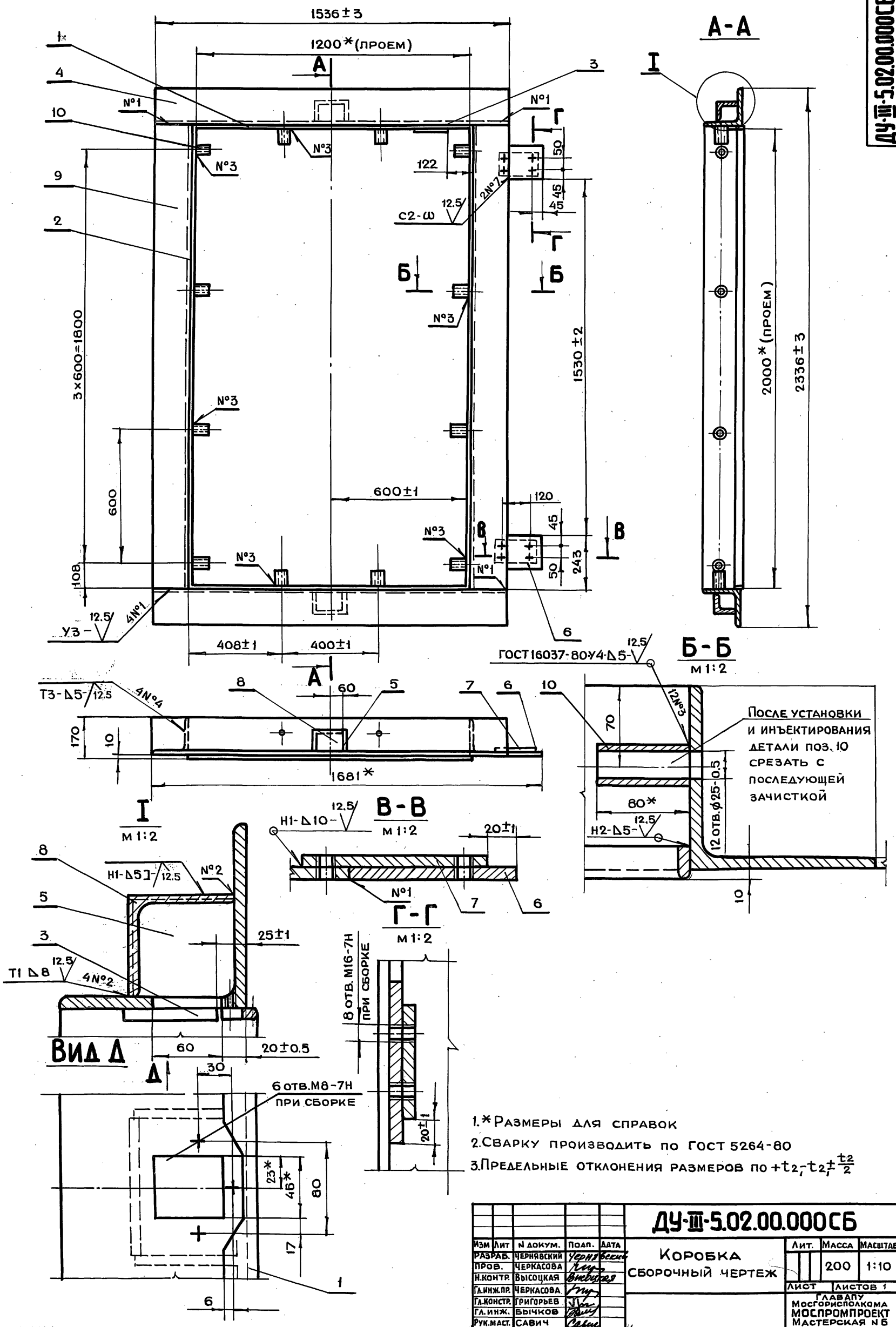

1.* Размеры для справок

2. Сварку производить по ГОСТ 5264-80

3. Предельные отклонения размеров по $+t_2, -t_2, \pm\frac{t_2}{2}$

Изм	Лит	N докум.	Подп.	Дата	ДУ-III-5.02.00.000СБ				
Разраб.		Чернявский			Коробка сборочный чертеж	Лит.	Масса	Масштаб	
Пров.		Черкасова					200	1:10	
Н.контр.		Высоцкая				Лист	Листов 1		
Гл.инж.пр.		Черкасова				Главпу Мосгорисполкома Моспромпроект Мастерская N 6			
Гл.констр.		Григорьев							
Гл.инж.		Бычков							
Рук.маст.		Савич							

Серия 01.036-1 Выпуск 1

Подп. и дата | Инв. N дубл. | Взам. инв. N | Подп. и дата | Инв. N подл.

ДУ-III-5.02.00.001

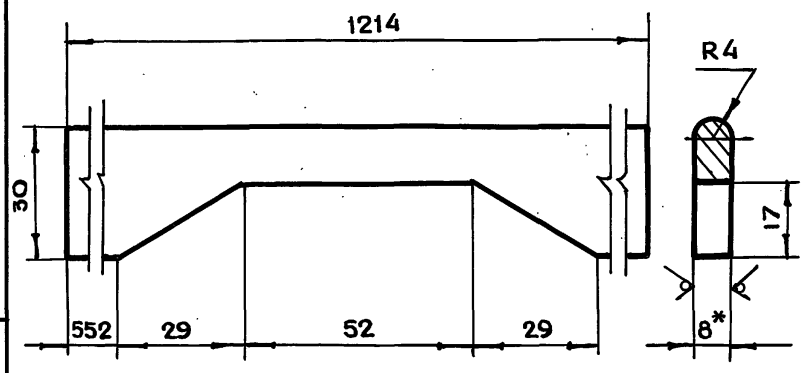

1. *Размер для справок
2. Предельные отклонения размеров валов по h14, остальных по $+t_2, -t_2, \pm \frac{t_2}{2}$

Изм	Лит	N докум.	Подп.	Дата	ДУ-III-5.02.00.001			
Разраб.		Чернявский			Полоса	Лит.	Масса 2.3	Масштаб 1:1
Пров.		Черкасова				Лист	Листов 1	
Н.контр.		Высоцкая			Лист БПН8 ГОСТ 19903-74 / СТ3 ГОСТ 14637-79	Главапу Мосгорисполкома МОСПРОМПРОЕКТ Мастерская N 6		
Гл.инж.пр		Черкасова						

Копировал ____ Формат А4

Подп. и дата | Инв. N дубл. | Взам. инв. N | Подп. и дата | Инв. N подл.

ДУ-III-5.02.00.002

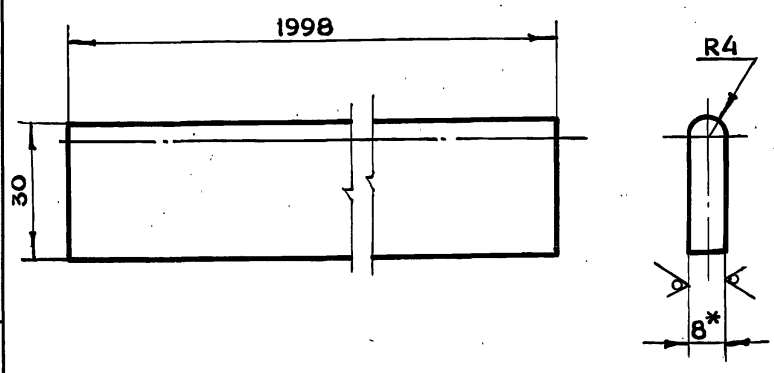

1. * Размер для справок
2. Предельные отклонения размеров валов по h14, остальных по $+t_2, -t_2, \pm \frac{t_2}{2}$

Изм	Лит	N докум.	Подп.	Дата	ДУ-III-5.02.00.002			
Разраб.		Чернявский			Полоса	Лит	Масса 3.8	Масштаб 1:1
Пров.		Черкасова				Лист	Листов 1	
Н.контр.		Высоцкая			Лист БПН8 ГОСТ 19903-74 / СТ3 ГОСТ 14637-79	Главапу Мосгорисполкома МОСПРОМПРОЕКТ Мастерская N 6		
Гл.инж.пр		Черкасова						

Копировал ____ Формат А4

Подп. и дата | Инв. N дубл. | Взам. инв. N | Подп. и дата | Инв. N подл.

ДУ-III-5.02.00.003

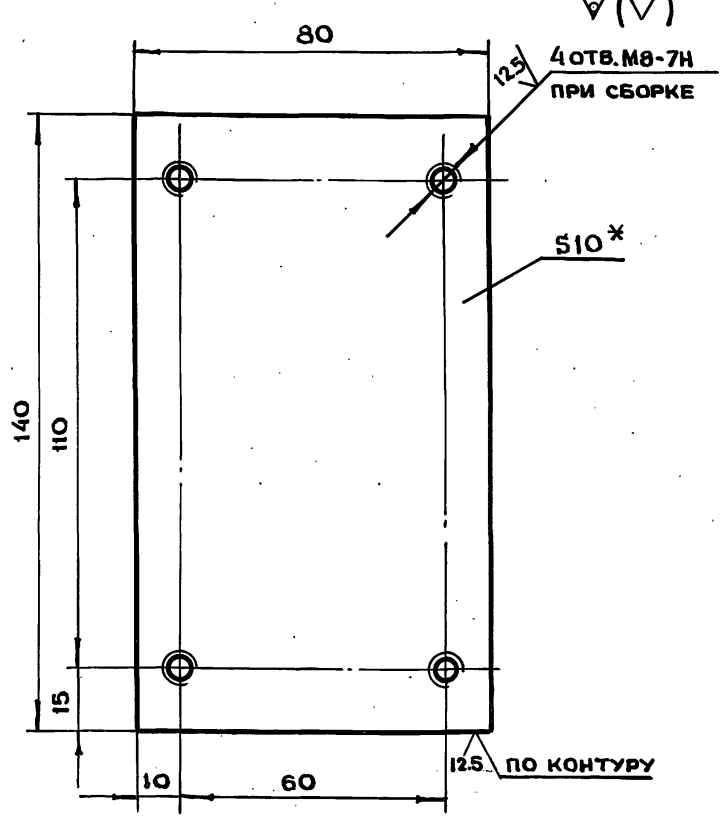

1. *Размер для справок
2. Предельные отклонения размеров валов по h14, остальных по $+t_2, -t_2, \pm \frac{t_2}{2}$

Изм	Лит	N докум.	Подп.	Дата	ДУ-III-5.02.00.003			
Разраб.		Чернявский			Пластина	Лит	Масса 0.9	Масштаб 1:1
Пров.		Черкасова				Лист	Листов 1	
Н.контр.		Высоцкая			Лист БПН10 ГОСТ 19903-74 / СТ3 ГОСТ 14637-79	Главапу Мосгорисполкома МОСПРОМПРОЕКТ Мастерская N 6		
Гл.инж.пр		Черкасова						

Копировал ____ Формат А4

Серия 01.036-1 Выпуск 1

Подп. и дата | Инв. N дубл. | Взам. инв. N | Подп. и дата | Инв. N подл.

ДУ-III-5.02.00.004

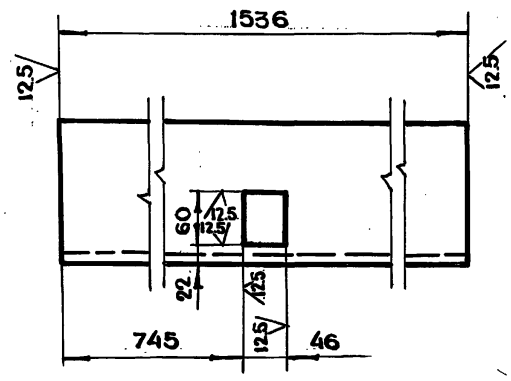

Предельные отклонения размеров отв. по H14, валов по h14, остальных по $+t_2, -t_2, \pm \frac{t_2}{2}$

Изм	Лит	N докум.	Подп.	Дата	ДУ-III-5.02.00.004			
Разраб.		Чернявский			Уголок	Лит	Масса 36.9	Масштаб 1:5
Пров.		Черкасова				Лист	Листов 1	
Н.контр.		Высоцкая			Уголок Б-160×160×10 ГОСТ 2509-72 / Ст3 ГОСТ 535-79	Главапу Мосгорисполкома МОСПРОМПРОЕКТ Мастерская N 6		
Гл.инж.пр.		Черкасова						
Гл.констр.		Григорьев						
Гл.инж.		Бычков						
Рук.маст.		Савич						

Копировал ____ Формат А4

18826-02 41

ДУ-III-5.03.00.000СБ

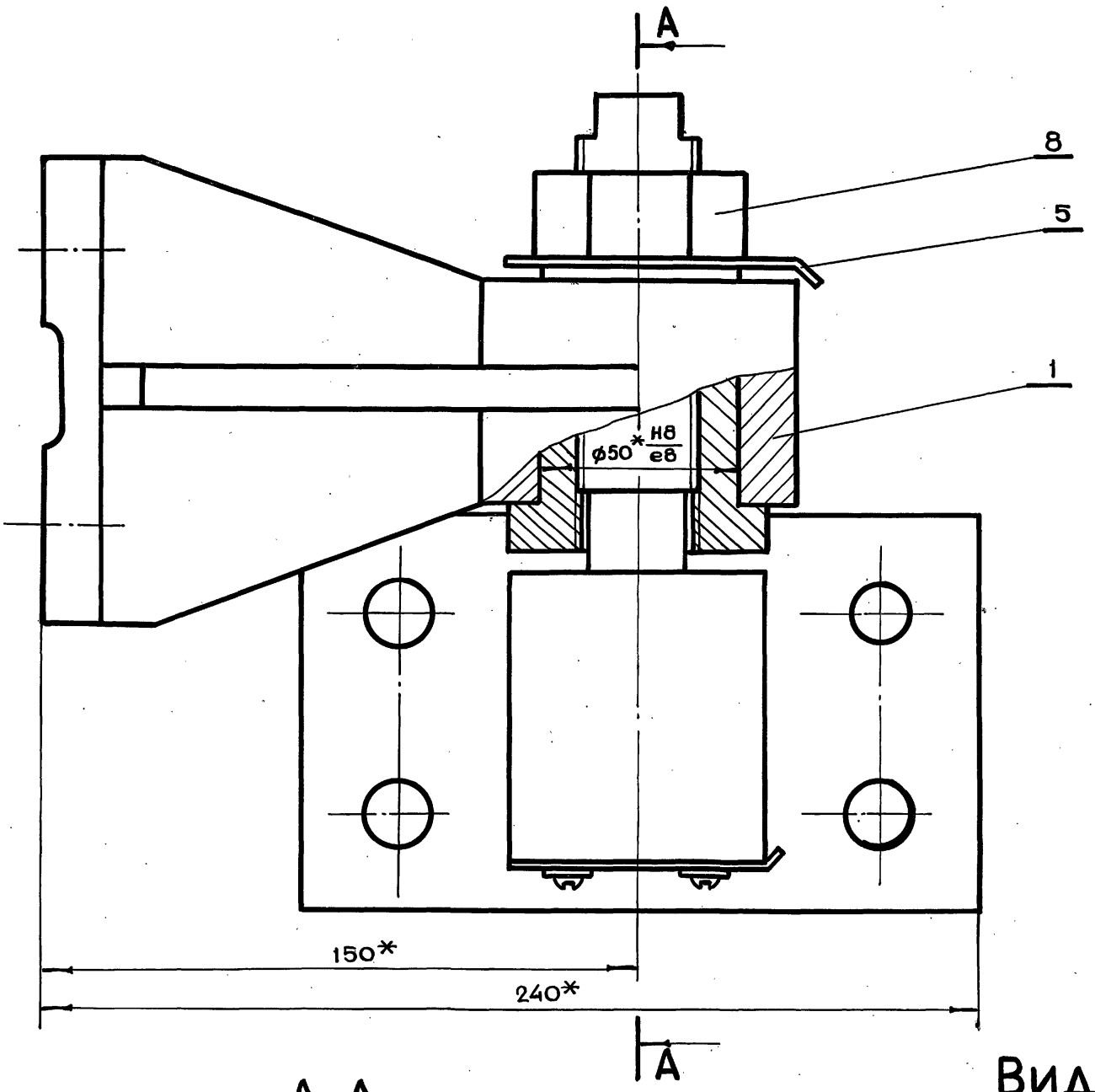

А-А

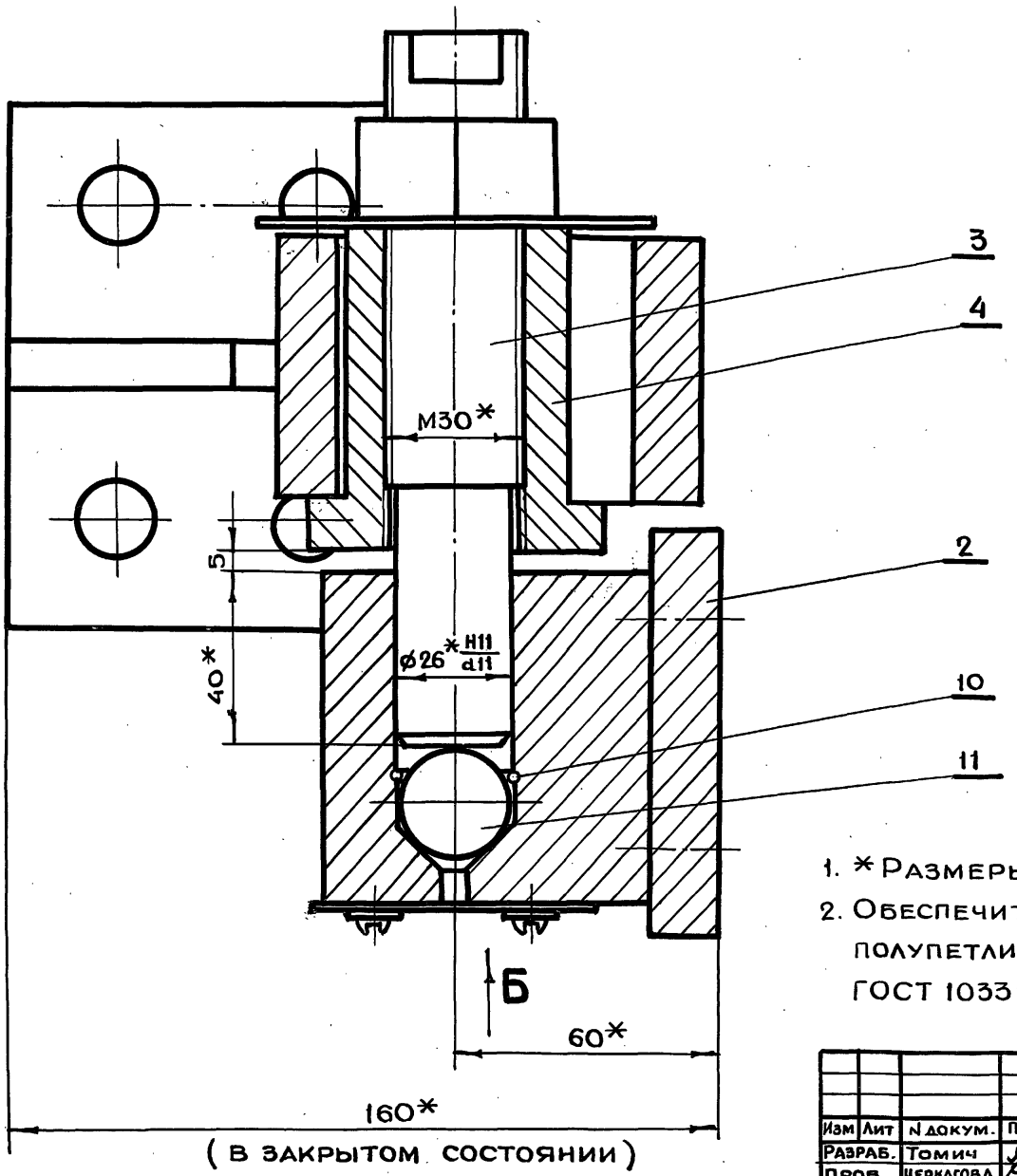

Вид Б

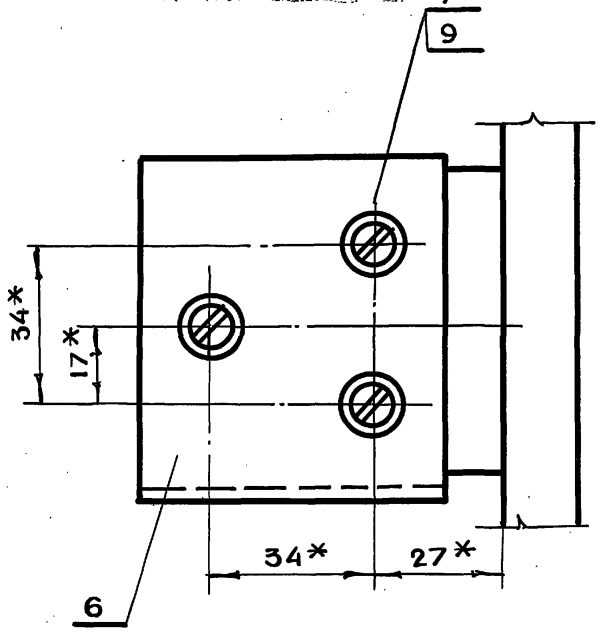

1. * Размеры для справок
2. Обеспечить легкое вращение без заеданий полупетли заполнить солидолом жировым ГОСТ 1033-79

Изм	Лит	N докум.	Подп.	Дата	ДУ-III-5.03.00.000СБ			
Разраб.		Томич			Петля в сборе Сборочный чертеж	Лит	Масса	Масштаб
Пров.		Черкасова					10	1:1
Гл.инж.пр.		Черкасова				Лист	Листов 1	
Н.контр.		Высоцкая				Главпу Мосгорисполкома МОСПРОМПРОЕКТ Мастерская N6		
Гл.констр.		Григорьев						
Гл.инж.		Бычков						
Рук.маст.		Савич						

Серия 01.036-1 Выпуск 1

Инв.N подл.	Подп.и дата	Взам.инв.N	Инв.N дубл.	Подп.и дата

Формат А2

ДУ-III-5.03.00.003

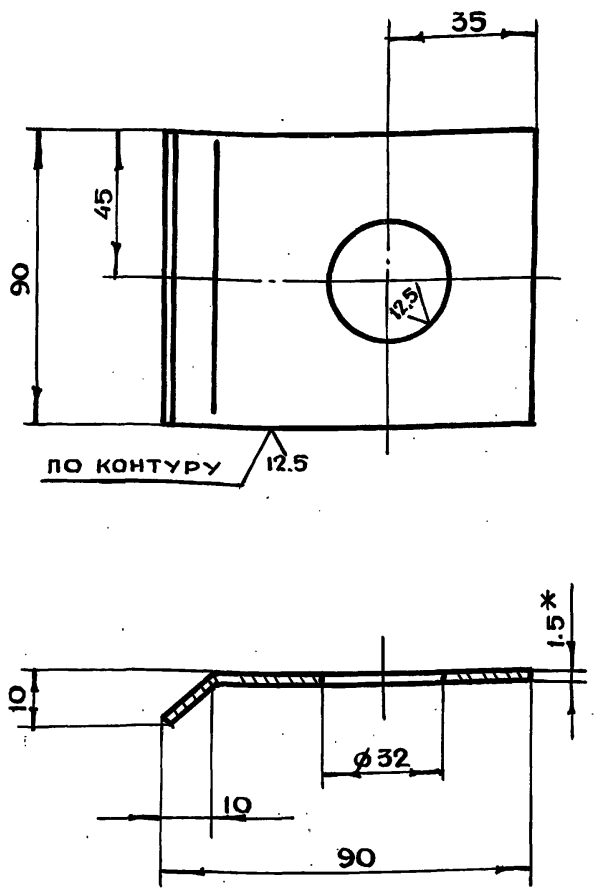

1. *Размер для справок
2. Неуказанные предельные отклонения размеров $+t_2, -t_2, \pm\frac{t_2}{2}$
3. Развернутая длина 95 мм.

Изм	Лит	N докум.	Подп.	Дата	ДУ-III-5.03.00.003		
Разраб.		Томич			Крышка	Лит / Масса / Масшт.	0.085 / 1:1
Пров.		Черкасова				Лист / Листов 1	
Н.контр.		Высоцкая			Лист БПН1,5 ГОСТ 19903-74 / 3-IV Ст3 ГОСТ 16523-70	Главапу Мосгорисполкома МОСПРОМПРОЕКТ Мастерская №6	
Гл.инж.пр.		Черкасова					

Подп. и дата | Инв. N дубл. | Взам. инв. N | Подп. и дата | Инв. N подл.

Копировал | Формат А4

ДУ-III-5.03.00.004

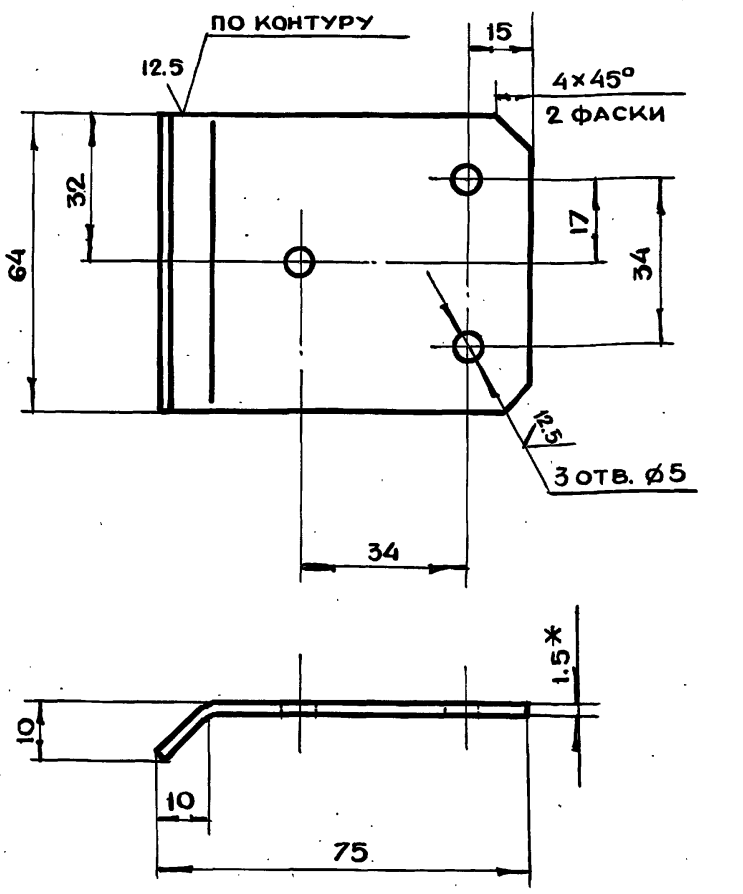

1. *Размер для справок
2. Неуказанные предельные отклонения размеров $+t_2, -t_2, \pm\frac{t_2}{2}$
3. Развернутая длина 80 мм.

Изм	Лит	N докум.	Подп.	Дата	ДУ-III-5.03.00.004		
Разраб.		Томич			Крышка	Лит / Масса / Масшт.	0.08 / 1:1
Пров.		Черкасова				Лист / Листов 1	
Н.контр.		Высоцкая			Лист БПН1,5 ГОСТ 19903-74 / 3-IV Ст3 ГОСТ 16523-70	Главапу Мосгорисполкома МОСПРОМПРОЕКТ Мастерская №6	
Гл.инж.пр.		Черкасова					

Подп. и дата | Инв. N дубл. | Взам. инв. N | Подп. и дата | Инв. N подл.

Копировал | Формат А4

ДУ-III-5.03.00.002

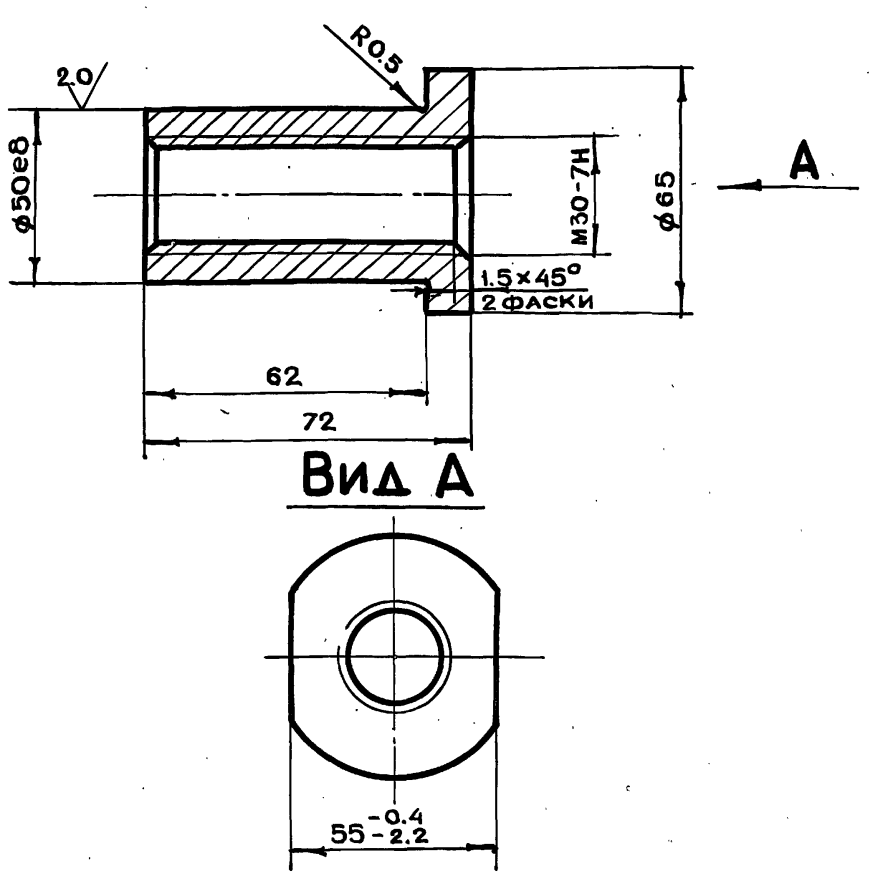

Неуказанные предельные отклонения размеров $+t_2, -t_2, \pm\frac{t_2}{2}$

Изм	Лит	N докум.	Подп.	Дата	ДУ-III-5.03.00.002		
Разраб.		Томич			Втулка	Лит / Масса / Масшт.	0.22 / 1:1
Пров.		Черкасова				Лист / Листов 1	
Н.контр.		Высоцкая			Бронза БРАЖ 9-4 ГОСТ 493-79	Главапу Мосгорисполкома МОСПРОМПРОЕКТ Мастерская №6	
Гл.инж.пр.		Черкасова					

Подп. и дата | Инв. N дубл. | Взам. инв. N | Подп. и дата | Инв. N подл.

Копировал | Формат А4

ДУ-III-5.03.00.001

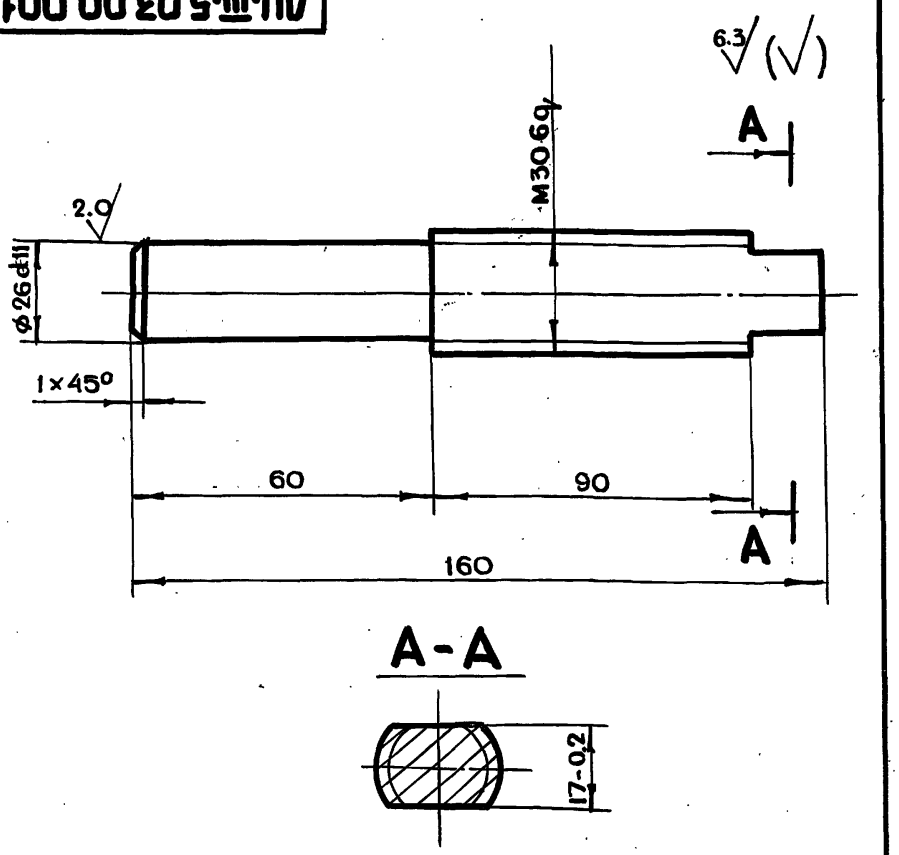

Неуказанные предельные отклонения размеров $+t_2, -t_2, \pm\frac{t_2}{2}$

Изм	Лит	N докум.	Подп.	Дата	ДУ-III-5.03.00.001		
Разраб.		Томич			Штырь	Лит / Масса / Масштаб	0.3 / 1:1
Пров.		Черкасова				Лист / Листов 1	
Н.контр.		Высоцкая			Круг В32 ГОСТ 2590-71 / Ст3 ГОСТ 535-79	Главапу Мосгорисполкома МОСПРОМПРОЕКТ Мастерская №6	
Гл.инж.пр.		Черкасова					
Гл.констр.		Григорьев					
Гл.инж.		Бычков					
Рук.маст.		Савич					

Подп. и дата | Инв. N дубл. | Взам. инв. N | Подп. и дата | Инв. N подл.

Серия 01.036-1 Выпуск 1

Копировал | Формат А4

ДУ-III-5.03.00.000СБ

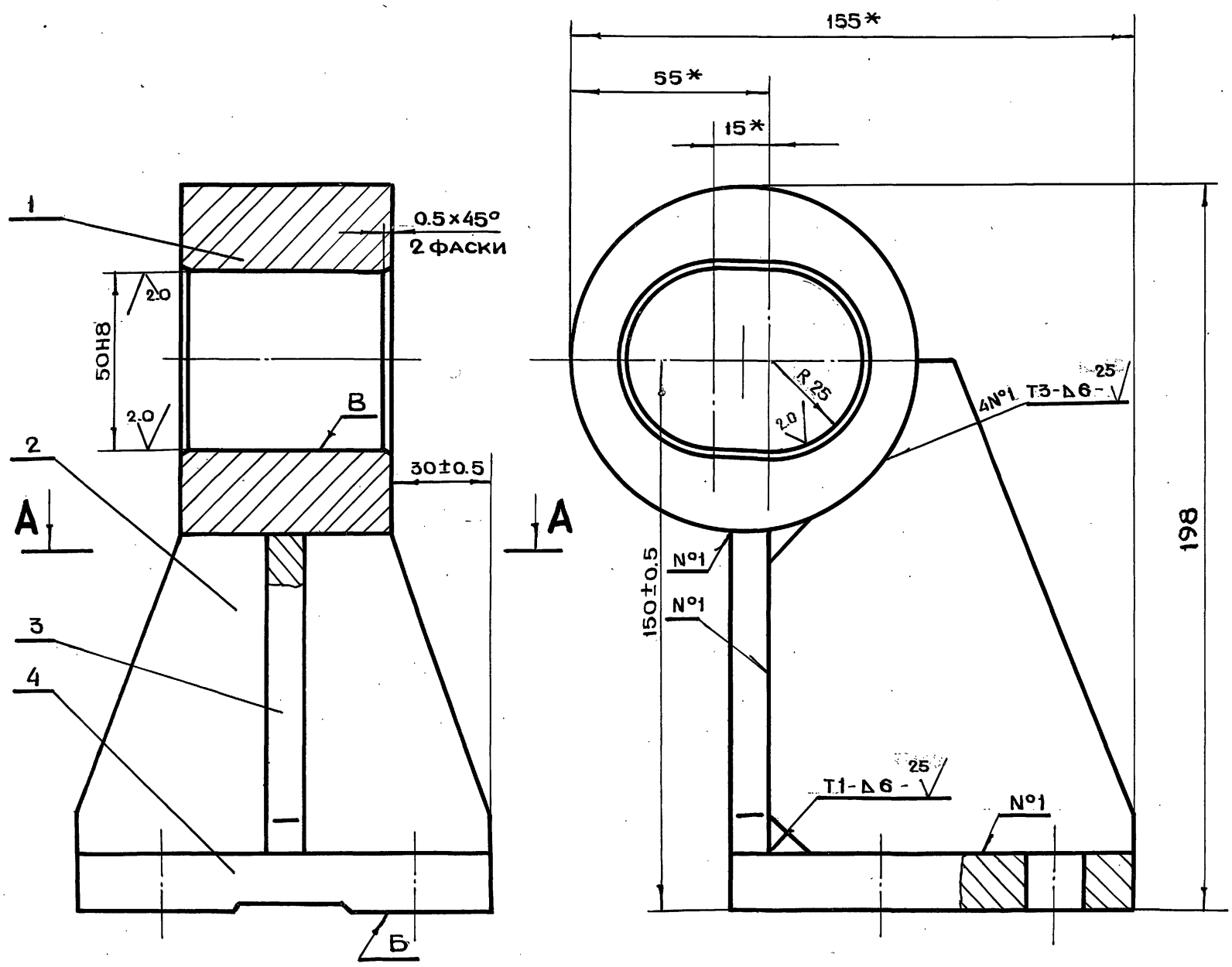

А-А

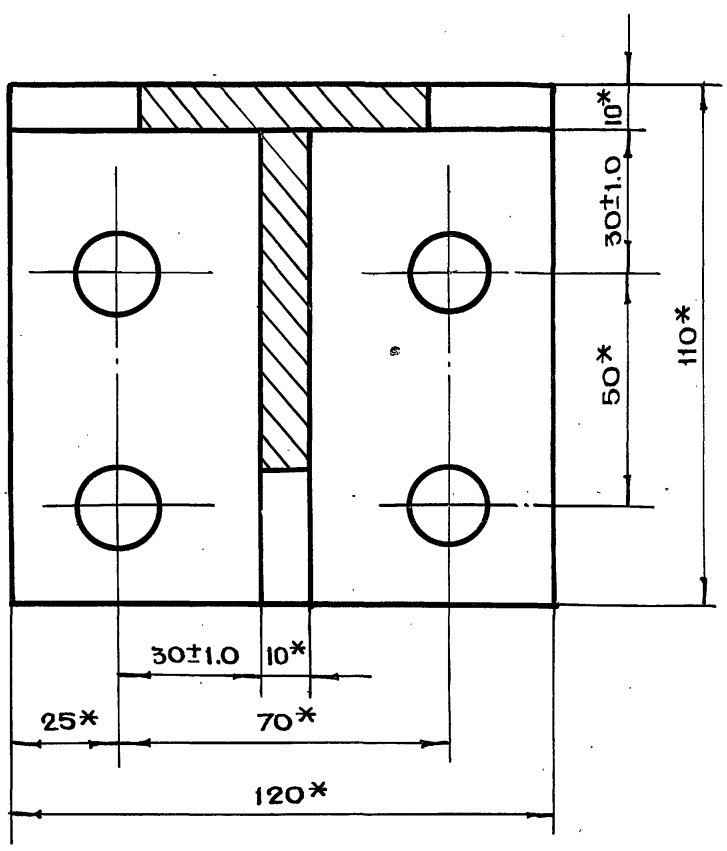

1. * Размеры для справок.
2. Сварку производить по ГОСТ 5264-80.
3. Непараллельность оси отв. В относительно поверхности Б не более 0.05 мм.

					ДУ-III-5.03.00.100СБ		
Изм.	Лит.	N докум.	Подп.	Дата	Полупетля Сборочный чертеж	Литера	Масса	Масштаб
Разраб.		Томич					4.71	1:1
Пров.		Черкасова				Лист	Листов 1
Н.контр.		Высоцкая					
Гл.инж.пр.		Черкасова					
Гл.констр.		Григорьев					
Гл.инж.		Бычков					
Рук.маст.		Савич					

Главпу Мосгорисполкома
Моспромпроект
Мастерская №6

Серия 01.036-1 Выпуск 1

Подп. и дата | Инв.№ дубл. | Взам.инв.№ | Подп. и дата | Инв.№ подл.

ДУ-III-5.03.00.104

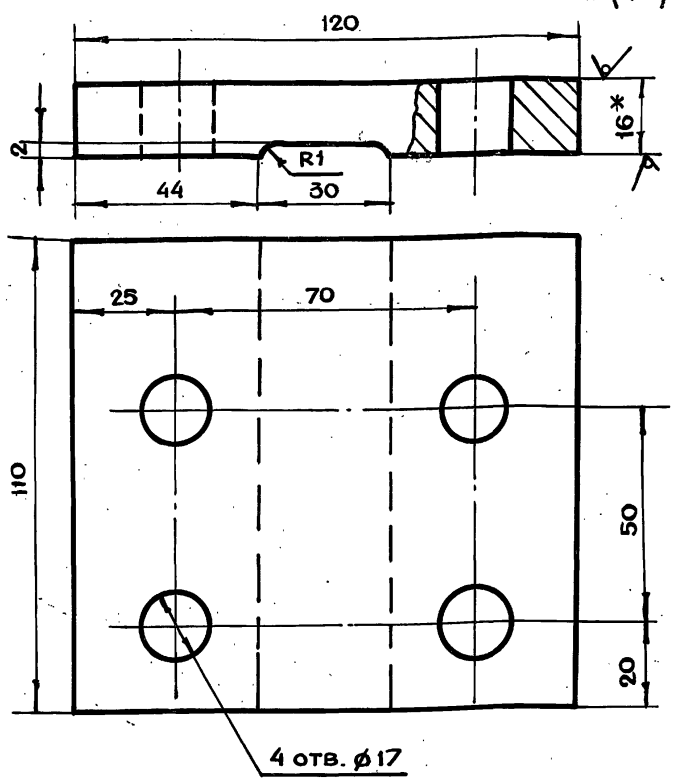

1. *Размер для справок
2. Неуказанные предельные отклонения размеров $+t_2, -t_2, \pm\frac{t_2}{2}$

Изм	Лит.	N докум.	Подп.	Дата	ДУ-III-5.03.00.104			
Разраб.		Томич			Основание	Лит.	Масса 1.8	Масштаб 1:1
Пров.		Черкасова				Лист	Листов 1	
Гл.инж.пр.		Черкасова			Лист БПН16 ГОСТ19903-74 / Ст3 ГОСТ14637-79	ГЛАВАПУ Мосгорисполкома МОСПРОМПРОЕКТ МАСТЕРСКАЯ N 6		
Н.контр.		Высоцкая						

Копировал Формат А4

ДУ-III-5.03.00.103

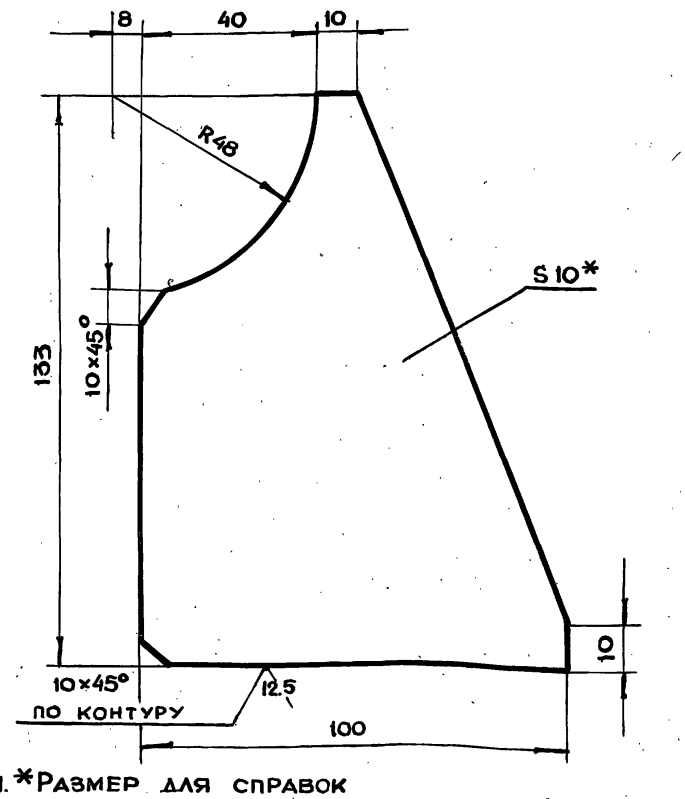

1. *Размер для справок
2. Неуказанные предельные отклонения размеров $+t_2, -t_2, \pm\frac{t_2}{2}$

Изм	Лит	N докум.	Подп.	Дата	ДУ-III-5.03.00.103			
Разраб.		Томич			Ребро	Лит.	Масса 0.75	Масштаб 1:1
Пров.		Черкасова				Лист	Листов 1	
Гл.инж.пр.		Черкасова			Лист БПН10 ГОСТ19903-74 / Ст3 ГОСТ14637-79	ГЛАВАПУ Мосгорисполкома МОСПРОМПРОЕКТ МАСТЕРСКАЯ N 6		
Н.контр.		Высоцкая						

Копировал Формат А4

ДУ-III-5.03.00.102

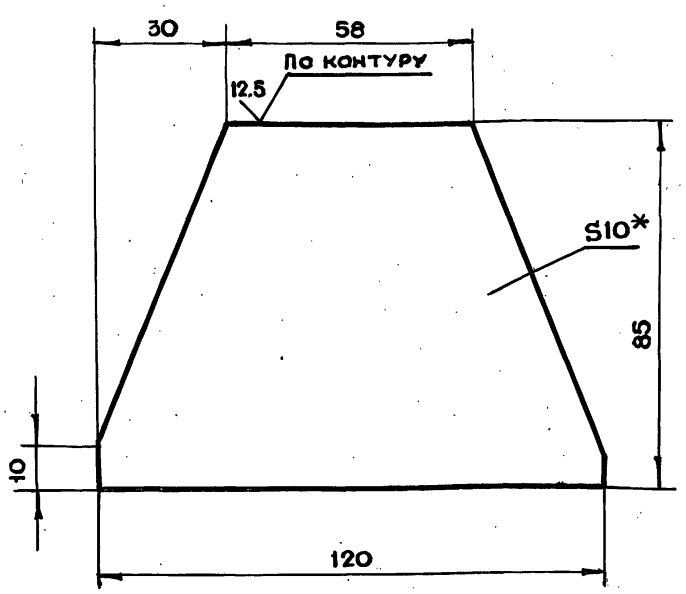

1. *Размер для справок
2. Неуказанные предельные отклонения размеров $+t_2, -t_2, \pm\frac{t_2}{2}$

Изм	Лит.	N докум.	Подп.	Дата	ДУ-III-5.03.00.102			
Разраб.		Томич			Ребро	Лит.	Масса 0.66	Масштаб 1:1
Пров.		Черкасова				Лист	Листов 1	
Гл.инж.пр.		Черкасова			Лист БПН10 ГОСТ19903-74 / Ст3 ГОСТ14637-79	ГЛАВАПУ Мосгорисполкома МОСПРОМПРОЕКТ МАСТЕРСКАЯ N 6		
Н.контр.		Высоцкая						

Копировал Формат А4

ДУ-III-5.03.00.101

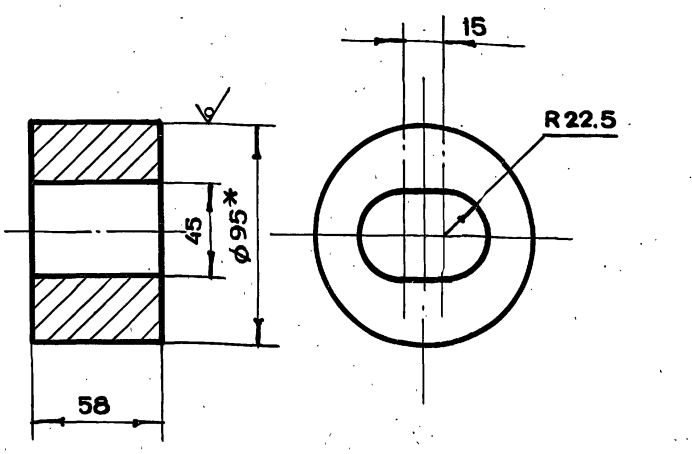

1. *Размер для справок
2. Неуказанные предельные отклонения размеров $+t_2, -t_2, \pm\frac{t_2}{2}$

Изм	Лит	N докум.	Подп.	Дата	ДУ-III-5.03.00.101			
Разраб.		Томич			Стакан	Лит.	Масса 1.4	Масштаб 1:1
Пров.		Черкасова				Лист	Листов 1	
Гл.инж.пр.		Черкасова			Круг 89 ГОСТ2590-71 / Ст3 ГОСТ535-79	ГЛАВАПУ Мосгорисполкома МОСПРОМПРОЕКТ МАСТЕРСКАЯ N 6		
Н.контр.		Высоцкая						
Гл.констр.		Григорьев						
Гл.инж.		Бычков						
Рук.маст.		Савич						

Копировал Формат А4

Серия 01.036-1 Выпуск 1

Подп. и дата | Инв. N дубл. | Взам. инв. N | Подп. и дата | Инв. N подл.

ДУ-III-5.03.00.202

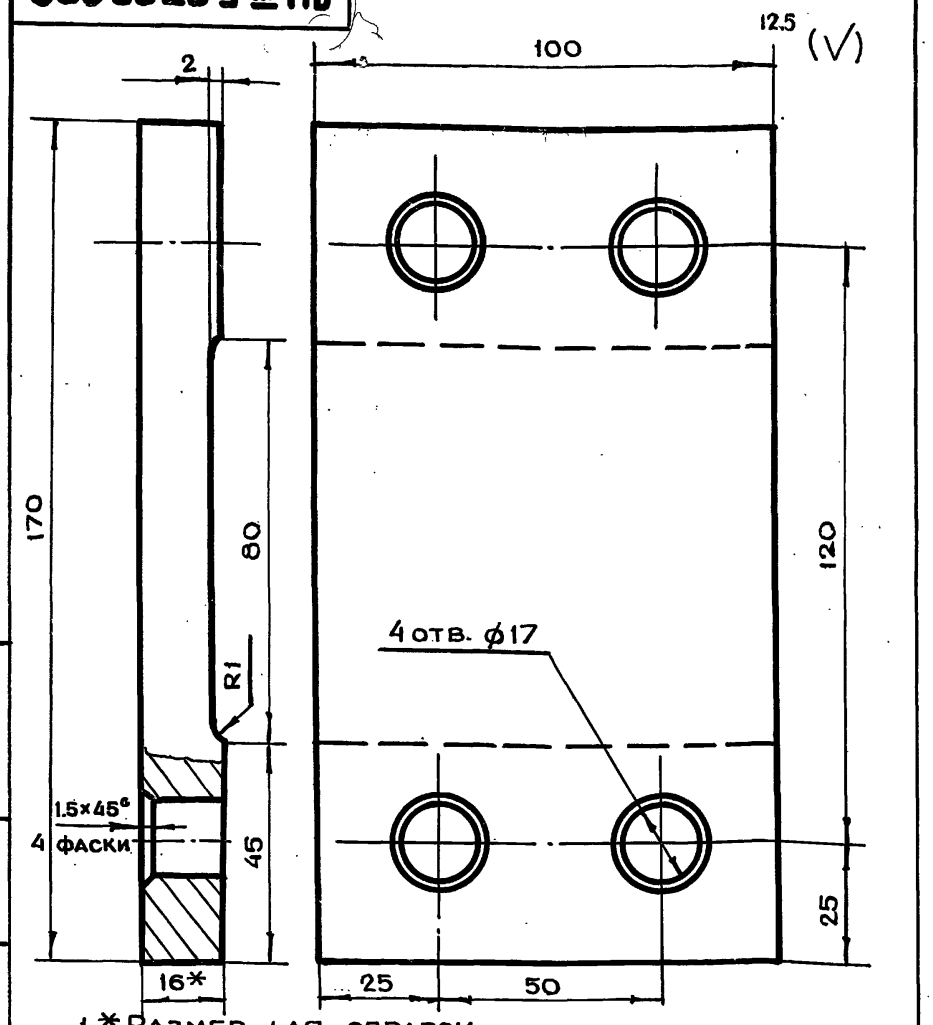

1. * Размер для справок
2. Предельные отклонения размеров отв. по H14, валов по h14, остальных по $+t_2, -t_2, \pm\frac{t_2}{2}$

Изм	Лит	N докум.	Подп.	Дата	ДУ-III-5.03.00.202		
Разраб.		Томич			Основание	Лит.	Масса 2.0	Масштаб 1:1
Пров.		Черкасова				Лист	Листов 1
Н.контр.		Высоцкая			Лист БПН16 ГОСТ19903-74 / Ст3 ГОСТ 14637-79	ГЛАВАПУ Мосгорисполкома МОСПРОМПРОЕКТ Мастерская N6
Гл.инж.пр.		Черкасова				

Подп. и дата | Инв. N дубл. | Взам. инв. N | Подп. и дата | Инв. N подл.

Копировал | Формат А4

ДУ-III-5.03.00.201

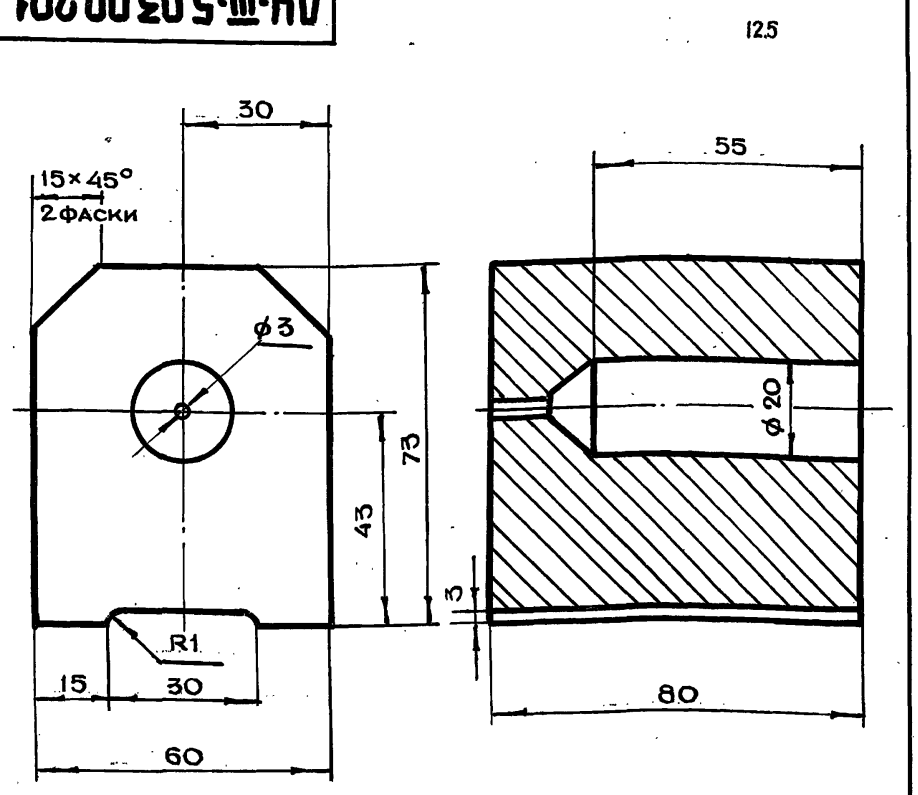

Предельные отклонения размеров отв. по H14, валов по h14, остальных по $+t_2, -t_2, \pm\frac{t_2}{2}$

Изм	Лит.	N докум.	Подп.	Дата	ДУ-III-5.03.00.201		
Разраб.		Томич			Полупетля	Лит.	Масса	Масштаб 1:1
Пров.		Черкасова				Лист	Листов 1
Н.контр.		Высоцкая			Ст3 ГОСТ 380-71	ГЛАВАПУ Мосгорисполкома МОСПРОМПРОЕКТ Мастерская N6
Гл.инж.пр.		Черкасова				

Подп. и дата | Инв. N дубл. | Взам. инв. N | Подп. и дата | Инв. N подл.

Копировал | Формат А4

ДУ-III-5.03.00.200СБ

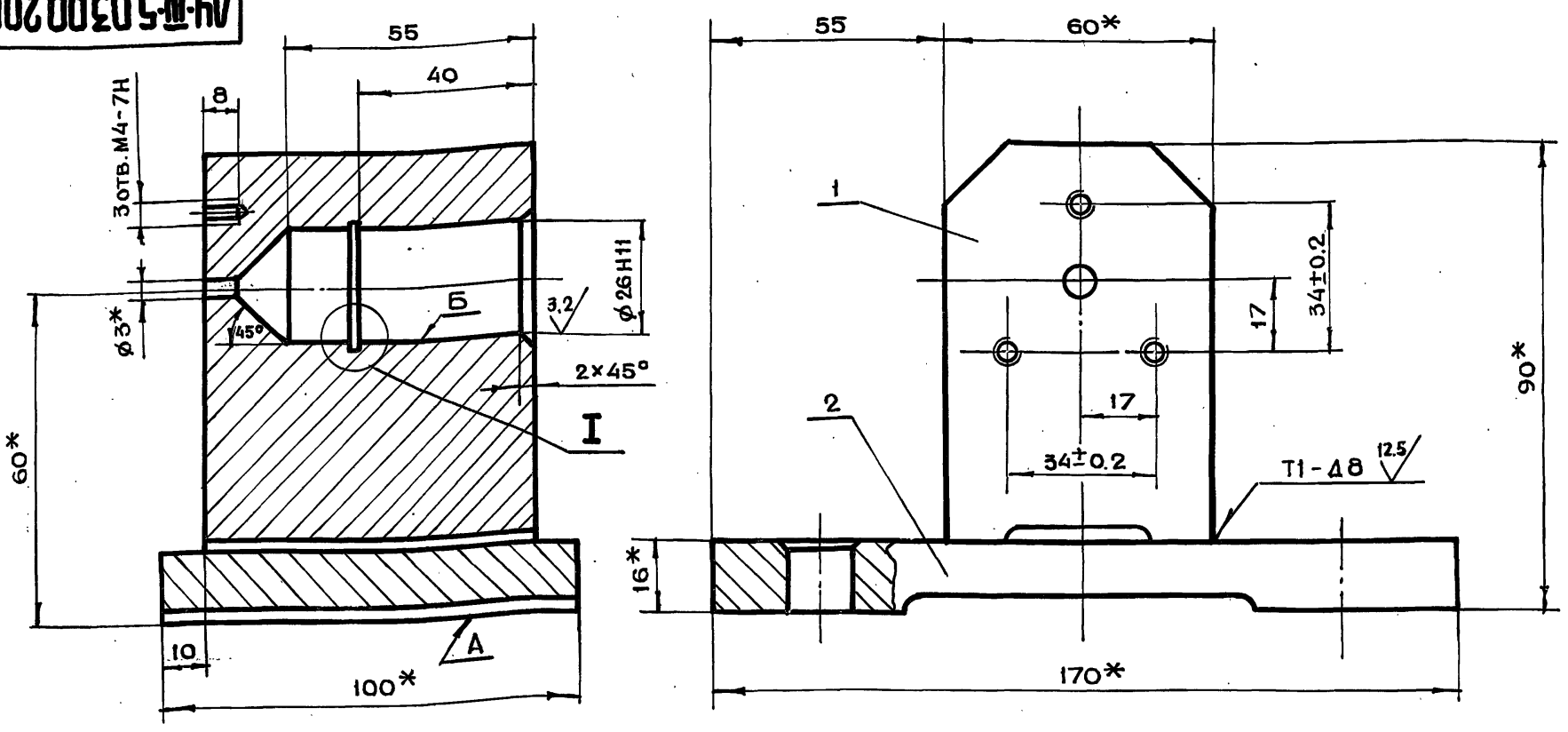

I
М 5:1

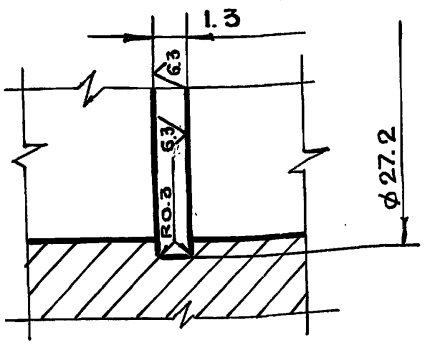

1. * Размеры для справок
2. Сварку производить по ГОСТ 5264-80
3. Непараллельность оси отверстия Б относительно поверхности А не более 0.05 мм.
4. Предельные отклонения размеров по $+t_2, -t_2, \pm\frac{t_2}{2}$

Изм.	Лит.	N докум.	Подп.	Дата	ДУ-III-5.03.00.200СБ		
Разраб.		Томич			Полупетля Сборочный чертеж	Лит.	Масса 4.2	Масштаб 1:1
Пров.		Черкасова				Лист	Листов 1
Н.контр.		Высоцкая				ГЛАВАПУ Мосгорисполкома МОСПРОМПРОЕКТ Мастерская N6
Гл.инж.пр.		Черкасова				
Гл.констр.		Григорьев				
Гл.инж.		Бычков				
Рук.маст.		Савич				

Серия 01.036-1 Выпуск 1

Подп. и дата | Инв. N дубл. | Взам. инв. N | Подп. и дата | Инв. N подл.

ДУ-III-5.01.10.014

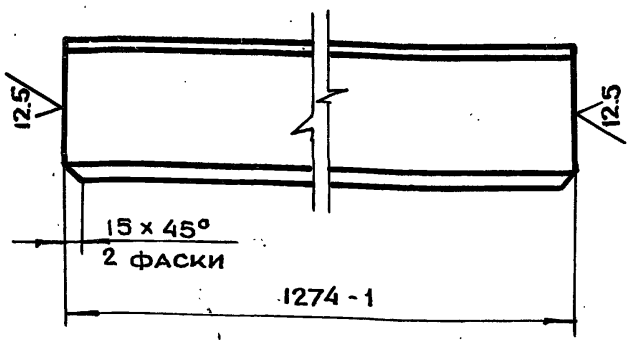

Предельные отклонения размеров валов по h14, остальных по $+t_2, -t_2, \pm\frac{t_2}{2}$

Изм	Лит.	N докум.	Подп.	Дата	ДУ-III-5.01.10.014		
Разраб.		Андреева			Двутавр	Лит. / Масса 17.5 / Масштаб 1:5	
Пров.		Томич				Лист / Листов 1	
Н.контр.		Высоцкая			Двутавр 14 ГОСТ 8239-72 / Ст3 ГОСТ 535-79	Главапу Мосгорисполкома МОСПРОМПРОЕКТ Мастерская N6	
Гл.инж.пр.		Черкасова					
Гл.констр.		Григорьев					

Подп. и дата | Инв. N дубл. | Взам. инв. N | Подп. и дата | Инв. N подл.

Копировал | Формат А4

ДУ-III-5.01.00.004

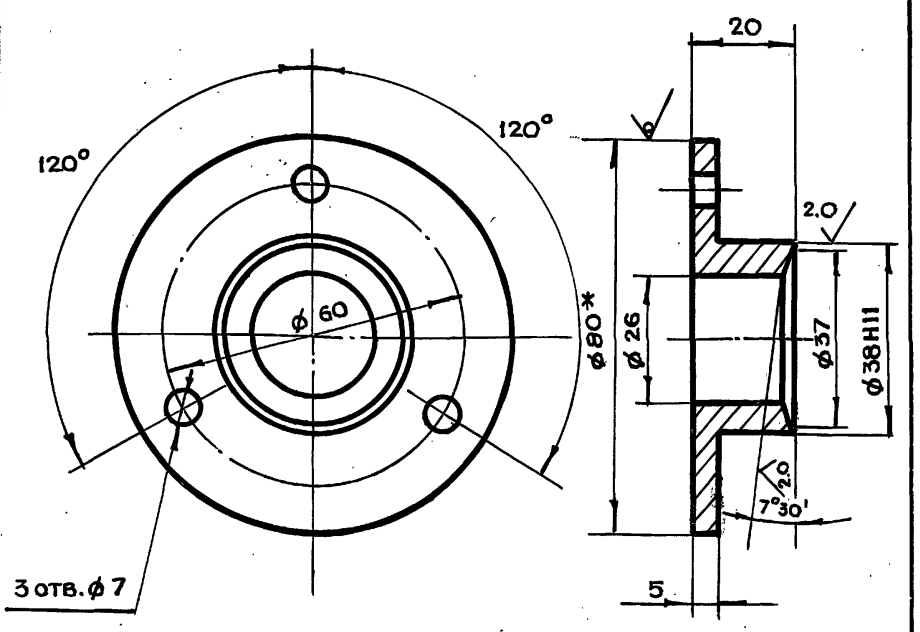

1. * Размер для справок
2. Предельные отклонения размеров отв. по H14, валов по h14, остальных по $+t_2, -t_2, \pm\frac{t_2}{2}$

Изм	Лит.	N докум.	Подп.	Дата	ДУ-III-5.01.00.004		
Разраб.		Чернявский			Втулка прижимная	Лит. / Масса 0.2 / Масштаб 1:1	
Пров.		Томич				Лист / Листов	
Гл.инж.пр.		Черкасова			Круг 80 ГОСТ 2590-71 / Ст3 ГОСТ 535-79	Главапу Мосгорисполкома МОСПРОМПРОЕКТ Мастерская N6	
Н.контр.		Высоцкая					

Подп. и дата | Инв. N дубл. | Взам. инв. N | Подп. и дата | Инв. N подл.

Копировал | Формат А4

ДУ-III-5.01.20.001

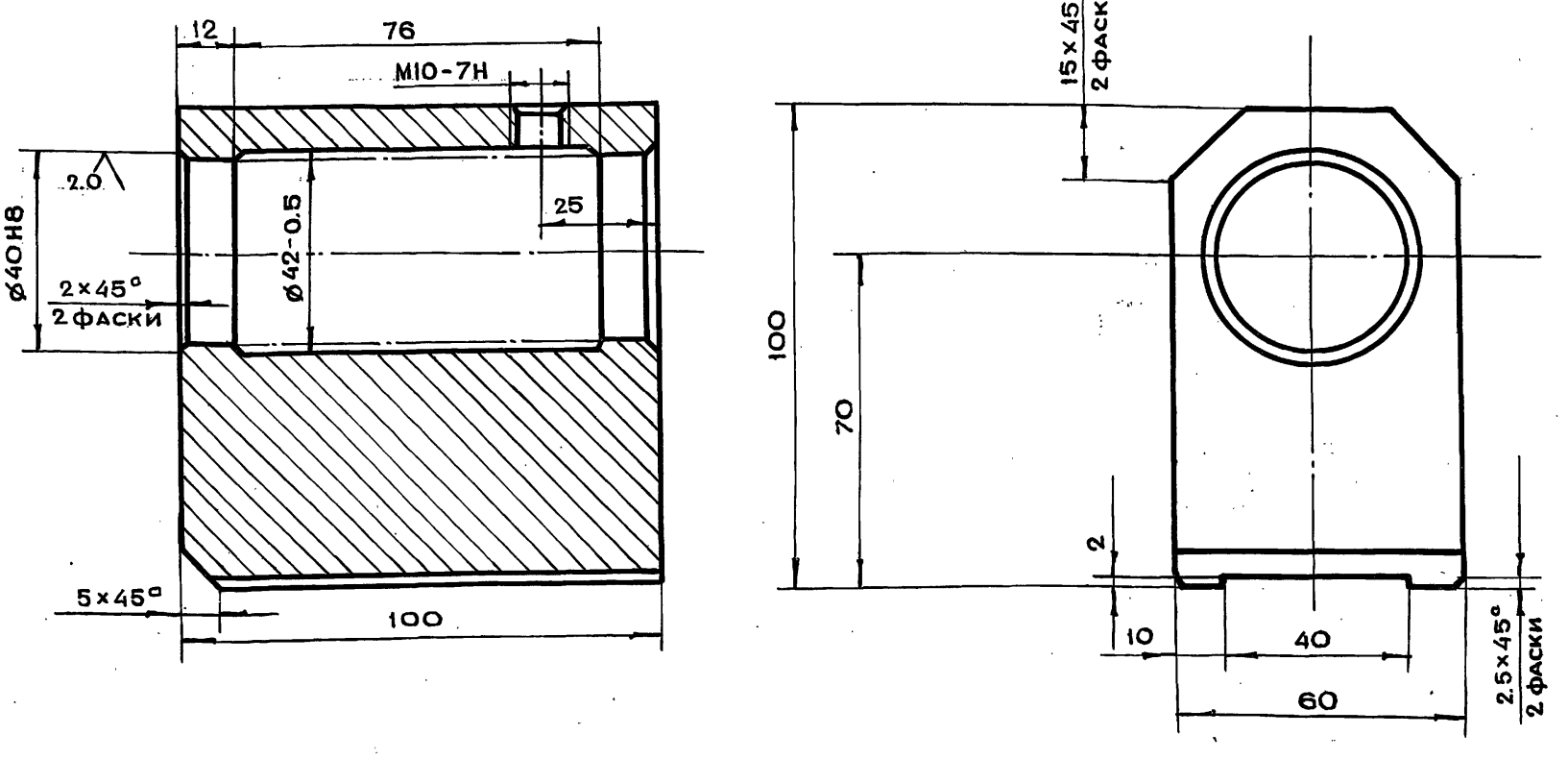

Предельные отклонения размеров валов по h14, остальных по $+t_2, -t_2, \pm\frac{t_2}{2}$

Изм	Лит.	N докум.	Подп.	Дата	ДУ-III-5.01.20.001		
Разраб.		Андреева			Опора	Лит. / Масса 3.8 / Масштаб 1:1	
Пров.		Томич				Лист / Листов 1	
Гл.инж.пр.		Черкасова			Ст 3 ГОСТ 380-71	Главапу Мосгорисполкома МОСПРОМПРОЕКТ Мастерская N6	
Н.контр.		Высоцкая					
Гл.констр.		Григорьев					
Гл.инж.		Вычков					
Рук.маст.		Савич					

Серия 01.036-1 Выпуск 1

Подп. и дата | Инв. N дубл. | Взам. инв. N | Подп. и дата | Инв. N подл.

18826-02 (47) Копировал | Формат А3