ТИПОВЫЕ ПРОЕКТНЫЕ РЕШЕНИЯ

411-1-0143.87

ЭСТАКАДА ДЛЯ РАЗДЕЛКИ ХЛЫСТОВ РАЗМЕРОМ 28,5 x 30 м НИЖНЕГО СКЛАДА МОЩНОСТЬЮ 50 тыс.м^3 ДРЕВЕСИНЫ В ГОД

/В ЖЕЛЕЗОБЕТОННЫХ КОНСТРУКЦИЯХ/

+ [illegible] чертежи. обр. изд.

АЛЬБОМ I

ПОЯСНИТЕЛЬНАЯ ЗАПИСКА. ТЕХНОЛОГИЧЕСКИЕ ЧЕРТЕЖИ. КОНСТРУКЦИИ ЖЕЛЕЗОБЕТОННЫЕ. СИЛОВОЕ ЭЛЕКТРООБОРУДОВАНИЕ. СПЕЦИФИКАЦИИ ОБОРУДОВАНИЯ. ВЕДОМОСТИ ПОТРЕБНОСТИ В МАТЕРИАЛАХ.

ТИПОВЫЕ ПРОЕКТНЫЕ РЕШЕНИЯ

411-1-0143.87

ЭСТАКАДА ДЛЯ РАЗДЕЛКИ ХЛЫСТОВ РАЗМЕРОМ 28,5 х 30 м НИЖНЕГО СКЛАДА МОЩНОСТЬЮ 50 ТЫС.М³ ДРЕВЕСИНЫ В ГОД

/В ЖЕЛЕЗОБЕТОННЫХ КОНСТРУКЦИЯХ/

АЛЬБОМ I

СОСТАВ ПРОЕКТА:

АЛЬБОМ I – ПОЯСНИТЕЛЬНАЯ ЗАПИСКА. ТЕХНОЛОГИЧЕСКИЕ ЧЕРТЕЖИ. КОНСТРУКЦИИ ЖЕЛЕЗОБЕТОННЫЕ. СИЛОВОЕ ЭЛЕКТРООБОРУДОВАНИЕ. СПЕЦИФИКАЦИИ ОБОРУДОВАНИЯ. ВЕДОМОСТИ ПОТРЕБНОСТИ В МАТЕРИАЛАХ.

АЛЬБОМ II – ЧЕРТЕЖИ СТРОИТЕЛЬНЫХ ИЗДЕЛИЙ.

АЛЬБОМ III СМЕТЫ

УТВЕРЖДЕН
Гослесхозом СССР
протокол №14 от 26.06 1987 г.
ВВЕДЕН В ДЕЙСТВИЕ
"СОЮЗГИПРОЛЕСХОЗОМ"
ПРИКАЗ №146 от 14.12 1987 г.

РАЗРАБОТАН
ИНСТИТУТОМ "СОЮЗГИПРОЛЕСХОЗ"

Главный инженер института В.И. Нагаев
Главный инженер проекта И.Ф. Жердев

				Привязан
Инв.№				

Альбом I

Содержание альбома

№№	Наименование листов	№ листа	№ стр.
1	Содержание альбома		2
2	Пояснительная записка		3
	Технологические чертежи		
3	Общие данные	ТХ-1	4
4	Общемонтажный чертеж. План.	ТХ-2	5
	Разрез. Правое исполнение.		
5	Общемонтажный чертеж. План.	ТХ-3	6
	Разрез. Левое исполнение.		
6	Приводной и натяжной туеры	ТХ-4	7
	РРУ-10м. Установочный чертеж		
7	Приводная и натяжная станция тр-ра для	ТХ-5	8
	уборки отходов БГГУ-1А. Правое исполнение		
8	Приводная и натяжная станция тр-ра для	ТХ-6	9
	уборки отходов БГГУ-1А. Левое исполнение		
	Конструкции железобетонные		
9	Общие данные	КЖ-1	10
10	Схема расположения элементов фундамен-	КЖ-2	11
	тов под оборудование и подстойки эста-		
	кады. Правое исполнение		
11	Схема расположения элементов фундамен-	КЖ-3	12
	тов под оборудование и подстойки эста-		
	кады. Левое исполнение		
12	Схема расположения элементов колонн	КЖ-4	13
	и балок. Правое исполнение		
13	Схема расположения элементов колонн	КЖ-5	14
	и балок. Левое исполнение		
14	Фундаменты ФОм1; Фм1; Фм2	КЖ-6	15
15	Фундаменты ФОм2; ФОм3	КЖ-7	16
16	Узлы 1;2;3	КЖ-8	17
	Конструкции деревянные		
17	Общие данные	КД-1	18
18	Схема расположения элементов прогонов	КД-2	19
	Разрез 1-1. Правое исполнение		
19	Схема расположения элементов прого-	КД-3	20
	нов. Разрез 1-1. Левое исполнение		
20	Разрезы 2-2;3-3. Сечение а-а. Узел 1	КД-4	21
21	План площадки. Правое исполнение	КД-5	22
22	План площадки. Левое исполнение	КД-6	23
23	Разрезы 1-1; 2-2	КД-7	24
24	Элемент плана балок для установки РРУ-10м	КД-8	25
25	Крепление рам натяжного и	КД-9	26
	приводного туера		
26	Схема расположения элементов эстака-	КД-10	27
	ды транспортера уборки отходов		
	БГГУ-1А. Правое исполнение		
27	Схема расположения элементов эстака-	КД-11	28
	ды транспортера уборки отходов		
	БГГУ-1А. Левое исполнение.		
28	Детали конструкции эстакады	КД-12	29
	тр-ра БГГУ-1А, для удаления отходов		
	в окип. Правое исполнение		
29	Детали конструкции эстакады	КД-13	30
	тр-ра БГГУ-1А, для удаления отходов		
	в окип. Левое исполнение.		
	Архитектурно-строительные решения		
30	Электроотопление. Общие данные	АС-1	31
31	Электроотопление. План на отм. 0,000	АС-2	32
	Разрезы 1-1; 2-2. Фасады. Детали 1÷3		
32	Электроотопление. Схема расположения	АС-3	33
	фундаментов. Схема расположения		
	стропильных балок. Фм1; Фм2		
33	Электроотопление. Каркас по осям.	АС-4	34
	Ан6. Узлы 1÷6.		
34	Деревянная прожекторная мачта высотой	АС-5	35
	Н=15м. Общий вид. Узел 1. Детали		
	крепления стоек.		
35	Деревянная прожекторная мачта	АС-6	36
	высотой Н=15м. Узел 2.		
	Силовое электрооборудование		
36	Общие данные (начало)	Эт-1	37
37	Общие данные (окончание)	Эт-2	38
38	План расположения электрооборудова-	Эт-3	39
	ния и прокладки электрических сетей		
39	Спецификация к чертежу Эт-3	Эт-4	40
40	Схема принципиальная питающей	Эт-5	41
	и распределительной сети		
41	Прожекторная мачта, совмещенная	Эт-6	42
	с молниеотводом		
42	Спецификация оборудования	СО	43÷45
43	Ведомости потребности материалов	ВМ	47÷48

Типовые проектные решения 411-1-044.87

Альбом I

1. Общая часть.

1.1. Основание для разработки.

„Типовые проектные решения „Эстакада для разделки хлыстов размером 28,5 х 30 м (в железобетонных конструкциях)." разработаны в составе типовых проектных решений.

„Нижний склад мощностью 50 тыс. м³ древесины в год" в соответствии с тематическим планом Госстроя СССР на 1986 год, раздел 3.7.3 и заданием Гослесхоза СССР от 24 марта 1986 года.

1.2. Назначение и область применения.

Эстакада предназначается для приемки разгружаемых с лесовозных автомашин пачек хлыстов, растаскивания пачек с помощью разгрузочно-растаскивающего устройства на отдельные хлысты, разделка их ручным электроинструментом на сортименты и накатки на продольный лесотранспортер для последующей их сортировки.

1.3. Исходные расчетные данные.

Рельеф территории - спокойный.

Грунты приняты с нормативными характеристиками согласно СН 227-82 п. 2.3.

Ветровая нагрузка для I географического района.

Стенная стоимость строительства определена для I территориального района согласно СН 227-82.

2. Технологические решения

2.1. Состав оборудования.

Для выполнения операций по разгрузке, разделки хлыстов применено следующее оборудование:

а) на разгрузке разгрузочно-растаскивающее устройство РРУ-10м в составе:

- тугер приводной (грузовой) - 2 шт.
- тугер натяжной - 2 шт.
- челночный захват - 2 шт.
- лебедка разгрузочно-растаскивающая ЛРР-1т - 2 шт
- шкаф электроаппаратуры - 2 шт.

б) на разделке - цепная электромоторная пила ЭПЦ-3.

в) на уборке отходов.

- продольный цепной транспортер БГГУ-1Я.
- погрузчик скиповой ЛВ-175.

2.2. Режим работы.

- рабочих дней в году - 250
- количество смен в сутки - 2
- продолжительность смены в часах - 8

2.3. Краткое описание технологического процесса.

Разгрузка хлыстов с автотранспорта, разобщение пакета хлыстов на мелкие пачки и поштучная подача хлыстов в зону разделки производится с помощью разгрузочно-растаскивающего устройства РРУ-10т. Разделка хлыстов на сортименты осуществляется электропилой ЭПЦ-3, откатка сортиментов к сортировочному транспортеру - вручную. Уборка отходов с эстакады предусмотрена с помощью цепного транспортера БГГУ-1Я, работающего нижней ветвью. Накопление отходов - в скиповом погрузчике ЛВ-175, из которого отходы вывозятся автотранспортом.

2.4. Охрана труда.

Типовые проектные решения разработаны в соответствии с требованиями ГОСТ 12.3.002-75 и „Правил по охране труда в лесной, деревообрабатывающей промышленности и в лесном хозяйстве", утвержденных Минлесбумпромом СССР 22.02.85 и Гослесхозом СССР 28.02.85 и согласованных с ЦК профсоюза лесной, бумажной и деревообрабатывающей промышленности.

Проект разработан на базе серийно-выпускаемого оборудования. Для обеспечения безопасного труда проектом предусмотрены:

- механизированное разделение пакета хлыстов;
- механизированная уборка отходов;
- сигнализация при включении разгрузочно-растаскивающего механизма.

3. Строительные решения

Сооружение эстакады представляет собой многопролетную пространственную конструкцию площадки на опорах-стойках с высотой над поверхностью земли 2,6 м.

Эстакада - прямоугольной формы габарит по верху площадки 28,5 х 30 м габарит двух сваренных эстакад 28,5 х 60 м.

Фундаменты - сборные железобетонные по ГОСТ 24022-80.

Прогоны - сборные железобетонные по серии 1.038.1-1, вып. 12.

Верхнее строение - деревянное из бревен с настилом из двух рядов досок.

Фундаменты под оборудование - бетонные, монолитные.

Опоры (стойки) - сборные железобетонные по серии 1.823.1-2 вып. 0-1, 1.2.

Электроснабжение.

Проект силового электрооборудования и электроосвещения эстакады для разделки хлыстов разработан в соответствии с требованиями ПУЭ (6-е издание) и Инструкции СН 357-77.

По надежности электроснабжения все электроприемники относятся к III категории.

По условиям окружающей среды эстакада для разделки хлыстов относится к пожароопасной зоне класса П-III.

Максимальная расчетная нагрузка силовых электроприемников для одной эстакады составляет 43,0 квт, для двух эстакад - 49,6 квт, электроосвещения для одной эстакады - 6,5 квт, для двух эстакад - 8,5 квт.

Вопросы учета электроэнергии и компенсации реактивной мощности решаются при привязке проекта.

Питание электроэнергией предусматривается от источника напряжением 380/220 в с глухозаземленной нейтралью по одной кабельной или воздушной линии.

На вводе от ВЛ в электроустановщение должно быть выполнено повторное заземление нулевого рабочего провода. Сопротивление заземляющего устройства следует принято по п. 1.7.6.4 ПУЭ.

Общие указания приведены на листах ЭМ

Технико-экономические показатели

№	Наименование показателей	Един. изм.	Показатели 411-1-0143.87
1.	Общая сметная стоимость в т. ч.	тыс. руб.	45,55
	строительно-монтажных работ	"	34,92
	стоимость общая на расчетный показатель	руб.	0,91
2.	Трудоемкость		
	Постоянные трудовые затраты	чел/час	64,33
	То же, на расчетный показатель	"	129,86
3.	Расход строительных материалов		
	Цемент, приведенный к М-400	т	24,36
	Сталь, приведенная к классам А-1 и Ст. 3	"	13,47
	Бетон и железобетон	м³	92,98
	в том числе:		
	монолитный	"	16,04
	сборный	"	76,24
	Лесоматериалы, приведенные к круглому лесу	"	224,0
4.	Эксплуатационные показатели		
	Потребная электрическая мощность	квт	49,5
	Годовой расход электроэнергии	квтч	34800

ГИП	Жердев		
Н. контр.	Березин		
Начальник	Рогачев		
Гл. спец.	Березина		
Рук. гр.	Бобрович		
Рук. гр.	Новоселов		
Рук. гр.	Разумовский		

Привязан

Инв. №

ТПР 411-1-0143.87 ПЗ

Пояснительная записка

Стадия	Лист	Листов
РП		1

СОЮЗГИПРОЛЕСХОЗ

Копировал Пчелина

Формат А4

Альбом I

Ведомость чертежей основного комплекта ТХ

Лист	Наименование	Примечание
1	Общие данные	
2	Общемонтажный чертеж. План.	
	Разрез. Правое исполнение.	
3	Общемонтажный чертеж. План.	
	Разрез. Левое исполнение.	
4	Приводной и натяжной туеры РРУ-10М	
	Установочный чертеж.	
5	Приводная и натяжная станции транспортера для уборки отходов БГЕУ-1А	
	Правое исполнение.	
6	Приводная и натяжная станции транспортера для уборки отходов БГЕУ-1А.	
	Левое исполнение.	

Ведомость основных комплектов рабочих чертежей

Обозначение	Наименование	Примечание
ТХ	Технологические решения	
КЖ	Конструкции железобетонные	
ЭМ	Силовое электрооборудование	
АС	Архитектурно-строительные решения	

Ведомость ссылочных и прилагаемых документов

Обозначение	Наименование	Примечание
	Прилагаемые документы	
ТХ. СО	Спецификация оборудования	

Ведомость комплектации РРУ-10м (на одну эстакаду)

№	Наименование	Количество
1	Туер приводной (грузовой) РРУ10.100	2
2	Туер натяжной РРУ 10.300	2
3	Челночный захват РРУ 10м.100	2
4	Лебедка разгрузочно-растаскивающая ЛРР1т.000-П	2
5	Потребность тросов на установку (канат 16.5... 18-1-Л-О-'1-160) м	240
6	Шкаф электроаппаратуры РРУ 10м.200	1

Проектное решение разработано в соответствии с действующими нормами и правилами и предусматривает мероприятия, обеспечивающие пожарную безопасность при эксплуатации сооружения.

Главный инженер проекта Жердев

Инв. №				
ГИП	Жердев			
Н.контр.	Березин			
Нач.отд.	Рогачева			
Гл.спец.	Березина		10.86	
Рук.гр.	Бизяева		10.86	
Ст.инж.	Усенко		10.86	

Привязан

ТПР 411-1-0143.87 ТХ

Нижний склад мощностью 50,0 тыс.м³ древесины в год

Эстакада для разделки хлыстов размером 28,4×30 (в железобетонных конструкциях)

Стадия	Лист	Листов
РП	1	6

Общие данные

СОЮЗГИПРОЛЕСХОЗ

Копировал Гилуд

Формат А2

Альбом I

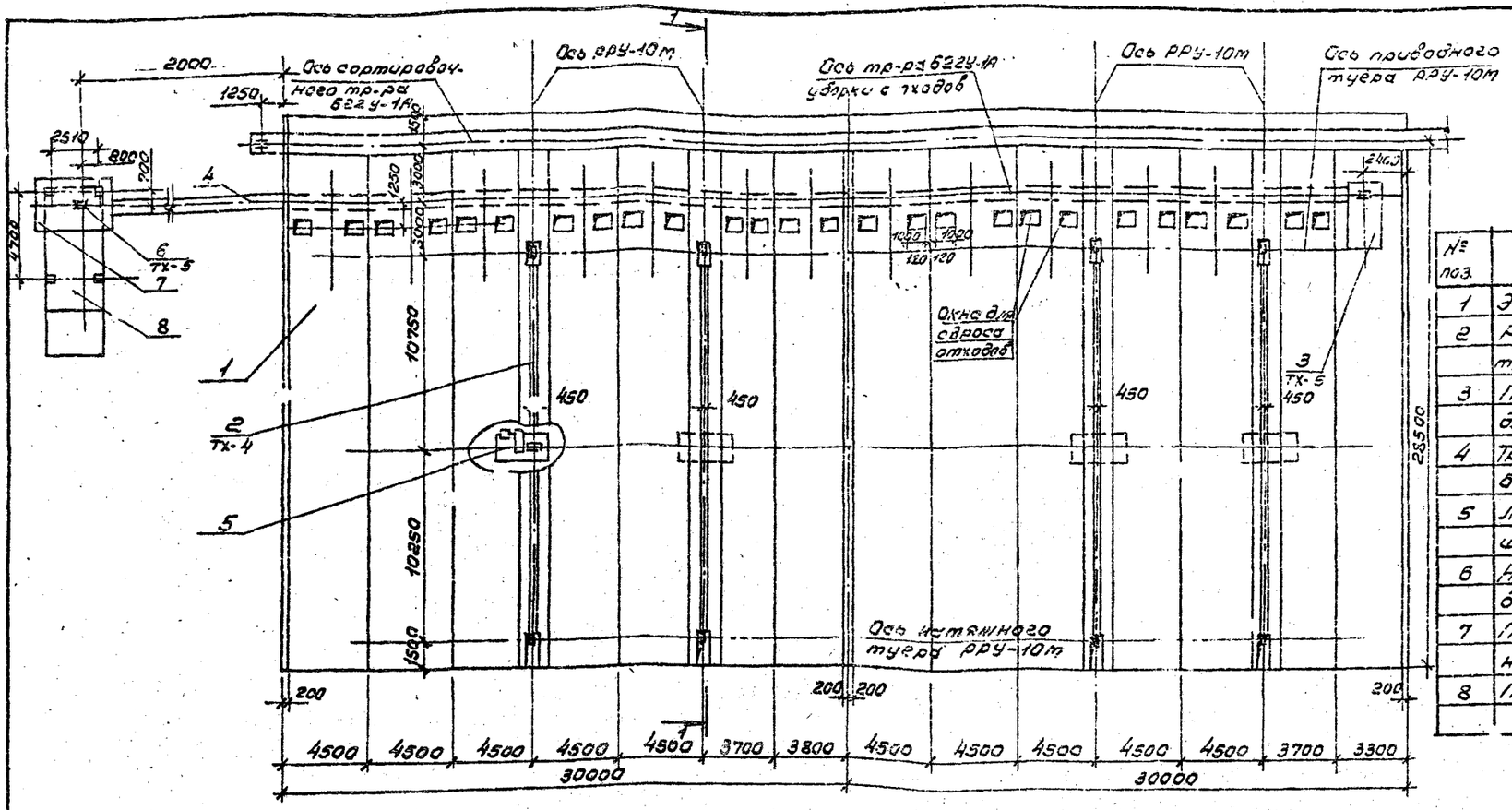

Экспликация

№ поз.	Наименование	Кол-во	Примечание
1	Эстакада для разделки хлыстов	2	
2	Разгрузочно-растаскивающее устройство РРУ-10т	2	Тх-4
3	Приводная станция транспортера для уборки отходов Б22У-1А	1	Тх-5
4	Транспортер для уборки отходов Б22У-1А	1	
5	Лебедка разгрузочно-растаскивающая ЛРР-1т	2	Переходное положение
6	Натяжная станция транспортера для уборки отходов	1	Тх-5
7	Площадка обслуживания натяжной станции	1	КД-12
8	Погрузчик скиповый ЛВ-175	1	Завод. Красноярск

1. Разница отметок верха эстакады и полотна дороги 1,2м принята для автомобиля МАЗ-509А. Для машин других марок данный размер меняется при привязке.
2. Конструкцию раскряжевочной эстакады, транспортера уборки отходов и фундаменты под оборудование см. строительные чертежи КЖ-17.
3. Спецификацию оборудования см. ТХ.СО.
4. Данный л. кот читать совместно с листами ТХ-4; ТХ-5.
5. Расчетная нагрузка на настил эстакады 312 кгс/м²

1-1

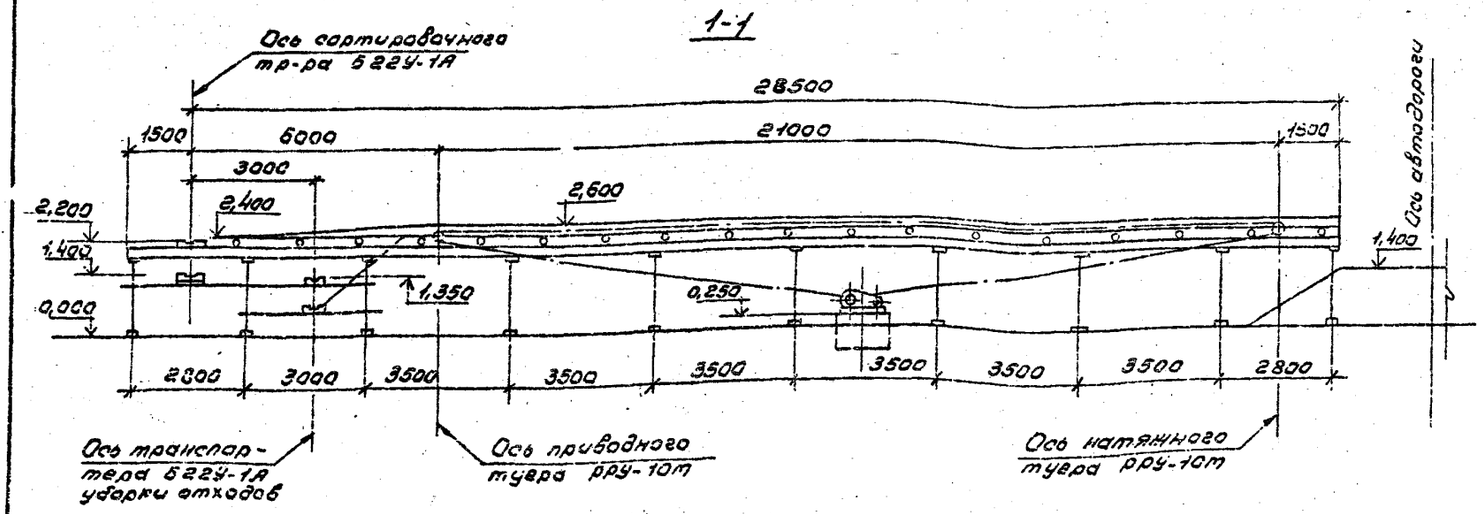

ГИП	Жорев			ТПР 411-1-0143.87 ТХ
Н.контр.	Березин			Нижний склад мощностью 50,0 тыс. м³ древесины в год
Нач.отд.	Рогачев			
Гл.спец.	Березина			
Рук.гр.	Бизяева		12.86	
Привязан	Стинн.	Усенко	12.86	Эстакада для разделки хлыстов размером 23,5×30 м (в железобетонных конструкциях) — Стадия: РП; Лист: 2; Листов:
Инв.№				Общемонтажный черт. План. Разрез. Разное исполнение. — СОЮЗГИПРОЛЕСХОЗ

Копировал

Альбом I

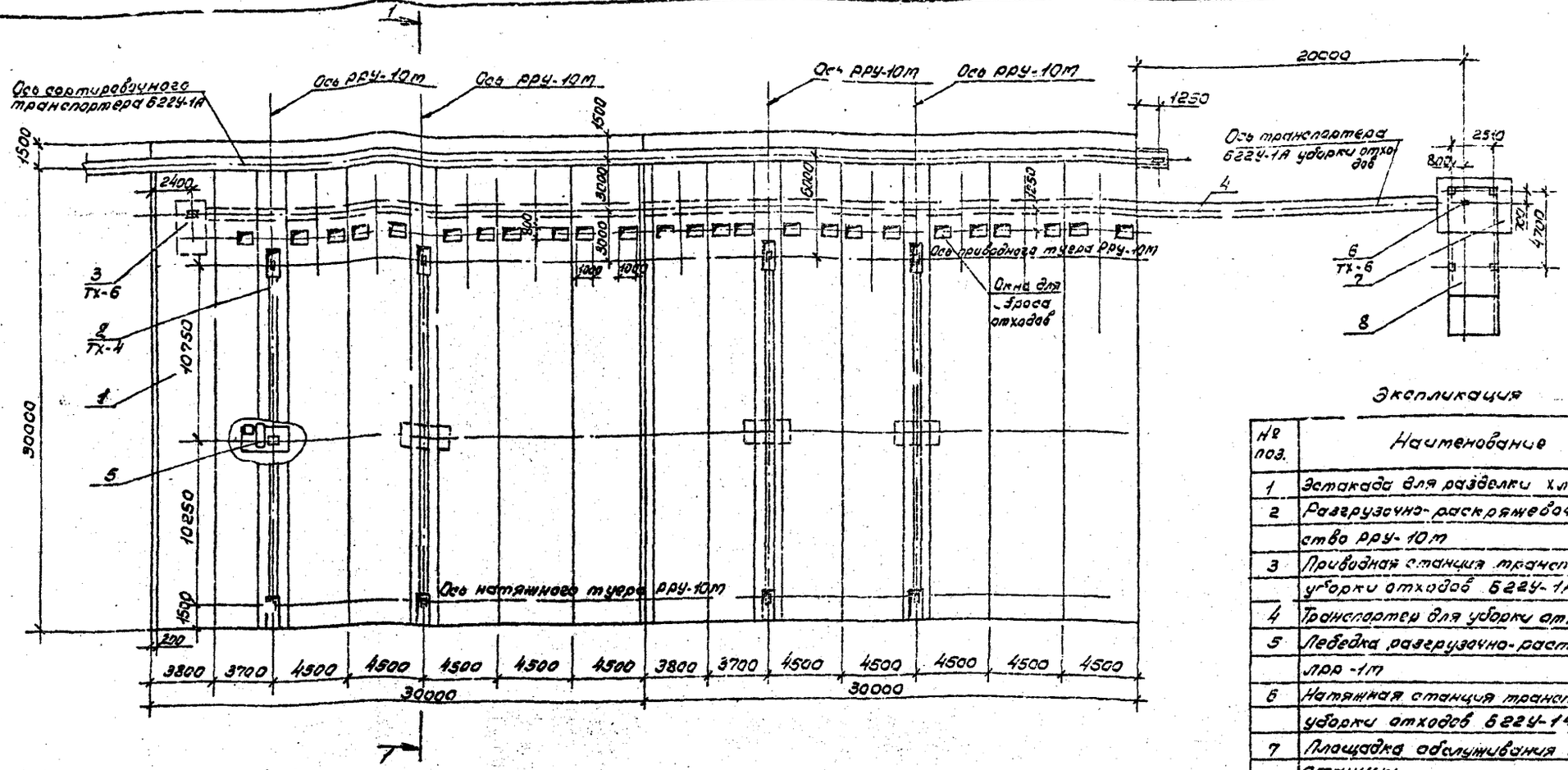

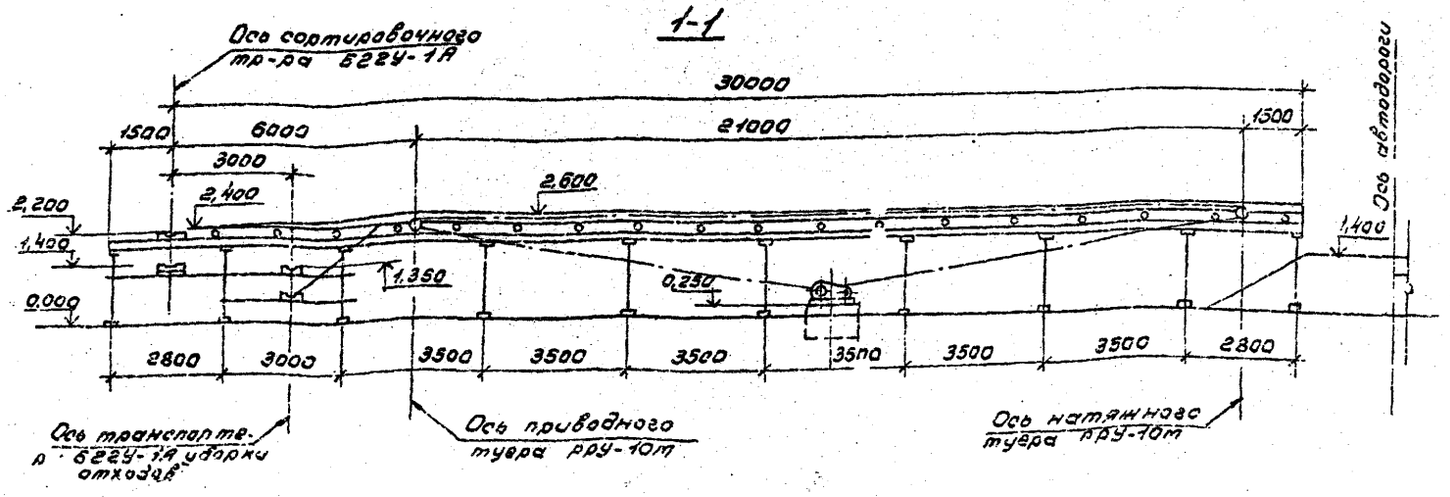

Экспликация

№ поз.	Наименование	Кол.	Примечание
1	Эстакада для разделки хлыстов	2	
2	Разгрузочно-раскряжевочное устройство РРУ-10т	2	ТХ-4
3	Приводная станция транспортера для уборки отходов БДЗУ-1А	1	ТХ-6
4	Транспортер для уборки отходов БДЗУ-1А	1	Кострогалки, сортировочный
5	Лебедка разгрузочно-растаскивающая ЛРР-1т	2	Грейферное грейферное
6	Натяжная станция транспортера для уборки отходов БДЗУ-1А	1	ТХ-5
7	Площадка обслуживания натяжной станции	1	КД-13
8	Погрузчик окиловый ЛВ-175	1	3-8. Кранами грузоп. суда

1. Разница отметок верха эстакады и полотна дороги 1,2т принята для автомобиля КАЗ-509А. Для машин других марок данный размер меняется при привязке.
2. Конструкции раскряжевочной эстакады, транспортера уборки отходов и фундаменты под оборудование см. строительные чертежи КЖ-5,7.
3. Спецификации оборудования см. ТХ.СО.
4. Данный лист читать с листами ТХ-4, ТХ-6.

ГИП	Жердев				ТПР 411-1-014.87 ТХ
Н.контр.	Березин			10.87	
Нач.отд.	Рогачев				Нижний склад мощностью 50тыс. м³ древесины в год
Гл.спец.	Березина				
Рук.гр.	Бизяева			10.87	Эстакада для разделки хлыстов размером 28,5×30м (с железобетонных конструкций)
Ст.инж.	Усачко			10.87	Общемонтажный чертеж. План. Разрез. Левое исполнение.

Стадия: РП; Лист: 3; Листов:

СОЮЗГИПРОЛЕСХОЗ

Привязан

Инв. №

Копировал

Формат А2

Альбом I

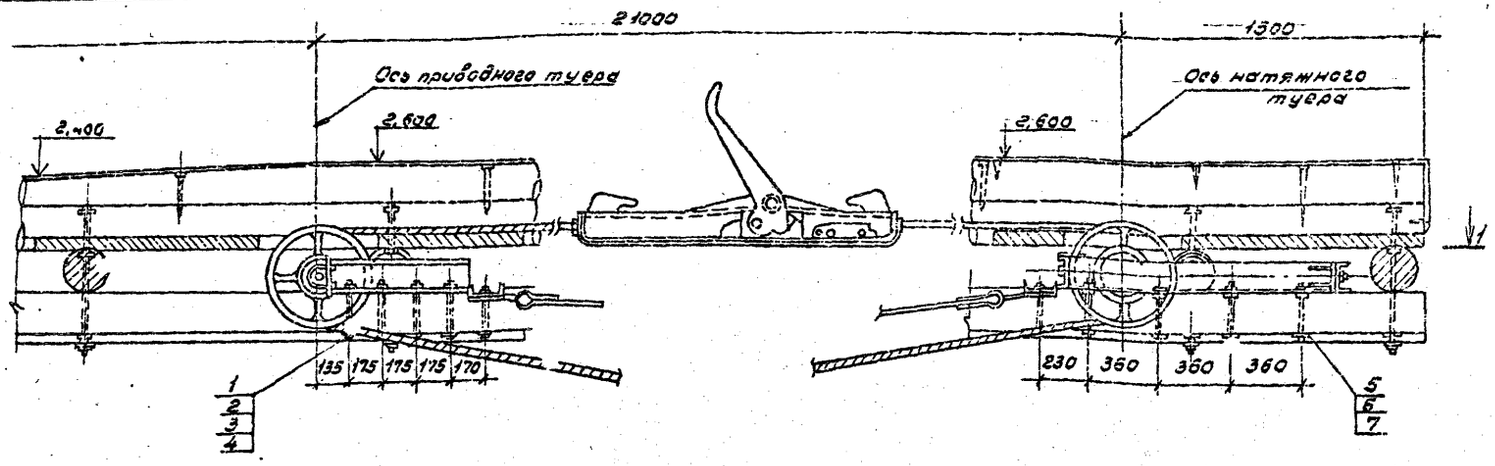

1-1

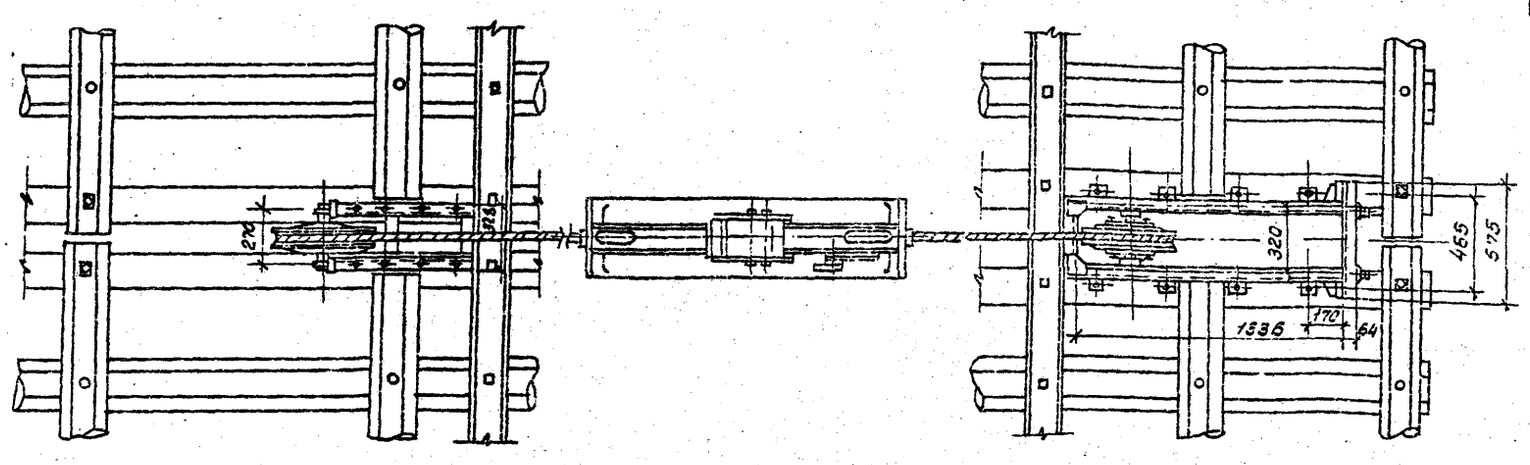

План размещения болтов для крепления приводного и натяжного туеров
М1:50

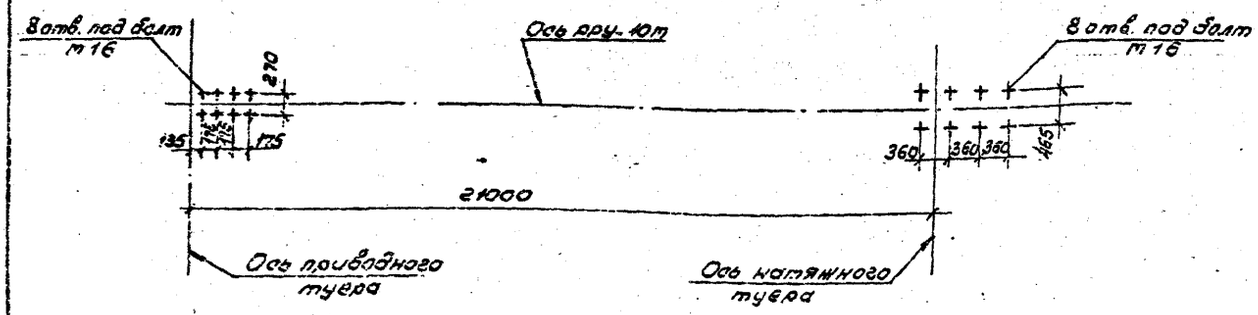

Спецификация

№ поз.	Наименование	Ед. изм.	Кол.	Материал марка, гост	Масса, кг ед.	Масса, кг общ.	Примечание
	Приводной туер						
1	Болт М16х200	шт.	8	Ст.3	0,34	2,72	ГОСТ 7798-70
2	Гайка М16.5.05	шт.	8	Ст.3	0,034	0,27	ГОСТ 5915-70
3	Шайба косая 16	шт.	8	Ст.3	0,03	0,24	ГОСТ 10906-78
4	Шайба 16.65Г.05	шт	8	65Г	0,011	0,088	ГОСТ 11371-78
	Натяжной туер						
5	Болт М16х200	шт.	8	Ст.3	0,34	2,72	ГОСТ 7798-70
6	Гайка М16.5.05	шт.	8	Ст.3	0,034	0,27	ГОСТ 5915-70
7	Шайба 16.65.05	шт.	8	65Г	0,011	0,088	ГОСТ 11371-78
	Итого					6,395	

1. Спецификация составлена на одну ветвь разгрузочно-растаскивающего устройства РРУ-10т. В комплект входят 2ве ветви.
2. Конструкцию крепления туеров см. строительную часть лист КД-9
3. Данный лист читать с листами ТХ-2, ТХ-3.

ГИП	Жердев			ТПР 411-1-014.87	ТХ
Н.контр.	Березин		10.87		
Нач.отд.	Рязанцев			Нижний склад мощностью 50,0 тыс. м3 довезены в год.	
Гл.спец.	Березина		10.87		
Рук.гр.	Бизяева		11.87	Эстакада для разгрузки лес. под подъемом 2а.5х30 (в железобетонных конструкциях)	Стадия: Р.П. / Лист: 4 / Листов:
Ст.инж.	Усенко		11.87		
Привязан				Приводной и натяжной туеры РРУ-10т. Установочный чертеж.	СОЮЗГИПРОЛЕСХОЗ
Инв.№					

Копировал Грицук

Формат А2

Альбом I

Натяжная станция

м 1:20

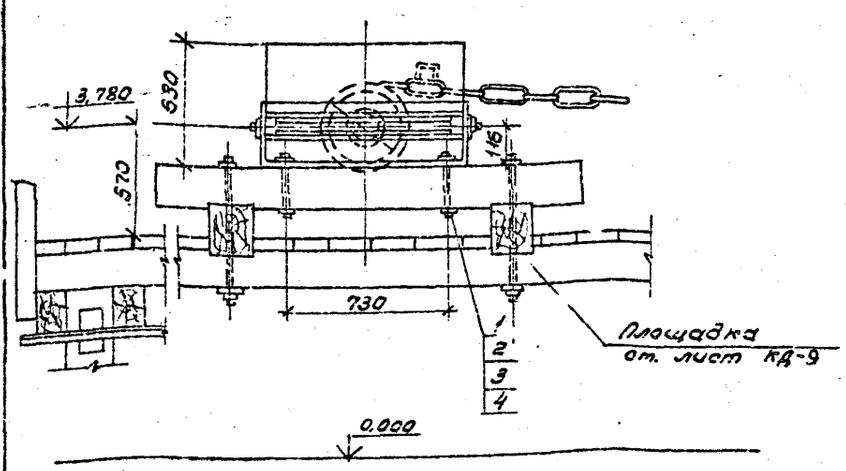

Приводная станция

1-1

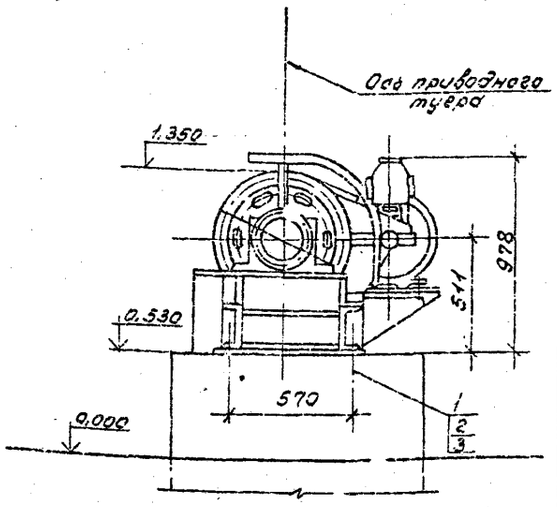

План размещения болтов крепления приводной и натяжной станций

м 1:50

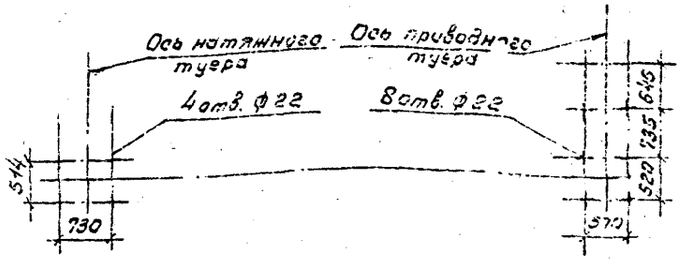

Спецификация

N поз	Наименование	Ед. изм.	Кол.	Материал, марка, тип	Масса, кг Ед.	Общ.	Примечан.
	Натяжная станция						
1	Болт М20×250	шт.	4	Ст. 3	0,67	2,68	ГОСТ 7798-70
2	Гайка М20.6.05	шт.	4	Ст. 3	0,063	0,252	ГОСТ 5915-70
3	Шайба 20.01.05	шт.	4	Ст 3	0,023	0,092	ГОСТ 11371-78
4	Шайба косая 20	шт.	4	Ст.3	0,055	0,35	ГОСТ 10906-78
	Приводная станция						
1	Болт М20×400. 02	шт.	8	Ст. 35	0,89	7,12	ГОСТ 7798-70
2	Гайка М20.6.05	шт.	8	Ст. 3	0,063	0,252	ГОСТ 5915-70
3	Шайба 20.01.05	шт.	8	Ст. 3	0,023	0,92	ГОСТ 11371-78
	Итого					11,82	

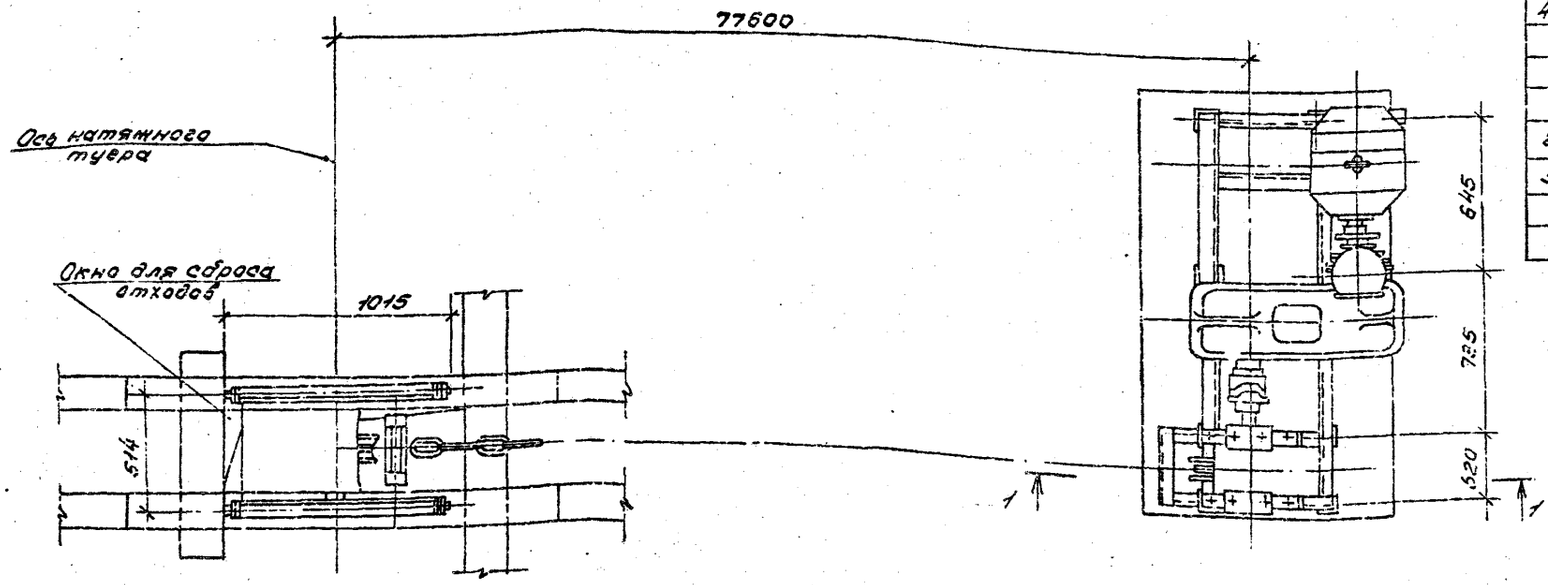

1. Конструкцию эстакад и транспортера, площадку для установки натяжной станции, фундаменты под приводную станцию и скип-ст. листы КД-10,12, КЖ-6,7.
2. Данный лист читать с листом ТХ-2.

ГИП	Жуков		10.87	ТПР 411-1-0143.87	ТХ
Инжен.	Березин		10.87	Нижний склад мощностью 50.0 тыс. м³ древесины в год.	
Инстр.	Розенкер				
Гл. спец.	Березина		10.87		
Рук. гр.	Бизяева		10.87		
Ст. инж.	Усенко		10.87	Эстакады для разгрузки хлыстов размером 22,5×30,0 м (8 нивелировательных конструкций)	Стадия: Р.П. Лист: 5 Листов:
Привязан				Приводная и натяжная станции транспортера для укладки отходов в 6225-1П. Правое исполнение.	СОЮЗГИПРОЛЕСХОЗ
Инв. N					

Копировал Фалина

Эстакада

Альбом № I

Приводная станция

1-1 м 1:20

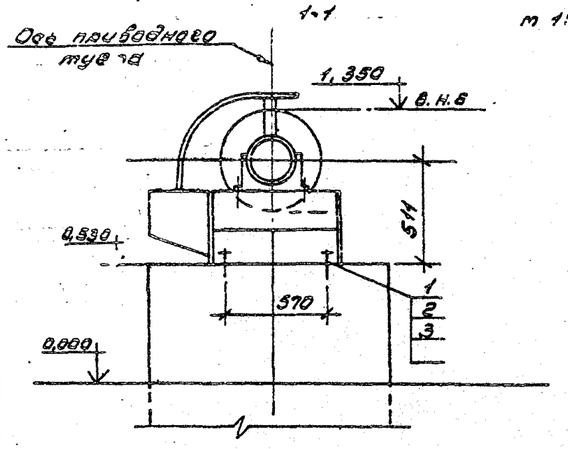

Натяжная станция

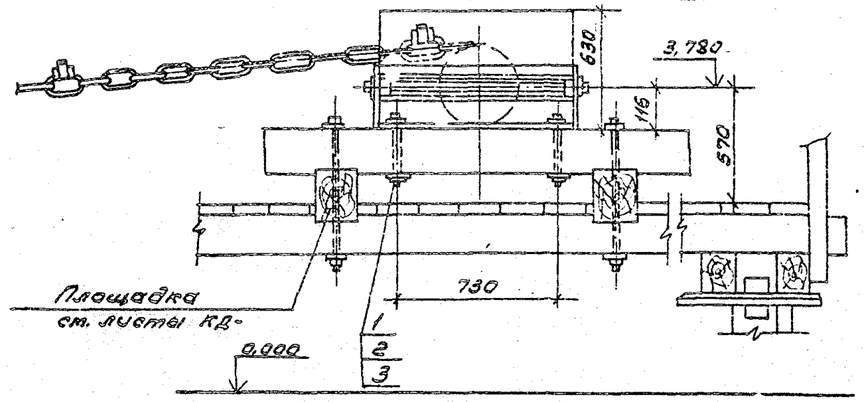

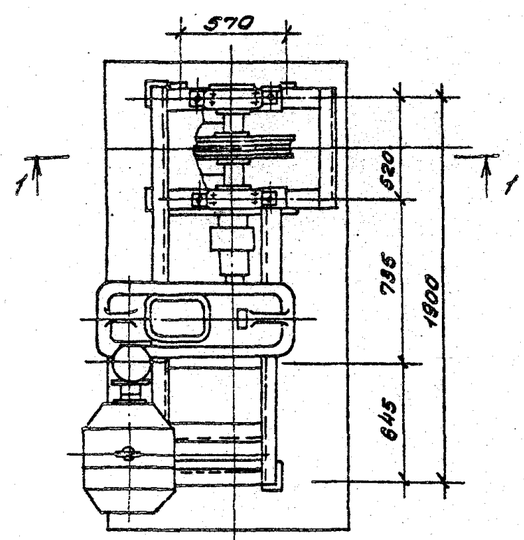

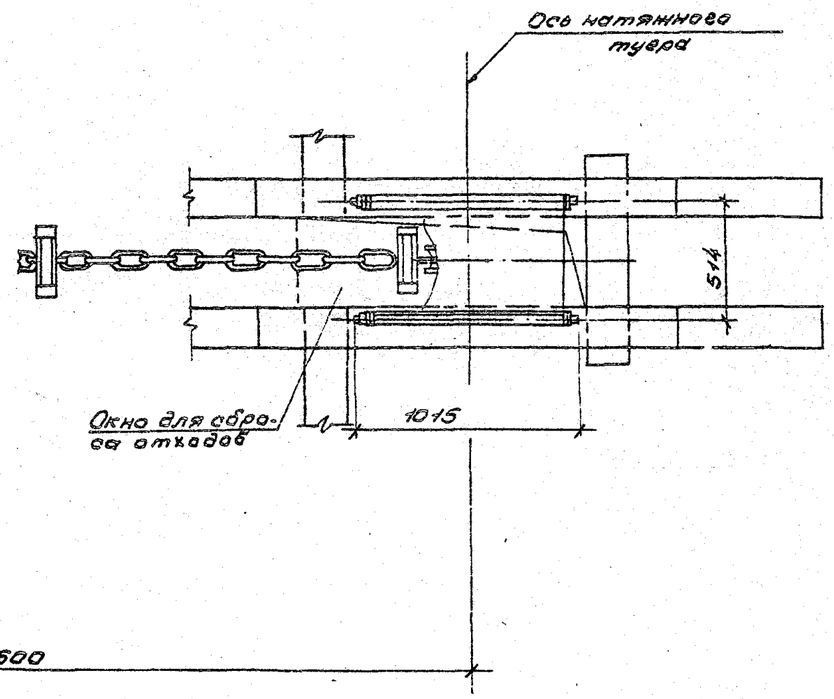

План размещения болтов крепления приводной и натяжной станций

м 1:50

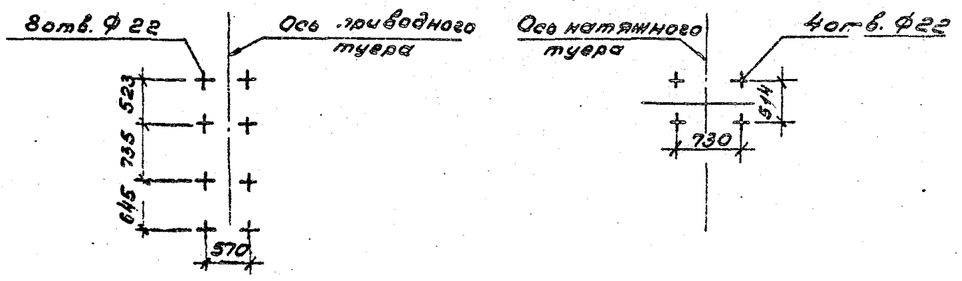

Спецификация

№ поз	Наименование	Ед. изм.	Кол.	Материал марка, тип	Масса, кг ед.	Масса, кг общ.	Примечание
	Натяжная станция						
1	Болт м20х250	шт.	4	Ст.3	0.67	2,68	ГОСТ 7798-70
2	Гайка м20.6.05	шт.	4	Ст.3	0,063	0,252	ГОСТ 5915-70
3	Шайба 20.01.05	шт.	4	Ст.3	0,023	0,092	ГОСТ 11371-78
4	Шайба косая 20	шт.	4	Ст.3	0,39	0,35	ГОСТ 10906-78
	Приводная станция						
1	Болт м20х400.02	шт.	8	Ст.35	0,89	7,12	ОСТ 22-412-70
2	Гай. д м20.5.05	шт.	8	Ст.3	0,063	0,504	ГОСТ 5915-70
3	Шайба 20.01.05	шт.	8	Ст.3	0,023	0,184	ГОСТ 11371-78
	Итого					11,182	

1. Конструкцию эстакады транспортера, площадку для установки натяжной станции, фундаменты под приводную станцию и скип - см. листы КД-11,13, КЖ-6,7
2. Данный лист читать с листом ТХ-3.

ГИП	Жердев			ТПР 411-1-0143.87	ТХ
Н.контр.	Березин		10.87		
Нач.отд.	Розачев				
Гл.спец.	Березина		10.87	Нижний склад мощностью 50,0 тыс. м³ древесины в год	
Рук.гр.	Бизяева		10.87		
Ст.инж.	Усенко		10.87	Эстакада для раздачи листов размером 28,5х27 м (в железобетонных конструкциях)	Стадия: РП; Лист: 6; Листов:
Привязан				Приводная и натяжная станции транспортера для уборки отходов 5229-1А левое исполнение	СОЮЗГИПРОЛЕСХОЗ
Инв. №					

Копировал

Формат А2

Альбом I

Ведомость рабочих чертежей основного комплекта КЖ (начало)

Лист	Наименование	Примечание
1	Общие данные	
2	Схема расположения элементов фундаментов под оборудование и под стойки эстакады. Правое исполнение	
3	Схема расположения элементов фундаментов под оборудование и под стойки эстакады. Левое исполнение	
4	Схема расположения элементов колонн и балок. Правое исполнение.	
5	Схема расположения элементов колонн и балок. Левое исполнение.	
6	Фундаменты ФОп. 1; Фп 1; Фп 2	
7	Фундамент ФОп 2	
8	Узлы 1, 2, 3	

Ведомость объемов сборных бетонных и железобетонных конструкций

	Наименование группы элементов конструкций	Код	Кол. $м^3$	Примечание
1	Фундаменты стакан.			
2	нового типа и башмаки	581200	74,88 / 31,44	
3	Колонны	582120	20,6 / 10,6	
4	Перемычки	582821	44,28 / 22,14	

Типовое проектное решение разработано в соответствии с действующими нормами и правилами и предусматривает мероприятия, обеспечивающие пожарную безопасность при эксплуатации сооружений

Главный инженер проекта Жердев

Ведомость спецификаций (начало)

Лист	Наименование	Примечание
2	Спецификация к схеме расположения фундаментов. Правое исполнение	
3	Спецификация к схеме расположения фундаментов. Левое исполнение	
4	Спецификация к схеме расположения колонн и балок. Правое исполнение.	
5	Спецификация к схеме расположения колонн и балок. Левое исполнение	

1. Рабочие чертежи КЖ разработаны на основании технологических заданий в соответствии с основными положениями на строительное проектирование СНиП 2.01.02-85
2. Проект выполнен в соответствии со СНиП 2.03.01-84 и СНиП 2.01.07-85
3. Условия строительства: сейсмичность района - не выше 6 баллов; территория - без подработки горными выработками; ветровая нагрузка 0,23 кПа; вес снегового покрова - 1,0 кПа; рельеф территории спокойный, грунтовые воды отсутствуют. Грунты в основаниях непучинистые, непросадочные со следующими нормативными характеристиками: $J_н = 0,49$ рад; $C^н = 2$ кПа; $E = 14,7$ МПа; $\gamma = 1,8$ т/м^3
4. Работы по монолитным железобетонным конструкциям производить с учетом указаний СНиП III-15-76.
5. Антикоррозийную защиту закладных деталей выполнять в соответствии со СНиП 2.03.11-85.
6. За относительную отметку 0,000 условно принята планировочная отметка пол площадки, что соответствует абсолютной отм. [ ]
7. В спецификации данные в числителе даны на две эстакады, в знаменателе - на одну эстакаду.
8. Состав антикоррозионного покрытия:

грунт ГФ-021 ГОСТ 25129-82

эмаль ПФ-115 ГОСТ 6465-76.*

Грунт и эмаль наносятся в два слоя каждый.

Ведомость ссылочных и прилагаемых документов

Обозначение	Наименование	Примечание
	Ссылочные документы	
ГОСТ 24022-80	Фундаменты железобетонные сборные под колонны сельскохозяйственных зданий	
1.823.1-2 вып. 0-1, 1, 2	Колонны железобетонные для сельскохозяйственных производственных зданий	
1.038.1-1 вып. 12	Перемычки железобетонные для зданий с кирпичными стенами	
1.400-6/76 вып. 1	Унифицированные закладные детали сборных железобетонных конструкций зданий промышленных предприятий	
	Прилагаемые документы	
Альбом КЖ	Чертежи строительных изделий	
Альбом вып. КЖ, КД	Ведомости потребности в материалах	

Инв. №				Привязан
ГИП	Жердев			
Н. контр.	Воронков			ТПР 411-1-014.87 КЖ
Нач. отд.	Розанцев			
Гл. спец.	Богаевна			Нижний склад мощностью 50 тыс. $м^3$ древесины в год
Рук. гр.	Новостер			
Ст. инж.	Черкасова			Эстакада для разделки и сортировки леса. 28,5×30,0 м (в железобетонных конструкциях)
				Общие данные

Стадия	Лист	Листов
РП	1	8

СОЮЗГИПРОЛЕСХОЗ

Копировал Ткачева

Формат А2

Альбом I

Схема расположения элементов фундаментов под оборудование и под стойки эстакады

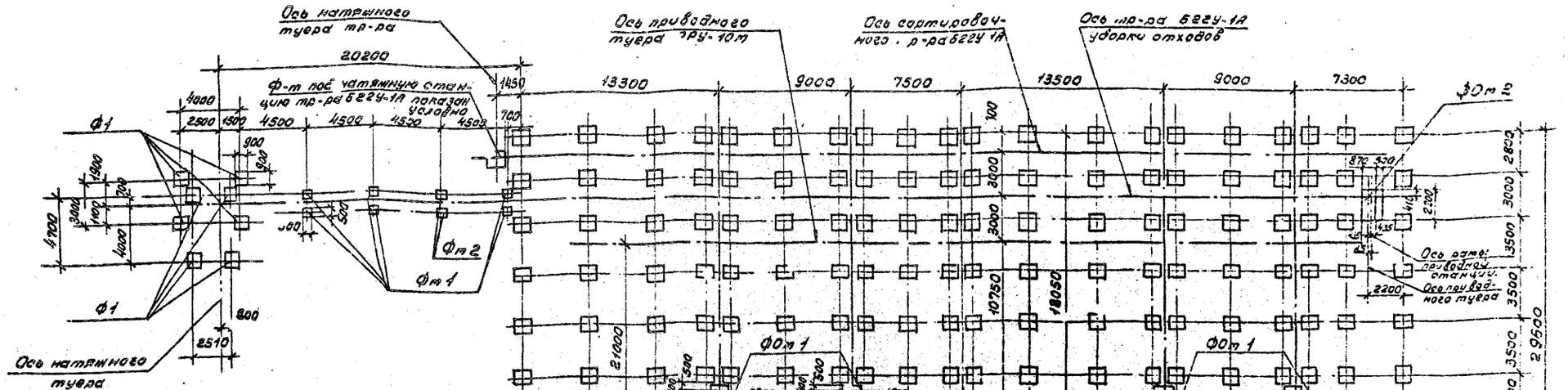

Спецификация к схеме расположения фундаментов

Марка поз.	Обозначение	Наименование	Кол.	Масса ед. кг	Примечание
Ф1	ГОСТ 24022-80	1Ф9.9-1	208/108	900	
Фт1	КЖ-6	Фт1	6		
Фт2	КЖ-6	Фт2	2		
ФОт1	КЖ-6	ФОт1	4/2		
ФОт2	КЖ-7	ФОт2	1		

1. Фундаменты запроектированы для природных условий, характеризуемых следующими данными: рельеф территории спокойный, расчетная зимняя температура воздуха -30°С, грунты в основании фундаментов непучинистые, непросадочные со следующими характеристиками: $\varphi_н = 24$ град; $C_н = 2$ кПа; $E = 14,7$ мпа; $\rho = 1,8$ т/м³. Грунтовые воды отсутствуют.
2. За относительную отметку 0,000 принята планировочная отметка пол площадки, что соответствует абсолютной отм.
3. Фундаменты под стойки площадки приняты сборные железобетонные, под оборудование - монолитные бетонные из бетона класса В7,5.
4. Разбивку колодцев для фундаментных болтов уточнить по технологическому оборудованию до бетонирования фундаментов.
5. Грунт под подошвой фундаментов тщательно уплотнить.
6. Поверхности фундаментов, соприкасающиеся с грунтом обмазать горячим битумом за 2 раза.
7. Все незамаркированные фундаменты марки Ф1.
8. Данный лист читать с листом КЖ-6,7.
9. В спецификации данные в числителе даны на две эстакады, в знаменателе - на одну эстакаду.

ГИП	Жердев		
Н.контр.	Воронков		
Нач.отд.	Рогачев		
Гл.спец.	Богданко		
Рук.гр.	Налевская		
Ст.инж.	Чернокова		

Привязан

Инв.№

ТПР 411-1-0143.87 КЖ

Нижний склад мощностью 50 тыс. м³ древесины в год

Эстакада для разделки хлыстов размером 28,5х30 м (в железобетонных конструкциях)

Стадия	Лист	Листов
Р	2	

Схема расположения элементов фундаментов под оборудование и под стойки эстакады

СОЮЗГИПРОЛЕСХОЗ

Согласовано		
Гл.инж. ТХ	Шилова	

Копировал Жердев

Формат А2

Схема расположения элементов фундаментов под оборудование и под стойки эстакады

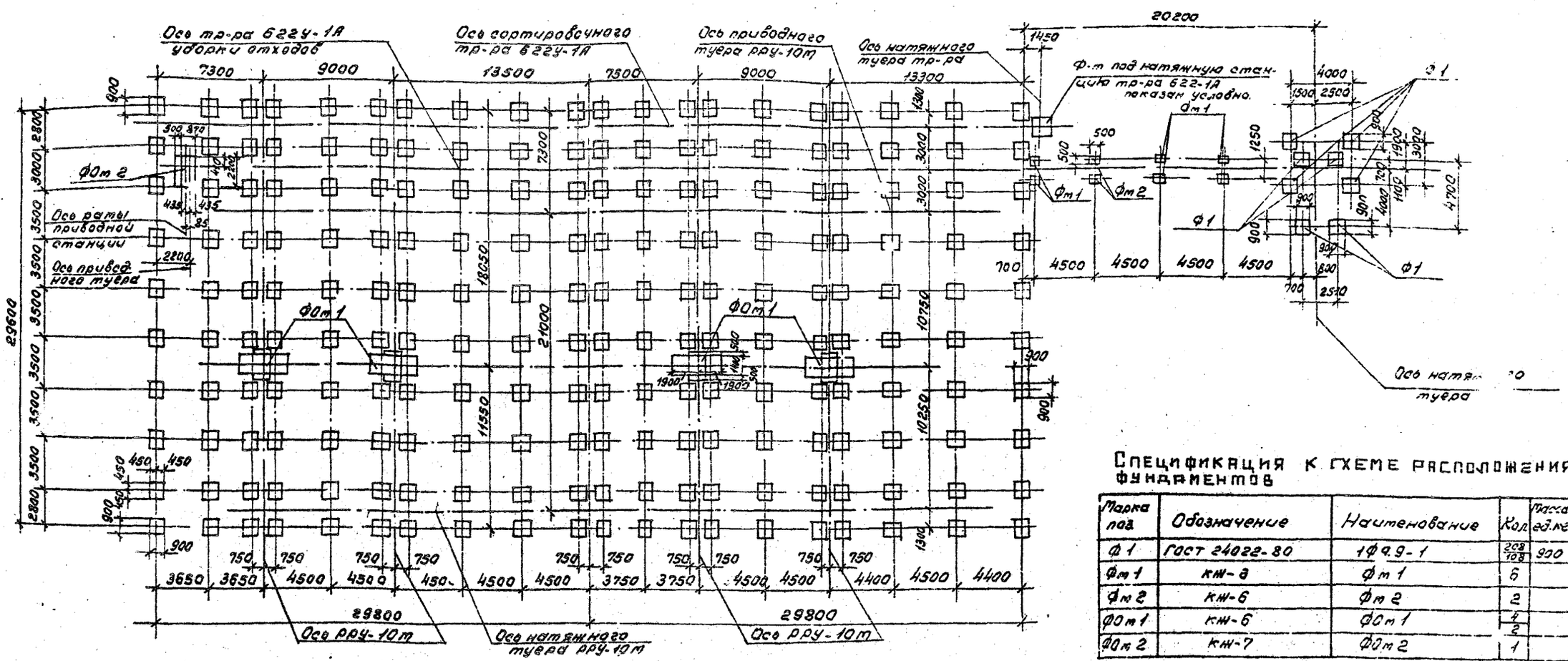

Спецификация к схеме расположения фундаментов

Марка поз	Обозначение	Наименование	Кол.	Масса ед.кг	Примечание
Ф 1	ГОСТ 24022-80	1Ф9.9-1	208/108	900	
Фт 1	КЖ-6	Фт 1	6		
Фт 2	КЖ-6	Фт 2	2		
Ф0т 1	КЖ-6	Ф0т 1	4/2		
Ф0т 2	КЖ-7	Ф0т 2	1		

1. Фундаменты запроектированы для природных условий, характеризуемых следующими данными: рельеф территории спокойный, расчетная зимняя температура воздуха −30°С, грунты в основании фундаментов непучинистые, непросадочные, со следующими характеристиками: $\varphi_н = 0{,}49$ рад; $C^{н} = 2$ т/м²; $E = 14{,}7$ МПа; $\gamma = 1{,}8$ т/м³. Грун. воды отсутствуют.
2. За относительную отметку 0,000 принята планировочная отметка пол площадки, что соответствует абсолютной отметке [ ]
3. Фундаменты под стойки площадки приняты сборные железобетонные, под оборудование - монолитные бетонные из бетона марки 100.
4. Разбивку колодцев для фундаментных болтов уточнить по технологическому оборудованию до бетонирования фундаментов.
5. Грунт под подошвой фундаментов тщательно уплотнить.
6. Поверхности фундаментов, соприкасающиеся с грунтом обмазать горячим битумом за 2 раза.
7. Все незамаркированные фундаменты марки Ф1.
8. Данный лист читать с листом КЖ-6;7.
9. В спецификации данные в числителе даны на две эстакады, в знаменателе - на одну эстакаду.

ГИП	Жердев		ТПР 411-1-0143.87 КЖ
Н.контр.	Воронков		Нижний склад мощностью 50 тыс м³ древесины в год
Нач.отд.	Рогачев		
Гл.спец.	Бондаренко		Эстакада для раздачи хлыстов размером 12,5х30,0м (в железобетонных конструкциях) — Стадия: Р; Лист: 3; Листов:
Рук.гр.	Нальская		
Гл.инж.	Черкасова		Схема расположения фундаментов под оборудование и под стойки эстакады. Рабочие чертежи — СОЮЗГИПРОЛЕСХОЗ

Привязан

Инв. №

Согласовано: Рук.ер. ТХ Бизяева 1981

Копировал

Формат А2

Альбом I

Схема расположения элементов колонн и балок

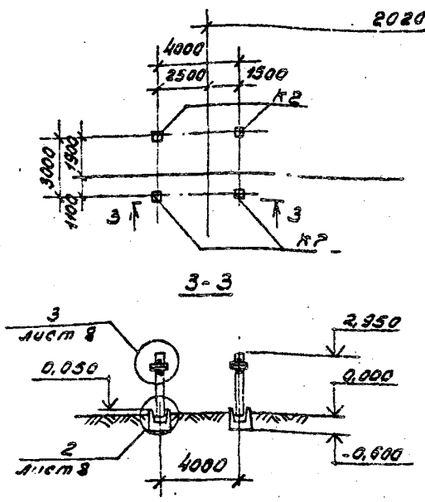

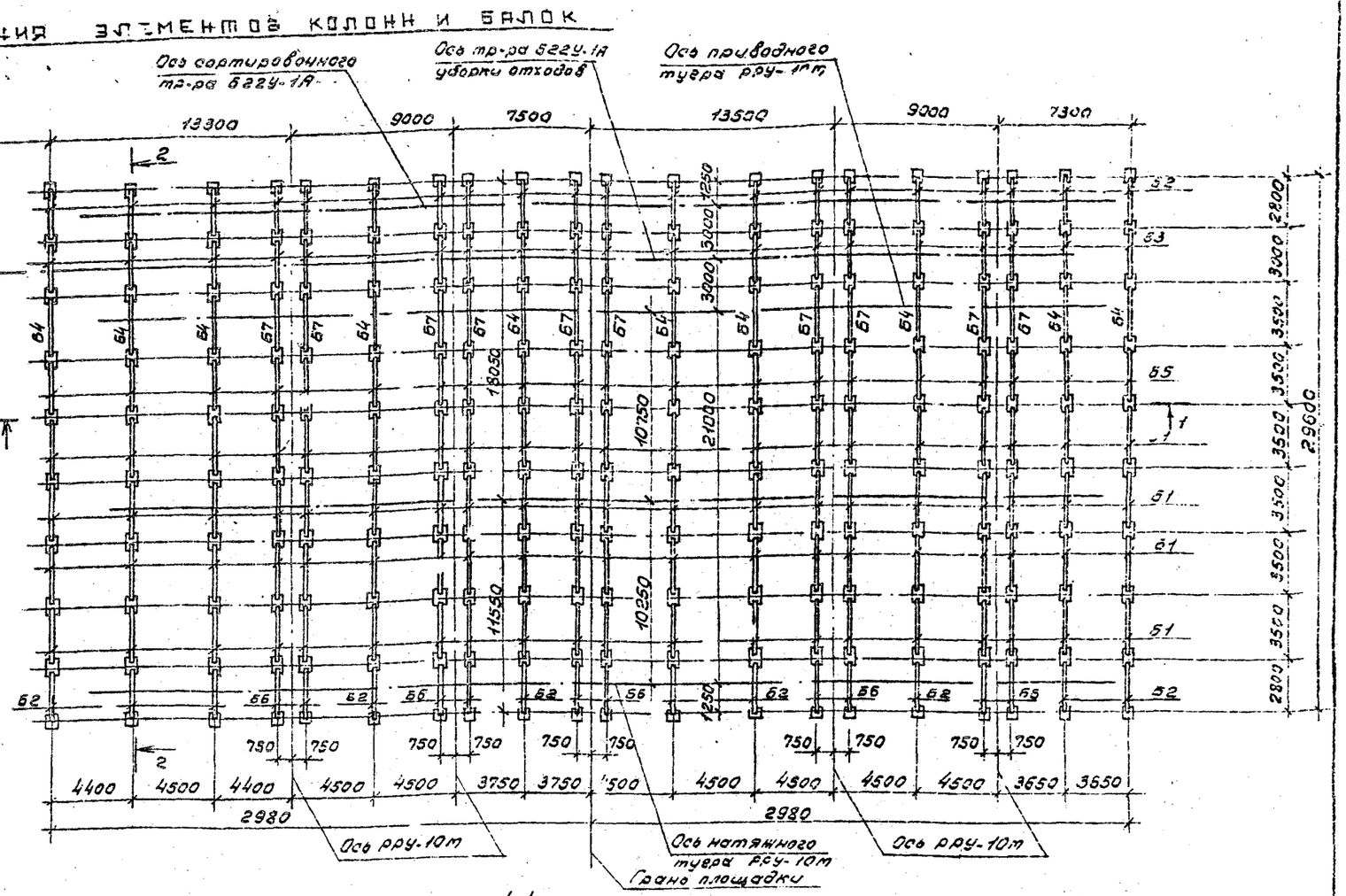

1-1

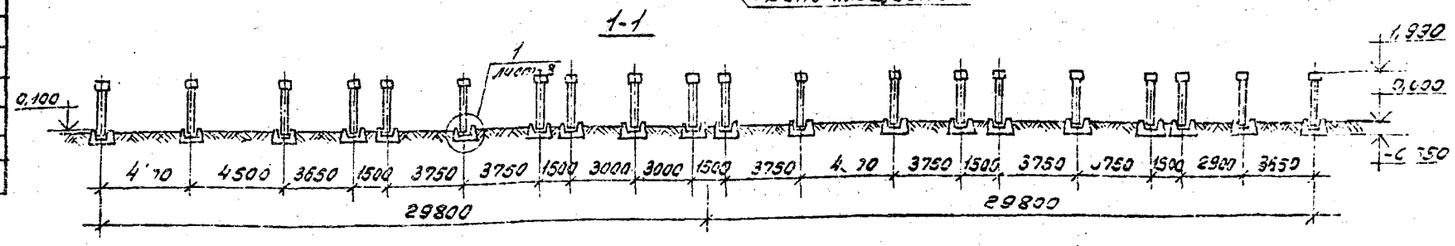

2-2

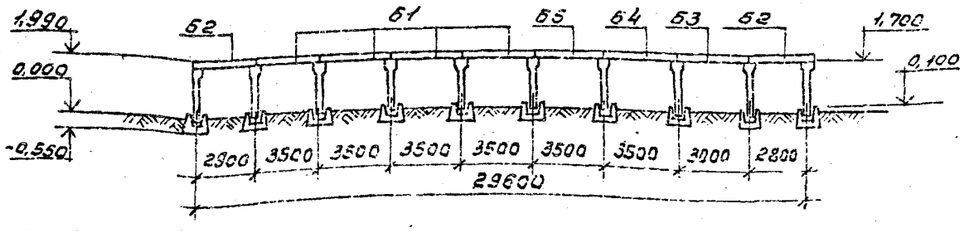

Спецификация к схеме расположения колонн и балок

Марка поз.	Обозначение	Наименование	Кол.	Масса ед. кг	Примечание
		Колонны			
К1	1.823.1-2 вып.1 КЖИ-2000	2К33.2-1а	200 100	380,0	
К2	1.823.1-2 вып.1 КЖИ-3000	1К33.2-1а	4	330,0	
		Балки			
Б1	1.038.1-1 вып.12 КЖИ-1000	6ПБ35-37а	80		
Б2	1.038.1-1 вып.12 КЖИ-1000	6ПБ35-37д	40 30		
Б3	" КЖИ-1000	6ПБ35-37е	15 20		
Б4	" КЖИ-1000	6ПБ35-37д	10 10		
Б5	" КЖИ-1000	6ПБ35-37в	5 20		
Б5	" КЖИ-1000	6ПБ35-37ж	10 10		
Б7	" КЖИ-1000	6ПБ35-37г	5 10		
			5		

1. Все незаматкированные колонны К1.
2. В спецификации данные в числителе даны на две затакады, в знаменателе - на одну затакаду.

ГИП	Жердев		ТПР 411-1-014387	КЖ
Н.контр.	Баронков		Нижний склад мощностью 50 тыс. м³ древесины в год	
Нач.отд.	Рогачев			
Гл.спец.	Богаенко			
Рук.гр.	Налоская		Затакада для разделки хлыстов размером 22,5×30,0 м. (в ж/б монолитных конструкциях)	Стадия: Р; Лист: 4; Листов:
Ст.инж.	Чернокова		Схема расположения элементов колонн и балок. Правое исполнение	СОЮЗГИПРОЛЕСХОЗ

Привязан

Инв. №

Копировал

Формат А2

Альбом I

Схема расположения элементов колонн и балок

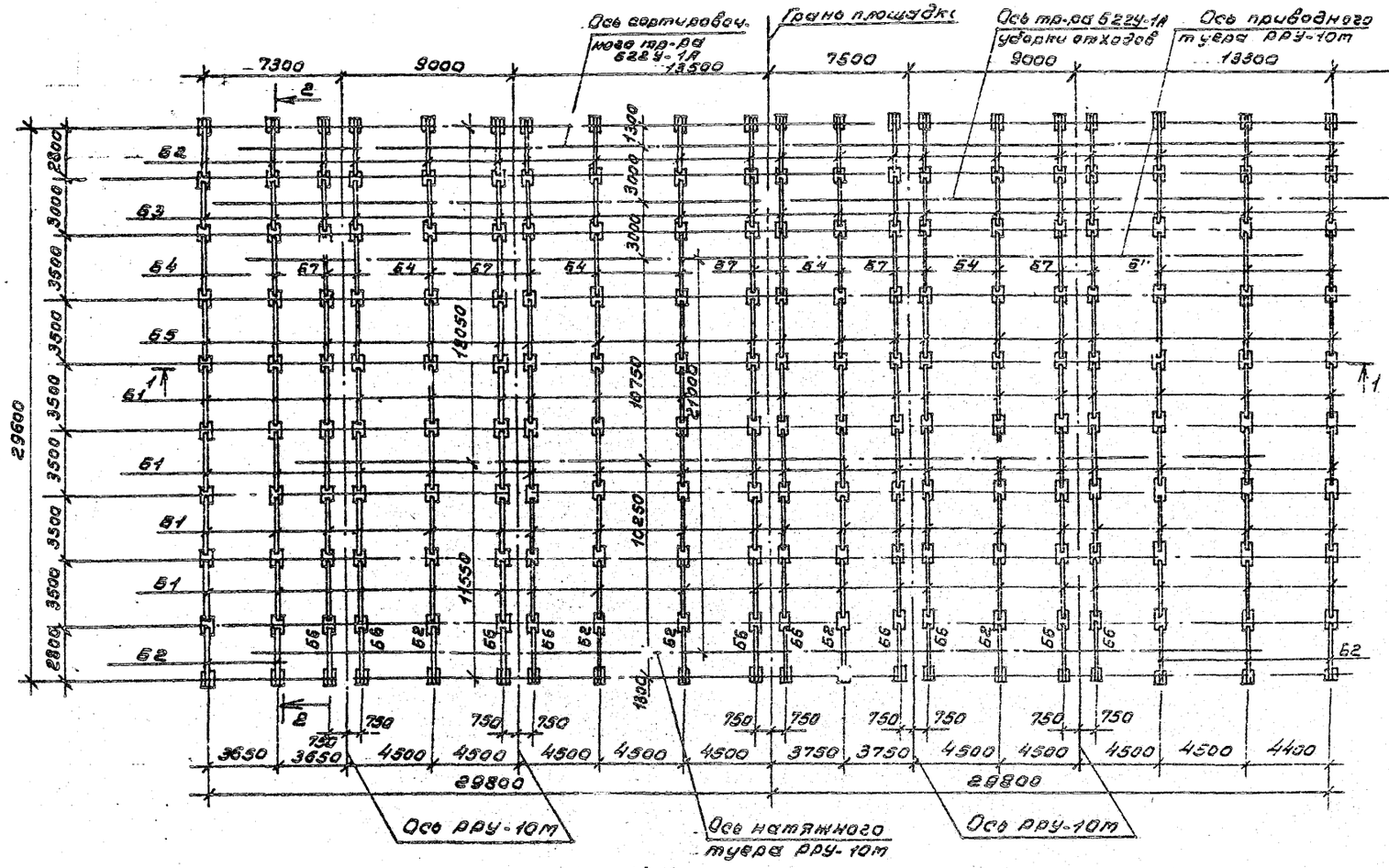

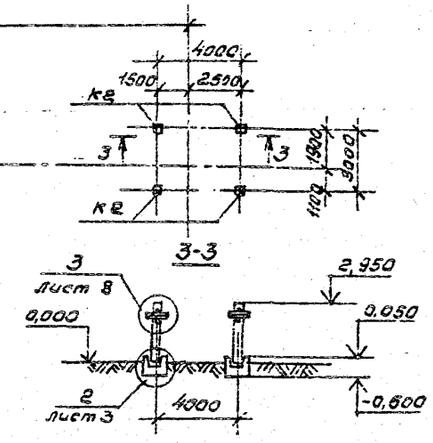

1-1

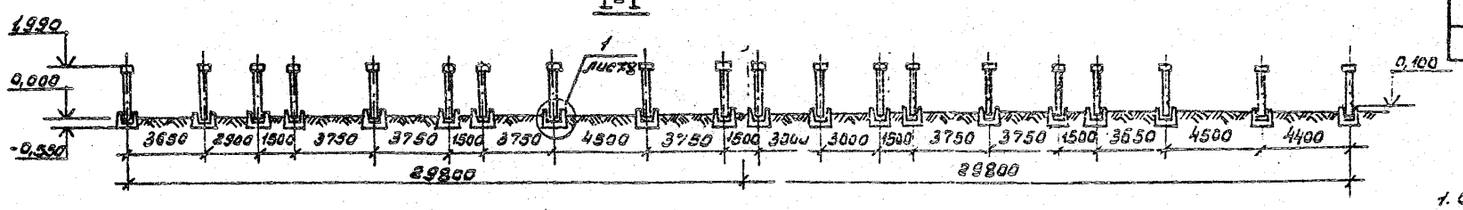

2-2

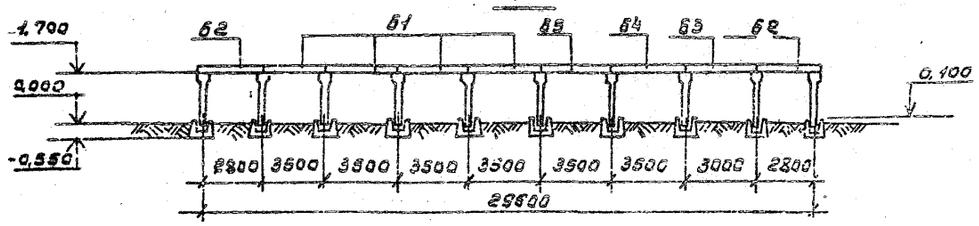

Спецификация к схеме расположения колонн и балок

Марка поз.	Обозначение	Наименование	Кол.	Масса ед. кг	Примечание
		Колонны			
К1	1.823.1-2 вып.1. КНИ-2000	◁К33.2-1а	200/400	380,0	
К2	1.823.1-2 вып.1. КНИ-3000	1К33.2.1а	4	330,0	
		Балки			
Б1	1.038.1-1 вып.12 КНИ-1000	6ПБ35-37а	80		
Б2	1.038.1-1 вып.12 КНИ-1000	6ПБ35-37д	40/80		
Б3	" КНИ-1000	6ПБ35-37в	15/20		
Б4	" КНИ-1000	6ПБ35-37д	10/10		
Б5	" КНИ-1000	6ПБ35-37в	10/5		
Б6	" КНИ-1000	6ПБ35-37ж	20/10		
Б7	" КНИ-1000	6ПБ35-37ж	10/5		
			10/5		

1. Все незамаркированные колонны К1.
2. В спецификации данные в числителе даны на две эстакады, в знаменателе - на одну эстакаду.

Привязан	ГИП	Жерзев		ТПР 411-1-0143.87 КЖ1
	Н.контр.	Воронков		
	Нач.отд.	Рогачев		Нижний склад мощностью 50 тыс. м3 древесины в год
	Гл.спец.	Богаенко		
	Рук.гр.	Колесная		
	Ст.инж.	Черкасов		Эстакада для разделки хлыстов размером 28,5х30,0м (в железобетонных конструкциях) — Стадия Р, Лист 5, Листов
				Схема расположения элементов колонн и балок. Левое исполнение. — Союзгипролесхоз
Инв.№				

Копировал Фомин

Формат А2

Альбом I

Фм1

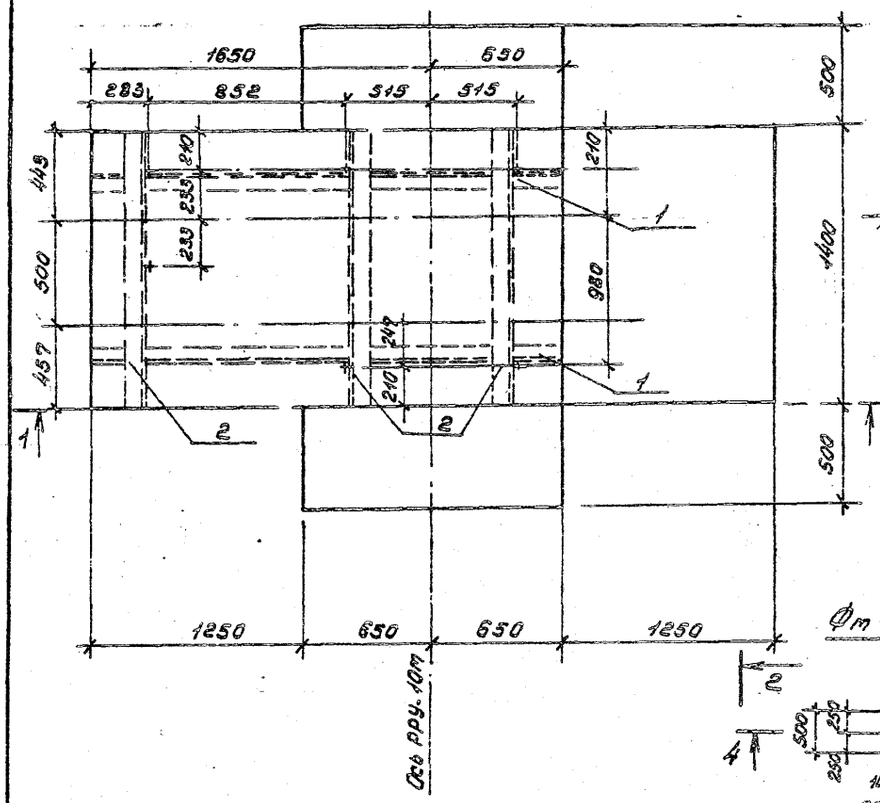

2-2

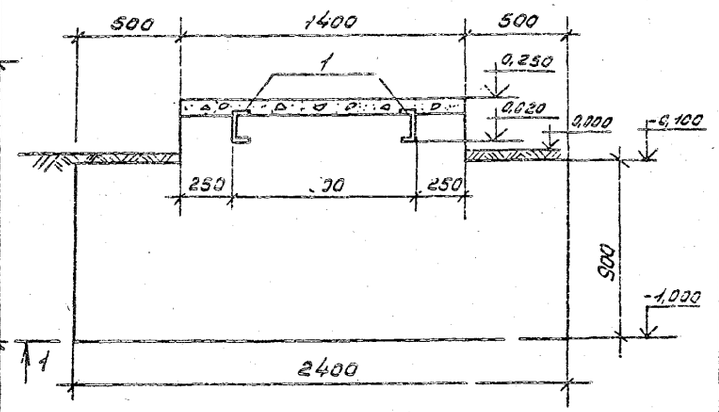

Фм1 Фм2

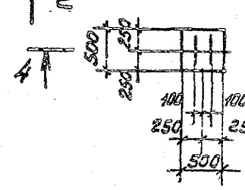

4-4

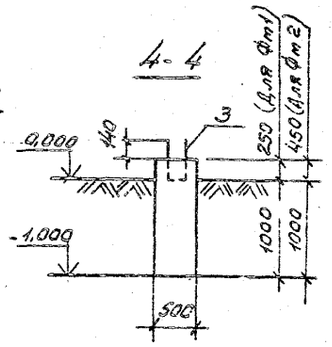

1-1

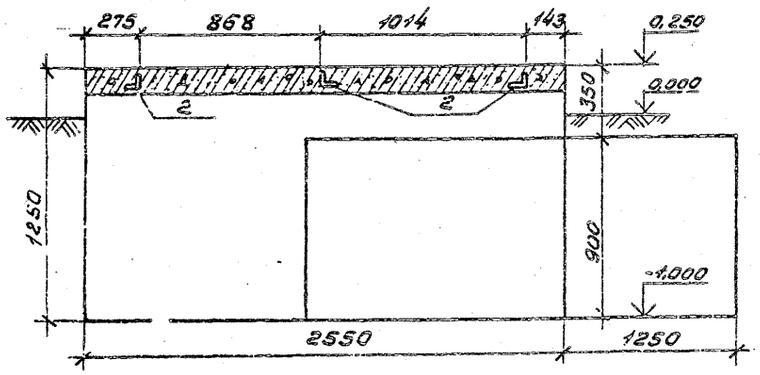

Поз. 3

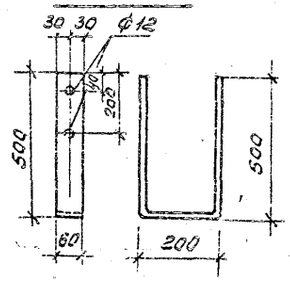

Спецификация фундаментов

Формат	Зона	Поз.	Обозначение	Наименование	Кол.	Примечание
			КЖ-6	Фм1		
				Детали		
		1		С16 ГОСТ 8240-72*		
				ℓ=2300	2	65,5 кг
		2		L 100×63×6 ГОСТ 8510-72*		
				ℓ=1400	3	39,0 кг
				Материалы		
				Бетон класса В 12,5	6,2	м³
			КЖ-6	Фм1		
				Детали		
		3		-60×6 ГОСТ 103-76*		
				ℓ=1200	1	3,4 кг
				Материалы		
				Бетон класса В 7,5	0,31	м³
			КЖ-6	Фм2		
				Детали		
		3		-60×6 ГОСТ 103-76*		
				ℓ=1200	1	3,4 кг
				Материалы		
				Бетон класса В 7,5	0,36	м³

1. Схемы расположения элементов фундаментов см. листы КЖ-2, КЖ-3.
2. Отметка нуля является условной и соответствует планировочной отметке промплощадки.
3. К выступающим полкам закладных швеллеров (поз. 1) привариваются монтажные уголки (поз. 2) (катет 5), к которым в свою очередь привариваются болты в соответствии со схемой размещения отверстий на раме оборудования; затем производится подбетонка фундамента до проектной отметки.

Гип	Нердев			ТПР 411-1-0143.87 КЖ
Н.контр.	Воронков			
Нач.отд.	Розачев			Нижний склад мощностью 50 тыс. м³ древесины в год
Гл.спец.	Богаденко			
Рук.гр.	Надоская			
Техник	Прачечко		1987	Заглубка для разделки хлыстов размером 28,8×30,0 м (в надвязке с монтажными конструкциями) — Стадия: Р; Лист: 6; Листов:
				Фундаменты ФОм1; Фм1; Фм2.
				СОЮЗГИПРОЛЕСДОР

Привязан

Инв. №

Согласовано
Рук. гр. ТХ
Ковальский 1987

Копировал Пискунов

Формат А2

Альбом I

ФОт 2

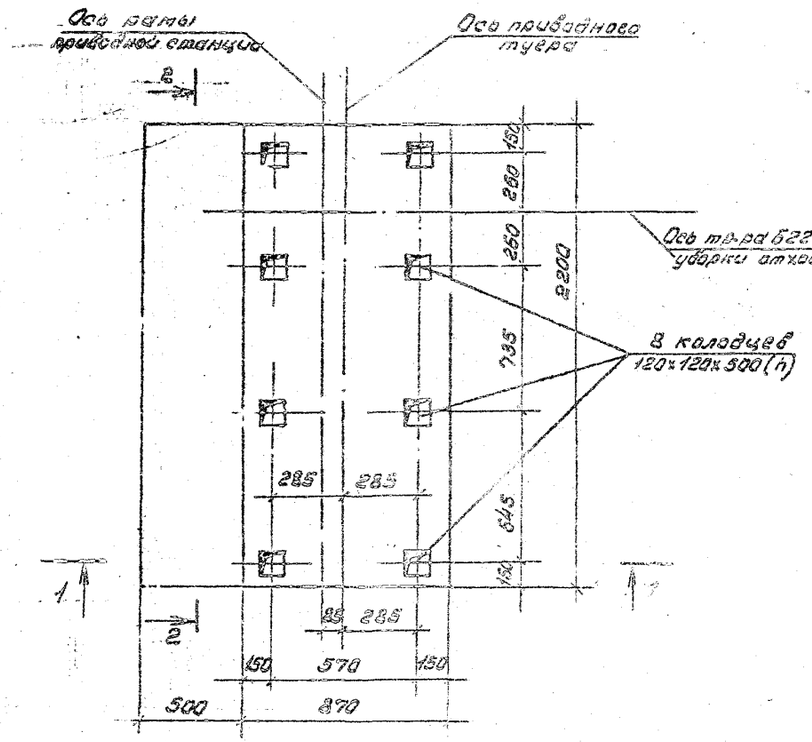

2-2

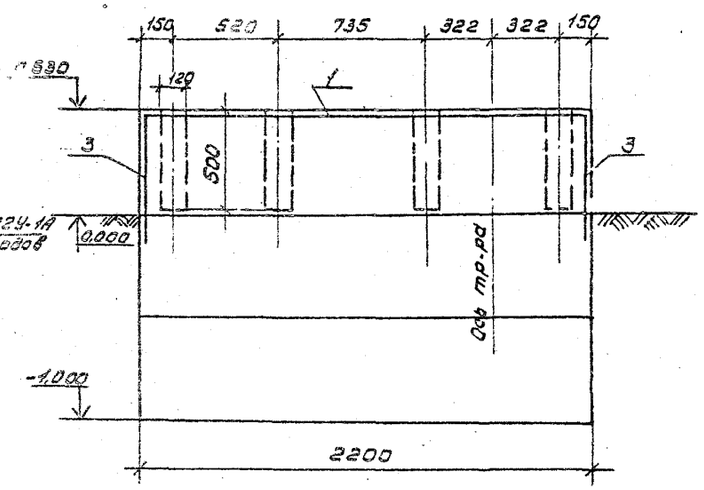

1-1

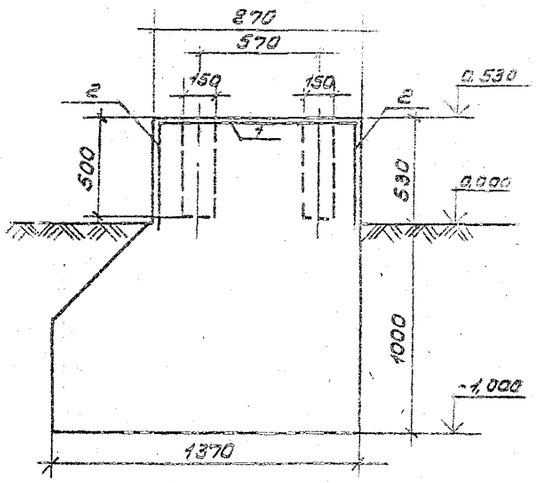

Спецификация фундаментов

Формат	Зона	Поз.	Обозначение	Наименование	Кол.	Приме-чание
			КЖ-7	ФОт 2		
				Детали		
		1		Сетка рулон ТУ 14-4-1190-83 / ГОСТ 8478-81 100/100/8/8 2300×8150	1	43,02 кг
		2		" 100/100/8/8 2300×950	2	19 кг
		3		" 100/100/8/8 2300/2×950	2	9,5 кг
				Материалы		
				Бетон класса В7,5	3,76	$м^3$

Ведомость стали на один элемент, кг

Марка элемента	Арматурные изделия					Всего
	Арматурная проволока					
	ГОСТ 8478-81					
	Класса А III					
	Ø 8		Итого			
ФОт 2	100,02		100,02			100,02

1. Схемы расположения элементов фундаментов см. листы КЖ-2, КЖ-3.

Согласовано
Рук. ц. ТК Шляева 1987

ГИП	Жердев			ТПР 411-1-0143.87	КЖ
Н. контр.	Воронков				
Нач. отд.	Рогачев			Нижний склад мощностью 30 тыс. $м^3$ древесины в год	
Гл. спец.	Богаенко				
Рук. гр.	Налоцкая				
Техник	Проценко		1987	Эстакада для разделки хлыстов размером 29,5×30,0 м (в железобетонных конструкциях)	Стадия: Р; Лист: 7; Листов:
Привязан				Фундаменты ФОт 2; ФОт 3.	Союзгипролесхоз
Инв. №					

Копировал Шевцов

Формат А2

Альбом I

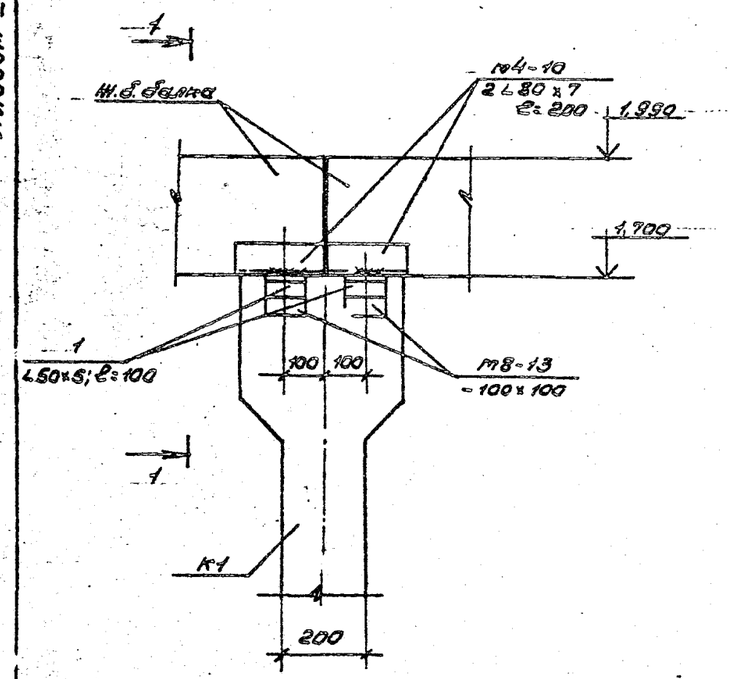

1

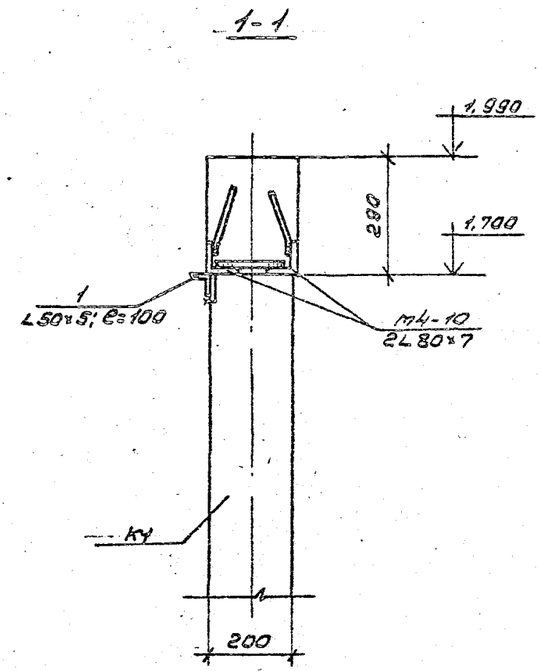

2

Спецификация на соединительные элементы
(на всю площадку)

Формат	Зона	Поз.	Обозначение	Наименование	Кол. шт.	Примечание
				Колонна К1		
		1	КЖ-8	∟50×5 ГОСТ 8509-72* ℓ=100	400/200	
				Колонна К2		
		2	КЖ-8	∟75×6 ГОСТ 8509-72* ℓ=650	4	

3

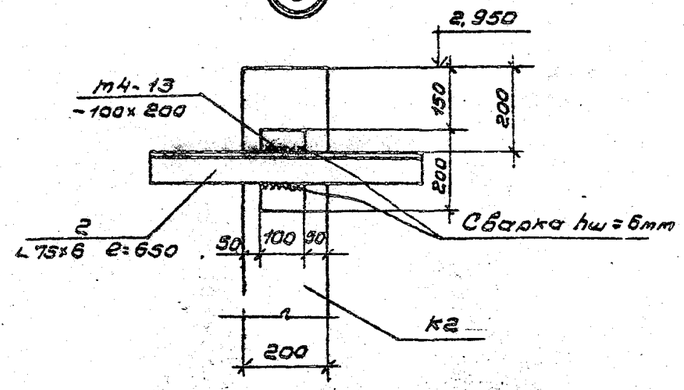

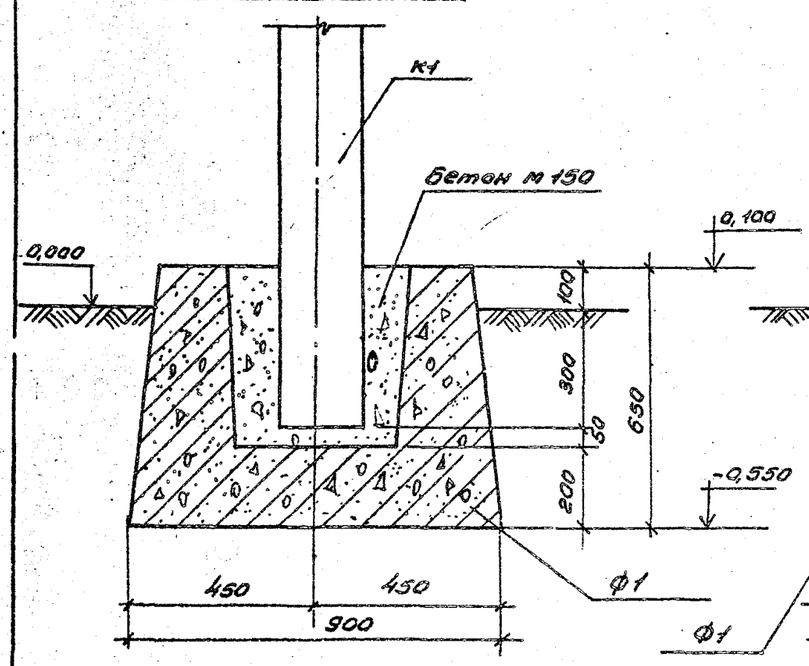

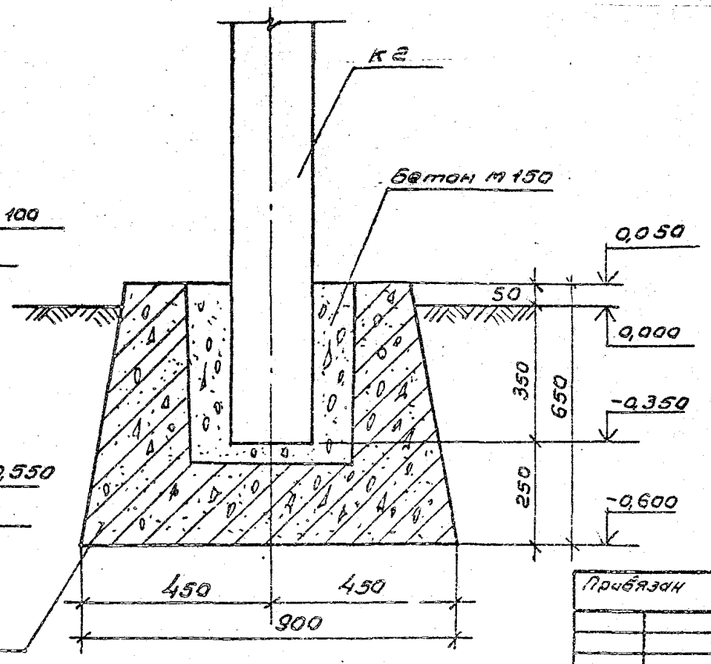

1. Данный лист смотреть совместно с листами КЖ-4, КЖ-5.
2. В спецификации данные в числителе даны на две эстакады, в знаменателе - на одну эстакаду.

ГИП	Жердев		ТПР 411-1-0143.87 КЖ
Н.контр.	Воронков		
Нач.отд.	Рогачев		Нижний склад мощностью 50 тыс. м³ древесины в год.
Гл.спец.	Богданко		
Рук.гр.	Налюская		Эстакада для разделки хлыстов размером 28,5×30,0 м (в железобетонных конструкциях)
Ст.инж.	Черкасова		Узлы 1, 2, 3.

Стадия	Лист	Листов
Р	8	

СОЮЗГИПРОЛЕСХОЗ

Привязан

Инв. №

Копировал

Формат А2

Альбом I

Ведомость рабочих чертежей основного комплекта КД

Лист	Наименование	Примечание
1	Общие данные	
2	Схема расположения элементов проганов	
	Разрез 1-1. Правое исполнение	
3	Схема расположения элементов проганов	
	Разрез 1-1. Левое исполнение	
4	Разрезы 2-2, 3-3. Сечение а-а. Узел 1	
5	План площадки. Правое исполнение.	
6	План площадки. Левое исполнение.	
7	Разрезы 1-1, 2-2	
8	Элемент плана балок для установки РРУ-10т	
9	Крепление рам приводного и натяжного туера.	
10	Конструкция наружной части эстакады транспортера уборки отходов БГГУ-1А. Правое исполнение	
11	Конструкция наружной части эстакады транспортера уборки отходов БГГУ-1А. Левое исполнение.	
12	Детали конструкции эстакады транспортера БГГУ-1А удаления отходов в скип. Правое исполнение	
13	Детали конструкции эстакады транспортера БГГУ-1А удаления отходов в скип. Левое исполнение	

Ведомость ссылочных и прилагаемых документов

Обозначение	Наименование	Примечание
	Прилагаемые документы	
Альбом I ат,-КЖ,КД	Ведомости потребности в материалах	

Ведомость спецификаций

Лист	Наименование	Примечание
2	Спецификация к схеме расположения верхнего строения эстакады. Правое исполнение.	
3	Спецификация к схеме расположения верхнего строения эстакады. Левое исполнение.	
10	Спецификация элементов транспортера уборки отходов БГГУ-1А. Правое исполнение.	
11	Спецификация элементов транспортера уборки отходов БГГУ-1А. Левое исполнение	

1. Для строительства эстакады применяется лесоматериал хвойных пород удовлетворяющий требованиям ГОСТ 9463-72* (для круглого лесоматериала) и ГОСТ 8486-66** (пиломатериалы) и по качеству удовлетворяющий дополнительным требованиям действующих т.у. на производство работ.
2. Сечения элементов из круглого леса указаны по верхнему отрубу. Круглый лес не цилиндруется, идет в дело с использованием естественной коничности бревен.
3. Конструкции антисептировать 3% процентным раствором фтористого натрия.
4. Поверхностная обработка деревянных конструкций должна осуществляться поверхностнопропиточным составом ПП, нагретым до 50-60°С.

Типовое проектное решение разработано в соответствии с действующими нормами и правилами и предусматривает мероприятия, обеспечивающие пожарную безопасность при эксплуатации сооружения.

Главный инженер проекта И.Ф. Жердев

Инв. №			
ГИП	Жердев		
Н.контр.	Воронков		
Нач.отд.	Рогачев		
Гл.спец.	Богаенко		
Рук.гр.	Нальская		
Ст.инж.	Черкасова		

Привязан

ТПР 411-1-0143.87 КД

Нижний склад мощностью 50,0 тыс. м³ древесины в год

Эстакада для разделки хлыстов размером 28,5×30,0 м (в железобетонных конструкциях)

Стадия	Лист	Листов
Р	1	13

Общие данные

СОЮЗГИПРОЛЕСХОЗ

Копировал

Формат А2

Альбом I

Схема расположения элементов прогонов

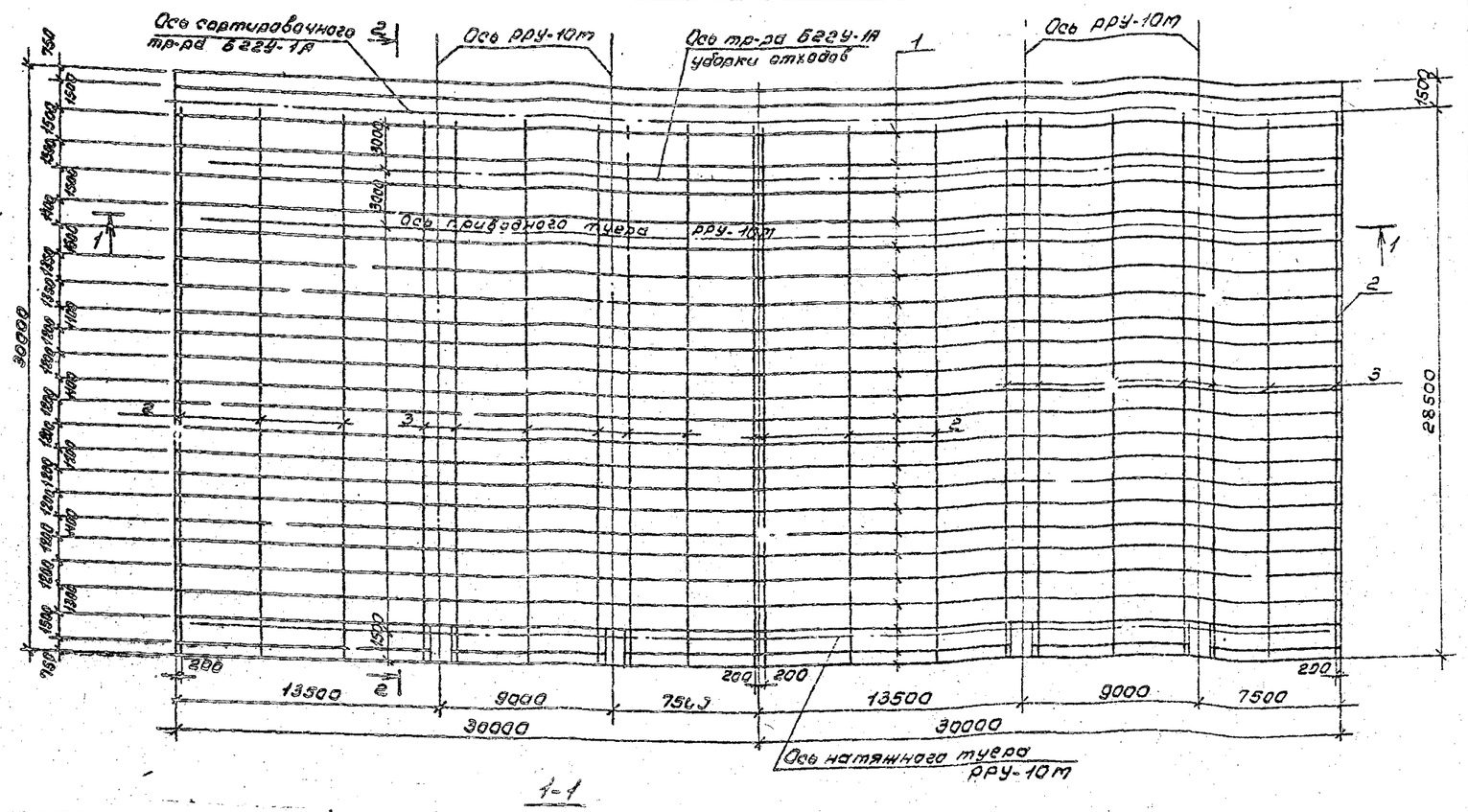

Спецификация к схеме расположения верхнего строения эстакады

Марка поз.	Обозначение	Наименование	Кол.	Масса ед. кг	Примечание
		Деревянные конструкции			
1		Прогоны d=220; ℓ=1525 м	п.м.	1525,0 / 312,5	75,33 м³ / 37,9 м³
2		Покатыы 2ф200; ℓ=275,5 м	п.м.	275,5 / 137,8	14,78 м³ / 3,9 м³
3		Покаты 2ф240; ℓ=384,4 м	п.м.	384,4 / 193,2	43,5 м³ / 21,25 м³
4		Покаты ф300; ℓ=720 м	п.м.	720,0 / 38,0	5,0 м³ / 2,5 м³
5		Нижний настил Доска 60×200	м²	1550,0 / 795,0	93,4 м³ / 47,7 м³
6		Верхний настил Доска 40×200	м²	1476,0 / 735,0	59,4 м³ / 29,4 м³
7		Крышка люка Доски 40×200	п.м.	125 / 32,5	0,2 м³ / 0,5 м³
8		Кобылы 1, брус 180×150; ℓ=1,10 м	40 / 27		1,3 м³ / 0,8 м³
9		Брус 220×180; ℓ=6500	16 / 8		4,12 / 2,06
		Металлические изделия			
1		Поперечины к ж-бет. прогонам, шпилька ф16; ℓ=300	300 / 5	22,7 / 113,5	
2		Нижний настил к поперечине, гвозди ф5мм; ℓ=150	3847 / 4320	200 / 100	
3		Верхний настил к нижнему, гвозди ф4; ℓ=100	3000 / 4000	79,7 / 39,8	
4		Покаты к поперечинам Болт ф16; ℓ=550	130 / 237	208 / 104	
5		Покаты тенденсов и к поперечинам Ерш ф16; ℓ=400	552 / 276	265,4 / 132,7	
6		Оковка к покатам – 5×50	п.м. / п.м.	160,5 / 80,25	382 кг / 191 кг
7		Оковка к покатам Шуруп ф5; ℓ=70	321 / 160	2,6 / 1,3	
8		Кобылка к поперечинам Ерш ф12; ℓ=300	40 / 20	8,2 / 4,1	
9		Доски крышек люков; Гвоздь ф4; ℓ=100	320 / 250	5,0 / 2,5	
10		— 6×730; ℓ=20060	4 / 2	2831,0 / 1415,0	
11		∟ 125×80×8; ℓ=20060	3 / 4	2005,0 / 1002,0	
12		Крепление рельсы РРУ-10А С16; ℓ=4500	8 / 4	511,2 / 255,6	

1. Сечения элементов из круглого леса указаны по верхнему отрубу. Круглый лес не цилиндрируется и идет в дело с использованием естественной коничности древ.
2. Для строительства эстакады применяется лесоматериал хвойных пород, который должен удовлетворять требованиям ГОСТ 9463-72* (для круг. лес. лесоматериала) и ГОСТ 8486-66* (пиломатериалы) и по качеству должен отвечать дополнительным требованиям действующих ТУ на производства работ.
3. Крепление туеров РРУ-10М см. на листах КД-8, 9.
4. Покаты выполняются из хлыстов, по длине их допускается устройство не более одного стыка.
5. Покаты и брусья ограждения выполняются из бруса длиной 4,5-6,5 м стыкуются в полдерева над поперечиной (прогоном). Стыки располагаются вразбежку.
6. Разрез 2-2 см. на листе КД-4.
7. Данный лист читать с листом КД-5.

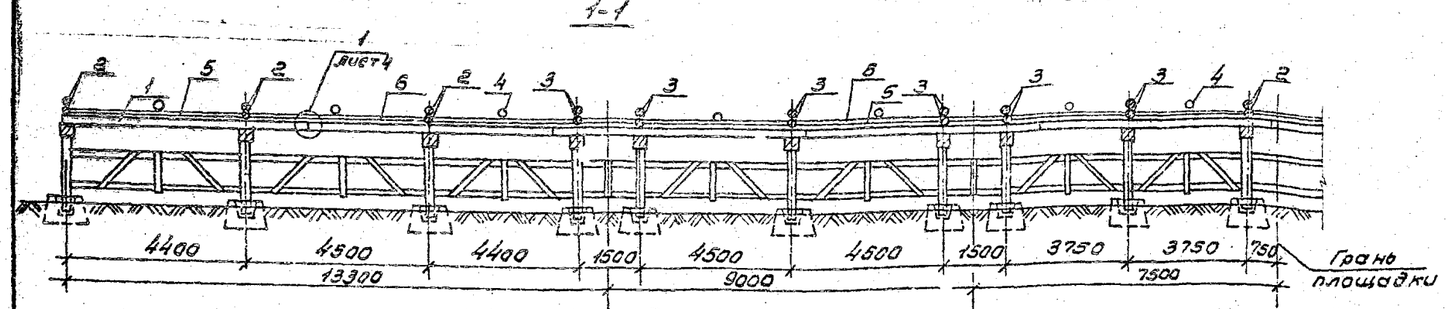

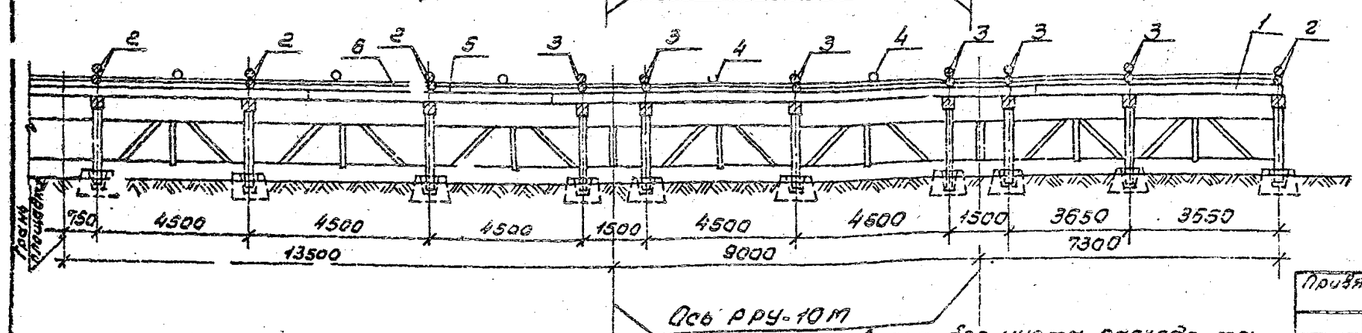

8. Спецификация составлена без учета расхода материалов на сортировочный транспортер БЗЗУ-1, материалов на которого длина определяется в каждом случае индивидуально.

ГИП	Жердев		ТПР 411-1-0143.87		КД
Н.контр.	Воронков				
Нач.отд.	Рассчев		Нижний склад мощностью 30 тыс. м3 древесины в год		
Гл.спец.	Богданко				
Рук.гр.	Малская				
Ст.инж.	Черкасова		Эстакада для разделки хлыстов размером 22,5×30,0 м (в железобетонных конструкциях)	Стадия: РП	Лист: 2 / Листов:
Привязан			Схема расположения элементов прогонов. Разрез 1-1. Общее исполнение	СОЮЗГИПРОЛЕСХОЗ	
Инв. №					

Копировал Пахуй

Формат А2

Альбом I

Схема расположения элементов прогонов

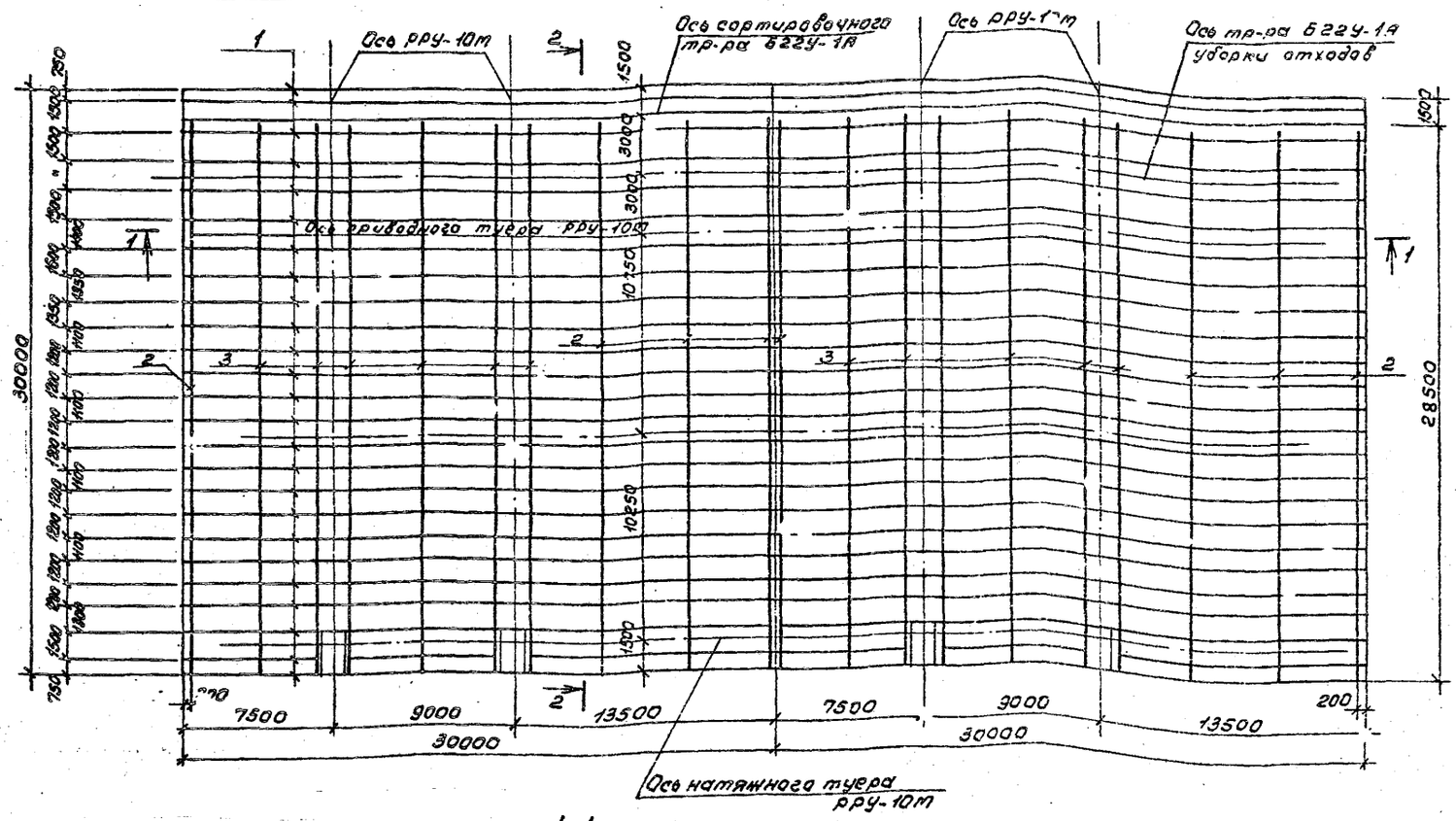

1-1

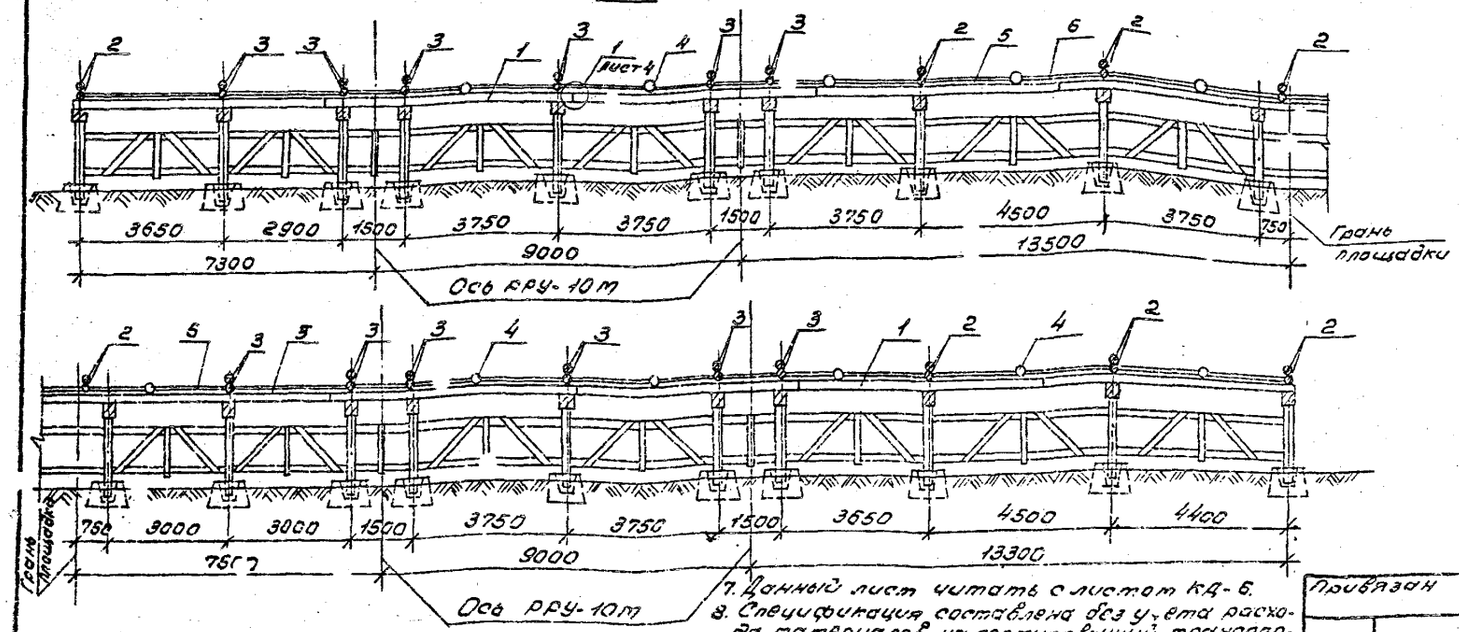

1. Данный лист читать с листом КД-6.
2. Спецификация составлена без учета расхода материалов на сортировочный транспортер, так как его длина определяется в каждом случае индивидуально.

Спецификация к схеме расположения верхнего строения эстакады

Марка поз.	Обозначение	Наименование	Кол.	Масса ед. кг	Примечание
1		Деревянные конструкции			
2		Прогоны d=220; ℓ=1525 м	п.м.	1665,6 812,5	95,6 м³ 37,9 м³
3		Покаты 2ф200; ℓ=275,6 м	п.м.	552,6 128,8	19,79 м³ 3,9 м³
4		Покаты 2ф230; ℓ=386,4 м	п.м.	336,4 193,2	42,5 м³ 21,7 м³
5		Покаты ф300; ℓ=72,0 м	п.м.	72,0 36,0	3,18 м³ 2,5 м³
6		Нижний настил Доска 60×200	м²	1590,0 795,0	35,4 м³ 47,7 м³
7		Верхний настил Доска 40×200	м²	1472,2 735,0	58,8 м³ 29,4 м³
8		Крышка люка Доски 40×200	п.м.	125,6 62,5	1,0 м³ 0,5 м³
9		Кобылка брус 180×150 ℓ=1,10 м	40 44 м		1,2 м³ 0,8 м³
		Брус 220×180; ℓ=6500	16 8		4,12
		Металлические изделия			
1		Поперечины к м-дет. прогонам, шпилька ф12; ℓ=300	500 250	227 113,5	
2		Нижний настил к поперечине; гвоздь 5×5 мм; ℓ=150	3641 1820	200 100	
3		Верхний настил к нижнему; гвоздь ф4 ℓ=100	800 м 400 м	79,7 39,8	
4		Покаты к поперечинам. Болт ф16 ℓ=550	450 230	208 104	
5		Покаты между собой и к поперечинам; Брус ф16 ℓ=400	552 276	265,4 132,7	
6		Скобка покат; -6×50	п.м. п.м.	160,5 80,25	382 кг 191 кг
7		Скобка к покатам Шуруп ф5; ℓ=70	321 160	2,6 1,3	
8		Кобылка к поперечинам Ерш ф12; ℓ=300	40 20	8,2 4,1	
9		Дос. и крышек люков Гвоздь ф4 ℓ=100	500 250	5,0 2,5	
10		-6×730; ℓ=20060	4 2	2831,0 1415,0	
11		∟125×80×8; ℓ=20060	8 4	2006,0 1003,0	
12		Крепление рамы РРУ-10т ∟16; ℓ=900	8 4	511,2 255,6	

1. Сечения элементов из круглого леса указаны по верхнему отрубу. Круглый лес не цилиндруется и идет в дело с использованием естественной коничности бревен.
2. Для строительства эстакады применяется лесоматериал хвойных пород, который должен удовлетворять требованиям ГОСТ 9463-72* (для круглого лесоматериала) и ГОСТ 8486-66* (пиломатериалы) и по качеству должен отвечать дополнительным требованиям действующих ТУ на производство работ.
3. Крепление тупера РРУ-10т см. листы КД-8,9.
4. Покаты выполняются из хлыстов; по длине их допускается устройство не более одного стыка.
5. Покаты и брусья ограждения выполняются из бруса длиной 4,5-6,5 м, стыкуются в полдерева над поперечиной (прогоном). Стыки располагаются вразбежку.
6. Разрез 2-2 см. в листе КД-4.

ГИП	Жердев		ТПР 411-1-0143.87	КД
Н.контр.	Воронков			
Нач.отд.	Рогачев		Нижний склад мощностью 50 тыс. м³ древесины в год	
Гл.спец.	Богданов			
Рук.гр.	Малохат			
Ст.инж.	Черкасова		Эстакада для разделки хлыстов размером 28,5×30,0 м (с железобетонным настилом)	Стадия: Р; Лист: 3; Листов:
			Схема расположения элементов прогонов. Разрез 1-1. Первое исполнение.	СОЮЗГИПРОЛЕСХОЗ

Привязан

Инв. №

Копировал

Формат

Альбом I

2-2

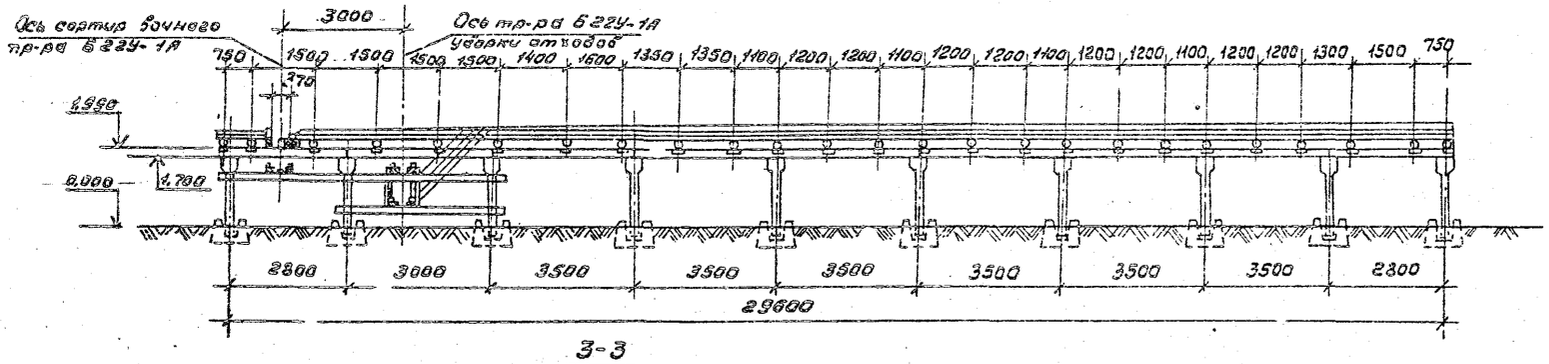

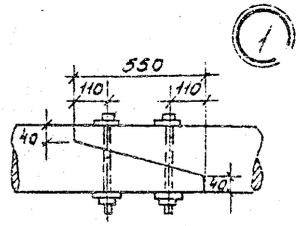

3-3

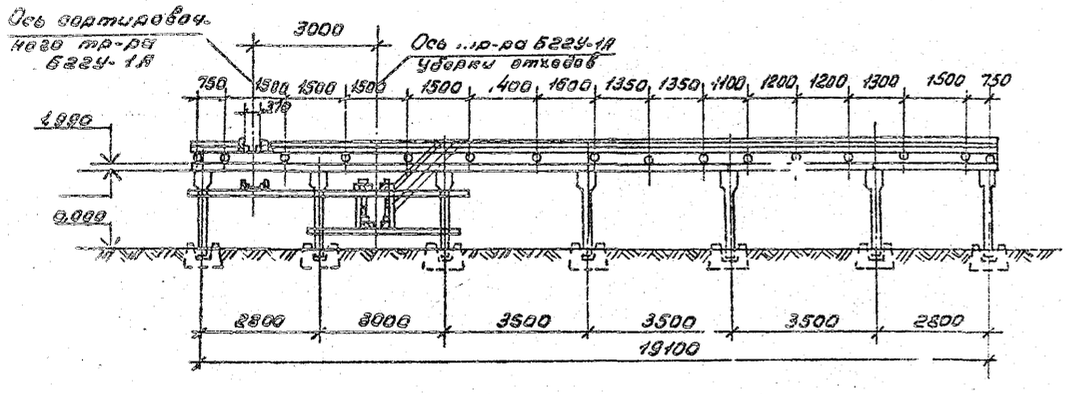

а-а

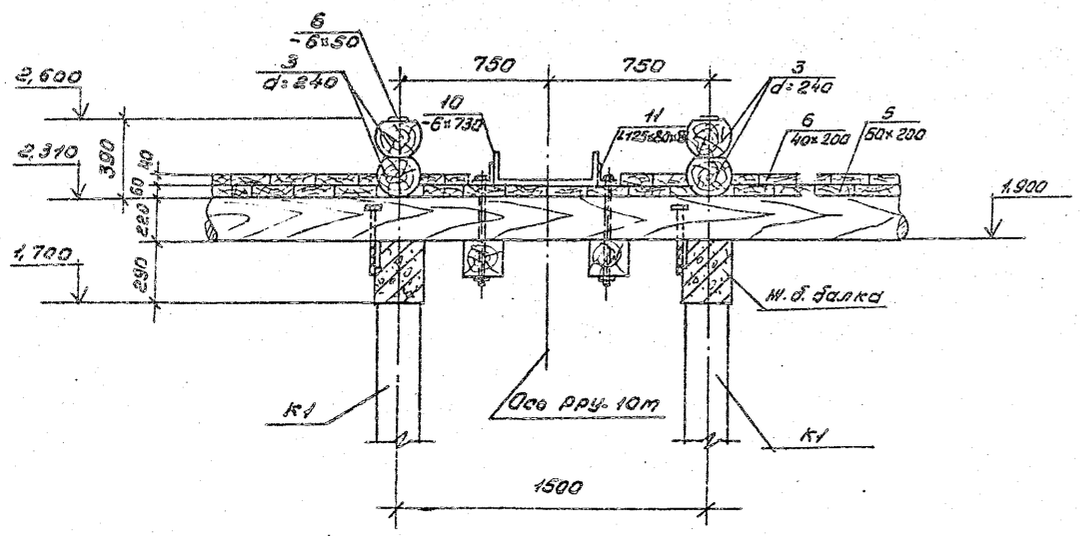

1. Данный лист читать с листами 1 Д-2 ÷ КД-6.
2. Расположение сеч. а-а на планах см. на листах КД-4 ÷ КД-6.

ГИП	Жаров		ТПР. 411-1-0143.87			КД
Н. контр.	Воронкс					
Нач. отд.	Рогачев		Нижний склад мощностью 50 тыс. м³ древесины в год			
Гл. спец.	Богденко					
Рук. гр.	Чалевская					
Привязан		Ст. инж.	Черкасов	Эстакада для разделки хлыстов размером 28,5×30,0 м. (в железобетонных конструкциях)	Стадия Р	Лист 4	Листов
Инв. №				Разрезы 2-2; 3-3. Сечение а-а. Узел 1.	СОЮЗГИПРОЛЕСХОЗ	

Копировал Гладко

Формат А2

Альбом I

План площадки

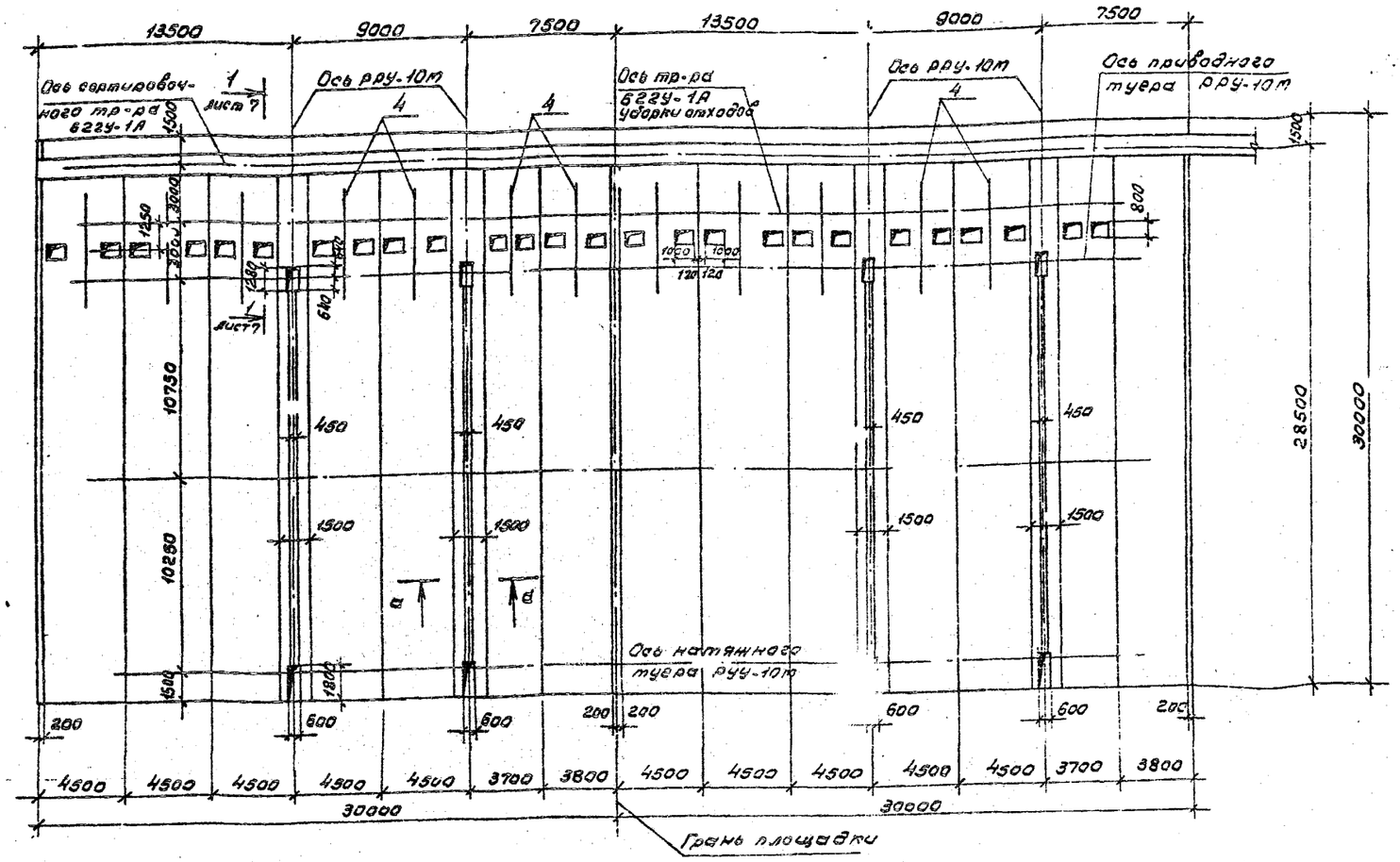

1. Конструкцию эстакады, спецификацию материалов смотри лист КД-2.
2. Местоположение лестницы, для входа на эстакаду и спуска с нее назначается по месту.
3. На участке эстакады в пределах осей РРУ-10М верх покат оковывается полосовой сталью. На участке от приводного тупера РРУ-10М до сортировочного транспортера, где производится раскряжевка хлыстов, число покат увеличивается, оковка покат не производится, вверху их придается уклон в сторону транспортера. На этом участке покатам, за счет разности их высот, придается поперечный уклон от середины раскряжевочной эстакады к ее краям.
4. Окна для удаления отходов закрываются съемными щитами из досок.
5. Данный лист читать с листами КД-2 ÷ КД-6.

Согласовано:

Рук. ГПК	Бизяев	

ГИП	Жердев		
Нач.отд.	Борисков		
Нач.отд.	Рогачев		
Гл.спец.	Бозаенко		
Рук.гр.	Малякая		
Ст.инж.	Черкасова		

Привязан

Инв №

ТПР 411-1-0143.87 КД

Нижний склад мощностью 50 тыс. м3 древесины в год

Эстакада для разделки хлыстов размером 28,5×30 м (в железобетонных конструкциях)

Стадия	Лист	Листов
Р	5	

План площадки.

Правое исполнение.

СОЮЗГИПРОЛЕСХОЗ

Копировал Тацуя

Формат А2

План площадки

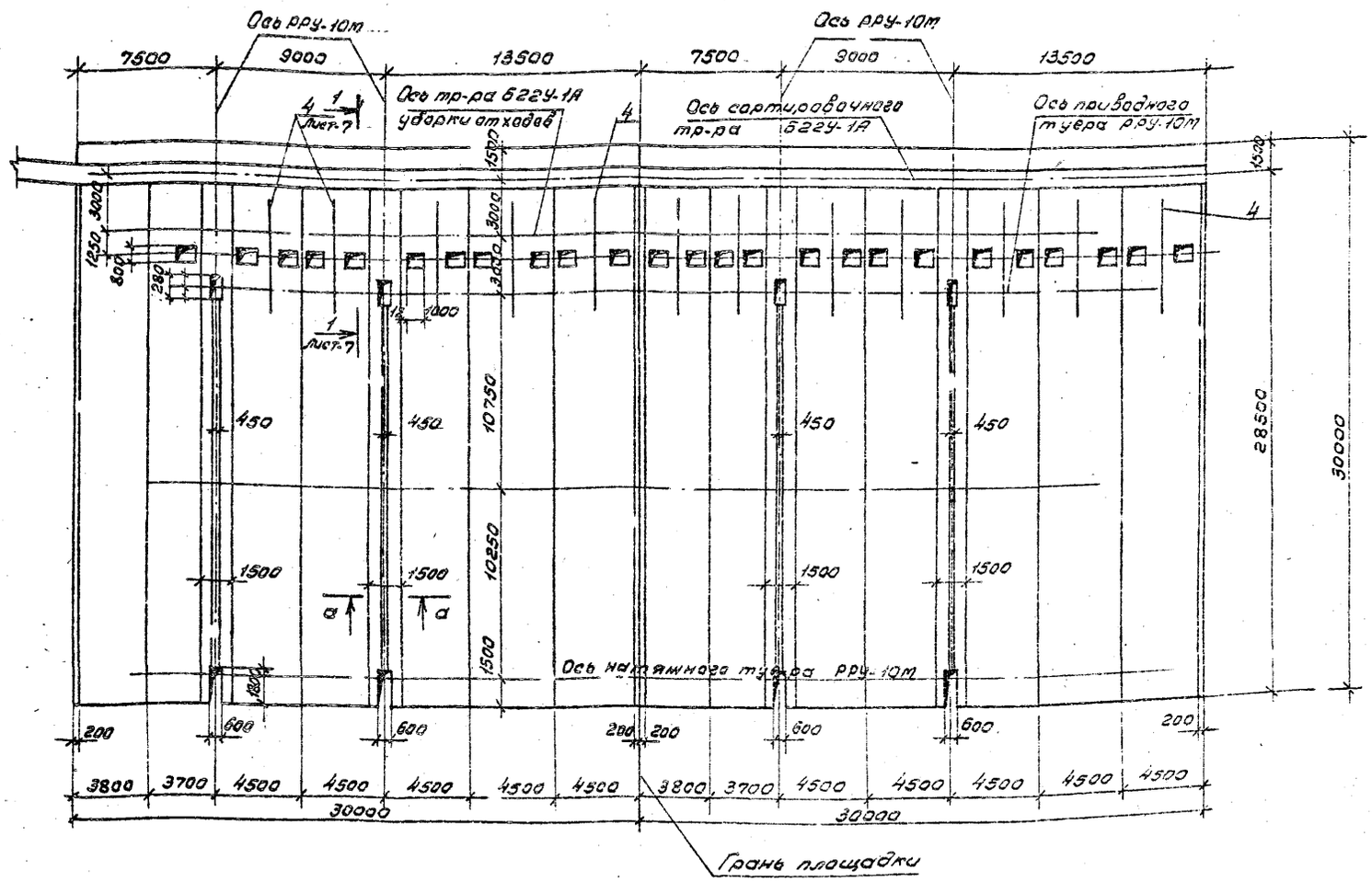

1. Конструкцию эстакады, спецификацию материалов смотри лист КД-3.
2. Местоположение лестницы, для входа на эстакаду и спуска с нее назначается на месту.
3. На участке эстакады в пределах осей РРУ-10.. верх покат оковывается полосовой сталью. На участке от приводного туера РРУ-10т до сортировочного транспортера, где производится раскряжевка хлыстов, число покат увеличивается, оковка покат не производится, верху их придается уклон в сторону транспортера. На этом участке покатом, за счет разности их высот, придается поперечный уклон от середины раскряжевочной эстакады к ее краям.
4. Окна для удаления отходов закрываются съемными щитами из досок.
5. Данный лист читать с листами КД-2 ÷ КД-6.

ГИП	Жеребов		ТПР 444-1-0143.87		КД
Н.конт.	Доронков		Нижний склад мощностью 50 тыс. м³ древесины в год		
Начатд.	Рогачев				
Гл.спец.	Богаенко				
Рук.гр.	Нельская				
Ст.инж.	Чернакова		Эстакада для разделки хлыстов, раскряжевки 28,5х30 м (8 железобетонных конструкций)	Стр. 9а: Р	Лист: 6 / Листов:
			План площадки. Левое исполнение.	СОЮЗГИПРОДРЕВ	

Привязан

Инв. №

Альбом

Копировал

Альбом I

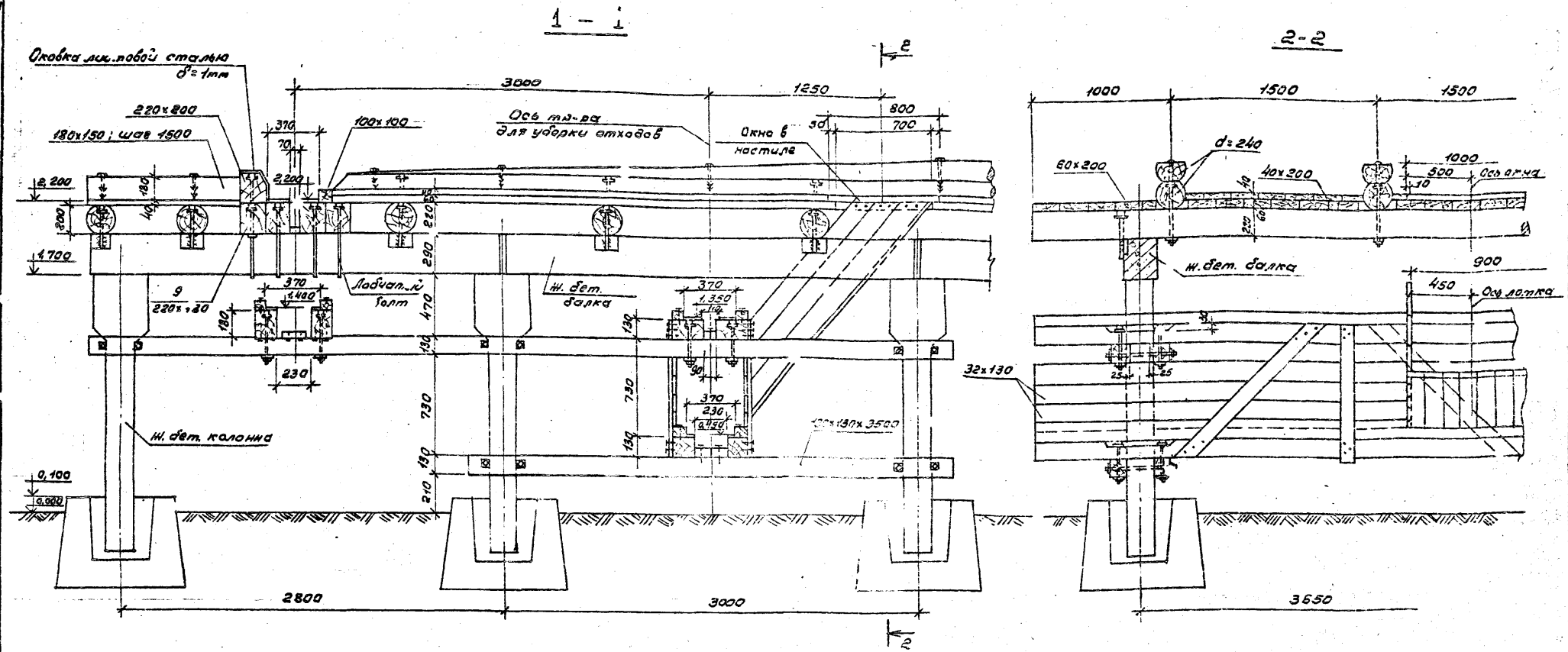

Крышка окна

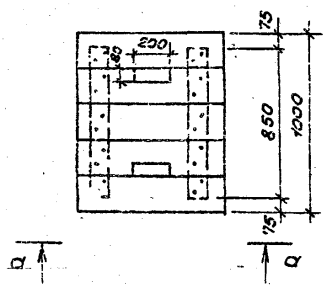

а-а

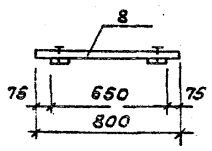

1. Крепление ж-бет. прогонов к колоннам условно не показано (см. чертежи марки КЖ).
2. Нижний ряд настила допускается выполнять из досок с обзолом. Верхний ряд настила выполняется из чистообрезной досок с перекрытием швов нижнего настила.
3. Отбойный брус сортировочного транспортера в пределах эстакады обшивается листовой сталью толщиной 1мм.
4. Обработка и крепление элементов:
   поперечины ф 220мм обрабатываются на два ската до постоянной высоты 220мм и крепятся к ж-бет. прогонам шпильками. Шпильки приваариваются к закладным деталям жел.-бет. прогонов. Покаты крепятся к поперечинам болтами с шагом 1,5м, верхние покаты к нижним крепятся ершами с шагом 1,5м.
5. Доски верхних и нижних направляющих брусьев транспортеров 6-`29-1 выполняются из сухой березовой древесины.
6. Расположение разреза 1-1 см. на листах КД-5; КД-6.

ГИП	Жеребов		ТПР 411-1-014.87	КД
Н.контр.	Воронкин		Нижний склад мощностью 50 тыс. м³ древесины в год	
Нач.отд.	Рогачев			
Гл.спец.	Бесаченко			
Рук.гр.	Ковалская			
Привязан			Эстакада для разделки хлыстов с отбором 28,5х30,0м (в железобетонных конструкциях)	Стадия: РП; Лист: 7; Листов:
Инв.№			Разрезы 1-1; 2-2.	СОЮЗГИПРОЛЕСХОЗ

Копировал

Формат А2

Альбом I

Элемент плана балок для установки РРУ-10М (для площадки 28,5×30)

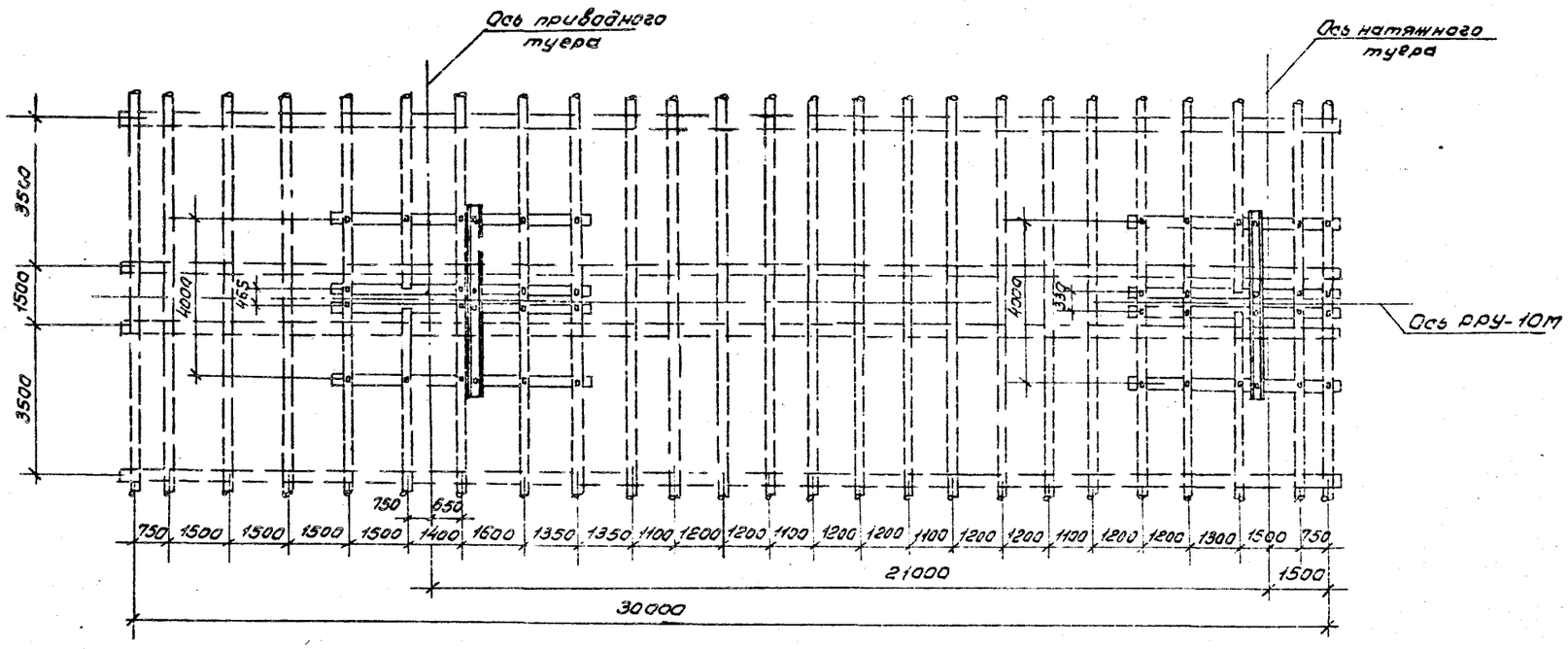

Детали крепления РРУ-10М см. лист КД.

			ГИП	Жердев		ТПР 411-1-014.87		КД
			Н.контр.	Воронков				
			Нач.отд.	Розачев		Нижний склад мощностью 50 тыс деревсичы в год		
			Гл.спец.	Богевько				
			Рук.гр.	Налецкая				
Привязан			Техник	Проценко		Эстакада для разделки хлыстов диаметром 28,5×30,0м (в железобетонных конструкциях).	Стадия: Р	Лист: 6
						Элемент плана балок для установки РРУ-10М	СОЮЗГИПРОСЕЛЬХОЗ	
Инв. №								

Калькулятор

Альбом I

Крепление рамы приводного тюера

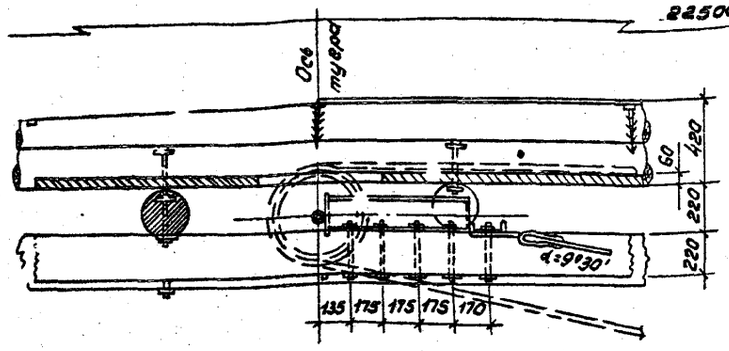

Крепление рамы натяжного тюера

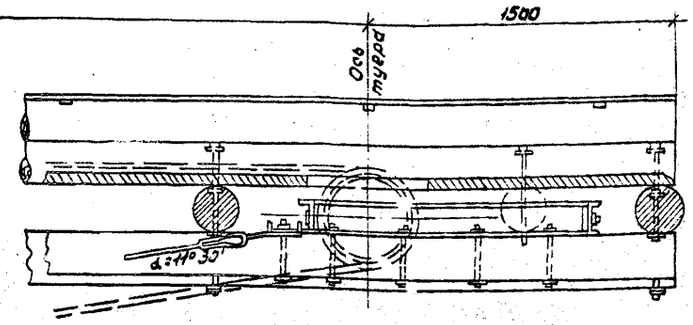

Детали крепления анкера

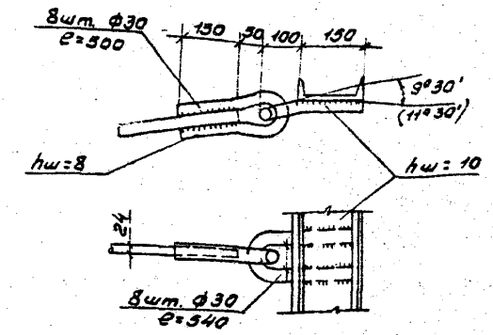

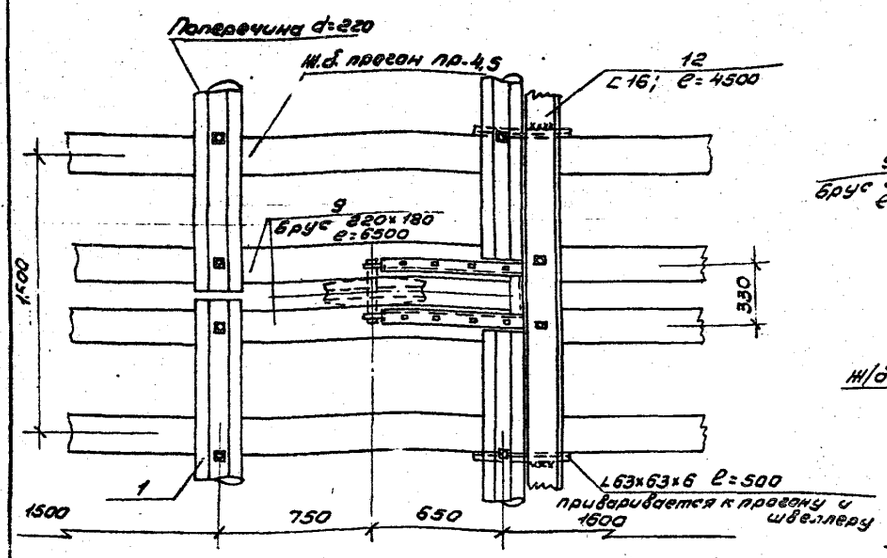

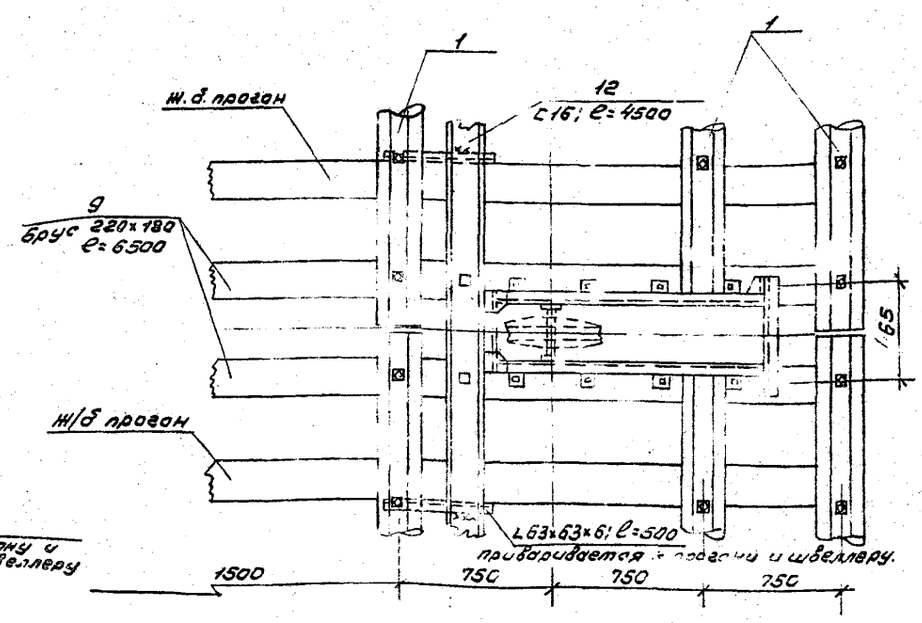

1. Анкерные швеллера привариваются к ж. б. прогонам и крепятся болтами к опорным брусьям.
2. Сварка производится полуавтоматами качественными электродами марки Э-42.
3. Спецификацию материалов см. на листах КД-2, КД-3.

ГИП	Жердев		ТПР411-1-0143.87 КД
Н.контр.	Воронкова		
Нач.отд.	Рогачев		
Гл.спец.	Багаенко		Нижний склад мощностью 50 тыс. м³ древесины в год.
Рук.гр.	Нальская		
Техник	Прищенко	1987	Эстакада для разделки хлыстов размером 2,8×30,0м (в железобетонных конструкциях).
			Крепление рам приводного и натяжного тюера.

Стадия	Лист	Листов
Р	9	

СОЮЗГИПРОЛЕСХОЗ

Привязан

Инв. №

Согласовано: Рук. гр. ТХ Бозаева

Копировал

Формат А2

Конструкция наружной части эстакады транспортера уборки отходов Б22У-1А

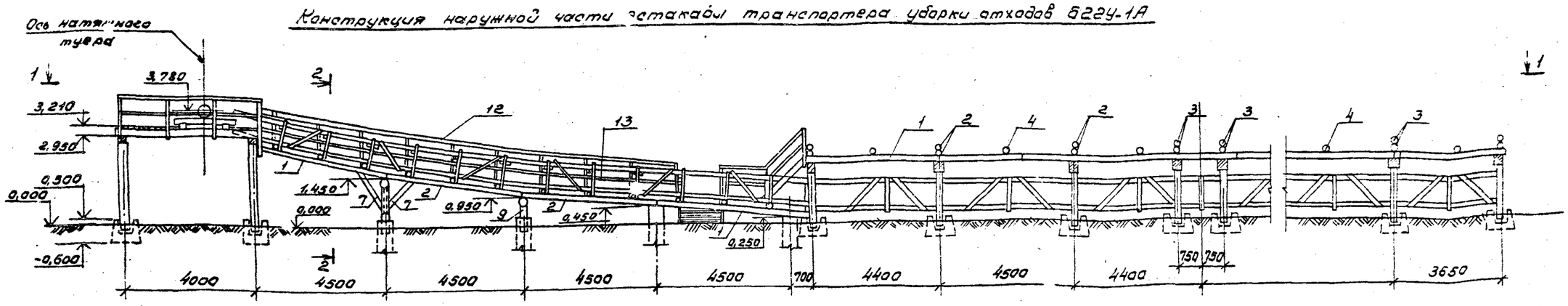

1 – 1

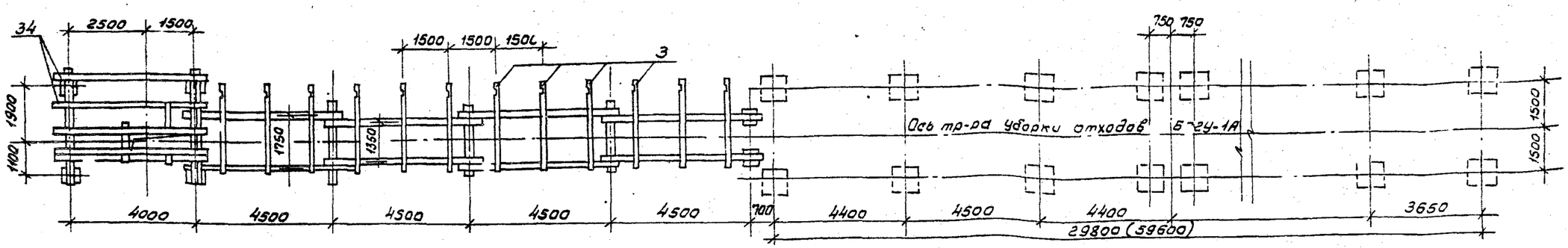

Спецификация элементов транспортера уборки отходов Б22У-1А

Марка поз.	Обозначение	Наименование	Кол.	Масса ед.кг	Примечание
		Эстакада транспортера			
1		Прогоны. Бревно d=220 ℓ=6000	4	0,91	m^3
2		Прогоны. Бревно d=220 ℓ=5500	4	0,84	m^3
3		Поперечины. Бревно d=140 ℓ=3000	12	0,62	m^3
4		Насадки. Бревно d=220 ℓ=2000	2	0,15	m^3
5		Лежни. Бревно d=220 ℓ=2000	1	0,08	m^3
6		Лежни. Бревно d=220 ℓ=3000	1	0,11	m^3
7		Подкосы. Бревно d=160 ℓ=1250	4	0,10	m^3
8		Подкосы. Бревно d=160 ℓ=1000	2	0,04	m^3
9		Стойки эстакады. Бревно d=200; ℓ=500	2	0,03	m^3
10		Стойки эстакады Бревно d=200; ℓ=830	2	0,05	m^3
11		Стойки перил Брусок 100×100; ℓ=1350	13	0,18	m^3
12		Поручень. Брусок 100×100 п.м.	20	0,20	m^3
13		Заполнение перил. Доска 40×90 п.м.	20	0,07	m^3
14		Настил тротуара Доска d=40мм. m^2	27	1,08	m^3
15		Брусок по настилу тротуара 40×40 ℓ=140	36	0,06	m^3
16		Стойки ограда Брусок 100×100; ℓ=1200	24	0,23	m^3
17		Горизонтальные схватки ограда. Брусок 100×100; ℓ=950	16	0,15	m^3
18		Верхние направляющие брусья. Брус 130×250 п.м.	158 98	4,52 2,80	m^3
19		Нижние направляющие брусья. Брус 130×150 п.м.	158 98	3,08 1,91	m^3
20		Доски верхних направляющих 130×25 п.м.	158 98	0,51 0,32	m^3
21		Доски нижних направляющих 70×25 п.м.	158 98	0,28 0,17	m^3
22		Бруски верхних направляющих. Брусок 80×7[illegible] п.м.	158 98	0,95 0,5	m^3
23		Бруски нижних направляющих. Брусок 80×75 п.м.	158 98	0,95 0,5	m^3
24		Зашивка между направляющими. Брусок 110×60 п.м.	237 147	1,56 1,24	m^3
25		Обшивка ограда Доска 130×32 п.м.	812 512	3,38 2,13	m^3
26		Диагональные схватки. Доска 130×32 ℓ=1350	78 52	0,34 0,29	m^3
27		Вертикальные схватки. ограда. Доска 100×32 ℓ=1000	46 30	0,15 0,10	m^3
		Металлические изделия			
		Прогоны к насадкам Штырь ф 16; ℓ=350	12	6,6	
		Прогоны к насадкам. Скоба разворот ф 12; ℓ=300	24	7,5	
		Прогоны между собой Болт m 16; ℓ=400	12	11,4	
		Насадки и лежни со стойкой. Штырь ф 12; ℓ=350	6	3,3	
		Насадки и лежни со стойкой. Скоба разворот ф 12; ℓ=300	12	3,8	
		Подкосы к прогонам и стойкам. Болт m 16; ℓ=450	3	8,3	
		Раскосы к стойкам и лежням. Штырь ф 16; ℓ=350	4	2,2	
		Раскосы к лежням и стойкам. Скоба ф 12; ℓ=300	8	2,5	
		Поперечины. к прогонам Болт m 16 ℓ=450	24	25,0	
		Верхние направляющие брусья к схваткам. Болт m 22; ℓ=250	158 33	56,9 32,9	
		Нижние направ. брусья к попер. и схваткам. Болт m 12; ℓ=300	158 38	79,9 40,7	
		Стойки ограда к поперечинам. Болт m 12; ℓ=250	24	8,9	
		Горизонт. схватки к стойкам. Болт m 12 ℓ=250	24	8,9	
		Стойки перил к поперечинам. Болт m 19; ℓ=300	13	13,7	
		Лежни к стойкам к забетонным стулям. Ерш ф 10; ℓ=100	16	0,9	
		Гвозди разные ф 4,5,7			

1. В спецификации данные в числителе даны на две эстакады, в знаменателе – на одну эстакаду.

Привязан

Инв. №

ГИП	Жердев		
Н.контр.	Дорожкин		
Гл.инж.	Рогачев		
Гл.спец.	Бондаренко		
Рук.гр.	Малоская		
Ст.инж.	Черкасова		

ТПР 411-1-0143.87 КД

Нижний склад мощностью 50 тыс. m^3 древесины в год.

Эстакада для разделки хлыстов размером 28,5×30,0 м (в железобетонных конструкциях).

Стадия	Лист	Листов
Р	10	

Конструкция наружной части эстакады транспортера уборки отходов Б22У-1А. Подвое исполнение.

СОЮЗГИПРОЛЕСХОЗ

Копировал

Формат А2

Альбом I

Конструкция наружной части эстакады транспортера уборки отходов БГ22У-1А

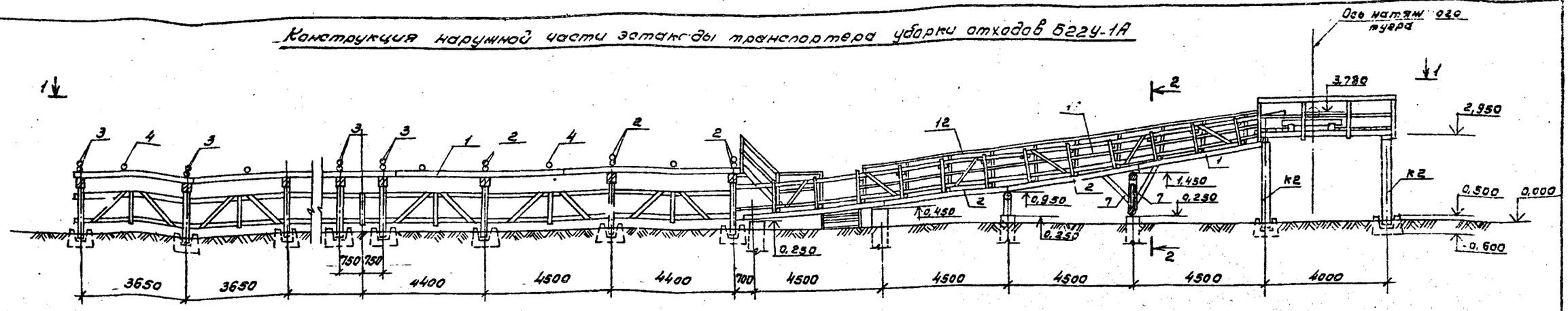

1-1

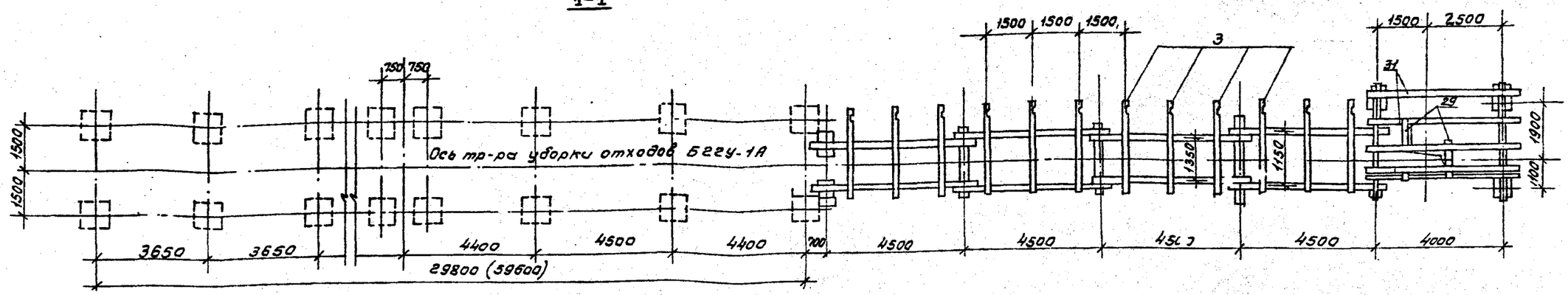

Спецификация элементов транспортера уборки отходов БГ22У-1А

Марка поз.	Обозначение	Наименование	Кол.	Масса ед. кг	Примечание
		Эстакада транспортера			
1		Прогоны. Бревно d=220 ℓ=6000	4	0,91	m^3
2		Прогоны. Бревно d=220 ℓ=5500	4	0,84	m^3
3		Поперечины. Бревно d=140 ℓ=3000	12	0,62	m^3
4		Насадки. Бревно d=220 ℓ=2000	2	0,15	m^3
5		Лежни. Бревно d=220 ℓ=2000	1	0,08	m^3
6		Лежни. Бревно d=220 ℓ=3000	1	0,11	m^3
7		Подкосы. Бревно d=160 ℓ=1250	4	0,10	m^3
8		Подкосы. Бревно d=160 ℓ=1000	2	0,04	m^3
9		Стойки эстакады Бревно d=200 ℓ=500	2	0,03	m^3
10		Стойки эстакады Бревно d=200 ℓ=830	2	0,05	m^3
11		Стойки перил Брусок 100х104 ℓ=1350	13	0,18	m^3
12		Поручень Брусок 100х100 п.м.	20	0,20	m^3
13		Заполнение перил Доска 40х90 п.м.	20	0,07	m^3
14		Настил тротуара Доска d=40мм m^2	27	1,08	m^3
15		Брусок по настилу тротуара 40х40; ℓ=1100	36	0,06	m^3
16		Стойки короба Брусок 100х100; ℓ=1200	24	0,23	m^3
17		Горизонтальные схватки короба Брусок 100х100 ℓ=850	16	0,15	m^3
18		Верхние направляющие Брусья. Брус 130х225 п.м.	158 98	4,52 2,80	m^3
19		Нижние направляющие брусья. Брус 130х150 п.м	158 98	3,08 1,91	m^3
20		Доски верхних направляющих 130х25 п.м.	158 98	0,51 0,32	m^3
21		Доски нижних направляющих 70х25 п.м.	158 98	0,28 0,17	m^3
22		Бруски верхних направляющих. Брусок 80х75 п.м.	158 98	0,85 0,5	m^3
23		Бруски нижних направляющих. Брусок 80х75 п.м.	158 98	0,95 0,5	m^3
24		Зашивка между направляющими. Брусок 110х60 п.м.	237 147	1,56 1,21	m^3
25		Обшивка короба. Доска 130х32 п.м.	312 312	3,38 2,13	m^3
26		Диагональные схватки Доска 130х32 ℓ=1350	78 52	0,34 0,29	m^3
27		Вертикальные схватки короба. Доска 100х32 ℓ=1000	46 30	0,15 0,10	m^3
		Металлические изделия			
		Прогоны к насадкам Штырь ф16; ℓ=350	12	6,6	
		Прогоны к насадкам Скоба разворот ф12; ℓ=300	24	7,5	
		Прогоны между собой Болт м16; ℓ=400	12	11,4	
		Насадки и лежни со стойками, штырь ф12; ℓ=350	6	3,3	
		Насадки и лежни со стойками. Скоба разв. ф12; ℓ=300	12	3,8	
		Подкосы к прогонам и стойкам. Болт м16; ℓ=450	8	8,3	
		Раскосы к стойкам и лежням. Штырь ф16; ℓ=350	4	2,2	
		Раскосы к лежням и стойкам. Скоба ф12; ℓ=300	8	2,5	
		Поперечины к прогонам Болт м16 ℓ=450	24	25,0	
		Верхние направляющие брусья к схваткам Болт м22 ℓ=250	152 88	56,4 32,6	
		Нижние направ. брусья к схваткам. Болт м12 ℓ=300	152 88	70,3 40,7	
		Стойки короба к поперечинам. Болт м12 ℓ=250	24	8,9	
		Горизонт. схватки к стойкам. Болт м12 ℓ=250	24	8,9	
		Стойки перил к поперечинам. Болт м12 ℓ=350	13	13,7	
		Лежни к стойкам и детонит. стыкам. Брус ф10 ℓ=100	16	0,9	
		Гвозди разные ф4,5; 7			

1. В спецификации данные в числителе даны на две эстакады, в знаменателе - на одну эстакаду.

Привязан

Инв. №

ГИП	Жердев		
Н.контр.	Воронков		
Нач.отд.	Рогачев		
Гл.спец.	Богданко		
Рук.гр.	Налоская		
Ст.инж.	Черокова		

ТПР 411-1-014.87 КД

Нижний склад мощностью 30 тыс. м³ древесины в год.

Эстакада для разделки хлыстов размером 28,5х30,0м. (в железобетонных конструкциях).

Стадия	Лист	Листов
Р	11	

Конструкция наружной части эстакады транспортера уборки отходов БГ22У-1А. Левое исполнение.

СОЮЗГИПРОЛЕСХОЗ

Копировал Шедрина

Формат А2

Альбом I

1-1

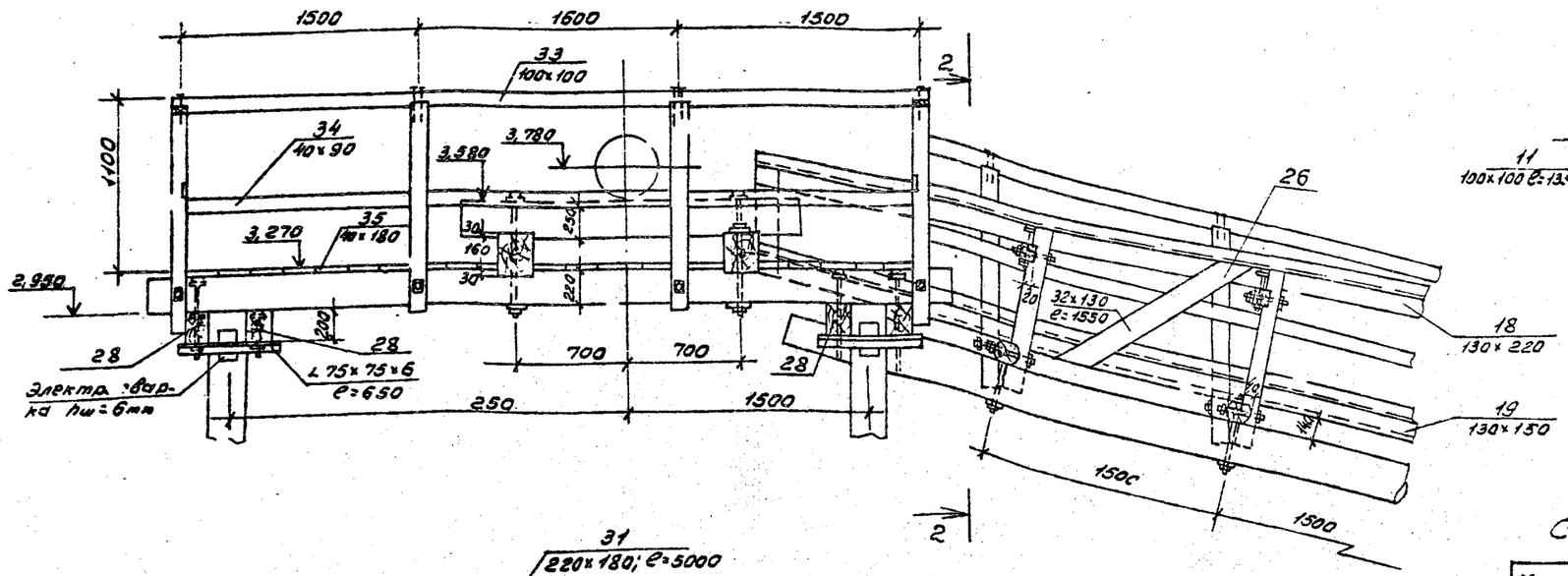

2-2

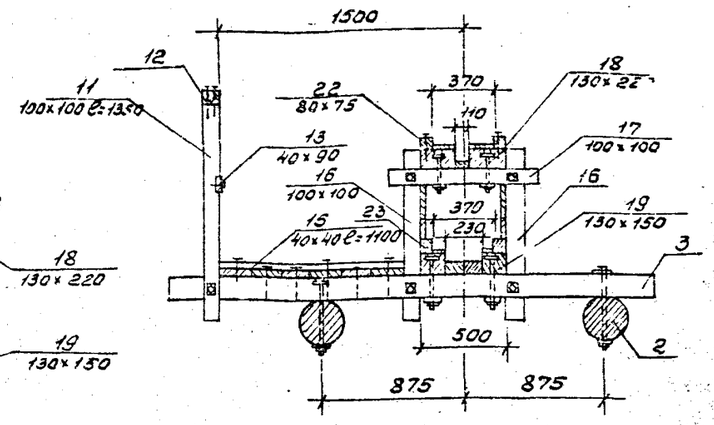

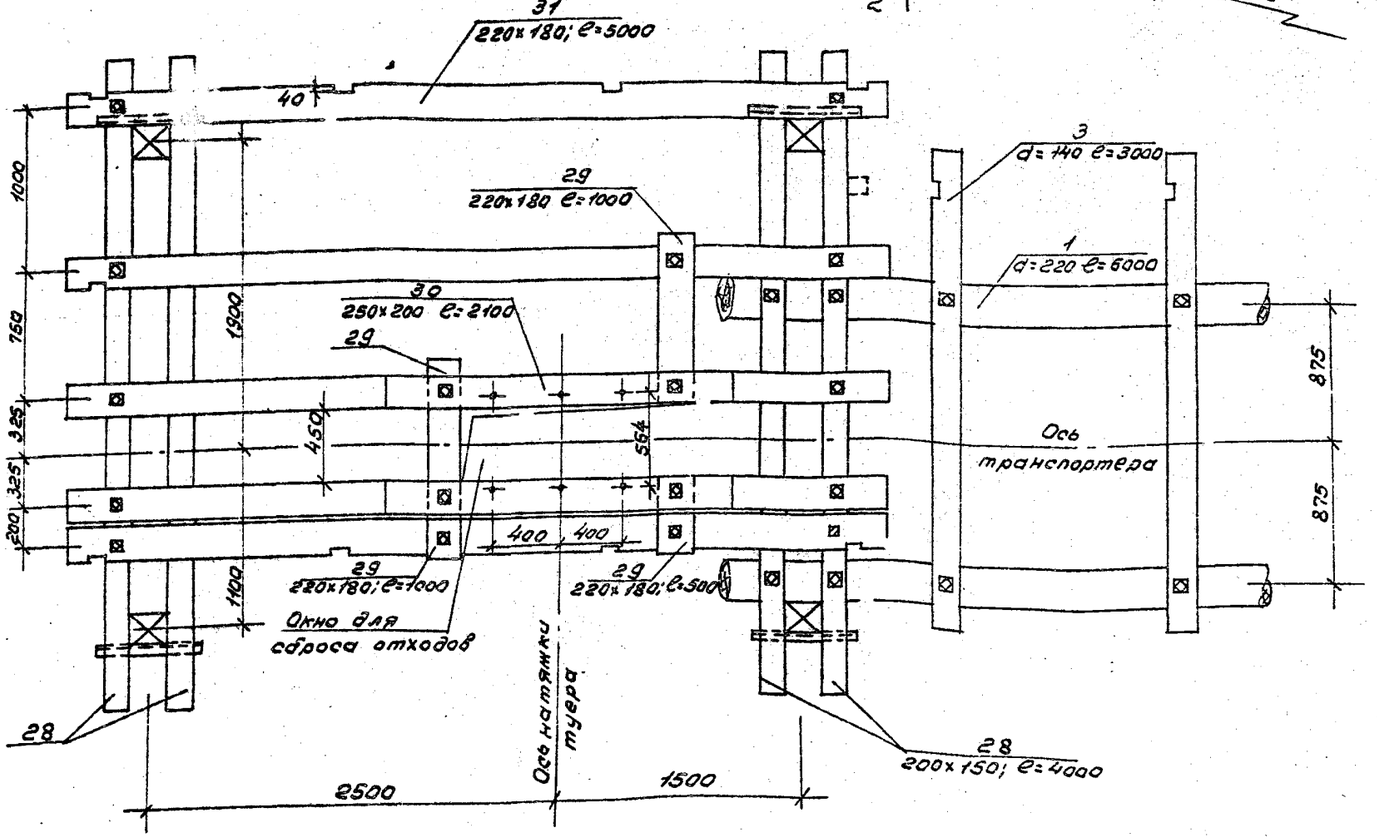

Спецификация элементов площадки

Марка поз.	Обозначение	Наименование	Кол.	Масса ед. кг	Примечание
		Площадка натяжной станции			
28	КД-12	Прогоны. Брус 200x150 l=4000	4	0,48	$м^3$
29	"	Брусья натяжной станции. Брус 220x180 п.м.	2,5	0,10	$м^3$
30	"	Брусья натяжной станции. Брус 250x200; l=2100	2	0,21	$м^3$
31	"	Продольные брусья Брус 220x180 l=5000	5	0,99	$м^3$
32	"	Стойки перил брусок 100x100 l=1350	9	0,12	$м^3$
33	"	Поручень. Брусок 100x100 п.м.	11,9	0,12	$м^3$
34	"	Заполнение перил Доска 40x90 п.м.	11,9	0,04	$м^3$
35	"	Настил. Доска 40x180 $м^2$	12,0	0,048	$м^3$
		Металлические изделия			
		Продольные брусья к надфат. болт Г. 19; l=500	10	15,0	
		Крепление прогонов к н. б. колонне L75x6; l=650	4	18,0	
		Брусья натяжной станции с прод. брусьям. болт М19 l=650	3	4,5	
		Брусья натяжной станции к прод. брусьям. болт М22 l=700	4	7,8	

1. Прогоны обрабатываются на один верхний кант с шириной постели d/3. Поперечины d=14см обрабатываются на два канта до постоянной высоты h=14см.
2. На тротуарном настиле поперек его нашиваются бруски сечением 40x40мм с шагом 50см.

ГИП	Жердев		
Н.контр.	Воронков		
Нач.отд.	Рогачев		
Гл.спец.	Богданко		
Рук.гр.	Полоская		
Техник	Прощенко		1987

Привязан

Инв. №

ТПР 411-1-0143.87 КД

Нижний склад мощностью 50 тыс. $м^3$ древесины в год.

Эстакада для разделки хлыстов разгрузчиков 28,5x30,0м (в неразъемной конструкции)

Детали конструкции эстакады тр-ва 6224-1/1 для удаления отходов в скип. Правое исполнение.

Стадия	Лист	Листов
Р	12	

СОЮЗГИПРОЛЕСХОЗ

Копировал Плевцов

Формат А2

Альбом I

2-2

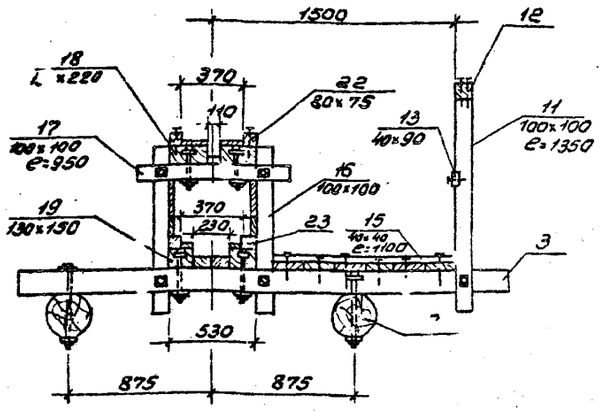

1-1

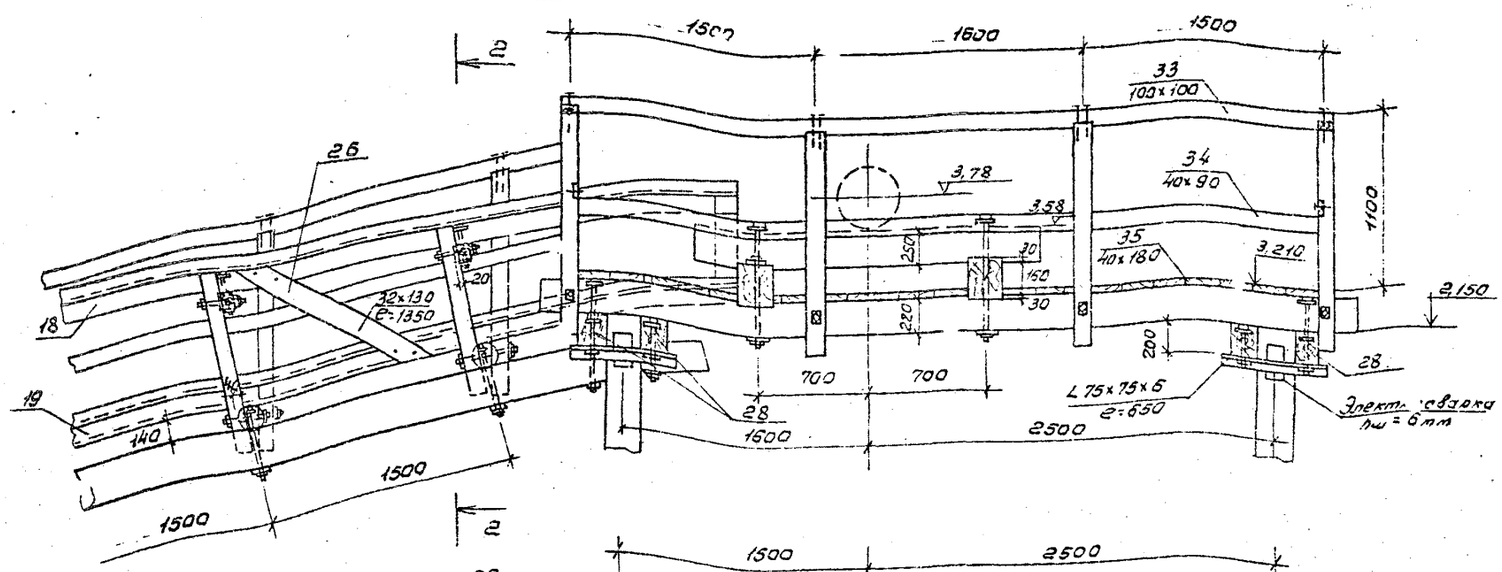

Спецификация элементов площадки

Марка поз.	Обозначение	Наименование	Кол.	Масса ед.кг	Примечание
		Площадка натяжной станции			
28	КД-13	Прогоны. Брус 200x150; ℓ=4000	4	0,48	m^3
29	"	Брусья натяжной станции. Брус 220x180; п.м.	2,5	0,10	m^3
30	"	Брусья натяжной станции. Брус 250x200; ℓ=2100	2	0,21	m^3
31	"	Продольные брусья Брус 220x180; ℓ=5000	5	0,99	m^3
32	"	Стойки перил Брусок 100x100; ℓ=1350	9	0,12	m^3
33	"	Поручень Брусок 100x100; п.м.	11,9	0,12	m^3
34	"	Заполнение перил Доска 40x90 п.м.	11,9	0,04	m^3
35	"	Настил Доска 40x180; m^2	12,0	0,048	m^3
		Металлические изделия			
		Продольные брусья к насадкам. Болт М19; ℓ=500	10	15,0кг	
		Крепление прогонов к м.б. железке 175x6; ℓ=650	4	18,0	
		Брусья натяжной станции к продол. брусьям. Болт М19; ℓ=500	3	4,5	
		Брусья натяжной станции к продол. брусьям. Болт М19; ℓ=700	4	7,8	

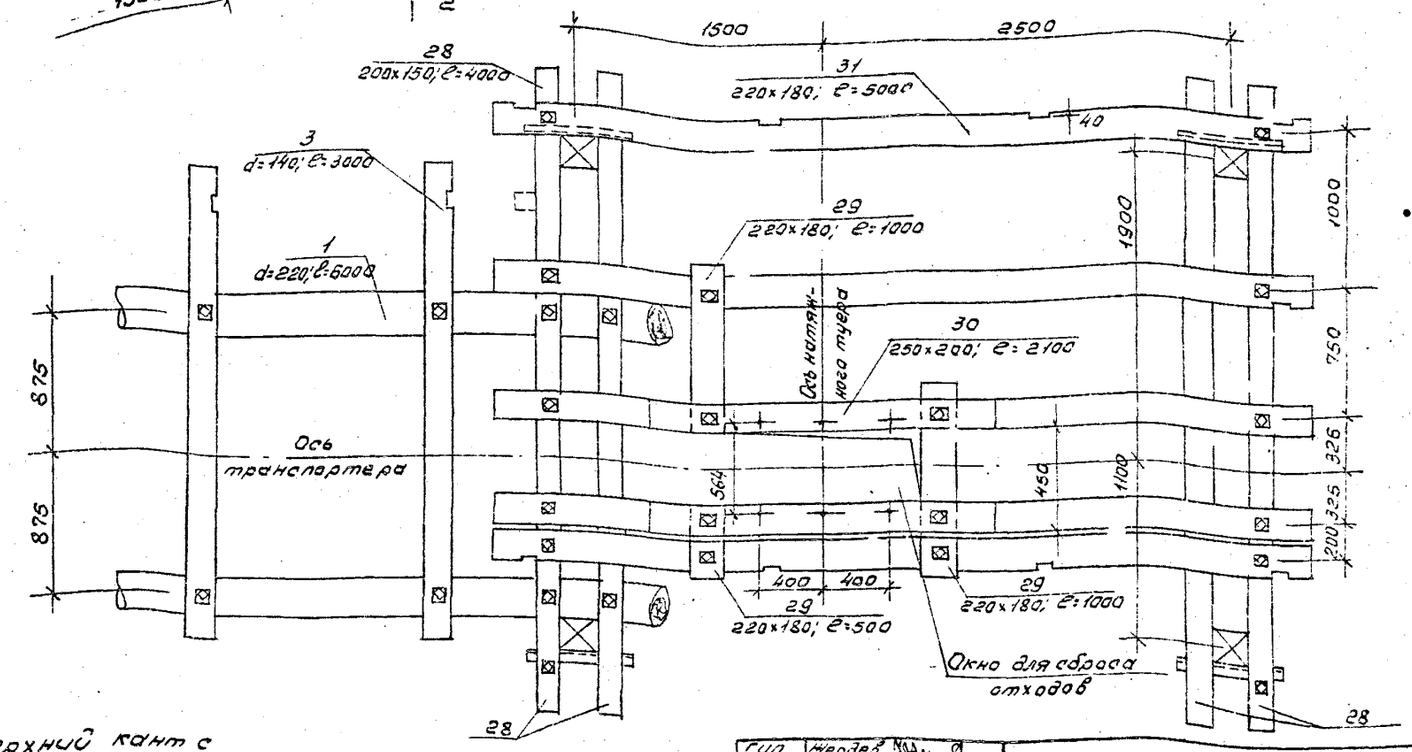

1. Прогоны обрабатываются на один верхний кант с шириной постели a/3. Поперечины d=14см обрабатываются на два канта до постоянной высоты h=14см.
2. На тостуарном настиле поперек его нашиваются бруски сечением 40x40мм с шагом 50см.

ГИП	Жердев		ТПР 411-1-0143.87 КД
Н.контр.	Воронков		Нижний склад мощностью 50 тыс. m^3 древесины в год
Нач.отд.	Рогачев		
Гл.спец.	Богданко		
Рук.гр.	Нальская		
Техник	Прозуенко		Эстакада для разделки хлыстов, размером 28,5x320м (в железобетонных конструкциях) — Стадия: Р; Лист: 13; Листов:
Привязан			Детали конструкций эстакады тр-ра Б-229-1 для удаления отходов в окон. Разное исполнение.
Инв. №			СОЮЗГИПРОЛЕСХОЗ

Копировал

Формат А2

Альбом I

Ведомость рабочих чертежей основного комплекта марки АР

Лист	Наименование	Примечание
1	Общие данные	
2	План на отм. 0,000. Разрезы 1-1; 2-2	
	Фасады. Детали 1÷3	
3	Схема расположения фундаментов	
	Схема расположения стропильных	
	балок. Фт 1, Фт 2	
4	Каркас по осям А и Б. Узлы 1÷6	
5	Общий вид. Узел 1. Детали крепления	
	стоек	
6	Узел 2	

Ведомость ссылочных и прилагаемых документов

Обозначение	Наименование	Примечание
Ссылочные документы		
ГОСТ 12506-81	Окна деревянные для производственных зданий	
ГОСТ 14624-84	Двери деревянные для зданий промышленных предприятий	
Прилагаемые документы		
Альбом данного проекта	Ведомость потребности в материалах	

Общие указания

Рабочие чертежи электропомещения разработаны на основании технологического задания.
Условия строительства: сейсмичность района не выше 6 баллов; территория без подработки горными выработками: скоростной напор ветра - 265 Па; вес снегового покрова - 961 Па; рельеф территории спокойный; грунтовые воды отсутствуют. Грунты в основаниях непучинистые, непросадочные со следующими нормативными характеристиками:
$\rho^{н}$ = 0,49 рад; $C^{н}$ = 2 кПа; E = 14,7 МПа; γ = 1,8 т/м^3

Работы по монолитным железобетонным конструкциям производить с учетом указаний СНиП III-15-76.

За условную отметку 0,000 принята планировочная отметка пол площадки.

Вокруг здания запроектирована асфальтовая отмостка шириной 750 мм на щебеночном основании.
Планировочная отметка земли - 0,150

Ведомость спецификаций

Лист	Наименование	Примечание
2	Спецификация элементов заполнения	
	проемов. Спецификация полов	
3	Спецификация к схеме расположения	
	фундаментов	
4	Спецификация лесоматериалов	
5	Спецификация к схеме расположения	
	элементов кровли	

Технические характеристики

Наименование	Един. измер.	Всего
Строительный об'ем	м^3	49,0
Площадь застройки	м^2	17,6
Общая площадь	м^2	14,3

Наружная отделка

Стены фасада обшиваются деревянной доской толщиной 25 мм в четверть, покрывается водоэмульсионной краской по ГОСТу 20833 - 75.
Все столярные изделия покрываются масляной краской за 2 раза.

Ведомость отделки помещений

Наименование помещения	Потолок		Стены или перегородки		Примечание
	Площадь, м2	Вид отделки	Площадь м2	Вид отделки	
Электропомещение	15,7	Водоэмульсионная покраска делового тона	38,7	Водоэмульсионная покраска светлых тонов	Доски строганные с наружной и внутренней сторон

Типовой проект разработан в соответствии с действующими нормами и правилами и предусматривает мероприятия, обеспечивающие взрывную, взрывопожарную и пожарную безопасность при эксплуатации здания.

Главный инженер проекта Шерстов Шердев

Инв. №				
ГИП	Шердев	Шерстов		
Н.контр.	Воронков	Воронков		
Нач.отд.	Рогачев	Рогачев		
Гл.спец.	Богаенко	Богаенко		
Рук.гр.	Нальская	Нальская		
Вед.инж.	Рязанова	Рязанова		

Привязан

ТПР 411-1-0143.87 АС

Нижний склад мощностью 50 тыс. м3 древесины в год

Эстакада для разделки хлыстов диаметром 28,5 х 30 м (в железобетонных конструкциях)

Стадия	Лист	Листов
РП	1	6

Электропомещение. Общие данные.

СОЮЗГИПРОЛЕСХОЗ

Копировал

Формат А2

Альбом I

Фасад 1-2

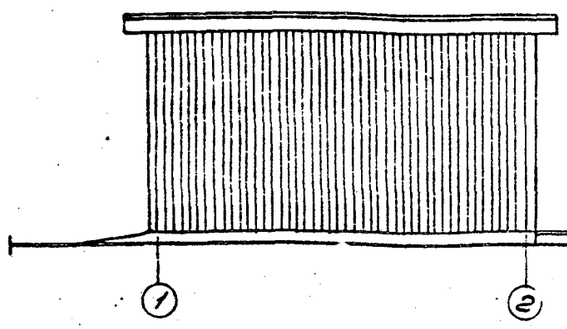

Фасад А-Б

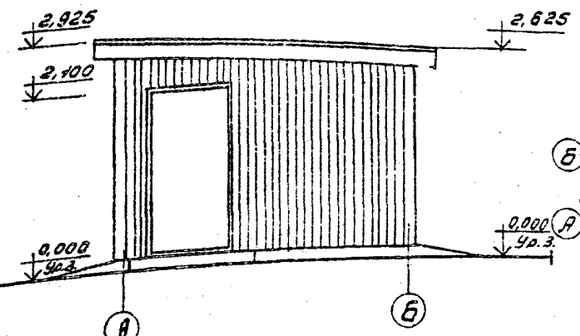

План кровли

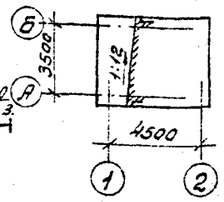

Разрез 2-2

Разрез 1-1

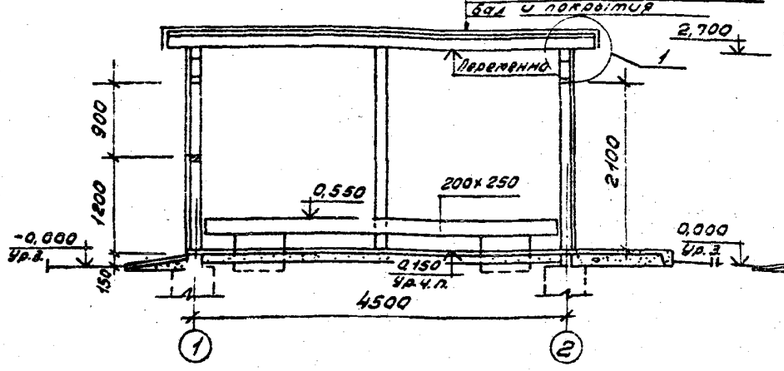

Разрез 1-1

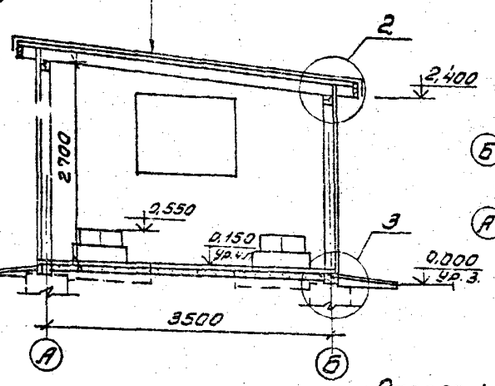

План полов

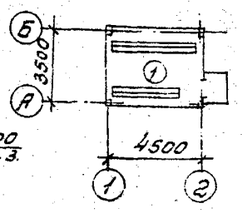

План на отм. 0,150

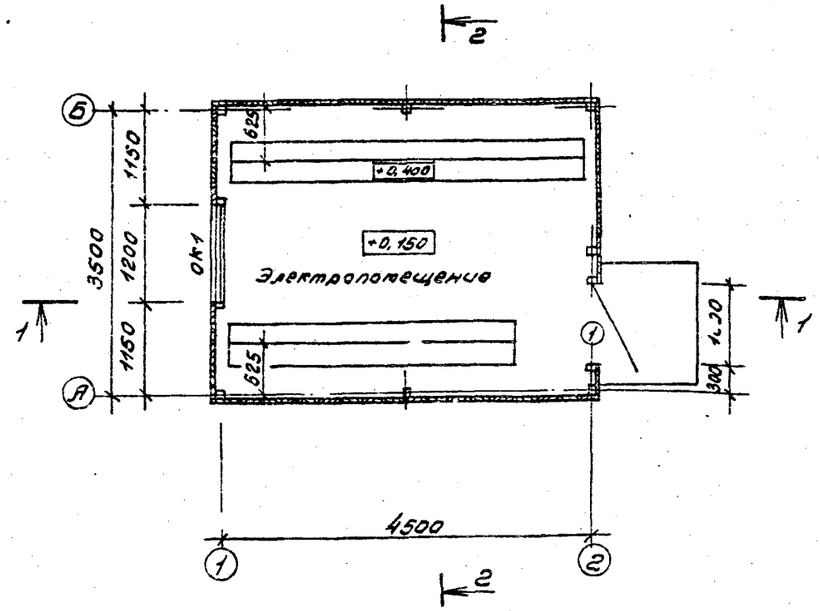

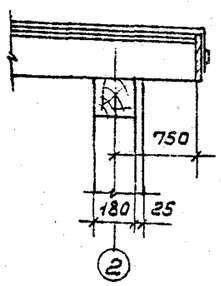

Разрез 1-1

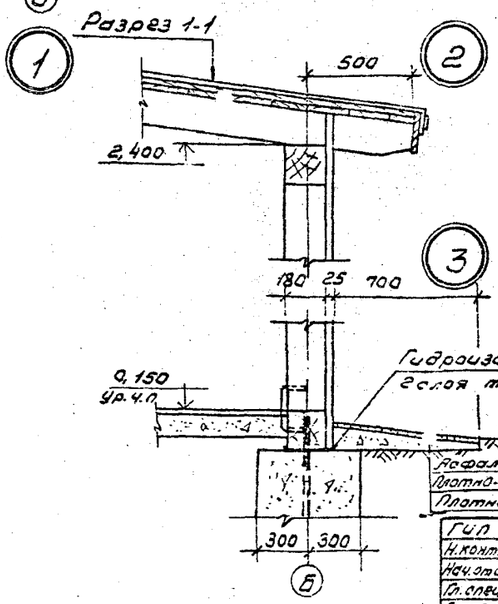

Экспликация полов

Наименование помещения по проекту	Тип пола по проекту	Схема пола	Элементы пола и их толщина	Площадь пола м²
Электропомещение	1	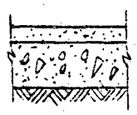	Цементно-песчаный раствор М300 -30 Подстилающий слой - бетон М100 -100 Основание-грунт уплотненный щебнем или гравием	15,7

Спецификация элементов заполнения проемов

Марка поз.	Обозначение	Наименование	Кол.	Масса ед.кг	Примечание
1	ГОСТ 14624-84	Дверной блок ДНГ 21-10П	1		
ОК1	ГОС: 12506-81	Окно СВ09-12	1		

Ведомость проемов дверей

Марка, поз.	Размер проемов, мм
1	1000х2100

Схема расположения элементов заполнения оконных проемов

ОК-1

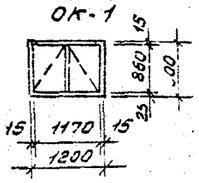

ГИП	Жердев		ТПР 411-1-0143.87 АС
Н.контр.	Боронков		Нижний склад мощностью 50 тыс.м³ древесины в год
Нач.отд.	Рогачев		
Гл.спец.	Богданко		
Рук.гр.	Наумкая		
Ст.инж.	Челенкова	1987	Эстакада для разделки хлыстов размером 28,5х30м (в железобетонных конструкциях). Электропомещение. План на отм. 0,000. Разрезы 1-1, 2-2. Фасады. Детали 1÷3.

Стадия	Лист	Листов
Р	2	

СОЮЗГИПРОЛЕСХОЗ

Привязан

Инв. №

Копировал

Формат А2

Альбом I

Схема расположения фундаментов.

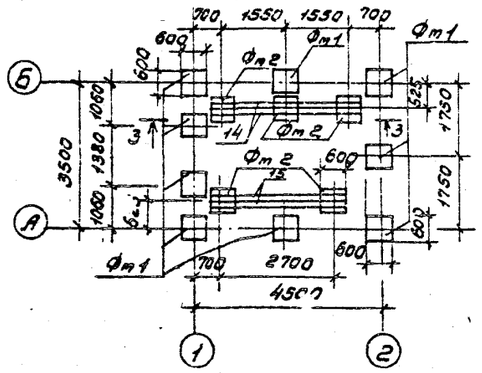

Фм1

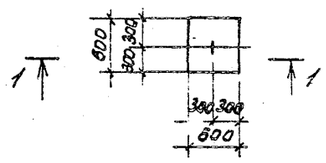

1-1

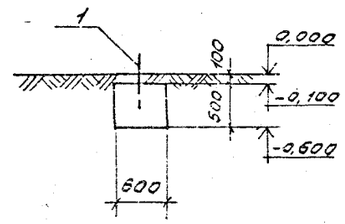

Фм2

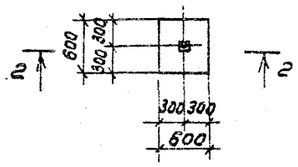

2-2

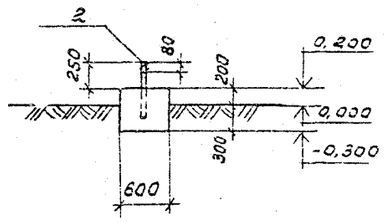

Схема расположения стропильных балок

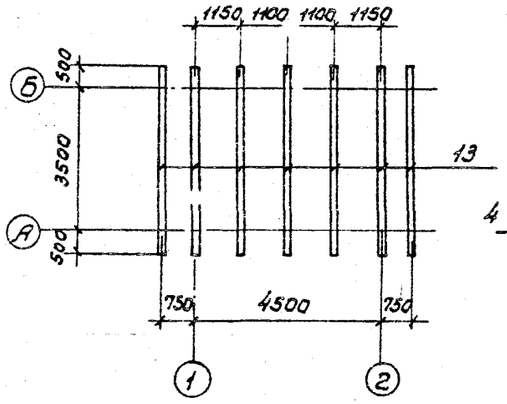

3-3

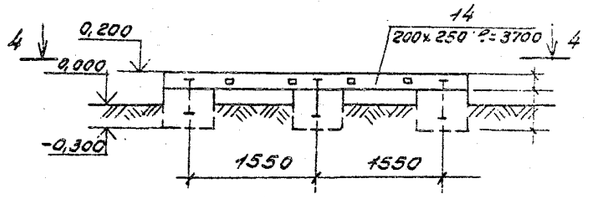

4-4

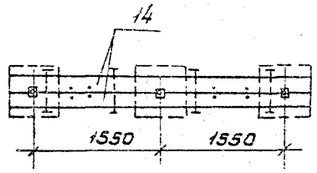

Каркас по оси 2

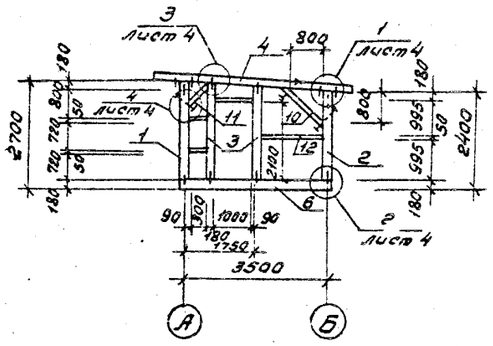

Каркас по оси 1.

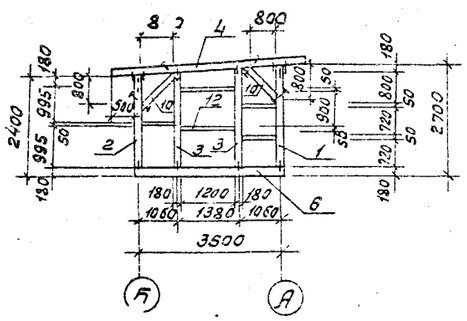

Спецификация к схеме расположения фундаментов

Марка поз.	Обозначение	Наименование	Кол.	Масса ед.кг	Примечание
		Фм 1 (9 шт.)			
1		Штырь ГОСТ 2590-71* Ф16; l=350	9	7,7	
		Материалы:			
		Бетон класса В7,5	0,18	м³	
		Фм 2 (5 шт.)			
2		Болт М 20 ГОСТ 7798-70* l=500	5	5,0	
		Материалы:			
		Бетон класса В7,5	0,18	м³	

Спецификация лесоматериалов

Марка поз.	Обозначение	Наименование	Кол.	Масса ед.кг	Примечание
1		Стойка брус 180x180; l=2300	3	0,22	м³
2		Стойка брус 180x180; l=2000	3	1,14	м³
3		Стойка брус 180x180; l=1200	3	0,21	м³
4		Верхняя обвязка брус 180x180; l=4500	2	0,29	м³
5		Верхняя обвязка брус 180x180; l=6000	2	0,39	м³
6		Нижняя обвязка брус 180x180; l=3680	2	0,24	м³
7		Нижняя обвязка брус 180x180; l=4680	2	0,303	м³
8		Подкосы брус 180x180; l=3800	2	0,25	м³
9		Подкосы брус 180x180; l=3400	2	0,22	м³
10		Подкосы брус 180x180; l=1100	3	0,11	м³
11		Подкосы брус 180x180; l=800	1	0,026	м³
12		Прогильны. доска 50x150; п.м.	27	0,20	м³
13		Бал. покрытия брус 100x180; l=4500	7	0,57	м³
14		Опорные брусья 200x250 l=3700	2	0,37	м³
15		Опорные брусья 200x250 l=3300	2	0,33	м³
		Металлические изделия			
1		Штырь ГОСТ 2590-71* Ф16; l=350	9	5,0кг	
2		Болт М16 ГОСТ 7798-70* l=500	8	7,0кг	
3		Скоба угловая Ф10; l=200	28	5,2кг	
4		Скоба прямая Ф10; l=200	52	3,6кг	

1. Данный лист увязать с листом АС-4

ГИП	Жердев		ТПР 411-1-0143.87 АС
Н.контр.	Воронков		
Нач.отд.	Рогачев		Нижний склад мощностью 50 тыс. м³ древесины в год
Гл.спец.	Богданко		
Рук.гр.	Малская		
Ст.инж.	Черкасова		Эстакада для разделки хлыстов разлетом 28,5x30 м (с железобетонных конструкций)
			Электроотопления. Схема расположения ф-тов. Схема расположения стропильных балок. Фм1, Фм2.

Стадия	Лист	Листов
Р	3	

СОЮЗГИПРОЛЕСХОЗ

Привязан

Инв. №

Копировал Пивкина

Формат А2

Альбом I

Каркас по оси А

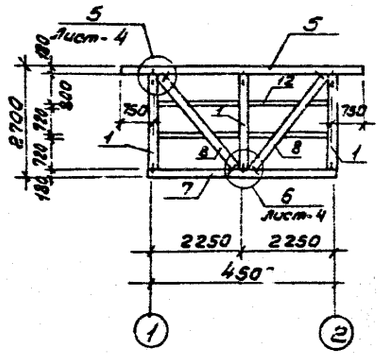

Каркас по оси Б

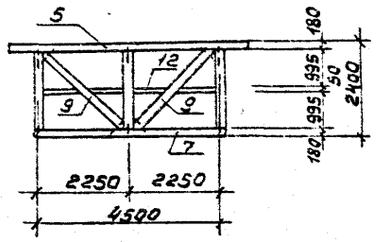

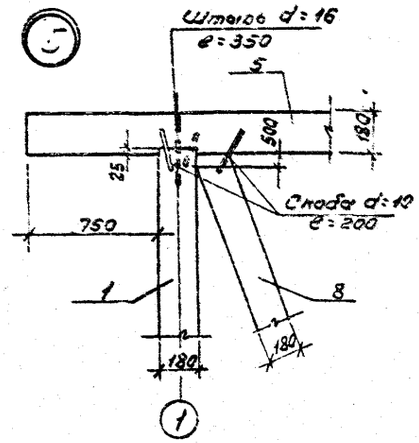

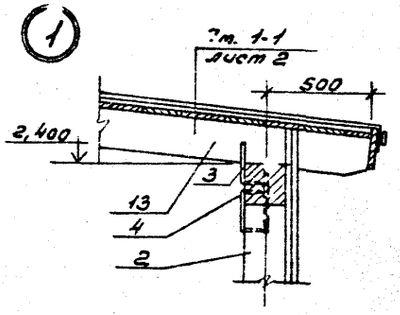

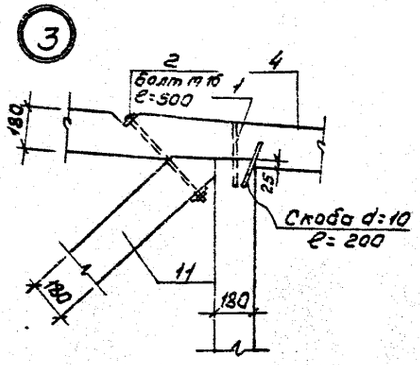

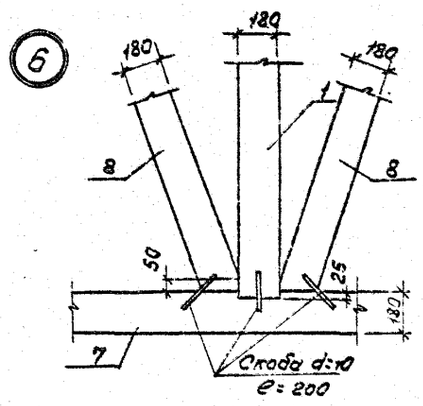

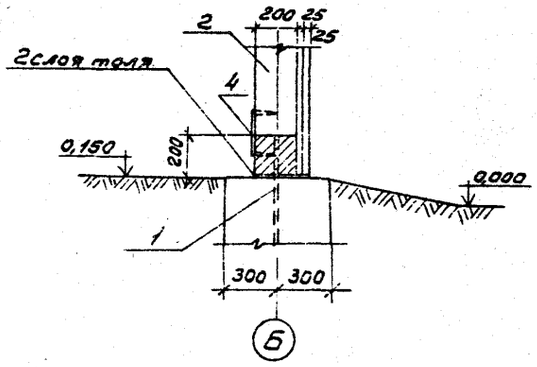

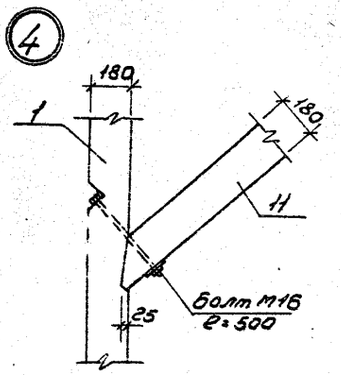

1. Данный лист читать с листом АС-3.

Деталь обшивки стен

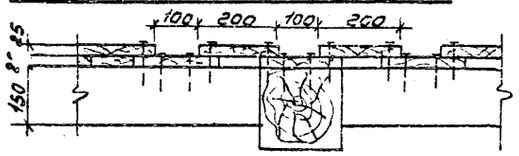

ГИП	Жердев		ТПР 411-1-0143.87			АС
Н.контр.	Боронков					
Нач.отд.	Рогачев		Нижний склад мощностью 50 тыс. м³ древесины в год			
Гл.спец.	Богаенко					
Рук.гр.	Напоская					
Ст.инж.	Чуркасова		Эстакада для разделки хлыстов размером 28,5×30 м (в железобетонных конструкциях)	Стадия	Лист	Листов
				Р	4	
			Электроосвещение. Каркас по осям А и Б. Узлы 1–6.	СОЮЗГИПРОЛЕСХОЗ		

Привязан

Инв. №

Копировал Гиндин

Альбом I

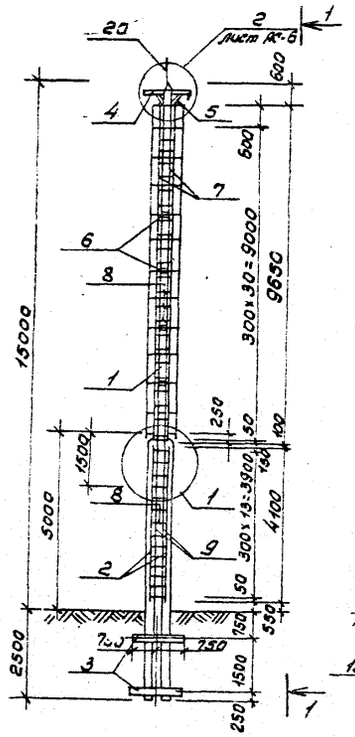

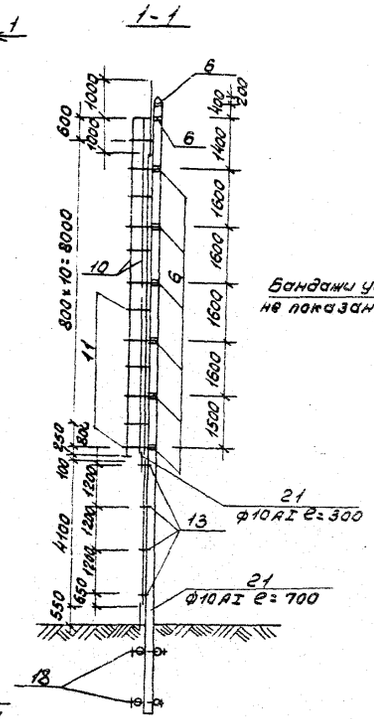

Бандажи условно не показаны

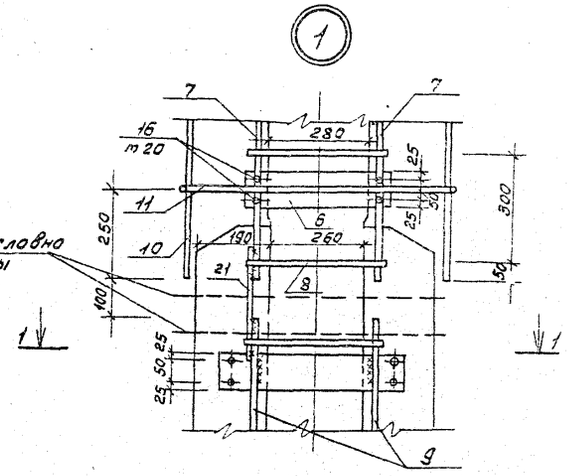

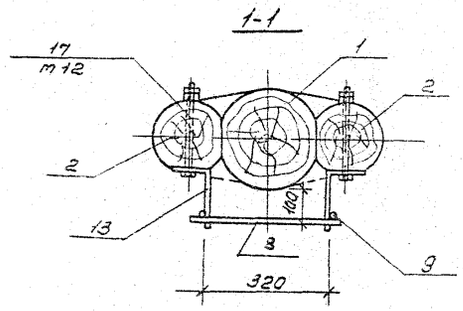

Деталь крепления стоек (пасынков)

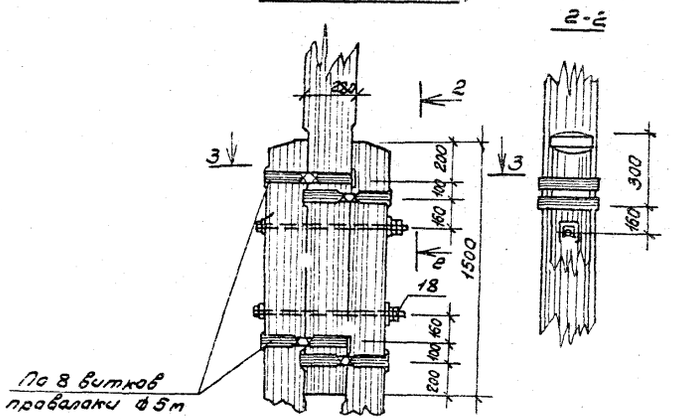

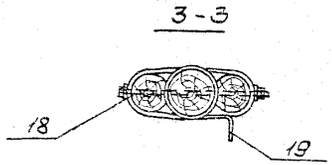

Спецификация к схеме расположения элементов пауты

Формат	Зона	Поз.	Обозначение	Наименование	Кол.	Примечание
				Деревянные конструкции		
		1	АС-5	Стойка d=200÷280; ℓ=11500	1	0,63 м³
		2	То же	Стойка d=200÷280; ℓ=7500	2	0,86 м³
		3	"	Ригель d=240; ℓ=1500	4	0,32 м³
				Металлические изделия		
		4	АС-5,6	∟50×5; ГОСТ 8509-72*; ℓ=45	1	4,9 кг
		5	То же	∟50×5; ГОСТ 8509-72*; ℓ=600	2	4,52 кг
		6	"	-6×100 ГОСТ 103-76* ℓ=430÷540	16	36,8 кг
		7	"	Ф16АI ГОСТ 5781-82* ℓ=9650	2	30,5 кг
		8	"	Ф16АI ГОСТ 5781-82* ℓ=400	55	27,5 кг
		9	"	Ф16АI ГОСТ 5781-82* ℓ=4100	2	13,0 кг
		10	"	Ф16АI ГОСТ 5781-82* ℓ=3900	4	62,6 кг
		11	"	Ф16АI ГОСТ 5781-82* ℓ=2140	13	44,0 кг
		12	"	Ф16АI ГОСТ 5781-82* ℓ=160	14	3,53 кг
		13	"	-6×100 ГОСТ 103-76* ℓ=270	8	10,16 кг
		14	"	Ф16АI ГОСТ 5781-82* ℓ=60	1	0,02 кг
		15	"	Болт m12; ℓ=50; ГОСТ 7798-70*	2	0,174 кг
		16	"	Болт m20; ℓ=50 ГОСТ 7798-70*	32	4,42 кг
		17	"	Болт m12; ℓ=400 ГОСТ 7798-70*	16	6,24 кг
		18	АС-5,6	Болт m20; ℓ=800 ГОСТ 7798-70*	6	12,6 кг
		19	АС-5,6	Проволока Ф5 ГОСТ 4727-83; ℓ=37000	1	5,7 кг
		20	АС-5,6	Молниеотвод Труба 1"; ℓ=2000	1	0,06 кг
		21	АС-5,6	Ф10АI ГОСТ 5781-82*; ℓ=1000	1	0,62 кг

ГИП	Жеребов		ТПР 411-1-0143.87		АС
Н.контр.	Доронков		Нижний склад мощностью 50 тыс. м³ древесины в год		
Нач.отд.	Резчиков				
Гл.спец.	Богаенко				
Рук.гр.	Налоская				
Привязан	Техник	Процевко	1987	Остановка для разгрузки хлыстов разгрузчиком 28,5×30 м (с железобетонными конструкциями)	Стадия: РП; Лист: 5; Листов:
Инв.№				Деревянная простенькая паута, высотой H=15 м. Общий вид. Узел 1. Деталь крепления стоек	СОЮЗГИПРОЛЕСХОЗ

Копировал

Формат А2

Альбом I

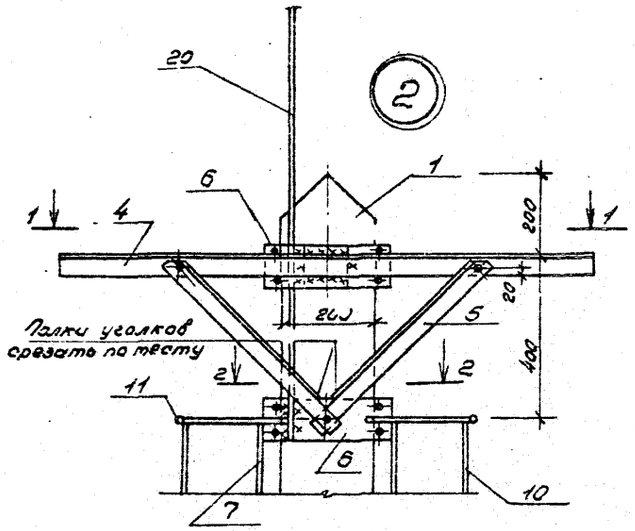

2-2

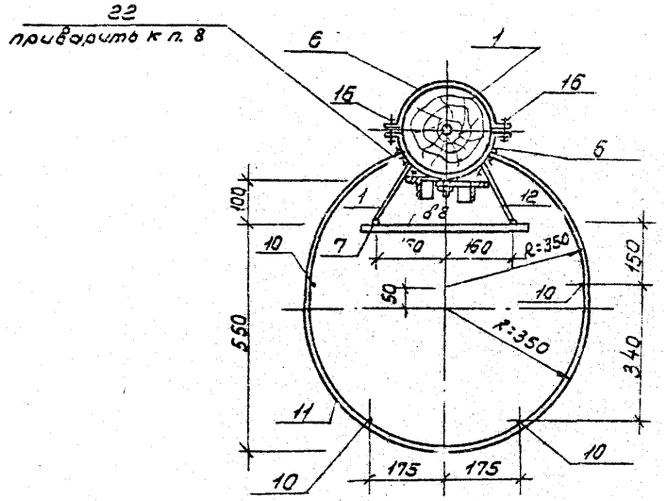

Поз. 6

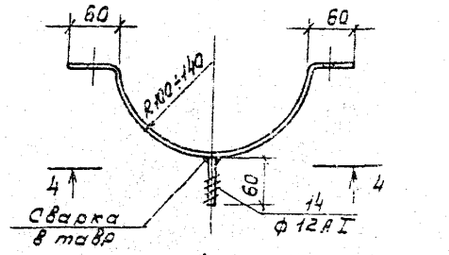

4-4

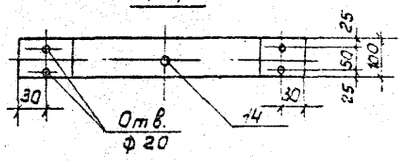

1-1

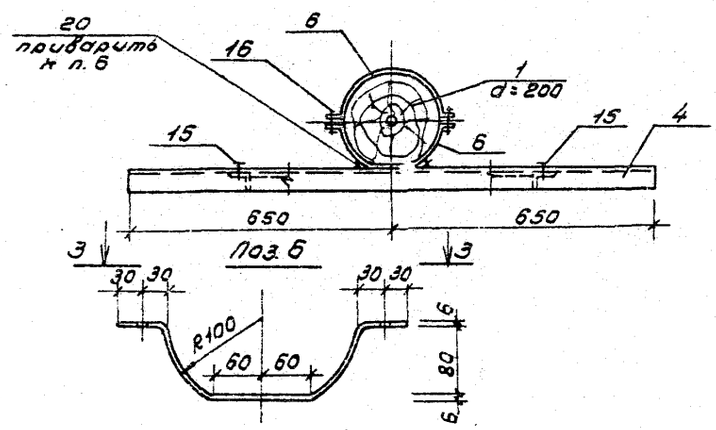

3-3

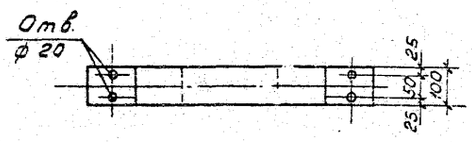

1. Для металлических конструкций принята сталь ВСт3Сп5 по ТУ14-1-3023-80.
2. Материал - сосна или лиственница с влажностью не более 25%
3. Зачистление части мачты антисептировать.
4. Естественный обгиб бревен принят 0,8%
5. Металлические поковки для предохранения от коррозии покрываются битумным лаком.
6. Мачта разработана для строительства в грунтах средней плотности и для 1го района с ветровым напором 27 кгс/м².

				ГИП	Жердев			ТПР 411-1-0143.87 АС	
				Н.конт.	Воронков				
				Нач.отд.	Рогачев				
				Гл.спец.	Косенко			Нижний склад мачт настом 50 тыс. м³ древесины в год	
				Рук.гр.	Жеткая				
Привязан				Техник	Проценко		1987	Эстакада для раз. бревен хлыстов размером 23,5×30 м (в ж-елезобетонных конструкциях).	Стадия: С; Лист: 5; Листов:
								Деревянная прямоугольная мачта высотой H=15м. Узел 2.	СОЮЗГИПРОЛЕСХОЗ
Инв.№									

Копировал Пейчев

Альбом АС

Альбом I

Ведомость рабочих чертежей основного комплекта марки ЭМ

Лист	Наименование	Примечание
1	Общие данные (Начало).	
2	Общие данные (Окончание).	
3	План расположения электрооборудования и прокладки электрических сетей.	
4	Спецификация к чертежу ЭМ-3.	
5	Схема принципиальная питающей и распределительной сети.	
6	Прожекторная мачта, совмещенная с молниеотводом.	

Условные обозначения, не предусмотренные ГОСТ 2.754-72*

№№ п/п	Наименование	Обозначение
1	Ящик с трехполюсным блоком «Предохранитель-выключатель»	

Типовое проектное решение разработано в соответствии с действующими нормами и правилами и предусматривает мероприятия, обеспечивающие пожарную безопасность при эксплуатации сооружений.

Главный инженер проекта Шерев И Шердев

Ведомость ссылочных и прилагаемых документов

Обозначение	Наименование	Примечание
	Ссылочные документы	
5.407-77	Установка одиночных ящиков с рубильниками, автоматов, кнопок ПКЕ, ПКУ и сигнальных аппаратов	А 397 2*
5.407-55	Установка одиночных ящиков с рубильниками и предохранителями. Вып. I	А 443-1
5.407-19	Установка одиночных светильников с лампами накаливания	
5.407-22	Прокладка проводов и кабелей в стальных трубах	
5.407-11	Заземление и зануление электроустановок	А 174
	Рабочие чертежи.	
ГОСТ 21.608-84	Внутреннее электрическое освещение. Рабочие чертежи.	
6-22У-1А.00.000 ЭЗ	Лесотранспортер продольный одноцепной.	
	Схема электрическая соединений	
РРУ10т 000 ЭЗ	Разгрузочно-растаскивающее устройство. Схема соединений	
ЛВ-175.000 ЭЗ	Скиповый погрузчик	
	Схема соединений	
5.407-7	Устройство комплектных гибких токоподводов к электродвигателям	
	Прилагаемые документы	
Альбом I эм.СО	Спецификация оборудования	
Альбом I эм.вм	Ведомость потребности в материалах	

Общие указания

Напряжение питающей сети 380/220В. Электродвигатели включаются на 380В, осветительные лампы на 220В, сеть ремонтного освещения - на 36В. Питание электроприемников производится от преобразователя частоты 50/400 Гц. Величины электрических нагрузок приведены в таблице на листе ЭМ-2. Шкафы управления механизмами, силовой распределительный шкаф, преобразователь частоты размещаются в специальном закрытом помещении. Монтаж электрооборудования и электропроводки разгрузочно-растаскивающего устройства, лесотранспортера, скипового погрузчика следует производить по чертежам и инструкциям заводов-изготовителей. Шкафы управления, электродвигатели, аппаратуры и кабельные изделия для указанных механизмов поставляются комплектно с технологическим оборудованием.

Кабели КРПТ и провода ПРГН прокладываются под эстакадой по строительным конструкциям эстакады и транспортера. В местах, где возможны механические повреждения, кабели должны быть защищены. Провода прокладываются в стальных трубах.

Распределительная сеть выполняется кабелем АВВГ: в электропомещении - открыто по стенам на скобах, к скиповому погрузчику - в земляной траншее. Питание переносных электроприемников производится с помощью гибкого кабеля РШМ, подвешенного на тросе между мачтами. Для подключения используются 5-и контактные штепсельные разъемы, поставляемые комплектно с мачтами.

Наружное освещение мест производства работ на эстакаде осуществляется светильниками УСУ01-2000, которые устанавливаются на прожекторных мачтах МI и МII. Питание - от сети наружного освещения нижнего склада.

Нормируемая освещенность принята от 30 до 50 лк. Управление освещением - автоматическими выключателями АП50Б на мачтах и централизованно - рубильником с предохранителями, установленным в электропомещении.

Для защиты от поражения людей электрическим током применено зануление корпусов электрических шкафов, электродвигателей, электроприемников, аппаратов, светильников.

Все металлические неток оведущие части электрооборудования следует присоединить к нулевому проводнику питающей электросети.

В качестве нулевых защитных проводников используется зануляющая жила кабелей, стальные трубы электропроводки.

Инв. №				Привязан	
ГИП	Жердев			ТПР 411-1-0143.87 ЭМ	
Н.контр.	Петунин				
Нач.отд.	Рогачев			Нижний склад мощностью 50 тыс.м³ древесины в год	
Рук.гр.	Разуваева			Эстакада для разделки хлыстов диаметром 28,5 см (в железобетонных конструкциях)	Стадия: РП; Лист: 1; Листов: 6
Инж.	Ладыгина		1987		
				Общие данные (Начало)	СОНТЗ ГИПРОЛЕСХОЗ

Копировал

Формат А2

Альбом I

Таблица расчета электрических нагрузок

№ п.п.	Наименование узлов питания и групп электроприемников	Количество электроприемников рабочих / резервных n	Установленная мощность, приведенная к ПВ=1, квт: Одного электроприемника (наименьшего - наибольшего) $P_н$	Общая рабочих / резервных $P_у$	$P_н$ макс. / $P_н$ мин. m	Коэффициент использования $K_и$	$\cos\varphi$ / $tg\varphi$	Средняя нагрузка за максимально загруженную смену: $P_{см}=K_и \cdot P_у$, квт	$Q_{см}=P_{см} tg\varphi \cdot K_{см} \cdot Q_{ак}$, квар	Эффективное число электроприемников $n_э$	Коэффициенты максимума $K_м$ / $K'_м$	Максимальная нагрузка: $P_м=K_м \cdot P_{см}$, кВт	$Q_м=K_м \cdot Q_{см} \cdot Q_{ак}$, квар	Полная нагрузка $S_м=\sqrt{P_м^2+Q_м^2}$, кВ·А	$I_м$ - макс. ток / $I_п$ - пиков. ток, А	Годовой расход эл. энергии, кВт·ч
	Вариант при РРУ-10М-1котел.															
	Ввод Н1															
1	Разгрузочно-растаскивающее	3	7,5/15	37,5		0,1	0,55/1,52	3,75	5,7							
	устройство РРУ-10М,															
	скиповый погрузчик ЛВ-175															
2	Лесотранспортер продоль-	1		18,5		0,5	0,65/1,17	9,25	10,8							
	ный одноцепной Б-22У-1А															
3	Преобразователь	1		22,0		0,3	0,65/1,17	6,6	7,7							
	Итого поз. 1÷3	5	7,5/22	78,0		0,25	0,63/1,23	19,6	24,2	5	2,2/1,9	43	46			
4	Электроосвещение электро-			0,5		1	1/0	0,5	—			0,5	—			
	помещения															
	Итого поз. 1÷4		7,5/22	78,5		0,26	0,54/1,2	20,1	24,2			43,5	46	68	103/382	56300
	Ввод Н2															
	Наружное освещение			6		1	1,0/0	6,0	—			6,0	—		9,0/—	10500
	эстакады															
	Всего по вводам Н1, Н2			84,5		0,31	0,73/0,93	26,1	24,2			49,5	46			66800
	Вариант при РРУ-10М-2котел.															
	Ввод Н1															
1	Разгрузочно-растаскиваю-	5	7,5/15	67,5		0,1	0,55/1,52	6,75	10,3							
	щее устройство РРУ-10М,															
	скиповый погрузчик ЛВ-175															
2	Лесотранспортер продоль-	1		18,5		0,5	0,65/1,17	9,25	10,8							
	ный одноцепной Б-22У-1А															
3	Преобразователь	1		22		0,4	0,7/1,02	8,8	9,0							
	Итого поз. 1÷3	7	7,5/22	108		0,23	0,65/1,18	24,8	30,1	7	2,0/1,74	49,5	52,4			
4	Электроосвещение электро-			0,5		1	1,0/0	0,5	—			0,5	—			
	помещения															
	Итого поз. 1÷4	7	7,5/22	108,5		0,23	0,64/1,19	25,3	30,1			50,1	52,4	78	119/398	70800
	Ввод Н2															
	Наружное освещение			8,0		1	1,0/0	8,0	—			8,0	—		12,2/—	14000
	эстакады															
	Всего по вводам Н1, Н2			116,5		0,29	0,74/0,9	33,3	30,1			58,1	52,4			84800

Гип	Жердев		ТПР 411-1-0143.87 ЭМ
Н.контр.	Петунин		Нижний склад мощностью 50,0 тыс. м³ древесины в год
Нач.отд.	Рогачев		Эстакада для разделки хлыстов размером 28,5×30м (в железобетонных конструкциях)
Рук.гр.	Разуваева		Стадия: Р.П. Лист: 2 Листов:
Ст.инж.	Рутянцева	1987	Общие данные (Окончание)
Привязан —			СОЮЗГИПРОЛЕСХОЗ
Инв. №			

Копировал Пикар

Формат А2

Альбом I

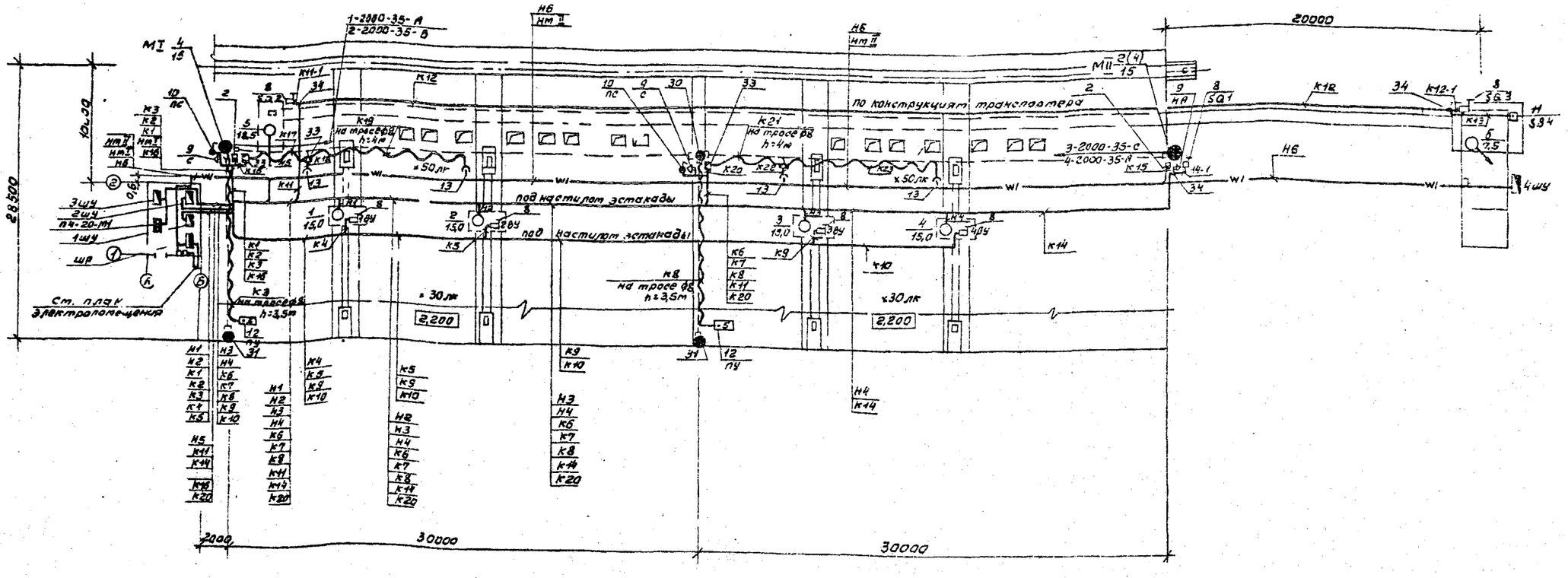

План

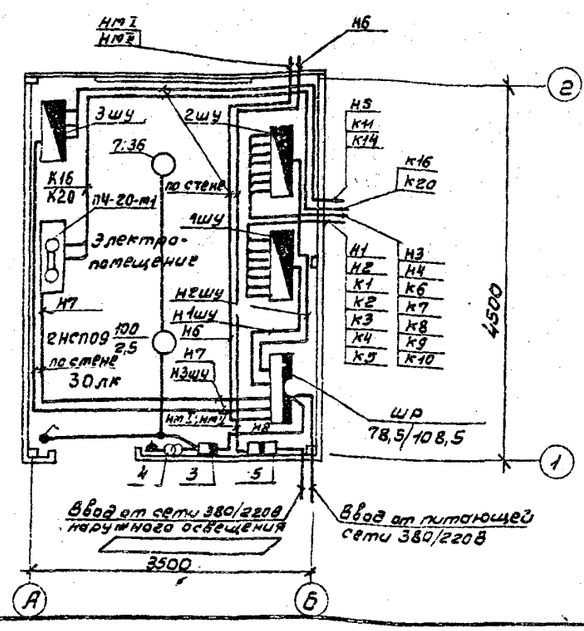

1. Маркировка кабелей и проводов на плане соответствуют их обозначению на расчетной схеме сети (см. лист эм-3).
2. В числителе приведены данные для одной эстакады, в знаменателе - для двух эстакад.
3. Высота установки над уровнем эстакады:
   - светильников УСУ01-2000-001 на тачках mI и mII - 13м;
   - гибкого кабеля на тросе для подключения электропил - 1м, для пульта управления РРУ-10М-3,5м;
   - сигнальных сирен, выключателей ПС, SQ1, автоматов АП50Б на тачках и стойках - 1,5м;
   - клеммных коробок для перехода с кабеля АКВВГ на гибкий кабель РПШМ-3,5м.
4. Высота установки сигнального выключателя SQ4 на конструкции скипового подъемника - 1,5м.
5. Трос вдоль транспортера 6-22У-1А не монтируется.

Управление транспортером производится выключателем SQ1, установленным на тачке mII.

ГИП	Жердев		ТПР 411-1-0143.87	ЭМ
Н.контр.	Петунин		Нижний склад мощность 50,0 тыс. м³ древесины в год	
Нач.отд.	Рогачев			
Рук.гр.	Разуваева			
Инж.	Лабыгина	1987	Эстакада для разделки хлыстов размером 28,5×30м (в железобетонных конструкциях)	Стадия: РП; Лист: 3; Листов:
Привязан			План расположения электрооборудования и прокладки электрических сетей	СОЮЗГИПРОЛЕСХОЗ
Инв. №				

Копировал Тищенко

Формат А2

Альбом I

Марка поз.	Обозначение	Наименование	Количество на 1 эстакаду	Количество на 2 эстакады	Масса ед. кг	Примечание
1	2	3	4	5	6	7
		Электрооборудование				
1	ТУ16-536.506-76	Шкаф распределительный ШР11-73707-54Н2	1	1	66,0	
2	ТУ16-522.139-78	Выключатель автоматический типа АП50Б-3МТ У2 IP54 в металлической оболочке	2	2		
3	ТУ16-522.139-78	Выключатель автоматический типа АП50Б-2МТ У2	1	1		
4	ТУ16-517.704-73	Трансформатор понижающий ОСОВ-0,25; 220/36В	1	1		
5	ТУ36-20-78	Ящик силовой ЯБПВУ-1М У3	1	1		
6	ТУ16-535.527-76	Светильник для наружного освещения ИСУО1-2000-001-У1С заполненной лампой КГ220-2000-4	3	4		
7	ОСТ16.0.535.046-79	Светильник подвесной НСП09-200/РЗС-03	2	2		
8		Выключатель конечный				Поставляются комплектно с оборудованием
9		Сирена сигнальная				
10		Выключатель пакетный				
11		Пост кнопочный				
12		Кнопочная станция				
13		Разъем штепсельный 5ч контактный	2	4		Компл. с электрооборудованием
		Сборочные единицы				
14	5.407-55	Установка комплекта из одного силового ящика ЯБПВУ-1М	1	1		
15	5.407-77	Установка комплекта из одного автоматического выключателя типа АП50Б	3	3		
16	5.407-77	Установка комплекта из одного кнопочного поста ПКЕ222(584)	1	1		
17	5.407-77	Установка комплекта из одной сирены СС-1(С,НА)	2	3		

1	2	3	4	5	6	7
		Материалы				
	ГОСТ 16442-80	Кабель силовой				
18		АВВГ-3×25+1×16-0,66	4	9		
19		АВВГ-3×10+1×6-0,66	22	22		
20		АВВГ-3×6+1×4-0,66	75	105		
21		АВВГ-3×6-0,66	15	75		
22		АВВГ-2×6-0,66	45	–		
23		АВВГ-3×2,5-0,66	2	2		
		АВВГ-2×2,5-0,66	8	8		
24	ГОСТ 1508-78Е	Кабель контрольный АКВВГ-10×4	15	60		
	ГОСТ 5783-79*Е	Кабель гибкий				
25		РПШМ-10×2,5-0,38	20	40		
26		РПШМ-5×2,5-0,38	40	80		
27	ГОСТ 3262-75	Труба стальная водогазопроводная легкая Д м-20×2,5	136	166		
28	ГОСТ 2590-71	Катанка ф 8мм (трос)	45	90		
29	черт. ЭМ-6	Мачта деревянная высотой 15м	2	2		
30		Стойка деревянная ф 160 L=8,0м	–	1		
31		То же, L=7,5м	1	2		
		Электроустановочные изделия				
32	ГОСТ 7397-76	Выключатель однополюсный инд. 02620	1	1		
		Изделия заводов ГЭМ				
33		Коробка У6142Г	2	4		
34		Коробка У994 IP54	3	3		
35		Коробка КОР-73	2	2		
36		Крюк У625	2	2		
37		Зажим К676	2	4		
35	ТУ36-1445-82	Муфта натяжная К804	4	8		
36		Подвес концевой ПКК-10	2	4		
37		Подвес скользящий ПСК-10	9	18		

ГИП	Жердев		ТПР 411-1-014.87 ЭМ
Н.конт.	Летучий		
Нач.отд.	Рогачев		Нижний склад мощностью 50,0 тыс. т в навесах в год
Рук.гр.	Разуваева		
Инж.	Радусина	1987	Эстакада для разгрузки хлыстов разгрузчик 28,5×30м (в железобетонных конструкциях) — Стадия РК, Лист 4, Листов
Привязан			Спецификация к чертежу ЭМ-3 — СОЮЗГИПРОЛЕСХОЗ
Инв. №			

Копировал

Формат А2

Альбом I

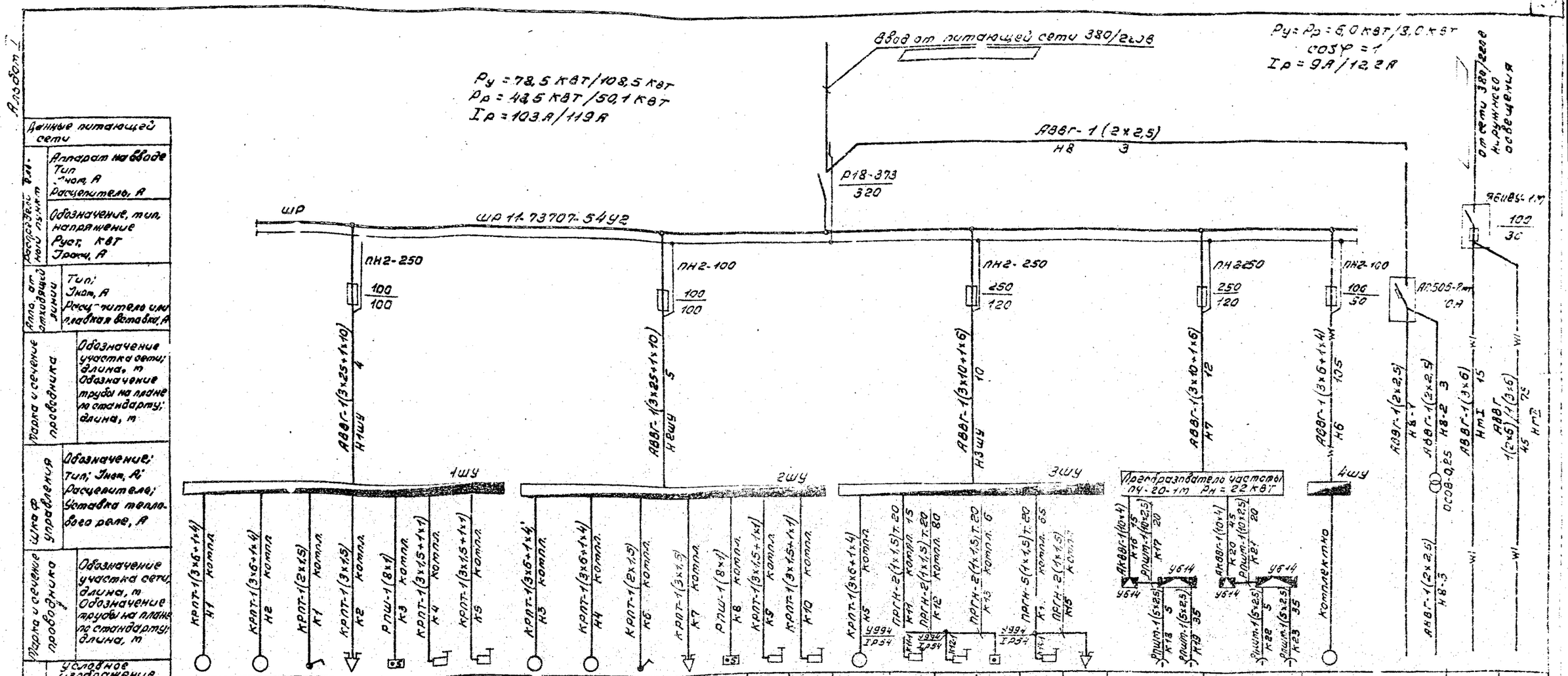

Данные питающей сети	Аппарат на вводе: Тип, Iном, А, Расцепителя, А																										
Распределительная линия	Обозначение, тип, напряжение, Руст, кВт, Iрасч, А																										
Щит от отходящей линии	Тип; Iном, А; Расцепителя или плавкая вставка, А																										
Марка и сечение проводника	Обозначение участка сети; длина, м; Обозначение трубы на плане по стандарту; длина, м																										
Щит управления	Обозначение; тип; Iном, А; Расцепителя; Уставка теплового реле, А																										
Марка и сечение проводника	Обозначение участка сети; длина, м; Обозначение трубы на плане по стандарту; длина, м	КРПТ-1(3х6+1х4) Н1 котел.	КРПТ-1(3х6+1х4) Н2 котел.	КРПТ-1(2х1,5) К1 котел.	КРПТ-1(3х1,5) К2 котел.	РПШ-1(8х1) К3 котел.	КРПТ-1(3х1,5+1х1) К4 котел.	КРПТ-1(3х1,5+1х1) К5 котел.	КРПТ-1(3х6+1х4) К5 котел.	КРПТ-1(3х6+1х4) К4 котел.	КРПТ-1(2х1,5) К6 котел.	КРПТ-1(3х1,5) К7 котел.	РПШ-1(8х1) К8 котел.	КРПТ-1(3х1,5+1х1) К9 котел.	КРПТ-1(3х1,5+1х1) К10 котел.	КРПТ-1(3х6+1х4) К5 котел.	ПРГН-2(1х1,5)т.20 К14 котел. 15	ПРГН-2(1х1,5)т.20 К15 котел. 80	ПРГН-2(1х1,5)т.20 К13 котел. 6	ПРГН-5(1х1,5)т.20 К1 котел. 65	ПРГН-2(1х1,5) К15 котел.							
Электроприемник	Условное изображение																										
	Номер по плану	1	2	пс	с	пу	1ВУ	2ВУ	3	4	пс	с	пу	3ВУ	4ВУ	5	SQ2	SQ3	SQ4	SQ1	НА			6	—	М I	М II
	Тип	4А180М4У3	4А180М4У3						4А180М4У3	4А180М4У3						4А180М6У3											
	Рном, квт	15,0	15,0						15,0	15,0						18,5						3,0+3,0	3,0+3,0	7,5	0,5	4,0	2,0/4,0
	Iном	32	32						32	32						36,6						~22	~22	15,2	2,3	9,1	9,1/5,1
	Iпуск	192	192						192	192						260						70	70	114	—	—	—
	Наименование механизма	Разгрузочно-растаскивающее устройство РРУ-10М							Разгрузочно-растаскивающее устройство РРУ-10М							Лесотранспортер продольный одноцепной Б-22У-1А						Пилы электромоторные ЭЛУ-3		Погрузчик скиповый ЛВ-175	Освещение электропомещения	Светильники ЛСПО4-2000-0,015У4 на мачтах I и II	
	Обозначение чертежа электрической схемы	РРУ.10м.000-ЭЭ							РРУ.10м.000.ЭЭ							Б-22У-1А.00.000ЭЭ								13-МБ-000.ЭЭ	—	—	

В числителе приведены данные для одной эстакады,
в знаменателе - для двух эстакад.

ГИП	Жердев		
Н.конт.	Латунин		
Нач.отд.	Рогачев		
Рук.гр.	Разуваева		
Инж.	Падагина		1987

Привязан

Инв. №

ТПР 411-1-0143.87 ЭМ

Нижний склад мощностью 50 тыс.м³ древесины в год

Эстакада для разделки хлыстов размерами 28,5х30 м (в железобетонных конструкциях)

Стадия	Лист	Листов
РП	5	

Схема принципиальная питающей и распределительной сети.

СОЮЗГИПРОЛЕСХОЗ

Копировал Фомина

Формат А2

Альбом

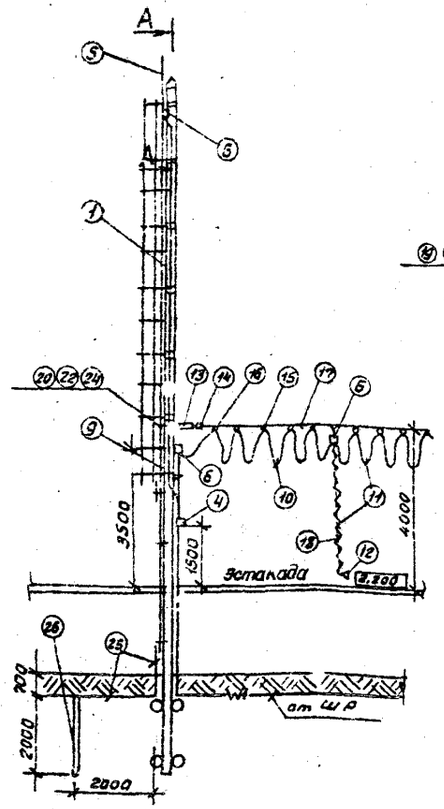

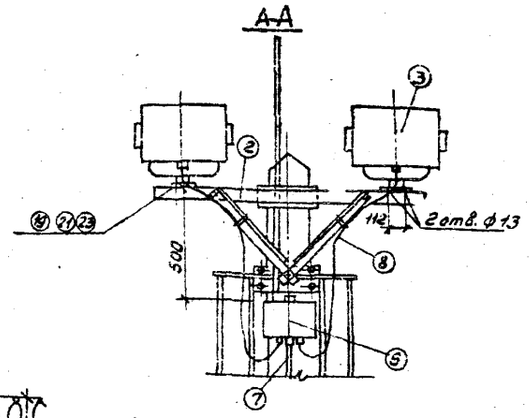

Марка. поз.	Обозначение	Наименование	Кол.	Масса ед., кг	Примечание
1	Лист АС-5	Мачта деревянная, h=15м	1		
2	Лист АС-6	Траверса	1		
3	ТУ16-535.527-76	Светильник ИСУ01-	2		
		-2000-002-У1			
4	ТУ16-522.139-78	Выключатель авто-	1		
		матический			
		АП50Б3МТУ2.2, Ір5410х3,5			
		в металлической			
		оболочке			
5	Лист АС-6	Молниеотвод	1		
6.	ТУ36-12-80	Кронш. клеммная	3		
		У614РУ2			
7	ГОСТ 16442-80*	Кабель АВВГ-1(3х4)	10м		
8	ГОСТ 15150-69	Кабель КПГ-3х2,5	4м		
9	ГОСТ 1508-78Е	Кабель АКВВГ-10х4	15м		
10	ГОСТ 5783-79*Е	Кабель АПШМ-10х2,5	20м		
11	ГОСТ 5783-79*Е	Кабель АПШМ-5х2,5	40м		
12		Разъем штепсельный	2		Катал. с эл. арм.
13	ТУ36-1445-82	Муфта натяжная	2		
14	ТУ36-1445-82	Зажим тросовой	2		
15		Подвес скользящий	15		
16		Подвес концевой	2		
17		Катанка ф8 (трос)	30м		
18		Канат ф1,8	10м		
19	ГОСТ 7798-80	Болт М12х35	4		
20	ГОСТ 7798-80	Болт М20х300	2		
21	ГОСТ 5915-70	Гайка М12	4		
22	ГОСТ 5915-70	Гайка М20	2		
23	ГОСТ 8402-70	Шайба 12	4		
24	ГОСТ 8402-70	Шайба 20	2		
25	ГОСТ 2590-71	Сталь ф10	3м		
26	ГОСТ 2590-71	Сталь ф10	▭		

▭ Заполняется при привязке проекта.

Мачта служит для установки двух светильников ИСУ01-2000 и концевого крепления троса для подвески гибкого кабеля с муфтами подключения электролин. Стрела провеса троса (ф8) с кабелями принята равной 0,5 м при 0°С.
Для доступа к светильникам предусмотрена лестница с ограждением.
Защита от прямых ударов молнии выполняется посредством молниеотвода с заземляющим устройством, импульсное сопротивление которого должно быть не более 20 Ом.
Количество электродов уточняется при привязке проекта.
Металлические корпуса электрооборудования, установленного на мачте, а также т, зс для подвеса кабеля должны быть присоединены к молниеотводу мачты.

ГИП	Неодев			ТПР 411-1-0143.87 ЭМ
Н.контр.	Петунин			Нижний склад мощностью 50 тыс. м³ древесины в год.
Нач.отд.	Рогачев			
Рук.гр.	Разуваева			Эстакада для разделки хлыстов длиной 28,5÷30 м (в железобетонных конструкциях). Стадия: РП; Лист: 6; Листов:
Ст.инж.	Рутницева		1987г.	Пропектная мачта, совмещенная с молниеотводом. СОЮЗГИПРОЛЕСХОЗ

Привязан

Инв. №

Копировал

Формат А2

Альбом I

Позиция	Наименование и техническая характеристика оборудования и материалов. Завод-изготовитель (для импортного оборудования - страна, фирма)	Тип, марка оборудования. Обозначение документа и номер опросного листа	Единица измерения: Наименование	Единица измерения: Код	Код завода-изготовителя	Код оборудования, материала	Цена единицы оборудования, тыс. руб.	Количество	Масса единицы оборудования, кг
1	2	3	4	5	6	7	8	9	10
	1. Оборудование и материалы, поставляемые заказчиком								
	1.1. Оборудование и изделия, распределяемые по линии комплектующих организаций								
	1.1.1. Автоматический выключатель трехполюсный, 380 В в металлической оболочке IP54	АП50Б-3МТ У2,2 10х3,5 ТУ16-522.139-78	шт.	796				2/2	
	1.1.2. Автоматический выключатель двухполюсный 220В	АП50Б-2МТ У2,1 1,6х3,5	шт.	796				1/1	
	1.1.3. Трансформатор понижающий 220/36В, 250ВА	ОСОВ-0,25 ТУ16-517.701-73	шт.	796				1/1	
	1.1.4. Шкаф распределительный на 5 отходящих линий с предохранителями:	ШР11-73707-54У2	шт.	796				1/1	
	ПН2-250 ток плавкой вставки 120А - 2шт.	ТУ16-536.506-76							
	ПН2-100 ток плавкой вставки 100А - 2шт.								
	ПН2-100 ток плавкой вставки 50А - 2шт.								

В числителе приведены данные для одной эстакады
в знаменателе - для двух эстакад.

Привязан

Инв. №

ГИП	Жердев		
Н.контр.	Петунин		
Нач.отд.	Розачев		
Рук.гр.	Разубаева		
Инж.	Падыгина		1987

ТПР 411-1-0143.87 ЭМ СО

Спецификация оборудования

Стадия	Лист	Листов
Р	1	5

Союзгипроэлектросетьсетьпроект

Копировал Фомина

Формат А3

Альбом I

Позиция	Наименование и техническая характеристика оборудования и материалов. Завод-изготовитель (для импортного оборудования - страна, фирма)	Тип, марка оборудования. Обозначение документа и номер опросного листа	Единица измерения: Наименование	Единица измерения: Код	Код завода-изготовителя	Код оборудования, материала	Цена единицы оборудования, тыс. руб.	Количество	Масса единицы оборудования, кг
1	2	3	4	5	6	7	8	9	10
	1.1.5. Ящик силовой с трехполюсным блоком „Предохранитель-выключатель", $I_{ном}$=100А, $I_{пл.вст}$=30А	ЯБПВУ-1по У3	шт.	796				1/1	
	1.1.6. Светильник для наружного освещения с галогенной лампой мощностью 2000 Вт, 220В	ИСУ 1-2000-002-У1 ТУ16-535.527-76	шт.	796				3/4	
	1.1.7. Светильник подвесной для лампы накаливания	НСП09-200/250-03 ОСТ6.0535.046-79	шт.	796				2/2	
	1.1.8. Лампа кварцевая галогенная 220В, 2000 Вт	КГ220-2000-4	шт.	796				3/4	
	1.1.9. Лампа накаливания общего назначения 220-230В, 100Вт	Б22 230-100	шт.	796				2/2	

Привязан

Инв. №

ТПР 411-1-0143.87 ЭМ СО

Лист 2

Альбом I

Позиция	Наименование и техническая характеристика оборудования и материалов. Завод-изготовитель (для импортного оборудования - страна, фирма)	Тип, марка оборудования. Обозначение документа и номер опросного листа	Единица измерения: Наименование	Единица измерения: Код	Код завода-изготовителя	Код оборудования, материала	Цена единицы оборудования, тыс. руб.	Количество	Масса единицы оборудования, кг
1	2	3	4	5	6	7	8	9	10
	Кабели, провода								
	Кабель силовой с алюминиевыми жилами б з защитного покрова	ГОСТ 16442-80*							
1.1.10.	3×25+1×10-0,66	АВВГ	км	008				4/9	
1.1.11.	3×10+1×6-0,66	АВВГ	км	008				22/22	
1.1.12.	3×6+1×4-0,66	АВВГ	км	008				75/105	
1.1.13.	3×6-0,66	АВВГ	км	008				15/75	
1.1.14.	2×6-0,66	АВВ-	км	008				45/-	
1.1.15.	3×4-0,66	АВВГ	км	008				20/20	
1.1.16.	3×2,5-0,66	АВВГ	км	008				2/2	
1.1.17.	2×2,5-0,66	АВВГ	км	006				8/8	
1.1.18.	Кабель контрольный с алюминиевыми жилами 10×4	АКВВГ ГОСТ 1508-78Е	км	008				15/60	
	Кабель контрольный гибкий	ГОСТ 5783-78Е							
1.1.19.	10×2,5	РПШМ	км	008				20/40	
1.1.20.	5×2,5	РПШМ	км	008				40/80	
1.1.21.	Кабель силовой гибкий 3×2,5-0,66	ГОСТ 15150-69 КПГ	км	008				6/8	

Привязан

Инв. №

ТПР 411-1-0143.87 Эм.СО Лист 3

Копировал Фабрикант Формат А3

Альбом I

Позиция	Наименование и техническая характеристика оборудования и материалов. Завод-изготовитель (для импортного оборудования - страна, фирма)	Тип, марка оборудования. Обозначение документа и номер опросного листа	Единица измерения: Наименование	Единица измерения: Код	Код завода-изготовителя	Код оборудования, материала	Цена единицы оборудования, тыс. руб.	Количество	Масса единицы оборудования, кг
1	2	3	4	5	6	7	8	9	10
	2. Оборудование и материалы, поставляемые подрядчиком								
	Лесоматериалы круглые								
2.1.	Стойка деревянная ф 160 мм, L = 8,0 м	—	шт.	796				-/1	
2.2.	То же, ф 160 мм, L = 7,5 м	—	шт.	796				1/2	
	Электроустановочные изделия								
2.3.	Выключатель однополюсный брызгозащищенный 250 В 6А	инв. 02620 ГОСТ 7397-76	шт.	796				1/1	
	Трубы стальные								
2.4.	Труба легкая водогазопроводная с полностью сплющенным гратом с длинной резьбой и муфтой Д-т-20×2,5	ГОСТ 3262-75	т	006				136/166	
	Изделия заводов ГЭТ								
2.6.	Коробка клеммная	У6 492	шт.	796				2/4	
2.7.	Коробка протяжная IP54	У994	шт.	796				3/3	
2.8.	Коробка ответвительная	КОГ 73	шт.	796				2/2	
2.9.	Крюк	У625	шт.	796				2/2	

Привязан

Инв. №

ТПР 411-1-0143.87 Эм.СО Лист 4

Копировал Фабрикант Формат А3

Альбом I

Позиция	Наименование и техническая характеристика оборудования и материалов. Завод-изготовитель (для импортного оборудования - страна, фирма)	Тип, марка оборудования. Обозначение документа и номер опросного листа	Единица измерения: Наименование	Единица измерения: Код	Код завода-изготовителя	Код оборудования, материала	Цена единицы оборудования, тыс. руб.	Количество	Масса единицы оборудования, кг
1	2	3	4	5	6	7	8	9	10
	2.10. Муфта натяжная	К 804	шт.	796				4/8	
	2.11. Зажим	676	шт.	796				2/4	
	2.12. Подвес концевого крепления	ПКК-10	шт.	796				2/4	
	2.13 Подвес скользящего крепления	ПСК-10	шт.	796				9/18	
	Прокат черных металлов								
	Сталь круглая	ГОСТ 2590-71							
	2.14. ф 10мм		м	006				45/90	
	2.15. ф 8 мм		м	006					

Привязан

Инв. №

ТПР 411-1-0143.87 ЭМ.СО Лист 5

Копировал Формат А3

Альбом I

Позиции по СО	Наименование материала и единица измерения	Код материала	Код ед. изм.	Количество: Тип	Количество: Инд.	Количество: Всего
1	Прокат черных металлов					
2	Круг					
3	10, т	09 3300 0000	168	—	—	
4	Катанка					
5	8, т	09 3400 0000	168	—	—	0,02/0,04
6	Итого в натуральном виде					
7	с учетом отходов (3,7%), т			—	—	
8	Всего натуральной стали					
9	класса С38/23, в том числе:					
10	в укрупненному сортаменту:					
11	Сталь мелкосортная, т	09 3300 0000	168	—	—	
12	Катанка т	09 3400 0000	168	—	—	0,02/0,04
13	Трубы стальные					
14	Труба легкая водогазо-					
15	проводная с полностью					
16	сплющенным гратом					
17	с длинной резьбой и					
18	муфтой					
19	Д-т-20×2,5, км	13 0300 0000	008	—	—	139/166
20	т	13 0300 0000	168	—	—	0,25/0,21
21						
22						

Привязан

Инв. №

ГИП	Нердев		
Н.контр.	Петунин		
Нач.отд.	Розачев		
Рук.гр.	Розуваев		1987
Ст.инж.	Лебедягина		

ТПР 411-1-0143.87 ЭМ.ВМ

ВМ по рабочим чертежам основного комплекта марки ЭМ

Стадия	Лист	Листов
Р.П.		1

СОЮЗГИПРОЛЕСХОЗ

Копировал Формат А4

Согласовано
Взам. инв. №
Подп. и дата
Инв. № подл.

Альбом I

Позиция	Наименование и техническая характеристика оборудования и материалов. Завод-изготовитель (для импортного оборудования - страна, фирма)	Тип, марка оборудования. Обозначение документа и номер опросного листа	Единица измерения: Наименование	Единица измерения: Код	Код завода-изготовителя	Код оборудования, материала	Цена единицы оборудования, тыс. руб.	Количество	Масса единицы оборудования, кг
1	2	3	4	5	6	7	8	9	10
	Оборудование поставляемое заказчиком								
5	Разгрузочно-растаскивающее устройство								
	Общее тяговое усилие - 98 кН	РРУ-10т	Компл	671				1	4200
	Объем разгружаемого воза - 32 м³								
	Мощность электродвигателей - 26 кВт								
	Орехховское торфопредприятие								
6	Бревнотаска унифицированная	БГ2У-1Р	Компл	671				1	4300
	Длина транспортера - 120 м								
	Мощность привода - 18,5 кВт								
	Тяговое усилие - 24 кН								
	Костромской судомеханический завод								
7	Погрузчик скиповый	ЛВ-173	Компл	671		ОКП 485138230		1	3600
	Мощность двигателя - 7,5 кВт								
	Завод „Красный пресс" пос. Суда Вологодской обл.								

Привязан

Инв. №

ГИП	Жеребев		
Н. контр.	Березин		
Конст.	Рогачев		
Гл. спец.	Березина		п. 86
Рук. гр.	Бизяева		п. 86
Ст. инж.	Усенко		п. 86

ТПР 411-1-0143.87 ТХ.СО

Спецификация оборудования

Стадия	Лист	Листов
РП	1	2

Копировал Пигузова

Формат А3

Альбом I

Позиция	Наименование и техническая характеристика оборудования и материалов. Завод-изготовитель (для импортного оборудования - страна, фирма)	Тип, марка оборудования. Обозначение документа и номер опросного листа	Единица измерения: Наименование	Единица измерения: Код	Код завода-изготовителя	Код оборудования, материала	Цена единицы оборудования, тыс. руб.	Количество	Масса единицы оборудования
1	2	3	4	5	6	7	8	9	10
б/н	Электроматорная пила	ЭПЧ-3	Компл	671				2	9,9
	Мощность электродвигателя 3 кВт								
	Ижевский машиностроительный завод „Ижмаш"								
б/н	Преобразователь частоты тока	ПЧ20-т-1							
	Частота тока „Гц" первичная - 50 Гц	50/400 У2	Компл	671				1	385
	вторичная - 400 Гц								
	Напряжение 380/220 В								
	Курский завод передвижных электроагрегатов								

Привязан

Инв. №

ТПР 411-1-0143.87 ТХ.СО

Лист 2

Копировал Пигузова

Альбом I

№ строки	Наименование материала и единица измерения	Код материала	Ед. изм.	Количество Тип	Инд.	Всего
1	Цемент	573100				
2	•					
3	Портландцемент	573110				
4						
5	М300, т	573113	168	–	3,79	3,79
6						
7	Итого цемента, приведен-					
8	ного к марке 400, т	573114	168	–	3,41	3,41
9						
10						
11	Инертные материалы:					
12	Щебень, $м^3$	571110	113		13,43	13,43
13						
14	Песок строительный					
15	природный, $м^3$	571104	113	–	10,04	10,04
16						
17						
18						
19						
20						

Примечание. В графе „тип" указано количество материалов, потребное для изготовления типовых и стандартных изделий, а в графе „инд." - индивидуальных (нетиповых) конструкций и изделий

Привязан

Инв. №

ГИП	Жердев	
Н.контр.	Воронков	
Нач.отд.	Розачев	
Гл.спец.	Богаенко	
Рук.гр.	Нальская	
Ст.инж.	Черкасова	

ТПР 411-1-01/3.87 КЖ ВМ1

ВМ по рабочим чертежам основного комплекта марки КЖ. Монолитные конструкции.

Стадия	Лист	Листов
Р		1

СОЮЗГИПРОЛЕСХОЗ

Инв. № подл. | Подп. и дата | Инв. № дубл.

Копировал Фиедя

Формат А4

Альбом I

№ строки	Наименование материала и единица измерения	Код материала	Ед. изм.	Количество Тип	Инд.	Всего
1	Сталь для армирования					
2	железобетонных конструкций	093000				
3						
4	Сталь арматурная					
5	класса AI, т	093009	168	1,524	–	1,524
6	ф8	093009	168	1,317	–	1,317
7	ф10	093009	168	0,207		0,207
8						
9						
10	Сталь арматурная					
11	класса AIII, т	093004	168	4,754		4,754
12	ф8	093004	168	1,630	–	1,630
13	ф10	093004	168	0,036	–	0,036
14	ф12	093004	168	0,755	–	0,755
15	ф25	093004	168	2,333	–	2,333
16						
17	Всего стали для арми-					
18	рования железобетонных					
19	конструкций, т	093000	168	6,278		6,278
20						

Примечание. В графе „тип" указано количество материалов, потребное для изготовления типовых и стандартных изделий, а в графе „инд." - индивидуальных (нетиповых) конструкций и изделий.

Привязан

Инв. №

ГИП	Жердев	
Н.контр.	Воронков	
Нач.отд.	Розачев	
Гл.спец.	Богаенко	
Рук.гр.	Нальская	
Ст.инж.	Черкасова	

ТПР 411-1-01/43.87 КЖ ВМ2

ВМ по рабочим чертежам основного комплекта марки КЖ. Сварные конструкции.

Стадия	Лист	Листов
Р	1	4

СОЮЗГИПРОЛЕСХОЗ

Инв. № подл. | Подп. и дата | Инв. № дубл.

Копировал Фиедя

Формат А4

Альбом I

№ строки	Наименование материала и единица измерения	Код материала	Ед. изм.	Количество Т. п	Инд.	Всего
1	Проволока стальная					
2	низкоуглеродистая перио-					
3	дического профиля класса Вр I, т	121400	168	0,143	–	0,143
4	ф3÷5	121400	168	0,143	–	0,143
5						
6	Всего проволоки стальной					
7	низкоуглеродистой пери-					
8	одического профиля					
9	класса Вр-I, т	121400	168	0,143	–	0,143
10						
11	Сортовой прокат					
12	обыкновенного качества					
13	(по профилям и					
14	маркам)					
15	ВСт 3сп, т	093000	168	0,933	–	0,933
16	-8		168	0,303	–	0,303
17	-14		168	0,012		0,012
18	∟80×7		168	0,618		0,618
19						
20	Всего стали сортовой и					
21	проката листового в на-					
22	туральном виде, т	093000	168	0,933		0,933

Привязан

Инв. №

ТПР 411-1-01/43.87 КЖ ВМ2 Лист 2

Копировал Фиедя Формат А4

Альбом I

№ строки	Наименование материала и единица измерения	Код материала	Ед. изм.	Количество Тип	Инд.	Всего
1	Итого стали для арми-					
2	рования ж.б. конструкций,					
3	сортовой прокат листово-					
4	го в натуральной массе, т		168	7,35	–	7,35
5						
6	В том числе по укруп-					
7	ненному сортаменту:					
8	Катанка, т	093400	168	2,95		2,95
9	Сталь мелкосортная, т	093300	168	0,96		0,96
10	Сталь среднесортная, т	093200	168	2,33		2,33
11	Сталь крупносортная, т	093100	168	0,62		0,62
12	Сталь толстолистовая, т	097100	168	0,32		0,32
13	Проволока стальная					
14	низкоуглеродистая перио-					
15	дического профиля класса					
16	Вр-I, т	121400	168	0,14		0,14
17						
18	Итого стали приведенной					
19	к классу AI, т		168	8,45		8,45
20						
21	Итого стали приведенной					
22	к классу Ст 3, т		168	0,93		0,93
23	Итого стали приведенной					
24	к классам AI и Ст3 т		168	9,47		9,47

Привязан

Инв. №

ТПР 411-1-01/43.87 КЖ ВМ2 Лист 3

Копировал Фиедя Формат А4

Альбом I

№ строки	Наименование материала и единица измерения	Код материала	Ед. изм.	Количество тип.	инд.	Всего
1	Цемент	573100				
2						
3	Портландцемент	573110				
4						
5	М. 300, т	573113	168	–	9,50	9,50
6	М 400, т	573114	168	–	11,18	11,18
7						
8	Итого цемента, приве-					
9	денного к марке 400, т		168	–	19,73	19,73
10						
11						
12	Инертные материалы:					
13						
14	Щебень, $м^3$	571110	113		59,79	59,79
15						
16	Песок строительный,					
17	природный, $м^3$	571104	113		44,87	44,87
18						
19						
20						
21						
22						
23						
24						

Привязан

Инв. №

ТПР 411-1-0143.87 КЖ ВТ-2 Лист 4

Копировал Формат А4

Согласовано в ж-ра "Союзгипролесхоз" Зак. 605 Тир. 200

Альбом I

№ строки	Наименование материала и единица измерения	Код материала	Ед. изм.	Количество тип	инд.	Всего
1	Продукция лесозаго-					
2	товительной и лесопильной					
3	деревообрабатывающей					
4	промышленности					
5						
6	Лесоматериалы круглые,					
7	используемые без перера-					
8	ботки (в круглом виде) $м^3$	531400	113	–	74,5	74,5
9						
10	Пиломатериалы качест-					
11	венные (необрезные) $м^3$	533100	113	–	94,3	94,3
12						
13	Расход материалов в					
14	круглом лесе, $м^3$		113	–	216,0	216,0
15						
16	Изделия металлические,					
17	приведенные к стали					
18	марки Ст-3, т.		168	–	3,6	3,6
19						
20						

Примечание: В графе „тип" указано количество материалов, потребное для изготовления типовых и стандартных изделий, а в графе „инд." – индивидуальных (нетиповых) конструкций и изделий.

Привязан

Инв. №

ГИП	Жердев	
Н. контр.	Воронков	
Нач. отд.	Роговцев	
Гл. спец.	Богаенко	
Рук. гр.	Чальская	

ТПР 411-1-0143.87 КД ВТ-3

ВТ по рабочим чертежам основного комплекта марки КД. Деревянные конструкции.

Стадия	Лист	Листов
Р		1

СОЮЗГИПРОЛЕСХОЗ

Копировал Формат А4

Альбом I

№ строки	Наименование материала и единица измерения	Код материала	Ед. изм.	Количество тип	инд.	Всего
1	Цемент	573100				
2						
3	Портландцемент	573110				
4						
5	М 300, т	573113	168	–	0,456	0,456
6	М 400, т	573114	168	–	0,81	0,81
7						
8	Итого цемента, приве-					
9	денного к марке					
10	400, т		168	–	1,22	1,22
11						
12	Инертные материалы:					
13						
14	Щебень, $м^3$	571110	113	–	2,02	2,02
15	Песок строительный,					
16	природный, $м^3$		113	–	1,51	1,51
17						
18	Изделия металлические,					
19	приведенные к стали					
20	марки Ст-3, т		168	–	0,1	0,1

Примечание: В графе „тип" указано количество материалов, потребное для изготовления типовых и стандартных изделий, а в графе „инд." индивидуальных (нетиповых) конструкций и изделий.

Привязан

Инв. №

ГИП	Жердев	
Н. контр.	Воронков	
Нач. отд.	Роговцев	
Гл. спец.	Богаенко	
Рук. гр.	Чальская	

ТПР 411-1-0143.87 АС ВТ4

ВТ по рабочим чертежам основного комплекта марки АС.

Стадия	Лист	Листов
Р	1	2

СОЮЗГИПРОЛЕСХОЗ

Копировал Формат А4

Альбом I

№ строки	Наименование материала и единица измерения	Код материала	Ед. изм.	Количество тип	инд.	Всего
1	Продукция лесозаго-					
2	товительной и лесопиль-					
3	ной деревообрабаты-					
4	вающей промышлен-					
5	ности					
6						
7	Лесоматериалы круглые,					
8	используемые без пере-					
9	работки (в круглом					
10	виде) $м^3$	531400	113	–	7,48	7,48
11						
12	Пиломатериалы качест-					
13	венные (необрезные) $м^3$	533100	113	–	0,33	0,33
14						
15						
16	Расход материалов					
17	в круглом лесе, $м^3$		113	–	8,0	8,0
18						
19	Изделия металлические,					
20	приведенные к стали					
21	марки Ст-3, т		168	–	0,3	0,3
22						
23	Рубероид, $м^2$	577402	055	–	93,3	93,3
24						

Привязан

Инв. №

ТПР 411-1-014 87 АС Вт-4

Копировал Формат