МОНТАЖНЫЕ ЧЕРТЕЖИ

# СПОСОБЫ УСТАНОВКИ НЕСУЩИХ И ОПОРНЫХ КОНСТРУКЦИЙ ЭЛЕКТРИЧЕСКИХ И ТРУБНЫХ ПРОВОДОК

## Часть I

## МОСТЫ, ЛОТКИ

СТМ 4-25-91

Ассоциация Монтажавтоматика
1991г.

МОНТАЖНЫЕ ЧЕРТЕЖИ

УТВЕРЖДАЮ
Зам. Генерального
директора ассоциации
"Монтажавтоматика"
М.Б.Полищук

# СПОСОБЫ УСТАНОВКИ НЕСУЩИХ И ОПОРНЫХ КОНСТРУКЦИЙ ЭЛЕКТРИЧЕСКИХ И ТРУБНЫХ ПРОВОДОК

## ЧАСТЬ I

## МОСТЫ, ЛОТКИ

СТМ4-25-91

Рег. № 30-91 Дата введения

Зам. главного инженера М.А.Чудинов

Начальник отдела А.М.Гуров

АССОЦИАЦИЯ " МОНТАЖАВТОМАТИКА "
1991

| Обозначение | Наименование |
|---|---|
| ТМ4-2000-9I | Мост,лоток<br>Установка на стене горизонтально |
| ТМ4-2001-9I | Мост,лоток<br>Установка на стене вертикально |
| ТМ4-2002-9I | Мост,лоток<br>Установка на стене плашмя |
| ТМ4-2003-9I | Вставка угловая<br>Обход угла наружного |
| ТМ4-2004-9I | Вставка угловая<br>Обход угла внутреннего |
| ТМ4-2005-9I | Вставка угловая<br>Установка на стене |
| ТМ4-2006-9I | Вставка угловая<br>Установка на стене |
| ТМ4-2007-9I | Вставка угловая<br>Установка на стене плашмя |
| ТМ4-2008-9I | Вставка тройниковая<br>Ответвление горизонтальное |
| ТМ4-2009-9I | Вставка переходная<br>Ответвление горизонтальное |
| ТМ4-2010-9I | Мост,лоток<br>Установка на стене с выступающими колоннами |
| ТМ4-2011-9I | Мост,лоток<br>Обход препятствия |
| ТМ4-2012-9I | Мост,лоток<br>Установка между колоннами горизонтально |
| ТМ4-2013-9I | Мост,лоток<br>Установка между колоннами вертикально |

Подп. и дата | Инв.№ дубл. | Взам.инв. № | Подп. и дата | Инв.№ подл. 369-1

| Изм. | Лист | № докум. | Подп. | Дата |
|---|---|---|---|---|
| Разраб. | | Сучкова | Сучкова | 1.12.91 |
| Пров. | | Кузнецова | | 1.12.91 |
| Н.контр. | | Бурякова | | 1.12.91 |
| Утв. | | Чудинов | | 1.12.91 |

СТМ4-25-9I ч.I

Способы установки несущих и опорных конструкций электрических и трубных проводок. Часть I. Мосты, лотки
Ведомость документов

| Лит. | Лист | Листов |
|---|---|---|
| | 2 | 7 |

Ф2.108-5(А4)

Копировал

Формат А4

| Обозначение | Наименование |
|---|---|
| ТМ4-2014-91 | Мост, лоток<br>Установка внутри колонн горизонтально |
| ТМ4-2015-91 | Мост, лоток<br>Установка на перекрытии горизонтально |
| ТМ4-2016-91 | Мост, лоток<br>Установка на перекрытии вертикально |
| ТМ4-2017-91 | Вставка тройниковая<br>Установка на перекрытии |
| ТМ4-2018-91 | Секция прямая<br>Установка на стене горизонтально |
| ТМ4-2019-91 | Секция прямая<br>Установка на стене вертикально |
| ТМ4-2020-91 | Секция прямая<br>Установка на стене плашмя |
| ТМ4-2021-91 | Секция угловая<br>Обход угла внешнего |
| ТМ4-2022-91 | Секция угловая<br>Обход угла внутреннего |
| ТМ4-2023-91 | Секция угловая<br>Установка на стене |
| ТМ4-2024-91 | Секция угловая<br>Установка на стене |
| ТМ4-2025-91 | Секция угловая<br>Поворот плашмя |
| ТМ4-2026-91 | Секция<br>Ответвление горизонтальное |
| ТМ4-2027-91 | Секция прямая<br>Установка между колоннами горизонтально |
| ТМ4-2028-91 | Секция прямая<br>Установка внутри колонн горизонтально |
| ТМ4-2029-91 | Секция прямая<br>Установка на стене с выступающими колоннами |

| Обозначение | Наименование |
|---|---|
| ТМ4-2030-9I | Секция прямая<br>Установка на перекрытии горизонтально |
| ТМ4-2031-9I | Секция<br>Установка на перекрытии |
| ТМ4-2032-9I | Лоток перфорированный<br>Установка на стене |
| ТМ4-2033-9I | Лоток перфорированный<br>Установка на стене плашмя |
| ТМ4-2034-9I | Лоток перфорированный<br>Установка на стене |
| ТМ4-2035-9I | Обход углов внутреннего и наружного |
| ТМ4-2036-9I | Поворот плашмя |
| ТМ4-2037-9I | Ответвление тройниковое<br>Установка на перекрытии |
| ТМ4-2038-9I | Лоток перфорированный<br>Установка на перекрытии горизонтально |
| ТМ4-2039-9I | Лоток перфорированный<br>Установка на перекрытии вертикально |
| ТМ4-2040-9I | Мост однорядный<br>Установка на стене |
| ТМ4-2041-9I | Мост двухрядный<br>Установка на стене |
| ТМ4-2042-9I | Мост трехрядный<br>Установка на стене |
| ТМ4-2043-9I | Мост четырехрядный<br>Установка на стене |
| ТМ4-2044-9I | Лоток перфорированный<br>Установка на однорядном мосту |
| ТМ4-2045-9I | Лоток перфорированный<br>Установка на двухрядном мосту |
| ТМ4-2046-9I | Лоток перфорированный<br>Установка на трехрядном мосту |

| Обозначение | Наименование |
|---|---|
| ТМ4-2047-9I | Лоток перфорированный<br>Установка на четырехрядном мосту |
| ТМ4-2048-9I | Обхват<br>Установка на колонне |
| ТМ4-2049-9I | Обхват<br>Установка на колонне |
| ТМ4-2050-9I | Крепление кронштейна на бетонной (кирпичной) стене |
| ТМ4-2051-9I | Крепление моста на бетонной (кирпичной) стене |

## ОБЩИЕ УКАЗАНИЯ

Сборник монтажных чертежей "Способы установки несущих и опорных конструкций электрических и трубных проводок. Часть I. "Мосты, лотки", предусматривает наиболее распространенные варианты установки мостов МШ ТУ36-1108-74, лотков Л ТУ34-43-10683-84, секций прямых (лотков с высокими бортами) ЛМТ ТУ36-22.21.001-86, лотков перфорированных ЛП ТУ36-1113-84 к элементам строительных конструкций зданий и сооружений.

Сборник предназначен для проектирования и монтажа несущих и опорных конструкций трубных и электрических проводок. В качестве опор для установки мостов и лотков применены сборные кабельные конструкции, кронштейны, подвесы и т.п., которые объедены в сборник СТК4-25-91 "Узлы и детали несущих и опорных конструкций электрических и трубных проводок".

Установки мостов и лотков рассчитаны для применения в производственных помещениях и наружных установках, за исключением лотков перфорированных, которые устанавливаются только в производственных помещениях. Расстояния между опорами для наружных и производственных помещений указаны в таблице по определению нагрузок на опорные конструкции.

Установка мостов и лотков должна выполняться в соответствии с требованиями настоящих чертежей

Допускаемые нагрузки и моменты, а также количество и тип дюбеля определяются по чертежам ТМ4-2050-91 и ТМ4-2051-91. Запрещается использование установленных мостов в качестве подмостей или опрр для подмостей.

С выпуском настоящего сборника аннулируются сборники: Сборник 7 "Способы установки и крепления мостов кабельных, лотков перфорированных, труб и кабелей" (1976год издания), Сборник 53 "Мосты кабельные. Часть 2. Способы установки" (1970год издания).

## ТАБЛИЦА ПО ОПРЕДЕЛЕНИЮ НАГРУЗОК НА ОПОРНЫЕ КОНСТРУКЦИИ

| Тип несущей конструкции | | Лотки | | | | | | | | | Мост |
|---|---|---|---|---|---|---|---|---|---|---|---|
| | | ЛП 50х25 | ЛП 100х25 | ЛП 150х25 | ЛП 200х25 | ЛПК 100х75 | Л200 | Л400 | ЛМТ200 | ЛМТ400 | МШ400 |
| Полезная распр. нагрузка по ТУ макс.,Н.м. | | 25 | 50 | 75 | 100 | 100 | 300 | 600 | 680 | 680 | 480 |
| Макс. нагрузка при полном объемном заполн. кабеля с медн.жилами,Н.м. | | 12,5 | 25 | 37 | 50 | 90 | 120 | 240 | 250 | 500 | 200 |
| Снеговая,гололед Нагрузка расч.,Н.м. | | | | | | | 200 | 400 | 23 | 45 | 400 |
| Собственный вес несущих конст.,Н.м. | | 10 | 14,5 | 20 | 24 | 24 | 26,7 | 30 | 59,1 | 82,2 | 41,3 |
| Монтажная сосредоточенная нагрузка Расч.нагрузка,Н. | | 100 | 100 | 100 | 100 | 100 | 800 | 800 | 800 | 800 | 800 |
| Расчетный шаг опор при нагружении медн. кабелями,м. | нар. уст. | - | - | - | - | - | 2 | 2 | 2,52 | 2,25 | 1,5 |
| | вн. уст. | 2 | 2 | 2 | 2 | 2 | 3 | 3 | 2,6 | 2,4 | 3,0 |
| Расчетная нагр. на опору,Н. | нар. уст. | | | | | | 1607 | 2331 | 1941 | 2700 | 2000 |
| | вн. уст. | 194 | 256 | 320 | 380 | 380 | 1422 | 1811 | 2049 | 2881 | 1720 |
| Нагрузка принятая к расч. для серийных конст.,Н. | нар. уст. | | | | | | 1607 | 2331 | 2247 | 2881 | 2307 |
| | вн. уст. | 194 | 256 | 320 | 380 | 380 | 1607 | 2331 | 2247 | 2881 | 2307 |
| Серия опорных конструкций | нар. уст. | | | | | | Средн. | Средн. | Тяж. | Тяж. | Средн. |
| | вн. уст. | | | Легкая | | | Средн. | | Тяж. | Тяж. | Средн. |

Рис 1

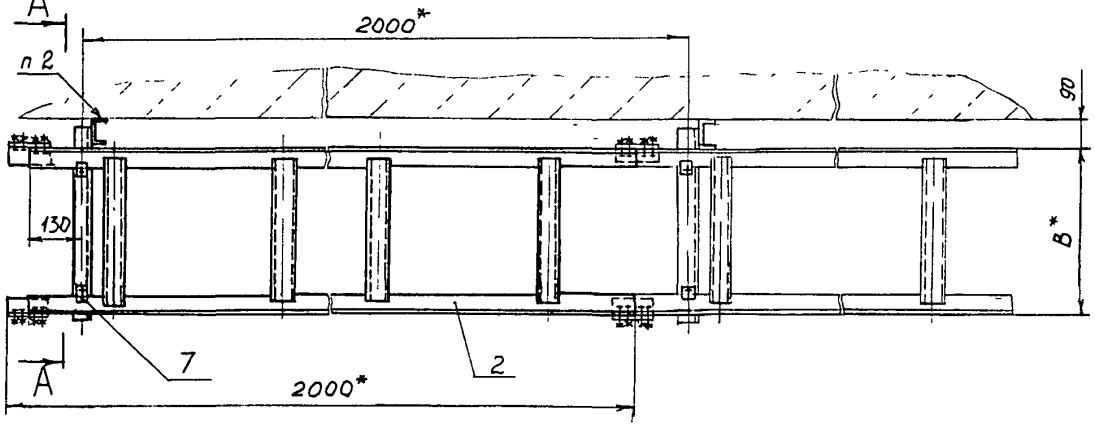


А-А

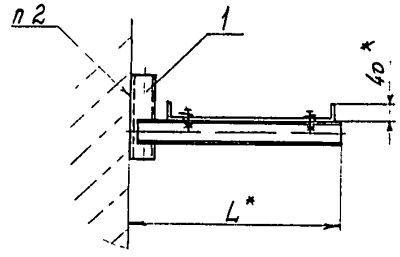


Рис 2

Остальное - см рис 1

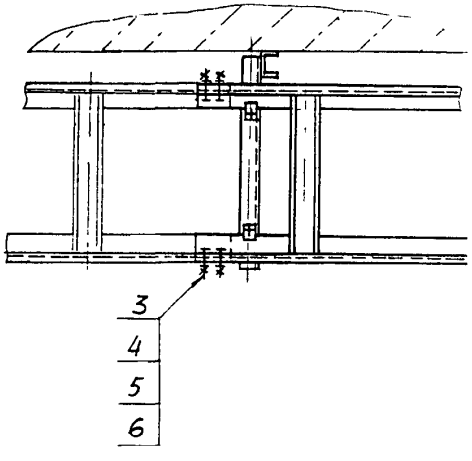


Пример условного обозначения установки моста МШ по рис 1.

Мост МШ ТМ4-2000-91 Установка 1

1* Размеры для справок

2 Крепление по ТМ4-2050-91

| | | | | | | | | |
|---|---|---|---|---|---|---|---|---|
| Изм | Лист | № докум | Подп | Дата | Взамен ТК3-60-70 | ТМ4-2000-91 | | |
| | | | | | Группа | | | |
| Разраб | | Сучкова | | 1.12.91 | Мост, лоток | Лит | Масса | Масштаб |
| Пров | | Кузнецова | | 1.12.91 | Установка на стене горизонтально | | - | 1:10 |
| Нач отд | | Гуров | | 1.12.91 | | Лист 1 | Листов 2 | |
| Н контр | | Бурякова | | 1.12.91 | Рег № 30-91 | | | |
| Утв | | Чудинов | | 1.12.91 | Срок введения с 03 92 | | | |

Инв № подл 369-2 | Подп и дата 8.07.92 | Взам инв № | Инв № дубл | Подп и дата

формат А3

| Условное наименование | Рис | Размеры, мм B* | Размеры, мм L* | Поз 1 Кронштейн ТК4-3676-91 | Поз 2 Мост ТУ36-1108-74 | Поз 2 Лоток ТУ34-43-10683-84 |
|---|---|---|---|---|---|---|
| | | | | Количество | | |
| | | | | 1 | 1 | 1 |
| | | | | Условное наименование | | |
| 1 | 1 | 400 | 520 | К-36 | МШ У2 | — |
| 2 | 2 | | | | — | Л-400-2 У2 |
| 3 | | 200 | 320 | К-35 | | Л-200-2 У2 |

Продолжение

| Условное наименование | Поз.3 Болт ГОСТ 7798-70 | Поз.4 Гайка ГОСТ 5915-70 | Поз.5 Шайба ГОСТ 11371-78 | Поз.6 Шайба ГОСТ 6402-70 | Поз.7 Прижим ТУ36-2486-82 |
|---|---|---|---|---|---|
| | Количество | | | | |
| | 8 | 8 | 8 | 8 | 2 |
| | Условное наименование | | | | |
| 1 | — | — | — | — | НЛ-ПР У3 |
| 2 | М8-6g×16.46.019 | М8-6Н.05.019 | 8.01.019 | 8.65Г.029 | |
| 3 | | | | | |

| Изм. | Лист | N докум | Подп | Дата | ТМ4-2000-91 | Лист 2 |
|---|---|---|---|---|---|---|

Копировал

Формат А4

369-2 18.01.92 ТУ

Рис1

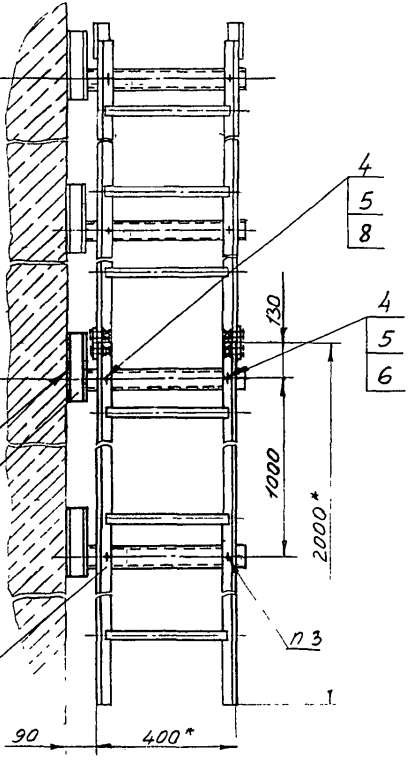


Рис.2

Остальное - см. рис.1

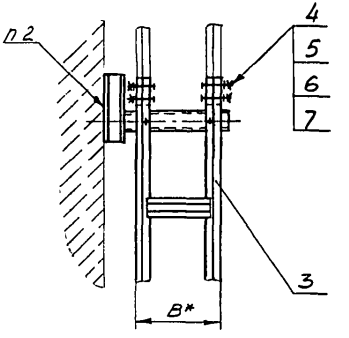


Пример условного обозначения установки моста МШ вертикально по рис 1:
Мост МШ ТМ4-2001-91 . Установка 1

1* Размеры для справок.

2 Крепление по ТМ4-2050-91.

3. Отверстие ф 9мм Rz40 в количестве 4шт. сверлить по месту в середине моста, лотка

| | | | | | | | | |
|---|---|---|---|---|---|---|---|---|
| | | | | | Взамен ТК3-66-70 | ТМ4-2001-91 | | |
| | | | | | Группа | | | |
| Изм. | Лист | № докум. | Подп. | Дата | Мост, лоток установка на стене вертикально | Лит. | Масса | Масштаб |
| Разраб. | | Костина | | 01.91 | | | — | 1.10 |
| Пров. | | Кузнецов | | 1.12.91 | | Лист 1 | Листов 2 | |
| Нач.отд. | | Гуров | | 1.12.91 | Рег. № 30-91 | | | |
| Н.контр. | | Бураговский | | 1.12.91 | | | | |
| Утв. | | Чудинов | | 1.12.91 | Срок введения с 03.92 | | | |

Инв. № подл. | Подп. и дата | Взам. инв. № | Инв. № дубл. | Подп. и дата
369-3 | 01.92

Копировал

Формат А3

| Условное наименование | Рис. | В* | Поз. 1 Кронштейн ТК4-3676-91 | Поз. 2 Мост ТУ36-1108-74 | Поз. 3 Лоток ТУ34-43-10683-84 |
|---|---|---|---|---|---|
| | | | Количество | | |
| | | | 2 | 1 | 1 |
| | | | Условное наименование | | |
| 1 | 1 | — | К-36 | МШ 42 | — |
| 2 | 2 | 240 | К-35 | — | Л-200-2 |
| 3 | | 440 | К-36 | | Л-400-2 |

Продолжение

| Условное наименование | Поз. 4 Болт ГОСТ7798-70 | | Поз. 5 Гайка ГОСТ5915-70 | | Поз. 6 Шайба ГОСТ11371-78 | | Поз. 7 Шайба ГОСТ6402-70 | Поз. 8 Шайба заземляющая ТУ36.22.21.004-86 |
|---|---|---|---|---|---|---|---|---|
| | Количество | | | | | | | |
| | — | | — | | — | | 8 | 4 |
| | Условное наименование | | | | | | | |
| 1 | М8-6g×16.46.09 | Количество 4 | М8-6Н.05.019 | Количество 4 | 8.01.019 | Количество 2 | — | ф8,5 (черт. К432.032 А) |
| 2 | | 12 | | 12 | | 10 | 8.65Г.029 | |
| 3 | | | | | | | | |

| Изм. | Лист | № докум. | Подп. | Дата | ТМ4-2001-91 | Лист 2 |
|---|---|---|---|---|---|---|

Копировал Формат А4

369-3 8.01.92 96-4

Рис.1

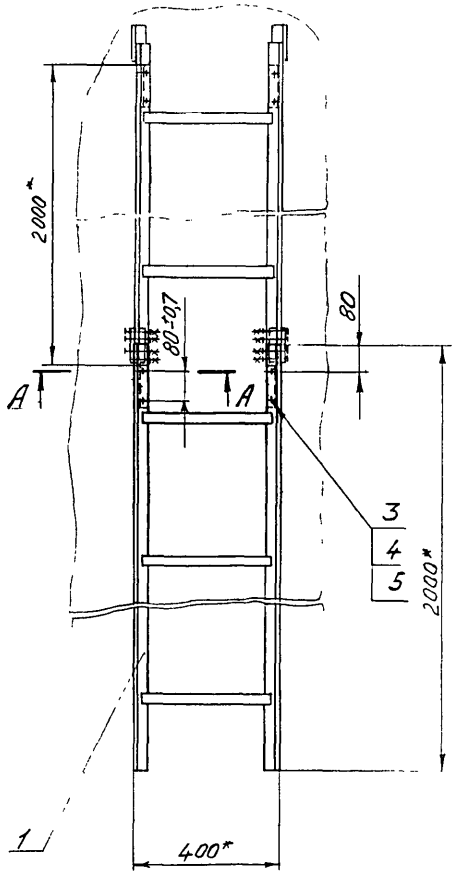


А—А(1:2)

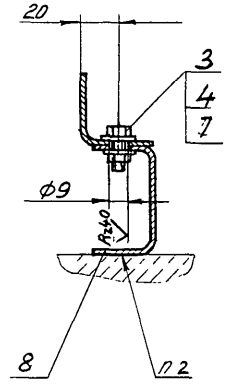


Рис 2

Остальное- см.рис.1

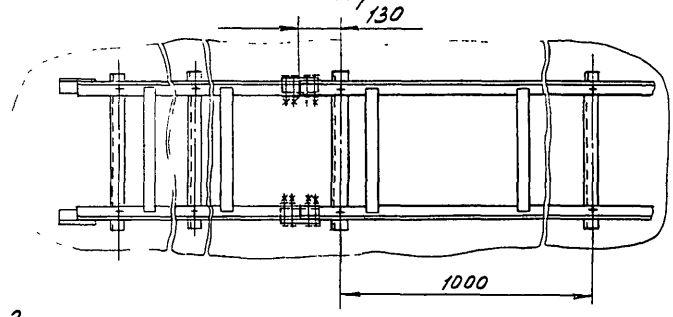


Пример условного обозначения установки моста МШ вертикально по рис.1:
Мост МШ ТМ4-2002-91 . Установка 1

1* Размеры для справок
2 Крепление по ТМ4-2050-91

| | | | | | | | | |
|---|---|---|---|---|---|---|---|---|
| | | | | | Взамен ТКЗ-91-70 | ТМ4-2002-91 | | |
| | | | | | Группа | | | |
| Изм | Лист | №докум | Подп | Дата | Мост, лоток Установка на стене плашмя | Лит | Масса | Масштаб |
| Разраб | | Костина | | 04.11.91 | | | — | 1:10 |
| Пров | | Кузнецова | | 4.11.91 | | Лист 1 | Листов 2 | |
| Нач отд | | Грав | | 1.12.91 | Рег № 30-91 | | | |
| Н.контр. | | Бурягова | | 1.12.91 | | | | |
| Утв | | Чудинов | | 12.91 | Срок введения с 03.92 | | | |

| Инв № подл. | Подп. и дата | Взам. инв № | Инв № дубл. | Подп. и дата |
|---|---|---|---|---|
| 369-4 | 1.01.92 | | | |

Рис.3
Остальное – см. рис.1

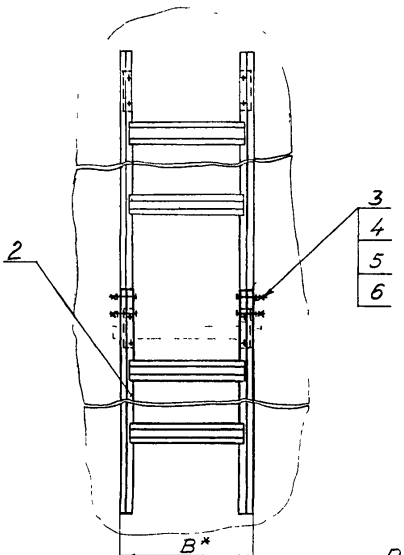


| Условное наименование | Рис | B*, мм | Поз 1 Мост ТУ36-1108-74 | Поз.2 Лоток ТУ34-43-10683-84 | Поз.3 Болт ГОСТ 7798-70 | | Поз 4 Гайка ГОСТ 5915-70 | |
|---|---|---|---|---|---|---|---|---|
| | | | Количество | | | | | |
| | | | 1 | 1 | — | | — | |
| | | | Условное наименование | | | | | |
| 1 | 1 | — | МШ-У2 | — | М8-6g×16.46.019 | Количество 4 | М8-6Н.05.019 | Количество 4 |
| 2 | 2 | | | | | | | |
| 3 | 3 | 240 | — | Л-200-2 | М8-6g×16.46.019 | Количество 12 | М8-6Н.05.019 | Количество 12 |
| 4 | | 440 | | Л-400=2 | | | | |
| 5 | 4 | 240 | | Л-200-2 | | | | |
| 6 | | 440 | | Л-400-2 | | | | |

Продолжение

| Условное наименование | Поз 5 Шайба ГОСТ 11371-78 | | Поз.6 Шайба ГОСТ 6402-70 | Поз 7 Шайба заземляющая ТУ36.22.21.001-86 | Поз.8 Швеллер перфорированный ТУ36.22.21.00.21-91 | |
|---|---|---|---|---|---|---|
| | Количество | | | | | |
| | — | | 8 | 4 | 2 | |
| | Условное наименование | | | | | |
| 1 | 8.01.019 | Количество 2 | — | | L=140мм | ШП60×3541 |
| 2 | — | | | | L=450мм | |
| 3 | 8.01.019 | Количество 10 | 8.65Г.029 | ф8,5 (серт. К432 032А) | L=140мм | |
| 4 | | | | | | |
| 5 | | | | | L=250мм | |
| 6 | | | | | L=450мм | |

Рис.4
Остальное – см рис 1,2 и 3

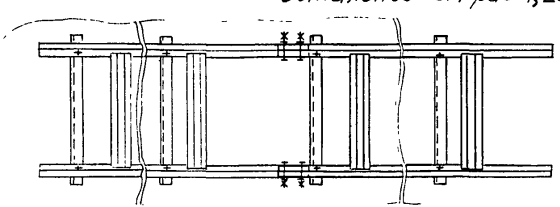

| Изм. | Лист | № докум. | Подп. | Дата | ТМ4-2002-91 | Лист 2 |
|---|---|---|---|---|---|---|

Копировал Формат А3

Инв.№ подл. | Подп. и дата | Взам. инв.№

Рис 1

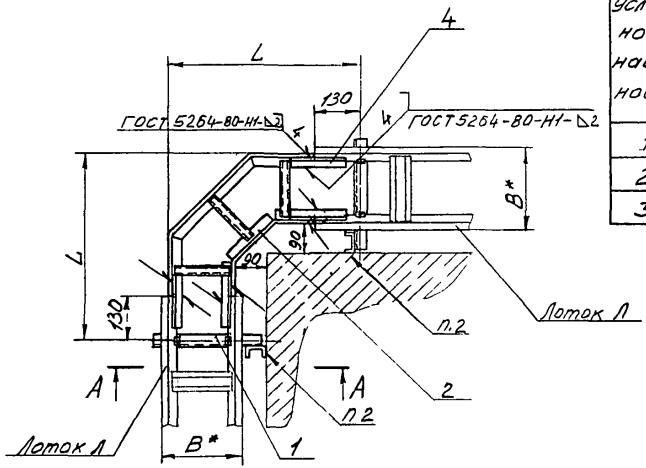


| Условное наименование | Рис. | Размеры, мм L | Размеры, мм B* | Поз 1 Кронштейн ТК4-3676-91 | Поз 2 Вставка угловая ТК3-55-70 | Поз. 3 Прижим ТУ36-2486-82 | Поз. 4 Уголок перфорированный ТУ36.22.21.00.021-91 |
|---|---|---|---|---|---|---|---|
| | | | | Количество | | | |
| | | | | 1 | 1 | 2 | 4 |
| | | | | Условное наименование | | | |
| 1 | 1 | 560 | 240 | К-35 | ВУ200 | НЛ-ПРУ3 | УП35×25.41 L=160мм |
| 2 | | 760 | 440 | К-36 | ВУ400 | | |
| 3 | 2 | | — | | | | — |

Пример условного обозначения установки вставки угловой ВУ200 по рис.1:
Вставка угловая ВУ200 ТМ4-2003-91.
Установка 1

1* Размеры для справок
2 Крепление по ТМ4-2050-91

Рис 2
Остальное-см.рис.1

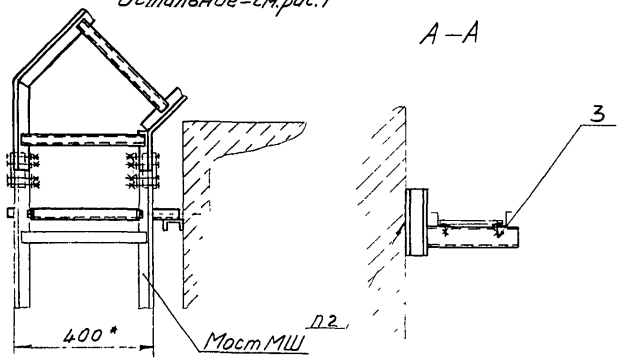


| | | | | | | | |
|---|---|---|---|---|---|---|---|
| Изм. | Лист | № докум. | Подп. | Дат | Взамен ТК3-62-70 | ТМ4-2003-91 | |
| Разраб. | | Костина | | 01.11.91 | Группа | | |
| Пров. | | Кузнецова | | 1.11.91 | Вставка угловая Обход угла наружного | Лит. / Масса / Масштаб | |
| Нач отд. | | Гуров | | 1.11.91 | | — | 1:10 |
| Н контр. | | Бурякова | | 1.11.91 | Рег. № 30-91 | Лист / Листов 1 | |
| Утв. | | Чудинов | | 1.11.91 | Срок введения с 03.92 | | |

Копировал Формат А3

Инв. № подл. | Подп. и дата | Взам. инв. № | Инв. № дубл. | Подп. и дата
369-5 | К 01-92

Рис.1

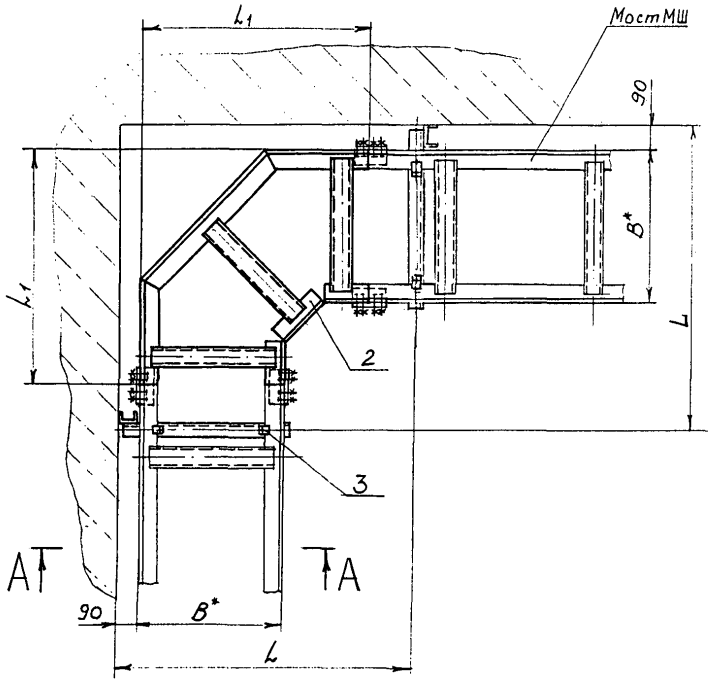


Рис. 2

Остальное - см. рис. 1

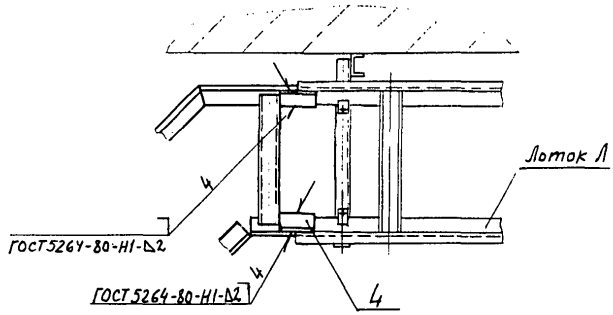


Пример условного обозначения установки вставки угловой ВУ400 по рис. 1:

Вставка угловая ВУ400 ТМ4-2004-91

Установка 1.

1.* Размеры для справок.

2. Крепление по ТМ4-2050-91

А-А

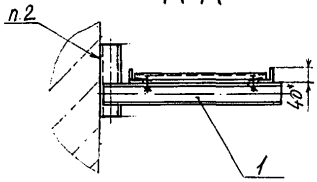


| | | | | | | | |
|---|---|---|---|---|---|---|---|
| | | | | Взамен ТК3-62-70 | ТМ4-2004-91 | | |
| | | | | Группа | | | |
| Изм. Лист | № докум. | Подп. | Дата | Вставка угловая | Лит. | Масса | Масштаб |
| Разраб. | Сучкова | | 1.11.91 | Обход угла внутреннего | | - | 1:10 |
| Пров. | Кузнецова | | 1.11.91 | | Лист 1 | Листов 2 | |
| Нач.отд. | Гуров Б. | | 1.12.91 | Рег.№ 30-91 | | | |
| Н.контр. | Бурлакова | | 1.12.91 | Срок введения с 03.92 | | | |
| Утв. | Чистяков | | 12.91 | | | | |

Инв.№ подл. | Подп. и дата | Взам. инв.№ | Инв.№ дубл. | Подп. и дата

369-6 | 1.07.92

| Условное наименование | Рис. | Размеры, мм | | | Поз. 1 Кронштейн ТК4-3676-91 | Поз. 2 Вставка угловая ТК3-55-70 |
|---|---|---|---|---|---|---|
| | | B* | L | L1* | Количество | |
| | | | | | 1 | 1 |
| | | | | | Условное наименование | |
| 1 | 1 | 400 | 850 | 630 | К-36 | ВУ400 |
| 2 | 2 | | | | | |
| 3 | | 200 | 650 | 430 | К-35 | ВУ200 |

Продолжение

| Условное наименование | Поз. 3 Прижим ТУ36-2486-82 | Поз. 4 Уголок перфорированный ТУ36.22.21.001-91 |
|---|---|---|
| | Количество | |
| | 2 | 4 |
| | Условное наименование | |
| 1 | НЛ-ПР У3 | — |
| 2 | | УП35×25У1 |
| 3 | | L=160мм |

| Изм. | Лист | Nдокум. | Подп. | Дата |
|---|---|---|---|---|

ТМ4-2004-91

Лист 2

Инв. № подл. 369-6 | Подп. и дата 8.07.92 | Взам. инв. № | Инв. № дубл. | Подп. и дата

Рис 1

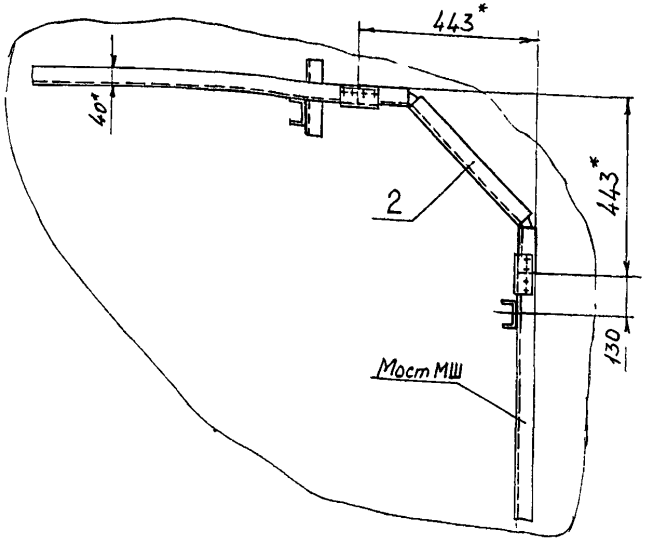


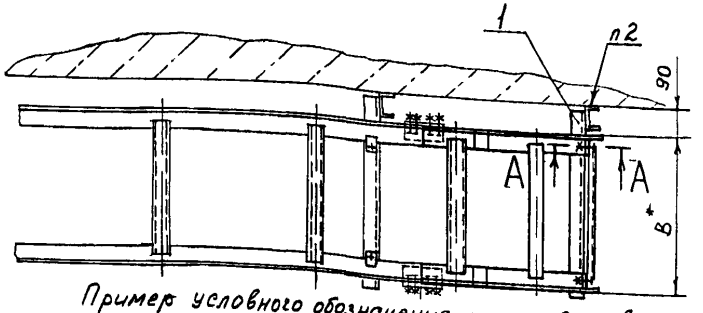


А-А

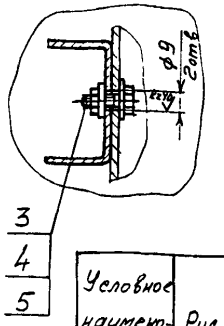


Рис 2

Остальное - см рис 1

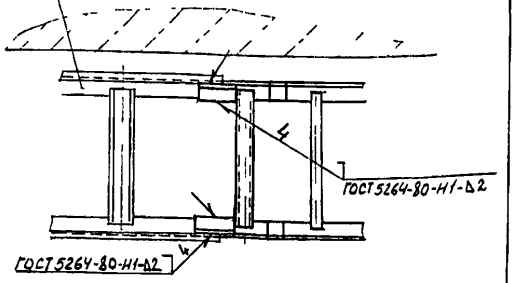


| Условное наименование | Рис | В, мм | Поз 1 Кронштейн ТК4-3676-91 | Поз 2 Вставка угловая ТК3-229-80 | Поз 3 Болт ГОСТ 7798-70 |
|---|---|---|---|---|---|
| | | | Количество | | |
| | | | 1 | 1 | 2 |
| | | | Условное наименование | | |
| 1 | 1 | 400 | К-36 | ВУН 400 | М8-6g×16.46.019 |
| 2 | 2 | | | | |
| 3 | | 200 | К-35 | ВУН 200 | |

Продолжение

| Условное наименование | Поз 4 Гайка ГОСТ 5915-70 | Поз 5 Шайба ГОСТ 11371-78. | Поз.6 Уголок перфорированный ТУ36 22 21 00 021-91 | Поз 7 Шайба заземляющая ТУ36 22 21.001-86 |
|---|---|---|---|---|
| | Количество | | | |
| | 2 | 1 | 4 | 2 |
| | Условное наименование | | | |
| 1 | М8-6Н.05.019 | 8.01 019 | — | ф8,5 (черт К432.032А) |
| 2 | | | УП35×25У1 L=160мм | |
| 3 | | | | |

Пример условного обозначения установки вставки угловой ВУН400 по рис 1:

Вставка угловая ВУН400 ТМ4-2005-91

Установка 1

1.* Размеры для справок

2 Крепление по ТМ4-2050-91

| | | | | | |
|---|---|---|---|---|---|
| Изм | Лист | Подпись | Дата | Взамен ТМ3-113-80 | ТМ4-2005-91 |
| Разраб | Сучкова | Сучкова | 1.12.91 | Группа | |
| Пров | Кузнецова | Кузнецова | 1.12.91 | Вставка угловая Установка на стене | Лит. / Масса / Масштаб 1:15 |
| Нач отд | Гурев | | 1.12.91 | Рег № 30-91 | Лист 1 |
| Н контр | | | 1.12.91 | Срок введения с 03 92 | |
| Утв | Чудинов | | 1.12.91 | | |

Копировал

Формат А3

369-07 18.01.92

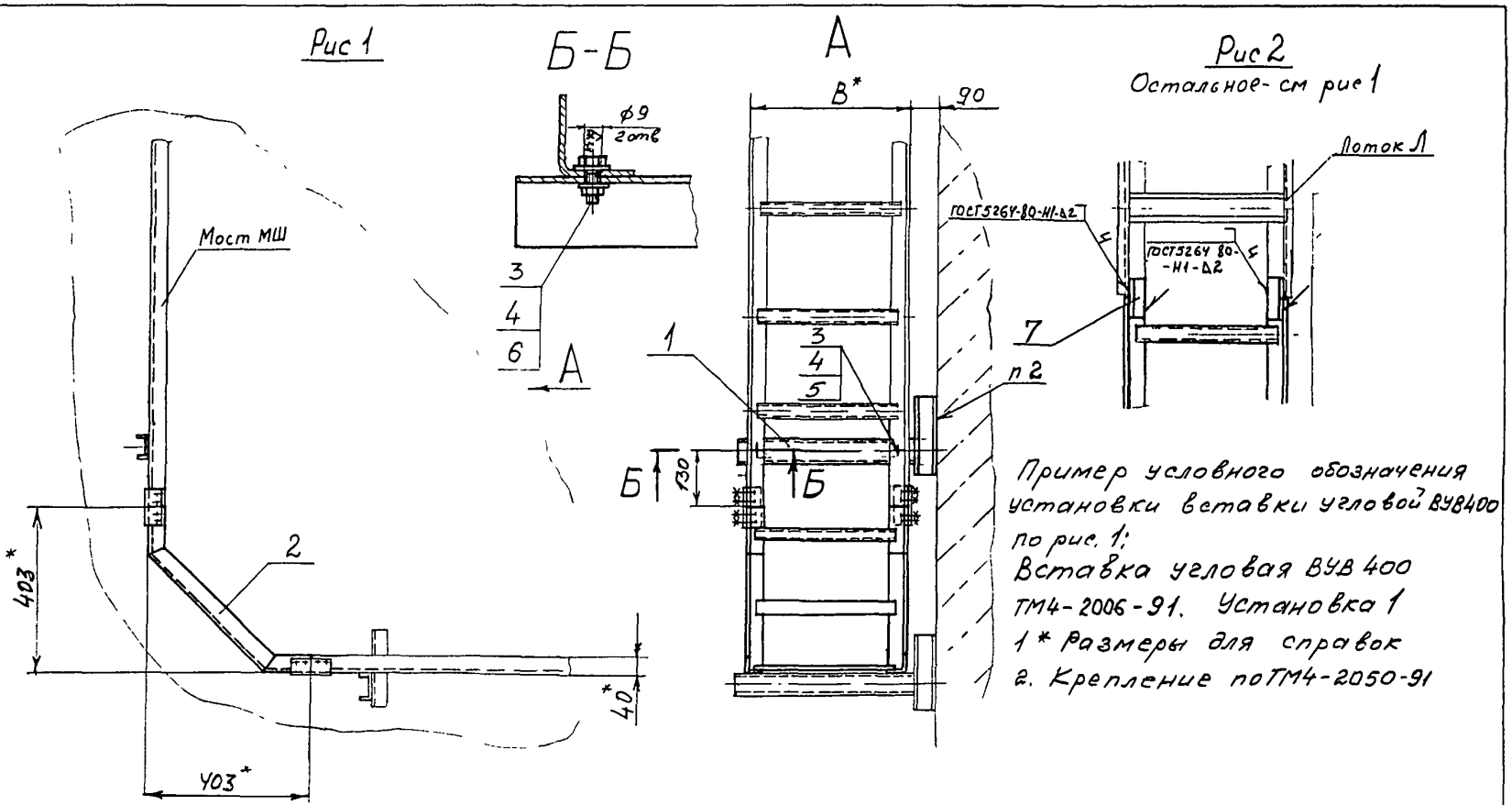


Пример условного обозначения установки вставки угловой ВУВ400 по рис. 1:
Вставка угловая ВУВ 400 ТМ4-2006-91. Установка 1
1* Размеры для справок
2. Крепление по ТМ4-2050-91

| | | | | | |
|---|---|---|---|---|---|
| Изм | Лист | № докум | Подп | Дата | Взамен ТМ3 112-80 ТМ4-2006-91 |
| Разраб | | Сучкова | | 1.12.91 | Группа |
| Пров | | Кузнецова | | 1.12.91 | Вставка угловая Установка на стене |
| Утв | | Гурев | | 1.12.91 | Лит / Масса / Масштаб 1:10 |
| Н.контр | | Бурасов | | 1.12.91 | Лист 1 / Листов 2 |
| | | Чуприна | | 1.12.91 | Рег № 30-91 |
| | | | | | Срок введения с 03 92 |

Инв № подл 369-8 | Подп и дата 8.01.92 | Взам инв № | Инв № дубл | Подп и дата

| Условное наименование | Рис | В, * мм | Поз. 1 Кронштейн ТК4-3676-91 | Поз 2 Вставка угловая ТК3-228-80 | Поз. 3 Болт ГОСТ 7798-70 | Поз 4 Гайка ГОСТ 5915-70 |
|---|---|---|---|---|---|---|
| | | | Количество | | | |
| | | | 1 | 1 | 2 | 2 |
| | | | Условное наименование | | | |
| 1 | 1 | 400 | К-36 | ВУВ 400 | М8-6g×16.46.019 | М8-7Н.05.019 |
| 2 | 2 | | | | | |
| 3 | | 200 | К-35 | ВУВ 200 | | |

Продолжение

| Условное наименование | Поз 5 Шайба ГОСТ 11371-78 | Поз. 6 Шайба заземляющая ТУ36.22.21.001-86 | Поз. 7 Уголок перфорированный ТУ36.22.21.00.021-91 |
|---|---|---|---|
| | Количество | | |
| | 1 | 2 | 4 |
| | Условное наименование | | |
| 1 | 8.01 019 | ф 8,5 (черт К432.032А) | — |
| 2 | | | УП 35×25 У1 L=160мм |
| 3 | | | |

| Изм | Лист | № докум | Подп. | Дата |
|---|---|---|---|---|

ТМ4-2006-91

Лист 2

Копировал

Формат А4

Рис 1

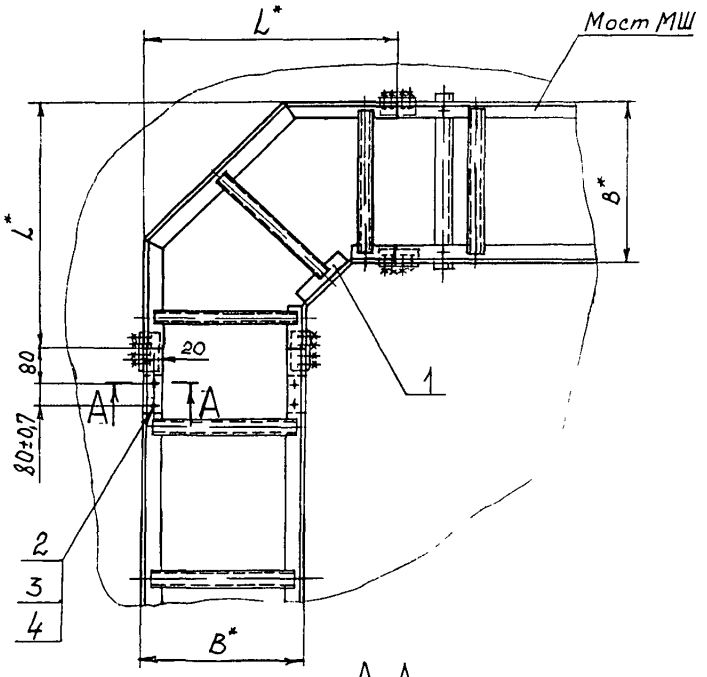


А-А

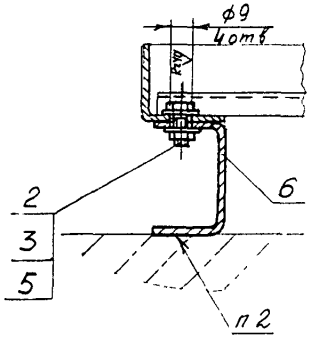


Рис 2

Остальное - см рис 1

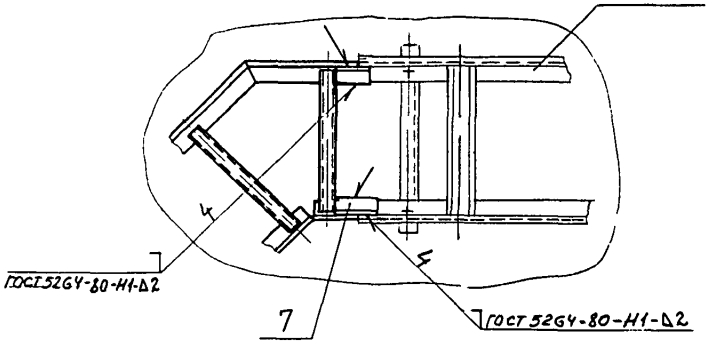


Пример условного обозначения установки вставки угловой ВУ400 по рис 1:

Вставка угловая ВУ400. ТМ4-2007-91

Установка 1

1* Размеры для справок

2 Крепление по ТМ4-2050-91

| | | | | | | | | |
|---|---|---|---|---|---|---|---|---|
| Взамен ТК3-71-70 | | | | | ТМ4-2007-91 | | | |
| Группа | | | | | | | | |
| Изм | Лист | № докум | Подп | Дата | Вставка угловая Установка на стене плашмя | Лит | Масса | Масштаб |
| Разраб | | Сучкова | | 1.12.91 | | | – | 1:10 |
| Пров | | Кузнецова | | 1.12.91 | | Лист 1 | Листов 2 | |
| Нач отд | | Гуров | | 1.12.91 | Рег № 30-91 | | | |
| Н контр | | Бурлакова | | 1.12.91 | | | | |
| Утв | | Чудинов | | 1.2.91 | Срок введения с 03 92 | | | |

| Инв № подл | Подп и дата | Взам инв № | Инв № дубл | Подп и дата |
|---|---|---|---|---|
| 3669-9 | 8.01.92 | | | |

| Условное наименование | Рис | Размеры, мм | | Поз 1 Вставка угловая ТК3-55-70 | Поз. 2 Болт ГОСТ 7798-70 |
|---|---|---|---|---|---|
| | | B* | L* | Количество | |
| | | | | 1 | 4 |
| | | | | Условное наименование | |
| 1 | 1 | 400 | 630 | ВУ 400 | М8-6g×20.46.019 |
| 2 | 2 | | | | |
| 3 | | 200 | 430 | ВУ 200 | |

Продолжение

| Условное наименование | Поз. 3 Гайка ГОСТ 5915-70 | Поз. 4 Шайба ГОСТ 11371-78 | Поз. 5 Шайба заземляющая ТУ36.22.21.001-86 | Поз. 6 Швеллер перфорированный ТУ36.22.21.00.021-91 |
|---|---|---|---|---|
| | Количество | | | |
| | 4 | 2 | 4 | 2 |
| | Условное наименование | | | |
| 1 | М8-6Н.05.019 | 8.01.019 | Ф 8,5 черт. (К432.032А) | ШП60×35 L=140мм |
| 2 | | | | |
| 3 | | | | |

Продолжение

| Условное наименование | Поз. 7 Уголок перфорированный ТУ36 22.21.00.021-91 |
|---|---|
| | Количество |
| | 4 |
| | Условное наименован. |
| 1 | — |
| 2 | УП35×25 У1 L=160мм |
| 3 | |

| Изм | Лист | N докум | Подп. | Дата |
|---|---|---|---|---|

ТМ4-2007-91

Лист 2

Копировал

формат А4

369-9 8.01.92 ф-1

Рис 1

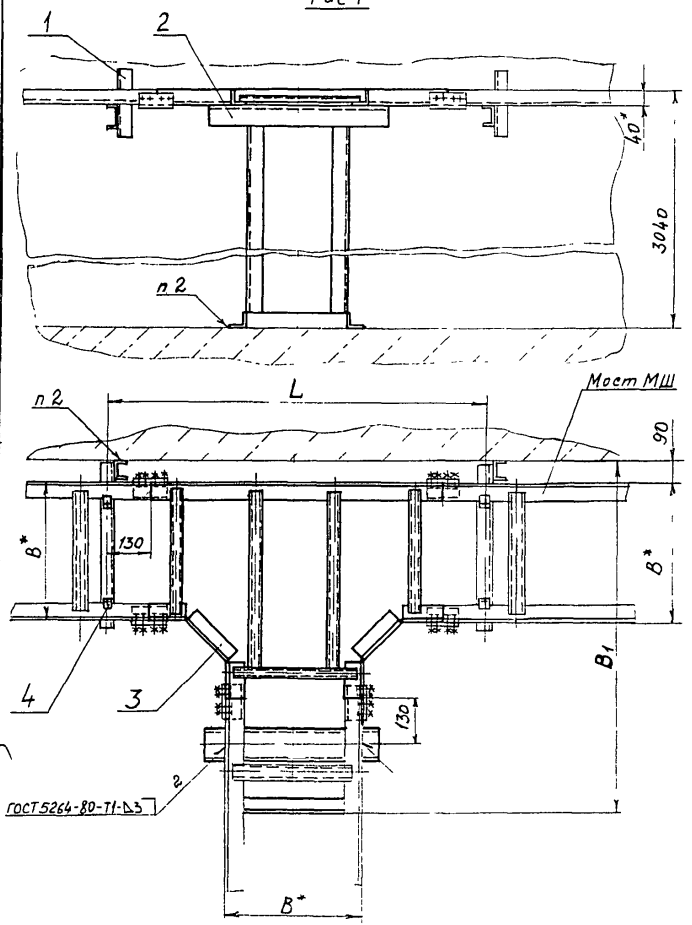


Рис 2
Остальное - см рис 1

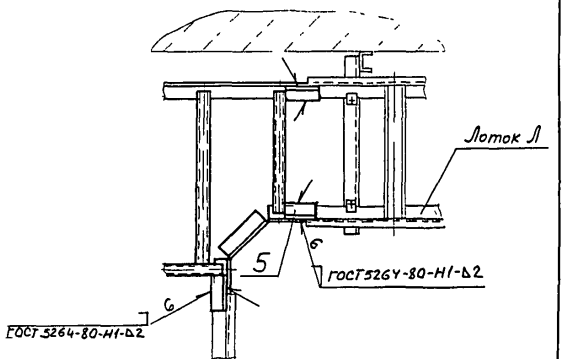


Пример условного обозначения установки вставки тройниковой ВТ400 по рис 1

Вставка тройниковая ВТ400 ТМ4-2008-91

Установка 1

1 * Размеры для справок

2 Крепление по ТМ4-2050-91

| | | | | | | | | |
|---|---|---|---|---|---|---|---|---|
| | | | | | Взамен ТК3-63-70 | ТМ4-2008-91 | | |
| | | | | | Группа | | | |
| Изм | Лист | № докум | Подп | Дата | Вставка тройниковая | Лит | Масса | Масштаб |
| Разраб | | Сучкова | | 12.91 | Ответвление горизонтальное | | - | 1:10 |
| Пров | | Кузнецова | | 12.91 | | Лист 1 | Листов 2 | |
| Нач отд | | Гуров | | 12.91 | Рег № 30-91 | | | |
| Н контр | | Бураков | | 12.91 | Срок введения с 03.92 | | | |
| Утв | | Чайнов | | 12.91 | | | | |

Согласовано

Формат А3

| Инв № подл | Подп и дата | Взам инв № | Инв № дубл | Подп и дата |
|---|---|---|---|---|
| 3659-10 | 27.01.92 | | | |

| Условное наименование | Рис | Размеры, мм | | | Поз.1 Кронштейн ТК4-3678-91 | Поз 2 Стойка ТК4-3239-91 |
|---|---|---|---|---|---|---|
| | | B* | B1 | L | Количество | |
| | | | | | 1 | 1 |
| | | | | | Условное наименование | |
| 1 | 1 | 400 | 1050 | 1120 | К-36 | С3000 |
| 2 | 2 | | | | | |
| 3 | | 200 | 850 | 920 | К-35 | |

Продолжение

| Условное наименование | Поз.3 Вставка тройниковая ТК3-56-70 | Поз 4 Прижим ТУ36-2486-82 | Поз.5 Уголок перфорированный ТУ36.22.21.00.021-91 |
|---|---|---|---|
| | Количество | | |
| | 1 | 4 | 6 |
| | Условное наименование | | |
| 1 | ВТ400 | НЛ-ПР У3 | — |
| 2 | | | УП35х25У1 L=160мм |
| 3 | ВТ200 | | |

| Изм. | Лист | № докум. | Подп. | Дата | ТМ4-2008-91 | Лист 2 |
|---|---|---|---|---|---|---|

Копировал

Формат А4

369-10 | 8.01.92 | Ах

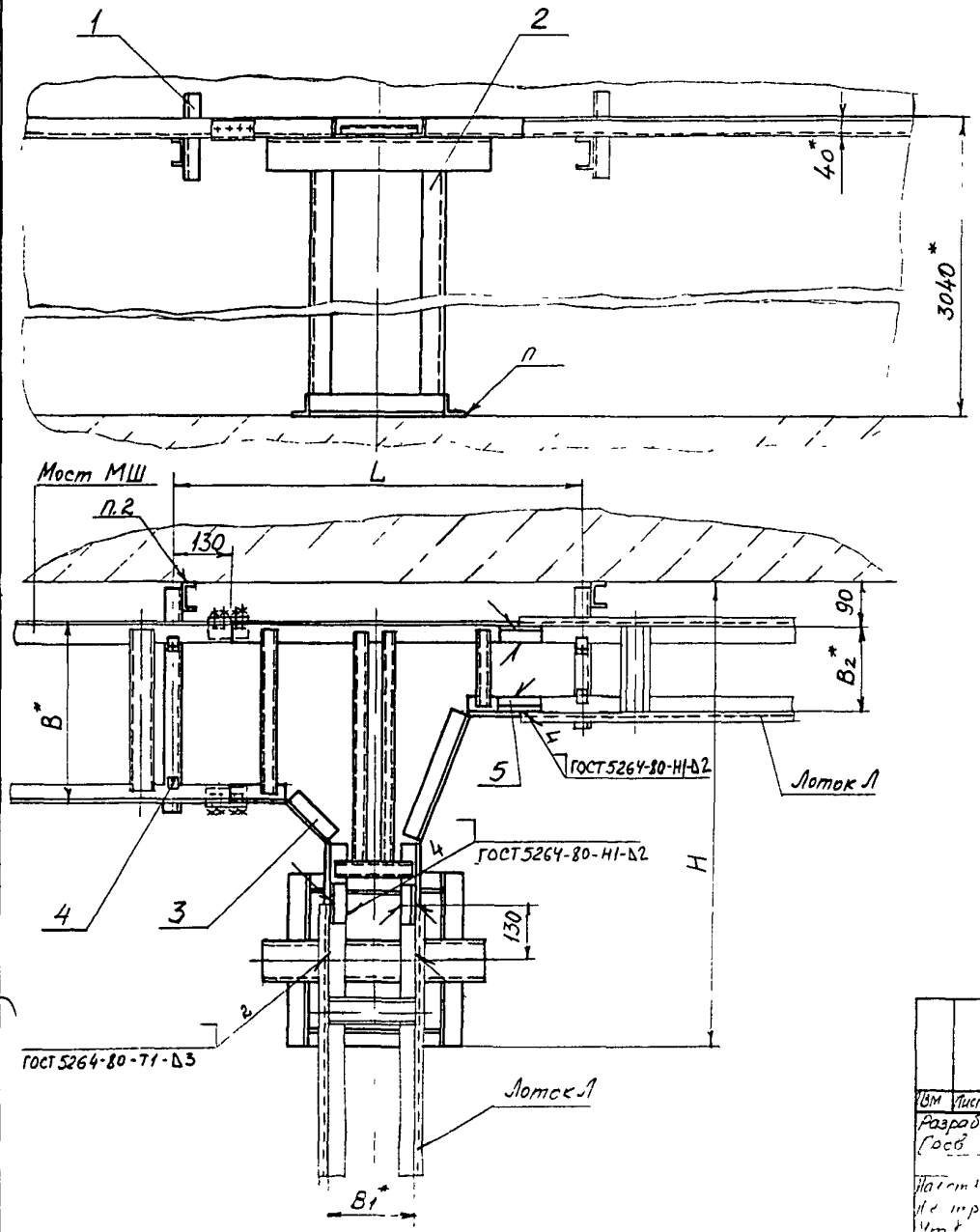


Пример условного обозначения установки вставки переходной ВП-I:
Вставка переходная ВП-I ТМ4-2009-91
Установка 1

1* Размеры для справок
2 Крепление по ТМ4-2050-91

| | | | | | | | | |
|---|---|---|---|---|---|---|---|---|
| | | | | | Взамен ТКЗ-64-70 | ТМ4-2009-91 | | |
| | | | | | Группа | | | |
| Изм | Лист | N докум | Подп | Дата | Вставка переходная Ответвление горизонтальное | Лит | Масса | Масштаб |
| Разраб | | Сучкова | | 1.12.91 | | | – | 1:10 |
| Пров | | Колесник | | 1.12.91 | | Лист 1 | Листов 2 | |
| Гл.спец | | Гуров | | 1.12.91 | Рег. № 30-91 | | | |
| Н. контр | | Бураков | | 1.12.91 | | | | |
| Утв | | Пушков | | 1.12.91 | Срок введения с 03 92 | | | |

Подп. и дата | Инв. № дубл. | Взамен инв. № | Подп. и дата 8.01.92 | Инв. № подл. 369-14

| Условное наименование | Размеры, мм | | | | | Поз.1 Кронштейн ТК4-3676-91 | Поз.2 Стойка ТК4-3239-71 |
|---|---|---|---|---|---|---|---|
| | B* | $B_1$* | $B_2$* | L | H | Количество | |
| | | | | | | 1 | 1 |
| | | | | | | Условное наименование | |
| 1 | 400 | 200 | 200 | 920 | 1050 | К-36 | С3000 |
| 2 | | | | | | | |
| 3 | 200 | | 400 | | | К-35 | |
| 4 | | | | | | | |
| 5 | | 400 | 200 | 1120 | 850 | | |
| 6 | | | | | | | |

Продолжение

| Условное наименование | Поз.3 Вставка переходная ТК3-57-70 | Поз.4 Прижим ТУ36-2486-82 | Поз.5 Уголок перфорированный ТУ36.22.21.00.021-91 | | |
|---|---|---|---|---|---|
| | Количество | | | | |
| | 1 | 2 | — | | |
| | Условное наименование | | | | |
| 1 | ВП-I | НЛ-ПРУ3 | УП 35×25У1 L=160мм | Количество | 4 |
| 2 | | | | | 6 |
| 3 | ВП-II | | | | 4 |
| 4 | | | | | 6 |
| 5 | ВП-III | | | | 4 |
| 6 | | | | | 6 |

| Изм. | Лист | № докум. | Подп. | Дата | ТМ4-2009-91 | Лист 2 |
|---|---|---|---|---|---|---|

Рис 1

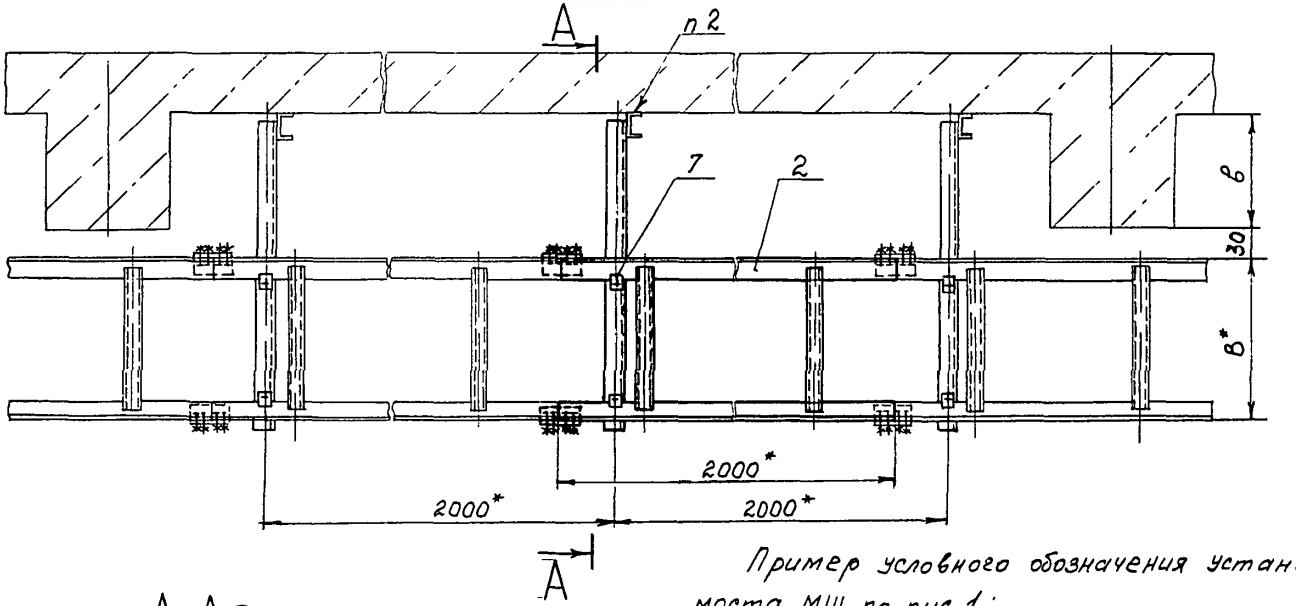


А-А0

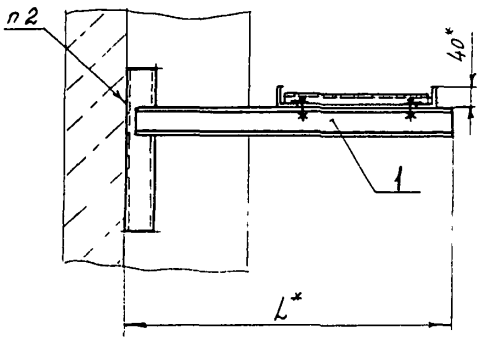


Пример условного обозначения установки моста МШ по рис. 1:
Мост МШ. ТМ4-2010-91 Установка 1

1* Размеры для справок
2. Крепление по ТМ4-2050-91

| | | | | | | | | |
|---|---|---|---|---|---|---|---|---|
| | | | | | Взамен ТК3-65-70 | ТМ4-2010-91 | | |
| | | | | | Группа | | | |
| Изм | Лист | № докум | Подп | Дата | Мост, лоток Установка на стене с выступающими колоннами | Лит | Масса | Масштаб |
| Разраб | | Сучкова | | 1.12.91 | | | – | 1:10 |
| Пров | | Кузнецова | | 1.12.91 | | Лист 1 | Листов 3 | |
| Нач.отд | | Гуров | | 1.12.91 | Рег № 30-91 | | | |
| Н.контр | | Бурякова | | 1.12.91 | Срок введения с 03.92 | | | |
| Утв | | Чудинов | | 1.12.91 | | | | |

| Инв № подл | Подп и дата | Взам.инв № | Инв № дубл | Подп и дата |
|---|---|---|---|---|
| 369-12 | 1.01.92 | | | |

Рис 2

Остальное - см рис 1

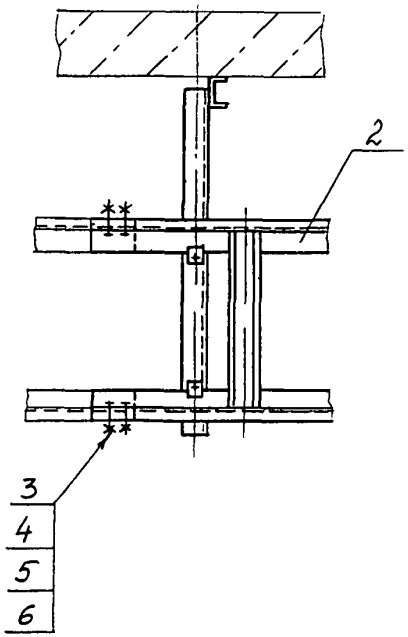


| Условное наименование | Рис | Размеры, мм в* | В* | L* | Поз 1 Кронштейн ТКЧ-3676-91 | Поз 2 Мост ТУ36-1108-74 | Поз 2 Лоток ТУ34-43-10683-84 | Поз 3 Болт ГОСТ 7798-70 |
|---|---|---|---|---|---|---|---|---|
| | | | | | Количество | | | |
| | | | | | 1 | 1 | 1 | 8 |
| | | | | | условное | наименование | | |
| 1 | 1 | 300 | 400 | 760 | К-38 | МШ У2 | — | — |
| 2 | | 400 | | 860 | К-40 | | | |
| 3 | | 500 | | 960 | К-42 | | | |
| 4 | | 600 | | 1060 | К-45 | | | |
| 5 | | 700 | | 1160 | К-49 | | | |
| 6 | | 800 | | 1260 | К-53 | | | |
| 7 | | 900 | | 1360 | К-57 | | | |
| 8 | 2 | 300 | | 760 | К-38 | — | Л-400-2 | М8-6g×16 46 019 |
| 9 | | 400 | | 860 | К-40 | | | |
| 10 | | 500 | | 960 | К-42 | | | |
| 11 | | 600 | | 1060 | К-45 | | | |
| 12 | | 700 | | 1160 | К-49 | | | |
| 13 | | 800 | | 1260 | К-53 | | | |
| 14 | | 900 | | 1360 | К-57 | | | |
| 15 | | 300 | 200 | 560 | К-37 | | Л-200-2 | |
| 16 | | 400 | | 660 | К-39 | | | |
| 17 | | 500 | | 760 | К-41 | | | |
| 18 | | 600 | | 860 | К-43 | | | |
| 19 | | 700 | | 960 | К-47 | | | |
| 20 | | 800 | | 1060 | К-51 | | | |
| 21 | | 900 | | 1160 | К-55 | | | |

369-12 8.01.92 ГК

| Изм | Лист | N докум | Подп | Дата | ТМ4-2010-91 | Лист 2 |
|---|---|---|---|---|---|---|

Копировал

Формат А3

Продолжение

| Условное наименование | Поз. 4 Гайка ГОСТ 5915-70 | Поз. 5 Шайба ГОСТ 11371-78 | Поз. 6 Шайба ГОСТ 6402-70 | Поз. 7 Прижим ТУ36-2486-82 |
|---|---|---|---|---|
| | Количество | | | |
| | 8 | 8 | 8 | 2 |
| | Условное наименование | | | |
| 1 | — | — | — | |
| 2 | | | | |
| 3 | | | | |
| 4 | | | | |
| 5 | | | | |
| 6 | | | | |
| 7 | | | | |
| 8 | | | | НЛ-ПР У3 |
| 9 | | | | |
| 10 | | | | |
| 11 | | | | |
| 12 | | | | |
| 13 | М8-6Н.05.019 | 8.01.019 | 8.65Г.029 | |
| 14 | | | | |
| 15 | | | | |
| 16 | | | | |
| 17 | | | | |
| 18 | | | | |
| 19 | | | | |
| 20 | | | | |
| 21 | | | | |

Инв. № подл. | Подп. и дата | Взам. инв. № | Инв. № дубл. | Подп. и дата

3649-12 | 8.07.92

| Изм. | Кол. | Лист | № докум. | Подп. | Дата |
|---|---|---|---|---|---|

ТМ4-2010-91

Лист 3

Рис 1

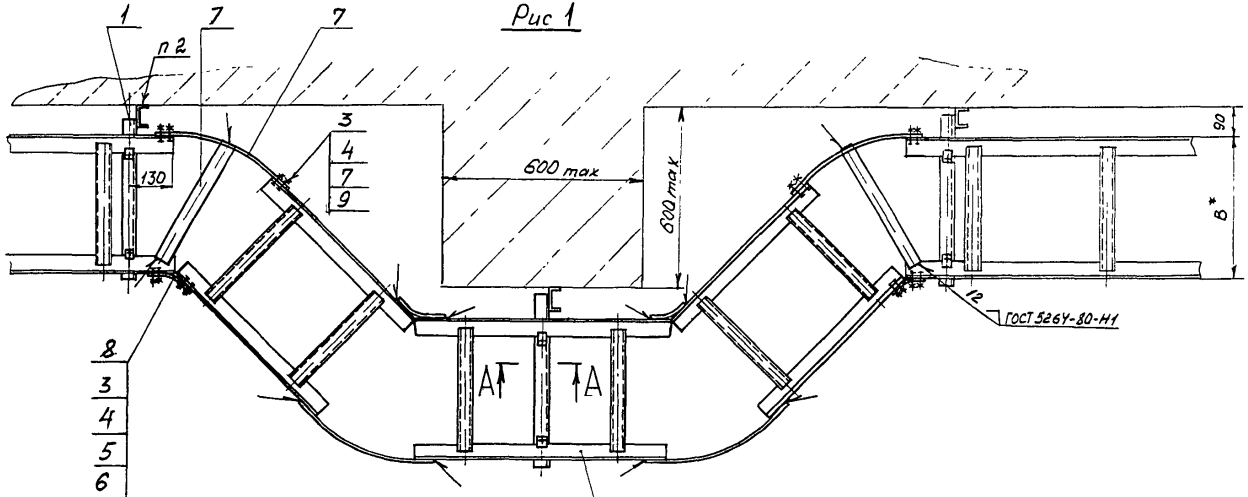


А-А (1 2)

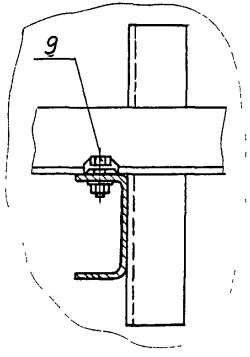


Пример условного обозначения установки моста МШ по рис 1:
Мост МШ Установка 1 ТМ4-2011-91
Установка 1

1 * Размеры для справок
2. Крепление по ТМ4-2050-91

| | | | | | | | | |
|---|---|---|---|---|---|---|---|---|
| | | | | | Взамен ТК3-61-70 | ТМ4-2011-91 | | |
| | | | | | Группа | | | |
| Изм | Лист | N докум | Подп | Дата | Мост, лоток Обхода препятствия | Лит | Масса | Масштаб |
| Разраб | | Сучкова | | 1.12.91 | | | - | 1:10 |
| Пров | | Кузнецова | | 1.12.91 | | Лист 1 | Листов 4 | |
| Нач отд | | Гуров | | 1.12.91 | Рег № 30-91 | | | |
| Н контр | | Бурякова | | 1.12.91 | Срок введения с 03.92 | | | |
| Утв | | Чудинов | | 13.12.91 | | | | |

Копировал

Формат А3

369-13 801 22-79

Рис 2

Остальное - см рис 1

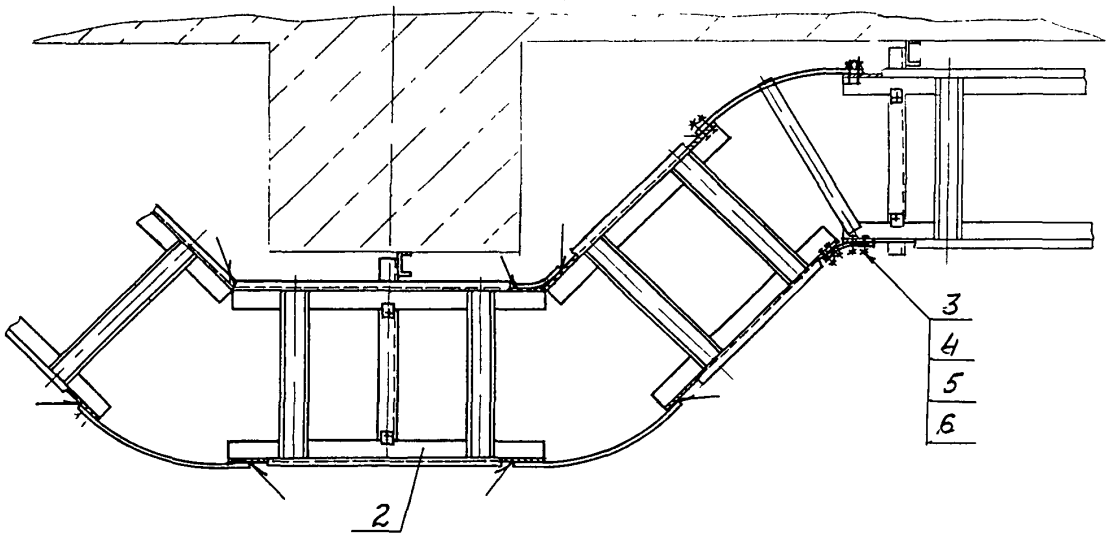


| Условное наименование | Рис | В, мм | Поз 1 Кронштейн ТК4-3676-91 | Поз 2 Мост ТУ36-1108-74 | Поз 2 Лоток ТУ34-43-10683-84 | Поз. 3 Болт ГОСТ 7798-70 | | Поз. 4 Гайка ГОСТ 5915-70 | | Поз 5 Шайба ГОСТ 11371-78 | | Поз. 6 Шайба ГОСТ 6402-70 | |
|---|---|---|---|---|---|---|---|---|---|---|---|---|---|
| | | | Количество | | | | | | | | | | |
| | | | 2 | 1 | 1 | 8 | 16 | 8 | 16 | 8 | 16 | 8 | 16 |
| | | | Условное наименование | | | | | | | | | | |
| 1 | 1 | 400 | К-36 | МШ | - | М6-6д×16 46 019 | — | М6-6Н05019 | — | 6 01.019 | — | 6 65Г.029 | — |
| 2 | 2 | | | - | Л-400-2 | — | М8-6д×16 46 019 | — | М8-7Н 05 019 | — | 8 01 019 | — | 8 65Г 029 |
| 3 | | 200 | К-35 | | Л-200-2 | | | | | | | | |

Продолжение

| Условное наименование | Поз 7 Полоса перфорированная ТУ36.22 21 00.021-91 | Поз 8 | Поз. 9 Прижим ТУ36-2486-82 |
|---|---|---|---|
| | Количество | | |
| | 6 | 4 | 4 |
| | Условное наименование | | |
| 1 | ПП28 У1 L=480мм | ПП28 У1 L=170мм | НЛ-ПР У3 |
| 2 | | | |
| 3 | ПП28 У1 L=330мм | | |

Подп и дата | Инв № дубл | Взам инв № | Подп и дата | Инв № подл 369-13 | 8.01.92

| Изм | Лист | Nодокум | Подп | Дата | ТМ4-2011-91 | Лист 2 |
|---|---|---|---|---|---|---|

Копировал

Формат А3

## Поз.2 Мост МШ

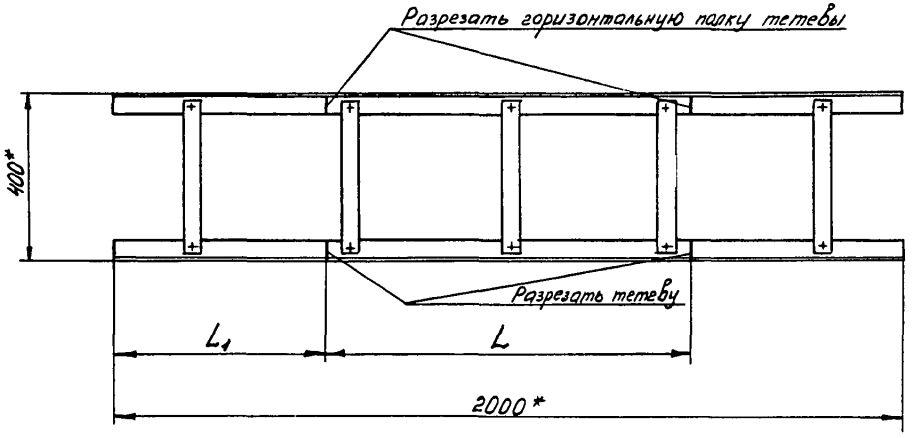


1*Размеры для справок

2. Размеры L и L1 определяются по месту

| | | | | | | |
|---|---|---|---|---|---|---|
| Изм | Лист | N°докум | Подп | Дата | ТМ4-2011-91 | Лист 3 |

Копировал

Формат А3

Инв.№ подл. | Подп. и дата | Взам. инв.№ | Инв.№ дубл. | Подп. и дата

369-13 8.01.92

## Поз 2 Лоток Л

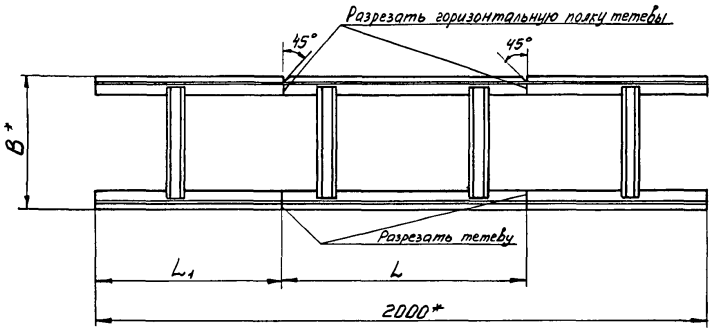


1* Размеры для справок.

2 Размеры L и L1 определяются по месту

| Изм. | Лист | № докум. | Подп. | Дата | ТМ4-2011-91 | Лист 4 |
|---|---|---|---|---|---|---|

| Инв. № подл. | Подп. и дата | Взам. инв. № | Инв. № дубл. | Подп. и дата |
|---|---|---|---|---|
| 367-13 | 8.01.92 | | | |

Рис.1

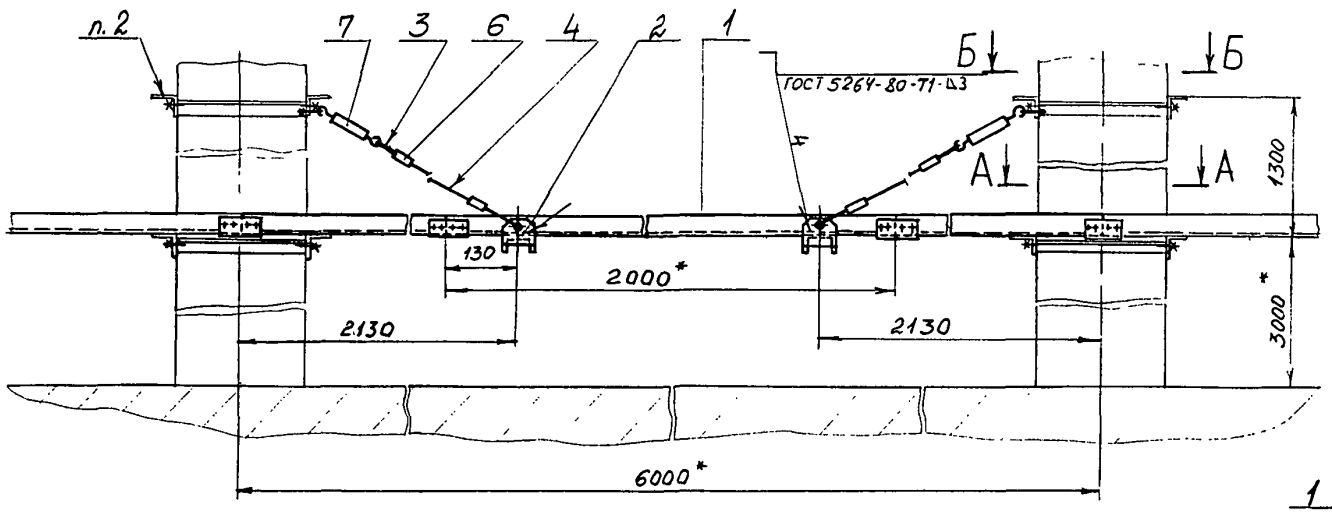


Рис.2
Остальное-см рис 1

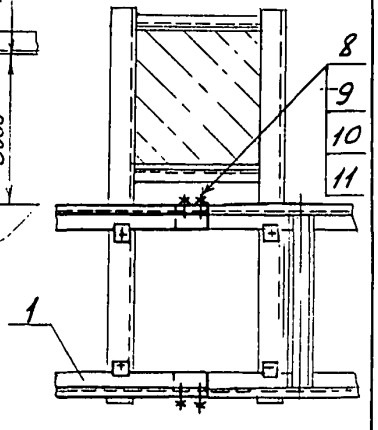


А-А

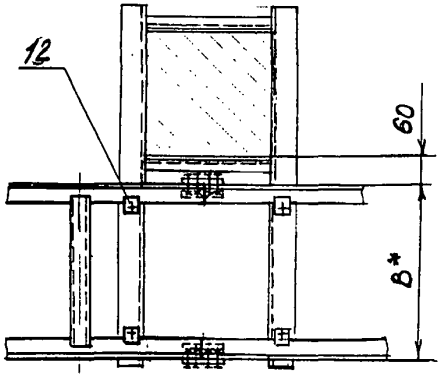


Б-Б

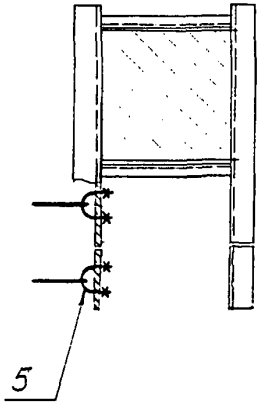


Пример условного обозначения установки моста МШ по рис. 1:
Мост МШ. ТМ4-2012-91 Установка 1

1 * Размеры для справок
2 Обвязка колонн по ТМ4-2048-91

| | | | | | | | | |
|---|---|---|---|---|---|---|---|---|
| | | | | | Взамен ТК3-68-70 | ТМ4-2012-91 | | |
| | | | | | Группа | | | |
| Изм | Лист | № докум | Подп | Дата | Мост, лоток Установка между колоннами горизонтально | Лит | Масса | Масштаб |
| Разраб | | Сучкова | | 1.12.91 | | | – | 1:10 |
| Пров | | Кузнецова | | 1.12.91 | | Лист 1 | Листов 2 | |
| Нач отд. | | Гуров | | 1.12.91 | Рег № 30-91 | | | |
| Н контр | | Сурякова | | 1.12.91 | Срок введения с 03.92 | | | |
| Утв. | | Чубинов | | 1.12.91 | | | | |

3654-14 8.01.92

| Условное наименование | Рис | В, мм | Поз 1 | | Поз 2 | Поз 3 | Поз 4 | Поз 5 | Поз 6 | Поз 7 |
|---|---|---|---|---|---|---|---|---|---|---|
| | | | Мост ТУ36-1108-74 | Лоток ТУ34-43-10683-84 | Подвеска ТК4-3678-91 | Коуш ГОСТ2224-72 | Канат ГОСТ3062-80 | Хомут ТК4-3686-91 | Зажим ТУ36-1445-82 | Муфта натяжная ТУ36-1445-82 |
| | | | Количество | | | | | | | |
| | | | 3 | 3 | 2 | 4 | 4 | 4 | 8 | 4 |
| | | | Условное наименование | | | | | | | |
| 1 | 1 | 400 | МШ | — | П-2 | 15 | 4,6-Г-1-Н-1570 L=2600мм | Х24 | К296 У3 | К 804 У3 |
| 2 | 2 | | — | Л400-2 | | | | | | |
| 3 | | 200 | — | Л200-2 | П-1 | | | | | |

Продолжение

| Условное наименование | Поз 8 Болт ГОСТ7798-70 | Поз 9 Гайка ГОСТ5915-70 | Поз 10 Шайба ГОСТ11371-78 | Поз 11 Шайба ГОСТ6402-70 | Поз 12 Прижим ТУ36-2486-82 |
|---|---|---|---|---|---|
| | Количество | | | | |
| | 8 | 8 | 8 | 8 | 4 |
| | Условное наименование | | | | |
| 1 | — | — | — | — | НЛ-ПР У3 |
| 2 | М8-6g×16 46.019 | М8-7Н 05.019 | 8 01 019 | 8 65Г 029 | |
| 3 | | | | | |

| Инв. № подл. | Подп. и дата | Взам. инв. № | Инв. № дубл. | Подп. и дата |
|---|---|---|---|---|
| 369-14 | 8.01.92 | | | |

| Изм | Лист | № докум. | Подп. | Дата | ТМ4-2012-91 | Лист 2 |
|---|---|---|---|---|---|---|

Копировал

Формат А3

Рис 1

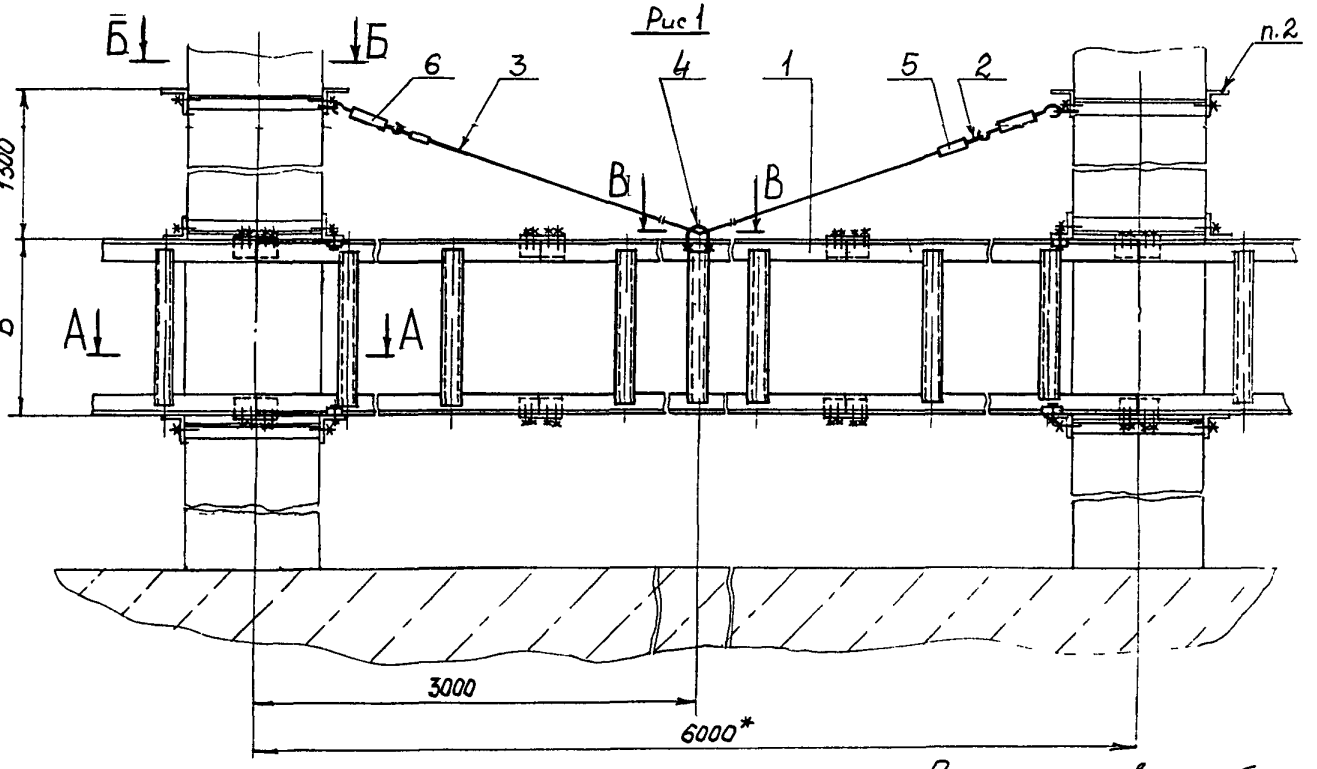


Рис 2
Остальное - см рис 1

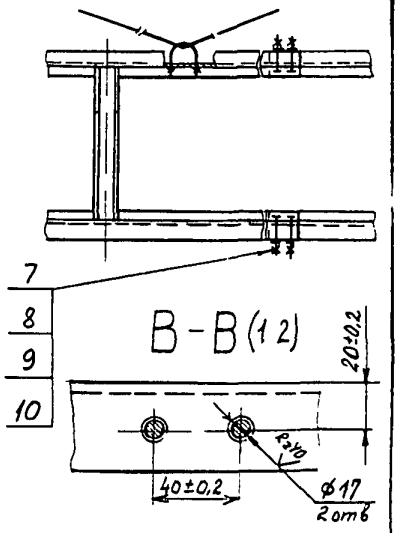


Пример условного обозначения установки моста МШ по рис 1:
Мост МШ. ТМ4-2013-91 Установка 1

1* Размеры для справок
2 Обвязка колонн по ТМ4-2049-91

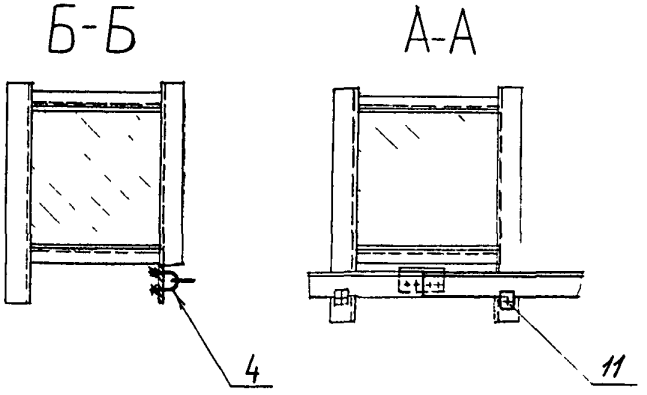


| | | | | | | | | |
|---|---|---|---|---|---|---|---|---|
| | | | | | Взамен | ТМ4-2013-91 | | |
| | | | | | Группа | | | |
| Изм | Лист | № докум | Подп | Дата | Мост, лоток Установка между колоннами вертикально | Лит | Масса | Масштаб |
| Разраб | | Сучкова | | 1.12.91 | | | – | 1:10 |
| Пров | | Кузнецова | | 1.12.91 | | Лист 1 | Листов 2 | |
| Нач отд | | Гуров | | 1.12.91 | Рег № 30-91 | | | |
| Н контр | | Бурякова | | 1.12.91 | | | | |
| Утв | | Чудинов | | 12.91 | Срок введения с 03 92 | | | |

Формат А3

ЭЕУ-15 8.04.92

| Условное наименование | Рис. | B*, мм | Поз 1 Мост ТУ36-1108-74 | Поз 1 Лоток ТУ34-43-10683-84 | Поз 2 Коуш ГОСТ2224-72 | Поз 3 Канат ГОСТ3062-80 | Поз 4 Хомут ТК4-3686-91 | Поз 5 Зажим ТУ36-1445-82 | Поз 6 Муфта натяжная ТУ36-1445-82 | Поз 7 Болт ГОСТ7798-70 |
|---|---|---|---|---|---|---|---|---|---|---|
| | | | Количество | | | | | | | |
| | | | 3 | 3 | 2 | 1 | 3 | 2 | 2 | 24 |
| | | | Условное наименование | | | | | | | |
| 1 | 1 | 400 | МШ | – | 15 | 4,6-Г-1-Н-1570 L = 7000мм | Х24 | К296 У3 | К804 У3 | — |
| 2 | 2 | | – | Л400-2 | | | | | | М8-6g×1646 019 |
| 3 | | 200 | – | Л200-2 | | | | | | |

Продолжение

| Условное наименование | Поз. 8 Гайка ГОСТ5915-70 | Поз 9 Шайба ГОСТ11371-78 | Поз 10 Шайба ГОСТ6402-70 | Поз 11 Прижим ТУ36-2486-82 |
|---|---|---|---|---|
| | Количество | | | |
| | 24 | 24 | 24 | 4 |
| | Условное наименование | | | |
| 1 | — | — | — | НЛ-ПР У3 |
| 2 | М8-6Н 05.019 | 8 01 019 | 8 65Г029 | |
| 3 | | | | |

Инв. № подл. | Подп. и дата | Взам. инв. № | Инв. № дубл. | Подп. и дата

369-15 | 8 04 92

| Изм | Лист | № докум. | Подп. | Дата | ТМ4-2013-91 | Лист 2 |
|---|---|---|---|---|---|---|

Копировал

Формат А3

Рис 1

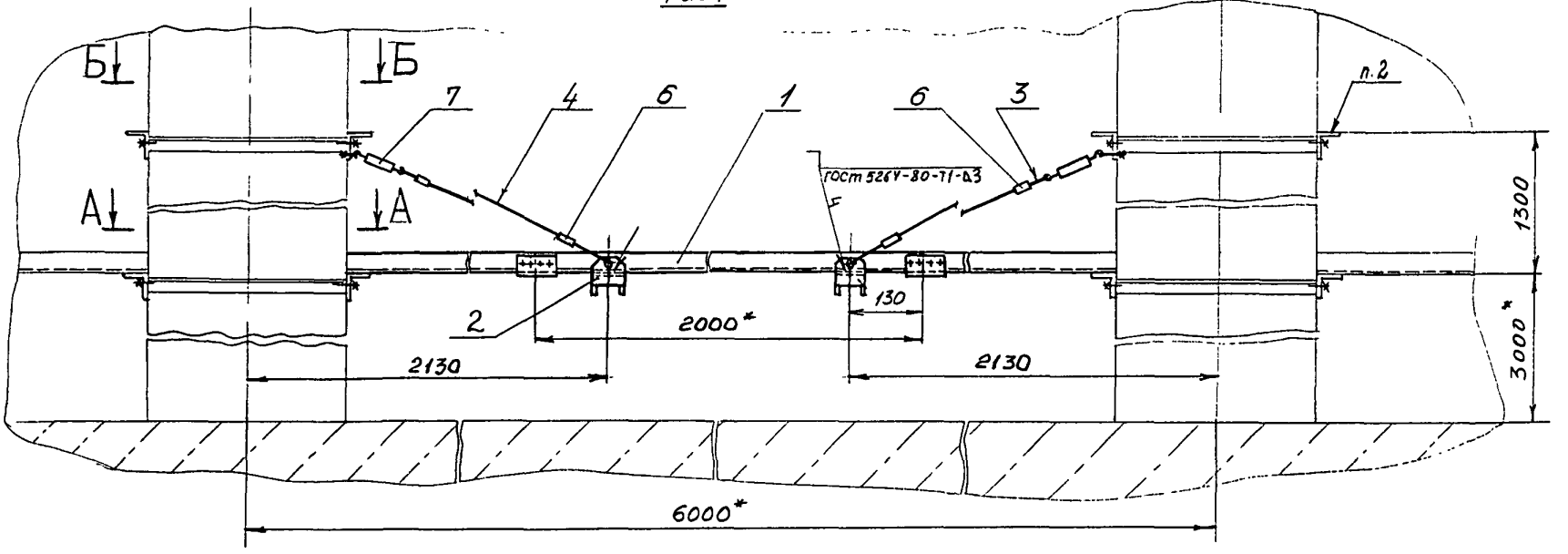


А-А

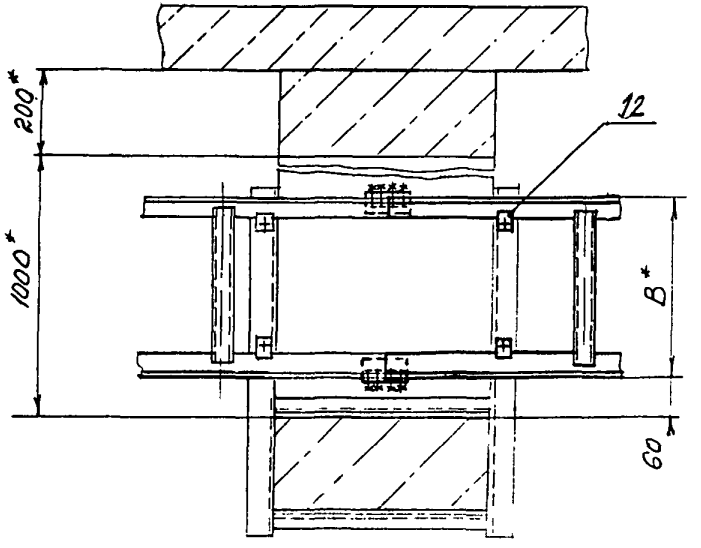


Пример условного обозначения установки моста МШ по рис 1:

Мост МШ. ТМ4-2014-91 Установка 1.

1.* Размеры для справок.

2. Обвязка колонн по ТМ4-2048-91

| | | | | | | | | |
|---|---|---|---|---|---|---|---|---|
| | | | | | Взамен | ТМ4-2014-91 | | |
| | | | | | Группа | | | |
| Изм. | Лист | № докум | Подп. | Дата | Мост, лоток Установка внутри колонн горизонтально | Лит | Масса | Масштаб |
| Разраб. | | Сучкова | | 1.12.91 | | | – | 1:10 |
| Пров | | Кузнецова | | 1.12.91 | | Лист 1 | Листов 3 | |
| Нач отд | | Гуров | | 1.12.91 | Рег № 30-91 | | | |
| Н контр | | Буряково | | 1.12.91 | | | | |
| Утв | | Чудинов | | 12.91 | Срок введения с 03.92 | | | |

Копировал

Формат А3

369-16 1.01.92

| Условное наименование | Рис | B*, мм | Поз 1 | | Поз 2 | Поз 3 | Поз 4 | Поз 5 | Поз 6 | Поз 7 |
|---|---|---|---|---|---|---|---|---|---|---|
| | | | Мост ТУ36-1108-74 | Лоток ТУ34-43-10683-84 | Подвеска ТКУ-3678-91 | Коуш ГОСТ2224-72 | Канат ГОСТ3062-80 | Хомут ТКУ-3686-91 | Зажим ТУ36-1445-82 | Муфта натяжная ТУ36-1445-82 |
| | | | Количество | | | | | | | |
| | | | 3 | 3 | 2 | 2 | 4 | 4 | 8 | 4 |
| | | | Условное наименование | | | | | | | |
| 1 | 1 | 400 | МШ | — | П-2 | 15 | 4,6-Г-1-Н-1570 L=2600мм | Х24 | К296 У3 | К804 У3 |
| 2 | 2 | | — | Л400-2 | | | | | | |
| 3 | | 200 | — | Л200-2 | П-1 | | | | | |

Б-Б

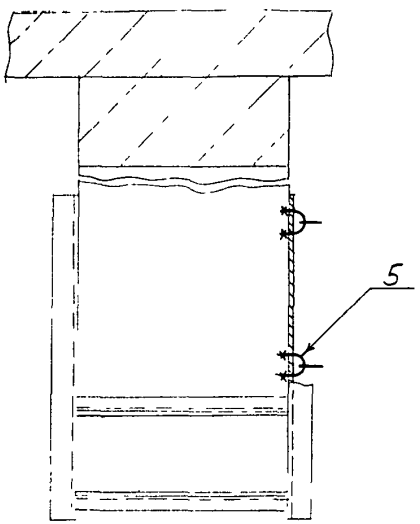


Рис 2

Остальное - см рис 1

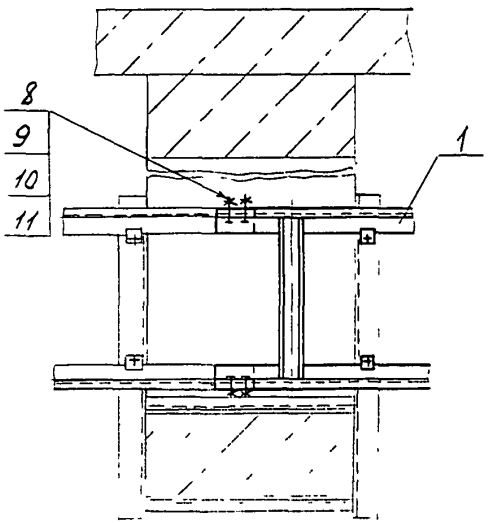


| Инв № подл | Подп и дата | Взам инв № | Инв № дубл | Подп и дата |
|---|---|---|---|---|
| 369-16 | 8.01.92 | | | |

| Изм | Лист | № докум | Подп | Дата | ТМ4-2014-91 | Лист 2 |
|---|---|---|---|---|---|---|

Продолжение

| Условное наименование | Поз. 8 Болт ГОСТ 7798-70 | Поз 9 Гайка ГОСТ 5915-70 | Поз 10 Шайба ГОСТ 11371-78 | Поз 11 Шайба ГОСТ 6402-70 |
|---|---|---|---|---|
| | Количество | | | |
| | 24 | 24 | 24 | 24 |
| | Условное наименование | | | |
| 1 | — | — | — | — |
| 2 | М8-6g×16.46.019 | М8-6Н.05.019 | 8.01.019 | 8.65Г.029 |
| 3 | | | | |

Продолжение

| Условное наименование | Поз.12 Прижим ТУ36-2486-82 |
|---|---|
| | Количество |
| | 4 |
| | Условное наимен. |
| 1 | НЛ-ПР У3 |
| 2 | |
| 3 | |

Рис 1

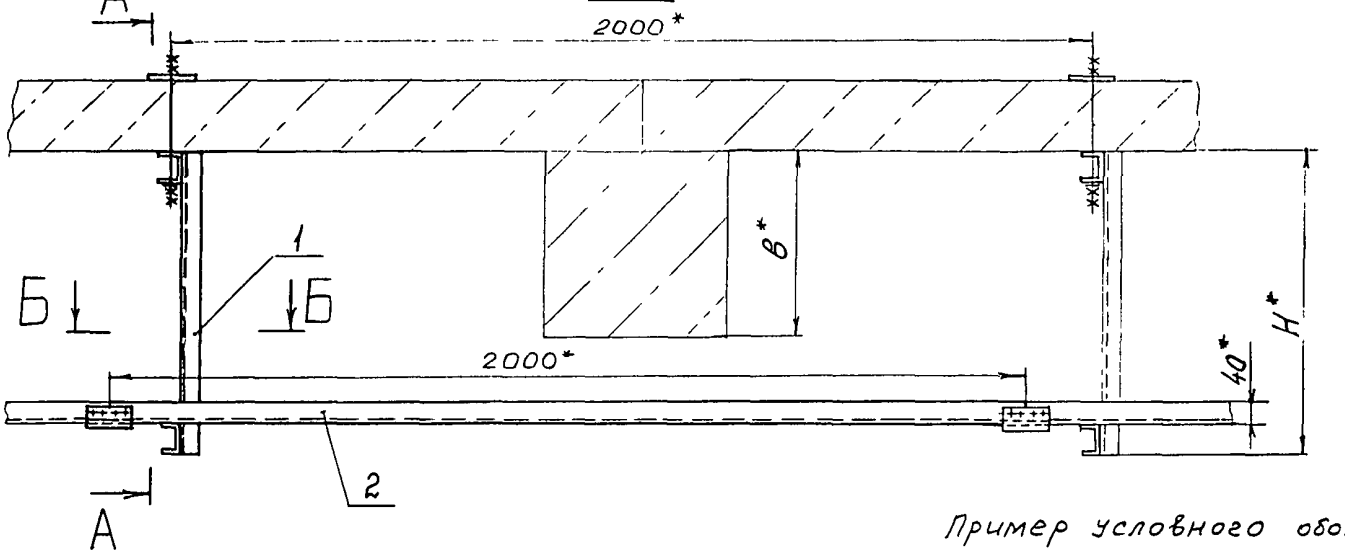


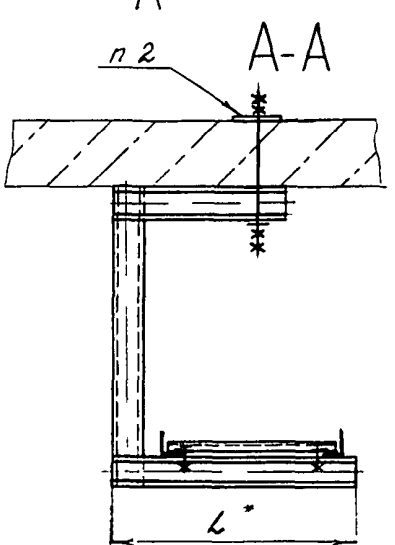


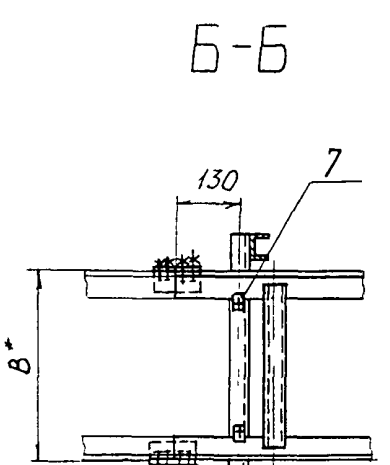


Пример условного обозначения установки моста МШ по рис.1:

Мост МШ ТМ4-2015-91 Установка 1

1 * Размеры для справок

2 Для пустотных перекрытий размер пластины согласовать со строительно-проектными организациями

| | | | | | | | |
|---|---|---|---|---|---|---|---|
| | | | | | Взамен | ТМ4-2015-91 | |
| | | | | | Группа | | |
| Изм | Лист | № докум | Подп | Дата | Мост, лоток Установка на перекрытии горизонтально | Лит | Масса | Масштаб |
| Разраб | | Сучкова | | 1.12.91 | | | — | 1:10 |
| Пров | | Кузнецова | | 1.12.91 | | Лист 1 | Листов 3 |
| Нач отд | | Гуров | | 1.12.91 | Рег № 30-91 | | |
| Н контр | | Бурякова | | 1.12.91 | | | |
| Утв | | | | 1.12.91 | Срок введения с 03.92 | | |

Инв № подл | Подп и дата | Взам инв № | Инв № дубл | Подп и дата

369-17 | 8.01.92

## Рис 2

Остальное - см рис 1

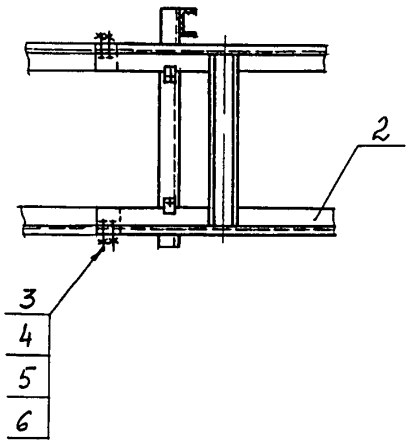


| Условное наименование | Рис | Размеры, мм | | | | Поз 1 | Поз 2 | | Поз 3 |
|---|---|---|---|---|---|---|---|---|---|
| | | | | | | Подвес ТКУ-3681-91 | Мост ТУ36-1108-74 | Лоток ТУ34-43-10623-84 | Болт ГОСТ 7798-70 |
| | | в* | В* | Н* | L* | Количество | | | |
| | | | | | | 1 | 1 | 1 | 8 |
| | | | | | | Условное наименование | | | |
| 1 | 1 | – | 400 | 450 | 550 | П-4 | МШ У2 | – | – |
| 2 | | 400 | | 650 | | П-5 | | | |
| 3 | | 500 | | 850 | | П-6 | | | |
| 4 | | 630 | | | | | | | |
| 5 | 2 | – | | 450 | | П-4 | – | Л-400-2 | М8-6g×16 46 019 |
| 6 | | 400 | | 650 | | П-5 | | | |
| 7 | | 500 | | 850 | | П-6 | | | |
| 8 | | 630 | | | | | | | |
| 9 | | – | 200 | 450 | 350 | П-1 | | Л-200-2 | |
| 10 | | 400 | | 650 | | П-2 | | | |
| 11 | | 500 | | 850 | | П-3 | | | |
| 12 | | 630 | | | | | | | |

Инв. № подл. 369-11 | Подп. и дата 8.01.92 | Взам. инв. № | Инв. № дубл. | Подп. и дата

| Изм | Лист | № докум | Подп. | Дата | ТМ4-2015-91 | Лист 2 |
|---|---|---|---|---|---|---|

Копировал Формат А3

Продолжение

| Условное наименование | Поз. 4 Гайка ГОСТ 5915-70 | Поз. 5 Шайба ГОСТ 11371-78 | Поз. 6 Шайба ГОСТ 6402-70 | Поз. 7 Прижим ТУ36-2486-82 |
|---|---|---|---|---|
| | Количество | | | |
| | 8 | 8 | 8 | 2 |
| | Условное наименование | | | |
| 1 | — | — | — | НЛ-Пр У3 |
| 2 | | | | |
| 3 | | | | |
| 4 | | | | |
| 5 | М8-6Н.05.019 | 8.01.019 | 8 65Г.029 | |
| 6 | | | | |
| 7 | | | | |
| 8 | | | | |
| 9 | | | | |
| 10 | | | | |
| 11 | | | | |
| 12 | | | | |

Инв. № подл. | Подп. и дата | Взам. инв. № | Инв. № дубл. | Подп. и дата

3К9-17 | 8.01.92

Изм. | Лист | № докум. | Подп. | Дата

ТМ4-2015-91

Лист 3

Копировал

формат А4

Рис 1

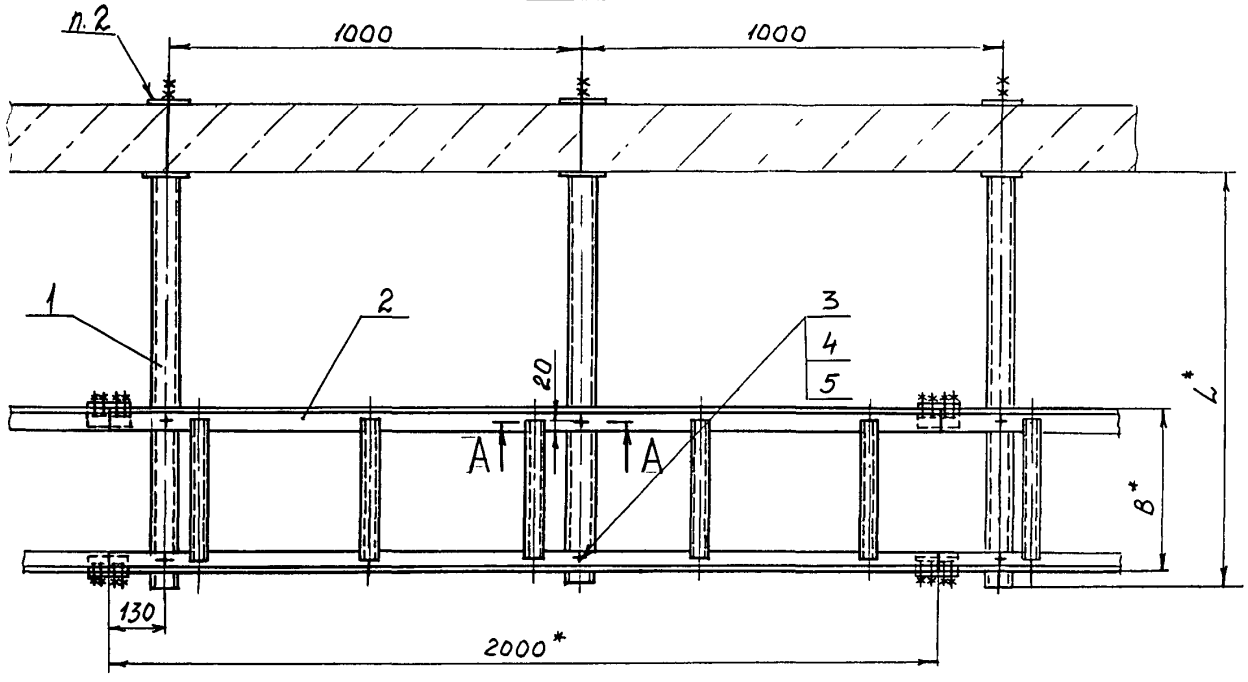


А-А (1:2)

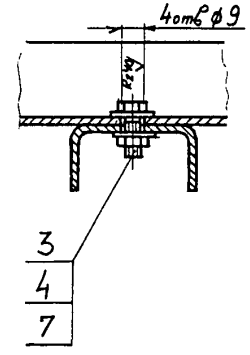


Рис 2

Остальное - см рис.1

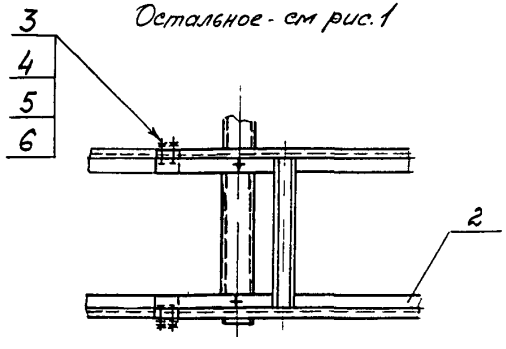


Пример условного обозначения установки моста МШ по рис 1:

Мост МШ ТМ4-2016-91. Установка 1

1* Размеры для справок

2 Для пустотных перекрытий размер пластины необходимо согласовать со строительно-проектными организациями

| | | | | | | | | | |
|---|---|---|---|---|---|---|---|---|---|
| | | | | | Взамен | ТМ4-2016-91 | | | |
| | | | | | Группа | | | | |
| Изм | Лист | N докум | Подп | Дата | Мост, лоток Установка на перекрытии вертикально | Лит | Масса | Масштаб | |
| Разраб | | Сучкова | | 1.12.91 | | | – | 1:10 | |
| Пров | | Кузнецова | | 1.12.91 | | Лист 1 | Листов 2 | | |
| Нач.стп | | Гуров | | 1.12.91 | Рег № 30-91 | | | | |
| Н.контр | | Бурякова | | 1.12.91 | | | | | |
| Утв | | Чудинов | | 1.12.91 | Срок введения с 03.92 | | | | |

Копировал

Формат А3

369-18 2.01.92

| Условное наименование | Рис. | Размеры, мм | | | Поз.1 Подвес ТК4-3462-76 | Поз.2 Мост ТУ36-1108-74 | Поз.2 Лоток ТУ34-43-10683-84 |
|---|---|---|---|---|---|---|---|
| | | в* | В* | L* | Количество | | |
| | | | | | 2 | 1 | 1 |
| | | | | | Условное наименование | | |
| 1 | 1 | — | 400 | 800 | П2 | МШ 42 | — |
| 2 | | 400 | | 1000 | П4 | | |
| 3 | | 500 | | 1100 | П5 | | |
| 4 | | 630 | | 1200 | П6 | | |
| 5 | 2 | — | | 800 | П2 | — | Л-400-2 |
| 6 | | 400 | | 1000 | П4 | | |
| 7 | | 500 | | 1100 | П5 | | |
| 8 | | 630 | | 1200 | П6 | | |
| 9 | | — | 200 | 600 | П1 | | Л-200-2 |
| 10 | | 400 | | 800 | П2 | | |
| 11 | | 500 | | 900 | П3 | | |
| 12 | | 630 | | 1000 | П4 | | |

Продолжение

| Условное наименование | Поз.3 Болт ГОСТ 7798-70 | | Поз.4 Гайка ГОСТ 5915-70 | | Поз 5 Шайба ГОСТ 11371-78 | | Поз 6 Шайба ГОСТ 6402-70 | Поз.7 Шайба заземляющая ТУ36.22.21.001-86 |
|---|---|---|---|---|---|---|---|---|
| | Количество | | | | | | | |
| | — | | — | | — | | 8 | 4 |
| | Условное наименование | | | | | | | |
| 1 | М8-6g×16.46.019 | Количество 4 | М8-6Н.05.019 | Количество 4 | 8.01.019 | Количество 2 | — | (черт. К432.032А) ф8.5 |
| 2 | | | | | | | | |
| 3 | | | | | | | | |
| 4 | | | | | | | | |
| 5 | | 12 | | 12 | | 10 | 8.65Г.029 | |
| 6 | | | | | | | | |
| 7 | | | | | | | | |
| 8 | | | | | | | | |
| 9 | | | | | | | | |
| 10 | | | | | | | | |
| 11 | | | | | | | | |
| 12 | | | | | | | | |

Подп. и дата | Инв. № дубл. | Взам. инв. № | Подп. и дата 8.01.92 | Инв. № подл. 369-18

| Изм. | Лист | № докум. | Подп. | Дата | ТМ4-2016-91 | Лист 2 |
|---|---|---|---|---|---|---|

Копировал | Формат А4

Рис. 1

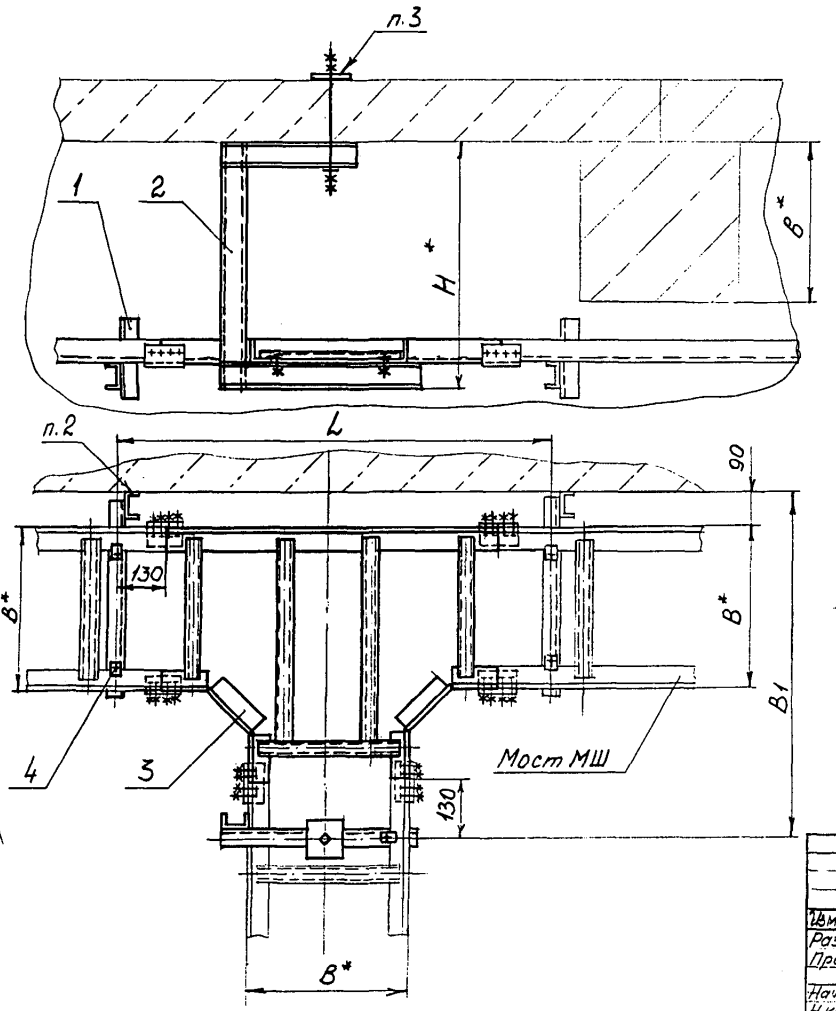


Пример условного обозначения установки вставки тройниковой ВТ400 по рис. 1:

Вставка тройниковая ВТ400. ТМ4-2017-91

Установка 1

1. * Размеры для справок.
2. Крепление по ТМ4-2050-91
3. Для пустотных перекрытий размер пластины необходимо согласовать со строительно-проектными организациями.

| | | | | | | | | |
|---|---|---|---|---|---|---|---|---|
| | | | | | Взамен | ТМ4-2017-91 | | |
| | | | | | Группа | | | |
| Изм. | Лист | № докум. | Подп. | Дата | Вставка тройниковая | Лит | Масса | Масштаб |
| Разраб. | | Сучкова | | 1.12.91 | | | - | 1:10 |
| Пров. | | Кузнецова | | 1.12.91 | Установка на перекрытии | Лист 1 | Листов 2 | |
| Нач.отд. | | Гуров | | 1.12.91 | Рег № 30-91 | | | |
| Н.контр. | | Бурякова | | 1.12.91 | | | | |
| Утв. | | Гудимов | | 1.12.91 | Срок введения с 03.92 | | | |

Копировал

Формат А3

369-19 8.04.90

## Рис 2

Остальное - см рис 1

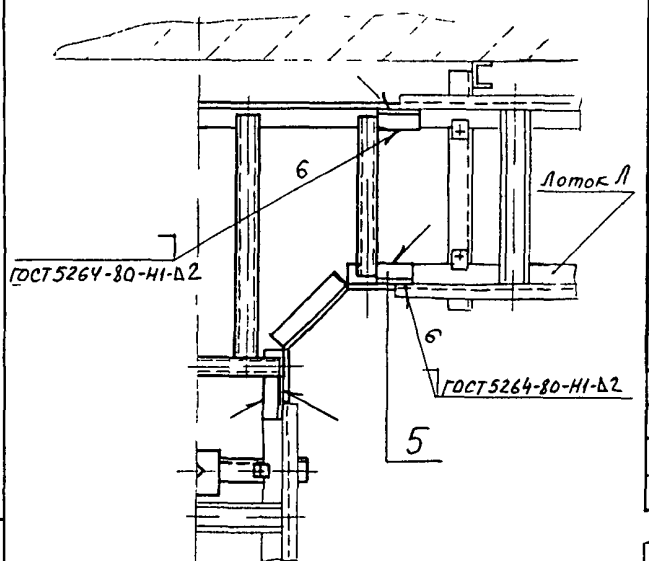


| Условное наименование | Рис | Размеры, мм B* | B* | B1 | L | H* | Поз 1 Кронштейн ТК4-3676-91 | Поз 2 Подвес ТК4-3681-91 | Поз 3 Вставка тройниковая ТК3-56-70 | Поз 4 Прижим ТУ36-2486-82 |
|---|---|---|---|---|---|---|---|---|---|---|
| | | | | | | | Количество | | | |
| | | | | | | | 1 | 1 | 1 | 4 |
| | | | | | | | Условное наименование | | | |
| 1 | 1 | — | 400 | 850 | 1120 | 450 | К-36 | П-4 | ВТ400 | НЛ-ПР У3 |
| 2 | | 400 | | | | 650 | | П-5 | | |
| 3 | | 500 | | | | 850 | | П-6 | | |
| 4 | | 630 | | | | | | | | |
| 5 | 2 | — | | | | 450 | | П-4 | | |
| 6 | | 400 | | | | 650 | | П-5 | | |
| 7 | | 500 | | | | 850 | | П-6 | | |
| 8 | | 630 | | | | | | | | |
| 9 | | — | 200 | 650 | 920 | 450 | К-35 | П-1 | ВТ200 | |
| 10 | | 400 | | | | 650 | | П-2 | | |
| 11 | | 500 | | | | 850 | | П-3 | | |
| 12 | | 630 | | | | | | | | |

Продолжение

| Условное наименование | Поз.5 Уголок перфорированный ТУ36.22.21.00.021-91 |
|---|---|
| | Количество |
| | 6 |
| | Условное наименование |
| 1 | — |
| 2 | |
| 3 | |
| 4 | |
| 5 | УП35×25 У1 L=160мм |
| 6 | |
| 7 | |
| 8 | |
| 9 | |
| 10 | |
| 11 | |
| 12 | |

| Инв № подл | Подп и дата | Взам инв № | Инв № дубл | Подп. и дата |
|---|---|---|---|---|
| 369-19 | 8 01.92 | | | |

| Изм | Лист | № докум | Подп | Дата | ТМ4-2017-91 | Лист 2 |
|---|---|---|---|---|---|---|

Копировал

Формат А3

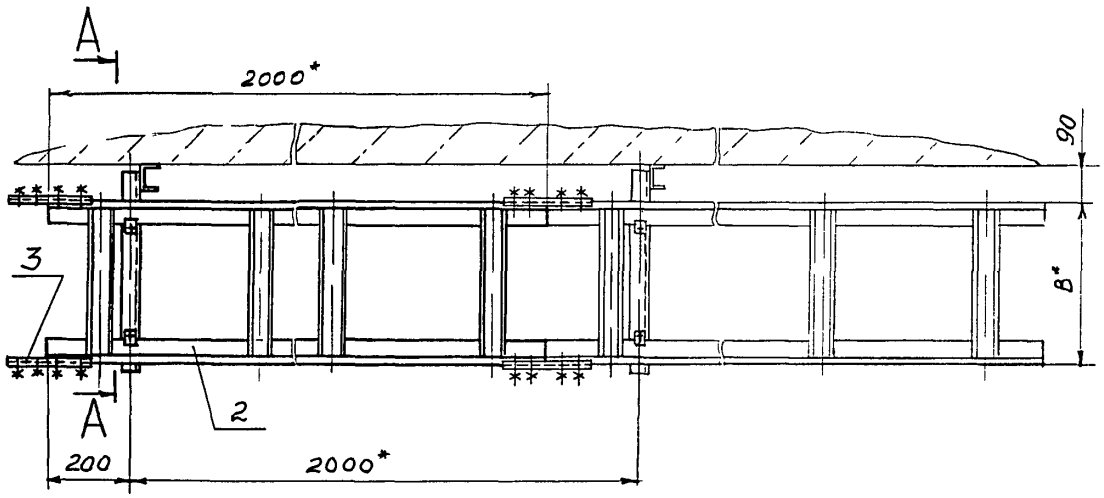


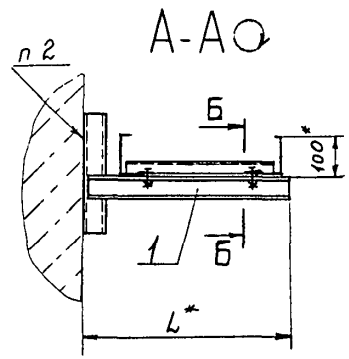


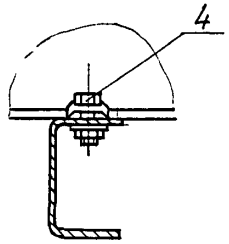


Пример условного обозначения установки секции прямой ЛМТ 40

Секция прямая ЛМТ 40. ТМ4-2018-91

Установка 1

1* Размеры для справок

2 Крепление по ТМ4-2050-91

| | | | | | | | | |
|---|---|---|---|---|---|---|---|---|
| | | | | | Взамен | ТМ4-2018-91 | | |
| | | | | | Группа | | | |
| Изм | Лист | № докум. | Подп. | Дата | Секция прямая | Лит. | Масса | Масштаб |
| Разраб. | | Сучкова | | 1.12.91 | Установка на стен горизонтально | | - | 1:1 |
| Пров. | | Кузнецова | | 1.12.91 | | Лист 1 | Листов 1 | |
| Нач.отд. | | Гуров | | 1.12.91 | Рег. № 30-91 | | | |
| Н.контр. | | Бурак | | 1.12.91 | Срок выдачи с 03.92 | | | |
| Утв. | | | | 1.12.91 | | | | |

Копировал

Формат А2

| Условное наименование | Размеры, мм | | Поз 1 Кронштейн ТК4-3676-91 | Поз.2 Секция прямая ТУ36 22 21.001-86 | Поз 3 Накладка ТУ36 22.21.001-86 |
|---|---|---|---|---|---|
| | B* | L* | Количество | | |
| | | | 1 | 1 | 2 |
| | | | Условное наименование | | |
| 1 | 400 | 520 | К-59 | ЛМТ 40 У1 | ЛМТ Н У1 |
| 2 | 200 | 320 | К-58 | ЛМТ 20 У1 | |

Продолжение

| Условное наименование | Поз 4 Прижим ТУ36-2486-82 |
|---|---|
| | Количество |
| | 2 |
| | Условное наимен |
| 1 | НЛ-Пр У3 |
| 2 | |

Подп. и дата | Инв. № дубл. | Взам. инв. № | Подп. и дата 8.01.92 | Инв. № подл. 369-20

| Изм. | Лист | № докум. | Подп. | Дата | ТМ4-2018-91 | Лист 2 |
|---|---|---|---|---|---|---|

Копировал | Формат А4

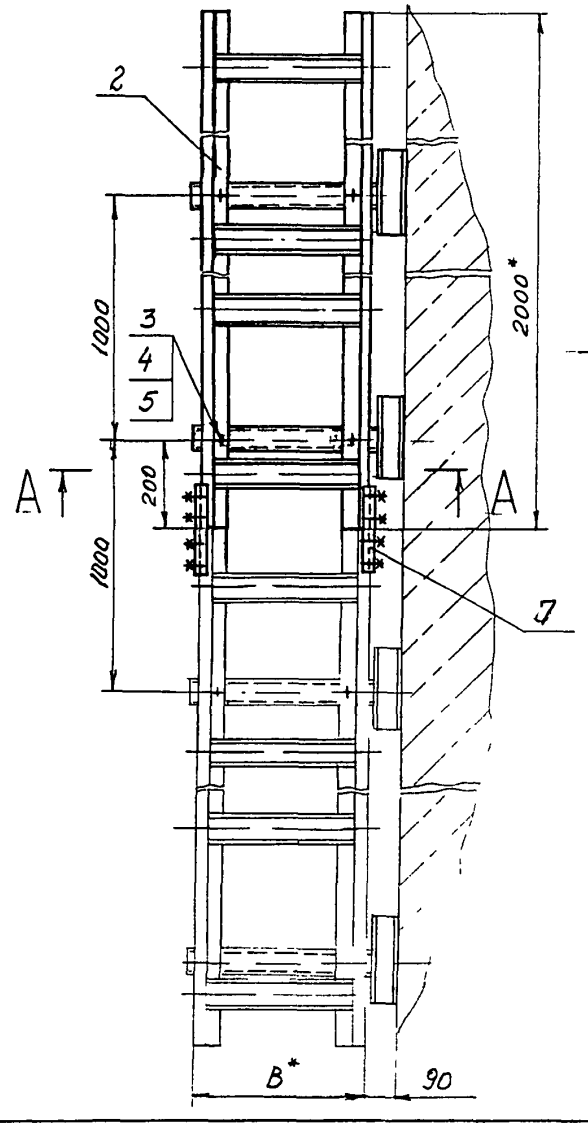


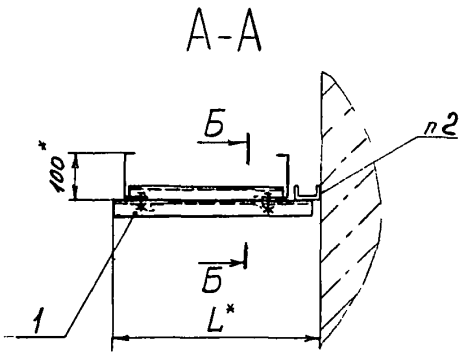


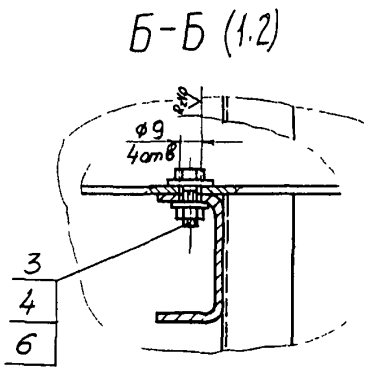


Пример условного обозначения установки секции прямой лмт40:

Секция прямая ЛМТ40 ТМ4-2019-91
Установка 1

1 * Размеры для справок.
2 Крепление по ТМ4-2050-91

| | | | | | | | | |
|---|---|---|---|---|---|---|---|---|
| | | | | | Взамен | ТМ4-2019-91 | | |
| | | | | | Группа | | | |
| Изм | Лист | N докум | Подп | Дата | Секция прямая Установка 1 а с. ен г вертикально | Лит | Масса | Масштаб |
| Разраб | Сучкова | | | 1.12.91 | | | - | 1:5 |
| Пров | Кузнецова | | | 1.12.91 | | Лист 1 | Листов 2 | |
| Н.контр | Гурко | | | 1.12.91 | Рег № 30-91 | | | |
| Н.контр | Буракова | | | 1.12.91 | | | | |
| Утв | Чудинов | | | 1.12.91 | Срок введения с 03.92 | | | |

Копировал

Формат А3

369-21 8.07.92

| Условное наименование | Размеры, мм B* | L* | Поз.1 Кронштейн ТК4-3676-91 | Поз.2 Секция прямая ТУ36.22.21.001-86 | Поз 3 Болт ГОСТ 7798-70 |
|---|---|---|---|---|---|
| | | | Количество | | |
| | | | 2 | 1 | 4 |
| | | | Условное наименование | | |
| 1 | 400 | 520 | К-58 | ЛМТ 40 У1 | М8-6g×20.46.019 |
| 2 | 200 | 320 | К-59 | ЛМТ 20 У1 | |

Продолжение

| Условное наименование | Поз.4 Гайка ГОСТ 5915-70 | Поз.5 Шайба ГОСТ 11371-78 | Поз.6 Шайба заземляющая ТУ36.22.21.001-86 | Поз 7 Накладка ТУ36.22.21.001-86 |
|---|---|---|---|---|
| | Количество | | | |
| | 4 | 2 | 4 | 2 |
| | Условное наименование | | | |
| 1 | М8-6Н.05.019 | 8.01.019 | ф8,5 (черт.К432.032А) | ЛМТ Н У1 |
| 2 | | | | |

Подп. и дата | Инв.№ дубл. | Взам.инв.№ | Подп. и дата | Инв.№ подл.

369-27 | 8.01.92

Изм. | Кол.уч. | Лист | № док. | Подп. | Дата

ТМ4-2019-91

Лист 2

Рис.1

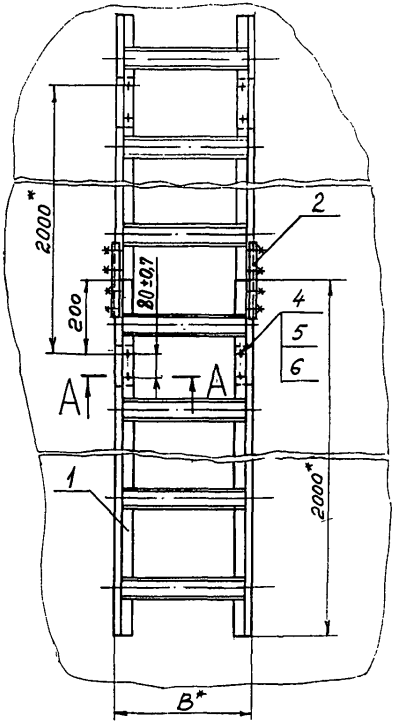


Рис 2

Остальное - см рис 1

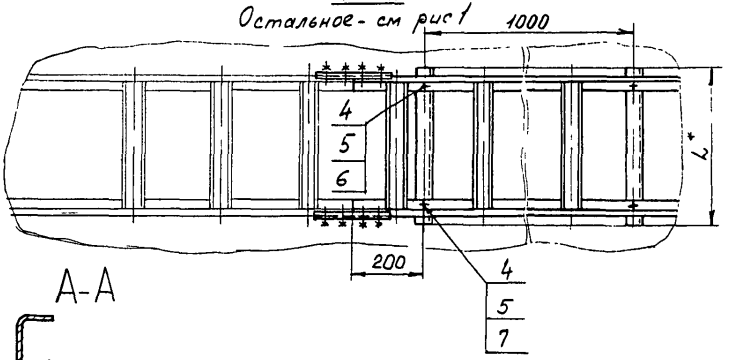


А-А

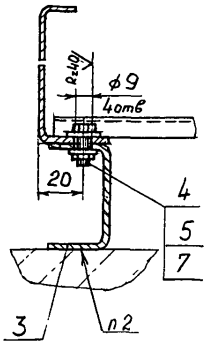


Пример условного обозначения установки секции прямой ЛМТ 40 по рис 1:
Секция прямая ЛМТ40 ТМ4-2020-91. Установка 1

1.* Размеры для справок.
2. Крепление по ТМ4-2050-91

| | | | | | | | |
|---|---|---|---|---|---|---|---|
| | | | | Взамен | ТМ4-2020-91 | | |
| | | | | Группа | | | |
| Изм | Лист | № докум | Подп | Дата | Секция прямая Установка на стене плашмя | Лит | Масса | Масштаб |
| Разраб | | Учкова | | 7.12.91 | | | - | 1:10 |
| Пров | | Кузнецова | | 7.12.91 | | Лист 1 | Листов 2 |
| Нач отд | | Гурова | | 7.12.91 | Рег № 30-91 | | |
| Н.контр | | Бурякова | | | | | |
| Утв | | Чуйнов | | 10.91 | Срок введения с 03.92 | | |

303-22 8.01.92

| Условное наименование | Рис. | Размеры, мм B* | Размеры, мм L* | Поз. 1 Секция прямая ТУ36.22.21.001-86 | Поз. 2 Накладка ТУ36.22.21.001-86 |
|---|---|---|---|---|---|
| | | | | Количество 1 | Количество 2 |
| | | | | Условное наименование | |
| 1 | 1 | 400 | — | ЛМТ 40 У1 | ЛМТ Н У1 |
| 2 | | 200 | | ЛМТ 20 У1 | |
| 3 | 2 | 400 | 450 | ЛМТ 40 У1 | |
| 4 | | 200 | 250 | ЛМТ 20 У1 | |

Продолжение

| Условное наименование | Поз 3 Швеллер перфорированный ТУ36.22.21.00.021-91 | Количество | Поз. 4 Болт ГОСТ 7798-70 | Количество | Поз 5 Гайка ГОСТ 5915-70 | Количество |
|---|---|---|---|---|---|---|
| | — | | — | | — | |
| | Условное наименование | | | | | |
| 1 | ШП60×35 L = 140 мм | 2 | М8-6g×20.46.019 | 4 | М8-6Н 05.019 | 4 |
| 2 | | | | | | |
| 3 | ШП60×35 L = 450 мм | 2 | | 4 | | 4 |
| 4 | ШП60×35 L = 250 мм | | | | | |

Продолжение

| Условное наименование | Поз. 6 Шайба ГОСТ 11371-78 | Количество | Поз 7 Шайба заземляющая ТУ36.22.21.001-86 | Количество |
|---|---|---|---|---|
| | — | | — | |
| | Условное наименование | | | |
| 1 | 8.01.019 | 2 | Ø8.5 (черт. К432.032А) | 4 |
| 2 | | | | |
| 3 | | 2 | | 4 |
| 4 | | | | |

Инв. № подл. | Подп. и дата | Взам. инв. №

3.503-2.2 | 8.01.92 СТ

Изм. | Лист | № докум. | Подп. | Дата

ТМ4-2020-91

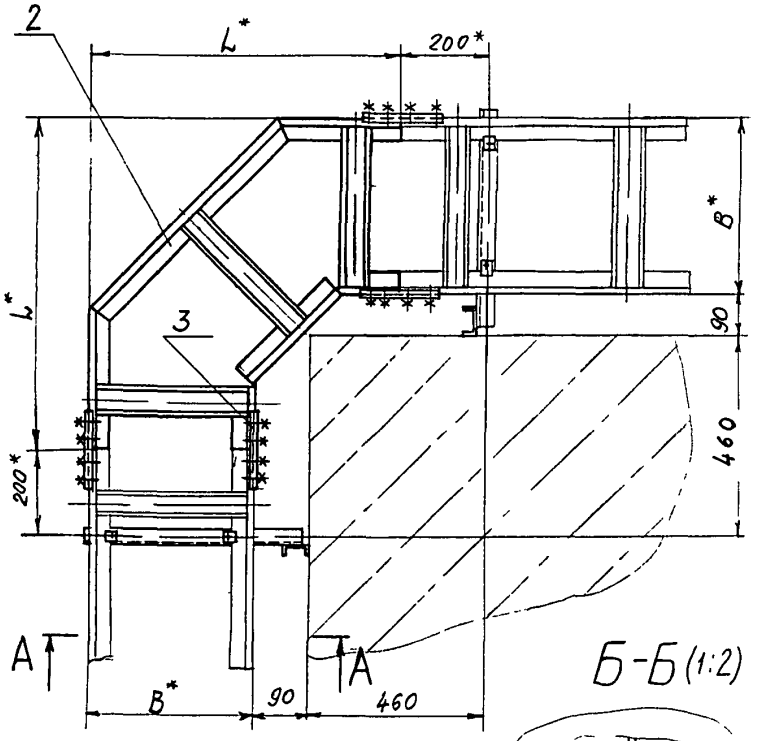


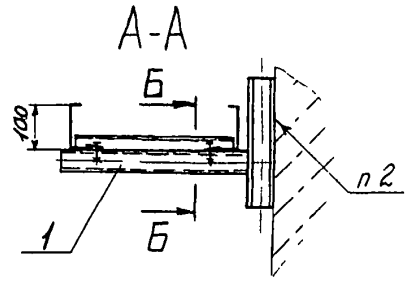


Б-Б (1:2)

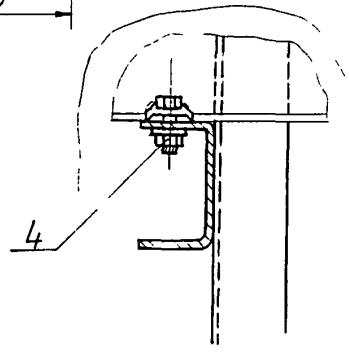


Пример условного обозначения установки секции угловой горизонтальной ЛМТ У40.
Секция угловая ЛМТ У40 ТМ4-2021-91
Установка 1

1* Размеры для справок
2. Крепление по ТМ4-2050-91

| | | | | | | | |
|---|---|---|---|---|---|---|---|
| | | | | Взамен | ТМ4-2021-91 | | |
| | | | | Группа | | | |
| Изм | Лист | Nодокум | Подп | Дата | Секция угловая | Лит | Масса | Масштаб |
| Разраб | | Сучкова | | 1.12.91 | Обход угла внешнего | | - | 1:10 |
| Пров | | Кузнецова | | 1.12.91 | | Лист 1 | Листов 1 | |
| Нач.ст.а | | Гуров | | 1.12.91 | Ра.11-30-91 | | | |
| Н.контр. | | Бурякова | | 1.12.91 | | | | |
| Утв | | Чубинидзе | | | Срок введения с 03.92 | | | |

369-23 8.01.92

| Условное наименование | Размеры, мм | | Поз. 1 Кронштейн ТК4-3676-91 | Поз. 2 Секция угловая ТУ36.22.21.001-86 |
|---|---|---|---|---|
| | B* | L* | Количество | |
| | | | 1 | 1 |
| | | | Условное наименование | |
| 1 | 400 | 750 | К-59 | ЛМТ У40 У1 |
| 2 | 200 | 550 | К-58 | ЛМТ У20 У1 |

Продолжение

| Условное наименование | Поз. 3 Накладка ТУ36.22.21.001-86 | Поз 4 Прижим ТУ36-2486-82 |
|---|---|---|
| | Количество | |
| | 2 | 2 |
| | Условное наименование | |
| 1 | ЛМТ Н У1 | НЛ-ПР У3 |
| 2 | | |

| Инв. № подл. | Подп. и дата | Взам. инв. № | Инв. № дубл. | Подп. и дата |
|---|---|---|---|---|
| 369-23 | 8.07.92 | | | |

| Изм | Лист | Nдокум | Подп | Дата |
|---|---|---|---|---|

ТМ4-2021-91

Лист 2

Копировал

Формат А4

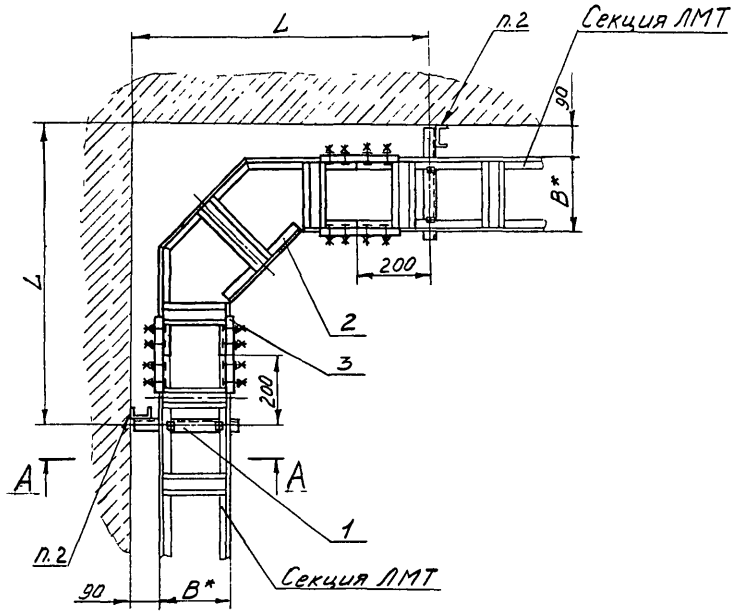


А-А (1:5)

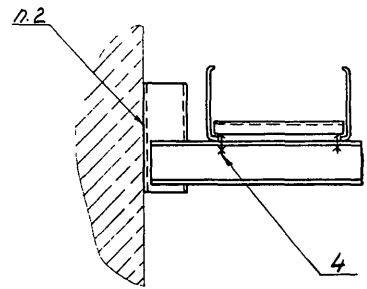


Пример условного обозначения установки секции угловой ЛМТ У20 по рис. 1:
Секция угловая ЛМТ У20 ТМ4-2022-91.
Установка 1.

1.* Размеры для справок.
2. Крепление по ТМ4-2050-91

| | | | | | | | | |
|---|---|---|---|---|---|---|---|---|
| | | | | | Взамен | ТМ4-2022-91 | | |
| | | | | | Группа | | | |
| Изм. | Лист | № докум. | Подп. | Дата | Секция угловая Обход угла внутреннего | Лит. | Масса | Масштаб |
| Разраб. | | Костина | | 01.11.91 | | | — | 1:10 |
| Пров. | | Кузнецов | | 1.11.91 | | Лист 1 | Листов 2 | |
| Нач. отд. | | Гуров | | 1.11.91 | Рег. № 30-91 | | | |
| Н. контр. | | Бурякова | | 1.11.91 | Срок введения с 03.92 | | | |
| Утв. | | Чудинов | | | | | | |

Копировал

Формат А3

369-ДИ 8.01.92

| Условное наименование | Размеры, мм L | Размеры, мм B* | Поз.1 Кронштейн ТК4-3676-91 | Поз.2 Секция угловая ТУ36.22.21.001-86 | Поз.3 Накладка |
|---|---|---|---|---|---|
| | | | Количество | | |
| | | | 1 | 1 | 2 |
| | | | Условное наименование | | |
| 1 | 840 | 200 | К-58 | ЛМТ У20 У1 | ЛМТ Н У1 |
| 2 | | 400 | К-59 | ЛМТ У40 У1 | |

Продолжение

| Условное наименование | Поз.4 Прижим ТУ36-2486-82 |
|---|---|
| | Количество |
| | 2 |
| | Условное наименование |
| 1 | НЛ-ПРУ3 |
| 2 | |

Инв. № подл. | Подп. и дата | Взам. инв. № | Инв. № дубл. | Подп. и дата

369-2И В. Ст. 9.2 (2)

| Изм. | Лист | № докум. | Подп. | Дата | ТМ4-2022-91 | Лист 2 |
|---|---|---|---|---|---|---|

Копировал Формат А4

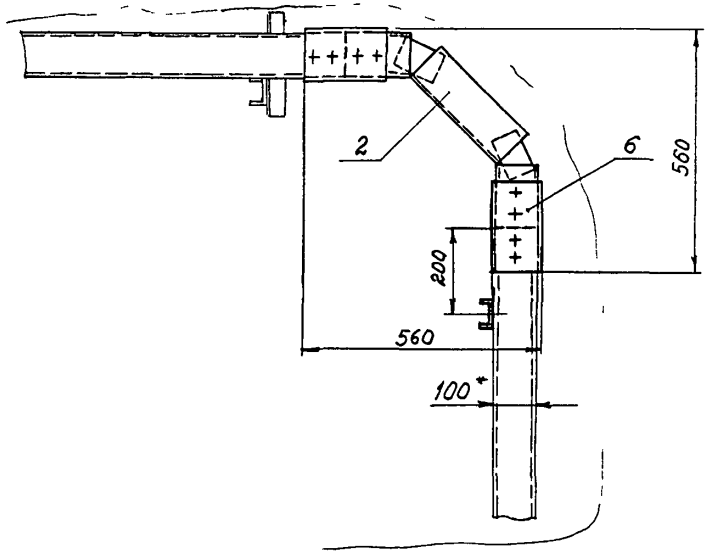


| Условное наименование | B,* мм | Поз 1 Кронштейн ТК4-3676-91 | Поз 2 Секция угловая ТУ36.22 21 001-86 | Поз 3 Болт ГОСТ 7798-70 | Поз 4 Гайка ГОСТ 5915-70 |
|---|---|---|---|---|---|
| | | Количество | | | |
| | | 1 | 1 | 2 | 2 |
| | | Условное наименование | | | |
| 1 | 400 | К-59 | ЛМТ УВ 40 У1 | М8-6g×20 46 019 | М8-6Н 05 019 |
| 2 | 200 | К-58 | ЛМТ УВ 20 У1 | | |

Продолжение

| Условное наименование | Поз 5 Шайба заземляющая ТУ36 22 21 001-86 | Поз 6 Накладка ТУ36 22 21 001-86 |
|---|---|---|
| | Количество | |
| | 4 | 2 |
| | Условное наименование | |
| 1 | ф 8,5 (черт К 132.032 А) | ЛМТ Н У1 |
| 2 | | |

Пример условного обозначения установки секции угловой вертикальной ЛМТ УВ 40
Секция угловая ЛМТ УВ 40. ТМ4-2023-91
Установка 1

1* Размеры для справок
2 Крепление по ТМ4-2050-91

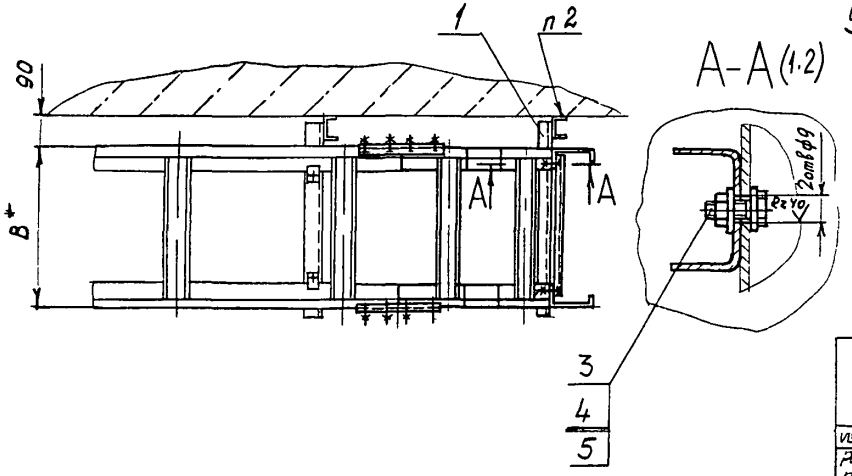


| | | | | | | | | |
|---|---|---|---|---|---|---|---|---|
| Изм | Лист | № докум | Подп | Дата | Взамен | ТМ4-2023-91 | | |
| | | | | | Группа | | | |
| Разраб | | Сучкова | | 1.12.91 | Секция угловая Установка на стене | Лит | Масса | Масштаб |
| Пров | | Кузнецова | | 1.12.91 | | | - | 1:10 |
| | | | | | | Лист | Листов 1 | |
| Нач отд | | Гуров | | 1.12.91 | Рег № 30-91 | | | |
| Н контр | | Бурякова | | 1.12.91 | Срок введения с 03.92 | | | |
| Утв | | Гринов | | 1.12.91 | | | | |

369-25 В.01.82 ГК-8

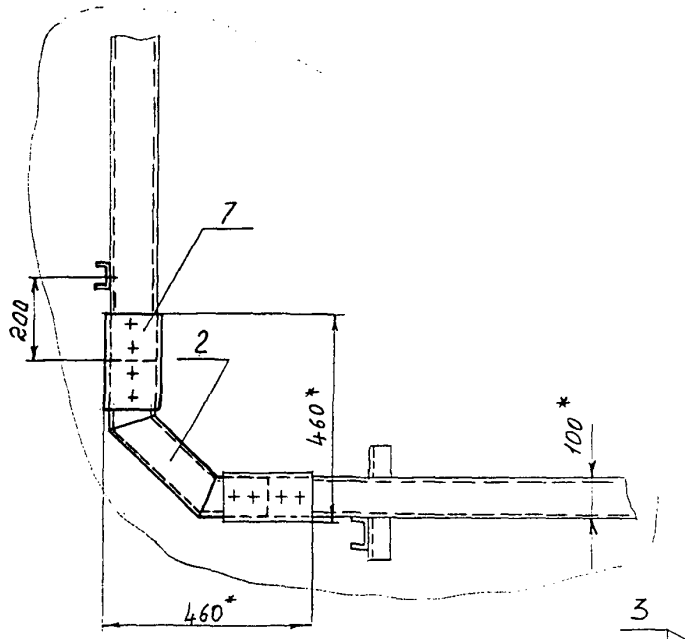


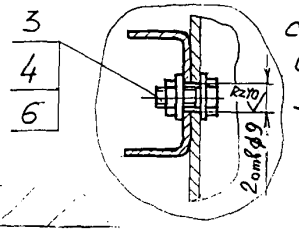


А-А (1:2)

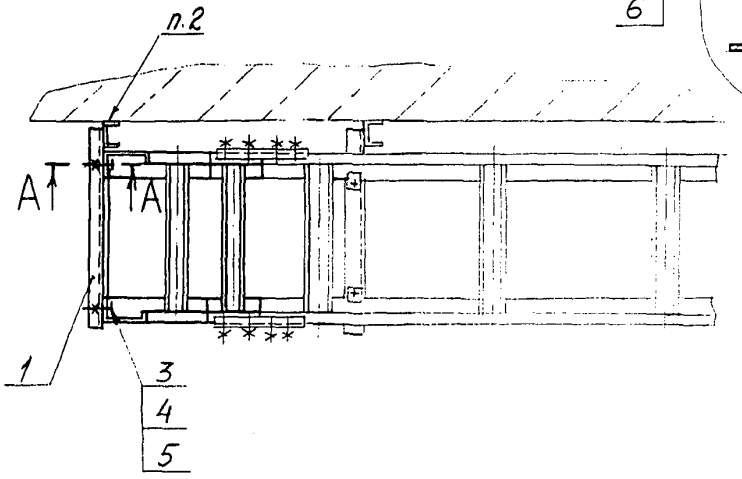


| Условное наименование | В, мм | Поз.1 Кронштейн ТКУ-3676-91 | Поз.2 Секция угловая ТУ36.22.21.001-86 | Поз.3 Болт ГОСТ 7798-70 | Поз.4 Гайка ГОСТ 5915-70 |
|---|---|---|---|---|---|
| | | Количество | | | |
| | | 1 | 1 | 2 | 2 |
| | | Условное наименование | | | |
| 1 | 400 | К-59 | ЛМТ УВ 41 У1 | М8-6g×20.46.019 | М8-6Н.05.019 |
| 2 | 200 | К-58 | ЛМТ УВ 21 У1 | | |

Продолжение

| Условное наименование | Поз.5 Шайба ГОСТ 11371-78 | Поз.6 Шайба заземляющая ТУ36.22.21.001-86 | Поз.7 Накладка ТУ36.22.21.001-86 |
|---|---|---|---|
| | Количество | | |
| | 1 | 2 | 2 |
| | Условное наименовани | | |
| 1 | 8.01.019 | Ф8,5 (черт. К432.032А) | ЛМТ НУ1 |
| 2 | | | |

Пример условного обозначения установки секции угловой вертикальной ЛМТ УВ 41:
Секция угловая ЛМТ УВ 41. ТМ4-2024-91
Установка 1

1. * Размеры для справок.
2. Крепление по ТМ4-2050-91

| Изм. | Лист | № докум. | Подп. | Дата | Взамен | ТМ4-2024-91 | | |
|---|---|---|---|---|---|---|---|---|
| | | | | | Группа | | | |
| Разраб. | | Сучкова | | 1.12.91 | Секция угловая Установка на стене | Лит. | Масса | Масштаб |
| Пров. | | Кузнецова | | 1.12.91 | | | - | 1:20 |
| Нач.отд. | | Гуров | | 1.12.91 | | Лист | Листов 1 | |
| Н.контр. | | Бурякова | | 1.12.91 | Рег.№ 30-91 | | | |
| Утв. | | Чайнов | | 1.12.91 | Срок введения с 01.92 | | | |

Копировал

Формат А3

| Инв.№ подл. | Подп. и дата | Взам. инв.№ | Инв.№ дубл. | Подп. и дата |
|---|---|---|---|---|
| 369-26 | 2.01.92 | | | |

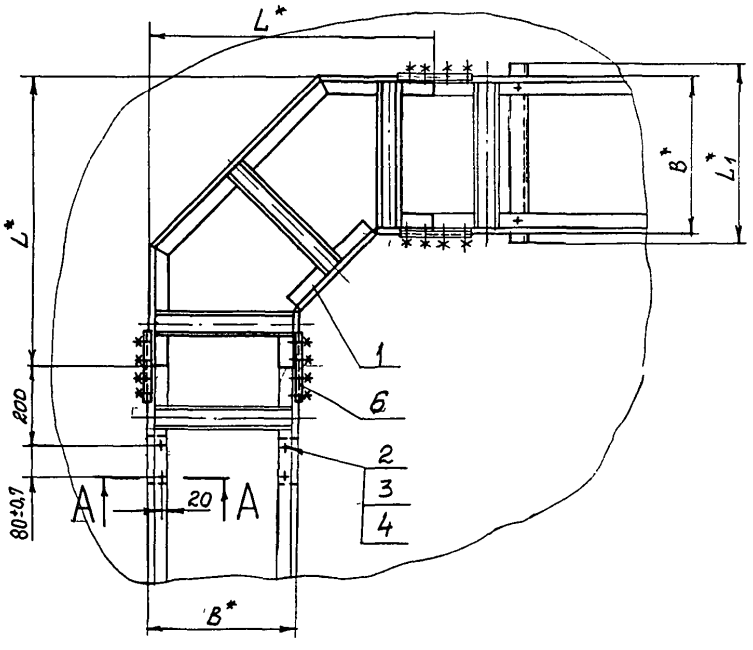


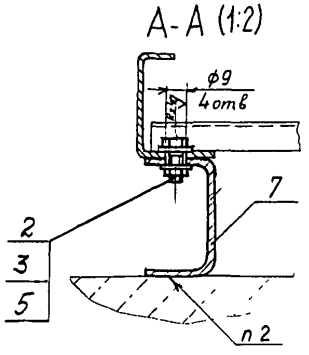


Пример условного обозначения установки секции угловой горизонтальной ЛМТ У40:
Секция угловая ЛМТ У40 ТМ4-2025-91
Установка 1

1. * Размеры для справок
2. Крепление по ТМ4-2050-91

| | | | | | | | | |
|---|---|---|---|---|---|---|---|---|
| | | | | | Взамен | ТМ4-2025-91 | | |
| | | | | | Группа | | | |
| Изм | Лист | № докум | Подп | Дата | Секция угловая Поворот плашмя | Лит | Масса | Масштаб |
| Разраб | | Сучкова | Сучкова | 1.12.91 | | | – | 1:10 |
| Пров | | Кузнецова | Кузн | 1.12.91 | | Лист 1 | Листов 2 | |
| Нач отд | | Гуров | | 1.12.91 | Рег № 30-91 | | | |
| Н контр | | Бурдакова | | 1.12.91 | | | | |
| Утв | | Чайлов | | | Срок введения с 03.92 | | | |

Копировал

Формат А3

365-27 1.07.92 (Х)

| Условное наименование | Размеры, мм | | | Поз. 1 Секция угловая ТУ36.22.21.001-86 | Поз. 2 Болт ГОСТ 7798-70 |
|---|---|---|---|---|---|
| | B | L | $L_1$ | Количество | |
| | | | | 1 | 4 |
| | | | | Условное наименование | |
| 1 | 400 | 750 | 450 | ЛМТ У40 У1 | М8-6дх20.46.019 |
| 2 | 200 | 550 | 250 | ЛМТ У20 У1 | |

Продолжение

| Условное наименование | Поз. 3 Гайка ГОСТ 5915-70 | Поз. 4 Шайба ГОСТ 11371-78 | Поз 5 Шайба заземляющая ТУ36.22.21.001-86 | Поз. 6 Накладка ТУ36.22.21.001-86 |
|---|---|---|---|---|
| | Количество | | | |
| | 4 | 2 | 4 | 2 |
| | Условное наименование | | | |
| 1 | М8-6Н.05.019 | 8.01.019 | (гирт К432.032А) Ф8.5 | ЛМТ Н У1 |
| 2 | | | | |

Продолжение

| Условное наименование | Поз. 7 Швеллер перфорированный ТУ36.22.21.00.021-91 |
|---|---|
| | Количество |
| | 2 |
| | Условное наименование |
| 1 | ШП 60х35 |
| 2 | L = 140мм |

Подп. и дата

Инв. № подл.

Взам. инв. №

Подп. и дата

Инв. № подл. 369-07

| Изм. | Лист | № докум. | Подп. | Дата |
|---|---|---|---|---|

ТМ4-2025-91

Лист 2

Копировал

Формат А4

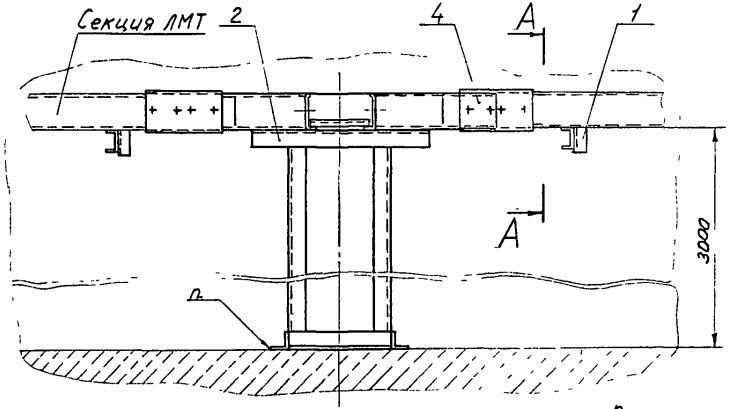


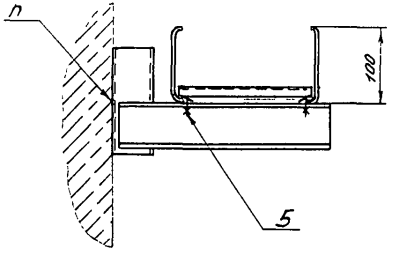


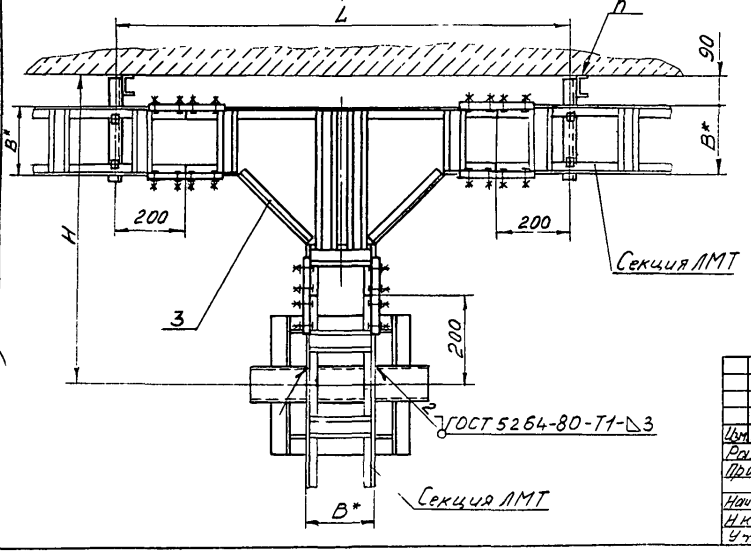


Пример условного обозначения установки секции ЛМТ Т20 по рис. 1:
Секция ЛМТ-Т20ТМ4-2026-91 Установка1.

1.* Размеры для справок
2 Крепление по ТМ4-2050-91

| | | | | | | | | | |
|---|---|---|---|---|---|---|---|---|---|
| | | | | | Взамен | ТМ4-2026-91 | | | |
| | | | | | Группа | | | | |
| Изм | Лист | № докум. | Подп. | Дата | Секция Ответвление горизонтальное | Лит. | Масса | Масштаб | |
| Разраб. | | Костина | | | | | — | 1:10 | |
| Пров. | | Кузнецова | | | | Лист 1 | Листов 2 | | |
| Нач.отд. | | Гурьев | | | Сер. № 30-91 | | | | |
| Н.контр. | | Бурягова | | | Срок введения с 03 92 | | | | |
| Утв. | | Чудинов | | | | | | | |

Копировал

Формат А3

3692-08 8 01.92

| Условное наименование | Размеры, мм | | | Поз.1 Кронштейн ТК4-3676-91 | Поз.2 Стойка ТК4-3239-71 |
|---|---|---|---|---|---|
| | L | B* | H | Количество | |
| | | | | 1 | 1 |
| | | | | Условное наименование | |
| 1 | 1300 | 200 | 750 | К-58 | С3000 |
| 2 | 1500 | 400 | 950 | К-59 | |

Продолжение

| Условное наименование | Поз.3 Секция тройниковая ТУ36.22.21.001-86 | Поз.4 Накладка | Поз.5 Прижим ТУ36-2486-82 |
|---|---|---|---|
| | Количество | | |
| | 1 | 4 | 2 |
| | Условное наименование | | |
| 1 | ЛМТ Т20У1 | ЛМТ НУ1 | НЛ-ПРУ3 |
| 2 | ЛМТ Т40У1 | | |

Инв. № подл. | Подп. и дата | Взам. инв. № | Инв. № дубл. | Подп. и дата

369-28 8.01.92 (Р)

| Изм. | Лист | № докум. | Подп. | Дата |
|---|---|---|---|---|

ТМ4-2026-91

Лист 2

Копировал

Формат А4

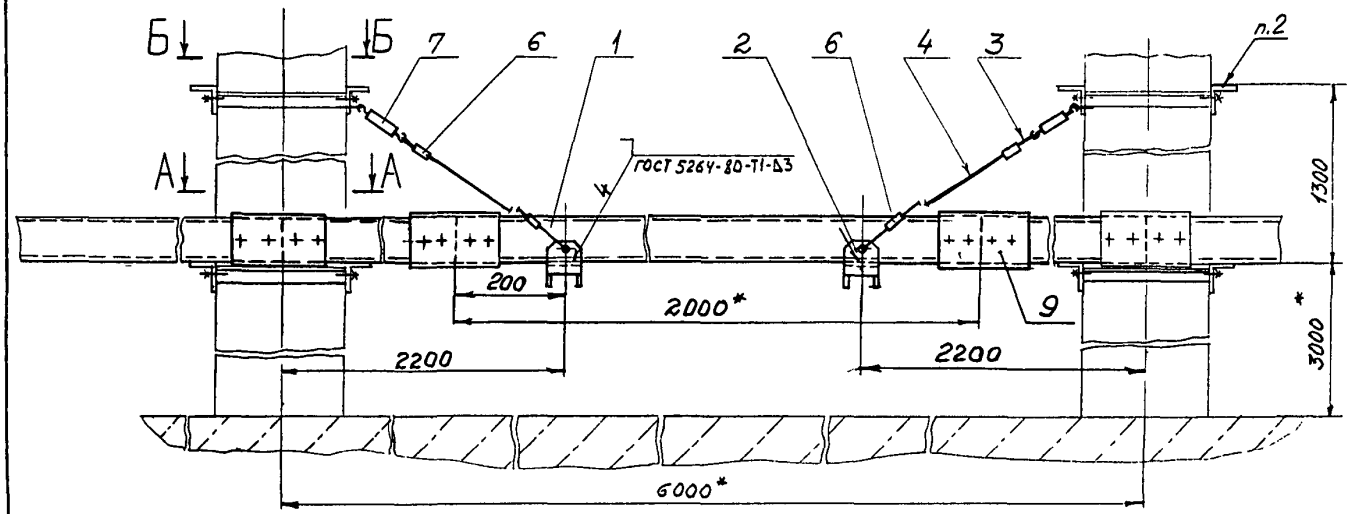


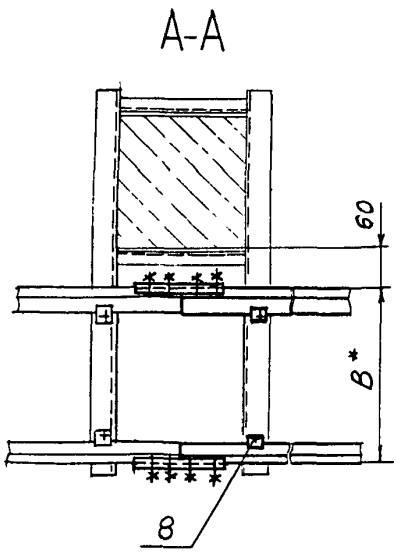


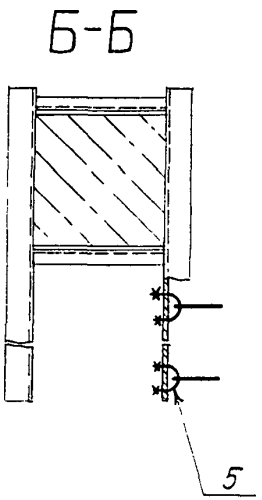


Пример условного обозначения установки секции прямой ЛМТ40:
Секция прямая ЛМТ40. ТМ4-2027-91
Установка 1

1 * Размеры для справок
2 Обвязка колонн по ТМ4-2048-91

| | | | | | | | | |
|---|---|---|---|---|---|---|---|---|
| | | | | | Взамен | ТМ4-2027-91 | | |
| | | | | | Группа | | | |
| Изм | Лист | № докум | Подп | Дата | Секция прямая Установка между колоннами горизонтально | Лит | Масса | Масштаб |
| Разраб | | Сучкова | | 1.12.91 | | | – | 1:10 |
| Пров | | Кузнецова | | 1.12.91 | | Лист 1 | Листов 2 | |
| Нач отд. | | Гуров | | 1.12.91 | Рег № 30-91 | | | |
| Н контр. | | Бурякова | | 1.12.91 | Срок введения с 01.92 | | | |
| Утв | | Чудинов | | 1.12.91 | | | | |

Копировал

Формат А3

369-29 8.01.92

| Условное наименование | B*, мм | Поз 1 Секция прямая ТУ36 2Р 21 001-86 | Поз 2 Подвеска ТК4-3678-91 | Поз 3 Коуш ГОСТ 2224-72 | Поз 4 Канат ГОСТ 3062-80 | Поз 5 Хомут ТК4-3686-91 | Поз 6 Зажим ТУ36-1445-82 | Поз 7 Муфта натяжная ТУ36-1445-82 |
|---|---|---|---|---|---|---|---|---|
| | | Количество | | | | | | |
| | | 3 | 2 | 4 | 4 | 4 | 8 | 4 |
| | | Условное наименование | | | | | | |
| 1 | 400 | ЛМТ40 У1 | П-2 | 15 | 4,6-Г-1-Н-1570 L=2600мм | Х24 | К296 У3 | К804 У3 |
| 2 | 200 | ЛМТ20 У1 | П-1 | | | | | |

Продолжение

| Условное наименование | Поз 8 Прижим ТУ36-2486-82 | Поз 9 Накладка ТУ36 2Р 21 001-86 |
|---|---|---|
| | Количество | |
| | 4 | 6 |
| | Условное наименование | |
| 1 | НЛ-ПР У3 | ЛМТ Н У1 |
| 2 | | |

Инв. № подл. | Подп. и дата | Взам. инв. № | Инв. № дубл. | Подп. и дата

369-759 | 8.07.92

| Изм | Лист | № докум. | Подп. | Дата | ТМ4-2027-91 | Лист 2 |
|---|---|---|---|---|---|---|

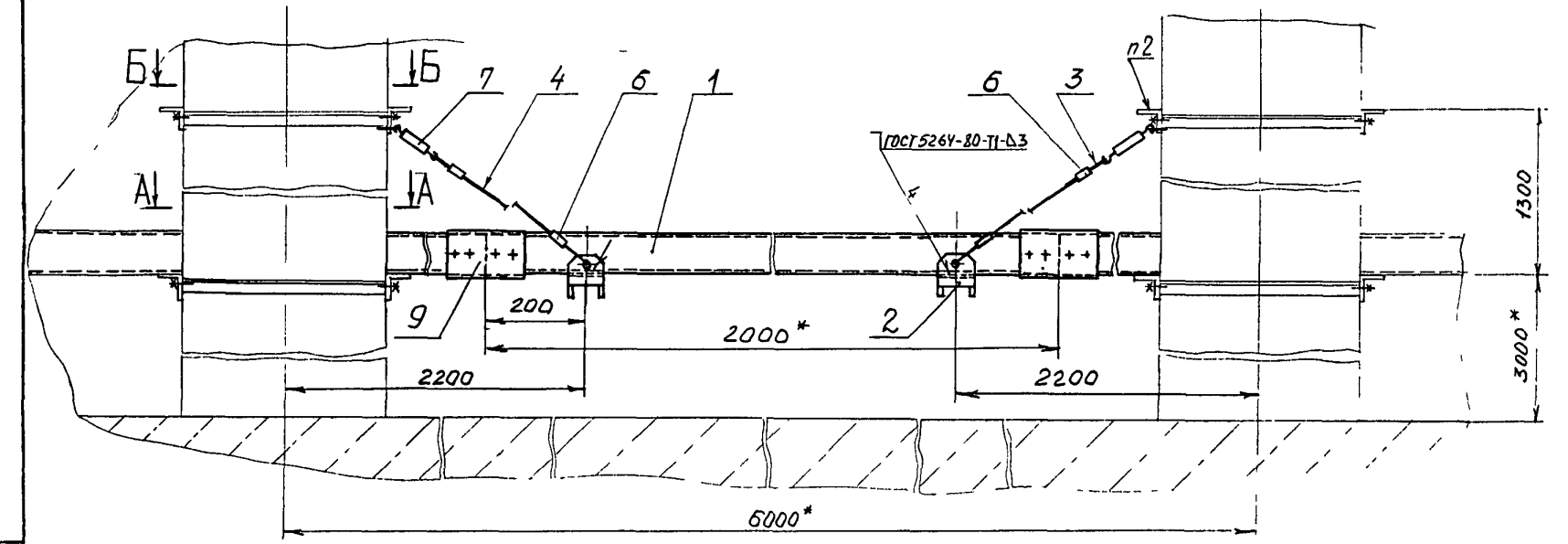


## А-А

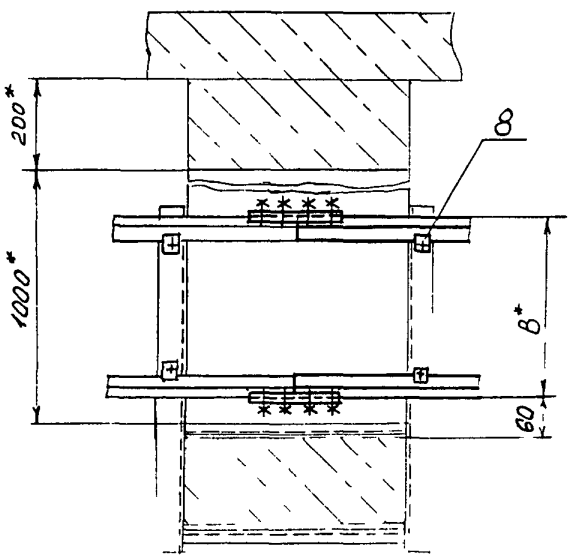


Пример условного обозначения установки секции прямой ЛМТ40:

Секция прямая ЛМТ40 ТМ4-2028-91
Установка 1

1* Размеры для справок

2 Обвязка колонны по ТМ4-2048-91

| | | | | | | | | |
|---|---|---|---|---|---|---|---|---|
| | | | | | Взамен | ТМ4-2028-91 | | |
| | | | | | Группа | | | |
| Изм | Лист | №докум | Подп | Дата | Секция прямая Установка внутри колонн горизонтально | Лит | Масса | Масштаб |
| Разраб | | Сучкова | | 1.12.91 | | | - | 1:10 |
| Пров | | Кузнецова | | 1.12.91 | | Лист 1 | Листов 2 | |
| Начальн | | Гуров | | 1.12.91 | Рег № 30-91 | | | |
| Н.контр | | Бурякова | | 1.12.91 | | | | |
| Утв | | Чудинов | | 1.12.91 | Срок введения с 03.92 | | | |

369-30 | 2.01.92

## Б-Б

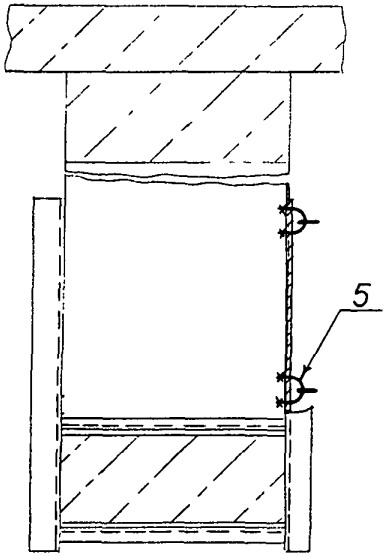


| Условное наименование | В,* мм | Поз 1 Секция прямая ТУ36 22 21 601-86 | Поз 2 Подвеска ТК4-3678-91 | Поз 3 Коуш ГОСТ 2224-72 | Поз 4 Канат ГОСТ 3062-80 | Поз 5 Хомут ТК4-3686-91 |
|---|---|---|---|---|---|---|
| | | Количество | | | | |
| | | 3 | 2 | 4 | 4 | 4 |
| | | Условное наименование | | | | |
| 1 | 400 | ЛМТ40 У1 | П-2 | 15 | 4,6-Г-1-Н-1570 $l$=2500мм | Х24 |
| 2 | 200 | ЛМТ20 У1 | П-1 | | | |

Продолжение

| Условное наименование | Поз 6 Зажим ТУ36-1445-82 | Поз 7 Муфта натяжная ТУ36-1445-82 | Поз 8 Прижим ТУ36-2486-82 | Поз 9 Накладка ТУ36 22.21.001-86 |
|---|---|---|---|---|
| | Количество | | | |
| | 4 | 4 | 4 | 6 |
| | Условное наименование | | | |
| 1 | К 296 У3 | К 804 У3 | НЛ-ПР У3 | ЛМТ Н У1 |
| 2 | | | | |

| Инв.№ подл. | Подп. и дата | Взам. инв.№ | Инв.№ дубл. | Подп. и дата |
|---|---|---|---|---|
| 369-50 | 8.01.92 | | | |

| Изм. | Лист | № докум. | Подп. | Дата | ТМ4-2028-91 | Лист 2 |
|---|---|---|---|---|---|---|

Копировал

Формат А3

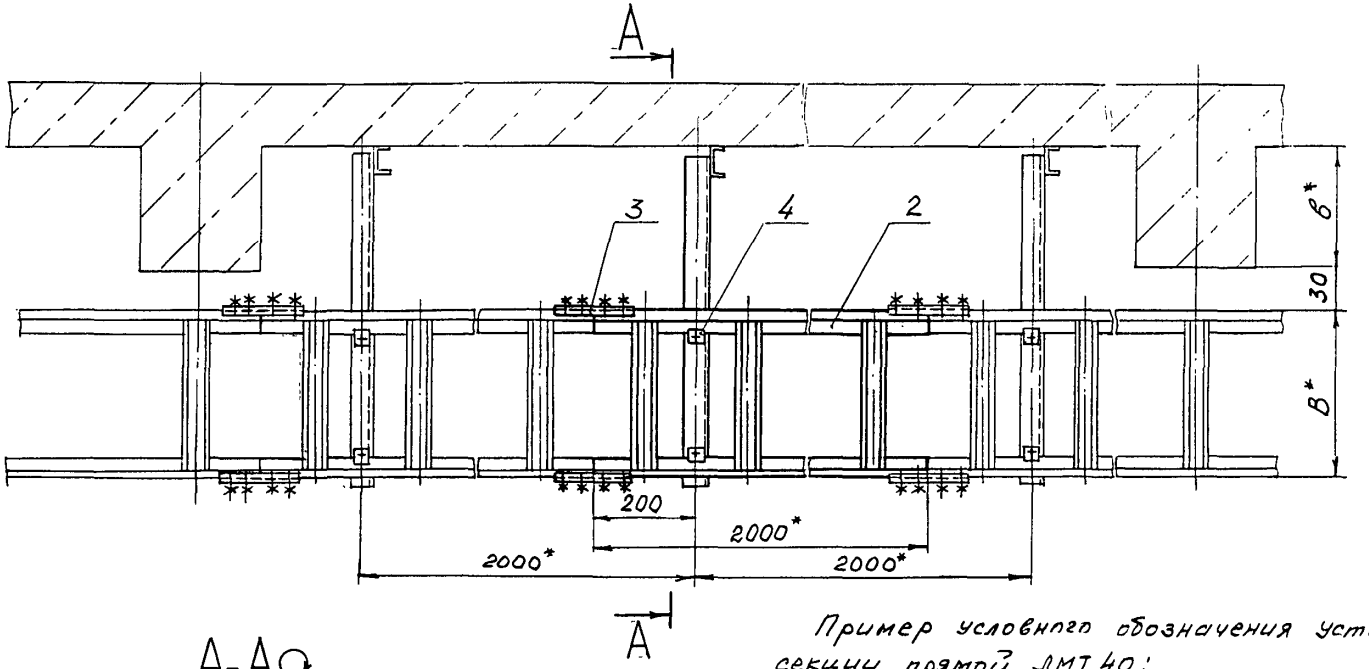


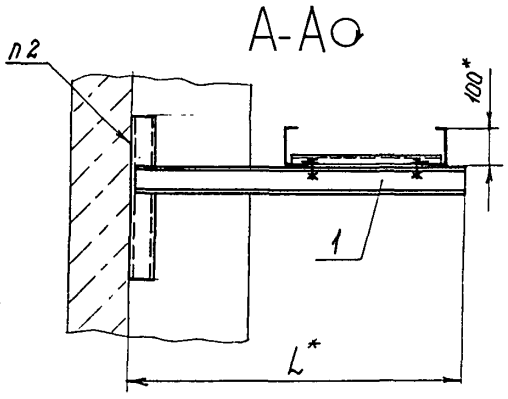


Пример условного обозначения установки секции прямой ЛМТ 40:

Секция прямая ЛМТ 40. ТМ4-2029-91

Установка 1

1. * Размеры для справок.
2. Крепление по ТМ4-2050-91

| | | | | | | | | |
|---|---|---|---|---|---|---|---|---|
| | | | | | Взамен | ТМ4-2029-91 | | |
| | | | | | Группа | | | |
| Изм | Лист | № докум. | Подп. | Дата | Секция прямая Установка на стенах выступающими колоннами | Лит | Масса | Масштаб |
| Разраб. | | Сучкова | | 1.12.91 | | | – | 1:10 |
| Пров. | | Кузнецова | | 1.12.91 | | Лист 1 | Листов 2 | |
| Нач.отд. | | Гуров | | 1.12.91 | Рег № 30-91 | | | |
| Н.контр. | | Буряксова | | 1.12.91 | | | | |
| Утв. | | Чудинов | | 1.12.91 | Срок введения с 03.92 | | | |

Копировал

Формат А3

369-31 8.01.92 РБ

| Условное наименование | Размеры, мм | | | Поз 1 Кронштейн ТК4-3676-91 | Поз 2 Секция прямая ТУ36 22 21 001-86 | Поз 3 Накладка ТУ36.22 21 001-86 | Поз 4 Прижим ТУ36-2486-82 |
|---|---|---|---|---|---|---|---|
| | b* | B* | L* | Количество | | | |
| | | | | 1 | 1 | 2 | 2 |
| | | | | Условное наименование | | | |
| 1 | 300 | 400 | 760 | К-61 | ЛМТ40 У1 | ЛМТ Н У1 | НЛ-Пр У3 |
| 2 | 400 | | 860 | К-64 | | | |
| 3 | 500 | | 960 | К-67 | | | |
| 4 | 600 | | 1060 | К-71 | | | |
| 5 | 700 | | 1160 | К-75 | | | |
| 6 | 800 | | 1260 | К-79 | | | |
| 7 | 900 | | 1360 | К-83 | | | |
| 8 | 300 | 200 | 560 | К-60 | ЛМТ20 У1 | | |
| 9 | 400 | | 660 | К-62 | | | |
| 10 | 500 | | 760 | К-65 | | | |
| 11 | 600 | | 860 | К-69 | | | |
| 12 | 700 | | 960 | К-73 | | | |
| 13 | 800 | | 1060 | К-77 | | | |
| 14 | 900 | | 1160 | К-81 | | | |

Инв.№ подл. | Подп. и дата | Взам. инв.№ | Инв.№ дубл. | Подп. и дата
369-31 | 8.01.92

| Изм. | Лист | N док. | Подп. | Дата | ТМ4-2029-91 | Лист 2 |
|---|---|---|---|---|---|---|

Копировал

Формат А3

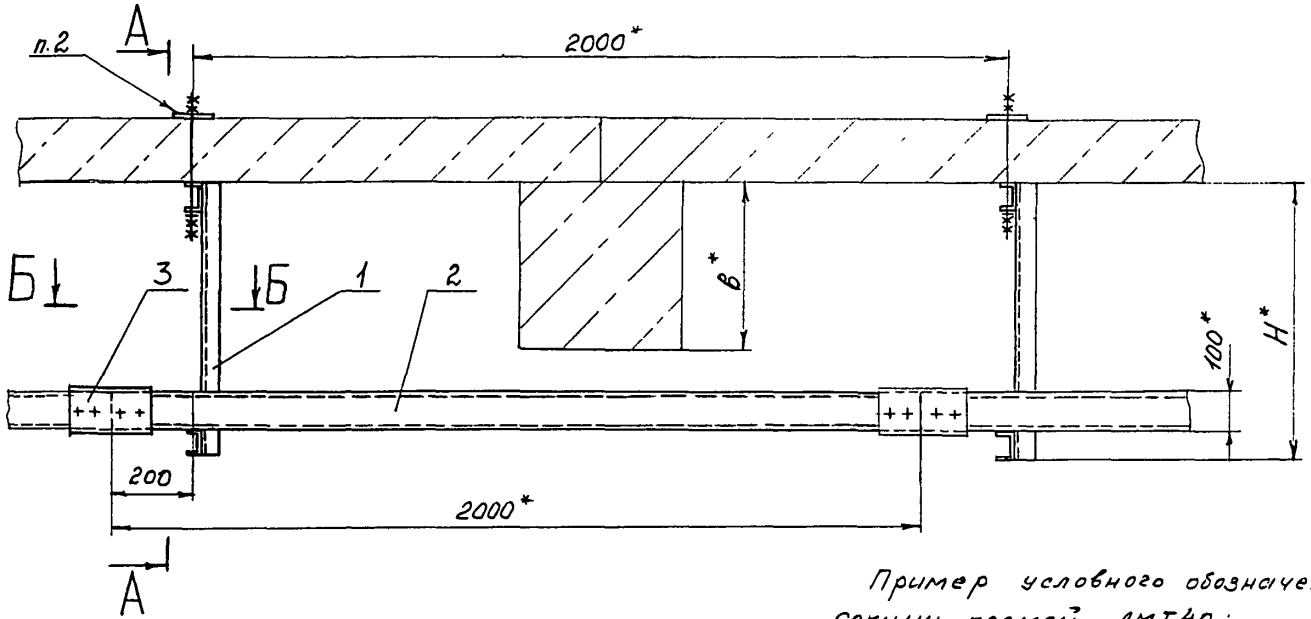


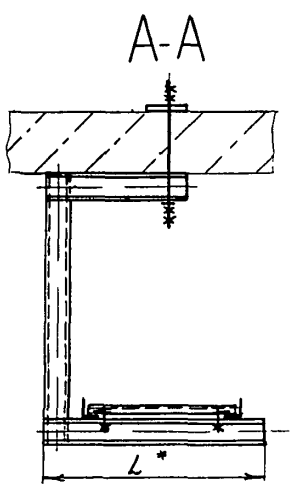


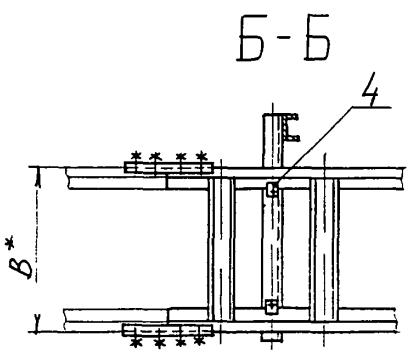


Пример условного обозначения установки секции прямой ЛМТ40:
Секция прямая ЛМТ40 ТМ4-2030-91
Установка 1

1.* Размеры для справок
2. Для пустотных перекрытий размер пластины необходимо согласовать со строительно-проектными организациями

| | | | | | | | | |
|---|---|---|---|---|---|---|---|---|
| | | | | | Взамен | ТМ4-2030-91 | | |
| | | | | | Группа | | | |
| Изм | Лист | Nодокум | Подп | Дата | Секция прямая Установка на перекрытии горизонтально | Лит | Масса | Масшт |
| Разраб | | Сучкова | | 1.12.91 | | | – | 1:10 |
| Пров | | Кузнецова | | 1.12.91 | | Лист 1 | Листов 2 | |
| Нач отд | | Гуров | | 1.12.91 | Рег № 30-91 | | | |
| Н контр | | Бурякова | | 1.12.91 | | | | |
| Утв | | Гусинов | | 1.12.91 | Срок введения с 03-91 | | | |

369-32 8.01.92

| Условное наименование | Размеры, мм | | | | Поз 1 Подвес ТКЧ-3681-91 | Поз. 2 Секция прямая ТУ36.22.21.001-86 |
|---|---|---|---|---|---|---|
| | | | | | Количество | |
| | | | | | 1 | 1 |
| | | | | | Условное наименование | |
| | B* | B* | H* | L* | | |
| 1 | – | 400 | 450 | 550 | П-4 | ЛМТ40 У1 |
| 2 | 400 | | 650 | | П-5 | |
| 3 | 500 | | 850 | | П-6 | |
| 4 | 630 | | | | | |
| 5 | – | 200 | 450 | 350 | П-1 | ЛМТ20 У1 |
| 6 | 400 | | 650 | | П-2 | |
| 7 | 500 | | 850 | | П-3 | |
| 8 | 630 | | | | | |

Продолжение

| Условное наименование | Поз.3 Накладка ТУ36.22.21.001-86 | Поз 4 Прижим ТУ36-2486-88 |
|---|---|---|
| | Количество | |
| | 2 | 2 |
| | Условное наименование | |
| 1 | ЛМТ Н У1 | НЛ-ПР У3 |
| 2 | | |
| 3 | | |
| 4 | | |
| 5 | | |
| 6 | | |
| 7 | | |
| 8 | | |

Взам. инв. № | Инв. № дубл. | Подп. и дата

Инв. № подл. | Подп. и дата
3649-32 | 8.04.92

| Изм | Лист | № докум. | Подп. | Дата |
|---|---|---|---|---|

ТМ4-2030-91

Лист 2

Копировал

Формат А4

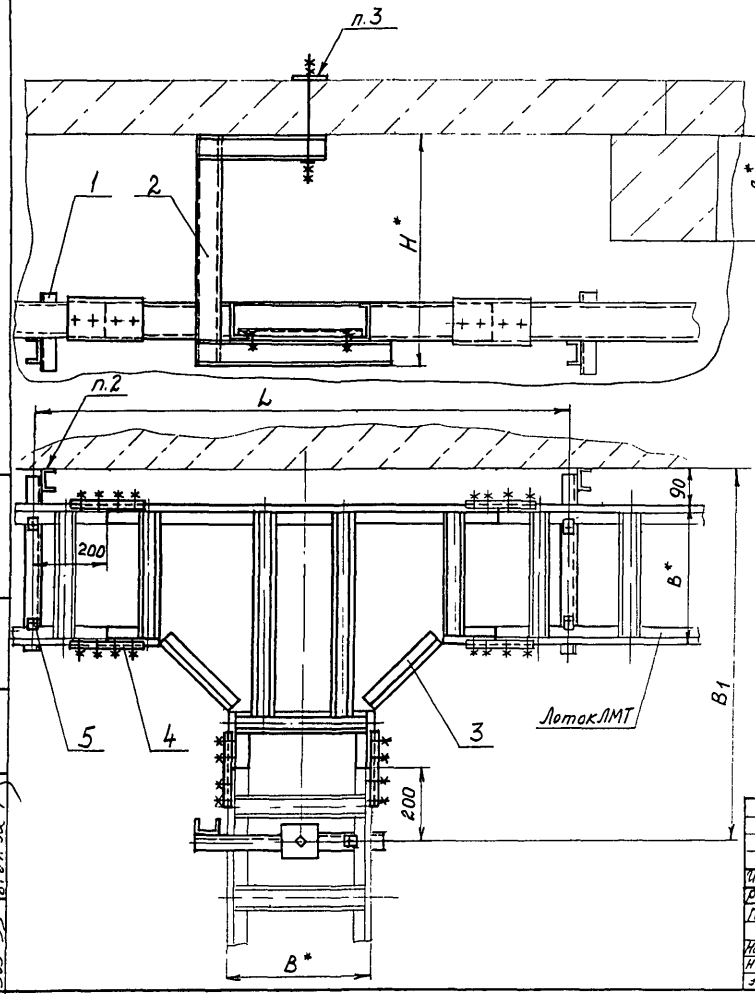


Пример условного обозначения установки секции тройниковой ЛМТ Т40:

Секция ЛМТ Т40 ТМ4-2031-91

Установка 1

1 * Размеры для справок.

2. Крепление по ТМ4-2050-91.

3. Для пустотных перекрытий размер пластины необходимо согласовать со строительно-проектными организациями

| | | | | | | | | |
|---|---|---|---|---|---|---|---|---|
| | | | | | Взамен | ТМ4-2031-91 | | |
| | | | | | Группа | | | |
| Изм | Лист | № докум. | Подп | Дата | Секция | Лит | Масса | Масштаб |
| Разраб. | | Сучкова | | 1.12.91 | | | – | 1:10 |
| Пров | | Кузнецова | | 1.12.91 | Установка на перекрытии | Лист 1 | Листов 2 | |
| Нач отд | | Гуров | | 1.12.91 | Рег № 30-91 | | | |
| Н контр | | Бурякова | | 1.12.91 | | | | |
| Утв | | Чудинов | | 1.12.91 | Срок введения с 03.92 | | | |

Копировал

Формат А3

3.503-33 8.01.92

| Условное наименование | Размеры, мм | | | | | Поз.1 Кронштейн ТК4-3676-91 | Поз.2 Подвес ТК4-3681-91 |
|---|---|---|---|---|---|---|---|
| | в* | В* | В1 | L | Н* | Количество | |
| | | | | | | 1 | 1 |
| | | | | | | Условное наименование | |
| 1 | – | 400 | 1040 | 1500 | 450 | К-36 | П-4 |
| 2 | 400 | | | | 650 | | П-5 |
| 3 | 500 | | | | 850 | | П-6 |
| 4 | 630 | | | | | | |
| 5 | – | 200 | 840 | 1100 | 450 | К-35 | П-1 |
| 6 | 400 | | | | 650 | | П-2 |
| 7 | 500 | | | | 850 | | П-3 |
| 8 | 630 | | | | | | |

Продолжение

| Условное наименование | Поз.3 Секция ТУ36.22.21.001-86 | Поз.4 Накладка ТУ36.22.21.001-86 | Поз.5 Прижим ТУ36-2486-82 |
|---|---|---|---|
| | Количество | | |
| | 1 | 4 | 4 |
| | Условное наименование | | |
| 1 | ЛМТ Т40 У1 | ЛМТ Н У1 | НЛ-ПР У3 |
| 2 | | | |
| 3 | | | |
| 4 | | | |
| 5 | ЛМТ Т20 У1 | | |
| 6 | | | |
| 7 | | | |
| 8 | | | |

Подп. и дата | Инв. № дубл. | Взам. инв. № | Подп. и дата | Инв. № подл.

| Изм. | Лист | № докум. | Подп. | Дата |
|---|---|---|---|---|
| | | | | |

ТМ4-2031-91

Лист 2

Копировал

Формат А4

Рис. 1

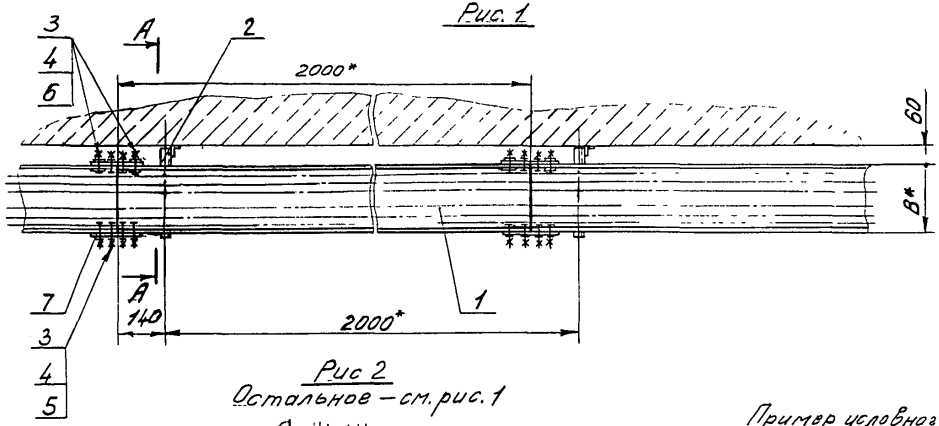


А-А(1:5)

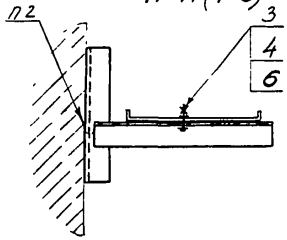


Рис 2

Остальное – см. рис. 1

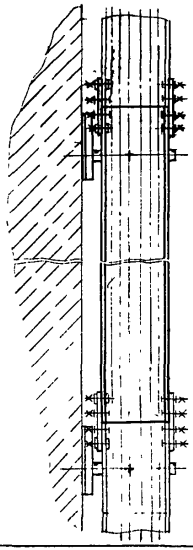

Пример условного обозначения установки лотка перфорированного ЛП50×25 горизонтально по рис 1:

Лоток перфорированный ЛП 50×25 ТМ4-2032-91. Установка 1.

1.* Размеры для справок

2 Крепление по ТМ4-2050-91

| | | | | | | | | |
|---|---|---|---|---|---|---|---|---|
| | | | | | Взамен | ТМ4-2032-91 | | |
| | | | | | Группа | | | |
| Изм. | Лист | № докум. | Подп. | Дата | Лоток перфорированный Установка на стене | Лит. | Масса | Масштаб |
| Разраб. | | Костина | | 10.11.91 | | | — | 1:10 |
| Пров. | | Кузнецова | | 11.11.91 | | Лист 1 | Листов 2 | |
| Нач.отд. | | Гуров | | 1.12.91 | Рег. № 30-91 | | | |
| Н. контр. | | Бирюкова | | 1.12.91 | | | | |
| Утв. | | Чудинов | | | Срок введения с 03.92 | | | |

Копировал

Формат А3

369-34 8.01.92

| Условное наименование | Рис. | В*, мм | Поз. 1 Лоток перфорированный ТУ36.22.21.00 018-90 | Поз. 2 Кронштейн ТК4-3675-91 | Поз 3 Болт ГОСТ 7798-70 | Поз. 4 Гайка ГОСТ 5915-70 | Поз. 5 Шайба ГОСТ 11371-78 | Поз. 6 Шайба заземляющая ТУ36.22.21.001-86 | Поз. 7 Полоса перфорированная ТУ36.22.21.00.021-91 | |
|---|---|---|---|---|---|---|---|---|---|---|
| | | | Количество | | | | | | | |
| | | | 1 | 1 | 9 | 9 | 6 | 6 | 2 | |
| | | | Условное наименование | | | | | | | |
| 1 | 1 | 50 | ЛП 50×25У1 | К-3 | М8-6д×16.46.019 | М8-6Н.05.019 | 8.01.019 | ф8,5 (4серт. К432.032) | L=170мм | ЛП2ВУ1 |
| 2 | | 100 | ЛП 100×25У1 | К-4 | | | | | | |
| 3 | | 150 | ЛП 150×25У1 | К-5 | | | | | | |
| 4 | | 200 | ЛП 200×25У1 | К-6 | | | | | | |
| 5 | 2 | 50 | ЛП 50×25У1 | К-3 | | | | | | |
| 6 | | 100 | ЛП 100×25У1 | К-4 | | | | | | |
| 7 | | 150 | ЛП 150×25У1 | К-5 | | | | | | |
| 8 | | 200 | ЛП 200×25У1 | К-6 | | | | | | |

Инв. № подл. | Подп. и дата | Взам. инв. № | Инв. № дубл. | Подп. и дата
3639-24 | 8.04.92 г.

| Изм. | Лист | № докум. | Подп. | Дата | ТМ4-2032-91 | Лист 2 |
|---|---|---|---|---|---|---|

Копировал Формат А3

Рис.1

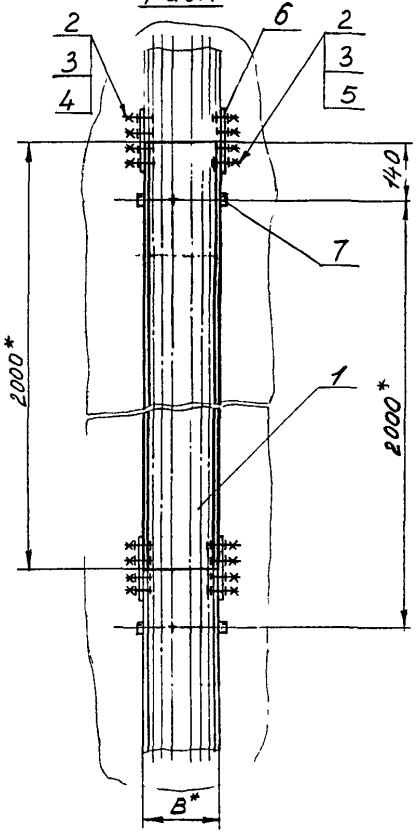


Рис.2
Остальное-см.рис.1

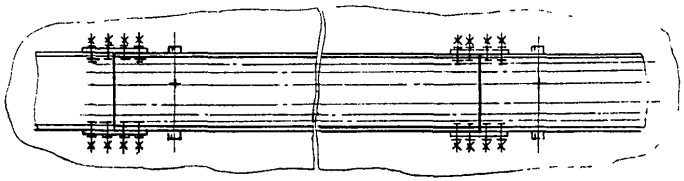

А(1:5)

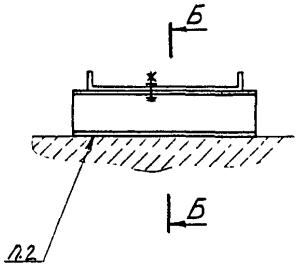


Б-Б(1:2)

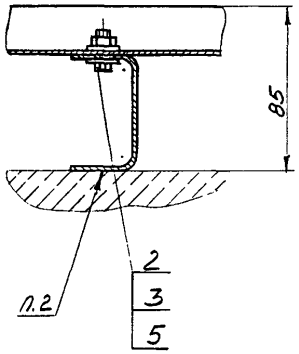


Пример условного обозначения установки лотка перфорированного ЛП50х25 вертикально по рис.1:
Лоток перфорированный ЛП50х25 ТМ4-2033-91.
Установка 1

1.* Размеры для справок.
2. Крепление по ТМ4-2050-91

А

| | | | | | | | | |
|---|---|---|---|---|---|---|---|---|
| | | | | | Взамен | ТМ4-2033-91 | | |
| | | | | | Группа | | | |
| Изм. | Лист | № докум. | Подп. | Дата | Лоток перфорированный Установка на стене плашмя | Лит. | Масса | Масштаб |
| Разраб. | | Костина | | 21.11.91 | | | — | 1:10 |
| Пров. | | Кузнецова | | 1.11.91 | | Лист 1 | Листов 2 | |
| Нач.отд. | | Гуров | | 1.12.91 | Рег. № 30-91 | | | |
| Н.конт. | | Бураково | | 7.12.91 | Срок введения с 03.92 | | | |
| Утв. | | Чудинов | | 12.91 | | | | |

Копировал

Формат А3

369-35 8.04.92

| Условное наименование | Рис. | В*, мм | Поз. 1 Лоток перфорированный ТУ 36.22.21.00.018-90 | Поз. 2 Болт ГОСТ 7798-70 |
|---|---|---|---|---|
| | | | Количество | |
| | | | 1 | 9 |
| | | | Условное наименование | |
| 1 | 1 | 50 | ЛП 50×25У1 | М8-6g×16.46.019 |
| 2 | | 100 | ЛП 100×25У1 | |
| 3 | | 150 | ЛП 150×25У1 | |
| 4 | | 200 | ЛП 200×25У1 | |
| 5 | 2 | 50 | ЛП 50×25У1 | |
| 6 | | 100 | ЛП 100×25У1 | |
| 7 | | 150 | ЛП 150×25У1 | |
| 8 | | 200 | ЛП 200×25У1 | |

Продолжение

| Условное наименование | Поз. 3 Гайка ГОСТ 5915-70 | Поз. 4 Шайба ГОСТ 11371-78 | Поз. 5 Шайба заземляющая ТУ 36.22.21.001-86 | Поз. 6 Полоса перфорированная ТУ 36.22.21.00.021-91 | | Поз. 7 Швеллер перфорированный ТУ 36.22.21.00.021-91 | |
|---|---|---|---|---|---|---|---|
| | Количество | | | | | | |
| | 9 | 6 | 6 | 2 | | 1 | |
| | Условное наименование | | | | | | |
| 1 | М8-6Н.05.019 | 8.01.019 | ⌀8,5 (ГОСТ К432.0324) | L=170мм | ПП2В5У1 | L=90мм | ШП 60×35У1 |
| 2 | | | | | | L=140мм | |
| 3 | | | | | | L=190мм | |
| 4 | | | | | | L=240мм | |
| 5 | | | | | | L=90мм | |
| 6 | | | | | | L=140мм | |
| 7 | | | | | | L=190мм | |
| 8 | | | | | | L=240мм | |

Инв. № подл. | Подп. и дата | Взам. инв. № | Инв. № дубл. | Подп. и дата

369-35 8.01.92

| Изм. | Лист | № докум. | Подп. | Дата | ТМ4-2033-91 | Лист 2 |
|---|---|---|---|---|---|---|

Копировал Формат А4

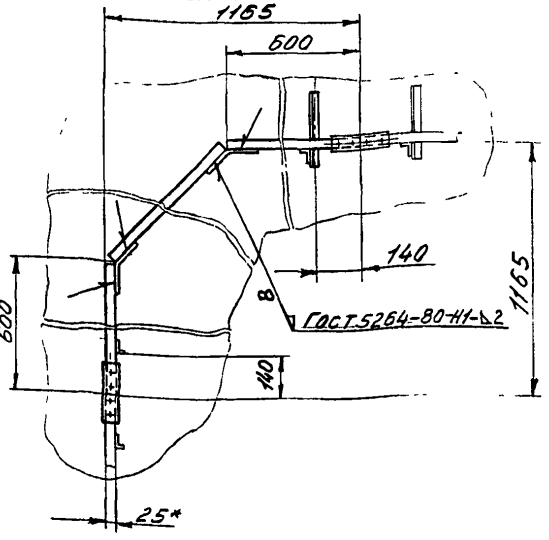


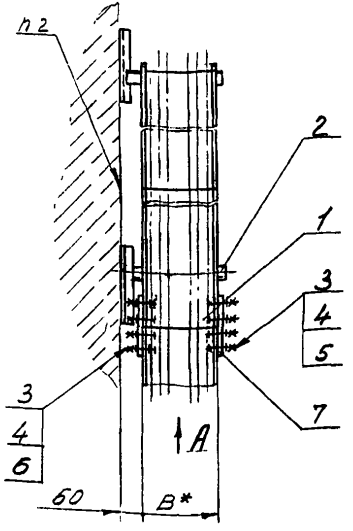


А (1:5)

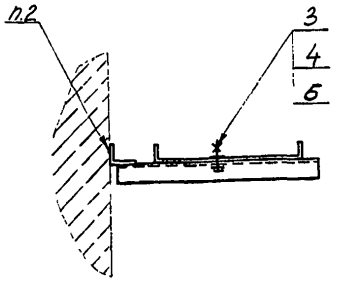


1.*Размеры для справок.
2. Крепление по ТМ4-2050-91

Пример условного обозначения установки лотка перфорированного ЛП50×25:

Лоток перфорированный ЛП50×25 ТМ4-2034-91. Установка 1.

| | | | | | | | | |
|---|---|---|---|---|---|---|---|---|
| Изм. | Лист | № докум. | Подп. | Дата | Взамен | ТМ4-2034-91 | | |
| Разраб. | | Костина | | 01.01.92 | Группа | | | |
| Пров. | | Кузнецова | | 1.11.91 | Лоток перфорированный Установка на стене | Лит. | Масса | Масштаб |
| Начальн. | | Гуров | | 1.12.91 | | | — | 1:10 |
| Н. контр. | | Бурякова | | 1.12.91 | Рег. № 30-91 | Лист 1 | Листов 2 | |
| Утв. | | Чудинов | | 1.12.91 | Срок введения с 03.92 | | | |

Инв. № подл. | Подп. и дата | Взам. инв. № | Инв. № дубл. | Подп. и дата
369-76 | 8.01.92

Копировал

Формат А3

| Условное наименование | B*, мм | Поз.1 Лоток перфорированный ТУ36.22.21.00.018-90 | Поз.2 Кронштейн ТК4-3б75-91 |
|---|---|---|---|
| | | Количество | |
| | | 1 | 2 |
| | | Условное наименование | |
| 1 | 50 | ЛП50×25У1 | К-3 |
| 2 | 100 | ЛП100×25У1 | К-4 |
| 3 | 150 | ЛП150×25У1 | К-5 |
| 4 | 200 | ЛП200×25У1 | К-6 |

Продолжение

| Условное наименование | Поз.3 Болт ГОСТ 7798-70 | Поз.4 Гайка ГОСТ 5915-70 | Поз.5 Шайба ГОСТ 11371-78 | Поз.6 Шайба заземляющая ТУ36.22.21.001-86 | Поз.7 Полоса перфорированная ТУ36.22.21.00.024-91 | |
|---|---|---|---|---|---|---|
| | Количество | | | | | |
| | 10 | 10 | 6 | 8 | – | |
| | Условное наименование | | | | | Количество |
| 1 | | | | | ПП2841 L=170мм | 4 |
| 2 | М8-6g×16.46.09 | М8-6Н.05.019 | 8.01.019 | Ф8,5 (черт. К432.032А) | | 6 |
| 3 | | | | | | |
| 4 | | | | | | |

Инв. № подл. | Подп. и дата | Взам. инв. № | Инв. № дубл. | Подп. и дата

| Изм. | Лист | № докум. | Подп. | Дата | ТМ4-2034-91 | Лист 2 |
|---|---|---|---|---|---|---|

Инв. № подл. 369-36 | Подп. и дата 8.01.92

Копировал Формат А4

Рис.1

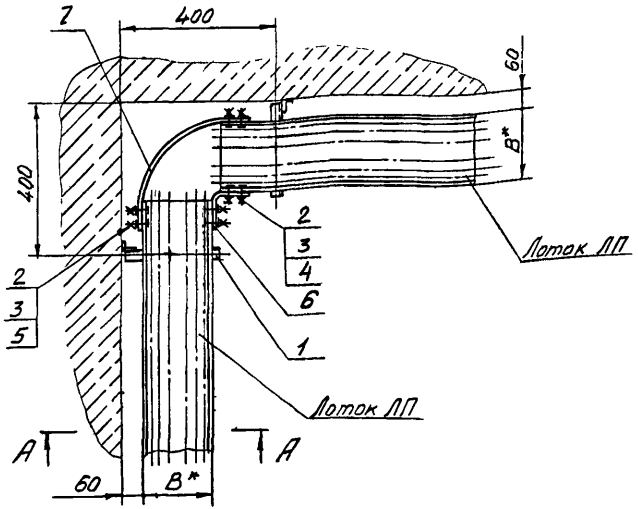


Рис.2

Остальное – см. рис.1

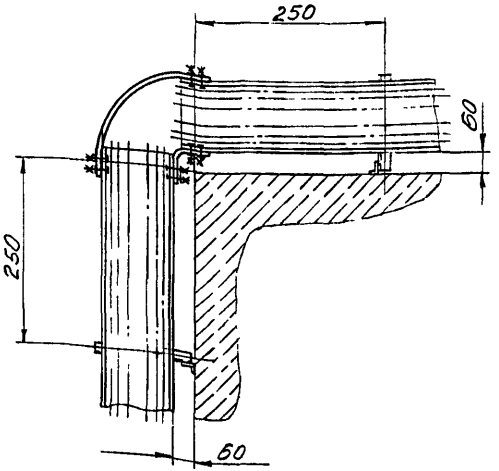


1* Размеры для справок.

2. Крепление по ТМ4-2050-91

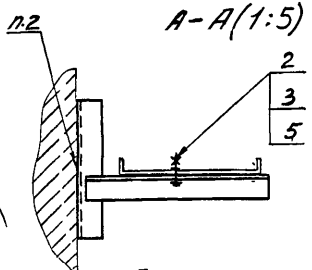


А-А(1:5)

Пример условного обозначения обхода внутреннего угла по рис.1:

Обход угла ТМ4-2035-91. Установка 1

| | | | | | | | | |
|---|---|---|---|---|---|---|---|---|
| | | | | | Взамен | ТМ4-2035-91 | | |
| | | | | | Группа | | | |
| Изм. | Лист | № докум. | Подп. | Дата | Обход углов внутреннего и наружного | Лит. | Масса | Масштаб |
| Разраб. | | Крестина | | 01.91 | | | — | 1:10 |
| Пров. | | Кузнецова | | 1.11.91 | | Лист 1 | Листов 2 | |
| Нач.отд. | | Гуров | | 1.11.91 | Рег. № 30-91 | | | |
| Н.контр. | | Бирякова | | 12.91 | Срок введения с 03.92 | | | |
| Утв. | | Чудинов | | 12.91 | | | | |

Копировал

Формат А3

Зам-37 11.01.92

| Условное наименование | Рис. | B*, мм | Поз. 1 Кронштейн ТК4-3675-91 | Поз. 2 Болт ГОСТ 7798-70 | Поз. 3 Гайка ГОСТ 5915-70 |
|---|---|---|---|---|---|
| | | | Количество | | |
| | | | 1 | 9 | 9 |
| | | | условное наименование | | |
| 1 | 1 | 50 | К-3 | М8-6g×16.46.019 | М8-6Н.05.019 |
| 2 | | 100 | К-4 | | |
| 3 | | 150 | К-5 | | |
| 4 | | 200 | К-6 | | |
| 5 | 2 | 50 | К-3 | | |
| 6 | | 100 | К-4 | | |
| 7 | | 150 | К-5 | | |
| 8 | | 200 | К-6 | | |

Продолжение

| Условное наименование | Поз. 4 Шайба ГОСТ 11371-78 | Поз. 5 Шайба заземляющая ТУ36.22.21.001-86 | Поз. 6 Полоса перфорированная ТУ36.22.21.00.021-91 | Поз. 7 | |
|---|---|---|---|---|---|
| | Количество | | | | |
| | 6 | 6 | 1 | 1 | |
| | условное наименование | | | | |
| 1 | 8.01.019 | ф 8,5 (черт. К432.0321) | ПП 28 У1 L=160мм | ПП 28 У1 | L=240мм |
| 2 | | | | | L=320мм |
| 3 | | | | | L=400мм |
| 4 | | | | | L=480мм |
| 5 | | | | | L=240мм |
| 6 | | | | | L=320мм |
| 7 | | | | | L=400мм |
| 8 | | | | | L=480мм |

Инв. № подл. | Подп. и дата | Взам. инв. № | Инв. № дубл. | Подп. и дата

8.01-82 ВС

369-37

| Изм. | Лист | № докум. | Подп. | Дата |
|---|---|---|---|---|

ТМ4-2035-91

Лист 2

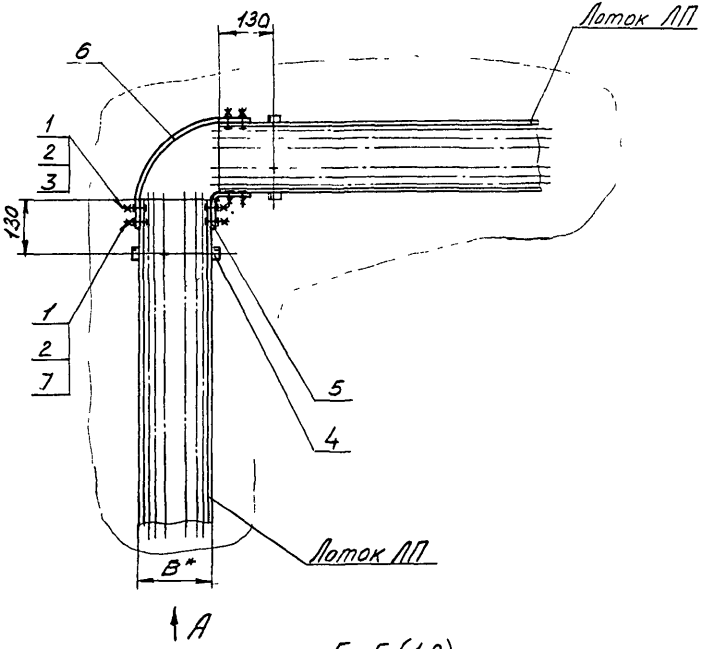


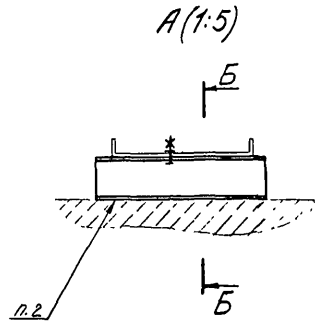


Пример условного обозначения поворота плашмя:
Поворот плашмя ТМ4-2036-91. Установка 1

1.* Размеры для справок.
2. Крепление по ТМ4-2050-91

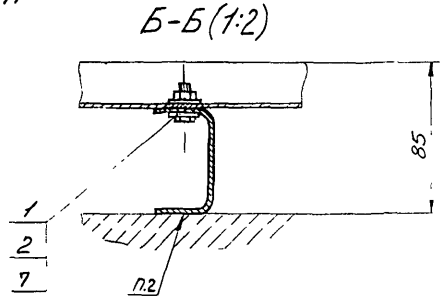


| | | | | | | | | |
|---|---|---|---|---|---|---|---|---|
| | | | | | Взамен | ТМ4-2036-91 | | |
| | | | | | Группа | | | |
| Изм. | Лист | № докум. | Подп. | Дата | Поворот плашмя | Лит. | Масса | Масштаб |
| Разраб. | | Костина | | 01.11.91 | | | — | 1:10 |
| Пров. | | Кузнецова | | 1.11.91 | | Лист 1 | Листов 2 | |
| Нач.отд. | | Гуров | | 1.12.91 | Рег. № 30-91 | | | |
| Н.контр. | | Бурякова | | 1.12.91 | | | | |
| Утв. | | Чибинов | | 11.91 | Срок введения с 03.92 | | | |

Копировал

Формат А3

| Условное наименование | В, мм | Поз. 1 Болт ГОСТ 7798-70 | Поз. 2 Гайка ГОСТ 5915-70 | Поз. 3 Шайба ГОСТ 11371-78 |
|---|---|---|---|---|
| | | Количество | | |
| | | 9 | 9 | 6 |
| | | Условное наименование | | |
| 1 | 50 | М8-6g×16.46.019 | М8-6Н.05.019 | 8.01.019 |
| 2 | 100 | | | |
| 3 | 150 | | | |
| 4 | 200 | | | |

Продолжение

| Условное наименование | Поз. 4 Швеллер перфорированный | | Поз. 5 Полоса перфорированная | | Поз. 6 Полоса перфорированная | | Поз. 7 Шайба заземляющая ТУ36.22.21.001-86 |
|---|---|---|---|---|---|---|---|
| | ТУ 36.22.21.00.021-91 | | | | | | |
| | Количество | | | | | | |
| | 1 | | 1 | | 1 | | 6 |
| | Условное наименование | | | | | | |
| 1 | L = 90мм | ШП 60×3ГОСТ | L=170мм | ПП 28ГОСТ | L=240мм | ПП 28ГОСТ | Ф8,5 (черт К432.032А) |
| 2 | L = 140мм | | | | L=320мм | | |
| 3 | L = 190мм | | | | L=400мм | | |
| 4 | L = 240мм | | | | L=480мм | | |

Инв. № подл. | Подп. и дата | Взам. инв. № | Инв. № дубл. | Подп. и дата

369-38 | 8.01.92

| Изм. | Лист | № докум. | Подп. | Дата | ТМ4-2036-91 | Лист 2 |
|---|---|---|---|---|---|---|

Копировал Формат А4

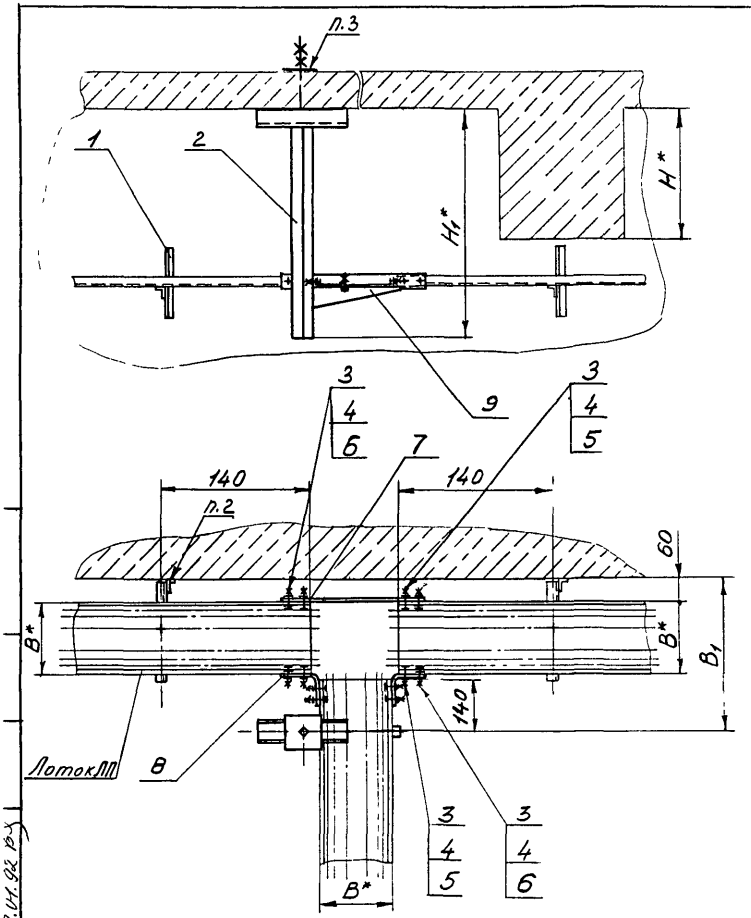


Пример условного обозначения ответвления тройникового:
Ответвление тройниковое ТМ4-2037-91. Установка 1

1. * Размеры для справок.
2. Крепление по ТМ4-2050-91
3. Для пустотных перекрытий размер пластины согласовать со строительно-проектными организациями.

| | | | | | | | | |
|---|---|---|---|---|---|---|---|---|
| | | | | | Взамен | ТМ4-2037-91 | | |
| | | | | | Группа | | | |
| Изм. | Лист | № докум. | Подп. | Дата | Ответвление тройниковое Установка на перекрытии | Лит. | Масса | Масштаб |
| Разраб. | | Костина | | 21.11.91 | | | — | — |
| Пров. | | Кузнецов | | 1.11.91 | | Лист 1 | Листов 3 | |
| Нач.отд. | | Гуров | | 1.12.91 | Рег. № 30-91 | | | |
| Н.контр. | | Бурятов | | 1.12.91 | | | | |
| Утв. | | Чудинов | | 12.91 | Срок введения с 03.92 | | | |

Копировал

Формат А3

3869-19 18.04.92 РУ

| Условное наименование | Размеры, мм B* | B1* | H* | H1* | Поз.1 Кронштейн ТК4-3675-91 | Поз.2 Подвес ТК4-3679-91 | Поз.3 Болт ГОСТ 7798-70 | Поз.4 Гайка ГОСТ 5915-70 | Поз.5 Шайба ГОСТ 11371-78 | Поз.6 Шайба заземляющая ТУ36.22.21.001-86 | Поз.7 Полоса перфорированная ТУ 36.22.21.00.021-81 | | Поз.8 |
|---|---|---|---|---|---|---|---|---|---|---|---|---|---|
| | | | | | Количество | | | | | | | | |
| | | | | | 1 | 1 | 14 | 14 | 6 | 16 | 1 | | 2 |
| | | | | | Условное наименование | | | | | | | | |
| 1 | 50 | 260 | — | 440 | К-3 | П1 | М8-6g×16.46.019 | М8-6Н.05.019 | 8.01.019 | Ф8,5 (черт. К432.032А) | L=240мм | ПП28У1 | ПП28У1 L=170мм |
| 2 | 100 | 310 | | | К-4 | | | | | | L=320мм | | |
| 3 | 150 | 360 | | | К-5 | | | | | | L=400мм | | |
| 4 | 200 | 410 | | | К-6 | | | | | | L=480мм | | |
| 5 | 50 | 260 | 400 | 640 | К-3 | П2 | | | | | L=240мм | | |
| 6 | 100 | 310 | | | К-4 | | | | | | L=320мм | | |
| 7 | 150 | 360 | | | К-5 | | | | | | L=400мм | | |
| 8 | 200 | 410 | | | К-6 | | | | | | L=480мм | | |
| 9 | 50 | 260 | 500 | 840 | К-3 | П3 | | | | | L=240мм | | |
| 10 | 100 | 310 | | | К-4 | | | | | | L=320мм | | |
| 11 | 150 | 360 | | | К-5 | | | | | | L=400мм | | |
| 12 | 200 | 410 | | | К-6 | | | | | | L=480мм | | |
| 13 | 50 | 260 | 630 | | К-3 | | | | | | L=240мм | | |
| 14 | 100 | 310 | | | К-4 | | | | | | L=320мм | | |
| 15 | 150 | 360 | | | К-5 | | | | | | L=400мм | | |
| 16 | 200 | 410 | | | К-6 | | | | | | L=480мм | | |

Инв. № подл. 369-39 | Подп. и дата 8.01.92 | Взамен инв. № | Инв. № дубл. | Подп. и дата

| Изм. | Лист | № докум. | Подп. | Дата | ТМ4-2037-91 | Лист 2 |
|---|---|---|---|---|---|---|

Копировал Формат А3

Продолжение

| Условное наименование | Поз. 9<br>Полка<br>ТУ36-1496-85 |
|---|---|
| | Количество |
| | 1 |
| | Условное наименование |
| 1 | К 1160 УЗ |
| 2 | |
| 3 | |
| 4 | К 1161 УЗ |
| 5 | К 1160 УЗ |
| 6 | |
| 7 | |
| 8 | К 1161 УЗ |
| 9 | К 1160 УЗ |
| 10 | |
| 11 | |
| 12 | К 1161 УЗ |
| 13 | К 1160 УЗ |
| 14 | |
| 15 | |
| 16 | К 1161 УЗ |

Рис.1

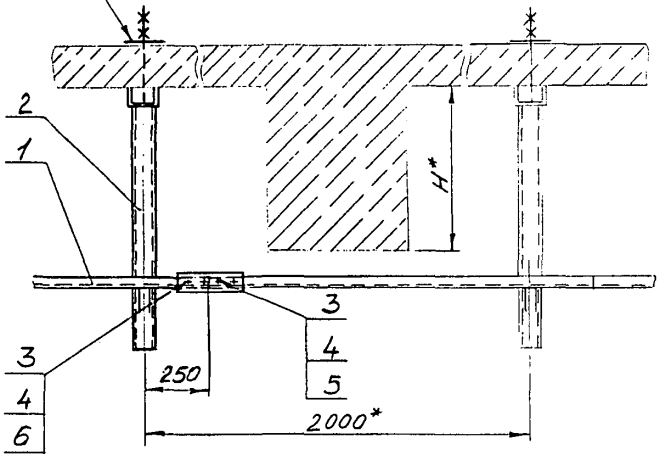


Рис.4
Остальное-см.1,2 и 3

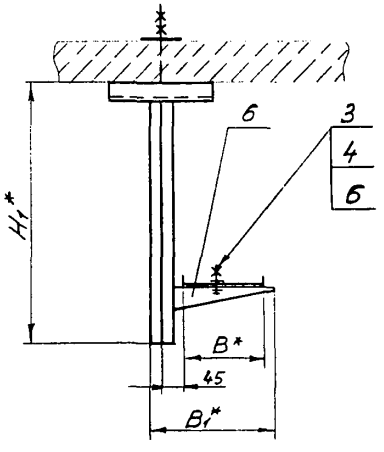


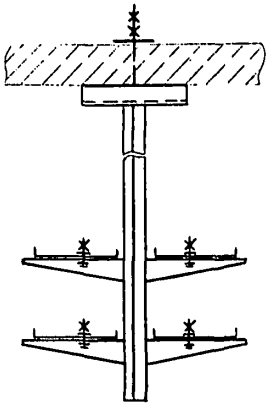

Рис.2
Остальное-см.рис.1

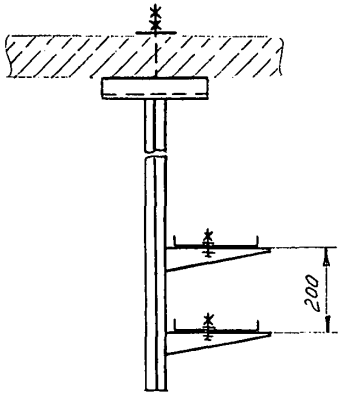


Рис.3
Остальное-см.рис.1

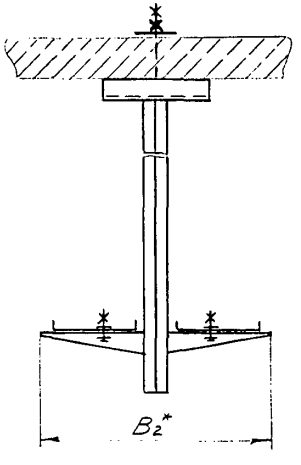


Пример условного обозначения установки лотка перфорированного ЛП50х25 по рис.2 Н=400мм:
Лоток перфорированный. ЛП50х25 ТМ4-2038-91.
Установка 21.

1.* Размеры для справок.

2. Для пустотных перекрытий размер пластины согласовать со строительно-проектными организациями.

| | | | | | | | | | |
|---|---|---|---|---|---|---|---|---|---|
| | | | | | Взамен | ТМ4-2038-91 | | | |
| | | | | | Группа | | | | |
| Изм. | Лист | № докум. | Подп. | Дата | Лоток перфорированный Установка на перекрытии горизонтально | Лит. | Масса | Масштаб | |
| Разраб. | | Костина | | 14.12.91 | | | — | — | |
| Провер. | | Кузнецова | | 1.12.91 | | Лист 1 | Листов 4 | | |
| Нач.отд. | | Гуров | | 1.12.91 | Рег. № 30-91 | | | | |
| Н.контр. | | Бирякова | | 1.12.91 | | | | | |
| Утв. | | Чудинов | | 1.12.91 | Срок введения с 03.92 | | | | |

Копировал Формат А3

| Инв. № подл. | Подп. и дата | Взам. инв. № | Инв. № дубл. | Подп. и дата |
|---|---|---|---|---|
| 369-40 | 8.01.92 | | | |

| Условное наименование | Рис. | Размеры, мм B* | $B_1$* | $B_2$* | H* | $H_1$* | Поз. 1 Лоток перфорированный ТУ36.22.21.00.018-90 | Поз. 2 Подвес ТК4-3679-91 | Поз. 3 Болт ГОСТ 7798-70 | Поз. 4 Гайка ГОСТ 5915-70 | Поз. 5 Шайба ГОСТ 11371-78 | Поз. 6 Шайба заземляющая ТУ36.22.21.001-86 |
|---|---|---|---|---|---|---|---|---|---|---|---|---|
| | | | | | | | Количество | | | | | |
| | | | | | | | — | 1 | — | — | — | — |
| | | | | | | | Условное наименование | | | | | |
| 1 | 1 | 50 | 212 | | — | 440 | ЛП 50×25 У1 | П1 | М8-6g×16.46.019 | М8-6Н.05.019 | 8.01.019 | Ф8,5 (черт. К432.032А) |
| 2 | | 100 | | | | | ЛП 100×25 У1 | | | | | |
| 3 | | 150 | | | | | ЛП 150×25 У1 | | | | | |
| 4 | | 200 | 302 | | | | ЛП 200×25 У1 | | | | | |
| 5 | | 50 | 212 | | 400 | 640 | ЛП 50×25 У1 | П2 | | | | |
| 6 | | 100 | | | | | ЛП 100×25 У1 | | | | | |
| 7 | | 150 | | | | | ЛП 150×25 У1 | | | | | |
| 8 | | 200 | 302 | | | | ЛП 200×25 У1 | | | | | |
| 9 | | 50 | 212 | | 500 | 840 | ЛП 50×25 У1 | П3 | | | | |
| 10 | | 100 | | | | | ЛП 100×25 У1 | | | | | |
| 11 | | 150 | | | | | ЛП 150×25 У1 | | | | | |
| 12 | | 200 | 302 | | | | ЛП 200×25 У1 | | | | | |
| 13 | | 50 | 212 | | 630 | | ЛП 50×25 У1 | | | | | |
| 14 | | 100 | | | | | ЛП 100×25 У1 | | | | | |
| 15 | | 150 | | | | | ЛП 150×25 У1 | | | | | |
| 16 | | 200 | 302 | | | | ЛП 200×25 У1 | | | | | |
| 17 | 2 | 50 | 212 | | — | 440 | ЛП 50×25 У1 | П1 | | | | |
| 18 | | 100 | | | | | ЛП 100×25 У1 | | | | | |
| 19 | | 150 | | | | | ЛП 150×25 У1 | | | | | |
| 20 | | 200 | 302 | | | | ЛП 200×25 У1 | | | | | |
| 21 | | 50 | 212 | | 400 | 840 | ЛП 50×25 У1 | П3 | | | | |
| 22 | | 100 | | | | | ЛП 100×25 У1 | | | | | |
| 23 | | 150 | | | | | ЛП 150×25 У1 | | | | | |
| 24 | | 200 | 302 | | | | ЛП 200×25 У1 | | | | | |
| 25 | | 50 | 212 | | 500 | 1240 | ЛП 50×25 У1 | П4 | | | | |
| 26 | | 100 | | | | | ЛП 100×25 У1 | | | | | |
| 27 | | 150 | | | | | ЛП 150×25 У1 | | | | | |
| 28 | | 200 | 302 | | | | ЛП 200×25 У1 | | | | | |
| 29 | | 50 | 212 | | 630 | | ЛП 50×25 У1 | | | | | |
| 30 | | 100 | | | | | ЛП 100×25 У1 | | | | | |
| 31 | | 150 | | | | | ЛП 150×25 У1 | | | | | |
| 32 | | 200 | 302 | | | | ЛП 200×25 У1 | | | | | |

Количество 1: 9 (П1, П2, П3); Количество 2: 18 (П1, П3, П4)

Количество 1: 9 (П1, П2, П3); Количество 2: 18 (П1, П3, П4)

Количество 1: 6 (П1, П2, П3); Количество 2: 12 (П1, П3, П4)

Количество 1: 6 (П1, П2, П3); Количество 2: 12 (П1, П3, П4)

| Изм. | Лист | Nº докум. | Подп. | Дата | ТМ4-2038-91 | Лист 2 |
|---|---|---|---|---|---|---|

Копировал Формат А3

Зау-14.18.07.12-Ф

Продолжение

| Условное наименование | Рис. | Размеры, мм B* | $B_1$* | $B_2$* | H* | $H_1$* | Поз. 1 Лоток перфорированный ТУ36.22.21.00.018-90 | Поз. 2 Подвес ТК4-3579-91 | Поз. 3 Болт ГОСТ 7798-70 | Поз. 4 Гайка ГОСТ 5915-70 | Поз. 5 Шайба ГОСТ 11371-78 | Поз. 6 Шайба заземляющая ТУ36.22.21.001-86 |
|---|---|---|---|---|---|---|---|---|---|---|---|---|
| | | | | | | | Количество | | | | | |
| | | | | | | | — | 1 | — | — | — | — |
| | | | | | | | Условное наименование | | | | | |
| 33 | 3 | 50 | | 372 | — | 440 | ЛП 50×25У1 | П1 | М8-6g×16.46.019 | М8-5Н.05.019 | 8.01.019 | ф 8,5 (черт. К432.032А) |
| 34 | | 100 | | | | | ЛП 100×25У1 | | | | | |
| 35 | | 150 | | | | | ЛП 150×25У1 | | | | | |
| 36 | | 200 | | 552 | | | ЛП 200×25У1 | | | | | |
| 37 | | 50 | | 372 | 400 | 640 | ЛП 50×25У1 | П2 | | | | |
| 38 | | 100 | | | | | ЛП 100×25У1 | | | | | |
| 39 | | 150 | | | | | ЛП 150×25У1 | | | | | |
| 40 | | 200 | | 552 | | | ЛП 200×25У1 | | | | | |
| 41 | | 50 | | 372 | 500 | 840 | ЛП 50×25У1 | П3 | | | | |
| 42 | | 100 | | | | | ЛП 100×25У1 | | | | | |
| 43 | | 150 | | | | | ЛП 150×25У1 | | | | | |
| 44 | | 200 | | 552 | | | ЛП 200×25У1 | | | | | |
| 45 | | 50 | | 372 | 630 | | ЛП 50×25У1 | | | | | |
| 46 | | 100 | | | | | ЛП 100×25У1 | | | | | |
| 47 | | 150 | | | | | ЛП 50×25У1 | | | | | |
| 48 | | 200 | — | 552 | | | ЛП 100×25У1 | | | | | |
| 49 | 4 | 50 | | 372 | — | 440 | ЛП 50×25У1 | П1 | | | | |
| 50 | | 100 | | | | | ЛП 100×25У1 | | | | | |
| 51 | | 150 | | | | | ЛП 150×25У1 | | | | | |
| 52 | | 200 | | 552 | | | ЛП 200×25У1 | | | | | |
| 53 | | 50 | | 372 | 400 | 840 | ЛП 50×25У1 | П3 | | | | |
| 54 | | 100 | | | | | ЛП 100×25У1 | | | | | |
| 55 | | 150 | | | | | ЛП 150×25У1 | | | | | |
| 56 | | 200 | | 552 | | | ЛП 200×25У1 | | | | | |
| 57 | | 50 | | 372 | 500 | 1240 | ЛП 50×25У1 | П4 | | | | |
| 58 | | 100 | | | | | ЛП 100×25У1 | | | | | |
| 59 | | 150 | | | | | ЛП 150×25У1 | | | | | |
| 60 | | 200 | | 552 | | | ЛП 200×25У1 | | | | | |
| 61 | | 50 | | 372 | 630 | | ЛП 50×25У1 | | | | | |
| 62 | | 100 | | | | | ЛП 100×25У1 | | | | | |
| 63 | | 150 | | | | | ЛП 150×25У1 | | | | | |
| 64 | | 200 | | 552 | | | ЛП 200×25У1 | | | | | |

Количество: 2 (18), 4 (36); Количество: 18, 36; Количество: 12, 24; Количество: 12, 24

Инв. № подл. 369-40 | Подп. и дата 8.01.92 | Взам. инв. № | Инв. № дубл. | Подп. и дата

Продолжение

| Условное наименование | Поз. 7 Полоса перфорированная ТУ36.22.21.00.021-81 | | Поз. 8 Полка ТУ36-1496-85 | | |
|---|---|---|---|---|---|
| | Количество | | | | |
| | Условное наименование | | | | |
| 1 | ПП2В41 L = 170мм | Количество 4 | К1160У3 | Количество 2 | Количество 1 |
| 2 | | | | | |
| 3 | | | | | |
| 4 | | | К1161У3 | | |
| 5 | | | К1160У3 | | |
| 6 | | | | | |
| 7 | | | | | |
| 8 | | | К1161У3 | | |
| 9 | | | К1160У3 | | |
| 10 | | | | | |
| 11 | | | | | |
| 12 | | | К1161У3 | | |
| 13 | | | К1160У3 | | |
| 14 | | | | | |
| 15 | | | | | |
| 16 | | | К1161У3 | | |
| 17 | | | К1160У3 | | |
| 18 | | | | | |
| 19 | | | | | |
| 20 | | | К1161У3 | | |
| 21 | | | К1160У3 | | |
| 22 | | | | | |
| 23 | | | | | |
| 24 | | | К1161У3 | | |
| 25 | | | К1160У3 | | |
| 26 | | | | | |
| 27 | | | | | |
| 28 | | | К1161У3 | | |
| 29 | | | К1160У3 | | |
| 30 | | | | | |
| 31 | | | | | |
| 32 | | | К1161У3 | | |

Продолжение

| Условное наименование | Поз. 7 Полоса перфорированная ТУ36.22.21.00.021-81 | | Поз. 8 Полка ТУ36-1496-85 | | |
|---|---|---|---|---|---|
| | Количество | | | | |
| | Условное наименование | | | | |
| 33 | ПП2В41 L = 170мм | Количество 8 | К1160У3 | Количество 4 | Количество 2 |
| 34 | | | | | |
| 35 | | | | | |
| 36 | | | К1161У3 | | |
| 37 | | | К1160У3 | | |
| 38 | | | | | |
| 39 | | | | | |
| 40 | | | К1161У3 | | |
| 41 | | | К1160У3 | | |
| 42 | | | | | |
| 43 | | | | | |
| 44 | | | К1161У3 | | |
| 45 | | | К1160У3 | | |
| 46 | | | | | |
| 47 | | | | | |
| 48 | | | К1161У3 | | |
| 49 | | | К1160У3 | | |
| 50 | | | | | |
| 51 | | | | | |
| 52 | | | К1161У3 | | |
| 53 | | | К1160У3 | | |
| 54 | | | | | |
| 55 | | | | | |
| 56 | | | К1161У3 | | |
| 57 | | | К1160У3 | | |
| 58 | | | | | |
| 59 | | | | | |
| 60 | | | К1161У3 | | |
| 61 | | | К1160У3 | | |
| 62 | | | | | |
| 63 | | | | | |
| 64 | | | К1161У3 | | |

Зам. инв. № | Подп. и дата | Инв. № дубл. | Взам. инв. №

| Изм. | Лист | № докум. | Подп. | Дата | ТМ4-2038-91 | Лист 4 |
|---|---|---|---|---|---|---|

Копировал Формат А3

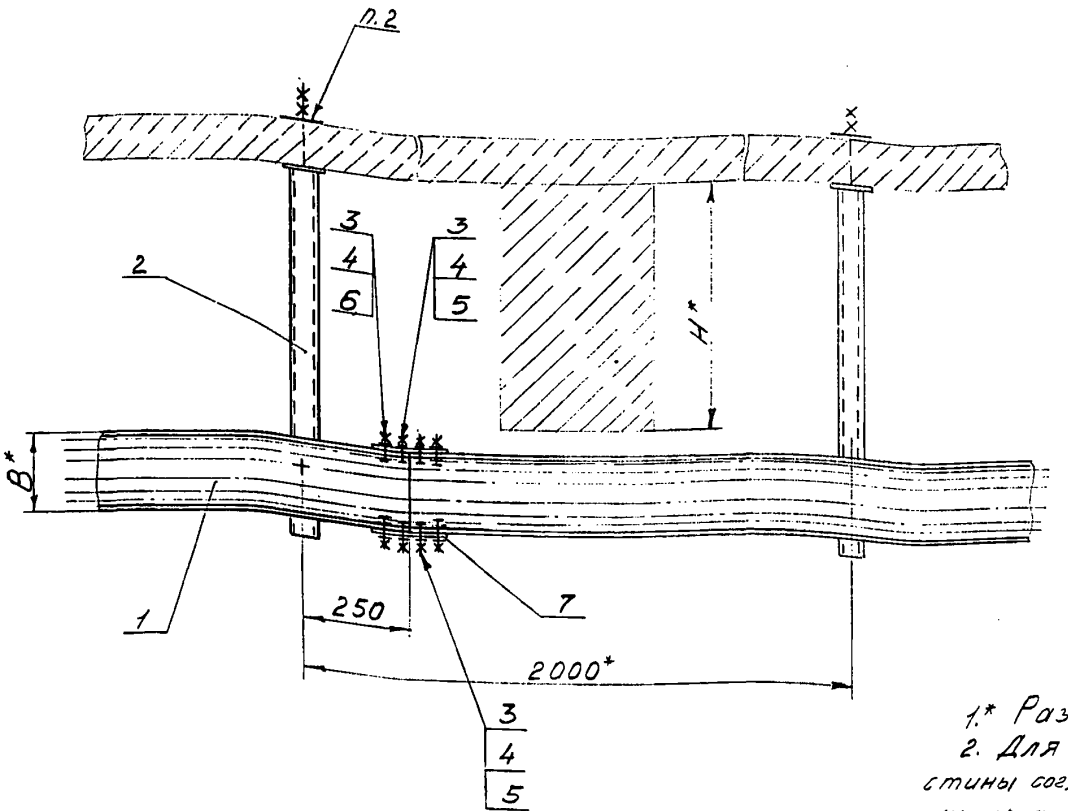


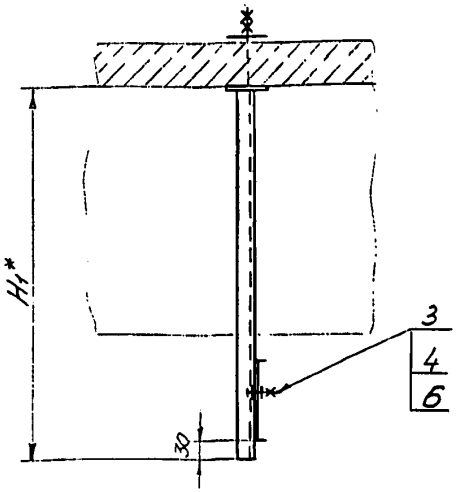


1.* Размеры для справок.

2. Для пустотных перекрытий размер пластины согласовать со строительно-проектными организациями.

Пример условного обозначения установки лотка перфорированного ЛП50×25, H=400 мм:
Лоток перфорированный ЛП50×25
ТМ4-2039-91. Установка 2

| | | | | | | | | |
|---|---|---|---|---|---|---|---|---|
| | | | | | Взамен | ТМ4-2039-91 | | |
| | | | | | Группа | | | |
| Изм. | Лист | № докум. | Подп. | Дата | Лоток перфорированный Установка на перекрытии вертикально | Лит. | Масса | Масштаб |
| Разраб. | | Хостина | | 04.11.91 | | | — | 1:10 |
| Пров. | | Кузнецов | | 1.11.91 | | Лист 1 | Листов 2 | |
| Нач.отд. | | Гусев | | 1.12.91 | Рег. № 30-91 | | | |
| Н.контр. | | Бурякой | | 1.12.91 | | | | |
| Утв. | | Чубинов | | 12.91 | Срок введения с 03.92 | | | |

Инв. № подл. | Подп. и дата | Взам. инв. № | Инв. № дубл. | Подп. и дата
369-41 | 18.07.92

| Условное наименование | Размеры, мм B* | H* | $H_1$* | Поз. 1 Лоток перфорированный ТУ 36.22.21.00.018-90 | Поз. 2 Подвес ТК4-3462-76 | Поз. 3 Болт ГОСТ 7798-70 | Поз. 4 Гайка ГОСТ 5915-70 | Поз. 5 Шайба ГОСТ 11371-78 | Поз. 6 Шайба заземляющая ТУ 36.22.21.001-86 | Поз. 7 Полоса перфорированная ТУ 36.22.21.00.021-81 |
|---|---|---|---|---|---|---|---|---|---|---|
| | | | | Количество | | | | | | |
| | | | | 1 | 1 | 9 | 9 | 6 | 6 | 2 |
| | | | | Условное наименование | | | | | | |
| 1 | 50 | — | 600 | ЛП 50х25У1 | П1 | М8-6g×16.46.019 | М8-6Н.05.019 | 8.01.019 | ф8,5 (черт. К432.032А) | ПП 28У1 L = 170мм |
| 2 | | 400 | 800 | | П2 | | | | | |
| 3 | | 500 | | | | | | | | |
| 4 | | 630 | | | | | | | | |
| 5 | 100 | — | 600 | ЛП 100х25У1 | П1 | | | | | |
| 6 | | 400 | 900 | | П3 | | | | | |
| 7 | | 500 | | | | | | | | |
| 8 | | 630 | | | | | | | | |
| 9 | 150 | — | 600 | ЛП 150х25У1 | П1 | | | | | |
| 10 | | 400 | 900 | | П3 | | | | | |
| 11 | | 500 | | | | | | | | |
| 12 | | 630 | | | | | | | | |
| 13 | 200 | — | 600 | ЛП 200х25У1 | П1 | | | | | |
| 14 | | 400 | 1000 | | П4 | | | | | |
| 15 | | 500 | | | | | | | | |
| 16 | | 630 | | | | | | | | |

369-17 | 8.01.92 | ВК

| Изм. | Лист | № докум. | Подп. | Дата | ТМ4-2039-91 | Лист 2 |
|---|---|---|---|---|---|---|

Копировал

Формат А3

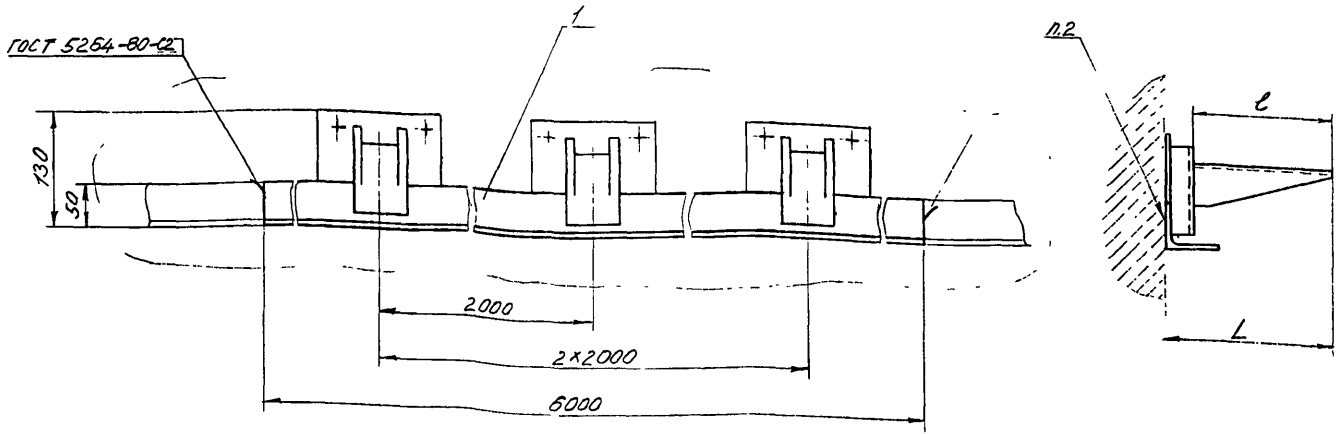


| Условное наименование | Размеры, мм L | ℓ | Поз. 1 Мост однорядный ТК4-3560-91 |
|---|---|---|---|
| | | | Количество 1 |
| 1 | 191 | 160 | Условное наименование МТО-4 |
| 2 | 281 | 250 | МТО-8 |
| 3 | 481 | 450 | МТО-16 |

Пример условного обозначения установки моста однорядного МТО-4:

Мост однорядный МТО-4 ТМ4-2040-91.

Установка 1.

1. Размеры для справок.
2. Крепление по ТМ4-2051-91

| | | | | | | | |
|---|---|---|---|---|---|---|---|
| Изм. | Лист | № докум. | Подп. | Дата | Взамен | ТМ4-2040-91 | |
| Разраб. | | Костина | | 01.11.91 | Группа | | |
| Пров. | | Кузнецов | | 1.11.91 | Мост однорядный Установка на стене | Лит. | Масса | Масштаб |
| Нач. отд. | | Гуров | | 1.12.91 | | | — | 1:4 |
| Н. контр. | | Буряков | | 1.12.91 | Рег. № 30-91 | Лист | Листов 1 |
| Утв. | | Чудинов | | 12.91 | Срок введения с 03.92 | | |

Копировал

Формат А3

Инв. № подл. 369-42 | Подп. и дата 6.01.92 | Взам. инв. № | Инв. № дубл. | Подп. и дата

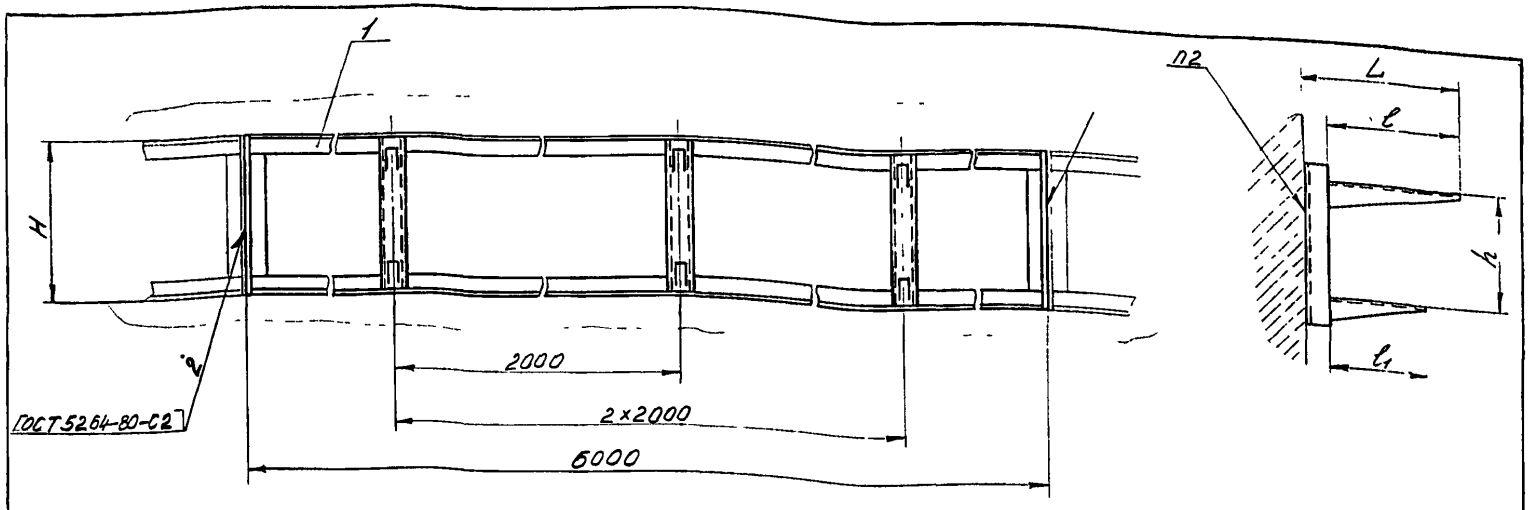


| Условное наименование | Размеры, мм L | ℓ | ℓ1 | H | h | Поз. 1 Мост двухрядный ТК4-3565-82 Количество 1 Условное наименование |
|---|---|---|---|---|---|---|
| 1 | 295 | 250 | | 206 | 100 | МД4-2 |
| 2 | 495 | 450 | | 306 | 150 | МД4-4 |
| 3 | | 250 | — | | 100 | МД4-10 |
| | | — | 450 | | | |
| 4 | | 450 | — | | 150 | МД4-15 |
| | | — | 250 | | | |

Пример условного обозначения установки моста двухрядного МД4-2:
Мост двухрядный МД4-2 ТМ4-2041-91.
Установка 1.

1. Размеры для справок
2 Крепление по ТМ4-2051-91

| | | | | | | | | |
|---|---|---|---|---|---|---|---|---|
| | | | | | Взамен | ТМ4-2041-91 | | |
| | | | | | Группа | | | |
| Изм. | Лист | № докум. | Подп. | Дата | Мост двухрядный Установка на стене | Лит. | Масса | Масштаб |
| Разраб. | | Костина | | 01.11.91 | | | — | 1:10 |
| Провер. | | Кузнецова | | 1.11.91 | | Лист | Листов 1 | |
| Начальн. | | Гуров | | 1.12.91 | Рег № 30-91 | | | |
| Н. контр. | | Бурякова | | 1.12.91 | | | | |
| Утв. | | Чудинов | | 12.91 | Срок введения с 03.92 | | | |

Копировал

Формат А3

Зеу-75 Ки 1 ул (1)

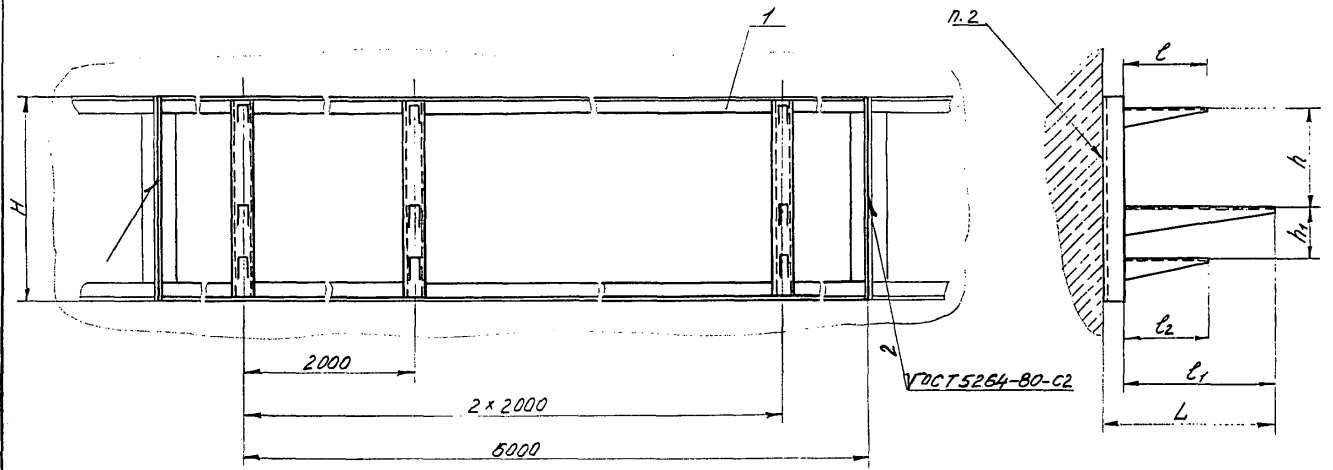


Пример условного обозначения установки моста трехрядного МТ4-2:

Мост трехрядный МТ4-2 ТМ4-2042-91.
Установка 1

1. Размеры для справок.
2. Крепление по ТМ4-2051-91

| | | | | | | | | |
|---|---|---|---|---|---|---|---|---|
| Взамен | | | | | | ТМ4-2042-91 | | |
| Группа | | | | | | | | |
| Изм. | Лист | № докум. | Подп. | Дата | Мост трехрядный Установка на стене | Лит. | Масса | Масштаб |
| Разраб. | | Костина | | 01.11.91 | | | — | 1:10 |
| Пров. | | Кузнецова | | 1.11.91 | | Лист 1 | Листов 2 | |
| Нач.отд. | | Гуров | | 1.12.91 | Рег. № 30-91 | | | |
| Н.контр. | | Бурякова | | 1.12.91 | Срок введения с 03.92 | | | |
| Утв. | | Чудинов | | 12.91 | | | | |

Копировал

Формат А3

Инв. № подл. | Подп. и дата | Взам. инв. № | Инв. № дубл. | Подп. и дата
3609-14 | 8.07.92

| Условное наименование | Размеры, мм | | | | | | | | Поз. 1 Мост трехрядный ТК4-3570-82 |
|---|---|---|---|---|---|---|---|---|---|
| | L | l | $l_1$ | $l_2$ | H | h | $h_1$ | | Количество 1 |
| 1 | 295 | 250 | | | 306 | 100 | | | Условное наименование МТ4-2 |
| 2 | 505 | 450 | | | 510 | 150 | | | МТ4-4 |
| 3 | | 250 | — | — | 412 | 100 | 150 | | МТ4-10 |
| | | — | 450 | | | | | | |
| 4 | | 450 | | — | | 150 | | | МТ4-14 |
| | | — | — | — | | | | | |
| 5 | | 250 | | — | 612 | 300 | 100 | | МТ4-19 |
| | | — | — | 250 | | | | | |
| 6 | | 250 | — | — | | | 150 | | МТ4-21 |
| | | — | 450 | — | | | | | |
| | | — | — | 250 | | | | | |
| 7 | | 450 | | | | | | | МТ4-23 |

| Изм. | Лист | № докум. | Подп. | Дата | ТМ4-2042-91 | Лист 2 |
|---|---|---|---|---|---|---|

Копировал Формат А4

Зам. 44-1.01.91 к

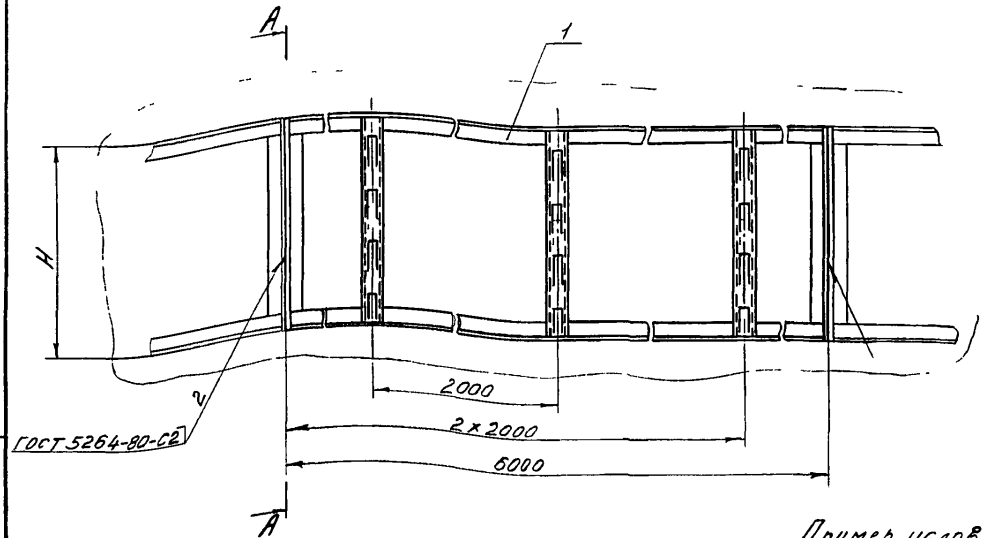


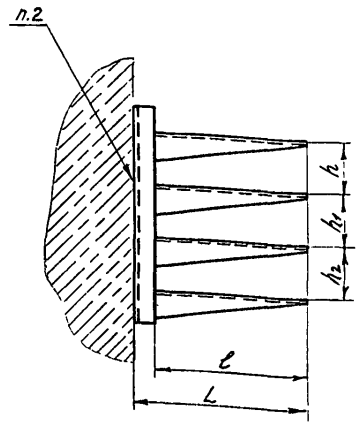


| Условное наименование | Размеры, мм | | | | | | Поз 1 Мост четырехрядный ТК4-3572-82 |
|---|---|---|---|---|---|---|---|
| | L | l | H | h | $h_1$ | $h_2$ | Количество 1 |
| 1 | 290 | 250 | 412 | 100 | 100 | 100 | Условное наименование М44-2 |
| 2 | 490 | 450 | 612 | 150 | 150 | 150 | М44-4 |

Пример условного обозначения установки моста четырехрядного М44-2:

Мост четырёхрядный М44-2 ТМ4-2043-91.

Установка 1.

1. Размеры для справок.
2. Крепление по ТМ4-2051-91

| | | | | | | | |
|---|---|---|---|---|---|---|---|
| Взамен | | | | | | ТМ4-2043-91 | |
| Группа | | | | | | | |
| Изм. | Лист | № докум. | Подп. | Дата | Мост четырехрядный Установка на стене | Лит. | Масса | Масштаб |
| Разраб. | | Костина | | 01.89 | | | — | 1:10 |
| Провер. | | Кузнецов | | 11.91 | | Лист | Листов 1 |
| Нач. отд. | | Гуров | | 12.91 | Рег № 30-91 | | |
| Н. контр. | | Бурягобов | | 12.91 | Срок введения с 03.92 | | |
| Утв. | | Чифинов | | 12.91 | Копировал | Формат А3 | |

| Инв. № подл. | Подп. и дата | Взам. инв. № | Инв. № дубл. | Подп. и дата |
|---|---|---|---|---|
| 3639-45 | 8.01.92 | | | |

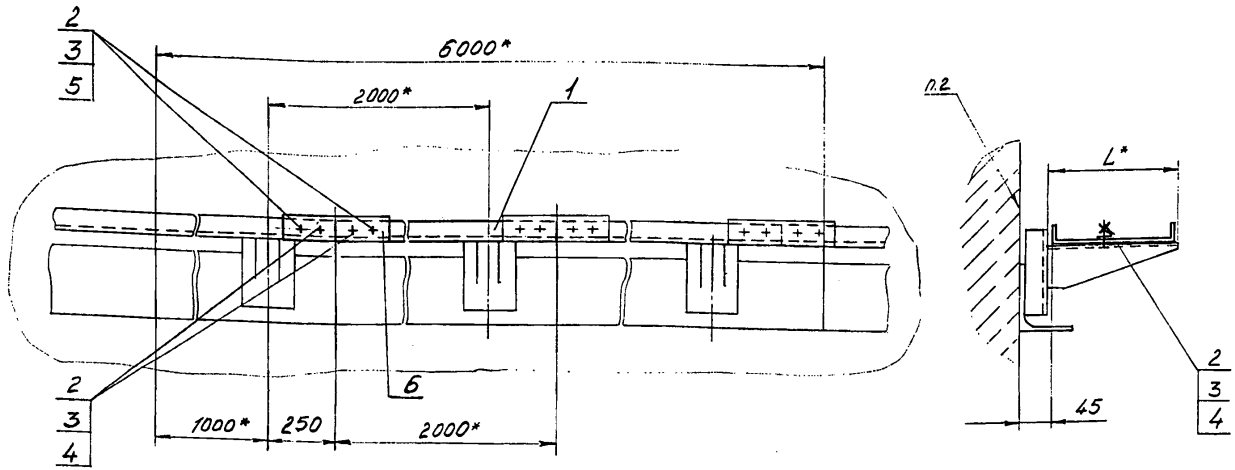


1.* Размеры для справок.
2. Крепление по ТМ4-2051-91.

Пример условного обозначения установки лотка перфорированного ЛП 200×25 на мосту МТО-8:
Лоток перфорированный ЛП200×25.ТМ4-2044-91.
Установка 5

| | | | | | | | | |
|---|---|---|---|---|---|---|---|---|
| | | | | | Взамен | ТМ4-2044-91 | | |
| | | | | | Группа | | | |
| Изм. | Лист | № докум. | Подп. | Дата | Лоток перфорированный. Установка на однорядном мосту | Лит. | Масса | Масштаб |
| Разраб. | | Костина | | 01.93 | | | — | 1:4 |
| Пров. | | Кузнецова | | 01.93 | | Лист 1 | Листов 2 | |
| Начальн. | | Гуров | | 01.93 | Рег. № 30-91 | | | |
| Н. контр. | | Бурякова | | 01.93 | | | | |
| Утв. | | Чудинов | | 01.93 | Срок введения с 03.92 | | | |

Копировал

Формат А3

3.503-46 8.01.93 (А)

| Условное наименование | Установка моста на стене ТМ4-2040-91 | | L*, мм | Поз. 1 Лоток перфорированный ТУ36.22.21.00.018-90 | | Поз. 2 Болт ГОСТ 7798-70 | | Поз. 3 Гайка ГОСТ5915-70 | | Поз. 4 Шайба ГОСТ11371-78 | | Поз. 5 Шайба заземляющая ТУ36.22.21.001-86 | |
|---|---|---|---|---|---|---|---|---|---|---|---|---|---|
| | Условное наименование | Тип моста | | Количество | | | | | | | | | |
| | | | | — | | — | | — | | — | | — | |
| | | | | Условное наименование | | | | | | | | | |
| 1 | 1 | МТО-4 | 160 | ЛП 50×25У1 | 2 | М8-6g×16.46.019 | 18 | М8-6Н.05.019 | 18 | 8.01.019 | 14 | ф8,5 (черт.К432.032А) | 8 |
| 2 | | | | ЛП 100×25У1 | 1 | | 9 | | 9 | | 7 | | 4 |
| 3 | | | | ЛП 150×25У1 | | | | | | | | | |
| 4 | 2 | МТО-8 | 250 | ЛП 100×25У1 | 2 | | 18 | | 18 | | 14 | | 8 |
| 5 | | | | ЛП200×25У1 | 1 | | 9 | | 9 | | 7 | | 4 |
| 6 | 3 | МТО-16 | 450 | ЛП200×25У1 | 2 | | 18 | | 18 | | 14 | | 8 |

Продолжение

| Условное наименование | Поз. 6 Полоса перфорированная ТУ36.22.21.00.021-91 | |
|---|---|---|
| | Количество | |
| | — | |
| | Условное наименование | |
| 1 | ЛП28У1 L = 170мм | 4 |
| 2 | | 2 |
| 3 | | |
| 4 | | 4 |
| 5 | | 2 |
| 6 | | 4 |

Инв. № подл. | Подп. и дата | Взам. инв. № | Инв. № дубл. | Подп. и дата

369-46 | 8.01.92

| Изм. | Лист | № докум. | Подп. | Дата | ТМ4-2044-91 | Лист 2 |
|---|---|---|---|---|---|---|

Копировал

Формат А3

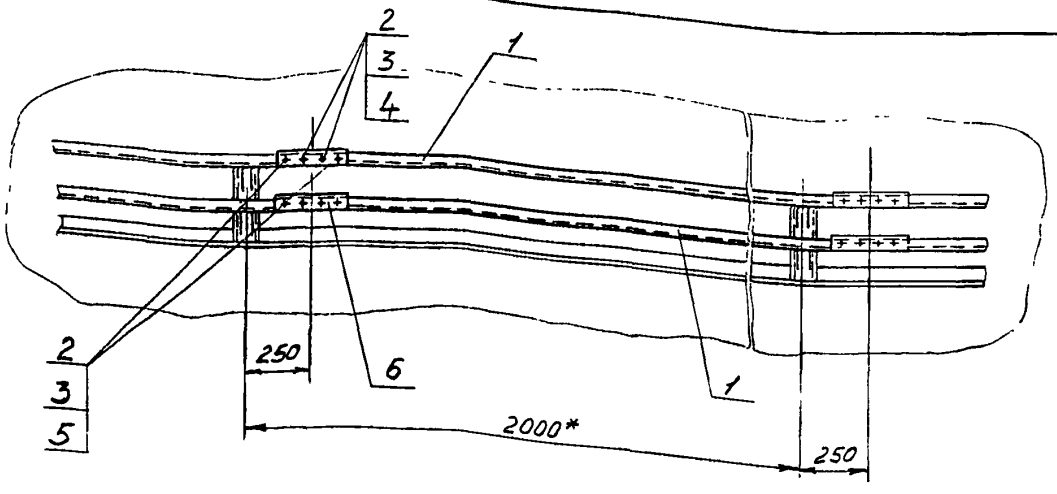


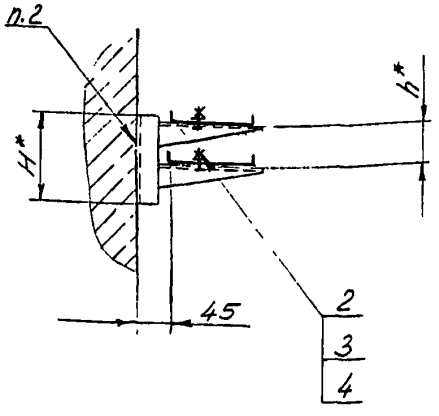


1.* Размеры для справок.
2. Крепление по ТМ4-2051-91

Пример условного обозначения установки лотка перфорированного ЛП200х25 на мосту МД4-2:
Лоток перфорированный ЛП200х25 ТМ4-2045-91.
Установка 1

| | | | | | | | | |
|---|---|---|---|---|---|---|---|---|
| | | | | | Взамен | ТМ4-2045-91 | | |
| | | | | | Группа | | | |
| Изм. | Лист | № докум. | Подп. | Дата | Лоток перфорированный. Установка на двухрядном мосту | Лит. | Масса | Масштаб |
| Разраб. | | Костина | | 6.11.91 | | | — | — |
| Провер. | | Кренцова | | 1.11.91 | | Лист 1 | Листов 2 | |
| Нач. отд. | | Гуров | | 1.12.91 | Рег. № 30-91 | | | |
| Н. контр. | | Бурякова | | 1.12.91 | | | | |
| Утв. | | Чудинов | | 1.12.91 | Срок введения с 03.92 | | | |

Копировал

Формат А3

| Условное наименование | Установка моста на стене ТМ4-2041-91 | | Размеры, мм | | Поз. 1 Лоток перфорированный ТУ36.22.21.00.018-90 | | Поз. 2 Болт ГОСТ 7798-70 | | Поз. 3 Гайка ГОСТ 5915-70 | | Поз. 4 Шайба ГОСТ 11371-78 | | Поз. 5 Шайба заземляющая ТУ36.22.21.001-86 | |
|---|---|---|---|---|---|---|---|---|---|---|---|---|---|---|
| | Условное наименование | Тип моста | H* | h* | Количество | | | | | | | | | |
| | | | | | Условное наименование | | | | | | | | | |
| 1 | 1 | МД4-2 | 206 | 100 | ЛП 200х25У1 | Количество 2 | МВ-6Рх16.46.019 | Количество 18 | МВ-6Н.05.019 | Количество 18 | В.01.019 | Количество 14 | Ф8,5 (чертж. К432.032А) | Количество 8 |
| 2 | 2 | МД4-4 | 306 | 150 | | 4 | | 36 | | 36 | | 28 | | 16 |
| 3 | 3 | МД4-10 | | 100 | | 3 | | 27 | | 27 | | 21 | | 12 |
| 4 | 4 | МД4-15 | | 150 | | | | | | | | | | |

Продолжение

| Условное наименование | Поз. 6 Полоса перфорированная Т.У36.22.21.00.021-91 | |
|---|---|---|
| | Количество | |
| | Условное наименование | |
| 1 | ПП28У1 L = 170мм | Количество 4 |
| 2 | | 8 |
| 3 | | 6 |
| 4 | | |

| Инв. № подл. | Подп. и дата | Взам. инв. № | Инв. № дубл. | Подп. и дата |
|---|---|---|---|---|
| 369-УГ | 8.01.92 г. | | | |

| Изм. | Лист | N Докум. | Подп. | Дата | ТМ4-2045-91 | Лист 2 |
|---|---|---|---|---|---|---|

Копировал Формат А3

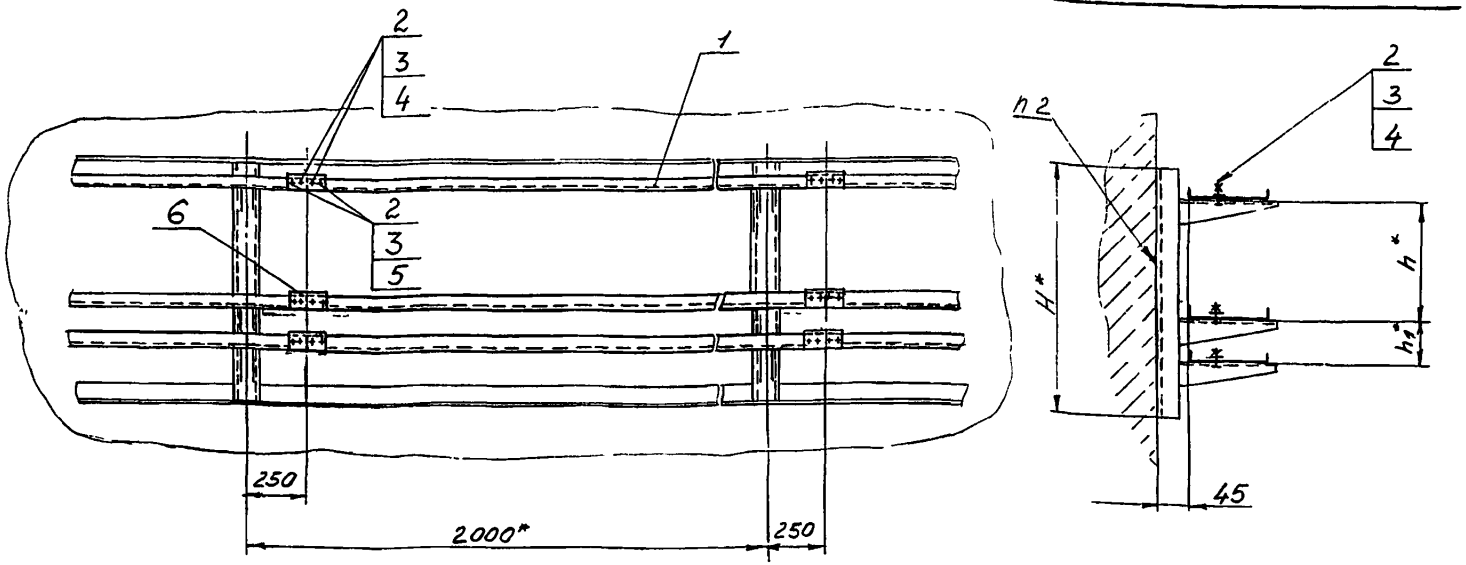


1* Размеры для справок
2. Крепление по ТМ4-2051-91

Пример условного обозначения установки лотка перфорированного ЛП200х25 на мосту МТ4-2:

Лоток перфорированный ЛП200х25 ТМ4-2046-91. Установка 1

| | | | | | | | | |
|---|---|---|---|---|---|---|---|---|
| Инв № подл. | Подп. и дата | Взам. инв. № | Инв. № дубл. | Подп. и дата | | | | |
| 369-48 | 8.01.92 | | | | | | | |

| | | | | | | | | |
|---|---|---|---|---|---|---|---|---|
| | | | | | Взамен | ТМ4-2046-91 | | |
| | | | | | Группа | | | |
| Изм. | Лист | № докум. | Подп. | Дата | Лоток перфорированный Установка на трехрядном мосту | Лит. | Масса | Масшт. |
| Разраб. | | Костина | | 11.11.91 | | | — | — |
| Провер. | | Кузнецов | | 11.11.91 | | Лист 1 | Листов 2 | |
| Нач. отд. | | Гроб | | 11.12.91 | Рег № 30-91 | | | |
| Н. контр. | | Бурлакова | | 11.12.91 | Срок введения с 03.92 | | | |
| Утв. | | Чидинов | | 11.12.91 | | | | |

Копировал

Формат А3

| Условное наименование | Установка моста на стене ТМ4-2042-91 | | Размеры, мм | | | Поз 1 Лоток перфорированный ТУ36 22 21.00.018-90 | | Поз 2 Болт ГОСТ 7798-70 | | Поз. 3 Гайка ГОСТ 5915-70 | | Поз. 4 Шайба ГОСТ 11371-78 | | Поз. 5 Шайба заземляющая ТУ36.22.21.001-86 | |
|---|---|---|---|---|---|---|---|---|---|---|---|---|---|---|---|
| | Условное наименование | Тип моста | H* | h* | h1* | Количество | | | | | | | | | |
| | | | | | | — | | — | | — | | — | | — | |
| | | | | | | Условное наименование | | | | | | | | | |
| 1 | 1 | МТ4-2 | 306 | 100 | 100 | ЛП 200×25 У1 | Количество 3 | М8-6g×16.46.019 | Количество 27 | М8-6Н.05.019 | Количество 27 | 8.01.019 | Количество 21 | ф8,5 (черт. К432.032А) | Количество 12 |
| 2 | 2 | МТ4-4 | 510 | 150 | 150 | | 6 | | 54 | | 54 | | 42 | | 24 |
| 3 | 3 | МТ4-10 | 412 | 100 | 100 | | 5 | | 45 | | 45 | | 35 | | 20 |
| 4 | 4 | МТ4-14 | 412 | 150 | 150 | | | | | | | | | | |
| 5 | 5 | МТ4-19 | 612 | 300 | 100 | | 4 | | 36 | | 36 | | 28 | | 16 |
| 6 | 6 | МТ4-21 | 612 | 300 | 150 | | | | | | | | | | |
| 7 | 7 | МТ4-23 | 612 | 300 | 150 | | 6 | | 54 | | 54 | | 42 | | 24 |

Продолжение

| Условное наименование | Поз.6 Полоса перфорированная ТУ36.22.21.00.021-91 | | |
|---|---|---|---|
| | Количество | | |
| | — | | |
| | Условное наимен. | | |
| 1 | ПП 28 У1 L=170мм | Количество | 6 |
| 2 | | | 12 |
| 3 | | | 10 |
| 4 | | | |
| 5 | | | 8 |
| 6 | | | |
| 7 | | | 12 |

| Инв. № подл. | Подп. и дата | Взам. инв. № | Инв. № дубл. | Подп. и дата |
|---|---|---|---|---|
| 369-48 | 8.01.92 | | | |

| Изм | Лист | N докум. | Подп. | Дата | ТМ4-2046-91 | Лист 2 |
|---|---|---|---|---|---|---|

Копировал

Формат А3

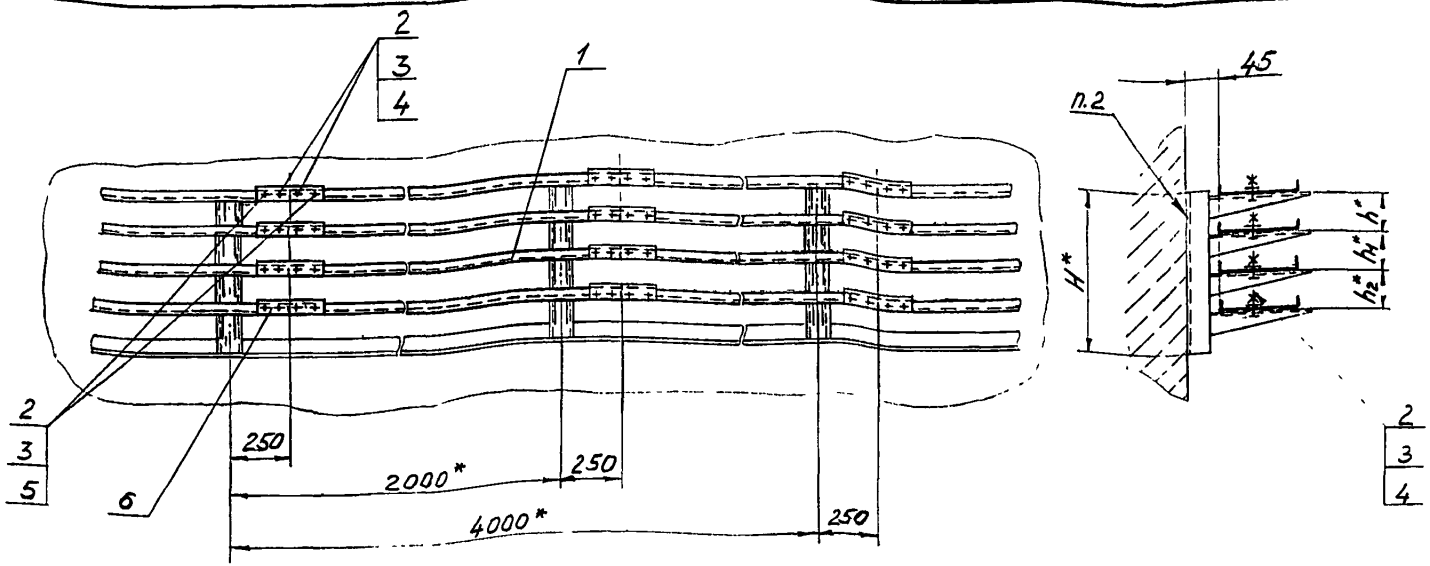


1* Размеры для справок
2. Крепление по ТМ4-2051-91

Пример условного обозначения установки лотка перфорированного ЛП200×25 на мосту М44-2:
Лоток перфорированный ЛП200×25.ТМ4-2047-91.
Установка 1

| | | | | | | |
|---|---|---|---|---|---|---|
| Изм | Лист | № докум. | Подп. | Дата | Взамен | ТМ4-2047-91 |
| Разраб. | | Костина | | 01.11.91 | Группа | |
| Пров. | | Кузнецова | | 1.11.91 | Лоток перфорированный Установка на четырехрядном мосту | Лит. / Масса — / Масштаб — |
| Начальник | | Гуров | | 1.12.91 | Рег. № 30-91 | Лист 1 / Листов 2 |
| Н. контр. | | Бурдова | | 1.12.91 | Срок введения с 03.92 | |
| Утв. | | Чудинов | | 10.12.91 | | |

Копировал

Формат А3

| Условное наименование | Установка моста на стене ТМ4-2043-91 | | Размеры, мм | | | |
|---|---|---|---|---|---|---|
| | Условное наименование | Тип моста | $H^*$ | $h^*$ | $h_1^*$ | $h_2^*$ |
| 1 | 1 | М44-2 | 412 | 100 | 100 | 100 |
| 2 | 2 | М44-4 | 612 | 150 | 150 | 150 |

| Поз. 1 Лоток перфорированный ТУ36.22.21.00018-90 | | Поз. 2 Болт ГОСТ 7798-70 | | Поз. 3 Гайка ГОСТ 5915-70 | | Поз. 4 Шайба ГОСТ 11371-78 | |
|---|---|---|---|---|---|---|---|
| Количество | | | | | | | |
| Условное наименование | | | | | | | |
| ЛП200×2541 | Количество 4 / 8 | М8-6g×16.46.019 | Количество 36 / 72 | М8-6Н П5.019 | Количество 36 / 72 | 8.01.019 | Количество 28 / 56 |

Продолжение

| Условное наименование | Поз. 5 Шайба заземляющая ТУ36.22.21.001-86 | | Поз. 6 Полоса перфорированная ТУ36.22.21.00.021-81 | |
|---|---|---|---|---|
| | Количество | | | |
| | Условное наименование | | | |
| 1 | Ф8,5 (черт. К432.032А) | Количество 16 | ПП2541 L=170мм | Количество 8 |
| 2 | | 32 | | 16 |

| Инв. № подл. | Подп. и дата | Взам. инв. № | Инв. № дубл. | Подп. и дата |
|---|---|---|---|---|
| 369-49 | 8.01.92 | | | |

| Изм. | Лист | № докум. | Подп. | Дата | ТМ4-2047-91 | Лист 2 |
|---|---|---|---|---|---|---|

Копировал Формат А3

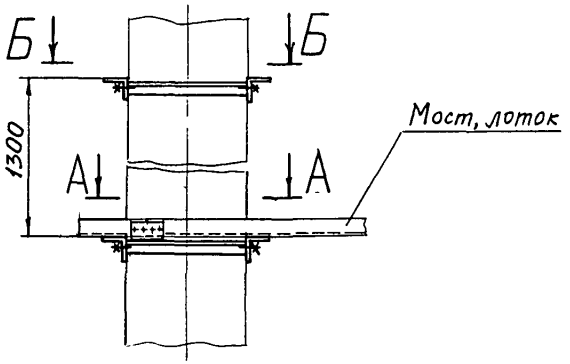


Пример условного обозначения обхвата колонны 300×300 для горизонтальной установки моста МШ:

Обхват. ТМ4-2048-91. Установка 19

*Размеры для справок

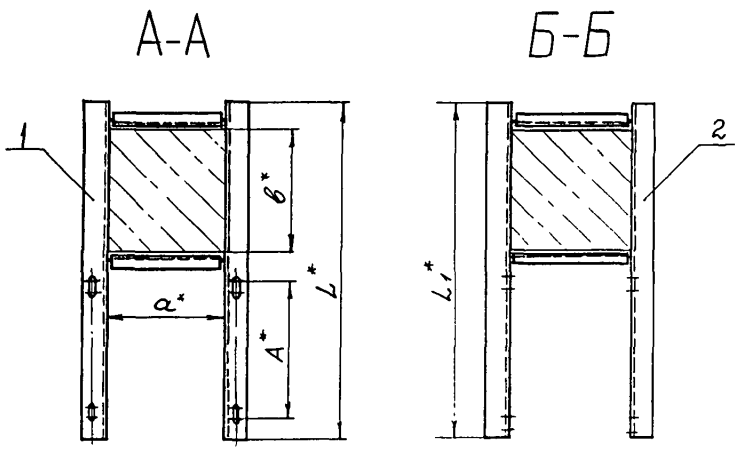


| | | | | | | | | |
|---|---|---|---|---|---|---|---|---|
| | | | | | Взамен ТМ4-202-76 | ТМ4-2048-91 | | |
| | | | | | Группа | | | |
| Изм | Лист | № докум. | Подп. | Дата | Обхват<br>Установка на колонне | Лит | Масса | Масштаб |
| Разраб. | | Сучкова | | 1.12.91 | | | - | 1:10 |
| Пров. | | Кузнецова | | 1.12.91 | | Лист 1 | Листов 2 | |
| Нач.отд. | | Гуров | | 1.12.91 | Рег № 30-91 | | | |
| Н.контр. | | Буряков | | 1.12.91 | | | | |
| Утв. | | Чудинов | | 1.12.91 | Срок введения с 03.92 | | | |

Копировал

Формат А3

5БУ-30 (6.07.УХ.Б)

| Условное наименование | Тип устанавливаемого моста, лотка | Размеры, мм A* | α* | в* | L* | $L_1$* | Поз 1 Кронштейн ТКЧ-3682-91 | Поз 2 Кронштейн ТКЧ-3683-91 |
|---|---|---|---|---|---|---|---|---|
| | | | | | | | Количество | |
| | | | | | | | 1 | 1 |
| | | | | | | | Условное наименование | |
| 1 | ЛМТ-20 Л-200-2 | 160 | 500 | 200 | 590 | 600 | КО-89 | КО-123 |
| 2 | | | 300 | 300 | 690 | 700 | КО-90 | КО-124 |
| 3 | | | 400 | | | | КО-91 | КО-125 |
| 4 | | | 300 | 400 | 790 | 800 | КО-92 | КО-126 |
| 5 | | | 400 | | | | КО-93 | КО-127 |
| 6 | | | 500 | | | | КО-94 | КО-128 |
| 7 | | | 600 | | | | КО-95 | КО-129 |
| 8 | | | 700 | | | | КО-96 | КО-130 |
| 9 | | | 800 | | | | КО-97 | КО-131 |
| 10 | | | 400 | 500 | 890 | 900 | КО-98 | КО-132 |
| 11 | | | 500 | | | | КО-99 | КО-133 |
| 12 | | | 600 | | | | КО-100 | КО-134 |
| 13 | | | 400 | 600 | 990 | 1000 | КО-101 | КО-135 |
| 14 | | | 500 | | | | КО-102 | КО-136 |
| 15 | | | 400 | 700 | 1090 | 1100 | КО-103 | КО-137 |
| 16 | | | | 800 | 1190 | 1200 | КО-104 | КО-138 |
| 17 | | | | 900 | 1290 | 1300 | КО-105 | КО-139 |

Продолжение

| Условное наименование | Тип устанавливаемого моста, лотка | Размеры, мм A* | α* | в* | L* | $L_1$* | Поз. 1 Кронштейн ТКЧ-3682-91 | Поз. 2 Кронштейн ТКЧ-3683-91 |
|---|---|---|---|---|---|---|---|---|
| | | | | | | | Количество | |
| | | | | | | | 1 | 1 |
| | | | | | | | Условное наименование | |
| 18 | ЛМТ-40 Л-400-2 МШ | 350 | 500 | 200 | 790 | 800 | КО-106 | КО-140 |
| 19 | | | 300 | 300 | 890 | 900 | КО-107 | КО-141 |
| 20 | | | 400 | | | | КО-108 | КО-142 |
| 21 | | | 300 | 400 | 990 | 1000 | КО-109 | КО-143 |
| 22 | | | 400 | | | | КО-110 | КО-144 |
| 23 | | | 500 | | | | КО-111 | КО-145 |
| 24 | | | 600 | | | | КО-112 | КО-146 |
| 25 | | | 700 | | | | КО-113 | КО-147 |
| 26 | | | 800 | | | | КО-114 | КО-148 |
| 27 | | | 400 | 500 | 1090 | 1100 | КО-115 | КО-149 |
| 28 | | | 500 | | | | КО-116 | КО-150 |
| 29 | | | 600 | | | | КО-117 | КО-151 |
| 30 | | | 400 | 600 | 1190 | 1200 | КО-118 | КО-152 |
| 31 | | | 500 | | | | КО-119 | КО-153 |
| 32 | | | 400 | 700 | 1290 | 1300 | КО-120 | КО-154 |
| 33 | | | | 800 | 1390 | 1400 | КО-121 | КО-155 |
| 34 | | | | 900 | 1490 | 1500 | КО-122 | КО-156 |

Инв. № подл. 369-50 | Подп. и дата 8.01.92 | Взам. инв. № | Инв. № дубл. | Подп. и дата

Изм. Лист | № докум. | Подп. | Дата

ТМ4-2048-91

Лист 2

Формат А2

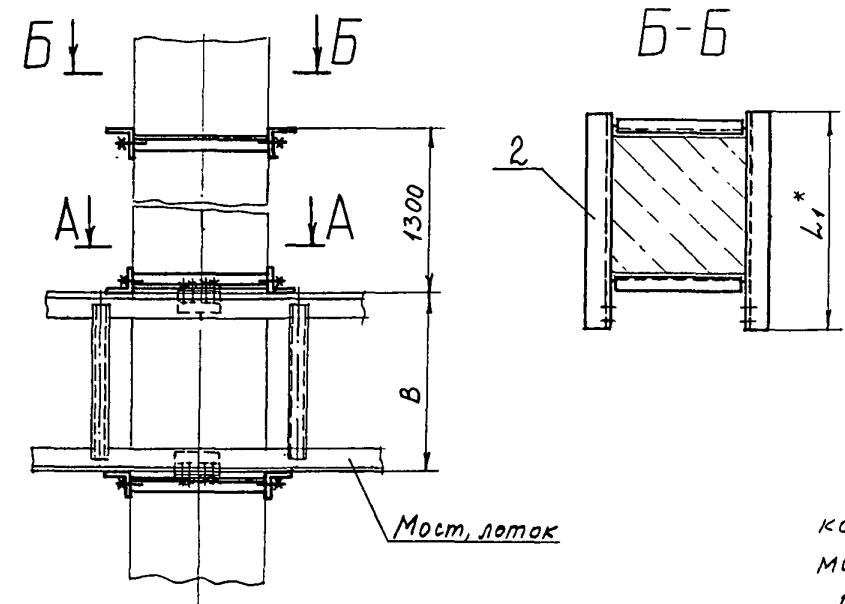





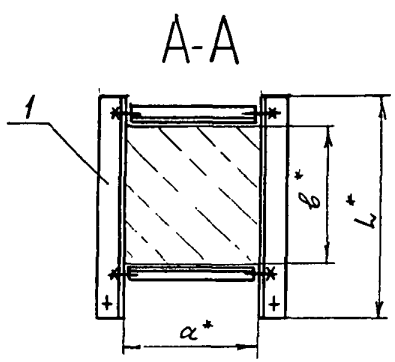


Пример условного обозначения обхвата колонны 300×300 для вертикальной установки моста МШ:

Обхват ТМ4-2049-91 Установка 17

* Размеры для справок.

| | | | | | | | | |
|---|---|---|---|---|---|---|---|---|
| | | | | | Взамен ТМ4-203-76 | ТМ4-2049-91 | | |
| | | | | | Группа | | | |
| Изм | Лист | № докум | Подп | Дата | Обхват Установка на колонне | Лит | Масса | Масштаб |
| Разраб | | Сучкова | | 1.12.91 | | | - | 1:10 |
| Пров. | | Кузнецова | | 1.12.91 | | Лист 1 | Листов 2 | |
| Нач отд | | Гуров | | 1.12.91 | Рег. № 30-91 | | | |
| Н контр | | Бурякова | | 1.12.91 | Срок введения с 03.92 | | | |
| Утв | | Чудинов | | | | | | |

Копировал

Формат А3

| Условное наименование | Тип устанавливаемого моста, лотка | Размеры, мм | | | | | Поз 1 Кронштейн ТК4-3684-91 | Поз 2 Кронштейн ТК4-3685-91 |
|---|---|---|---|---|---|---|---|---|
| | | a* | в* | B | L* | $L_1$* | Количество | |
| | | | | | | | 2 | 1 |
| | | | | | | | Условное наименование | |
| 1 | Л-200-2 | 300 | 300 | 200 | 500 | 480 | КО-158 | КО-174 |
| 2 | | 400 | | | | | КО-159 | КО-175 |
| 3 | | 300 | 400 | | 600 | 580 | КО-160 | КО-176 |
| 4 | | 400 | | | | | КО-161 | КО-177 |
| 5 | | 500 | | | | | КО-162 | КО-178 |
| 6 | | 600 | | | | | КО-163 | КО-179 |
| 7 | | 700 | | | | | КО-164 | КО-180 |
| 8 | | 800 | | | | | КО-165 | КО-181 |
| 9 | | 400 | 500 | | 700 | 680 | КО-166 | КО-182 |
| 10 | | 500 | | | | | КО-167 | КО-183 |
| 11 | | 600 | | | | | КО-168 | КО-184 |
| 12 | | 400 | 600 | | 800 | 780 | КО-169 | КО-185 |
| 13 | | 500 | | | | | КО-170 | КО-186 |
| 14 | | 400 | 700 | | 900 | 880 | КО-171 | КО-187 |
| 15 | | | 800 | | 1000 | 980 | КО-172 | КО-188 |
| 16 | | | 900 | | 1100 | 1080 | КО-173 | КО-189 |

Продолжение

| Условное наименование | Тип устанавливаемого моста, лотка | Размеры, мм. | | | | | Поз 1 Кронштейн ТК4-3684-91 | Поз.2 Кронштейн ТК4-3685-91 |
|---|---|---|---|---|---|---|---|---|
| | | a* | в* | B | L* | $L_1$* | Количество | |
| | | | | | | | 2 | 1 |
| | | | | | | | Условное наименование | |
| 17 | Л-400-2; МШ | 300 | 300 | 400 | 500 | 480 | КО-158 | КО-174 |
| 18 | | 400 | | | | | КО-159 | КО-175 |
| 19 | | 300 | 400 | | 600 | 580 | КО-160 | КО-176 |
| 20 | | 400 | | | | | КО-161 | КО-177 |
| 21 | | 500 | | | | | КО-162 | КО-178 |
| 22 | | 600 | | | | | КО-163 | КО-179 |
| 23 | | 700 | | | | | КО-164 | КО-180 |
| 24 | | 800 | | | | | КО-165 | КО-181 |
| 25 | | 400 | 500 | | 700 | 680 | КО-166 | КО-182 |
| 26 | | 500 | | | | | КО-167 | КО-183 |
| 27 | | 600 | | | | | КО-168 | КО-184 |
| 28 | | 400 | 600 | | 800 | 780 | КО-169 | КО-185 |
| 29 | | 500 | | | | | КО-170 | КО-186 |
| 30 | | 400 | 700 | | 900 | 880 | КО-171 | КО-187 |
| 31 | | | 800 | | 1000 | 980 | КО-172 | КО-188 |
| 32 | | | 900 | | 1100 | 1080 | КО-173 | КО-189 |

| Инв. № подл. | Подп. и дата | Взам. инв. № | Инв. № дубл. | Подп. и дата |
|---|---|---|---|---|
| 369-51 | 8.07.92 | | | |

| Изм. | Лист | № докум. | Подп. | Дата |
|---|---|---|---|---|

ТМ4-2049-91

Рис 1

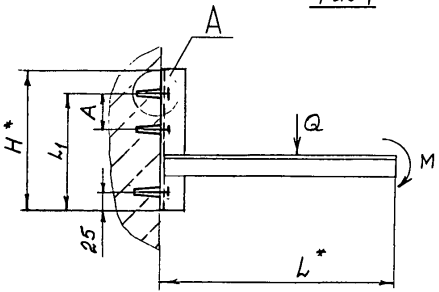


Рис.2

Остальное - см рис.1

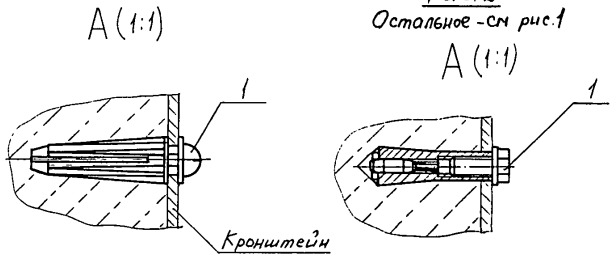


Рис.3

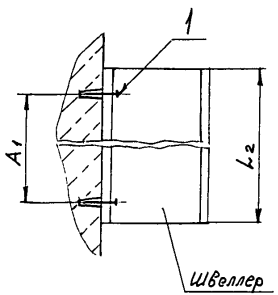


Пример условного обозначения крепления кронштейна на бетонной (кирпичной) стене дюбелем У661 по рис. 1:

Дюбель У661. ТМ4-2050-91. Установка 1

1.* Размеры для справок

2. Технические требования по ТМ4-1919-90

| | | | | | | | | |
|---|---|---|---|---|---|---|---|---|
| | | | | | Взамен | ТМ4-2050-91 | | |
| | | | | | Группа | | | |
| Изм. | Лист | № докум. | Подп. | Дата | Крепление кронштейна на бетонной (кирпичной) стене | Лит | Масса | Масштаб |
| Разраб. | | Сучкова | | 1.12.91 | | | – | – |
| Пров. | | Кузнецова | | 1.12.91 | | Лист 1 | Листов 5 | |
| Нач.отд. | | Гуров | | 1.12.91 | Рег. № 30-91 | | | |
| Н.контр. | | Бурякова | | 1.12.91 | | | | |
| Утв. | | Чудинов | | 1.12.91 | Срок введения 03.92 | | | |

Копировал

Формат А3

Инв. № подл. | Подп. и дата | Взам. инв. №

Таблица 1

| Условное наименование | Рис. | Кронштейн ТК4-3675-91 | Кронштейн ТК4-3676-91 | Тип устанавливаемого лотка, мостика | Предельно-допустимая нагрузка Q, Н | Момент М, Н.м | Размеры, мм A | L | $L_1$ | H | Поз. 1: Дюбель распорный полиамидный ТУ36-941-79 — Количество — Условное наименование | Количество | Поз. 1: Дюбель-втулка ГОСТ27320-87 — Количество — Условное наименование | Количество |
|---|---|---|---|---|---|---|---|---|---|---|---|---|---|---|
| 1 | 1 | К-3 | — | Лоток перфорированный ЛП. ТУ 36.22.21.00.018-90 | 194 | 16,5 | — | 140 | 40 | 80 | У661 | 2 | — | — |
| 2 | | К-4 | | | 256 | 28,2 | | 190 | 70 | 110 | | | | |
| 3 | | К-5 | | | 320 | 43,2 | | 240 | 120 | 170 | | | | |
| 4 | | К-6 | | | 380 | 60,8 | | 290 | 210 | 250 | | | | |
| 5 | | К-7 | | | 194 | 68,9 | | 410 | 160 | 200 | | | | |
| 6 | | К-8 | | | 256 | 97,3 | | 460 | 145 | | | 2 | | |
| 7 | | К-9 | | | 320 | 129,6 | | 510 | 210 | 250 | | | | |
| 8 | | К-10 | | | 380 | 163,4 | | 560 | 200 | | | | | |
| 9 | | К-11 | | | 194 | 88,3 | | 510 | 125 | 170 | | | | |
| 10 | | К-12 | | | 256 | 122,9 | | 560 | 180 | 220 | | | | |
| 11 | | К-13 | | | 320 | 161,1 | | 610 | 245 | 300 | | | | |
| 12 | | К-14 | | | 380 | 201,4 | 50 | 660 | 200 | 250 | | 3 | | |
| 13 | | К-15 | | | 194 | 107,7 | — | 610 | 155 | 200 | | | | |
| 14 | | К-16 | | | 256 | 148,5 | | 660 | 220 | 260 | | | | |
| 15 | | К-17 | | | 320 | 193,6 | | 710 | 295 | 340 | | | | |
| 16 | | К-18 | | | 194 | 127,1 | | | 180 | 220 | | | | |
| 17 | | К-19 | | | 256 | 174,1 | | 760 | 255 | 300 | | 2 | | |
| 18 | | К-20 | | | 194 | 146,5 | | 810 | 210 | 250 | | | | |
| 19 | | К-21 | | | 256 | 199,7 | | 860 | 300 | 340 | | | | |
| 20 | | К-22 | | | 194 | 165,9 | | 910 | 240 | 280 | | | | |
| 21 | | К-23 | | | 194 | 185,3 | | 1010 | 265 | 310 | | | | |
| 22 | | — | К-24 | | 380 | 239,4 | | 760 | 410 | 450 | | | | |
| 23 | | | К-25 | | 320 | 225,6 | | 810 | 360 | 400 | | | | |
| 24 | | | К-26 | | 380 | 277,4 | 50 | 860 | 275 | 320 | | 3 | | |
| 25 | | | К-27 | | 320 | 257,6 | — | 910 | 395 | 340 | | 2 | | |
| 26 | | | К-28 | | 380 | 315,4 | 50 | 960 | 290 | 340 | | 3 | | |
| 27 | | | К-29 | | 256 | 225,3 | — | | 330 | 370 | | 2 | | |
| 28 | | | К-30 | | 320 | 289,6 | 50 | 1010 | 255 | 300 | | 3 | | |

Инв. № подл. | Подп. и дата | Взам. инв. № | Инв. № дубл. | Подп. и дата

369-52 | 8.01.92

Изм. | Лист | № докум. | Подп. | Дата

ТМ4-2050-91

Лист 2

Копировал

Формат А3

Продолжение табл. 1

| Условное наименование | Рис. | Кронштейн ТКЧ-3675-91 | Кронштейн ТКЧ-3676-91 | Тип устанавливаемого лотка, моста | Предельно-допустимая нагрузка, Q, Н | Момент М, Н м | Размеры, мм A | L | $L_1$ | H | Поз 1 Дюбель распорный полиамидный ТУ36-941-79 Условное наименование | Количество | Поз 1 Дюбель-втулка ГОСТ 27320-87 Условное наименование | Количество |
|---|---|---|---|---|---|---|---|---|---|---|---|---|---|---|
| 29 | 1 | — | К-31 | Лоток перфорированный ЛП ТУ36.22.21.00.018-90 | 380 | 353,4 | 50 | 1060 | 325 | 370 | У661 | 3 | — | — |
| 30 | | | К-32 | | 256 | 250,9 | — | 1060 | 370 | 410 | | 2 | | |
| 31 | | | К-33 | | 320 | 321,6 | 50 | 1110 | 300 | 340 | | 3 | | |
| 32 | | | К-34 | | 380 | 391,4 | | 1160 | 365 | 410 | | | | |
| 33 | | | К-35 | Лоток Л ТУ3У-43-10683-84 Мост МШ ТУ36-1108-74 | 1607 | 305,3 | — | 320 | 110 | 140 | У663 | 2 | — | — |
| 34 | 2 | | К-36 | | 2331 | 676,0 | | 520 | 275 | 300 | — | — | ДВ-М12 | 2 |
| 35 | 1 | | К-37 | | 1607 | 691,0 | | 560 | 230 | 260 | У663 | 2 | — | — |
| 36 | 2 | | К-38 | | 2331 | 1235,4 | 80 | 760 | 325 | 350 | — | — | ДВ-М12 | 3 |
| 37 | 1 | | К-39 | | 1607 | 851,7 | — | 660 | | | У663 | 2 | — | — |
| 38 | 2 | | К-40 | | 2331 | 1468,5 | 80 | 860 | 370 | 400 | — | — | ДВ-М12 | 3 |
| 39 | 1 | | К-41 | | 1607 | 1012,4 | — | 760 | | | У663 | 2 | — | — |
| 40 | 2 | | К-42 | | 2331 | 1701,6 | 80 | 960 | 420 | 450 | — | — | ДВ-М12 | 3 |
| 41 | 1 | | К-43 | | 1607 | 1173,1 | — | 860 | | | У663 | 2 | — | — |
| 42 | 2 | | К-44 | | 2331 | 1934,8 | 80 | 1060 | 470 | 500 | — | — | ДВ-М12 | 3 |
| 43 | | | К-45 | | | | | | | | | | | |
| 44 | 1 | | К-46 | | 1607 | 1333,8 | — | 960 | 470 | 500 | У663 | 2 | — | — |
| 45 | | | К-47 | | | | | | | | | | | |
| 46 | 2 | | К-48 | | 2331 | 2167,8 | 80 | 1160 | 520 | 550 | — | — | ДВ-М12 | 3 |
| 47 | | | К-49 | | | | | | | | | | | |
| 48 | 1 | | К-50 | | 1607 | 1494,5 | — | 1060 | | | У663 | 2 | — | — |
| 49 | | | К-51 | | | | | | | | | | | |
| 50 | 2 | | К-52 | | 2331 | 2400,9 | 80 | 1260 | 560 | 590 | — | — | ДВ-М12 | 3 |
| 51 | | | К-53 | | | | | | | | | | | |
| 52 | 1 | | К-54 | | 1607 | 1655,2 | — | 1160 | | | У663 | 2 | — | — |
| 53 | | | К-55 | | | | | | | | | | | |
| 54 | 2 | | К-56 | | 2331 | 2634,0 | 80 | 1360 | | | — | — | ДВ-М12 | 3 |
| 55 | | | К-57 | | | | | | | | | | | |

Продолжение табл.1

| Условное наименование | Рис. | Кронштейн ТК4-3675-91 | Кронштейн ТК4-3676-91 | Тип устанавливаемого лотка, моста | Предельно-допустимая нагрузка, Q, н | Момент М, н.м | Размеры, мм A | L | $L_1$ | H | Поз.1 Дюбель распорный полиамидный ТУ36-941-79 | Количество | Поз.1 Дюбель-втулка ГОСТ 27320-87 | Количество |
|---|---|---|---|---|---|---|---|---|---|---|---|---|---|---|
| 56 | 2 | — | К-58 | Секция прямая ЛМТ ТУ36.22.21.001-86 | 2247 | 426,9 | — | 320 | 160 | 200 | — | — | ДВ-М12 | 2 |
| 57 | | | К-59 | | 2881 | 835,5 | | 520 | 400 | 450 | | | | |
| 58 | | | К-60 | | 2247 | 966,2 | | 560 | 350 | 400 | | | | |
| 59 | | | К-61 | | 2881 | 1526,9 | 80 | 760 | 430 | 460 | | | | 3 |
| 60 | | | К-62 | | 2247 | 1190,9 | — | 660 | 430 | | | | | 2 |
| 61 | | | К-63 | | 2881 | 1815,0 | 80 | 860 | 500 | 530 | | | | 3 |
| 62 | | | К-64 | | | | | | | | | | | |
| 63 | | | К-65 | | 2247 | 1415,6 | — | 760 | | | | | | 2 |
| 64 | | | К-66 | | 2281 | 2103,1 | 80 | 960 | 560 | 590 | | | | 3 |
| 65 | | | К-67 | | | | | | | | | | | |
| 66 | | | К-68 | | 2247 | 1640,3 | — | 860 | 585 | 610 | | | | 2 |
| 67 | | | К-69 | | | | | | | | | | | |
| 68 | | | К-70 | | 2881 | 2391,2 | 80 | 1050 | 625 | 650 | | | | 3 |
| 69 | | | К-71 | | | | | | | | | | | |
| 70 | | | К-72 | | 2247 | 1865,0 | — | 960 | 660 | 690 | | | | 2 |
| 71 | | | К-73 | | | | | | | | | | | |
| 72 | | | К-74 | | 2881 | 2679,3 | 80 | 1160 | 700 | 730 | | | | 3 |
| 73 | | | К-75 | | | | | | | | | | | |
| 74 | | | К-76 | | 2247 | 2089,7 | — | 1060 | 740 | 770 | | | | 2 |
| 75 | | | К-77 | | | | | | | | | | | |
| 76 | | | К-78 | | 2881 | 2967,4 | 80 | 1260 | 740 | 770 | | | | 3 |
| 77 | | | К-79 | | | | | | | | | | | |
| 78 | | | К-80 | | 2247 | 2314,4 | — | 1160 | 830 | 860 | | | | 2 |
| 79 | | | К-81 | | | | | | | | | | | |
| 80 | | | К-82 | | 2881 | 3255,5 | 80 | 1360 | 830 | 860 | | | | 3 |
| 81 | | | К-83 | | | | | | | | | | | |

Инв.№ подл. 369-52 | Подп. и дата 8.01.92 | Взам. инв.№ | Инв. № дубл. | Подп. и дата

| Изм. | Лист | № докум. | Подп. | Дата |
|---|---|---|---|---|

ТМ4-2050-91

Лист 4

Копировал

Формат А3

Таблица 2

| Условное наименование | Рис. | Тип устанавливаемого лотка, моста | Размеры, мм | | Поз. 1 Дюбель распорный полиамидный ТУ36-941-79 |
|---|---|---|---|---|---|
| | | | $A_1$ | $L_2$ | Количество 2 |
| | | | | | Условное наименование |
| 82 | 3 | ЛП 50×25 | 50 | 90 | У661 |
| 83 | | ЛП 100×25 | 80 | 140 | |
| 84 | | ЛП 150×25 | 150 | 190 | |
| 85 | | ЛП 200×25 Л-200-2 ЛМТ20 | 200 | 250 | |
| 86 | | Л-400-2 МШ | 400 | 450 | |

Рис.1

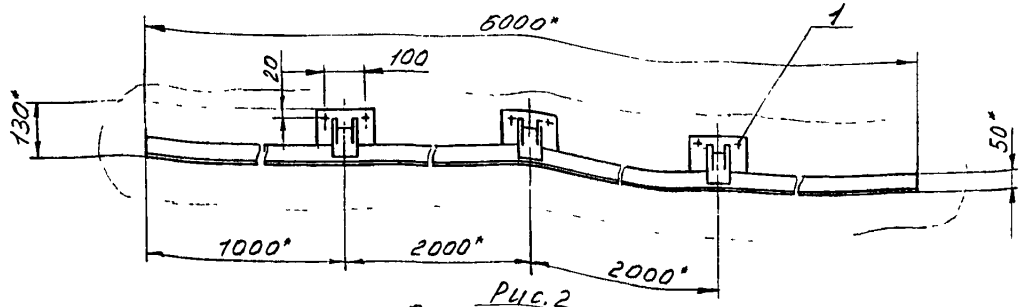


Рис.2

Остальное - см. рис.1

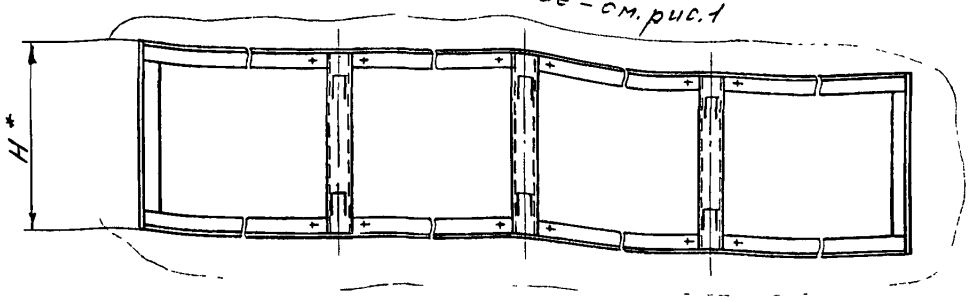


1* Размеры для справок.

2 Технические требования по ТМ4-1919-90.

Пример условного обозначения крепления моста МТО-4 на бетонной (кирпичной) стене дюбелем УБ63 по рис. 1:

Дюбель УБ63 ТМ4-2051-91. Установка 1

| | | | | | | | | |
|---|---|---|---|---|---|---|---|---|
| | | | | | Взамен | ТМ4-2051-91 | | |
| | | | | | Группа | | | |
| Изм. | Лист | № докум. | Подп. | Дата | Крепление моста на бетонной (кирпичной) стене | Лит. | Масса | Масш. |
| Разраб. | | Костина | | 01.11.91 | | | — | — |
| Пров. | | Кузнецов | | 1.11.91 | | Лист 1 | Листов 2 | |
| Нач.отд. | | Гурьев | | 1.11.91 | Рег. № 30-91 | | | |
| Н.контр. | | Бурякова | | 1.11.91 | | | | |
| Утв. | | Чудинов | | 12.91 | Срок введения с 03.92 | | | |

Инв. № подл. 369-53 | Подп. и дата 2.0192 | Взам. инв. № | Инв. № дубл. | Подп. и дата

| Условное наименование | Рис. | Тип устанавливаемого моста | Предельно допустимая нагрузка Q, Н | Момент M, Н.м. | H*, мм | Поз. 1 Дюбель распорный полиамидный ТУ36-941-79 Количество — Условное наименование | |
|---|---|---|---|---|---|---|---|
| 1 | 1 | МТО-4 | 5250 | 289,0 | — | У663 | 6 |
| 2 | | МТО-8 | | | | | |
| 3 | | МТО-16 | 10750 | 592,0 | | | |
| 4 | 2 | МД4-2 | 1845 | 343,0 | 206 | | 12 |
| 5 | | МД4-4 | 2727 | 780,0 | 306 | | |
| 6 | | МД4-10 | 2265 | 647,7 | | | |
| 7 | | МД4-15 | | | | | |
| 8 | | МТ4-2 | 1395 | 399,0 | | | |
| 9 | | МТ4-4 | 1988 | 968,3 | 510 | | |
| 10 | | МТ4-10 | 2160 | 836,0 | 412 | | |
| 11 | | МТ4-14 | | | | | |
| 12 | | МТ4-19 | 1196 | 702,3 | 612 | | |
| 13 | | МТ4-21 | | | | | |
| 14 | | МТ4-23 | 1988 | 968,3 | | | |
| 15 | | М44-2 | 1173 | 454,0 | 412 | | |
| 16 | | М44-4 | 1970 | 1156,4 | 612 | | |

Количество составов

ГПЖИ ЛЦА 3-14-1000пл 13.01.92г.

| Изм. | Лист | № докум. | Подп. | Дата | ТМ4-2051-91 | Лист 2 |
|---|---|---|---|---|---|---|

369-53 | 4.07.92