МОНТАЖНЫЕ ЧЕРТЕЖИ

СПОСОБЫ УСТАНОВКИ НЕСУЩИХ И ОПОРНЫХ КОНСТРУКЦИЙ ЭЛЕКТРИЧЕСКИХ И ТРУБНЫХ ПРОВОДОК

Часть 3

ОДИНОЧНЫЕ ТРУБЫ И КАБЕЛИ

СТМ 4-25-92 ч. 3

Москва
1992

МОНТАЖНЫЕ ЧЕРТЕЖИ

УТВЕРЖДАЮ
Генеральный директор
ассоциации "Монтажавтоматика"
М.Б.Полищук

СПОСОБЫ УСТАНОВКИ НЕСУЩИХ И ОПОРНЫХ КОНСТРУКЦИЙ ЭЛЕКТРИЧЕСКИХ И ТРУБНЫХ ПРОВОДОК

ЧАСТЬ 3

ОДИНОЧНЫЕ ТРУБЫ И КАБЕЛИ

СТМ4-25-92 ч.3

Рег. № 79-92

Дата введения 1.01.93

Главный инженер Н.А.Рыжов

Начальник отдела А.М.Гуров

© ГПКИ "Проектмонтажавтоматика"

1992

Инв.№ подл.	Подп. и дата	Взам.инв. №	Инв.№ дубл.	Подп. и дата
1118-1	13.01.92			

Обозначение	Наименование
ТМ4-490-89	Одиночный кабель Крепление между колоннами на канате
ТМ4-491-89	Одиночный кабель Крепление между колоннами на проволоке
ТМ4-2086-92	Скоба Установка на стене
ТМ4-2087-92	Скоба,хомут Установка на стене
ТМ4-2088-92	Полоска Установка на стене
ТМ4-2089-92	Полоска Установка на стене
ТМ4-2090-92	Кабель Установка на стене
ТМ4-2091-92	Лента,полоска-пряжка Установка на стене
ТМ4-2092-92	Полоска,лента,полоска-пряжка Установка на стене
ТМ4-2093-92	Подвеска закладная Установка на стене
ТМ4-2094-92	Скоба Установка на стене
ТМ4-2095-92	Скоба Крепление на проволоке между колоннами
ТМ4-2096-92	Скоба Крепление на проволоке между колоннами
ТМ4-2097-92	Гильза Установка на полу
ТМ4-2098-92	Крепление скобы на бетонной (кирпичной) стене
ТК4-3733-92	Скоба
ТК4-3734-92	Полоса

Подп. и дата

Инв.№ дубл.

Взам.инв. №

Подп. и дата 25.01.93

Изм.	Лист	№ докум.	Подп.	Дата
Разраб.		Бахтеярова		07.12.92
Пров.		Крушнова		07.12.92
Н.контр.		Крякова		07.12.92
Утв.				

СТМ4-25-92 ч.3

Способы установки несущих и опорных конструкций электрических и трубных проводок. Часть 3. Одиночные трубы и кабели.
Ведомость документов

Лит.	Лист	Листов
	2	5

Инв.№ подл. 418-1

Обозначение	Наименование
ТК4-3735-92	Ушко У-I
ТК4-3736-92	Гильза
ТК4-3737-92	Гильза

Инв.№ подл. 4182-1 | Подп. и дата 15.01.95 | Взам.инв. № | Инв.№ дубл. | Подп. и дата

ОБЩИЕ УКАЗАНИЯ

Сборник монтажных чертежей "Способы установки несущих и опорных конструкций электрических и трубных проводок. Часть 3. Одиночные трубы и кабели" предусматривает основные способы установки и крепления одиночных труб и кабелей к элементам строительных конструкций зданий и сооружений.

Сборник предназначен для проектирования и монтажа одиночных электрических и трубных проводок.

Прокладку кабелей рекомендуется выполнять с запасом по длине 1-2%. Запас достигается путем прокладки "змейкой". При проходе кабелей через температурные и осадочные швы следует предусматривать компенсацию для кабелей за счет их свободного провеса в зоне температурного и осадочного шва.

В коррозионноактивных средах металлические конструкции и изделия, применяемые при монтаже, должны быть защищены от воздействия окружающей среды нанесением дополнительных слоев лакокрасочных покрытий по отраслевым нормативам.

Металлоконструкции, прокладываемые во взрыво и пожароопасных помещениях, должны иметь негорючие антикоррозионные покрытия. Заземление кабелей и проводов после прокладки следует выполнять соблюдая требования технологической инструкции ТИ4.25088.17001.

В месте прохода сквозь стены и перекрытия следует заделать зазоры между трубой и кабелем, трубой и гильзой негорючими легкопробиваемыми растворами (черт. ТМ4-2097-92). Проходы через стены и перекрытия с установкой закладных конструкций выполнять в соответствии с ЗК8-14-77. Уплотнения проводок выполнять в соответствии с РМ4-177-79.

Расстояния между точками крепления на стене приведены в таблице.

		$D_н$, мм	L, мм	
			Горизонтальная прокладка	Вертикальная прокладка
Кабели		до I8	500	
		св.I8	I000	
Трубы	Стальные	от 8 до I4	750	I000–I500
		от 22 до 35	2000–3000	3000–4000
		св.35 до 60	3000–4000	4000–5000
	Цветные металлы	Все	600–800	I000
	Пластмассовые	до I0	300	500
		от I0 до 25	500	800
		от 25 до 40	700	I200
		св. 40	900	I500

Прокладку труб выполнять в соответствии со СНиП 3.05.07-85, кабелей- СНиП 3.05.06-85.

Подп. и дата | Инв.№ дубл. | Взам.инв. № | Подп. и дата 18.01.93 | Инв.№ подл. 418-1

Копировал

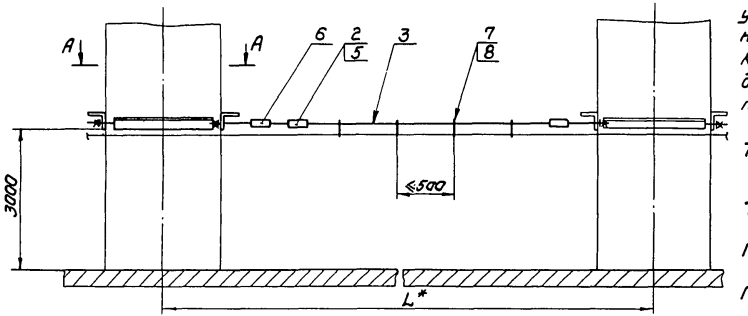

Примеры условного обозначения установки кронштейна КО-61 на колонне размером 300х400мм для крепления кабеля на канате между колоннами с L=6000мм на подвесе П20х2:

Кронштейн КО-61, подвес П20х2 ТМ4-490-89. Установка 6

Тоже, на ленте ЛМ5УхЛ2:

Кронштейн КО-61, лента ЛМ5УхЛ2 ТМ4-490-89. Установка 5

Тоже с L=12000мм на подвесе П20х2:

Кронштейн КО-61, подвес П20х2 ТМ4-490-89 Установка 24

А-А

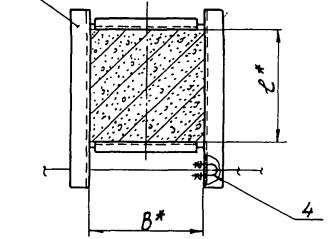

Таблица 1

Размеры, мм	
L	Допустимый провис каната f
6000	200
12000	300
18000	400
24000	500

1.* Размеры для справок.

2. Длина ленты определяется в зависимости от диаметра прокладываемого кабеля.

3. Максимальный диаметр кабеля закрепляемый лентой 50мм.

					Взамен	ТМ4-490-89		
					Группа			
Изм.	Лист	№ докум.	Подп.	Дата	Одиночный кабель Крепление между колоннами на канате	Лит.	Масса	Масштаб
Разраб.		Семенова		01.89			—	—
Пров.		Кузнецова		01.89		Лист 1	Листов 3	
Т.контр.								
Нач.отд.		Гуров		01.89	НПО МЭ Рег.№ 135	4		
Н.контр.		Бирюкова		01.89				
Утв.		Чуйанов		01.89	Срок введения 01.01.90			

Копировал

Формат А3

Инв.№ подл. | Подп. и дата | Взам.инв. № | Инв.№ дубл. | Подп. и дата

Таблица 2

Условное наименование	Размеры, мм B*	l*	L*	Поз.1 Кронштейн ТК4-3596-88	Поз.2 Кауш ГОСТ2224-72	Поз.3 Канат ГОСТ3062-80	Поз.4 Хомут ТУ36-1107-80	Поз.5 Зажим ТУ36-1445-82	Поз.6 Стяжка винтовая ТУ36-2203-84	Поз.7 Кнопка ТУ36-2699-85	Поз.8 Лента	Поз.8 Подвес кабельный ТУ36-1762-84	
				Количество									
				1	2	1	2	2	1		—	—	
				Условное наименование									
1	300	300	6000	КО-53	12	3,1-f-f-C-H-1500 L=6200	Х30У1	К296У3	РС-III УХЛ1	3,5	ЛМ5УХЛ2	ПЮХ1 ОГ, П10Х1 ОГ, П30Х1 ОГ, П50Х1 ОГ, П100Х1 ОГ, П100Х1 ОГ	9
2										—	—	—	
3	400			КО-54						3,5	ЛМ5УХЛ2	ПЮХ1 ОГ, П10Х1 ОГ, П30Х1 ОГ, П50Х1 ОГ, П100Х1 ОГ, П100Х1 ОГ	
4										—	—	—	
5	300	400		КО-61						3,5	ЛМ5УХЛ2	ПЮХ1 ОГ, П10Х1 ОГ, П30Х1 ОГ, П50Х1 ОГ, П100Х1 ОГ, П100Х1 ОГ	
6										—	—	—	
7	400			КО-62						3,5	ЛМ5УХЛ2	ПЮХ1 ОГ, П10Х1 ОГ, П30Х1 ОГ, П50Х1 ОГ, П100Х1 ОГ, П100Х1 ОГ	
8										—	—	—	
9	500			КО-63						3,5	ЛМ5УХЛ2	ПЮХ1 ОГ, П10Х1 ОГ, П30Х1 ОГ, П50Х1 ОГ, П100Х1 ОГ, П100Х1 ОГ	
10										—	—	—	
11	400	500		КО-73						3,5	ЛМ5УХЛ2	ПЮХ1 ОГ, П10Х1 ОГ, П30Х1 ОГ, П50Х1 ОГ, П100Х1 ОГ, П100Х1 ОГ	
12										—	—	—	
13	500			КО-74						3,5	ЛМ5УХЛ2	ПЮХ1 ОГ, П10Х1 ОГ, П30Х1 ОГ, П50Х1 ОГ, П100Х1 ОГ, П100Х1 ОГ	
14										—	—	—	
15	600			КО-75						3,5	ЛМ5УХЛ2	ПЮХ1 ОГ, П10Х1 ОГ, П30Х1 ОГ, П50Х1 ОГ, П100Х1 ОГ, П100Х1 ОГ	
16										—	—	—	
17	500	600		КО-85						3,5	ЛМ5УХЛ2	ПЮХ1 ОГ, П10Х1 ОГ, П30Х1 ОГ, П50Х1 ОГ, П100Х1 ОГ, П100Х1 ОГ	
18										—	—	—	
19	300	300	12000	КО-53	20	5,2-f-f-C-H-1900 L=12200				3,5	ЛМ5УХЛ2	ПЮХ1 ОГ, П10Х1 ОГ, П30Х1 ОГ, П50Х1 ОГ, П100Х1 ОГ, П100Х1 ОГ	21
20										—	—	—	
21	400			КО-54						3,5	ЛМ5УХЛ2	ПЮХ1 ОГ, П10Х1 ОГ, П30Х1 ОГ, П50Х1 ОГ, П100Х1 ОГ, П100Х1 ОГ	
22										—	—	—	
23	300	400		КО-61						3,5	ЛМ5УХЛ2	ПЮХ1 ОГ, П10Х1 ОГ, П30Х1 ОГ, П50Х1 ОГ, П100Х1 ОГ, П100Х1 ОГ	
24										—	—	—	
25	400			КО-62						3,5	ЛМ5УХЛ2	ПЮХ1 ОГ, П10Х1 ОГ, П30Х1 ОГ, П50Х1 ОГ, П100Х1 ОГ, П100Х1 ОГ	
26										—	—	—	
27	500			КО-63						3,5	ЛМ5УХЛ2	ПЮХ1 ОГ, П10Х1 ОГ, П30Х1 ОГ, П50Х1 ОГ, П100Х1 ОГ, П100Х1 ОГ	
28										—	—	—	
29	400	500		КО-73						3,5	ЛМ5УХЛ2	ПЮХ1 ОГ, П10Х1 ОГ, П30Х1 ОГ, П50Х1 ОГ, П100Х1 ОГ, П100Х1 ОГ	
30										—	—	—	
31	500			КО-74						3,5	ЛМ5УХЛ2	ПЮХ1 ОГ, П10Х1 ОГ, П30Х1 ОГ, П50Х1 ОГ, П100Х1 ОГ, П100Х1 ОГ	
32										—	—	—	
33	600			КО-75						3,5	ЛМ5УХЛ2	ПЮХ1 ОГ, П10Х1 ОГ, П30Х1 ОГ, П50Х1 ОГ, П100Х1 ОГ, П100Х1 ОГ	
34										—	—	—	
35	500	600		КО-85						3,5	ЛМ5УХЛ2	ПЮХ1 ОГ, П10Х1 ОГ, П30Х1 ОГ, П50Х1 ОГ, П100Х1 ОГ, П100Х1 ОГ	
36										—	—	—	

Изм. Лист № докум. Подп. Дата

ТМ4-490-89

Лист 2

Инв.№ подл. | Подп. и дата | Взам.инв.№ | Инв.№ дубл. | Подп. и дата

12-2 13.04.93 Зоф (СФ-54(А3))

Продолжение табл.2

Условное наименование	Размеры, мм B*	ℓ*	L*	Поз.1 Крокштейн ТК4-3596-88	Поз.2 Коуш ГОСТ2224-72	Поз.3 Канат ГОСТ3062-80	Поз.4 Хомут ТУ36-1107-80	Поз.5 Зажим ТУ36-1445-82	Поз.6 Стяжка винтовая ТУ36-2203-84	Поз.7 Кнопка ТУ36-2699-85	Поз.8 Лента	Поз.8 Подвес кабельный ТУ36-1762-84
				Количество								
				1	2	1	2	2	1	—	—	—
				Условное наименование								
37	300	300	18000	КО-53	25	6,8·Г+С+Н+1500 L=18200	Х30У1	К296У3	РС-III УХЛ1	3,5	ЛМ5УХЛ2	—
38										—	—	2ПОх2 О1,П20х2 О1,П30х2 О1,П40х2 О1,П50х2 О1,П60х2 О1,П80х2 О1
39	400			КО-54						3,5	ЛМ5УХЛ2	—
40										—	—	ПОх2 О1,П20х2 О1,П30х2 О1,П40х2 О1,П50х2 О1,П60х2 О1,П80х2 О1
41	300	400		КО-61						3,5	ЛМ5УХЛ2	—
42										—	—	ПОх2 О1,П20х2 О1,П30х2 О1,П40х2 О1,П50х2 О1,П60х2 О1,П80х2 О1
43	400			КО-62						3,5	ЛМ5УХЛ2	—
44										—	—	ПОх2 О1,П20х2 О1,П30х2 О1,П40х2 О1,П50х2 О1,П60х2 О1,П80х2 О1
45	500			КО-63						3,5	ЛМ5УХЛ2	—
46										—	—	ПОх2 О1,П20х2 О1,П30х2 О1,П40х2 О1,П50х2 О1,П60х2 О1,П80х2 О1
47	400	500		КО-73						3,5	ЛМ5УХЛ2	—
48										—	—	ПОх2 О1,П20х2 О1,П30х2 О1,П40х2 О1,П50х2 О1,П60х2 О1,П80х2 О1
49	500			КО-74						3,5	ЛМ5УХЛ2	—
50										—	—	ПОх2 О1,П20х2 О1,П30х2 О1,П40х2 О1,П50х2 О1,П60х2 О1,П80х2 О1
51	600			КО-75						3,5	ЛМ5УХЛ2	—
52										—	—	ПОх2 О1,П20х2 О1,П30х2 О1,П40х2 О1,П50х2 О1,П60х2 О1,П80х2 О1
53	500	600		КО-85						3,5	ЛМ5УХЛ2	—
54										—	—	ПОх2 О1,П20х2 О1,П30х2 О1,П40х2 О1,П50х2 О1,П60х2 О1,П80х2 О1
55	300	300	24000	КО-53	30	8·Г+С+Н+1500 L=24200				3,5	ЛМ5УХЛ2	—
56										—	—	ПОх2 О1,П20х2 О1,П30х2 О1,П40х2 О1,П50х2 О1,П60х2 О1,П80х2 О1
57	400			КО-54						3,5	ЛМ5УХЛ2	—
58										—	—	ПОх2 О1,П20х2 О1,П30х2 О1,П40х2 О1,П50х2 О1,П60х2 О1,П80х2 О1
59	300	400		КО-61						3,5	ЛМ5УХЛ2	—
60										—	—	ПОх2 О1,П20х2 О1,П30х2 О1,П40х2 О1,П50х2 О1,П60х2 О1,П80х2 О1
61	400			КО-62						3,5	ЛМ5УХЛ2	—
62										—	—	ПОх2 О1,П20х2 О1,П30х2 О1,П40х2 О1,П50х2 О1,П60х2 О1,П80х2 О1
63	500			КО-63						3,5	ЛМ5УХЛ2	—
64										—	—	ПОх2 О1,П20х2 О1,П30х2 О1,П40х2 О1,П50х2 О1,П60х2 О1,П80х2 О1
65	400	500		КО-73						3,5	ЛМ5УХЛ2	—
66										—	—	ПОх2 О1,П20х2 О1,П30х2 О1,П40х2 О1,П50х2 О1,П60х2 О1,П80х2 О1
67	500			КО-74						3,5	ЛМ5УХЛ2	—
68										—	—	ПОх2 О1,П20х2 О1,П30х2 О1,П40х2 О1,П50х2 О1,П60х2 О1,П80х2 О1
69	600			КО-75						3,5	ЛМ5УХЛ2	—
70										—	—	ПОх2 О1,П20х2 О1,П30х2 О1,П40х2 О1,П50х2 О1,П60х2 О1,П80х2 О1
71	500	600		КО-85						3,5	ЛМ5УХЛ2	—
72										—	—	ПОх2 О1,П20х2 О1,П30х2 О1,П40х2 О1,П50х2 О1,П60х2 О1,П80х2 О1

Количество: 33 (37–54), 45 (55–72)

Изм.	Лист	№ докум.	Подп.	Дата	ТМ4-490-89	Лист 3

Инв.№ подл. | Подп. и дата | Взам. инв.№ | Инв.№ дубл. | Подп. и дата

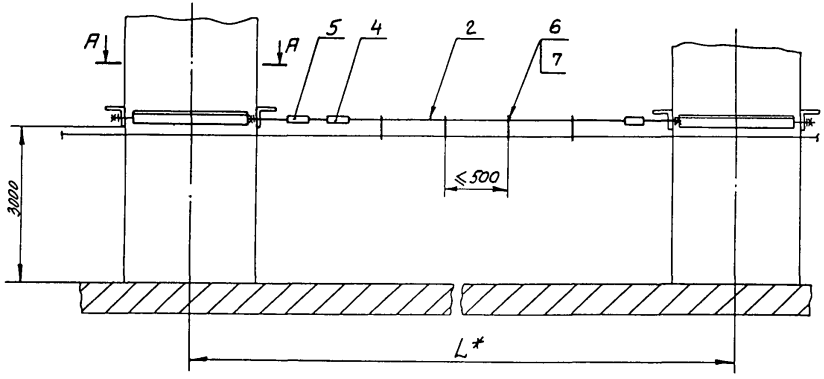

Примеры условного обозначения установки кронштейна КО-61 на колонне размером 300х400мм для крепления кабеля на проволоке между колоннами с L=6000мм на подвесе П20х2:

Кронштейн КО-61, подвес П20х2 ТМ4-491-89. Установка 6

Тоже, на ленте ЛМ5УХЛ2:

Кронштейн КО-61, лента ЛМ5УХЛ2 ТМ4-491-89. Установка 5

Тоже, с L=12000мм на подвесе П20х2:

Кронштейн КО-61, подвес П20х2 ТМ4-491-89. Установка 24

1.* Размеры для справок.

2. Длина ленты определяется в зависимости от диаметра прокладываемого кабеля.

3. Максимальный диаметр кабеля закрепляемый лентой 50мм.

А-А

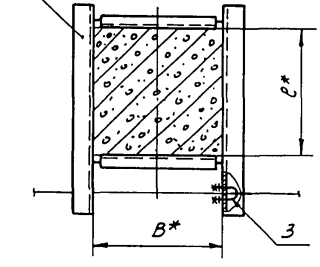

Таблица 1

Размеры, мм	
L	Допустимый провис проволоки f
6000	200
12000	300

Изм.	Лист	№ докум.	Подп.	Дата	Взамен	ТМ4-491-89		
Разраб.		Семенова		02.89	Группа			
Пров.		Лузнецова		09.89	Одиночный кабель Крепление между колоннами на проволоке	Лит.	Масса	Масштаб
Т.контр.							—	—
Нач.отд.		Гуров		09.89	НПО МЯ Рег.№ 135	Лист 1	Листов 2	
Н.контр.		Бурякова		09.89	Срок введения 01.01.90	4		
Утв.		Чудинов		9.01				

Инв.№ подл. | Подп. и дата | Взам.инв.№ | Инв.№ дубл. | Подп. и дата

ИЛ-ТМ4-491-89 (А3)

Таблица 2

Условное наименование	Размеры, мм			Поз. 1 Кронштейн ТК4-3596-88	Поз. 2 Проволока ГОСТ 7372-79	Поз. 3 Хомут ТУ36-1107-80	Поз. 4 Зажим ТУ36-1445-82	Поз. 5 Стяжка винтовая ТУ36-2203-84	Поз. 6 Кнопка ТУ36-2699-85		Поз. 7 Лента		Поз. 7 Подвес кабельный ТУ36-1762-84	
	B*	P*	L	Количество										
				1	1	2	2	1	—		—		—	
				Условное наименование										
1	300	300	6000	К0-53	3,5-1568 160-1-С L=6000				3,5	10	АМ5УХЛ2	10	—	10
2									—		—		Л102Х 01, Л202Х 01, Л302Х 01, Л402Х 01, Л502Х 01, Л602Х 01, Л702Х 01	
3	400			К0-54					3,5		АМ5УХЛ2		—	
4									—		—		Л102Х 01, Л202Х 01, Л302Х 01, Л402Х 01, Л502Х 01, Л602Х 01, Л702Х 01	
5	300	400		К0-61					3,5		АМ5УХЛ2		—	
6									—		—		Л102Х 01, Л202Х 01, Л302Х 01, Л402Х 01, Л502Х 01, Л602Х 01, Л702Х 01	
7	400			К0-62					3,5		АМ5УХЛ2		—	
8									—		—		Л102Х 01, Л202Х 01, Л302Х 01, Л402Х 01, Л502Х 01, Л602Х 01, Л702Х 01	
9	500			К0-63					3,5		АМ5УХЛ2		—	
10									—		—		Л102Х 01, Л202Х 01, Л302Х 01, Л402Х 01, Л502Х 01, Л602Х 01, Л702Х 01	
11	400	500		К0-73					3,5		АМ5УХЛ2		—	
12									—		—		Л102Х 01, Л202Х 01, Л302Х 01, Л402Х 01, Л502Х 01, Л602Х 01, Л702Х 01	
13	500			К0-74					3,5		АМ5УХЛ2		—	
14									—		—		Л102Х 01, Л202Х 01, Л302Х 01, Л402Х 01, Л502Х 01, Л602Х 01, Л702Х 01	
15	600			К0-75					3,5		АМ5УХЛ2		—	
16									—		—		Л102Х 01, Л202Х 01, Л302Х 01, Л402Х 01, Л502Х 01, Л602Х 01, Л702Х 01	
17	500	600		К0-85					3,5		АМ5УХЛ2		—	
18									—		—		Л102Х 01, Л202Х 01, Л302Х 01, Л402Х 01, Л502Х 01, Л602Х 01, Л702Х 01	
19	300	300	12000	К0-53	5,5-1568 160-1-С L=12000				3,5	22	АМ5УХЛ2	22	—	22
20									—		—		Л102Х 01, Л202Х 01, Л302Х 01, Л402Х 01, Л502Х 01, Л602Х 01, Л702Х 01	
21	400			К0-54					3,5		АМ5УХЛ2		—	
22									—		—		Л102Х 01, Л202Х 01, Л302Х 01, Л402Х 01, Л502Х 01, Л602Х 01, Л702Х 01	
23	300	400		К0-61					3,5		АМ5УХЛ2		—	
24									—		—		Л102Х 01, Л202Х 01, Л302Х 01, Л402Х 01, Л502Х 01, Л602Х 01, Л702Х 01	
25	400			К0-62					3,5		АМ5УХЛ2		—	
26									—		—		Л102Х 01, Л202Х 01, Л302Х 01, Л402Х 01, Л502Х 01, Л602Х 01, Л702Х 01	
27	500			К0-63					3,5		АМ5УХЛ2		—	
28									—		—		Л102Х 01, Л202Х 01, Л302Х 01, Л402Х 01, Л502Х 01, Л602Х 01, Л702Х 01	
29	400	500		К0-73					3,5		АМ5УХЛ2		—	
30									—		—		Л102Х 01, Л202Х 01, Л302Х 01, Л402Х 01, Л502Х 01, Л602Х 01, Л702Х 01	
31	500			К0-74					3,5		АМ5УХЛ2		—	
32									—		—		Л102Х 01, Л202Х 01, Л302Х 01, Л402Х 01, Л502Х 01, Л602Х 01, Л702Х 01	
33	600			К0-75					3,5		АМ5УХЛ2		—	
34									—		—		Л102Х 01, Л202Х 01, Л302Х 01, Л402Х 01, Л502Х 01, Л602Х 01, Л702Х 01	
35	500	600		К0-85					3,5		АМ5УХЛ2		—	
36									—		—		Л102Х 01, Л202Х 01, Л302Х 01, Л402Х 01, Л502Х 01, Л602Х 01, Л702Х 01	

Изм.	Лист	№ докум.	Подп.	Дата

ТМ4-491-89

Инв. № подл. | Подп. и дата | Взам. инв. № | Инв. № дубл. | Подп. и дата

ТМ4-3 15.01.95 (А3)

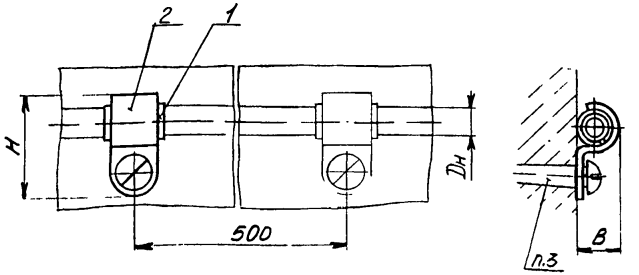

Условное наименование	Размеры, мм			Поз.1 Пластина, мм	Поз.2 Скоба ТУ36.22.19.06-001-89
	Dн	B	H	Количество	
				1	1
				Условное наименование	
1	6	5	19	0,5×15×18	СОБУ2
2				—	
3	8	7	21	0,5×15×25	СОВУ2
4				—	
5	10	8	23	0,5×20×30	СО10У2
6				—	
7	12	10	26,5	0,5×20×36	СО12У2
8				—	
9	14	12	28,5	0,5×20×42	СО14У2
10				—	
11	16	14	30,5	0,5×20×50	СО16У2
12				—	

Пример условного обозначения установки скобы СОБУ2 на стене:

Скоба СОБУ2 ТМ4-2086-92. Установка 1

1. Размеры для справок.
2. Материал пластины поз.1 определяется при проектировании.
3. Крепление по ТМ4-2098-92

					Взамен	ТМ4-2086-92		
					Группа			
Изм.	Лист	N докум.	Подп.	Дата	Скоба Установка на стене	Лит.	Масса	Масштаб
Разраб.		Бохтерова		21.11.92			—	—
Пров.		Кочанова		17.11.92		Лист	Листов 1	
Гл. спец.		Чурилов		7.12.92	Рег. N			
Н. контр.		Колосова		7.12.92				
Утв.		Гуров			Срок введения			

Инв. N подл. | Подп. и дата | Взам. инв. N | Инв. N дубл. | Подп. и дата

Рис 1

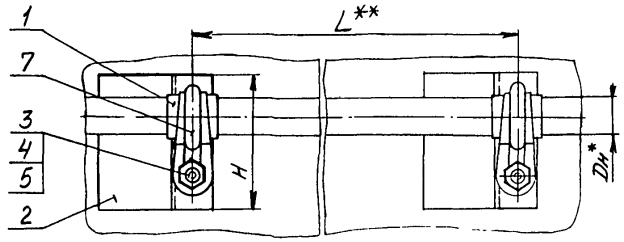

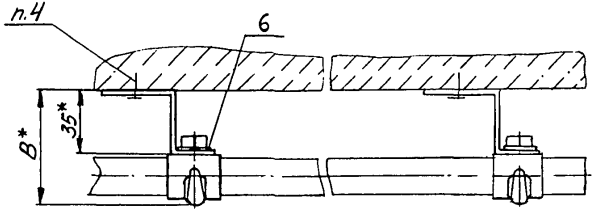

Рис.2
Остальное - см. рис.1

Рис.3
Остальное - см рис. 1

Пример условного обозначения установки скобы СОБУ2 с пластиной по рис.1 на стене:
Скоба СОБУ2 с пластиной по рис 1 ТМ4-2087-92. Установка 1.

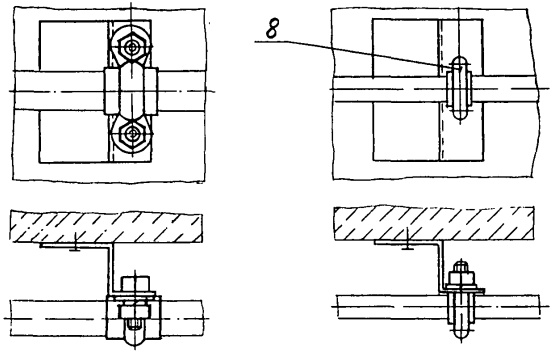

1.* Размеры для справок.
2** Размер L - см табл. в „Общих указаниях"
3. Материал пластины поз.1 определяется при проектировании.
4. Крепление по ТМ13-14-92.

					Взамен	ТМ4-2087-92		
					Группа			
Изм.	Лист	№ докум.	Подп.	Дата	Скоба, хомут Установка на стене	Лит.	Масса	Масштаб
Разраб.		Потапова		3.11.92			—	—
Пров.		Крупнова		4.11.92		Лист 1	Листов 7	
Гл. спец.		Чудинов		3.12.92	Рег. N			
Н. контр.		Крюкова		03.12.92				
Утв.		Гуров			Срок введения			

Инв. № подл.	Подп. и дата	Взам. инв. №	Инв. № дубл.	Подп. и дата
4-15-5	13.01.93			

Рис.4
Остальное - см. рис. 1

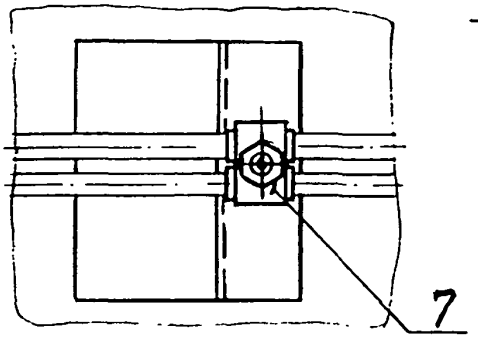

Рис.5
Остальное - см рис.1

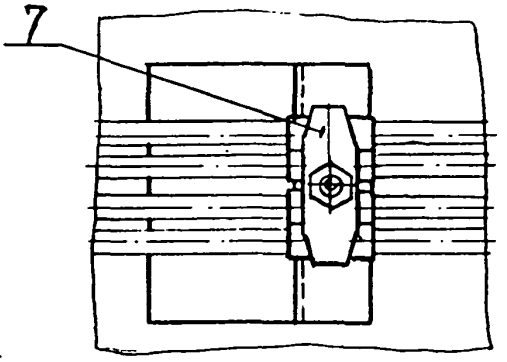

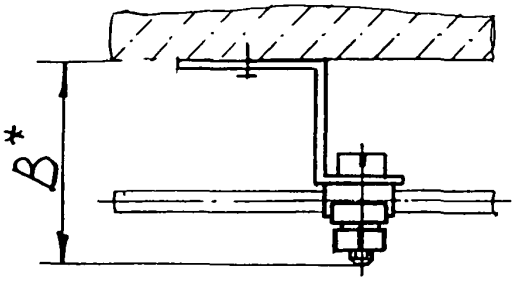

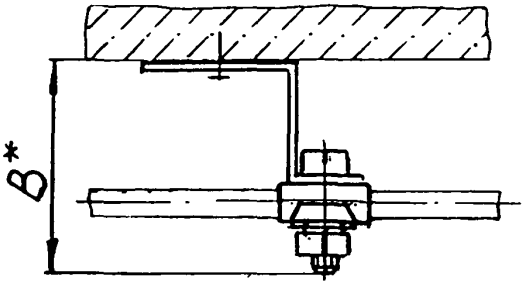

Рис.6
Остальное - см. рис. 1-5

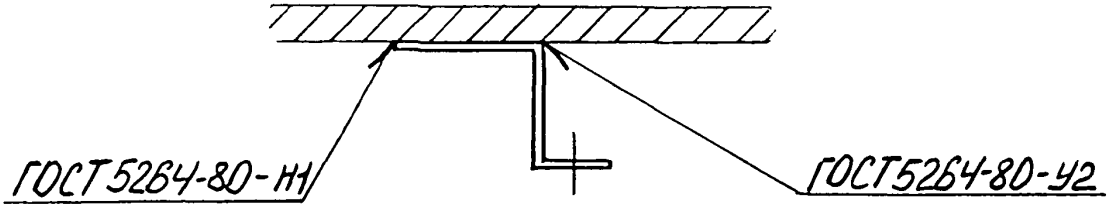

Инв. № подл.	Подп. и дата	Взам. инв. №	Инв. № дубл.	Подп. и дата
418-5	13.01.93			

Изм.	Лист	№ докум.	Подп.	Дата	ТМ4-2087-92	Лист 2

Таблица 1

Условное наименование	Рис.	Размеры, мм Dн	B	H	Поз.1 Пластина	Поз.2 Профиль ГП45-254 ТУ36.22.21.00.021-91	Поз.3 Болт ГОСТ7798-70		Поз.3 Винт ГОСТ17473-80		Поз.4 Гайка ГОСТ5915-70		Поз.5 Шайба ГОСТ6402-70		Поз.6 Шайба ГОСТ14371-78
					Количество										
					1	1	—		1		—		—		1
					Условное наименование										
1	1;6	6	40	40	Ст.табл.2	l=40мм	—	—	В.М4-6g×16.46.019	—	М4-6Н.5.019		4.65Г.029		4.01.019
2		8	42												
3		10	43												
4		12	45												
5		14	47												
6		16	49	80		l=80мм	М6-6g×16.46.019	1			М6-6Н.5.019	1	6.65Г.029	1	
7		22	55												
8		27	60												
9		34	67												
10	2;6	22	55	90		l=90мм	М8-6g×20.46.019	2			М8-6Н.5.019	2	8.65Г.029	2	
11		27	59												
12		34	67	120		l=120мм									
13		48	80												
14		60	95	150		l=150мм	М10-6g×24.46.019				М10-6Н.5.019		10.65Г.029		
15	3;6	14	56	80		l=80мм	—				М6-6Н.5.019		6.65Г.029		
16		24	66												
17		28	72								М8-6Н.5.019		8.65Г.029		
18		34	78												
19		48	92	100		l=100мм									
20		60	104												
21	4;6	6	63	40		l=40мм	М6-6g×30.46.019				М6-6Н.5.019		6.65Г.029		
22		8													
23		10													
24		12													
25		14													
26		16						1				1		1	
27		22	83	80		l=80мм	М8-6g×50.46.019				М8-6Н.5.019		8.65Г.029		
28		27													
29		34		90		l=90мм									
30		48	108	120		l=120мм	М10-6g×75.46.019				М10-6Н.5.019		10.65Г.029		
31		60		150		l=150мм									

Количество

Количество

Количество

Изм.	Лист	N докум.	Подп.	Дата

ТМ4-2087-92

Лист 3

Инв. N подл. | Подп. и дата | Взам. инв. N | Инв. N дубл. | Подп. и дата

ТМ8-5 | 13.01.92

Продолжение табл.1

Условное наименование	Поз.7 Скоба ТУ36.2219.06-001-89	Поз.8 Хомут ТУ36-1107-80
	Количество	
	1	1
	Условное наименование	
1	С06 У2	—
2	С08 У2	
3	С010 У2	
4	С012 У2	
5	С014 У2	
6	С016 У2	
7	С022 У2	
8	С027 У2	
9	С034 У2	
10	СД22 У2	
11	СД27 У2	
12	СД34 У2	
13	СД48 У2	
14	СД60 У2	
15	—	Х15 У1
16		Х25 У1
17		Х30 У1
18		Х35 У1
19		Х50 У1
20		Х60 У1
21	СБ6 У2	—
22	СБ8 У2	
23	СБ10 У2	
24	СБ12 У2	
25	СБ14 У2	
26	СБ16 У2	
27	СБ22 У2	
28	СБ27 У2	
29	СБ34 У2	
30	СБ48 У2	
31	СБ60 У2	

Инв. № подл. | Подп. и дата | Взам. инв. № | Инв. № дубл. | Подп. и дата
418-5 | 13.01.92

Продолжение табл. 1

Условное наименование	Рис.	Размеры, мм			Поз.1 Пластина	Поз.2 Профиль Z 1745×2544	Поз.3 Болт	Поз.3 Винт	Поз.4 Гайка	Поз.5 Шайба	Поз.6 Шайба
						ТУ36.2221.00.021-91	ГОСТ 7798-70	ГОСТ 17473-80	ГОСТ 5915-70	ГОСТ 6402-70	ГОСТ 11371-78
		Dн	B	H	Количество						
					1	1	—	1	—	—	1
					Условное наименование						
32	5,6	6	Б3	50	См. табл. 2	l=50мм	М6-6g×30.46.019	—	М6-6Н.5.019	6.65Г.029	—
33		8									
34		6		70		l=70мм					
35		8									
36		10									
37		12									
38		6		90		l=90мм					
39		8									
40		10									
41		12									
42		14									
43		6		100		l=100мм					
44		8									
45		10									
46		12									
47		14									
48		6	Б5	120		l=120мм	М8-6g×32.46.019		М8-6Н.5.019	8.65Г.029	
49		8									
50		10									
51		12									
52		14									
53		6		135		l=135мм					
54		8									
55		10									
56		12									
57		14									
58		6		150		l=150мм					
59		8									
60		10									
61		12									
62		14									

Количество 1 | Количество 1 | Количество 1

Инв. № подл. | Подп. и дата | Взам. инв. № | Инв. № дубл. | Подп. и дата

Изм. | Лист | N докум. | Подп. | Дата

ТМ4-2087-92

Лист 5

Продолжение табл.1

Условное наименование	Поз.7 Скоба ТУ36.2219.06-001-89	Поз.8 Хомут ТУ36-1107-80
	Количество	
	1	1
	Условное наименование	
32	СП46-5 У2	—
33		
34	СП62-5 У2	
35		
36		
37		
38	СП78-5 У2	
39		
40		
41		
42		
43	СП94-5 У2	
44		
45		
46		
47		
48	СП113-5 У2	
49		
50		
51		
52		
53	СП129-5 У2	
54		
55		
56		
57		
58	СП145-5 У2	
59		
60		
61		
62		

Инв.№подл.	Подп. и дата	Взам.инв.№	Инв.№дубл.	Подп. и дата
418-5	13.01.93			

Таблица 2

Рис.	Размеры, мм	
	Dн	Пластина
1;6, 4;6	6	0,5×18×18 —
5;6		0,5×28×18 —
1;6, 4;6	8	0,5×18×25 —
5;6		0,5×28×25 —
1;6, 4;6	10	0,5×20×30 —
5;6		0,5×28×30 —
1;6, 4;6	12	0,5×20×36 —
5;6		0,5×28×36 —
1;6, 4;6	14	0,5×22×42 —
5;6		0,5×28×42 —
3;6		0,5×10×42 —
1;6, 4;6	16	0,5×22×50 —
1;6, 2;6, 4;6	22	0,5×24×68 —

Продолжение табл. 2

Рис.	Размеры, мм	
	Dн	Пластина
3;6	24	0,5×10×74 —
1;6	27	0,5×28×82 —
2;6, 4;6		0,5×24×82 —
3;6	28	0,5×12×86 —
1;6	34	0,5×32×104 —
2;6, 4;6		0,5×24×104 —
3;6		0,5×12×104 —
2;6	48	0,5×20×150 —
3;6		0,5×12×150 —
4;6		0,5×34×150 —
2;6	60	0,5×20×185 —
3;6		0,5×12×185 —
4;6		0,5×34×185 —

Инв. № подл.	Подп. и дата	Взам. инв. №	Инв. № дубл.	Подп. и дата
448-5	13.01.88 год			

Изм.	Лист	№ докум.	Подп.	Дата	ТМ4-2087-92	Лист 7

Рис 1

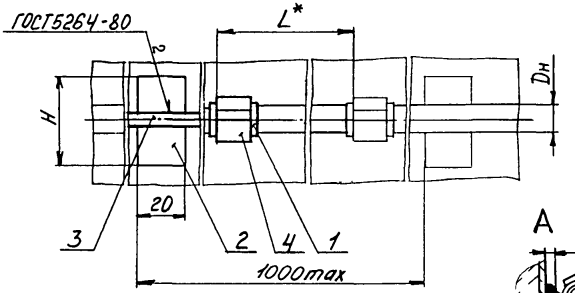

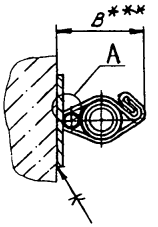

Рис.2

Остальное - см. рис.1

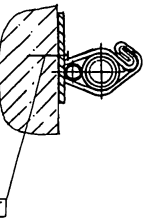

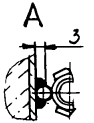

Рис.3

Остальное - см. рис.1

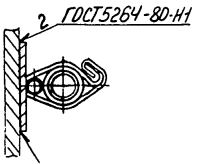

Рис.4

Остальное - см. рис. 1,2,3

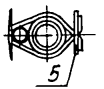

Пример условного обозначения установки полоски К40ЧУХЛ2 для крепления кабеля ФБ1мм с пластиной на стене:

Полоска К40ЧУХЛ2 с пластиной ТМ4-2088-92. Установка 1

1. Размеры для справок.
2. *Размер L - см. табл. в „Общих указаниях".
3. **Длина проволоки ℓ поз. 3 определяется при проектировании.
4. ***Размер зависит от Dн.
5. Материал пластины поз. 1 определяется при проектировании.
6. Крепление производить в соответствии с РТМ36.6-87.

					Взамен	ТМ4-2088-92			
					Группа				
Изм.	Лист	№ докум.	Подп.	Дата	Полоска Установка на стене	Лит.	Масса	Масштаб	
Разраб.		Бахтерова		9.11.92			—	—	
Пров.		Крылова		9.11.92		Лист 1	Листов 1		
Гл. спец.		Чудинов		9.12.92	Рег. №				
Н. контр.		Крюкова		9.11.92					
Утв.		Гуров			Срок введения				

Инв. № подл. | Подп. и дата | Взам. инв. № | Инв. № дубл. | Подп. и дата

4-18-с 12.01.92

Таблица 1

Условное наименование	Рис.	Размеры, мм		Поз.1 Пластина	Поз.2 Лента 3х20БСт0 ГОСТ6009-74	Поз.3 Проволока 5,0-0-4 ГОСТ3282-74	Поз.4 Полоска ТУ36-2266-80	Поз.5 Пряжка	Поз.6 Дюбель-гвоздь ТУ4-794-77
		$D_н$	H	Количество					
				1	1	1	1	1	1
				Условное наименование					
1	1	6	40	см.табл.2	e=40мм	e_1^{**}	К407УХЛ2	—	—
2	2								ДГ4,5×35
3	3								—
4	4;1							К407УХЛ2	
5	4;2								ДГ4,5×35
6	4;3								—
7	1	8						—	
8	2								ДГ4,5×35
9	3								—
10	4;1							К407УХЛ2	
11	4;2								ДГ4,5×35
12	4;3								—
13	1	10						—	
14	2								ДГ4,5×35
15	3								—
16	4;1							К407УХЛ2	
17	4;2								ДГ4,5×35
18	4;3								—
19	1	12						—	
20	2								ДГ4,5×35
21	3								—
22	4;1							К407УХЛ2	
23	4;2								ДГ4,5×35
24	4;3								—
25	1	14						—	
26	2								ДГ4,5×35
27	3								—
28	4;1							К407УХЛ2	
29	4;2								ДГ4,5×35
30	4;3								—

Инв.№ подл. | Подп. и дата | Взам. инв.№ | Инв.№ дубл. | Подп. и дата
4.8-6 | 13.01.93

Продолжение табл.1

Условное наименование	Рис.	Размеры, мм Dн	Размеры, мм H	Поз.1 Пластина	Поз.2 Лента 3х20 6СтО ГОСТ6009-74	Поз.3 Проволока 50-0-4 ГОСТ3282-74	Поз.4 Полоска ТУ36-2266-80	Поз.5 Пряжка ТУ36-2266-80	Поз.6 Дюбель-гвоздь ТУ4-794-77
				Количество					
				1	1	1	1	1	1
				Условное наименование					
31	1	16	40	См.табл.2	ℓ=40мм	ℓ**	К404УХЛ2	—	—
32	2								ДГ4,5×35
33	3							К407УХЛ2	—
34	4;1								ДГ4,5×35
35	4;2								—
36	4;3								
37	1	22			ℓ=60мм			—	—
38	2								ДГ4,5×35
39	3							К407УХЛ2	—
40	4;1								ДГ4,5×35
41	4;2								—
42	4;3								
43	1	27						—	—
44	2								ДГ4,5×35
45	3							К407УХЛ2	—
46	4;1								ДГ4,5×35
47	4;2								—
48	4;3								
49	1	34					К405УХЛ2	—	—
50	2								ДГ4,5×35
51	3							К407УХЛ2	—
52	4;1								ДГ4,5×35
53	4;2								—
54	4;3								
55	1	48						—	—
56	2								ДГ4,5×35
57	3							К407УХЛ2	—
58	4;1								ДГ4,5×35
59	4;2								—
60	4;3								—

Инв.№ подл. | Подп. и дата | Взам. инв.№ | Инв.№ дубл. | Подп. и дата
4.18-Е.1 ТС.01.35-92

Таблица 2

Размеры, мм	
Dн	Пластина
6	0,5×14×18 / —
8	0,5×14×25 / —
10	0,5×14×30 / —
12	0,5×14×36 / —
14	0,5×14×42 / —
16	0,5×14×50 / —
22	0,5×14×68 / —
27	0,5×14×82 / —
34	0,5×14×104 / —
48	0,5×14×150 / —

Инв. N подл. | Подп. и дата | Взам. инв. N | Инв. N дубл. | Подп. и дата

Инв. N подл. 4-28-6 | Подп. и дата 13.07.93 | 9-2

Изм. | Лист | N докум. | Подп. | Дата

ТМН-2088-92

Лист 4

Копировал

Формат А4

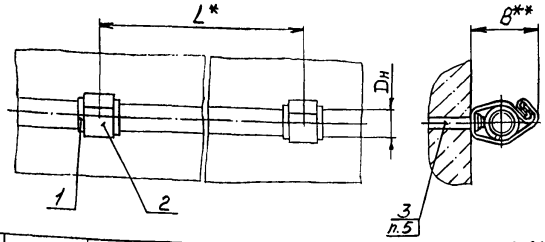

Условное наименование	Dн, мм	Поз.1 Пластина, мм	Поз.2 Полоска	Поз.3 Дюбель-гвоздь ТУ4-794-77
		Количество		
		1	1	1
		Условное наименование		
1	6	0,5×14×18	10×120	ДГ4,5×35
2		—		
3	8	0,5×14×25		
4		—		
5	10	0,5×14×30		
6		—		
7	12	0,5×14×36		
8		—		
9	14	0,5×14×42		
10		—		
11	16	0,5×14×50		
12		—		
13	22	0,5×14×68		
14		—		
15	27	0,5×14×82		
16		—		
17	34	0,5×14×104	10×180	
18		—		
19	48	0,5×14×150		
20		—		
21	60	0,5×14×185	10×200	
22		—		

Лист х/к БОВ ГОСТ19904-90
К2Т08-4-III ГОСТ16523-89

Пример условного обозначения установки полоски 10×120 для крепления кабеля ФБтм. на стене:

Полоска 10×120 ТМ4-2089-92 Установка 1.

1. Размеры для справок.
2. * Размер L - см. табл. в „Общих указаниях."
3. ** Размер зависит от Dн.
4. Материал пластины поз. 1 определяется при проектировании.
5. Крепление производить вручную.

					Взамен	ТМ4-2089-92		
					Группа			
Изм.	Лист	N докум.	Подп.	Дата	Полоска Установка на стене	Лит.	Масса	Масштаб
Разраб.		Шиндерова		12.11.92			—	—
Пров.		Крупнова		17.11.92		Лист	Листов 1	
Н.контр.		Чудинов		17.11.92	Рег. N°			
Утв.		Гуров		18.11.92	Срок введения			

Инв. N подл. | Подп. и дата | Взам. инв. N | Инв. N дубл. | Подп. и дата
4-2-1 | 17.11.92

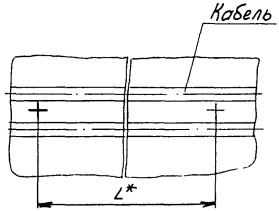

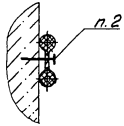

Пример условного обозначения установки кабеля двухжильного:

Кабель ТМ4-2090-92. Установка 1

Условное наименование	Поз.1 Гвоздь ГОСТ 4028-63
	количество 1
	условное наименование
1	1,6х40

1. * Размер L - см. табл 8. Общих указаний"
2. Крепление производить вручную.

					Взамен	ТМ4-2090-92		
					Группа			
Изм.	Лист	№ докум.	Подп.	Дата	Кабель Установка на стене	Лит	Масса	Масштаб
Разраб.		Волтерова		11.12.92			—	—
Пров.		Калинова		11.12.92		Лист	Листов 1	
Гл. спец.		Чудинов		7.12.92	Рег. №			
Н. контр.		Брюхово		23.12.92				
Утв.		Гуров			Срок введения			

Инв. № подл. | Подп. и дата | Взам. инв. №

4/17-Е 23.01.93

Рис. 1

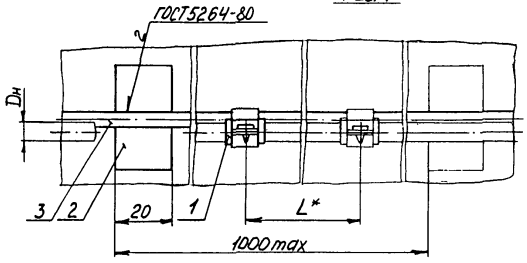

Рис. 2

Остальное - см. рис. 1

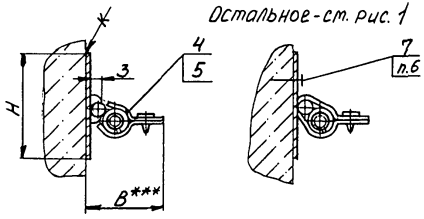

Рис. 3

Остальное - см. рис. 1

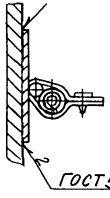

Рис. 4

Остальное - см. рис. 1, 2, 3

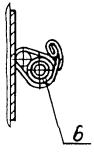

Пример условного обозначения установки ленты К226УХЛ2 для крепления кабеля Ф6мм с пластиной на стене:

Лента К226УХЛ2 с пластиной ТМ4-2091-92. Установка 1.

1. Размеры для справок.
2. *Размер L - см. табл. в „Общих указаниях."
3. **Длина проволоки поз. 3 определяется при проектировании.
4. ***Размер зависит от Dн.
5. Материал пластины поз. 1 определяется при проектировании.
6. Крепление производить в соответствии с РТМ36.6-87.

					Взамен	ТМ4-2091-92			
					Группа				
Изм.	Лист	N докум.	Подп.	Дата	Лента, полоска-пряжка		Лит.	Масса	Масштаб
Разраб.		Фатеева		16.12.92				—	—
Пров.		Крючкова		17.12.92	Установка на стене		Лист 1	Листов 4	
Гл. спец.		Чудинов		17.12.92	Рег. N°				
Н. контр.		Красова		01.12.92					
Утв.		Чуров			Срок введения				

Инв. N подл. | Подп. и дата | Взам. инв. N | Инв. N дубл. | Подп. и дата

4-12-8 | 13.04.93 г.

Таблица 1

Условное наименование	Рис.	Размеры, мм Dн	Размеры, мм H	Поз.1 Пластина	Поз.2 Лента 3×20БСт0 ГОСТ 6009-74	Поз.3 Проволока 5,0-0-4 ГОСТ 3282-74	Поз.4 Лента ТУ36-1446-80	Поз.5 Кнопка ТУ36-1446-80	Поз.6 Полоска-прядка ТУ36-2266-80	Поз.7 Дюбель-гвоздь ТУ14-794-77
				Количество						
				1	1	1	1	1	1	1
				Условное наименование						
1	1	6	40	Стеклобл. 2	ℓ = 40 мм	ℓ**	К226 УХЛ2 ℓ = 50 мм	К227 УХЛ2	—	—
2	2									ДГ4,5×35
3	3									—
4	4;1						—	—	К398УХЛ2	
5	4;2									ДГ4,5×35
6	4;3									—
7	1	8					К226 УХЛ2 ℓ = 50 мм	К227УХЛ2	—	
8	2									ДГ4,5×35
9	3									—
10	4;1						—	—	К398УХЛ2	
11	4;2									ДГ4,5×35
12	4;3									—
13	1	10					К226 УХЛ2 ℓ = 55 мм	К227УХЛ2	—	
14	2									ДГ4,5×35
15	3									—
16	4;1						—	—	К398 УХЛ2	
17	4;2									ДГ4,5×35
18	4;3									—
19	1	12					К226 УХЛ2 ℓ = 60 мм	К227УХЛ2	—	
20	2									ДГ4,5×35
21	3									—
22	4;1						—	—	К397УХЛ2	
23	4;2									ДГ4,5×35
24	4;3									—
25	1	14					К226 УХЛ2 ℓ = 65 мм	К227УХЛ2	—	
26	2									ДГ4,5×35
27	3									—
28	4;1						—	—	К397УХЛ2	
29	4;2									ДГ4,5×35
30	4;3									—

Инв. № подл. | Подп. и дата | Взам. инв. № | Инв. № дубл. | Подп. и дата
4-12-9 | 13.01.93

Продолжение табл.1

Условное наименование	Рис.	Размеры, мм $D_н$	Размеры, мм H	Поз.1 Пластина	Поз.2 Лента 3×20 Б Ст0 ГОСТ 6009-74	Поз.3 Проволока 5,0-0-4 ГОСТ 3282-74	Поз.4 Лента C_2, мм ТУ 36-1446-80	Поз.5 Кнопка ТУ 36-2266-80	Поз.6 Полоска-пряжка ТУ 36-2266-80	Поз.7 Дюбель-гвоздь ТУ 4-794-77
				Количество						
				1	1	1	1	1	1	1
				Условное наименование						
31	1	16	40	см. табл.2	ℓ=40 мм	ℓ**	К226 УХЛ2 ℓ=70 мм	К227 УХЛ2	—	—
32	2									ДГ 4,5×35
33	3									—
34	4;1						—	—	К397 УХЛ2	
35	4;2									ДГ 4,5×35
36	4;3									—
37	1	22	60		ℓ=60 мм		К226 УХЛ2 ℓ=80 мм	К227 УХЛ2	—	
38	2									ДГ 4,5×35
39	3									—
40	4;1						—	—	К396 УХЛ2	
41	4;2									ДГ 4,5×35
42	4;3									—
43	1	27					К226 УХЛ2 ℓ=90 мм	К227 УХЛ2	—	
44	2									ДГ 4,5×35
45	3									—
46	4;1						—	—	К395 УХЛ2	
47	4;2									ДГ 4,5×35
48	4;3									—
49	1	34					К226 УХЛ2 ℓ=105 мм	К227 УХЛ2	—	
50	2									ДГ 4,5×35
51	3									—
52	1	48					К226 УХЛ2 ℓ=130 мм			
53	2									ДГ 4,5×35
54	3									—

Инв.№ подл. | Подп. и дата | Взам. инв.№ | Инв.№ дубл. | Подп. и дата
4-18-9 | 21.01.93 г.

Таблица 2

Размеры, мм	
Dн	Пластина
6	0,5×14×18 / —
8	0,5×14×25 / —
10	0,5×14×30 / —
12	0,5×14×36 / —
14	0,5×14×42 / —
16	0,5×14×50 / —
22	0,5×14×68 / —
27	0,5×14×82 / —
34	0,5×14×104 / —
48	0,5×14×150 / —

Рис.1

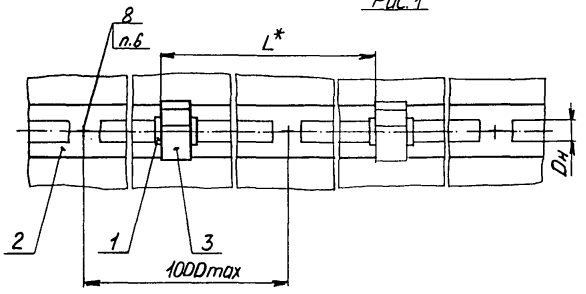

Рис.2
Остальное-см.рис.1

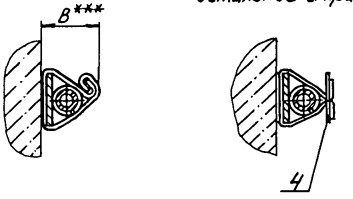

Рис.3
Остальное-см. рис.1

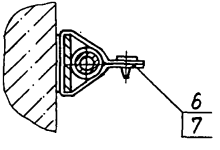

Рис.4
Остальное-см. рис.1

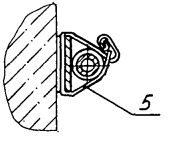

Пример условного обозначения установки полоски КЧОЧУХЛ2 для крепления кабеля ФБтт с пластиной на стене:

Полоска КЧОЧУХЛ2 с пластиной ТМ4-2092-92 Установка 1.

1. Размеры для справок.
2. * Размер L - см. табл. в „Общих указаниях".
3. ** Длина ленты ℓ поз. 2 определяется при проектировании.
4. *** Размер зависит от Dн.
5. Материал пластины поз. 1 определяется при проектировании.
6. Крепление производить в соответствии с РТМ-36.6-87

					Взамен	ТМ4-2092-92		
					Группа			
Изм.	Лист	№ докум.	Подп.	Дата	Полоска, лента, полоска-пряжка Установка на стене	Лит.	Масса	Масштаб
Разраб.		Бахтеярова		7.12.94			–	–
Пров.		Крутнова		7.12.94		Лист 1	Листов 3	
Гл.спец.		Чучинов		7.12.94	Рег. N			
Н.контр.		Крюкова		7.12.94				
Утв.		Гуров			Срок введения			

Инв. № подл.	Подп. и дата	Взам. инв. №	Инв. № дубл.	Подп. и дата
9721-1СО	25.07.93			

Таблица 1

Условное наименование	Рис.	Dн, мм	Поз.1 Пластина	Поз.2 Лента 3х20БОтD ГОСТ6009-74	Поз.3 Полоска ТУ36-2266-80	Поз.4 Пряжка ТУ36-2266-80	Поз.5 Полоска-пряжка ТУ36-2266-80	Поз.6 Лента ТУ36-1446-80	Поз.7 Кнопка ТУ36-1446-80	Поз.8 Дюбель-гвоздь ТУ4-794-77
1	1	6	Ст.табл.2	г**	К404УХЛ2	—	—	—	—	ДГ45×35
2	2					К407УХЛ2		К226УХЛ2 ℓ=75мм	К227УХЛ2	
3	3				—	—	К398УХЛ2			
4	4									
5	1	8			К404УХЛ2	—	—	—	—	
6	2					К407УХЛ2		К226УХЛ2 ℓ=80мм	К227УХЛ2	
7	3				—	—	К398УХЛ2			
8	4									
9	1	10			К404УХЛ2	—	—	—	—	
10	2					К407УХЛ2		К226УХЛ2 ℓ=80мм	К227УХЛ2	
11	3				—	—	К398УХЛ2			
12	4									
13	1	12			К404УХЛ2	—	—	—	—	
14	2					К407УХЛ2		К226УХЛ2 ℓ=85мм	К227УХЛ2	
15	3				—	—	К397УХЛ2			
16	4									
17	1	14			К404УХЛ2	—	—	—	—	
18	2					К407УХЛ2		К226УХЛ2 ℓ=90мм	К227УХЛ2	
19	3				—	—	К397УХЛ2			
20	4									
21	1	16			К404УХЛ2	—	—	—	—	
22	2					К407УХЛ2		К226УХЛ2 ℓ=90мм	К227УХЛ2	
23	3				—	—	К397УХЛ2			
24	4									
25	1	22			К404УХЛ2	—	—	—	—	
26	2					К407УХЛ2		К226УХЛ2 ℓ=100мм	К227УХЛ2	
27	3				—	—	К396УХЛ2			
28	4									
29	1	27			К404УХЛ2	—	—	—	—	
30	2					К407УХЛ2		К226УХЛ2 ℓ=110мм	К227УХЛ2	
31	3				—	—	К395УХЛ2			
32	4									
33	1	34			К405УХЛ2	—	—	—	—	
34	2					К407УХЛ2		К226УХЛ2 ℓ=125мм	К227УХЛ2	
35	3				—	—				
36	1	48			К405УХЛ2	—		—	—	
37	2					К407УХЛ2		К226УХЛ2 ℓ=160мм	К227УХЛ2	
38	3				—	—				

Инв.№ подл. | Подп. и дата | Взам. инв.№ | Инв.№ дубл. | Подп. и дата
4-28-10 | 15.04.93 г.

Изм.	Лист	№докум.	Подп.	Дата	ТМ4-2092-92	Лист 2

Таблица 2

Размеры, мм	
Dн	Пластина
6	0,5x14x18 / —
8	0,5x14x25 / —
10	0,5x14x30 / —
12	0,5x14x36 / —
14	0,5x14x42 / —
16	0,5x14x50 / —
22	0,5x14x68 / —
27	0,5x14x82 / —
34	0,5x14x104 / —
48	0,5x14x150 / —

Инв. № подл. | Подп. и дата | Взам. инв. № | Инв. № дубл. | Подп. и дата
418-10 | 12.01.93

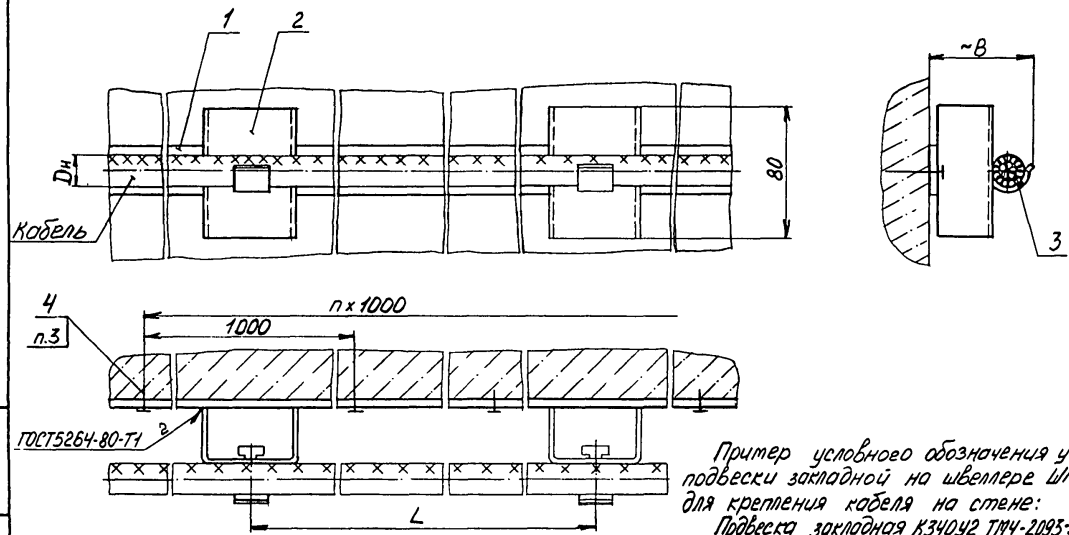

Пример условного обозначения установки подвески закладной на швеллере ШП60х3541 для крепления кабеля на стене:

Подвеска закладная К3402 ТМ4-2093-92. Установка

1. Размеры для справок.
2. * Длина ленты L и количество n определяются при проектировании.
3. Крепление производить в соответствии с РТМ36.6-87.

					ВЗАМЕН	ТМ4-2093-92		
					ГРУППА			
ИЗМ.	ЛИСТ	N ДОКУМ.	ПОДП.	ДАТА	Подвеска закладная Установка на стене	ЛИТ.	МАССА	МАСШТАБ
РАЗРАБ.		Бахтеярова		11.92			—	—
ПРОВ.		Крупнова		11.92		ЛИСТ 1	ЛИСТОВ 2	
ГЛ. СПЕЦ.		Чудинов		7.12.92	РЕГ. N			
Н. КОНТР.		Крюкова		12.92				
УТВ.		Гуров			СРОК ВВЕДЕНИЯ			

ИНВ. N ПОДЛ.	ПОДП. И ДАТА	ВЗАМ. ИНВ. N	ИНВ. N ДУБЛ.	ПОДП. И ДАТА	
478-11	21.01.93				

Условное наименование	Размеры, мм			Поз.1 Лента 3х20БСт0 ГОСТ6009-74	Поз.2 Швеллер ТУ36.22.21.00.021-91
				Количество	
				1	1
	Dн	B	L	Условное наименование	
1	д020	60	500	ℓ*	ШП60х35У1 ℓ=80мм
2	д036	76	1000		
3	д050	90			

Продолжение

Условное наименование	Поз.3 Подвеска закладная ТУ36-2533-83	Поз.4 Дюбель-гвоздь ТУ4-794-77
	Количество	
	1	2
	Условное наименование	
1	К340У2	ДГ4,5х35
2	К341У2	
3	К342У2	

Инв. N подл.	Подп. и дата	Взам. инв. N	Инв. N дубл.	Подп. и дата
418-11	13.04.93			

Изм	Лист	N докум.	Подп.	Дата

ТМ4-2093-92

Лист 2

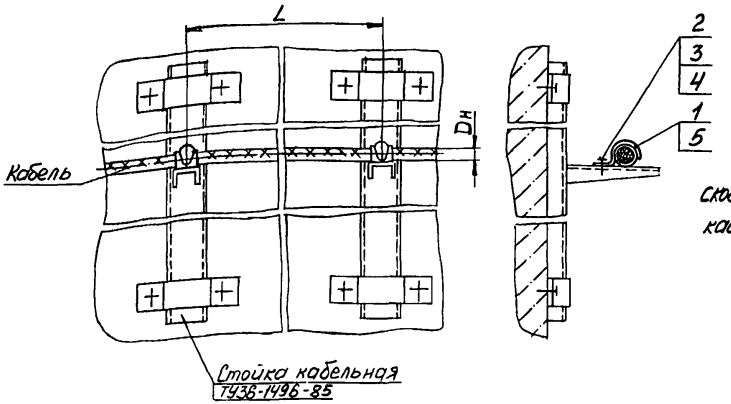

Пример условного обозначения установки скобы С016У2 на стойке кабельной для крепления кабеля на стене:

Скоба С016У2 ТМ4-2094-92. Установка 1.

Условное наименование	Размеры, мм Dн	Размеры, мм L	Поз.1 Пластина,	Поз.2 Болт ГОСТ7798-70	Поз.3 Гайка ГОСТ5915-70	Поз.4 Шайба ГОСТ6402-70	Поз.5 Скоба ТУ36-22.19.06-001-85
			Количество				
			1	1	1	1	1
			Условное наименование				
1	16	500	0,5×22×50	М6-6g×16.46.019	М6-6Н.5.019	6.65Г.029	С016У2
2			—				
3	22	1000	0,5×24×68				С022У2
4			—				
5	27		0,5×28×82				С027У2
6			—				
7	34		0,5×32×104				С034У2
8			—				

1. Размер для справок.
2. Материал пластины поз.1 определяется при проектировании.

Изм.	Лист	N докум.	Подп.	Дата	Взамен	ТМ4-2094-92	
Разраб.		Балтеярова		17.05.92	Группа		
Пров.		Крылова		17.11.92	Скоба Установка на стене	Лит.	Масса —	Масштаб —
Гл. спец.		Чубинов		7.12.92		Лист	Листов 1
Н. контр.		Крюкова		01.12.92	Рег. N		
Утв.		Гуров			Срок введения		

Инв. N подл. | Подп. и дата | Взам. инв. N | Инв. N дубл. | Подп. и дата

11.8-12 | 17.01.93

Рис. 1

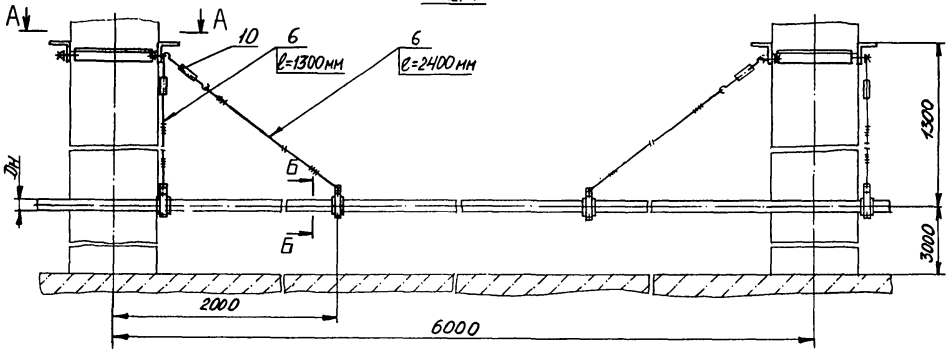

Пример условного обозначения установки скобы СО-1 для крепления трубы Ф14мм на проволоке на колонне размером 300х300мм:

Скоба СО-1 на колонне 300х300
ТМН-2095-92 Установка 1.

А–А

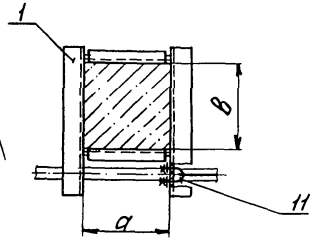

Б–Б

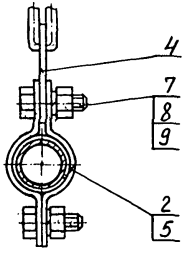

1. Размеры для справок.
2. Материал пластины поз.5 определяется при проектировании.

					Вратен	ТМН-2095-92		
					Группа			
Изм.	Лист	N докум.	Подп.	Дата	Скоба Крепление на проволоке между колоннами	Лит.	Масса	Масштаб
Разраб.		Балтерова		18.10.92			—	—
Пров.		Крупнова		17.11.92		Лист 1	Листов 4	
Т. контр.		Чудинов		7.12.92	Рег.N°			
Н. контр.		Крокова		23.12.92				
Утв.		Гуров			Срок введения			

Инв.N° подл. | Подп. и дата | Взам. инв.N° | Инв.N° дубл. | Подп. и дата

Рис.2

Остальное-см.рис.1

Б-Б

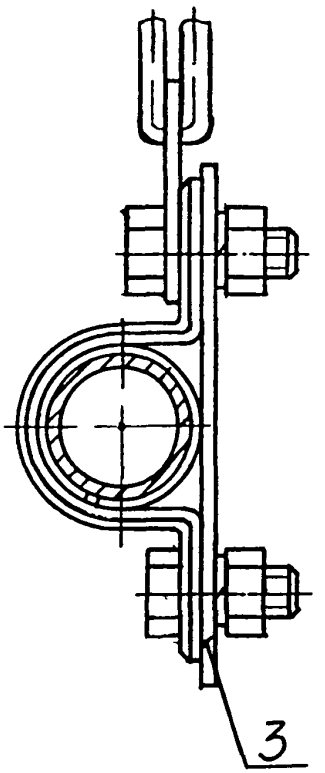

Рис.3

Остальное-см.рис.1

Б-Б

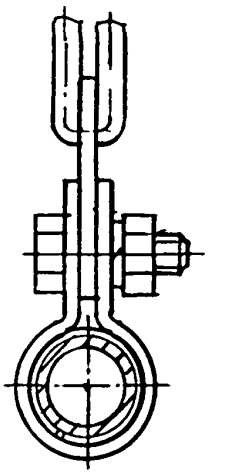

Инв.№ подл.	Подп. и дата	Взам. инв.№	Инв.№ дубл.	Подп. и дата
418-13	13.01.93			

Изм.	Лист	№докум.	Подп.	Дата	ТМ4-2095-92	Лист 2

Формат А4

Таблица 1

Условное наименование	Рис.	Dн, мм	Поз.1 Кронштейн	Поз.2 Скоба				Поз.3 Полоса	Поз.4 Ушко		Поз.5 Пластина	Поз.6 Проволока	Поз.7 Болт		Поз.8 Гайка		Поз.9 Шайба		Поз.10 Муфта натяжная	Поз.11 Хомут
				ТК4-3733-92		ТМ6.22.19.06.001-89		ТК4-3734-92	ТК4-3735-92	ТМ6.22.19.06.001-91		ГОСТ 3512-78	ГОСТ 7798-70		ГОСТ 5915-70		ГОСТ 6402-70		ТУ36-1147-82	ТУ36-1107-80
			Количество																	
			1	—				2	2		2	1	—		—		—		2	2
			Условное наименование																	
1	1	14	См.табл.2	СО-1	4	—	—	—	—	ПП28У1 е=35мм	0,5×20×42	L=3700 мм	М6-6g×20.46.019	2	М6-6Н.5.019	2	6.65Г.029	2	К804У3	Х30У1
2											—									
3		16		СО-2							0,5×20×50									
4											—									
5		22		СО-3							0,5×20×68									
6											—									
7		27		СО-4							0,5×20×82									
8											—									
9		34		СО-5							0,5×20×104									
10											—									
11		48		СО-6							0,5×20×150									
12											—									
13		60		СО-7							0,5×20×185									
14											—									
15	2	22		—	—	СД22У2	2	П-1	У-1	—	0,5×20×68		М8-6g×20.46.019		М8-6Н.5.019		6.65Г.029			
16											—									
17		27				СД27У2		П-2			0,5×20×82									
18											—									
19		34				СД34У2		П-3			0,5×20×104									
20											—									
21		48				СД48У2		П-4			0,5×20×150									
22											—									
23		60				СД60У2		П-5			0,5×20×185									
24											—									
25	3	14		СО-8	2	—	—	—	—	ПП28У1 е=35мм	0,5×20×42		М6-6g×20.46.019	1	М6-6Н.5.019	1	6.65Г.029	1		
26											—									
27		16		СО-9							0,5×20×50									
28											—									
29		22		СО-10							0,5×20×68									
30											—									
31		27		СО-11							0,5×20×82									
32											—									
33		34		СО-12							0,5×20×104									
34											—									
35		48		СО-13							0,5×20×150									
36											—									
37		60		СО-14							0,5×20×185									
38											—									

Количество

Количество

Количество

Количество

Количество

Количество

Инв.№ подл. | Подп. и дата | Взам. инв.№ | Инв.№ дубл. | Подп. и дата
4.12-13 | 13.01.95

Изм.	Лист	№ докум.	Подп.	Дата	ТМ4-2095-92	Лист 3

Таблица 2

а, мм	в, мм	Кронштейн ТК4-3685-91
300	300	КО-174
400		КО-175
300	400	КО-176
400		КО-177
500		КО-178
600		КО-179
700		КО-180
800		КО-181
400	500	КО-182
500		КО-183
600		КО-184
400	600	КО-185
500		КО-186
400	700	КО-187
	800	КО-188
	900	КО-189

Инв. N подл. | Подп. и дата | Взам. инв. N | Инв. N дубл. | Подп. и дата

4-8-13 | 13.01.93

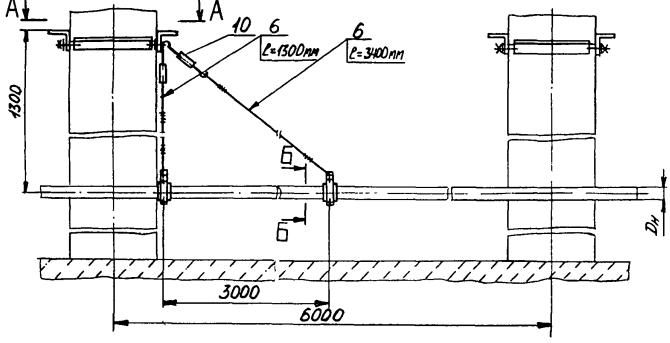

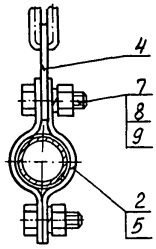

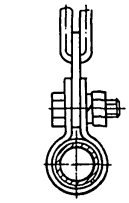

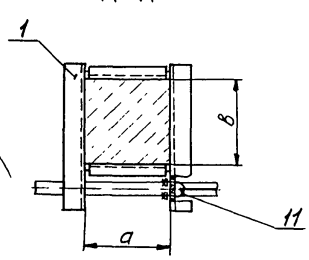

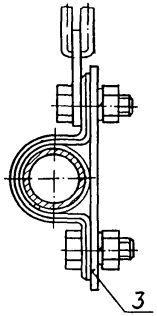

Пример условного обозначения установки скобы СО-1 для крепления трубы Ф14мм на проволоке на колонне размером 300х300мм:
Скоба СО-1 на колонне 300х300
ТМ4-2096-92 Установка 1

1. Размеры для справок.
2. Материал пластины поз.5 определяется при проектировании.

					Взамен	ТМ4-2096-92	
					Группа		
Изм.	Лист	№ докум.	Подп.	Дата	Скоба Крепление на проволоке между колоннами	Лит.	Масса	Масштаб
Разраб.		Бахтерев		23.11.92			—	—
Пров.		Крутнова		24.12.92		Лист 1	Листов 3	
Гл.спец.		Удинов		7.12.92	Рег. №			
Н.контр.		Колкова		23.12.92				
Утв.		Гуров			Срок введения			

Инв. № подл. | Подп. и дата | Взам. инв. № | Инв. № дубл. | Подп. и дата
4224-14 | 23.12.92

Таблица 1

Условное наименование	Рис.	Dн, мм	Поз.1 Кронштейн	Поз.2 Скоба				Поз.3 Полоса	Поз.4 Ушко		Поз.5 Пластина	Поз.6 Проволока	Поз.7 Болт		Поз.8 Гайка		Поз.9 Шайба		Поз.10 Муфта натяжная	Поз.11 Хомут
				ТК4-3733-92		ТУ36-2219.06.001-89		ТК4-3734-92	ТК4-3735-92		ТУ36-2224.00001-91	ГОСТ 7372-79	ГОСТ 7798-70		ГОСТ 5915-70		ГОСТ 6402-70		ТУ36-1445-82	ТУ36-1107-80
			1	—				2	2		2	1	—		—		—		2	2
			Количество																	
			Условное наименование																	
1	1	14	См. табл.2	СО-1	Количество	4	—	—	—	ПП28У1 ℓ=35мм	0,5×20×42	4,15-1568 160-1-С L=4700мм	М6-6g×20.46.019	Количество 2	М6-6Н.5.019	Количество 2	6.65Г.029	Количество 2	К804У3	Х30У1
2											—									
3		16		СО-2							0,5×20×50									
4											—									
5		22		СО-3							0,5×20×68									
6											—									
7		27		СО-4							0,5×20×82		М6-6g×20.46.019		М6-6Н.5.019		6.65Г.029			
8											—									
9		34		СО-5							0,5×20×104									
10											—									
11		48		СО-6							0,5×20×150									
12											—									
13		60		СО-7							0,5×20×185									
14											—									
15	2	22		—	Количество	—	СД22У2	Количество 2	П-1	У-1	—		0,5×20×68	Количество 2	М8-6g×20.46.019	Количество 2	8.65Г.029	Количество 2		
16											—									
17		27					СД27У2		П-2		0,5×20×82									
18											—									
19		34					СД34У2		П-3		0,5×20×104									
20											—									
21		48					СД48У2		П-4		0,5×20×150									
22											—									
23		60					СД60У2		П-5		0,5×20×185									
24											—									
25	3	14		СО-8	Количество	2	—	—	—	ПП28У1 ℓ=35мм	0,5×20×42		М6-6g×20.46.019	1	М6-6Н.5.019	1	6.65Г.029	1		
26											—									
27		16		СО-9							0,5×20×50									
28											—									
29		22		СО-10							0,5×20×68									
30											—									
31		27		СО-11							0,5×20×82									
32											—									
33		34		СО-12							0,5×20×104									
34											—									
35		48		СО-13							0,5×20×150									
36											—									
37		60		СО-14							0,5×20×185									
38											—									

Инв. № подл. | Подп. и дата | Взам. инв. № | Инв. № дубл. | Подп. и дата

Изм. | Лист | № докум. | Подп. | Дата

ТМ4-2096-92

Лист 2

Таблица 2

а, мм	в, мм	Кронштейн ТК4-3685-91
300	300	КО-174
400		КО-175
300	400	КО-176
400		КО-177
500		КО-178
600		КО-179
700		КО-180
800		КО-181
400	500	КО-182
500		КО-183
600		КО-184
400	600	КО-185
500		КО-186
400	700	КО-187
	800	КО-188
	900	КО-189

Инв.№ подл.	Подп. и дата	Взам. инв.№	Инв.№ дубл.	Подп. и дата
418-14	13.01.93			

Изм.	Лист	№ докум.	Подп.	Дата

ТМ4-2096-92

Лист 3

Копировал

Формат А4

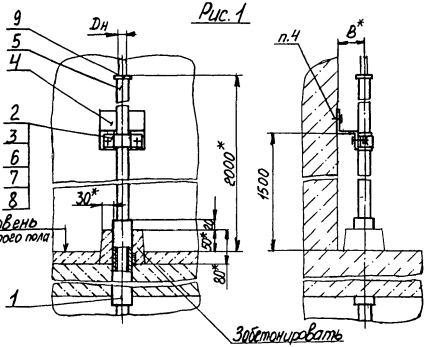

Рис. 2

Остальное - см. рис. 1

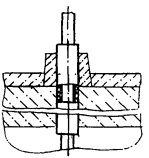

Пример условного обозначения установки гильзы Г-1 на полу:

Гильза Г-1 ТМ4-2097-92. Установка 1

1. * Размеры для справок.
2. ** Длина трубы B поз.5 определяется при проектировании.
3. Материал пластины поз.3 определяется при проектировании.
4. По данному чертежу подготовить отверстие и установить гильзу поз. 1.
5. Крепление производить по ТМ13-14-92.

						Взамен	ТМ4-2097-92		
						Группа			
Изм.	Лист	№ докум.	Подп.	Дата	Гильза Установка на полу	Лит.	Масса	Масштаб	
Разраб.		Бритерова							
Пров.		Крупнова					—	—	
Гл.специ.		Чудинов		3.12.92	Рег. №	Лист 1	Листов 5		
Н.контр.		Бросалов		29.12.92					
Утв.		Быков			Срок введения				

Инв. № подл. | Подп. и дата | Взам. инв. № | Инв. № дубл. | Подп. и дата | 17.12.92

Условное наименование	Рис.	Размеры, мм Dн	Размеры, мм B	Поз.1 Гильза ТК4-3736-92	Поз.1 Гильза ТК4-3737-92	Поз.2 Скоба ТК13-1-92	Поз.2 Скоба ТУ36.22.19.06.001-89	Поз.2 Скоба ТУ36-1448-82	Поз.3 Пластина,	Поз.4 Профиль ГП 45×25 У1 ТУ36.12.21.00.021-91	Поз.5** Труба ℓ, мм	Поз.6 Болт ГОСТ 7798-70	
				Количество									
				1		1			1	1	1	—	
				Условное наименование									
1	1	6÷10	45	Г-1	—	—	СО 22У2	—	—	ℓ=60мм	20×2 ГОСТ 10704-76	М6-6g×16.46.019	Количество 1
2	2			—	Г-1						Б-20 ГОСТ 10705-80		
3	1		46	Г-1	—						15×2,5 ГОСТ 3262-80		
4	2			—	Г-1								
5	1			Г-1	—						15×2,8 ГОСТ 3262-80		
6	2			—	Г-1								
7	1		45	Г-1	—				0,5×24×60		ПВХЭПУ20 ТУ6-19-215-83		
8	2			—	Г-1								
9	1	10÷16	48	Г-2	—		СО 27У2		—	ℓ=70мм	26×2,5 ГОСТ 10704-76		
10	2			—	Г-1						Б-20 ГОСТ 10705-80		
11	1		49	Г-2	—						20×2,5 ГОСТ 3262-80		
12	2			—	Г-1								
13	1			Г-2	—						20×2,8 ГОСТ 3262-80		
14	2			—	Г-1								
15	1		48	Г-2	—				0,5×28×75		ПВХЭПУ25 ТУ6-19-215-83		
16	2			—	Г-1								
17	1	16÷20	51	Г-2	—		СО 34У2		—	ℓ=80мм	32×2,8 ГОСТ 10704-76		
18	2			—	Г-1						Б-20 ГОСТ 10705-80		
19	1		52	Г-2	—						25×2,8 ГОСТ 3262-80		
20	2			—	Г-1								
21	1			Г-2	—						25×3,2 ГОСТ 3262-80		
22	2			—	Г-1								
23	1		51	Г-2	—				0,5×32×96		ПВХЭПУ32 ТУ6-19-215-83		
24	2			—	Г-1								

Инв.№ подл. | Подп. и дата | Взам. инв.№ | Инв.№ дубл. | Подп. и дата | 1000 гр. и 1000 гр.

Изм. | Лист | № докум. | Подп. | Дата

ТМ4-2097-92

Лист 2

Продолжение

Условное наименование	Поз.7 Гайка ГОСТ 5915-70		Поз.8 Шайба ГОСТ 6402-70		Поз.9 Втулка ТУ36-1899-80
	Количество				
	—		—		1
	Условное наименование				
1	МБ-6Н.5.019	Количество 1	Б.65Г.029	Количество 1	В17УХЛ2
2					
3					
4					
5					
6					
7					—
8					
9					В22УХЛ2
10					
11					
12					
13					
14					
15					—
16					
17					В28УХЛ2
18					
19					
20					
21					
22					
23					—
24					

Инв. № подл. | Подп. и дата | Взам. инв. № | Инв. № дубл. | Подп. и дата

Изм.	Лист	№ докум.	Подп.	Дата

ТМН-2097-92

Лист 3

Копировал

Формат А4

Продолжение

Условное наименование	Рис.	Размеры, мм Dн	Размеры, мм B	Поз.1 Гильза ТК4-3736-92	Поз.1 Гильза ТК4-3737-92	Поз.2 Скоба ТК13-1-92	Поз.2 Скоба ТУ36.22.19.06.001-89	Поз.2 Скоба ТУ36-1448-82	Поз.3 Пластина	Поз.4 Профиль гП45×25×4 ТУ36.22.21.00.021-91	Поз.5 Труба г**	Поз.6 Болт ГОСТ7798-70	Количество
				Количество									
				1		1			1	1	1	—	
				Условное наименование									
25	1	20÷25	53	Г-3	—	—	—	К144У2	—	г=100мм	36×2,8 ГОСТ10704-76 / 6-20 ГОСТ10705-80	М6-6g×16.46.019	2
26	2			—	Г-1								
27	1		56	Г-3	—						32×2,8 ГОСТ3262-75		
28	2			—	Г-1								
29	1			Г-3	—						32×3,2 ГОСТ3262-75		
30	2			—	Г-1								
31	1		55	Г-3	—	—			0,5×24×122		ПВХЭПУ40 ТУ6-19-215-83		
32	2			—	Г-1								
33	1	25÷34	59	Г-4	—		СД48У2		—	г=120мм	48×2,8 ГОСТ10704-76 / 6-20 ГОСТ10705-80	М8-6g×16.46.019	
34	2			—	Г-2								
35	1			Г-4	—						40×3 ГОСТ3262-75		
36	2			—	Г-2								
37	1			Г-4	—						40×3,5 ГОСТ3262-75		
38	2			—	Г-2								
39	1	25÷38	60	Г-4	—	СД-50	—	—	0,5×24×155		ПВХЭПН50 ТУ6-19-215-83	М8-6g×16.46.019	
40	2			—	Г-2								
41	1	38÷42	65	Г-5	—	—	СД60У2		—	г=140мм	60×2,8 ГОСТ10704-76 / 6-20 ГОСТ10705-76	М10-6g×20.46.019	
42	2			—	Г-3								
43	1	38÷48		Г-5	—						50×3,2 ГОСТ3262-75		
44	2			—	Г-3								
45	1			Г-5	—						50×3,5 ГОСТ3262-75		
46	2			—	Г-3								
47	1		67	Г-5	—	СД-63	—		0,5×24×195		ПВХЭПН63 ТУ6-19-215-83	М8-6g×16.46.019	
48	2			—	Г-3								

Инв.№ подл. | Подп. и дата | Взам. инв.№ | Инв.№ дубл. | Подп. и дата
4-78-5 | 23.07.92

Продолжение

Условное наименование	Поз.7 Гайка ГОСТ5915-70		Поз.8 Шайба ГОСТ6402-70		Поз.9 Втулка ТУ36-1899-80
	Количество				
	—		—		1
	Условное наименование				
25	М6-6Н.5.019	Количество 2	6.65Г.029	Количество 2	В32УХЛ2
26					
27					
28					
29					
30					
31					—
32					
33	М8-6Н.5.019		8.65Г.029		В42УХЛ2
34					
35					
36					
37					
38					
39	М6-6Н.5.019		6.65Г.029		—
40					
41	М10-6Н.5.019		10.65Г.029		В54УХЛ2
42					
43					
44					
45					
46					
47	М6-6Н.5.019		6.65Г.029		—
48					

Инв. № подл. | Подп. и дата | Взам. инв. № | Инв. № дубл. | Подп. и дата

4148-15 | 13.04.93

Изм.	Лист	№ докум.	Подп.	Дата

ТМ4-2097-92

Лист 5

Копировал

Формат А4

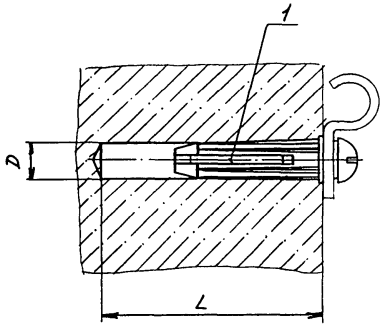

Пример условного обозначения крепления скобы СОВУ2 на бетонной (кирпичной) стене дюбелем У65БУ3:

Дюбель У65БУ3 ТМН-2098-92. Крепление 1.

Технические требования по РТМ 36.6-87.

Условное наименование	Скоба ТУ36.22.19.06-001-89	Размеры, мм		Поз. 1 Дюбель ТУ36-941-79
				Количество 1
		D	L	Условное наименование
1	СОБУ2	6	40	У65БУ3
2	СОВУ2			
3	СО10У2	8	55	У65БУ3
4	СО12У2			
5	СО14У2			
6	СО16У2			

					Взамен	ТМН-2098-92		
					Группа			
Изм.	Лист	N докум.	Подп.	Дата	Крепление скобы на бетонной (кирпичной) стене	Лит.	Масса	Масштаб
Разраб.	Бакановская						—	2:1
Пров.	Крылова					Лист	Листов 1	
Т.контр.	Чубанова		7.12.92		Рег. N°			
Н.контр.	Крогова		27.12.92					
Утв.	Гуров				Срок введения			

Инв. N подл. | Подп. и дата | Взам. инв. N | Инв. N дубл. | Подп. и дата

4-12-16 | 25.01.93

$R_z 80$ (√)

Рис 1

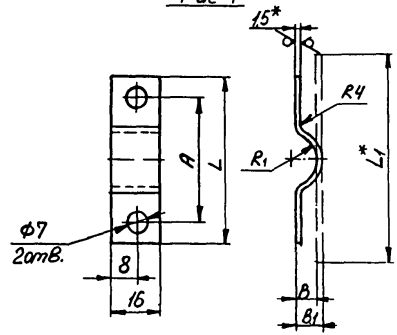

Рис 2

Остальное - см. рис. 1

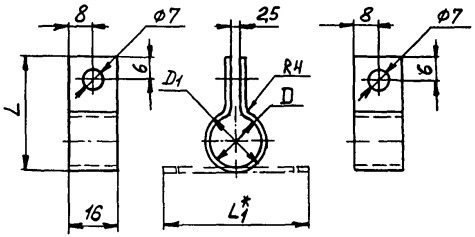

Пример условного обозначения скобы СО-1:
Скоба СО-1 ТК4-3733-92.

Условное наименование	Рис	Размеры, мм A	B	B_1	D	D_1	L	L_1	R_1	Масса кг	Материал Лист х/к Б/5 ГОСТ19904-90 / Н270В-Н-Ш ГОСТ16523-89
СО-1	1	40	7	8,5	–	–	52	57	8	0,01	16х57
СО-2			8	9,5				60	9		16х60
СО-3		47	11	12,5			59	70	12		16х70
СО-4		52	13	14,5			64	77	14,5		16х77
СО-5		59	17	18,5			71	89	18	0,02	16х89
СО-6		73	24	25,5			85	111	25		16х111
СО-7		85	30	31,5			97	130	31		16х130
СО-8	2	–	–	–	16	19	35	84	–	0,01	16х84
СО-9					18	21	37	90			16х90
СО-10					24	27	43	109		0,02	16х109
СО-11					29	32	48	125			16х125
СО-12					36	39	55	147		0,03	16х147
СО-13					50	53	69	191		0,04	16х191
СО-14					62	65	81	229			16х229

1. * Размеры для справок.
2. Остальные технические требования по ТК4-570-81

Изм.	Лист	№ докум.	Подп.	Дата	Взамен	ТК4-3733-92
Разраб.		Бахтерова			Группа	
Пров.		Крупнова			Скоба	Лит. / Масса / Масштаб: —
Гл. спец.		Чудинов		7.12.92		Лист / Листов 1
Н. контр.		Корогова		09.12.92	Рег №	
Утв.		Гуров			Срок введения	

Инв. № подл. | Подп. и дата | Взам. инв. № | Инв. № дубл. | Подп. и дата
4-12-1-1 | 17.01.91

Rz80 √(√)

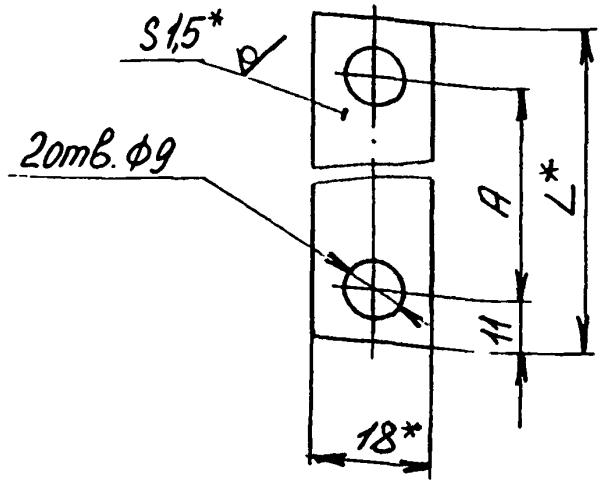

Условное наименование	Размеры, мм		Масса, кг	Материал
	A	L		Лист х/к Б1,5 ГОСТ19904-90 / ОК360В-3-III ГОСТ16523-89
П-1	52	74	0,02	18×74
П-2	58	80		18×80
П-3	65	87		18×87
П-4	85	107		18×107
П-5	105	127	0,03	18×127

Пример условного обозначения полосы П-1:
Полоса П-1 ТК4-3734-92

1. * Размеры для справок.
2. Остальные технические требования по ТК4-570-81.

Изм.	Лист	№ докум.	Подп.	Дата	Взамен	ТК4-3734-92
					Группа	
Разраб.		Бахтеярова		24.11.92	Полоса	Лит / Масса: См.табл / Масштаб: —
Пров.		Крупнова		27.11.92		
Гл.спец.		Чудинов		7.12.92	Рег.№	Лист / Листов 1
Н.контр.		Крюкова		09.12.92		
Утв.		Гуров			Срок введения	

Инв.№ подл. 418-18 | Подп. и дата 13.01.93 | Взам.инв.№ | Инв.№ дубл. | Подп. и дата

Копировал

Формат А4

Rz80/ (√)

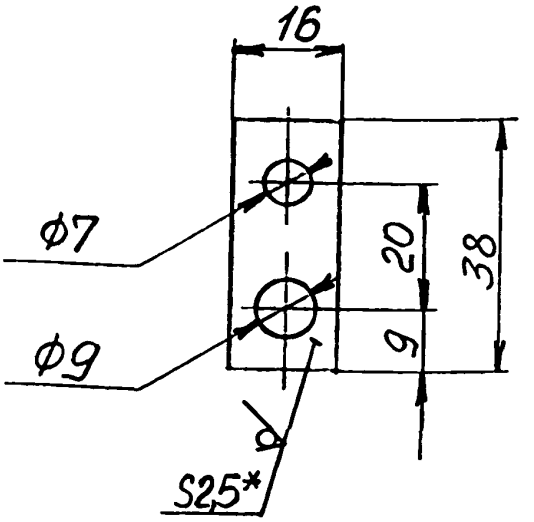

Пример условного обозначения ушка У-1:
Ушко У-1 ТК4-3735-92

1. * Размер для справок.
2. Материал – Лист х/к $\frac{Б2,5\ ГОСТ\ 19904-90}{ОК360В-3-III\ ГОСТ\ 16523-89}$.
3 Остальные технические требования по ТК4-570-81.

					Взамен	ТК4-3735-92		
					Группа			
Изм	Лист	№ докум.	Подп.	Дата	Ушко У-1	Лит	Масса	Масштаб
Разраб.		Бахтеярова		26.10.92			0,01	1:1
Пров.		Крупнова		17.11.92		Лист	Листов 1	
Т.контр.		Чудинов		7.12.92	Рег.№			
Н.контр.		Крюкова		09.12.92	Срок введения			
Утв.		Гуров						

Инв.№ подл. 418-19 | Подп. и дата 13.01.93 | Взам. инв.№ | Инв.№ дубл. | Подп. и дата

Копировал

Формат А4

Rz60 (√)

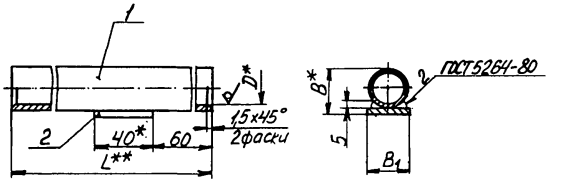

Условное наименование	Размеры, мм			Поз. 1 Гильза	Поз. 2 Планка
				Количество	
				1	1
				Условное наименование	
	D*	B	B1*		Лист×К $\frac{6.25\ ГОСТ\ 19904-90}{ОК3608-3\ ГОСТ\ 16523-89}$
Г-1	26	34,5	34	Труба $\frac{32\times3\ ГОСТ\ 8734-75}{Б20\ ГОСТ\ 8733-74}$	40x34
Г-2	36	44,5	44	Труба $\frac{42\times3\ ГОСТ\ 8734-75}{Б20\ ГОСТ\ 8733-74}$	40x44
Г-3	42	50,5	50	Труба $\frac{48\times3\ ГОСТ\ 8734-75}{Б20\ ГОСТ\ 8733-74}$	40x50
Г-4	54	62,5	62	Труба $\frac{60\times3\ ГОСТ\ 8734-75}{Б20\ ГОСТ\ 8733-74}$	40x62
Г-5	67	75,5	75	Труба $\frac{73\times3\ ГОСТ\ 8734-75}{Б20\ ГОСТ\ 8733-74}$	40x75

Пример условного обозначения гильзы Г-1:
Гильза Г-1 ТК4-3736-92.

1. * Размеры для справок.
2. ** Размер определяется при проектировании.
3. Деталь поз. 1 допускается изготавливать из отрезков некондиционных стальных труб соответствующего диаметра.
4. Остальные технические требования по ТК4-570-81.

					Взамен	ТК4-3736-92		
					Группа			
Изм.	Лист	№ докум.	Подп.	Дата	Гильза	Лит.	Масса	Масштаб
Разраб.		Калтерова		17.11.92			—	—
Пров.		Крылова		17.11.92		Лист	Листов 1	
Гл. спец.		Чудинов		7.12.92	Рег. №			
Н. контр.		Колосова		23.11.92				
Утв.		Гуров			Срок введения			

Инв. № подл. | Подп. и дата | Взам. инв. № | Инв. № дубл. | Подп. и дата
4 1К-20 | 11.04.93

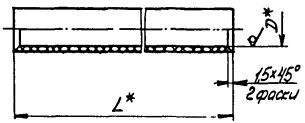

Условное наименование	D	Материал Трубы ПВХЭП ТУ6-19-215-83
Г-1	45	У50
Г-2	57	У63
Г-3	68	У75

Пример условного обозначения гильзы Г-1:
Гильза Г-1 ТК4-3737-92

1. * Размер определяется при проектировании.
2. Остальные технические требования по ТК4-570-81.

					Взамен	ТК4-3737-92		
					Группа			
Изм.	Лист	№ докум.	Подп.	Дата	Гильза	Лит.	Масса	Масштаб
Разраб.	Бахтирова			27.10.92			—	—
Пров.	Крупнова			7.11.92		Лист	Листов 1	
Гл.спец.	Чудинов			7.12.92	Рег.№			
Н.контр.	Крокова			9.12.92				
Утв.	Гуров				Срок введения			

Инв.№ подл. | Подп. и дата | Взам. инв.№ | Инв.№ дубл. | Подп. и дата

4.1-21 | 17.01.95

68