ГОСУДАРСТВЕННЫЙ КОМИТЕТ ПО ГРАЖДАНСКОМУ СТРОИТЕЛЬСТВУ
И АРХИТЕКТУРЕ ПРИ ГОССТРОЕ СССР

ТИПОВЫЕ КОНСТРУКЦИИ И ДЕТАЛИ ЗДАНИЙ И СООРУЖЕНИЙ

СЕРИЯ 2.250-1

ДЕТАЛИ ЛЕСТНИЦ ОБЩЕСТВЕННЫХ ЗДАНИЙ

ВЫПУСК 3

ЛЕСТНИЦЫ КАРКАСНО - ПАНЕЛЬНЫХ ЗДАНИЙ

13610
ЦЕНА 1-95

Государственный комитет по гражданскому строительству
и архитектуре при Госстрое СССР

ТИПОВЫЕ КОНСТРУКЦИИ И ДЕТАЛИ ЗДАНИЙ И СООРУЖЕНИЙ

СЕРИЯ 2.250-1

ДЕТАЛИ ЛЕСТНИЦ ОБЩЕСТВЕННЫХ ЗДАНИЙ

ВЫПУСК 3

ЛЕСТНИЦЫ КАРКАСНО - ПАНЕЛЬНЫХ ЗДАНИЙ

РАЗРАБОТАН,
ЦНИИЭП учебных зданий

УТВЕРЖДЕНЫ
и введены в действие
приказом Государственного
комитета по гражданскому
строительству и архитектуре
при Госстрое СССР с 15 XII 1975г
Приказ №258 от 20 XI 1975 г

Гл. инж. инст.		А. Лихович
Нач. отдела		В. Греков
Гл. спец. отд.		Э. Шахова
Рук. группы		Н. Калякина

СОГЛАСОВАНО

ЦНИИЭП учебных зданий г. Москва

13610 2

	лист	стр
Содержание	С-1	3
Пояснительная записка	П4-П13	4-6
Маркировка деталей на планах лестницы типового этажа высотой 33и36	1	7
Маркировка деталей на планах лестницы типового этажа высотой 42м	2	8
Маркировка деталей на разрезах лестницы типового этажа высотой 33,36; 42м	3	9
Маркировка деталей на планах лестницы первого этажа высотой 33,36 и 42м вход с отметки ±000 через вестибюль	4	10
Маркировка деталей на разрезах лестницы первого этажа высотой 33,36 и 42м вход с отметки ±000 через вестибюль	5	11
Маркировка деталей на плане и разрезах лестницы первого этажа высотой 33,36 и 42м вход с отметок -120, -105 и -135м и через лестничную клетку	6	12
Маркировка деталей на плане и разрезе лестницы первого этажа высотой 33, 36 и 42м, расположенной вдоль наружной стены вход с отметки -120, -105 и -135м через лестничную клетку	7	13
Маркировка деталей на плане и разрезах лестницы верхнего этажа высотой 33, 36 и 42м	8	14
Маркировка деталей лестницы типового этажа высотой 33, 36 и 42м на разрезах лестницы с подъемом против часовой стрелки, на планах и разрезах лестницы с подъемом по часовой стрелке	9	15
Деталь 1и2 Разрез 1-1	10	16
Деталь 1и2 Разрезы 2-2и33 Узел А	11	17
Деталь 3и4 Разрезы 2-2и33	12	18
Деталь 5 Разрез 1-1	13	19
Деталь 5 Разрезы 5-5 и 4-4	14	20
Деталь 6 Разрезы 3-3 и 2-2	15	21
Деталь 7 Разрезы 1-1 и 2-2	16	22
Деталь 8 Разрезы 1-1 и 2-2	17	23
Деталь 9и10 Разрезы 1-1 и 2-2	18	24
Деталь 11 Разрезы 2-2 и 3-3	19	25
Деталь 12 Разрезы 1-1 и 2-2	20	26
Деталь 13 Разрез 1-1	21	27
Деталь 13 Разрезы 2-2, 5-5, 3,4-4	22	28
Деталь 14 Разрезы 3-3 и 4-4	23	29
Деталь 15 Разрез 1-1	24	30
Деталь 16 Разрез 1-1	25	31
Деталь 17 Разрезы 1-1 и 2-2	26	32
Деталь 18 Разрез 2-2	27	33
Деталь 19 Разрезы 3-3, 1-1	28	34
Деталь 19 Разрез 4-4 Деталь 20 Разрез 2-2	29	35
Детали 21 и 22 Разрезы 3-3 и 4-4	30	36
Детали 23и24 Разрезы 1-1 и 2-2	31	37
Детали 25-29	32	38
Детали 30 и 31 Разрезы 1-1, 2-2 и 3-3	33	39
Детали 32и33 Разрезы 1-1, 2-2, 3-3, 4-4	34	40
Деталь 34 Разрез 1-1	35	41
Деталь 34 Разрезы 2-2 и 3-3	36	42
Деталь 35 Разрезы 1-1 и 2-2	37	43
Деталь 36 Разрезы 2-2, 3-3 и 4-4	38	44
Деталь 37 Разрез 1-1	39	45
Детали 38и39 Разрез 1-1	40	46
Деталь 40 Разрез 1-1	41	47
Деталь 41 Разрез 4-4	42	48
Детали 40и41 Разрезы 1-1 и 4-4	43	49
Детали 42-45 Разрез 2-2	44	50
Детали 46-49 Разрез 2-2	45	51
Детали 50 и 51 Разрез 3-3	46	52
Деталь 52 Разрезы 1-1, 2-2 Узел „Б"	47	53
Деталь 53 Разрез 1-1	48	54
Деталь 54 и 55 Разрез 3-3	49	55
Деталь 56, 66 и 67 Разрезы 1-1, 2-2, 3-3	50	56
Деталь 57 Разрезы 1-1 и 2-2	51	57
Деталь 58	52	58
Детали 59-61	53	59
Детали 62 и 63 Разрез 1-1	54	60
Детали 64, 65, 64* и 65* Разрезы 1-1, 2-2, 3-3	55	61
Монтажные металлические марки ММ23-ММ31	56	62
Монтажные металлические марки ММ32 ММ40 прав. 40 лев	57	63

Нач. отдела		Нач. пр.	
Гл. спец. отд.		Гл. инж. пр.	
Рук. группы		Инж.	
Инж.	В. Грецов	Инж.	Л. Азурова
Инж.	Э. Шахова		
Инж.	Н. Калятикина		

ЦНИИЭП учебных зданий Гражданпроекта Москва

ТД

1975г

СОДЕРЖАНИЕ

Серия 2.250-1

Выпуск 3

Лист С 1

13610 3

В настоящий выпуск включены детали лестниц каркасно-панельных зданий I-IV степени огнестойкости высотой до 12 этажей, решаемых в конструкциях связевого каркаса серии ИИ-04 с сеткой колонн 6×6, 6×45 и 6×3м и сечением колонн 30×30 и 40×40см

На листах 1-9 даны чертежи маркировки типовых деталей на планах и разрезах примеров архитектурно-планировочных решений лестниц, которые не являются техническими решениями и даны только для маркировки ТД, а также для подбора и отыскания в альбоме необходимых деталей Данные типовые детали могут быть применены и при других планировочных решениях лестниц

На данных чертежах для группы типовых деталей, замаркированных на одном узле плана, даны примечания, объясняющие различие деталей в зависимости от конструктивных решений

В альбоме приняты следующие архитектурно-планировочные решения лестниц

1 В углу зданий,

2 Перпендикулярно наружной стене зданий,

3 Вдоль наружной стены зданий,

Типовые детали лестниц объединены в три группы:

1 Детали лестниц типового этажа (листы 1 и 3)

2 Детали лестниц первого этажа (листы 4-7)

3 Детали лестниц верхнего этажа (лист 8)

Входы в лестничную клетку предусмотрены

- через вестибюль с отметки ±0.00м,
- через лестничную клетку с отметок -1.20, -1.05 и -1.35м соответственно для зданий с высотой этажа 3.3, 3.6 и 4.2м

Устройство и планировка тамбура при входе с улицы в лестничную клетку определяются проектом

Маркировка деталей на планах и разрезах лестниц первого этажа высотой 3.3, 3.6 и 4.2м при входе с отметок -1.20, -1.05, -1.35м через лестничную клетку (листы 6 и 7) дана с целью сокращения количества маркировочных чертежей для лестниц, расположенных перпендикулярно наружной стене и вдоль наружной стены, но данные типовые детали справедливы и для лестниц, расположенных в углу здания.

Выход из лестничной клетки на крышу (лист 8) решен для бесчердачной крыши из условия максимального удаления будки от фасада зданий, те для лестницы перпендикулярной наружной стене

У наружных стен лестничной клетки согласно указаниям серии ИИ-04-0, выпуск 6 следует в уровне перекрытия устанавливать ригели для

ГА ИНЖ ИН-ТА		А ЛЯХОВИЧ	ПРОВЕРИЛ		Н КАЛЯКИНА
НАЧ ОТДЕЛА		В ГРЕКОВ	КОПИРОВАЛ		А БУРОВА
ГА СПЕЦ ОТД		Э ШАХОВА			
РУК ГРУППЫ		Н КАЛЯКИНА			

ЦЕНТРЭПИ
УЧЕБНЫХ ЗДАНИЙ
г МОСКВА

ТД	Пояснительная записка	СЕРИЯ 2.250-1	
1975г		ВЫПУСК 3	ЛИСТ П 1

обеспечения непрерывности диска перекрытия

Внутренние стены лестничных клеток запроектированы в 2-х вариантах:

-из сборных диафрагм жесткости,

-из кирпича

Стены из кирпича могут быть учтены в расчете как элементы жесткости здания.

Монтаж конструкций лестниц ведется одновременно с монтажом каркаса, панелей перекрытий и стеновых панелей с соблюдением требований глав СНиП III-16-73* и III-А.2-62. После монтажа сборных железобетонных конструкций осуществляется замоноличивание узлов и деталей. Перед началом бетонирования должны быть установлены монтажные марки (мм) монолитных участков.

В необходимых случаях, указанных на чертежах типовых деталей, монтажные марки фиксируются в рабочем положении при помощи прихватки и приварки к закладным деталям колонн и ригелей электродуговой сваркой электродами 942. Все металлические детали после сварки должны быть очищены от шлака и покрыты антикоррозийными составами в соответствии с требованиями СНиП II-28-73.

Поверхности монолитных участков деталей лестниц после снятия опалубки должны быть подготовлены под покраску

При расположении лестницы вдоль наружной стены в площадках лестничного марша и ригелях должны быть предусмотрены дополнительные закладные детали для крепления ограждения. Опалубочные чертежи ригелей и лестничных маршей с дополнительными закладными деталями разработать в конкретном проекте.

Монтаж металлических ограждений лестничных маршей и площадок должен осуществлятся до укладки накладных проступей. В серии ИИ-04-8 отсутствуют следующие металлические ограждения лестниц.

- ограждения оконных проемов лестничных клеток;
- ограждения маршей и площадок со стороны наружной стены при расположении лестницы в углу здания или вдоль наружной стены;
- ограждение марша, служащего для подъема с отметок -1.05 и -1.20 м на отметку ±0.00.

ГА ИНЖИНЖА		А Яхович	Проверил
НАЧ.ОТДЕЛА		В Греков	Копирова
ГА СПЕЦ.ОТД		Э Шахова	
РУК ГРУППЫ		Н Калякина	

Н Далинкина
А Бурова

ЦЕНТРЕПРОЕКТ
УЧЕБНЫХ ЗДАНИЙ
г. МОСКВА

Указанные ограждения необходимо разработать в конкретном проекте или применить из серии 1.256-1.

Монтажные марки ММ1лев, ММ1прав, ММ2-ММ5лев, ММ5прав, ММ6, ММ7 смотри серию 2.240-1, выпуск 3, ММЛ-4 -серию ИИ-04-8, выпуск 1, ММД-4-серию ИИ-04-8, выпуск 3, ММД-28, ММД-29-серию ИИ-04-10, выпуск 5.

В конкретном проекте здания высотой этажа 3.6 или 4.2 м должна быть разработана проступь размером соответственно 923×400×40 или 1387×400×40 для укладки её на площадки маршей.

При разработке проектов с применением чертежей данных типовых деталей на чертежах проекта ставится марка деталей в виде дроби в кружке, где в числителе указан номер серии альбома, а в знаменателе первое число - номер выпуска, второе число - - номер детали, например:

Обозначения типовых деталей на чертежах проектов в отличие от прочих деталей, обводятся двойным кружком.

В проекте или серии проектов составляется сводная спецификация применяемых типовых деталей.

В данном альбоме принять следующие условные обозначения:

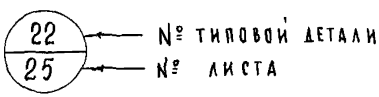

ГА ИНЖ. ИН-ТА	Д. ЛЯХОВИЧ	
НАЧ. ОТДЕЛА	В. ГРЕКОВ	
ГА. СПЕЦ. ОТД.	Э. ШАКОВА	
РУК. ГР. ИНЖ.	Н. КАЛЯЯКИНА	

ЦНИИЭП учебных зданий г. Москва.

ТД 1975	Пояснительная записка	Серия 2.250-1	
		Выпуск 3	Лист ПЗ

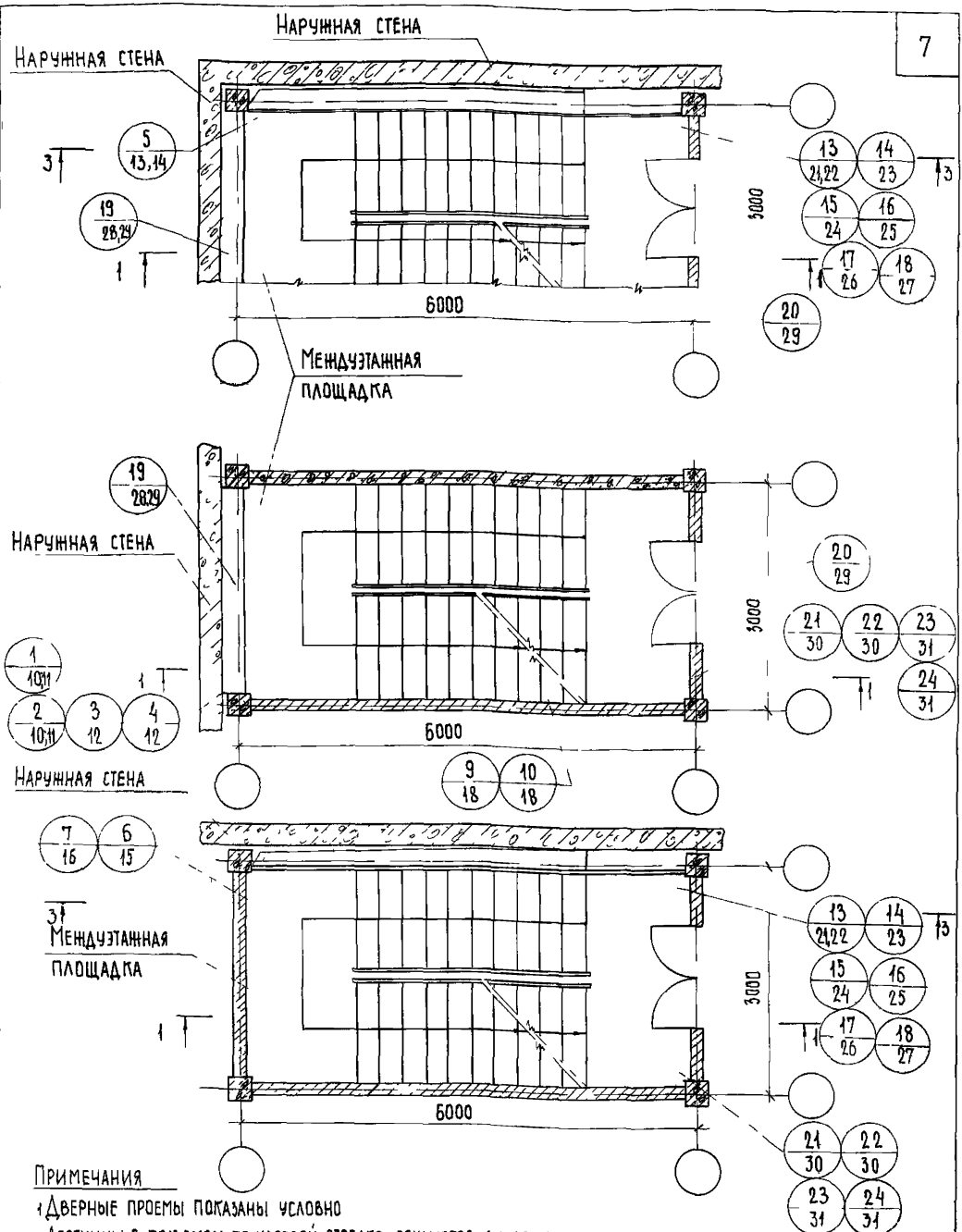

Примечания

1 Дверные проемы показаны условно

2 Лестницы с подъемом по часовой стрелке решаются аналогично

3 Разрез 1-1 для высот этажей 3,3 и 3,6м см лист 3 Разрез 3-3 см лист 9

4 ТД 13, 14, 21, 22 даны для лестницы, расположенной вдоль рамы каркаса, ТД 15, 16, 17, 18, 23, 24 – перпендикулярно раме каркаса, при этом ТД 1, 3, 6, 9, 17, 18, 21, 23 решены со стенами из кирпича, ТД 2, 4, 7, 10, 22, 24 с диафрагмой жесткости, ТД 1, 2, 13, 15, 17 для колонн сечением 30×30см ТД 3, 4, 14, 16, 18 для колонн сечением 40×40см

ТД 1975 г	Маркировка деталей на планах лестницы типового этажа высотой 3,3 и 3,6м	Серия 2.250-1	
		Выпуск 3	Лист 1

ЦНИИЭП учебных зданий г Москва

Согласовы

Дата | Инв № | Взамен

Гл инж ин та | Нач отдела | Гл спец отдела | Рук группы | Инженер

Ст техник | Проверил | Копировал

А Ляхович | В Греков | Т Шахова | Н Калякина | Ш Авитова

Ф Стрыгина | Н Калякина | Т Шахова

13610 7

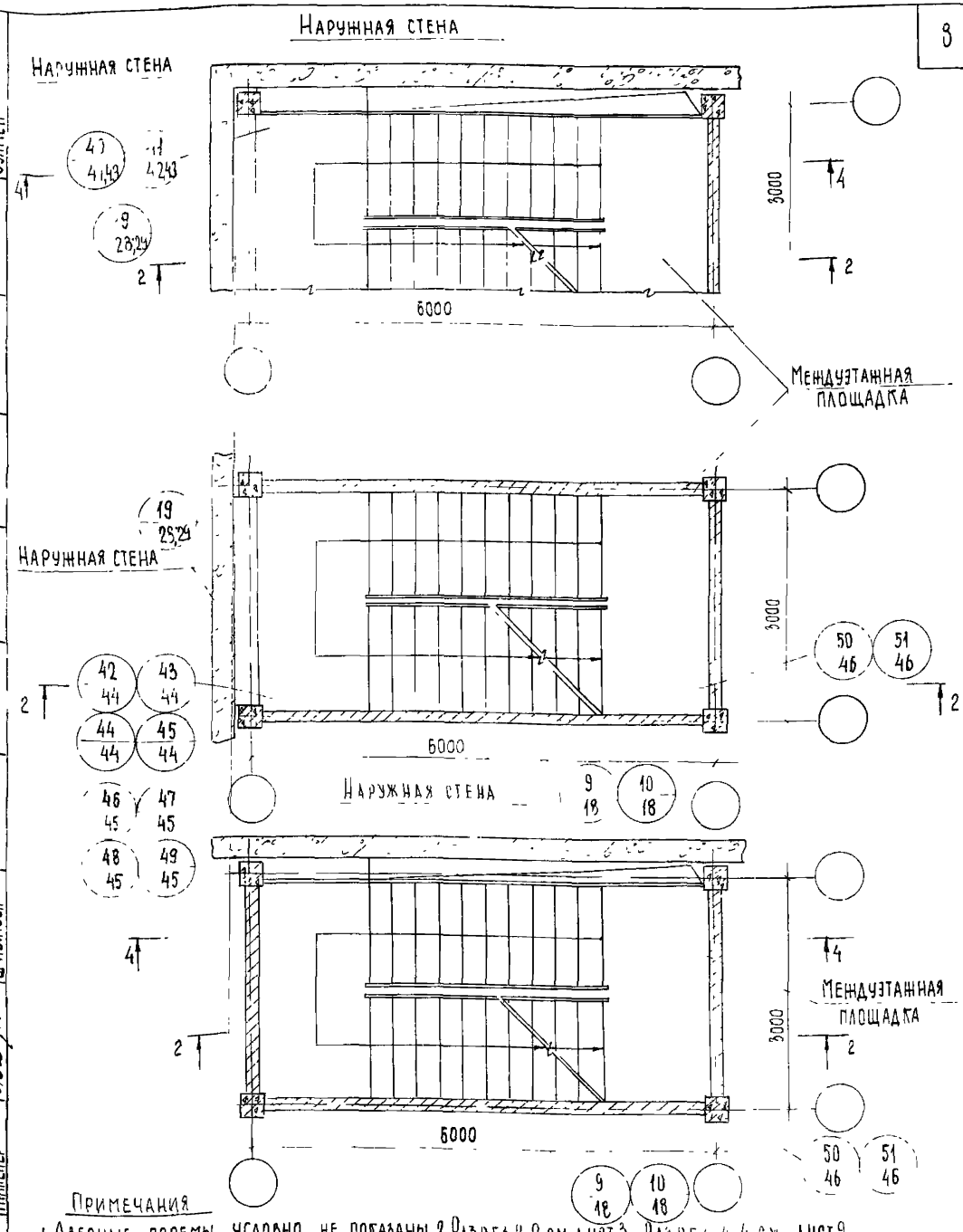

Примечания

1 Дверные проемы условно не показаны 2 Разрез 2-2 см лист 3. Разрез 4-4 см лист 9

3 Лестницы с подъемом по часовой стрелке решаются аналогично, за исключением установки ограждений продольной наружной стены (см лист 9)

4 ТД 40,44,45,48,49 даны для лестницы, расположенной вдоль рамы каркаса, ТД 41,42,46,43,47 перпендикулярно раме каркаса, при этом ТД 9,42,46,44,48,50 решены со стенами из кирпича, ТД 10,43,47,45,49,51 с диафрагмой жесткости, ТД 42-45 для колонн сечением 30×30 см, ТД 46-49 для колонн сечением 40×40 см

ТД 1975 г	Маркировка деталей на планах лестницы типового этажа высотой 4,2 м	Серия 2.250-1	
		Выпуск 3	Лист 2

ЦНИИЭП учебных зданий г. Москва

Гл инж ин-та		А Ляхович	Ст техник	Ф Стрыгина	Согласовано		Дата		
Нач отдела		В Греков	Проверил	Н Калялкина			Инв №		
Гл спец отд		Э Шахова	Копировал	Т Шахова					
Рук группы		Н Калялкина							
Инженер		Ш Абитова					Взамен		

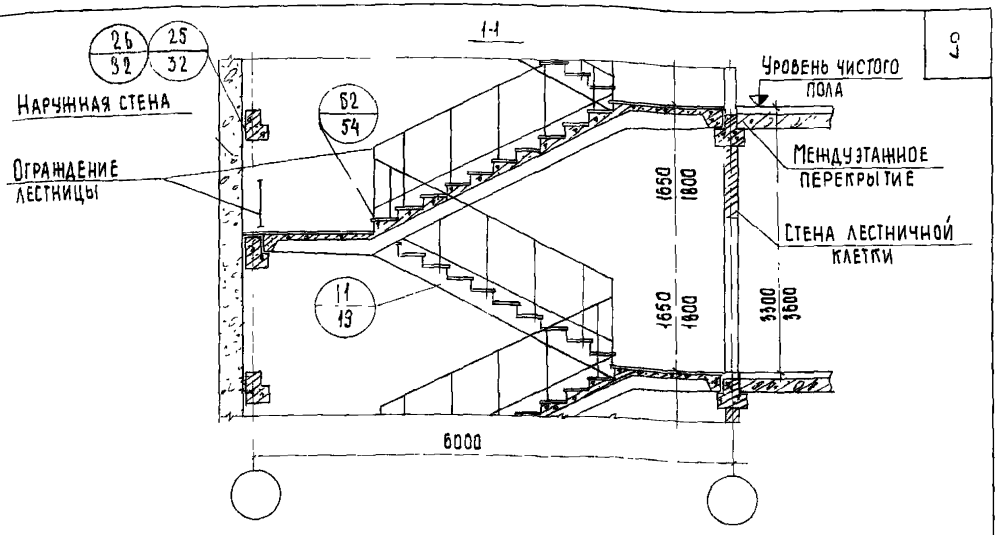

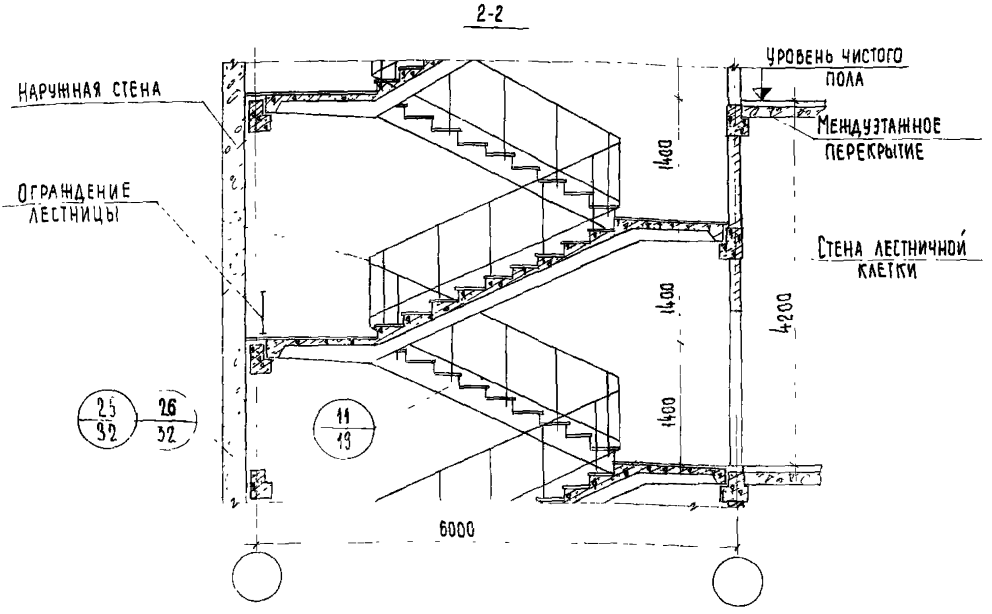

Примечания

1. Настоящий лист смотреть совместно с листами 1,2,4,6,7,8.
2. Ограждения лестницы со стороны продольной наружной стены условно не показаны (см лист 9)
3. ТД 25 и 26 соответственно для колонны сечением 30×30 и 40×40 см. На чертеже условно показан ригель для колонн сечением 30×30 см

ЦНИИЭП учебных зданий г. Москва	ТД 1975 г	Маркировка деталей на разрезах лестницы типового этажа высотой 3,3; 3,6 и 4,2 м.	Серия 2.250-1 Выпуск 3 Лист 3

Гл инж проекта			
Нач отдела	В Грехов	Проверил	Н Кляпкина
Гл спец отд	Э Шахова	Копировал	Т Шахаева
Рук группы	Н Кляпкина		
Инженер	Ш Авитова		

Дата | Инв. № | Взамен | Согласовано | Утверждено

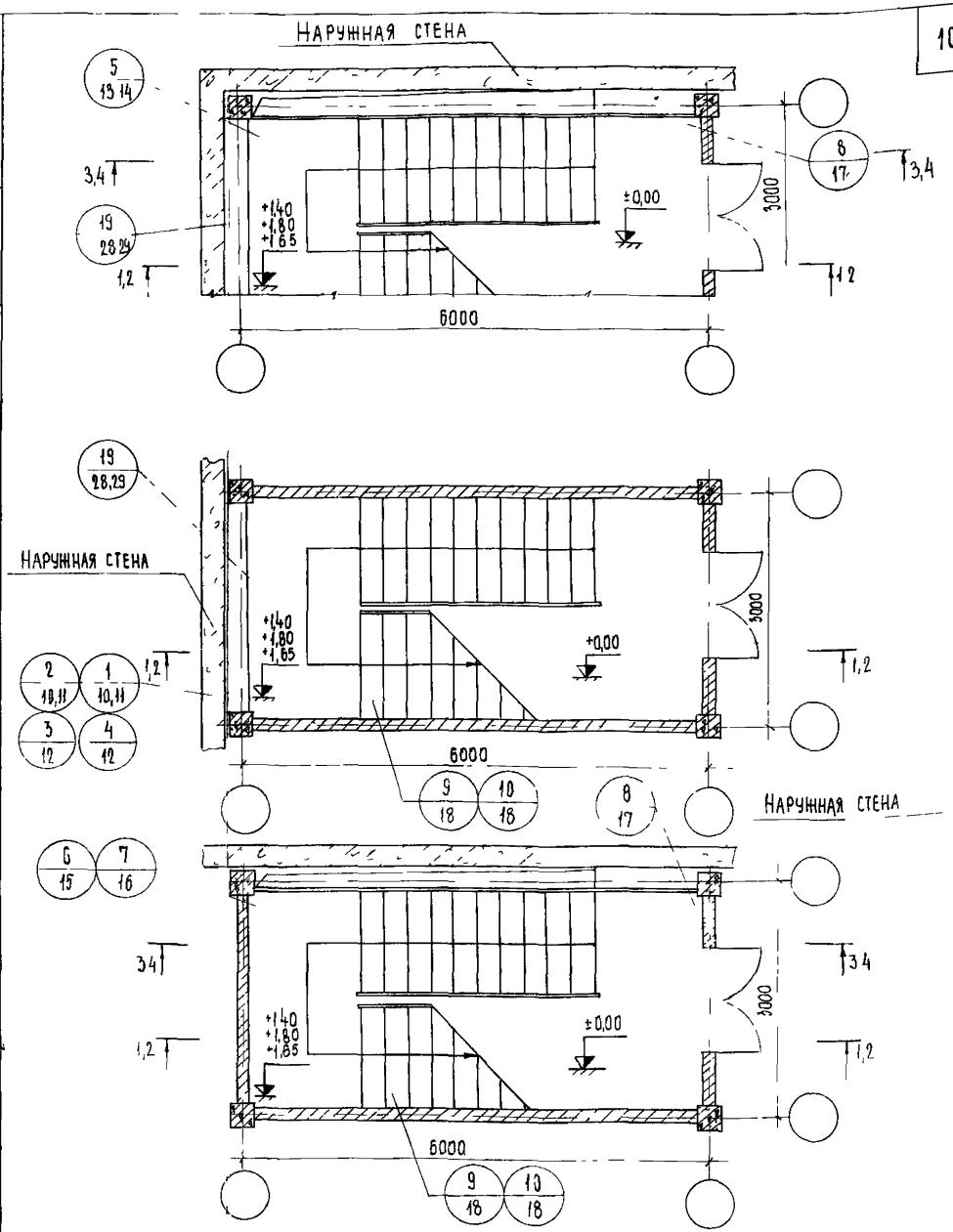

Примечания

1. Дверные проемы показаны условно 2. Разрезы 3-3 и 4-4 см лист 9
3. Лестницы с подъемом по часовой стрелке решаются аналогично, за исключением установки ограждений у продольной наружной стены (см. лист 9)
4. Разрез 1-1 для высот этажей 3,3 и 3,6м и разрез 2-2 для высоты этажа 4,2м смотри лист 5
5. ТД 1,3,6,9 решены со стенами из кирпича, ТД 2,4,7,10 - с диафрагмой жесткости, ГД 1, 2 - для колонн сечением 30×30 см, ТД 3,4 - для колонн сечением 40×40 см

Согласовано							
Дата							
Инв №							
Взамен							
Ст техник		Ф Стрыгина					
Проверил		Н Кляпкина					
Копировал		Т Шахаева					
А Ляхович							
В Грехов							
З Шахова							
Н Кляпкина							
Ш Авитова							
Гл инж ин та							
Нач отдела							
Гл спец отд							
Рук группы							
Инженер							

ЦНИИЭП учебных зданий г. Москва

ТД

1975 г

Маркировка деталей на планах лестницы первого этажа высотой 3,3, 3,6 и 4,2м. Вход с отметки +0,00 через вестибюль

Серия	
2 250-1	
Выпуск 3	Лист 4

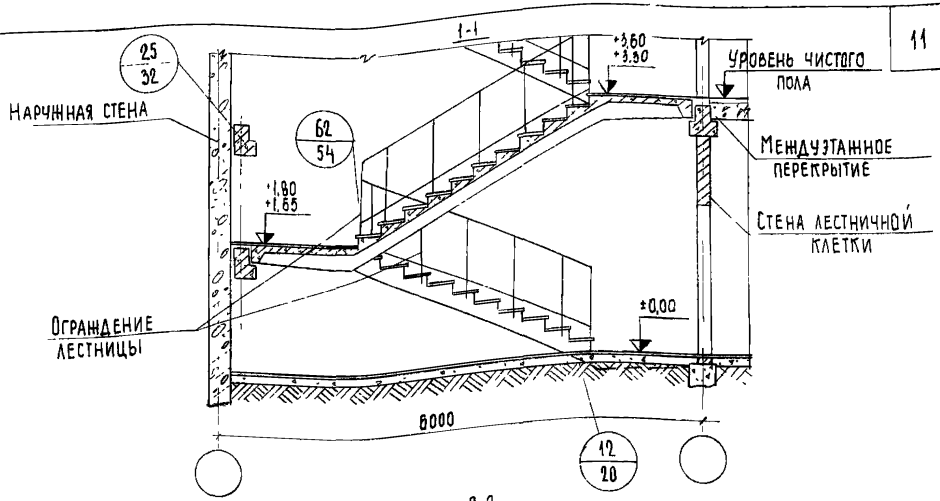

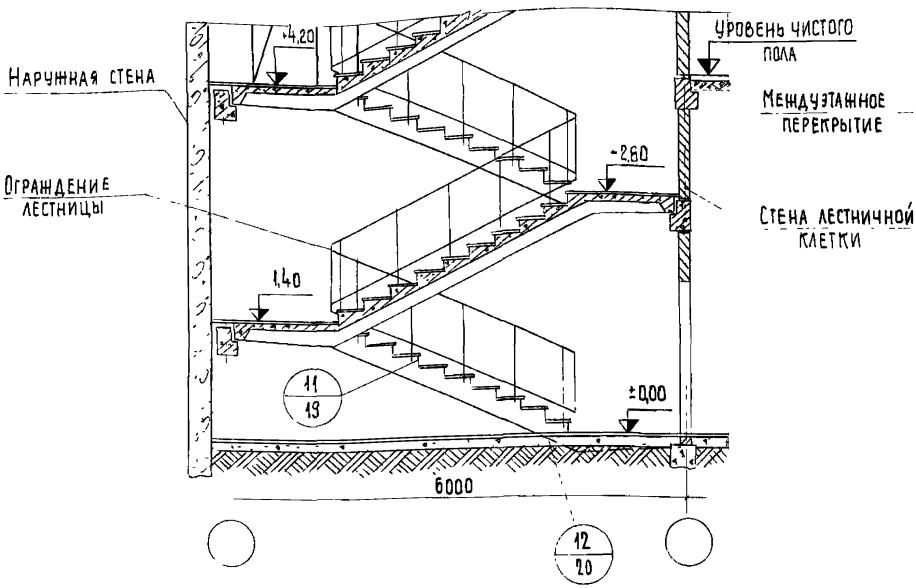

Примечания

1 Настоящий лист смотреть совместно с листом 4.

2 Разрезы показаны условно для колонн сечением 30×30 см

Гл инж ин та	А Ахлович	Ст техник		Ф Глыгина	Дата
Нач отдела	Б Греков	Проверил		Н Калялкина	Инв №
Гл спец отд	Э Шахова	Копировал		Т Шахаева	Взамен
Рук. группы	Н Калялкина				
Инженер	Ш Абитова				

ЦНИИЭП учебных зданий г Москва

ТД 1975г	Маркировка деталей на разрезах лестницы первого этажа высотой 3,3, 3,6 и 4,2м вход с отметки ±0,00 через вестибюль	Серия 2 250-1	Выпуск 3	Лист 5

13610 11

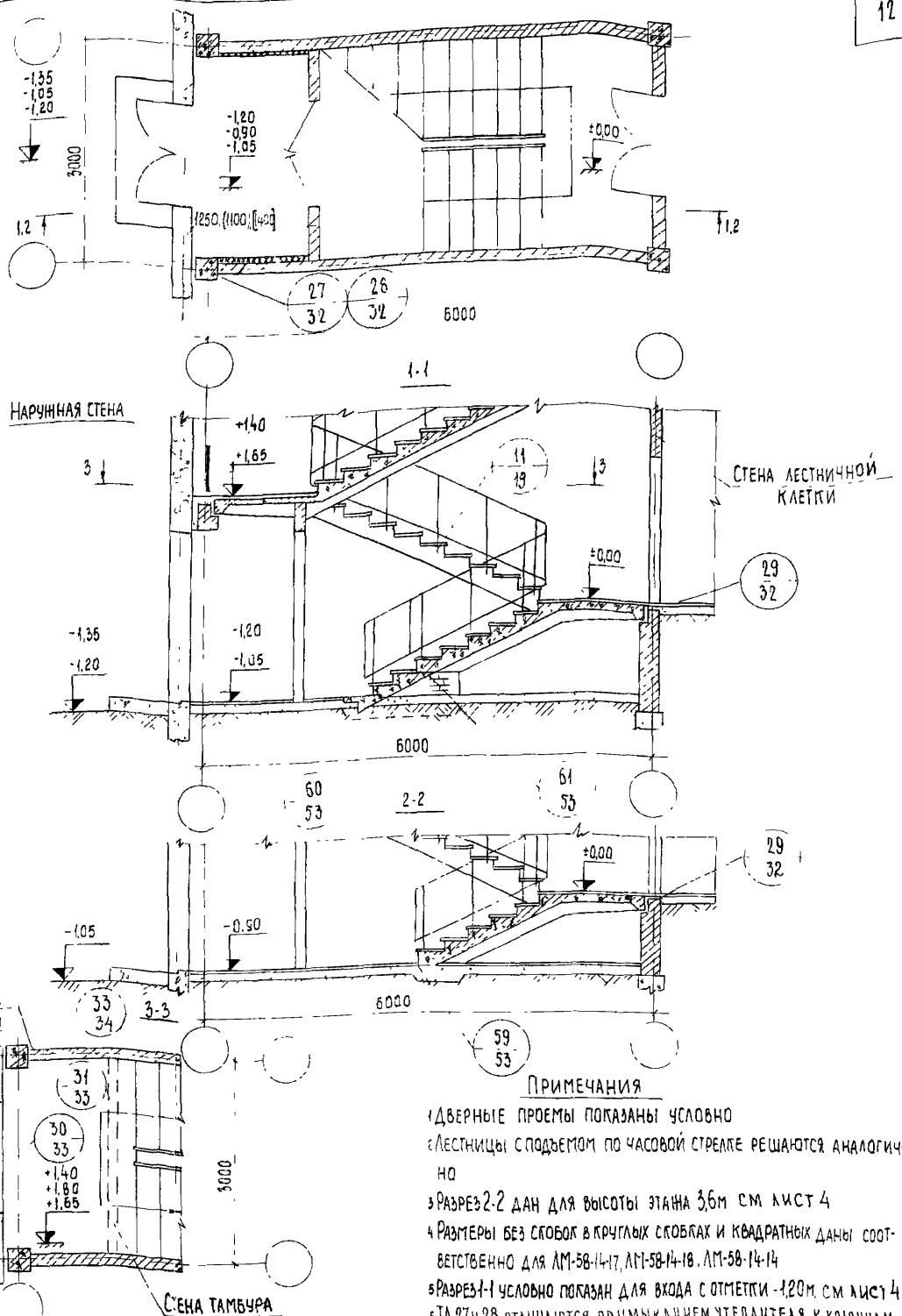

Примечания

1. Дверные проемы показаны условно
2. Лестницы с подъемом по часовой стрелке решаются аналогично
3. Разрез 2-2 дан для высоты этажа 3,6м см лист 4
4. Размеры без скобок в круглых скобках и квадратных даны соответственно для АМ-58-14-17, АМ-58-14-18, АМ-58-14-14
5. Разрез 1-1 условно показан для входа с отметки -1,20м см лист 4
6. ТД 27 и 28 отличаются примыканием утеплителя к колоннам.

Гл инж ин-та	А Ляхович	Ст техник	Дата
Нач отдела	В Грехов	Проверил	Инв №
Гл спец отд	Г Шакова	Копировал	Взамен
Рук группы	Н Калялкина		
Инженер	Ш Абитова		

Согласовано: Ф Стрыгина, Н Калялкина, Г Шакова

ЦНИИЭП учебных зданий г Москва

ТД 1975 г

Маркировка деталей на плане и разрезах лестницы первого этажа высотой 3,3, 3,6 и 4,2 м. Вход с отметок -1,20; -1,05 и -1,35 и через лестничную клетку

Серия 2.250-1

Выпуск 3 | Лист 6

13610 12

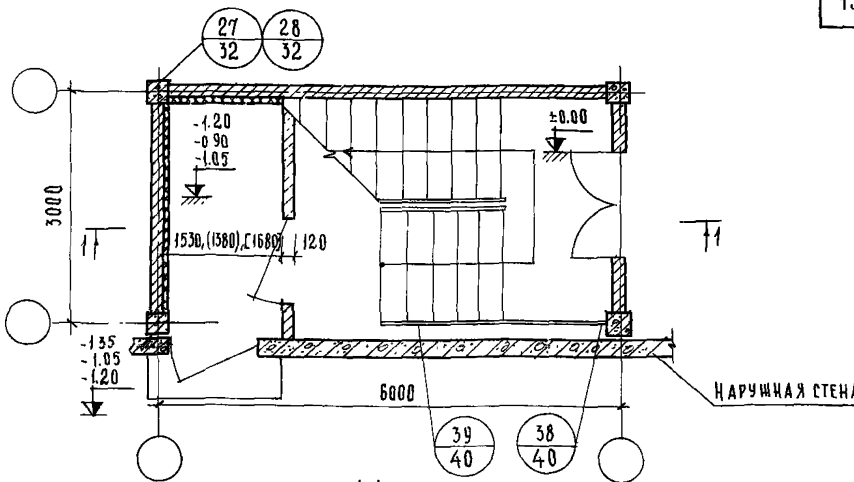

1-1

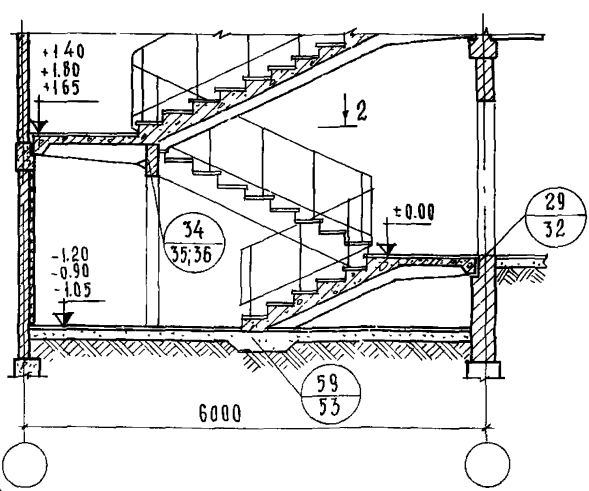

2-2

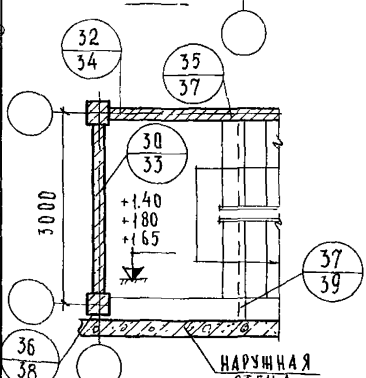

ПРИМЕЧАНИЯ:

1. Дверные проемы показаны условно
2. Лестницы с подъемом почасовой стрелке решаются аналогично.
3. ТД 27 и 28 отличаются примыканием утеплителя к колоннам.
4. Размеры без скобок, в круглых скобках и квадратных даны соответственно для АМ-58-14-17, АМ-58-14-18; АМ-58-14-14
5. Разрез 1-1 условно показан для входа с отметки -0.90 м

НАЧ ОТДЕЛА		В. ГРЕКОВ	ПРОВЕРИЛ
ГИ СПЕЦ. ОТД		З. ШАХОВА	КОПИРОВАЛ
РУК ГРУППЫ		Н. КАЛЯПКИНА	
ИНЖЕНЕР		Ш. АБИТОВА	

Н. КАЛЯПКИНА
А. БУРОВА

ЦЕНТРАЛЬНЫЙ ПРОЕКТНЫЙ ИНСТИТУТ ГРАЖДАНСКОГО СТРОИТЕЛЬСТВА
УЧЕБНЫХ ЗДАНИЙ
г. Москва

ТД	Маркировка деталей на плане и разрезе лестницы первого этажа высотой 3.3, 3.6 и 4.2 м, расположенной вдоль наружной стены вход с отметки -1.20; -1.05 и -1.35 м через лестничную клетку	СЕРИЯ 2.250-1	
1975г		ВЫПУСК 3	ЛИСТ 7

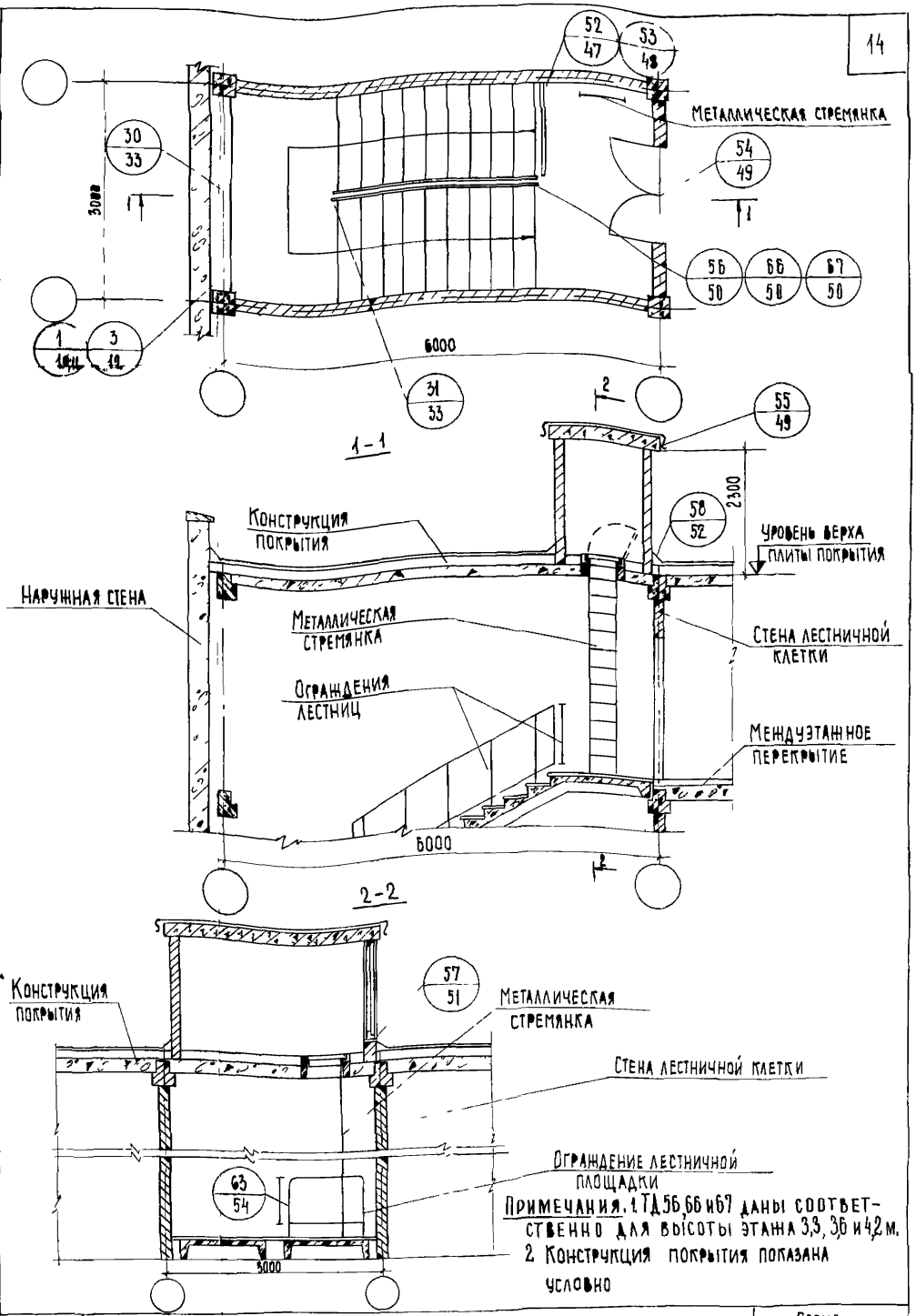

Примечания. 1. ТД 56, 66 и 67 даны соответственно для высоты этажа 3,3, 3,6 и 4,2 м.
2. Конструкция покрытия показана условно

Дата		Согласовано	Н Юкина	Инженер	А Ляхович	Гл инж ин та	Дизаин
Инв №			Н Калялкина	Проверил	В Греков	Нач отдела	
			Т Шахаева	Копировал	З Шахова	Гл спец отд	
					Н Калялкина	Рук группы	
					Ш Абитова	Инженер	

ЦНИИЭП учебных зданий г. Москва

ТД 1975 г

Марклировка деталей на плане и разрезах лестницы верхнего этажа высотой 3,3, 3,6 и 4,2 м

Серия 2.250-1

Выпуск 3 | Лист 8

13610 14

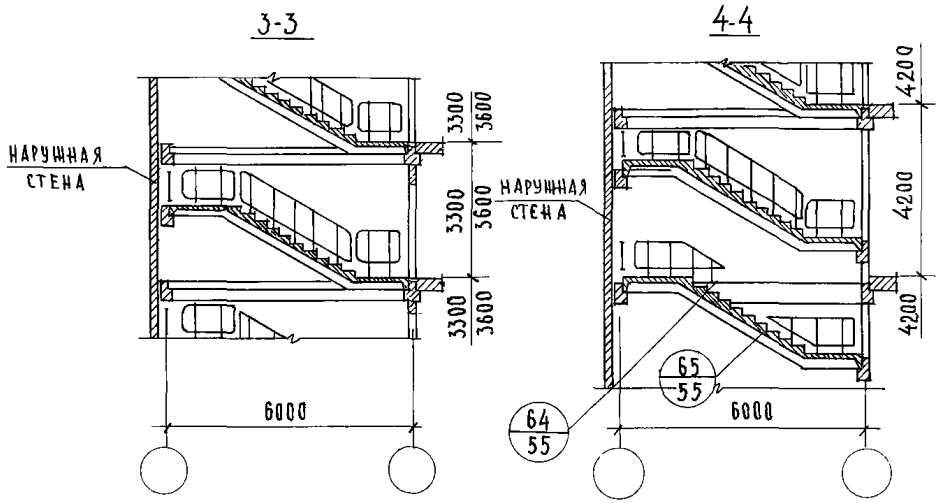

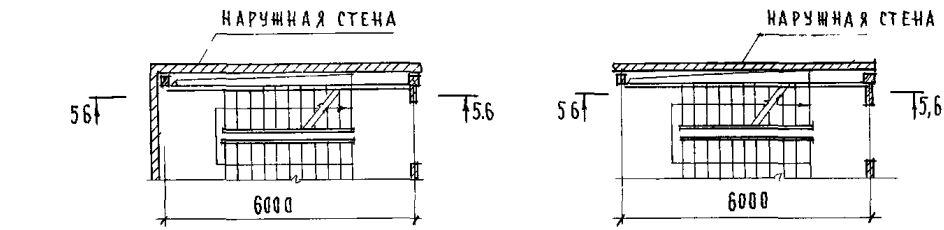

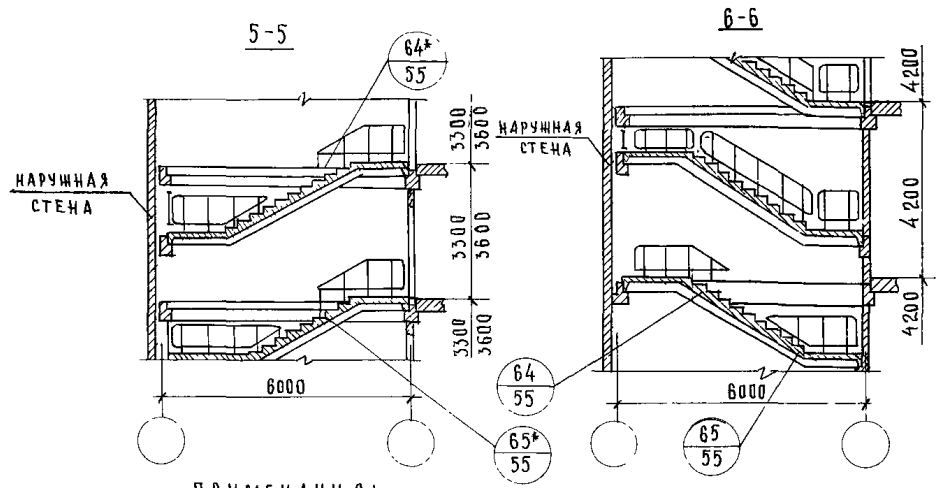

ПРИМЕЧАНИЯ:

1. Настоящий лист см. с листами 1,2 и 4
2. ТД 64* и 65* читать зеркально ТД 64 и 65 на листе 55.

ТД 1975г	Маркировка деталей лестницы типового этажа высотой 3.3; 3,6 и 4.2м на разрезах лестницы с подъемом против часовой стрелки; на планах и разрезах лестницы с подъемом по часовой стрелке	Серия 2 250-1	
		Выпуск 3	Лист 9

ЦНИИЭП учебных зданий г. Москва

ГИ ИНЖ ИН ТА		А Ладыжн	Т Гуцин К.
НАЧ ОТДЕЛА		В ГРЕКОВ	ПРОВЕРИЛ
ГА СПЕЦ.ОТД.		Э ШАХОВА	КОПИРОВАЛ
РУК ГРУППЫ		Н КАЛЯПКИНА	
СТ ИНЖЕНЕР			

О Шишкина
Н КАЛЯПКИНА
А БУРОВА

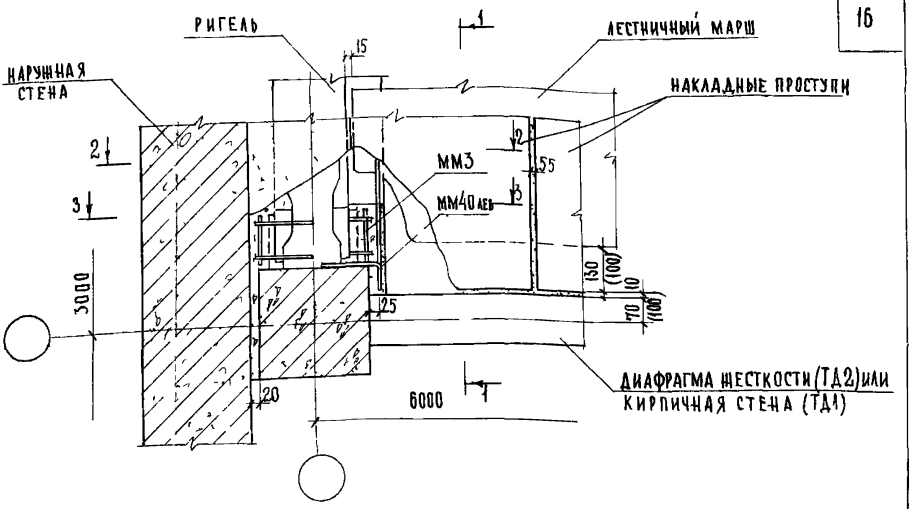

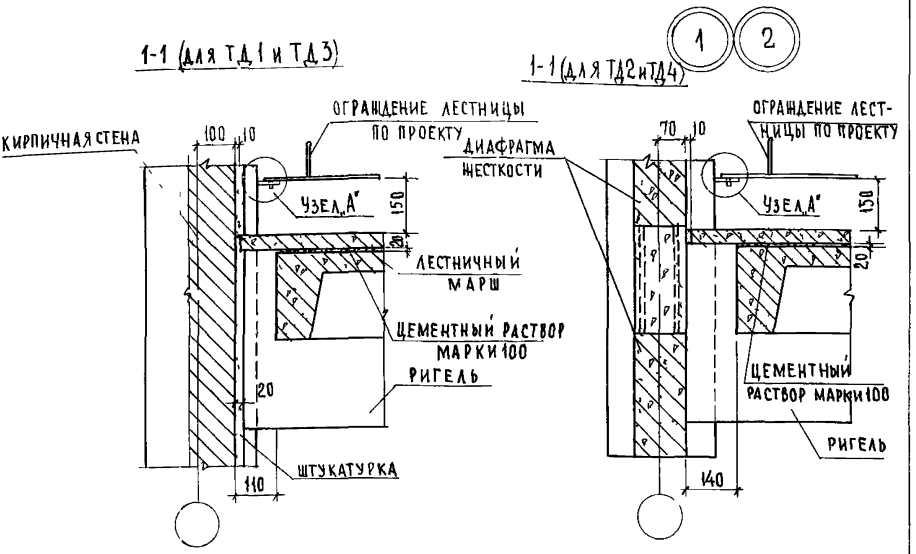

ПРИМЕЧАНИЯ

1 РАЗРЕЗЫ 2-2, 3-3 И УЗЕЛ „А" СМОТРИ ЛИСТ 11
2 РАЗМЕРЫ В СКОБКАХ ДАНЫ ДЛЯ ТД1
3 ТД3 И ТД4 СМ ЛИСТ 12

ГЛ ИНЖИНЖ	А ЛЯХОВИЧ	СТ ТЕХНИК	Ф СТРЫГИНА
НАЧ ОТДЕЛА	В ГРЕКОВ	ПРОВЕРИЛ	Н КАЛЯПКИНА
ГЛ СПЕЦ ОТД	Э ШАХОВА	КОПИРОВАЛ	А БУРОВА
РУК ГРУППЫ	Н КАЛЯПКИНА		
ИНЖЕНЕР	Ш АБИТОВА		

ЦЕНТРАЛЬНЫЙ ПРОЕКТНЫЙ ИНСТИТУТ ГРАЖДАНСКИХ ЗДАНИЙ УЧЕБНЫХ ЗДАНИЙ г МОСКВА

ТД 1975г

Деталь 1 и 2 Разрез 1-1

СЕРИЯ 2.250-1
ВЫПУСК 3
ЛИСТ 10

13610 16

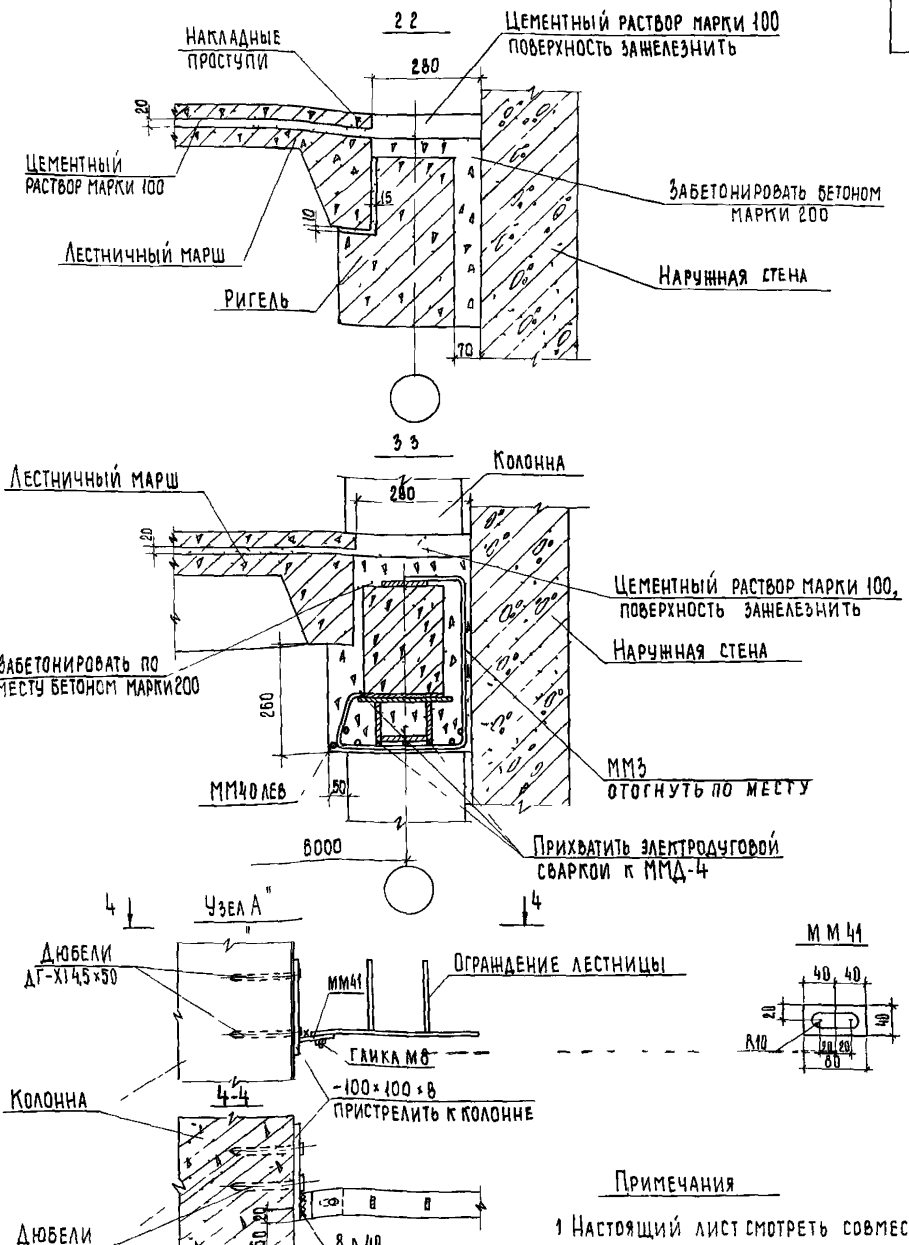

Примечания

1 Настоящий лист смотреть совместно с листом 10

2 На стержнях Ф8 ограждения лестницы нарезать резьбу М8

Гл. инж. пр-та	А. Лукьянов	Ст. техник	Ф. Строгина
Нач. отдела	В. Грецов	Проверил	Н. Калаплкина
Гл. спец. отд.	З. Шахова	Копировал	Т. Шахаева
Рук. группы	Н. Калаплкина		
Инженер	Ш. Абитова		

ЦНИИЭП учебных зданий г. Москва

ТД 1975 г

Детали 1 и 2 Разрезы 2 2 и 3-3 Узел „А"

Серия 2.250-1

Выпуск 3 | Лист 11

13610 17

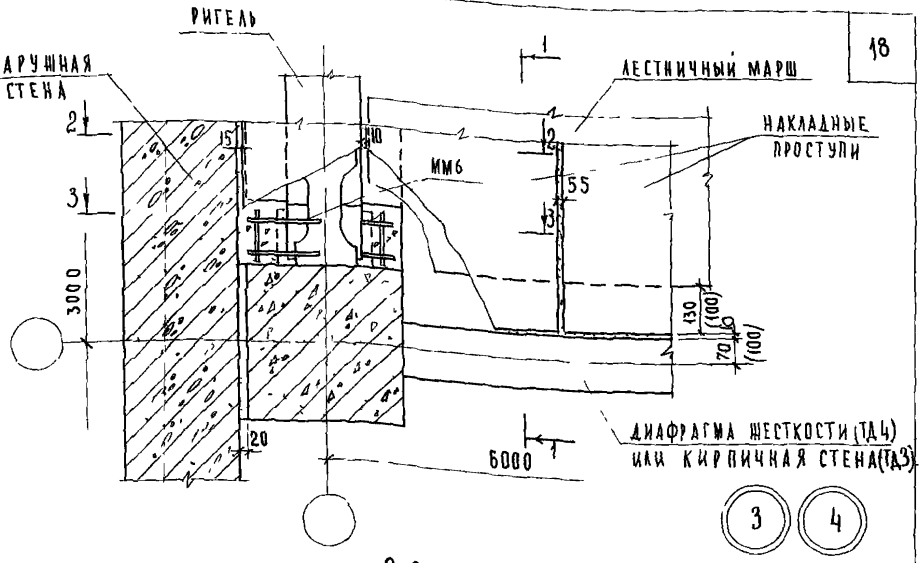

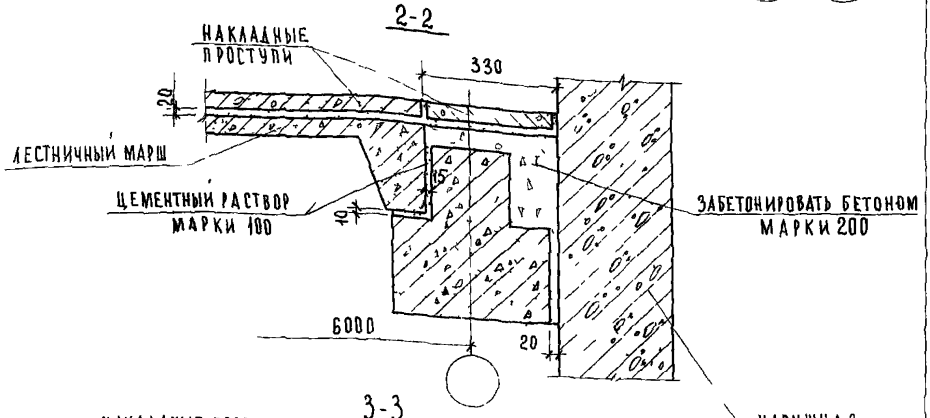

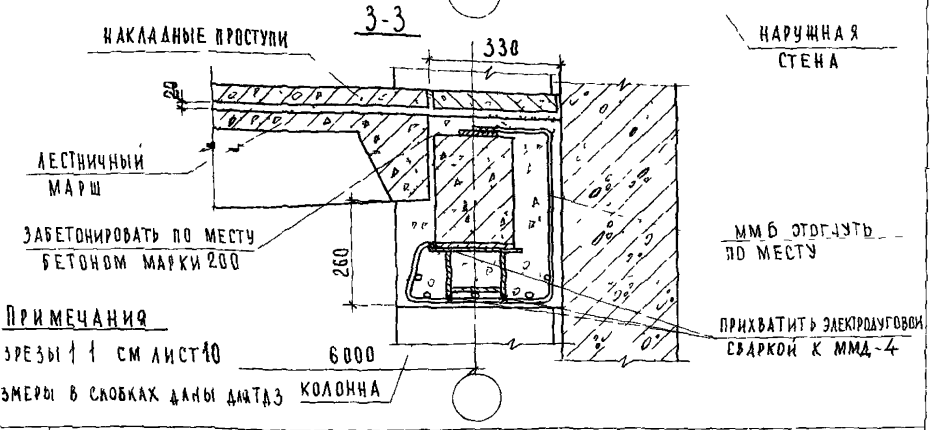

ПРИМЕЧАНИЯ

1. РАЗРЕЗЫ 1-1 СМ ЛИСТ 10
2. РАЗМЕРЫ В СКОБКАХ ДАНЫ ДЛЯ ТД3

ГЛ. ИНЖ. ПРОЕКТА		АЛЯХОВИЧ	ПРОВЕРИЛ
НАЧ. ОТДЕЛА		В. ГРЕКОВ	
ГЛ. СПЕЦ. ОТД.		Э. ШАХОВА	
РУК. ГРУППЫ		Н. КАЛЯПКИНА	
ИНЖЕНЕР		Н. ЮХИНА	

СОГЛАСОВАНО

Н. КАЛЯПКИНА

ЦНИИЭП УЧЕБНЫХ ЗДАНИЙ г. МОСКВА

ТД	Детали 3 и 4 Разрезы 2-2 и 3-3	СЕРИЯ 2.250-1	
1975 г		ВЫПУСК 3	ЛИСТ 18

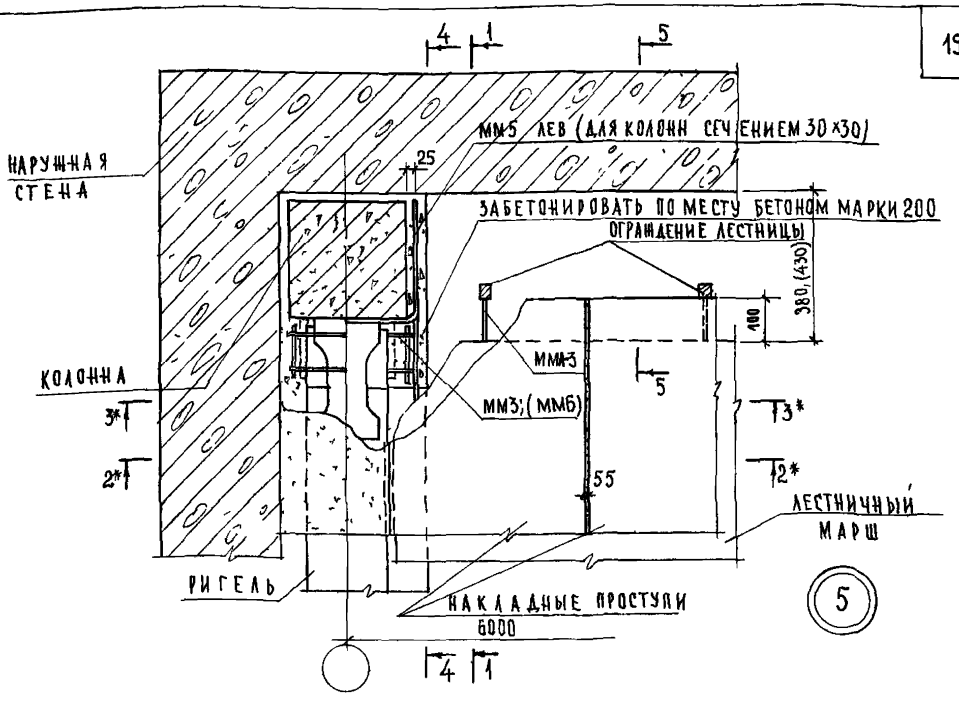

1-1

(ДЛЯ КОЛОННЫ СЕЧЕНИЕМ 40×40 СМ)

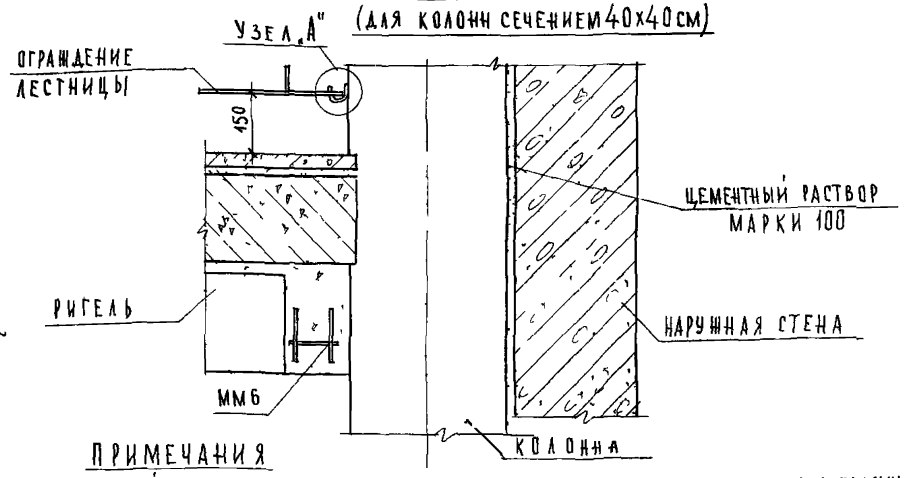

ПРИМЕЧАНИЯ

1 Опалубочный чертеж лестничного марша с дополнительными закладными деталями для крепления ограждения лестничной площадки разработать в конкретном проекте
2 Для колонн сечением 40×40 ригель двухполочный, на чертеже условно показан ригель для колонн сечением 30×30 см
3 Размеры и монтажные марки в скобках даны для колонн сечением 40×40 см
4 Разрезы 2*-2* и 3*-3* для колонн сечением 30×30 см смотреть зеркально соответственно разрезам 2-2 и 3-3 на листе 11, причем вместо ММ40 лев, читать ММ5 лев
5 Разрезы 2*-2* и 3*-3* для колонн сеч 40×40 см смотреть зеркально разрезам 2-2 и 33 на листе 12
6 Разрезы 4-4 (для колонн сечением 30×30 см) и 5-5 см лист 14

ГЛ ИНЖ ИН-ТА	АЛЯХОВИЧ	ПРОВЕРИЛ	Н КАЛЯПКИНА
НАЧ ОТДЕЛА	В ГРЕСКОВ	КОПИРОВАЛ	А БУРОВА
ГЛ СПЕЦ ОТД	Э ШАХОВА		
РУК ГРУППЫ	Н КАЛЯПКИНА		
ИНЖЕНЕР	Ф СТРЫГИНА		

СОГЛАСОВАНО

ДАТА | ИНВ № | ВЗАМЕН

ЦНИИЭП УЧЕБНЫХ ЗДАНИЙ г МОСКВА

ТД 1975г

Деталь 5 Разрез 1-1

СЕРИЯ 2.250-1	
ВЫПУСК 3	ЛИСТ 13

4-4
(ДЛЯ КОЛОННЫ СЕЧЕНИЕМ 30×30см)

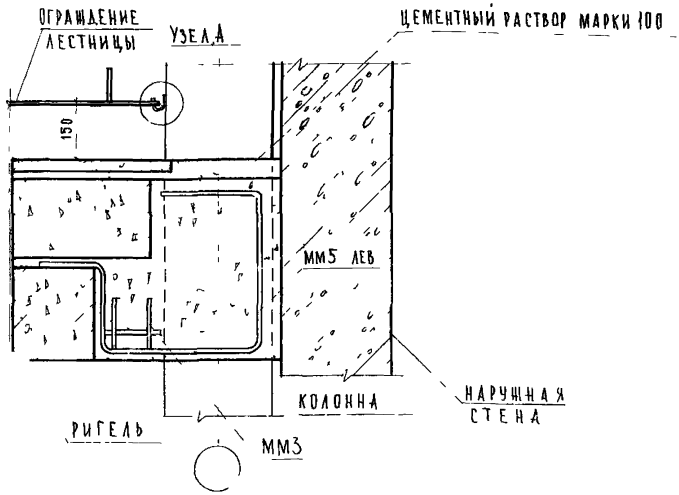

5-5

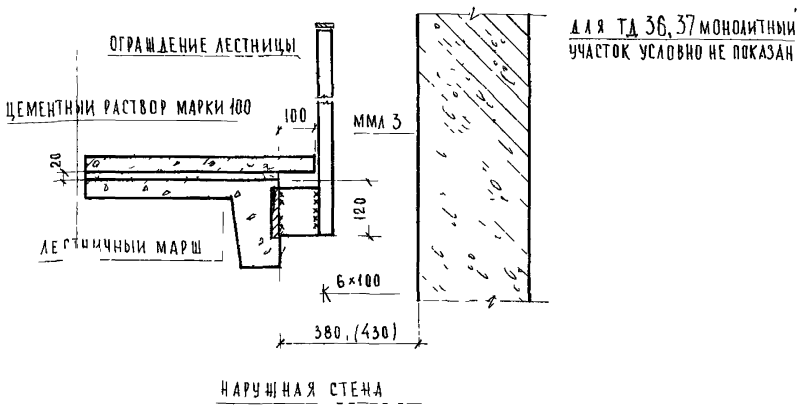

Примечания

1 Настоящий лист смотреть совместно с листом 13
2 ММА 3 (серия ИИ-04-8, выпуск 1) приварить до монтажа ограждения лестницы
3 Накладные проступи укладываются на цементном растворе после монтажа ограждения лестницы
4 Сварку производить электродами Э42
5 Узел А' смотри лист 11
6 Размеры в скобках даны для колонн сечением 40×40см

ТД	Деталь 5 Разрезы 5-5 и 4-4	Серия 2.250-1	
1975г		Выпуск 3	Лист 14

ЦНИИЭП учебных зданий г Москва

Согласовано

Главный инж. пр.	А Ляхович	Проверил	Кадр А Бурова
Нач отдела	В Грехов	Конирова	
Гл спец. отд.	Э Шахова		
Рук. группы	Н Казапкина		
Инженер	Ф Стрыгина		

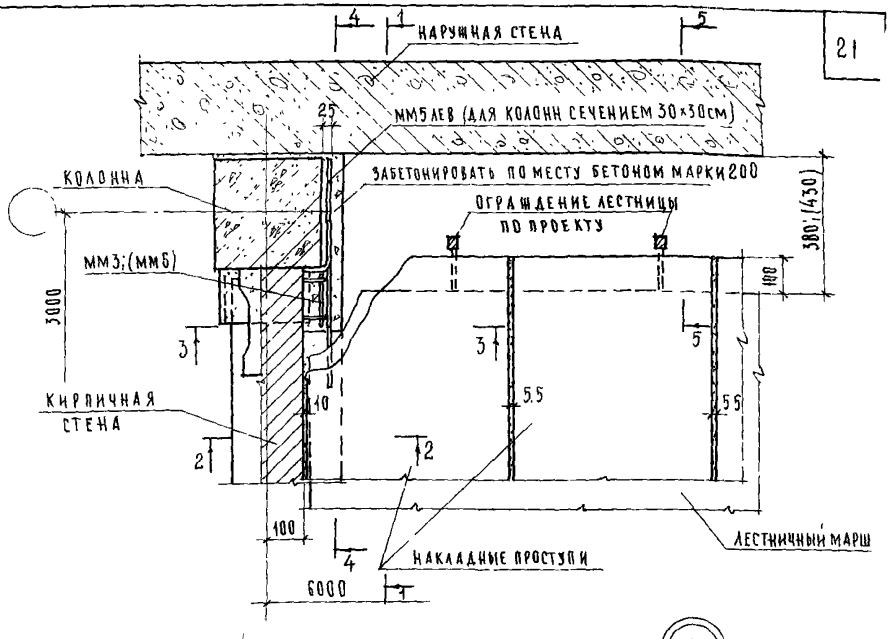

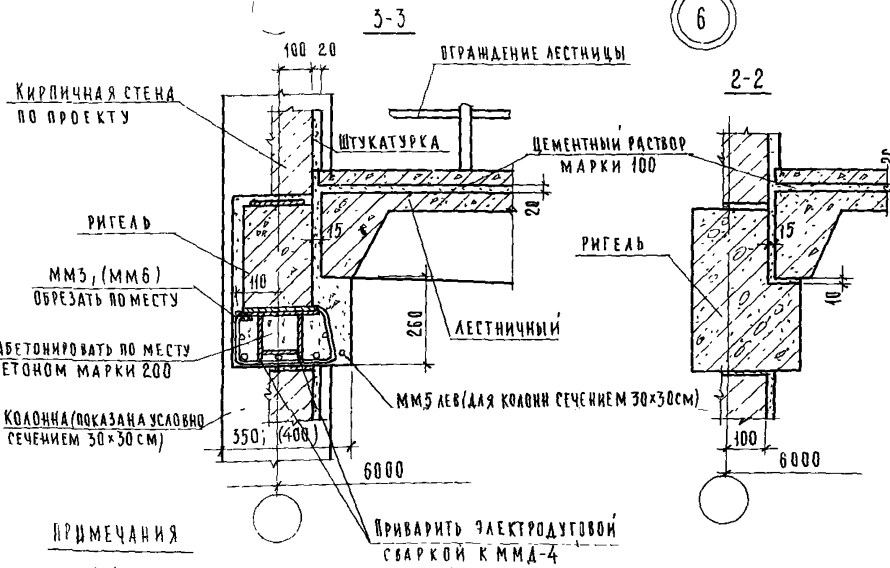

ПРИМЕЧАНИЯ

1. Разрезы 4-4 и 1-1 для колонн сечением 30×30 и 40×40 см соответственно на листах 14,13
2. Размеры и монтажные марки в скобках даны для колонн сечением 40×40 см.
3. Разрез 5-5, см лист 14
4. Опалубочный чертеж лестничного марша с дополнительными закладными деталями для крепления ограждения лестничной площади разработать в конкретном проекте

ГИП	Н. КАЛЯПКИНА		
ГИП	П. ШАКАВЕВА		
ГИП	В. ТРЕКОВ	ПРОВЕРИЛ	Э. ШАХОВА
ГИП	Н. КАЛЯПКИНА	КОПИРОВАЛ	Ш. АБИТОВА
НАЧ. ОТДЕЛА			
ГИП СПЕЦ. ОТД.			
РУК. ГРУППЫ			
ИНЖЕНЕР			

ЦЕНТРПРОЕКТ
УЧЕБНЫХ ЗАВЕДЕНИЙ
г. МОСКВА

ТД	Деталь 6 Разрезы 3-3 и 2-2	СЕРИЯ 2.250-1	
1975г		ВЫПУСК 3	ЛИСТ 15

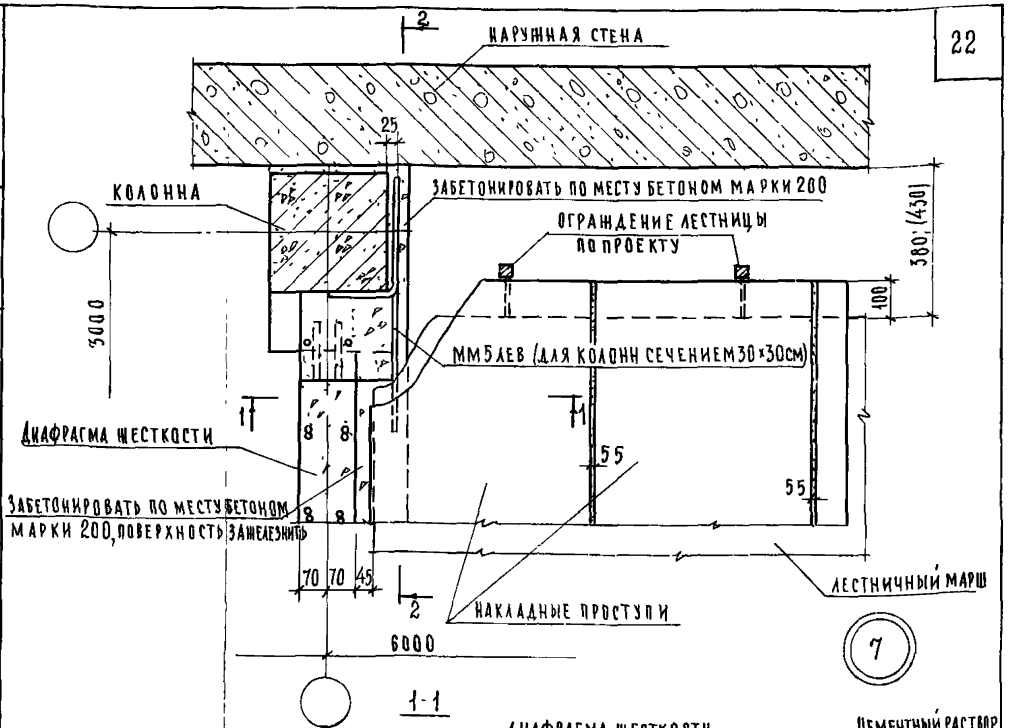

1-1

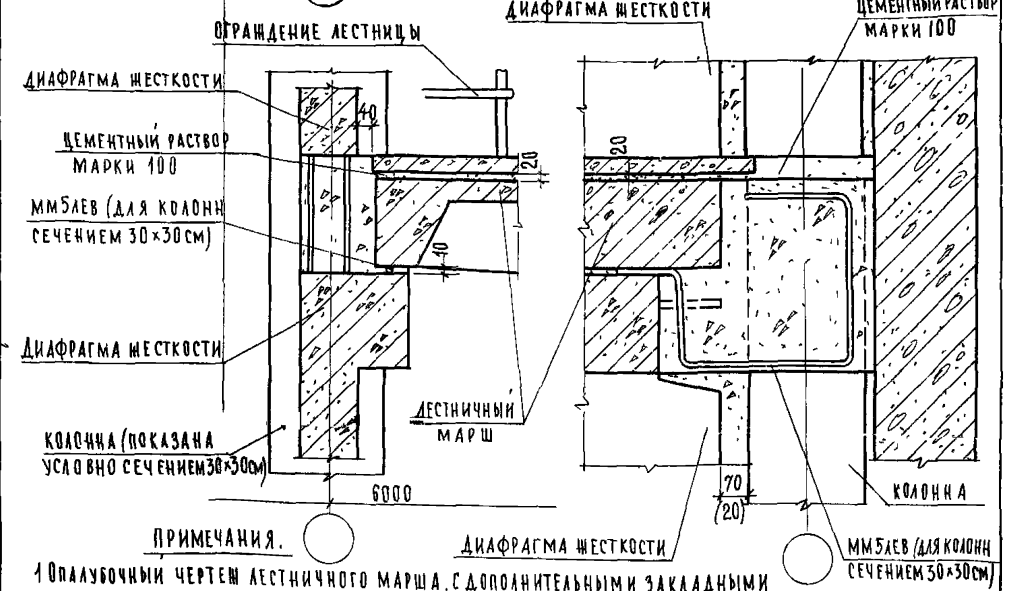

ПРИМЕЧАНИЯ.

1 Опалубочный чертеж лестничного марша, с дополнительными закладными деталями для крепления ограждения лестничной площадки разработать в конкретном проекте

2 Размеры в скобках даны для колонн сечением 40×40см.

3 Для колонн сечением 40×40 разрез 2-2 смотреть совместно с разрезом 1-1 на листе 13

ГА ИНЖИН-ТА		А АХЛОБИЧ	ПРОВЕРИЛ
НАЧ ОТДЕЛА		В ТРЕКОВ	КОПИРОВАЛ
ГА СПЕЦ ОТД		Э ШАХОВА	Н КАЛЯПКИНА
РУК ГРУППЫ		Н КАЛЯПКИНА	Ш АБИТОВА
ИНЖЕНЕР		Ш АБИТОВА	

СОГЛАСОВАНО

Н КАЛЯПКИНА
А БУРОВА

ЦНИИЭП УЧЕБНЫХ ЗДАНИЙ г МОСКВА

ТД

1975г

Деталь 7 Разрезы 1-1 и 2-2

СЕРИЯ	
2.250-1	
ВЫПУСК 3	ЛИСТ 16

13610 22

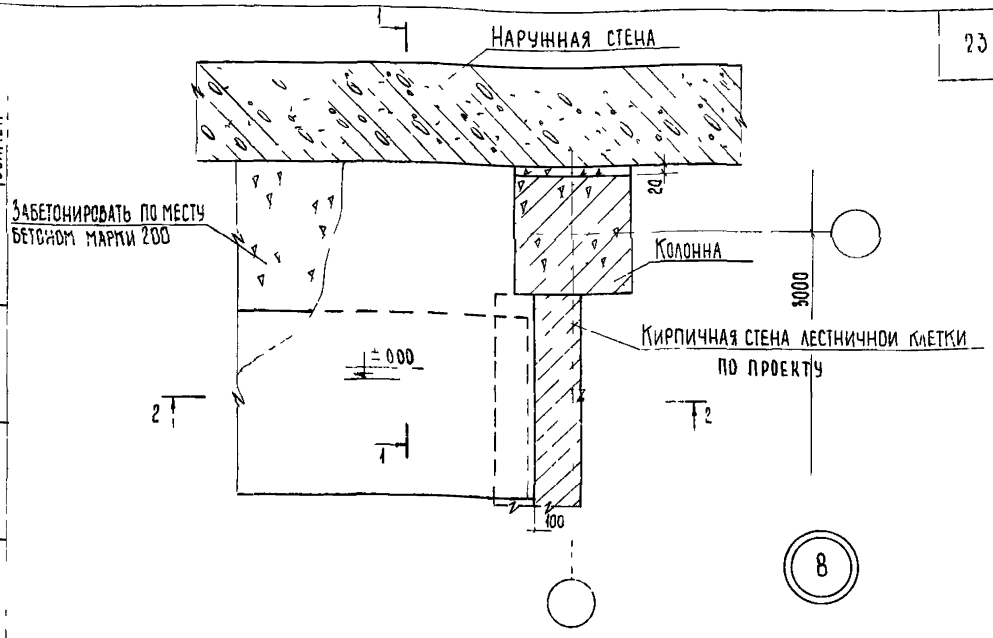

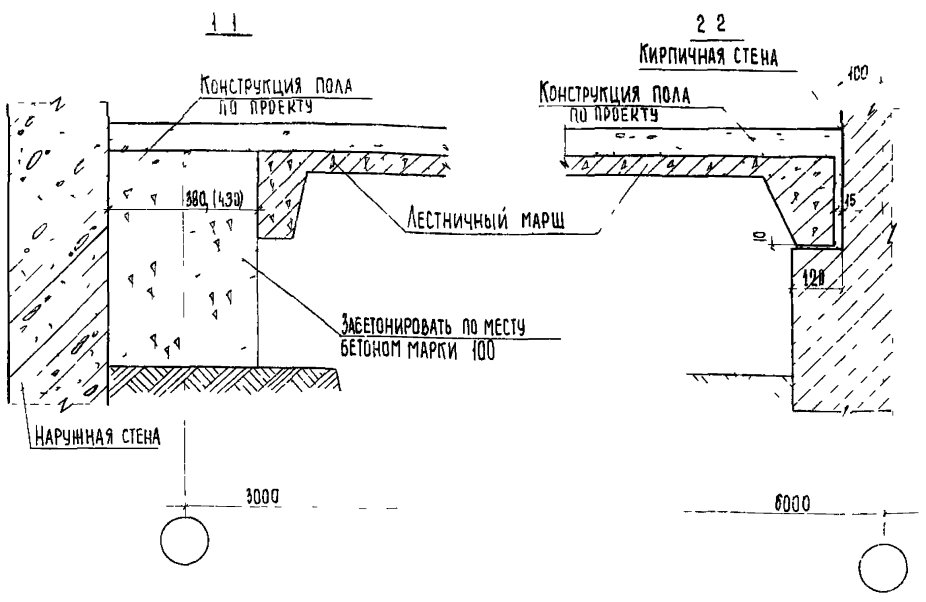

Примечания

1 Размеры в скобках даны для колонн сечением 40×40 см
2 Опалубочный чертеж лестничного марша с дополнительными закладными деталями для крепления ограждения лестничной площадки разработать в конкретном проекте
3 На ТД 8 ограждение условно не показано

Гл инж ин	А Ляхович	Ст техник	Проверил
Нач отдела	В Греков	Шахова	Копировал
Гл спец отд	Э Шахова	Н Кляпкина	
Рук группы	Н Кляпкина	Ш Абитова	
Инженер	Ш Абитова		

Согласовано

Инж №	Дата	Взамен
Ф Стрыгина	Н Кляпкина	Т Шахова

ЦНИИЭП учебных зданий г Москва

ТД 1975 г

Деталь 8 Разрезы 1 1 и 2 2

Серия 2 250-1

Выпуск 3 | Лист 17

13610 23

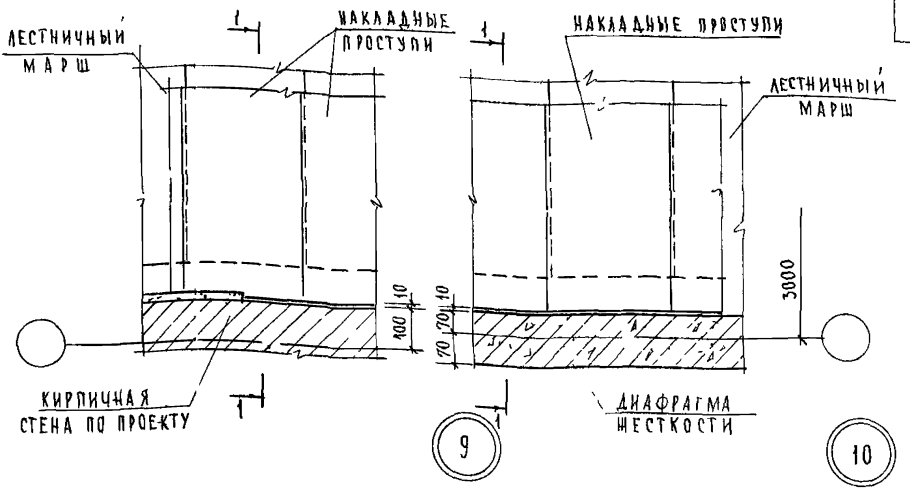

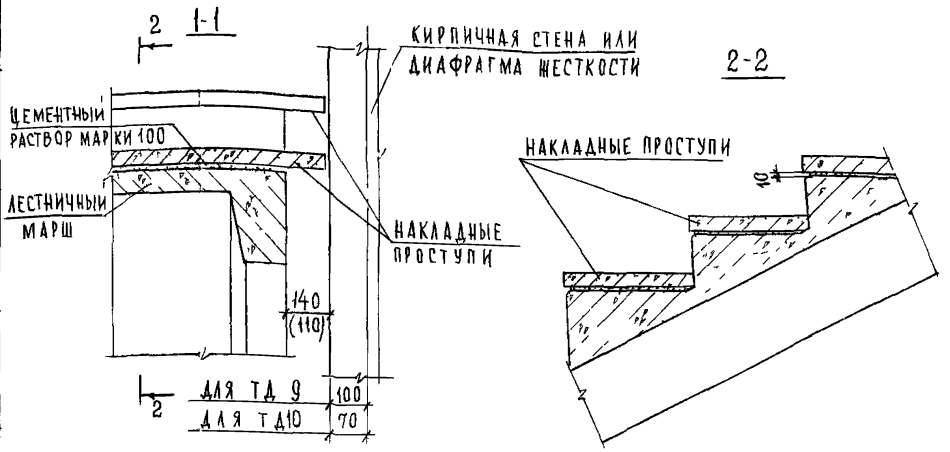

ПРИМЕЧАНИЯ:

1 СТЕНА ЛЕСТНИЧНОЙ КЛЕТКИ НА РАЗРЕЗЕ 1-1 ПОКАЗАНА УСЛОВНО

2 РАЗМЕР В СКОБКАХ ДАН ДЛЯ ТД 9

3 НА РАЗРЕЗЕ 1-1 ШТУКАТУРНЫЙ СЛОЙ ТОЛЩИНОЙ 20мм КИРПИЧНОЙ СТЕНЫ УСЛОВНО НЕ ПОКАЗАН.

ГА ИНЖ ИНТА	АЛЯХОВИЧ	ПРОВЕРИЛ	Н КАЛЯЙКИНА
НАЧ ОТДЕЛА	В ГРЕКОВ	КОПИРОВАЛ	А БУРОВА
ГА СПЕЦУОТД	Э ШАХОВА		
РУК ГРУППЫ	Ц КАЛЯЙКИНА		
ИНЖЕНЕР	Ш АБИТОВА		
СТ ТЕХНИК	Ф СТРИТИНА		

СОГЛАСОВАНО

ДАТА | ИНВ № | ВЗАМЕН

ЦНИИЭП УЧЕБНЫХ ЗДАНИЙ г МОСКВА

ТД 1975г

Детали 9 и 10 Разрезы 1-1 и 2-2

СЕРИЯ 2 250-1 | ВЫПУСК 3 | ЛИСТ 18

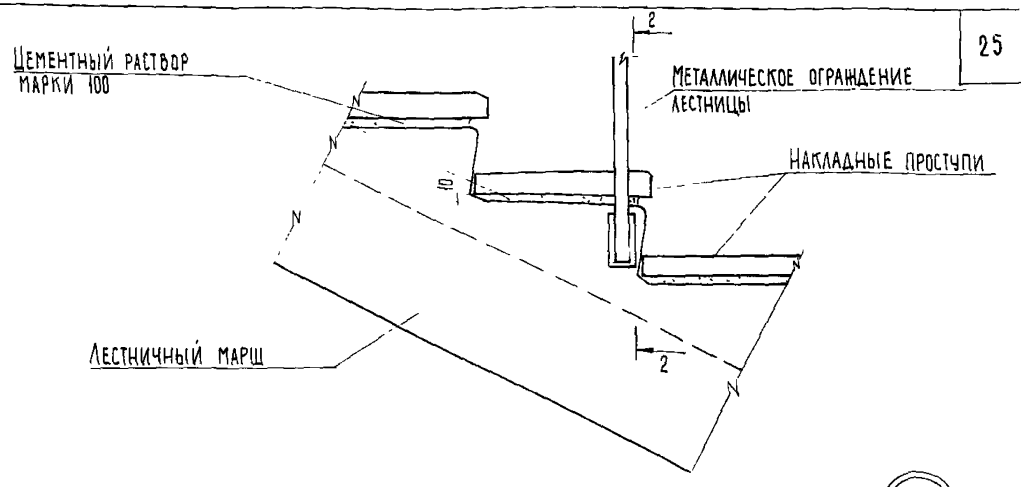

11

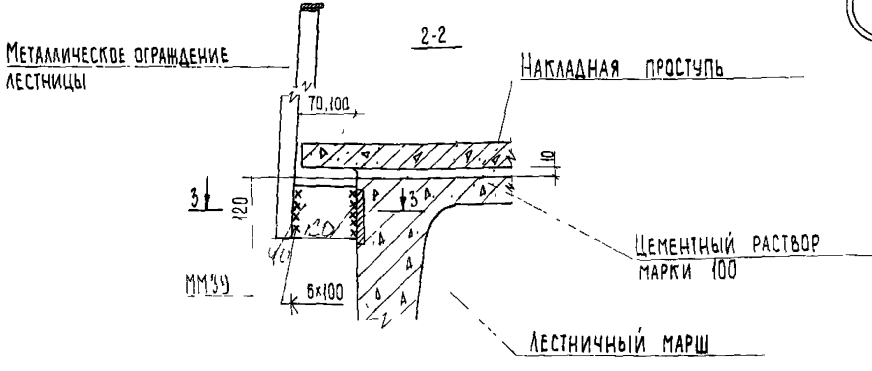

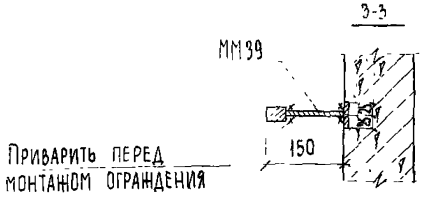

Примечания:

1. Накладные проступи укладываются на цементном растворе после монтажа ограждения лестницы
2. Сварку производить электродами типа Э 42
3. Размеры 70 и 100 мм для случая установки лестничного марша вдоль продольной стены соответственно из диафрагмы жесткости или кирпича

Нач. отдела		В. Гриньб	Н. Калялкина
Гл. спец. отд.		З. Шакова	Т. Шахаева
Рук. группы		Копировал	
Инженер		Ш. Абитова	

ЦНИИЭП учебных зданий г. Москва

ТД 1975 г

Деталь 11. Разрезы 2-2 и 3-3

Серия 2 250-1

Выпуск 3 | Лист 19

13610 25

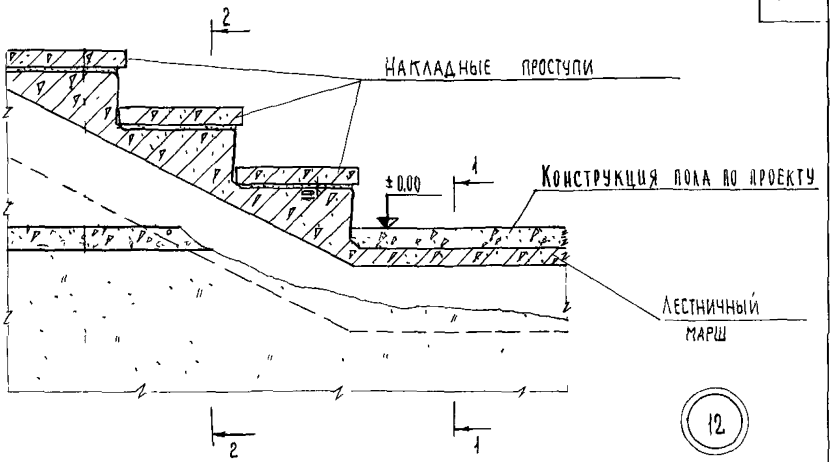

1-1

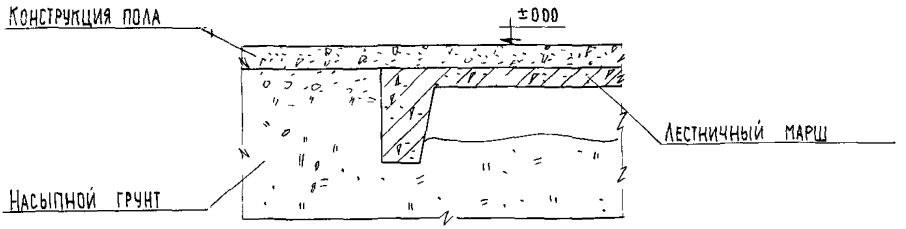

2-2

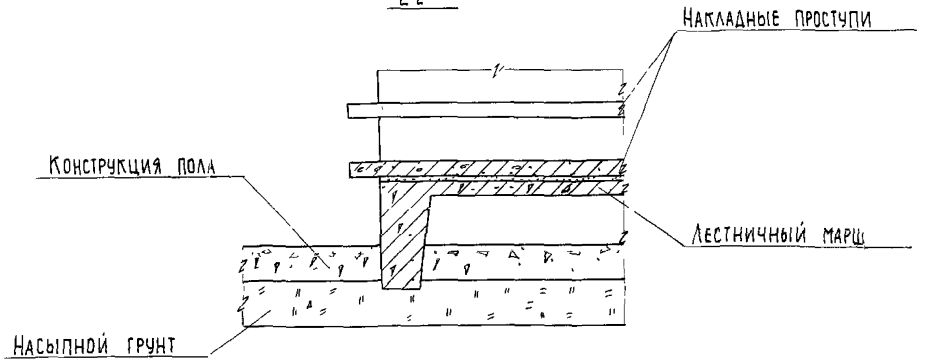

Согласовано					
Гл. инж. ин-та	Д. Ляхович	Ст. техник	Ф. Стрыгина		
Нач. отдела	В. Грехов	Проверил	Н. Клаяпкина		
Гл. спец. отд.	Э. Шахова	Копировал	Т. Шахаева		
Рук. группы	Н. Клаяпкина				
Инженер	Ш. Авитова				

ЦНИИЭП учебных зданий г. Москва

ГД 1975 г.

Деталь 12. Разрезы 1-1 и 2-2

Серия 2.250-1

Выпуск 3 | Лист 20

13610 26

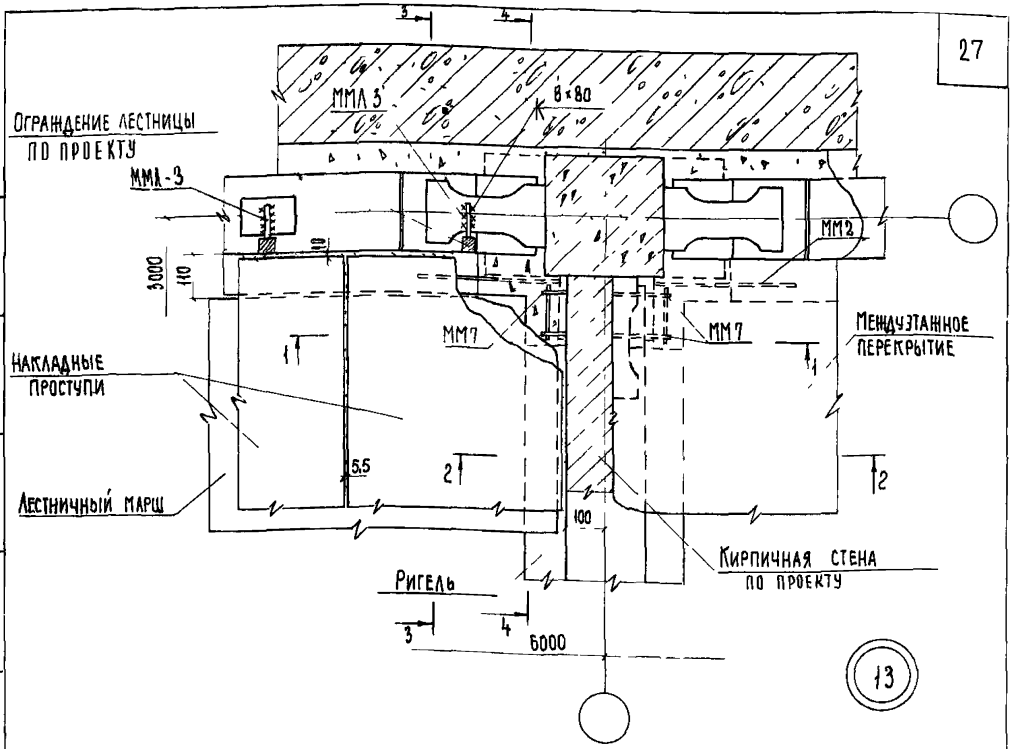

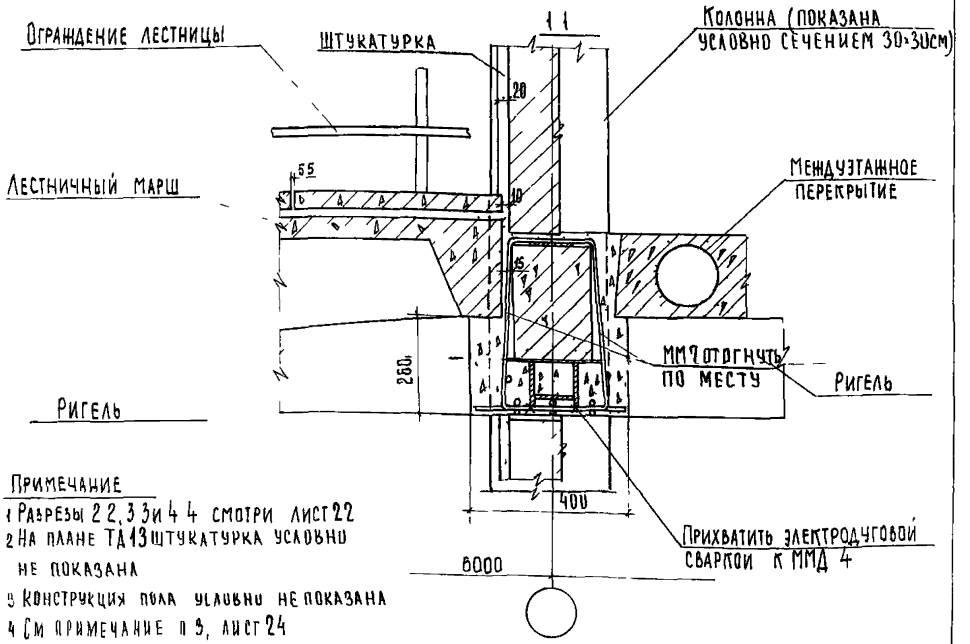

Примечание

1 Разрезы 2 2, 3 3 и 4 4 смотри лист 22
2 На плане ТД 13 штукатурка условно не показана
3 Конструкция пола условно не показана
4 См примечание п 9, лист 24

ТД		Серия 2 250-1	
1975 г	Деталь 13 Разрез 1-1	Выпуск 3	Лист 21

13610 27

Согласовано

Гл инж пр ГИПРОСТРОЙМАШ Н Лагранич
Нач отдела В Греков
Гл спец отд Э Шахова
Рук группы Н Калялкина
Инженер Ш Авитова
Проверил Н Калялкина
Копировал Г Шахова
Н контр Ф Стыгина

ЦНИИЭП учебных зданий г Москва

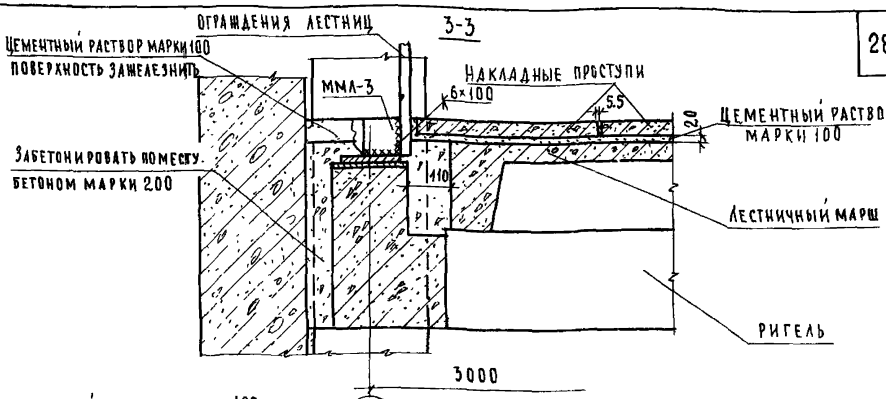

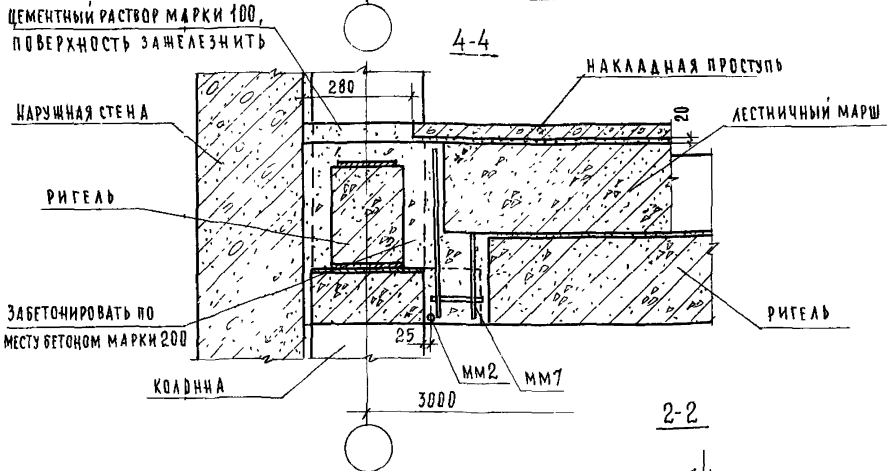

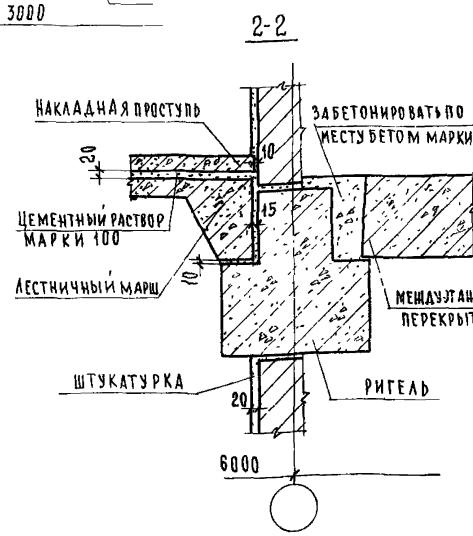

ПРИМЕЧАНИЯ:

1. Настоящий лист смотреть совместно с листом 21.
2. ММА-3 (серия ИИ-04-8 выпуск 1) приварить перед монтажом ограждения лестницы.
3. Сварку производить электродами типа Э-42
4. На разрезе 2-2 конструкция пола условно не показана.

ГЛ. ИНЖ. ИН-ТА	А. ЯХОВИЧ	СТ. ТЕХНИК	Ф. СТРЫГИНА
НАЧ. ОТДЕЛА	В. ГРЕКОВ	ПРОВЕРИЛ	Н. КАЛЯПКИНА
ГЛ. СПЕЦ. ОТД.	Э. ШАХОВА	КОНТРОЛЬ	А. БУРОВА
РУК. ГРУППЫ	Н. КАЛЯПКИНА		
ИНЖЕНЕР	Ш. АБИТОВА		

СОГЛАСОВАНО:

ЦЕНТРЭПИ УЧЕБНЫХ ЗДАНИЙ г. МОСКВА

ТД 1975г.

Деталь 13 Разрезы 2-2; 3-3 и 4-4.

СЕРИЯ	
2.250-1	
ВЫПУСК 3	ЛИСТ 22

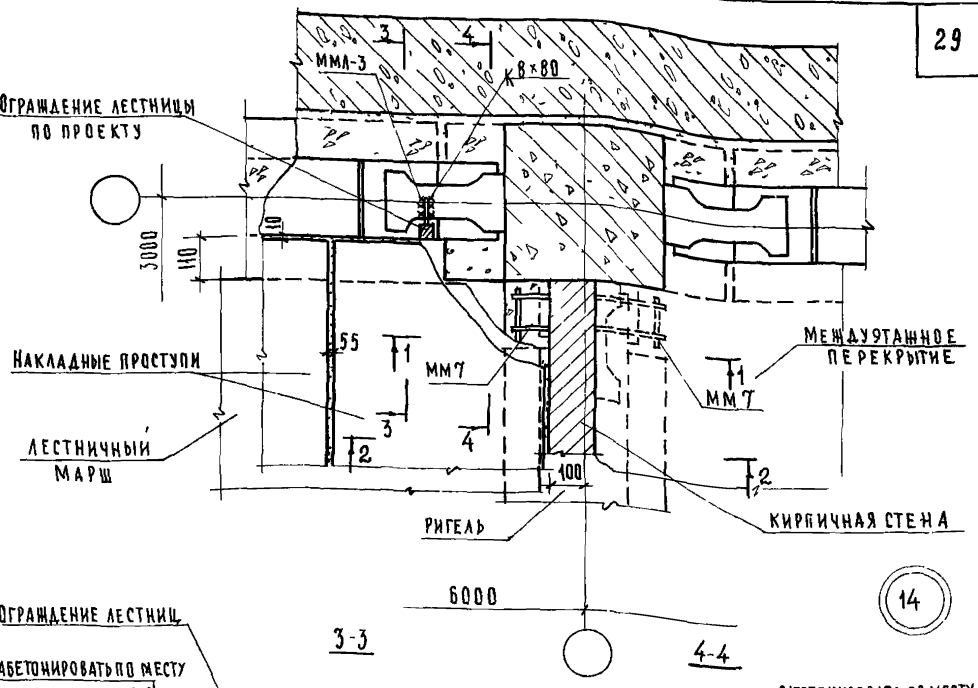

14

3-3

4-4

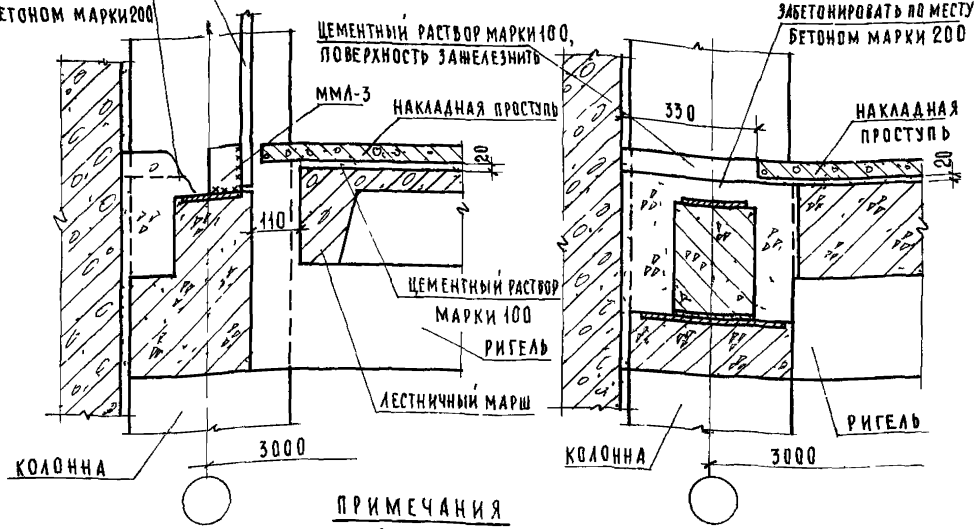

ПРИМЕЧАНИЯ

1 Разрез 1-1 смотри лист 21 Разрез 2-2 смотри лист 22

2 ММЛ-3 (серия ИИ-04-8, выпуск 1) приварить перед монтажом ограждения лестницы

3 На плане ТД 14 штукатурка стены и конструкция пола условно не показаны

4 См примечание п 3, лист 24

ГА ИНЖИН			
НАЧ ОТДЕЛА			
ГА СПЕЦ ОТД			
РУК ГРУППЫ			
ИНЖЕНЕР			

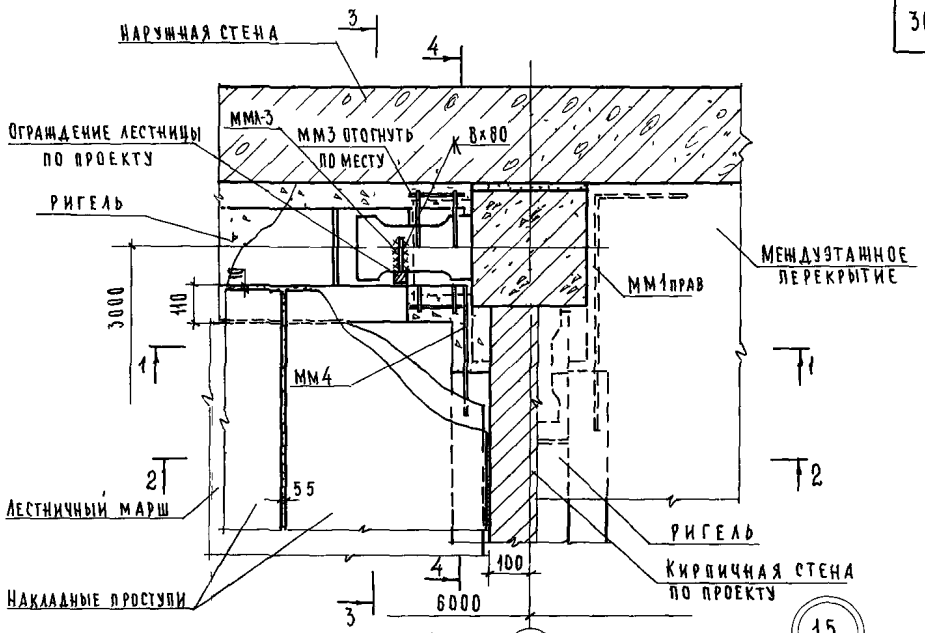

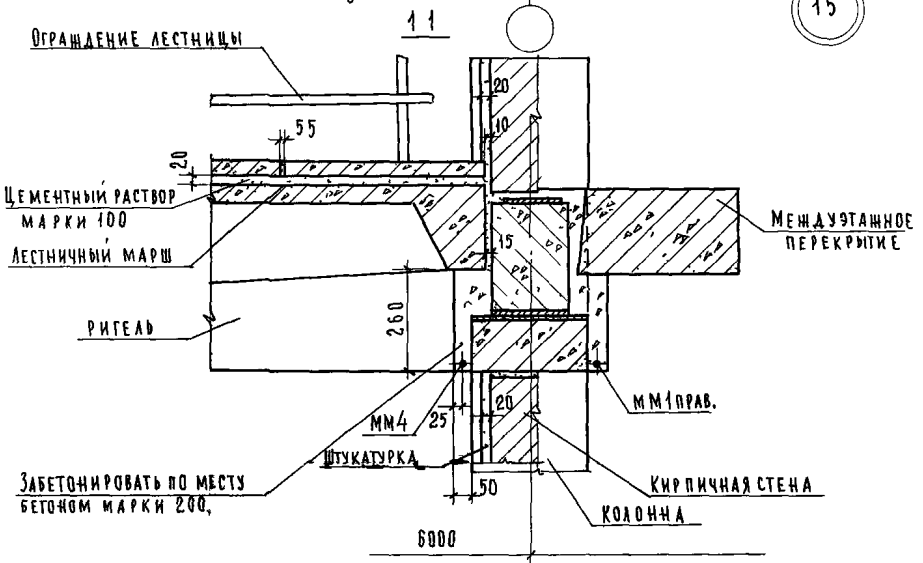

Примечания

1 Разрезы 2-2 и 3-3 смотри лист 22, разрез 4-4 смотри лист 29
2 Конструкция пола условно не показана
3 Опалубочный чертеж ригеля с дополнительными закладными деталями для крепления ограждения лестничной площадки разработать в конкретном проекте

Гл инж ин-та	Ляхович	Ст техник	Стрыгина
Нач отдела	В Греков	Проверил	Калякина
Гл спец. отд.	Э Шахова	Копировал	А Бурова
Рук группы	Н Калякина		
Инженер	Ш Абитова		

ЦЕНТИН
учебных зданий
г Москва

ТД
1975г

Деталь 15 Разрез 1-1

Серия 2.250-1
Выпуск 3
Лист 24

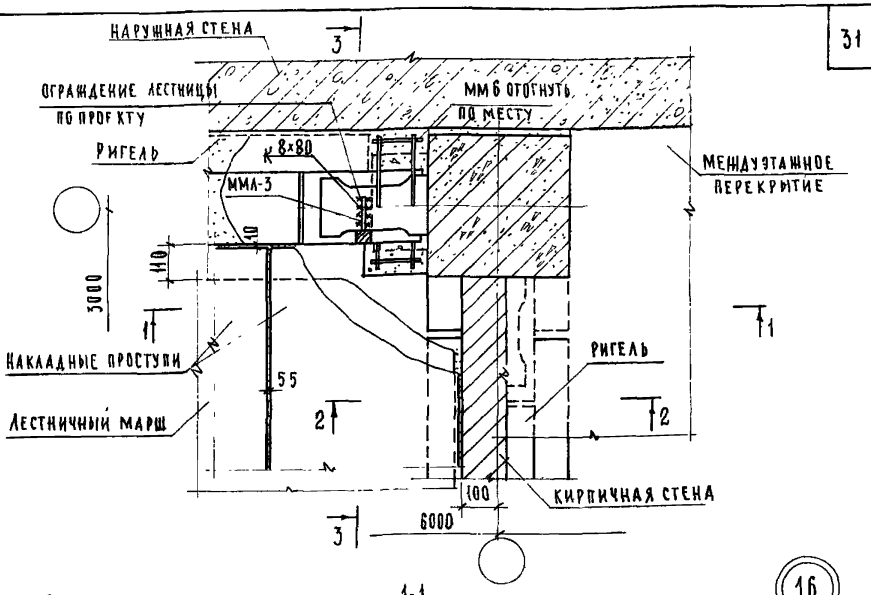

16

1-1

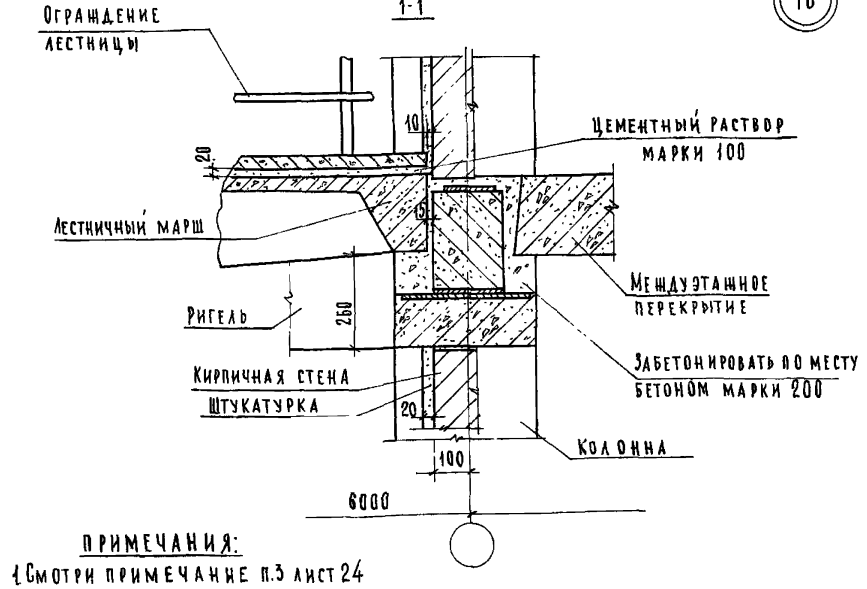

ПРИМЕЧАНИЯ:

1. Смотри примечание п.3 лист 24
2. Разрезы 2-2 и 3-3 см. соответственно листы 22 и 23.
3. Конструкция пола условно не показана

ГА ИНЖ ПП	ТАГ	А ЛЯХОВИЧ	ИНЖЕНЕР
НАЧ ОТДЕЛА		В ГРЕКОВ	ПРОВЕРИЛ
ГА СПЕЦ ОТД		Э ШАХОВА	КОПИРОВАЛ
РУК ГРУППЫ		Н КАЛЯЯКИНА	
СТ ИНЖЕНЕР		В ОГАНЕСОВА	

СОГЛАСОВАНО

Ф СТРИГИНА
Н КАЛЯЯКИНА
А БУРОВА

ЦЕНТРПРОЕКТ
УЧЕБНЫХ ЗДАНИЙ
г МОСКВА

ТД
1975г

Деталь 16. Разрез 1-1.

СЕРИЯ 2.250-1	
ВЫПУСК 3	ЛИСТ 25

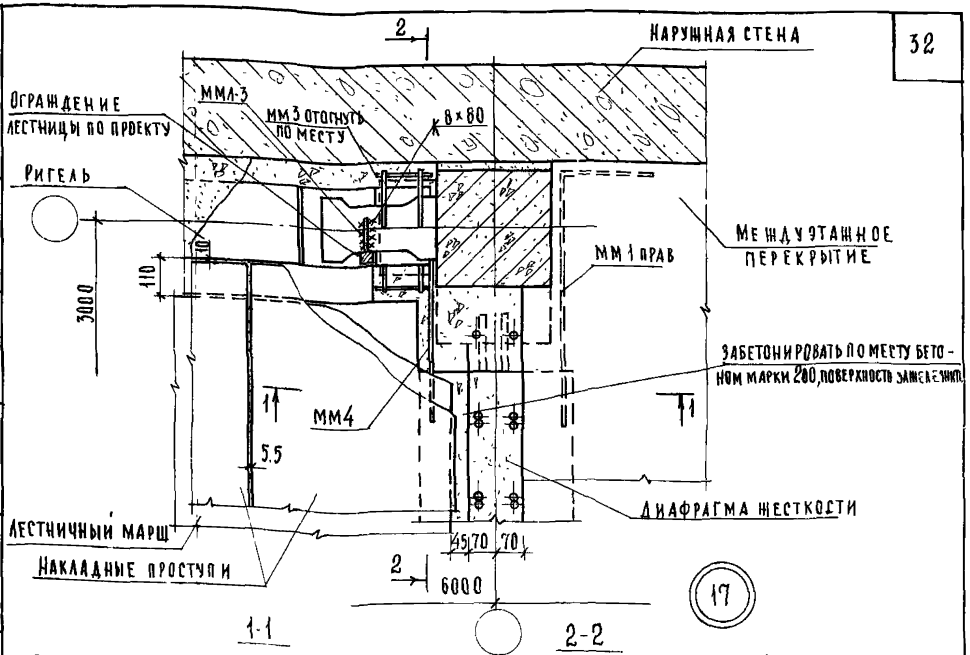

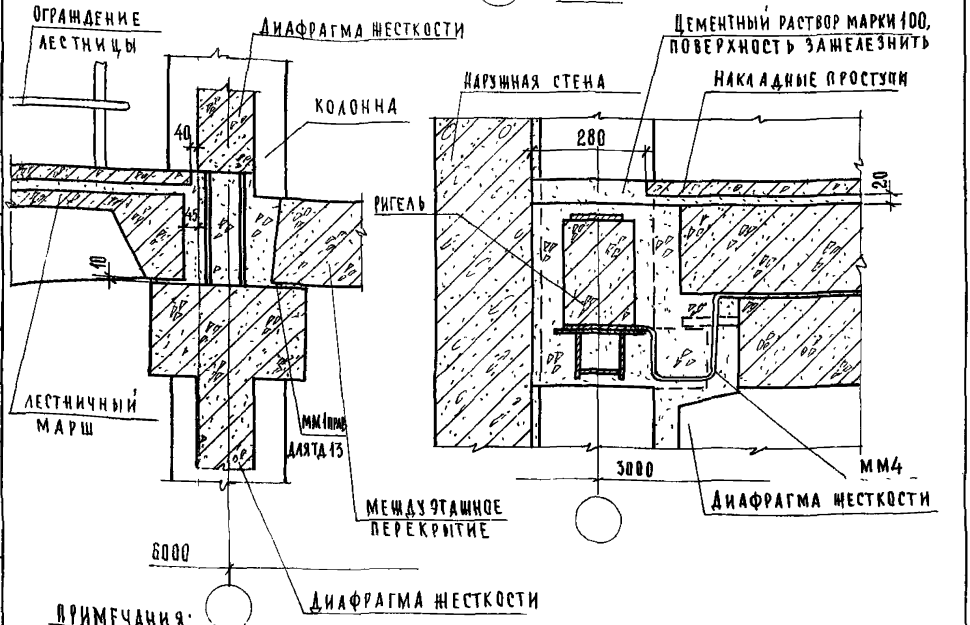

ПРИМЕЧАНИЯ:

1. ММ1-3 (серия ИИ-04-8, выпуск 1) приварить перед монтажом ограждения лестницы.
2. Сварку производить электродами типа Э42.
3. Конструкция пола условно не показана
4. См примечание п.3 лист 24.

ТД 1975г	Деталь 17 Разрезы 1-1 и 2-2.	Серия 2.250-1	
		Выпуск 3	Лист 26

ЦЕНТРИНИ учебных зданий г Москва

Согласовано: Н. Калянкина, А. Бурова

Гл инж ин-та	А. Ляхович	Проверил
Нач отдела	В. Греков	Копировал
Гл спец отд	Э. Шахова	
Рук группы	Н. Калянкина	
Инженер	Ш. Абитова	

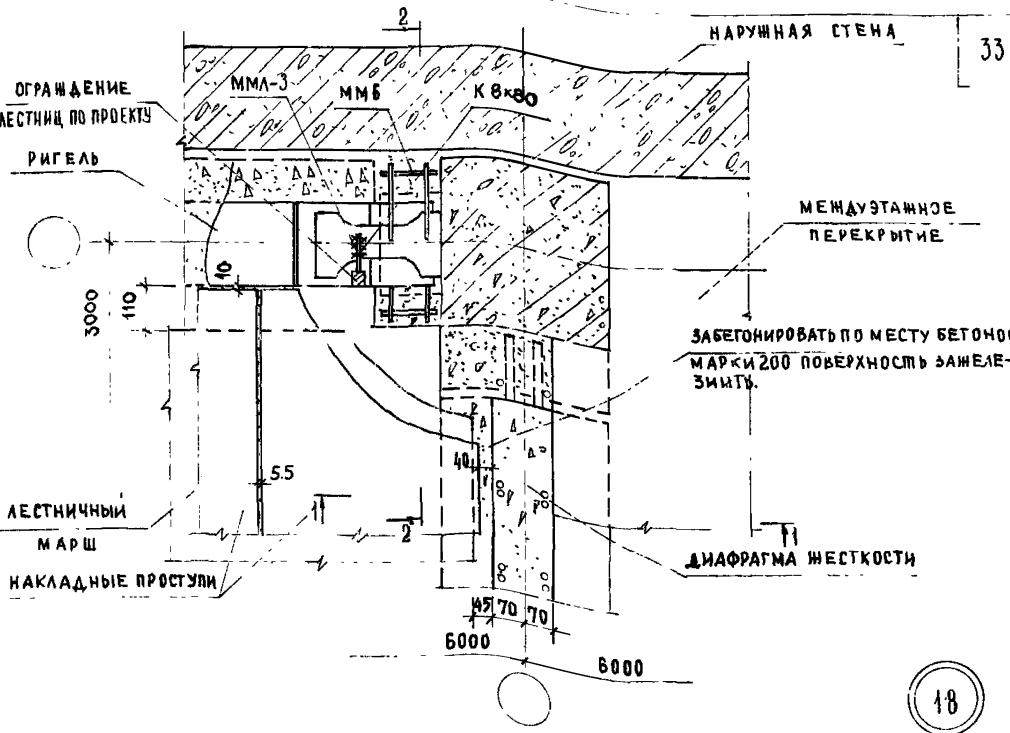

2-2

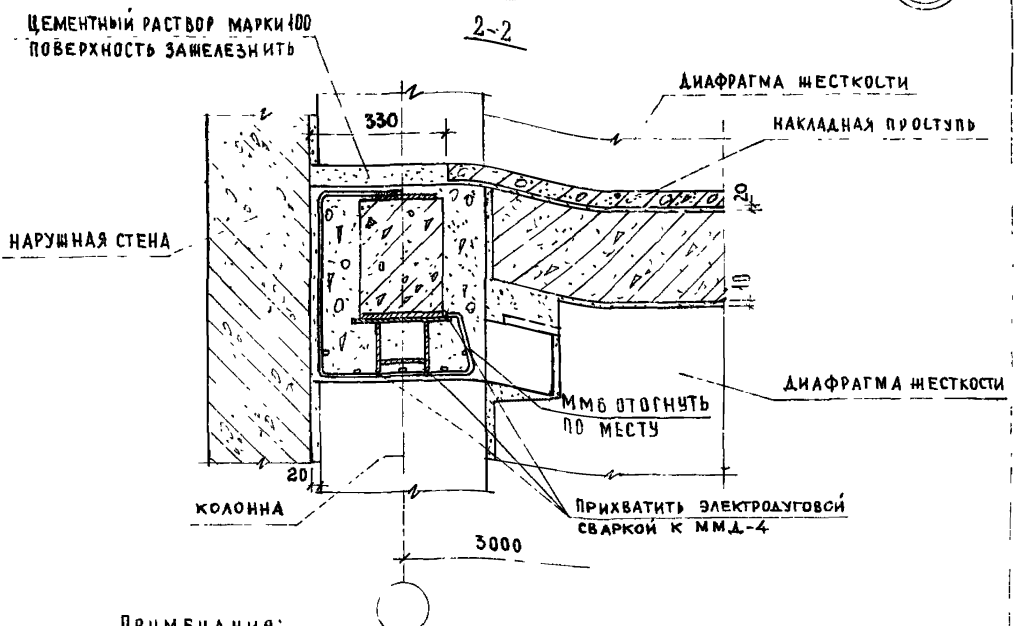

ПРИМЕЧАНИЯ:

1 ММЛ-3 /СЕРИЯ ИИ-04-8 ВЫПУСК 1/ ПРИВАРИТЬ ПЕРЕД МОНТАЖЕМ ОГРАЖДЕНИЯ ЛЕСТНИЦЫ.

2. СВАРКУ ПРОИЗВОДИТЬ ЭЛЕКТРОДАМИ ТИПА Э42.

3. РАЗРЕЗ 1-1 СМ. ЛИСТ 26 4 СМ. ПРИМЕЧАНИЕ П. 3 ЛИСТ 24

СОГЛАСОВАНО:

ПРОВЕРИЛ	Н. КАЛЯПКИНА	
ГА ИНЖИНИА	А. ЛЯХОВИЧ	
НАЧ. ОТДЕЛА	В. ГРЕКОВ	
ГЛ. СПЕЦ. ОТД.	Э. ШАХОВА	
РУК. ГРУППЫ	Н. КАЛЯПКИНА	
ИНЖЕНЕР	Н. ЮХИНА	

ЦНИИЭП УЧЕБНЫХ ЗДАНИЙ г. МОСКВА.

ТД 1975г.

ДЕТАЛЬ 18. РАЗРЕЗ 2-2.

СЕРИЯ 2.250-1	
ВЫПУСК 3	ЛИСТ 27

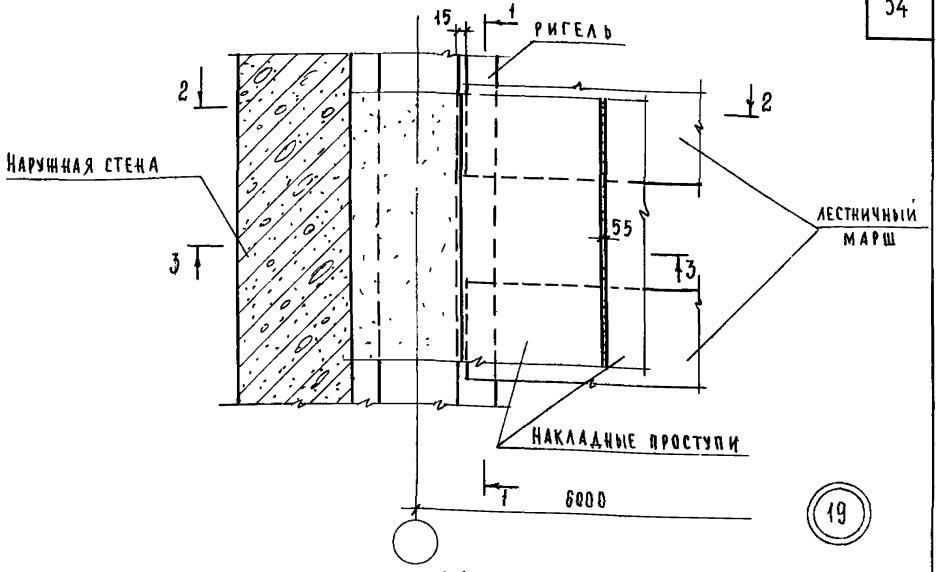

1-1

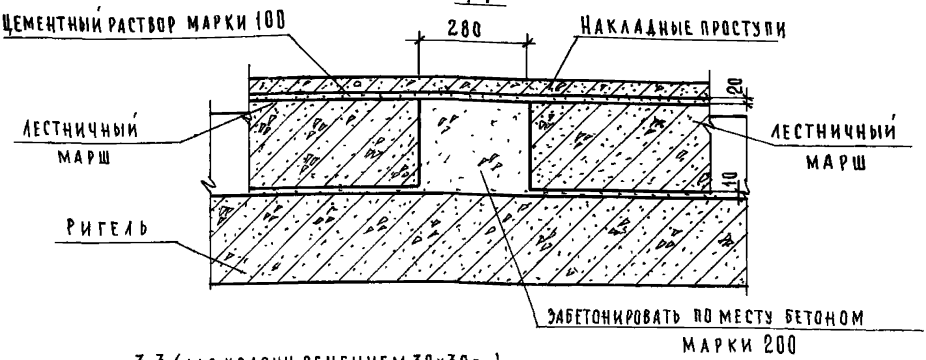

3-3 (ДЛЯ КОЛОНН СЕЧЕНИЕМ 30×30см)

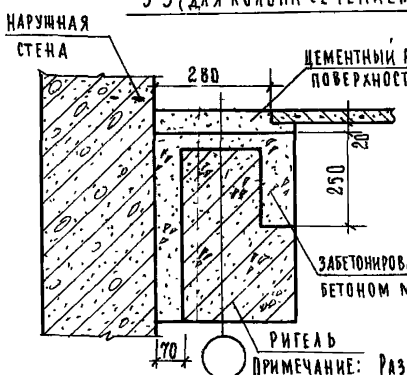

3-3 (ДЛЯ КОЛОНН СЕЧЕНИЕМ 40×40см)

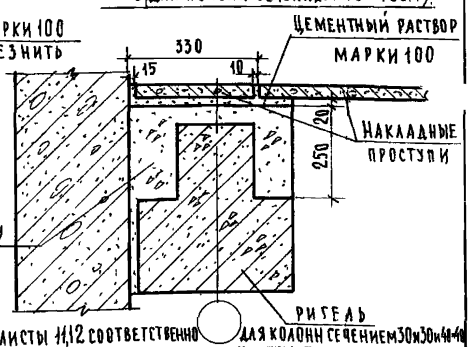

ПРИМЕЧАНИЕ: РАЗРЕЗ 2-2 СМ. ЛИСТЫ 11,12 СООТВЕТСТВЕННО

ГЛ. ИНЖ-ТА	Д. ЛЯХОВИЧ	ПРОВЕРИЛ	Н. КАЛЯЯКИНА
НАЧ. ОТДЕЛА	В. ГРЕКОВ	КОПИРОВАЛ	А. БУРОВА
ГЛ. СПЕЦ. ОТДЕЛ	Э. ШАХОВА		
РУК. ГРУППЫ	Н. КАЛЯЯКИНА		
ИНЖЕНЕР	Ф. СТРЫГИНА		

СОГЛАСОВАНО

ЦЕНТРПРОЕКТ
УЧЕБНЫХ ЗДАНИЙ
Г. МОСКВА

ТД
1975

Деталь 19. Разрезы 1-1; 3-3.

СЕРИЯ 2.250-1	
ВЫПУСК 3	ЛИСТ 28

13610 34

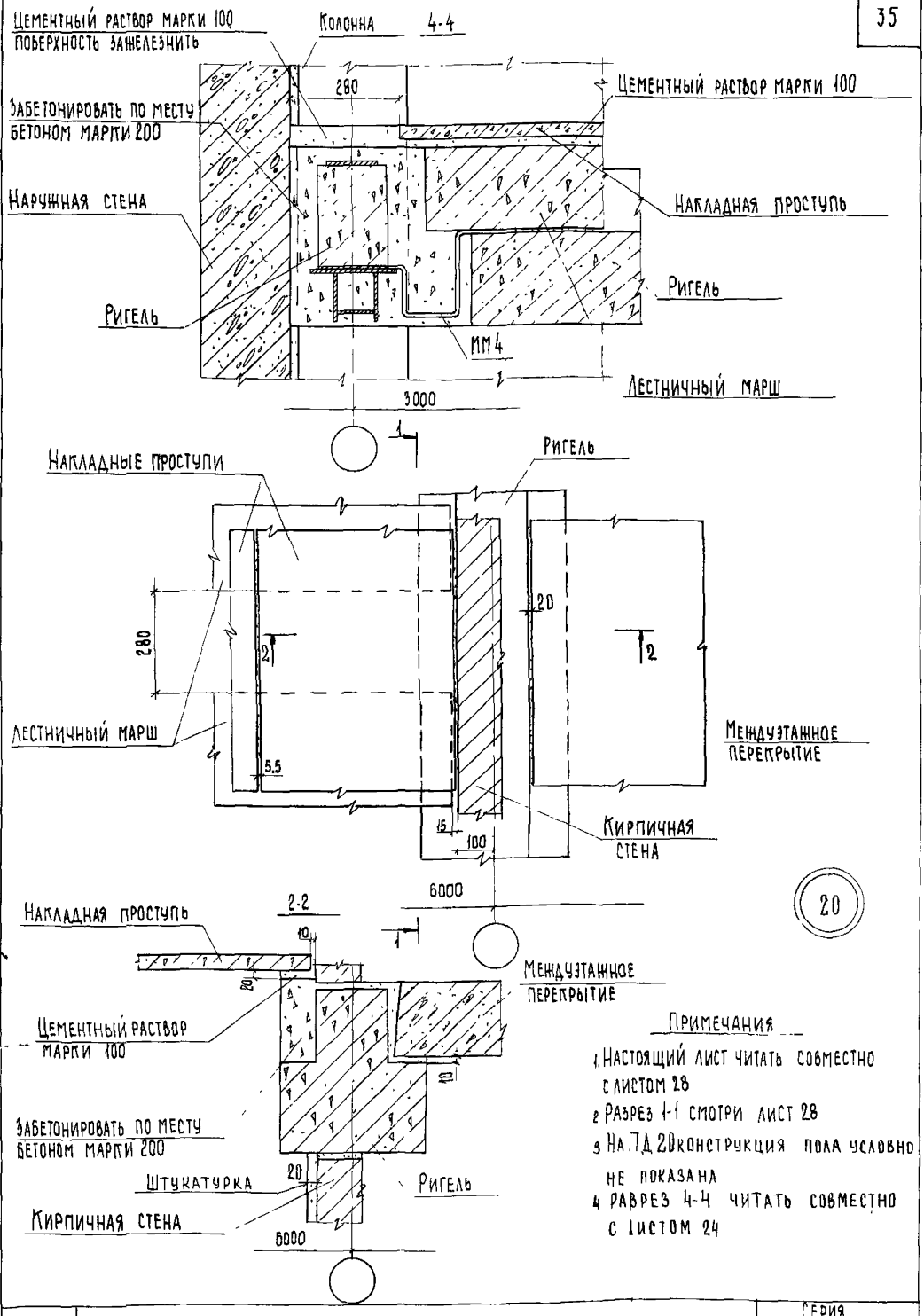

Примечания

1. Настоящий лист читать совместно с листом 28
2. Разрез 1-1 смотри лист 28
3. На П.Д. 20 конструкция пола условно не показана
4. Разрез 4-4 читать совместно с листом 24

Ст техник		Проверил	Н. Калякина
Проверил		Колировал	Г. Шахаева
Колировал			
Согласовано			

Гл. инж. ин		Нач. отдела	
Гл. спец. отд.		Рук. группы	
Инженер			

ЦНИИЭП учебных зданий г. Москва

ТД		Серия 2.250-1	
1975 г	Деталь 19 Разрез 4-4. Деталь 20. Разрез 2-2	Выпуск 3	Лист 29

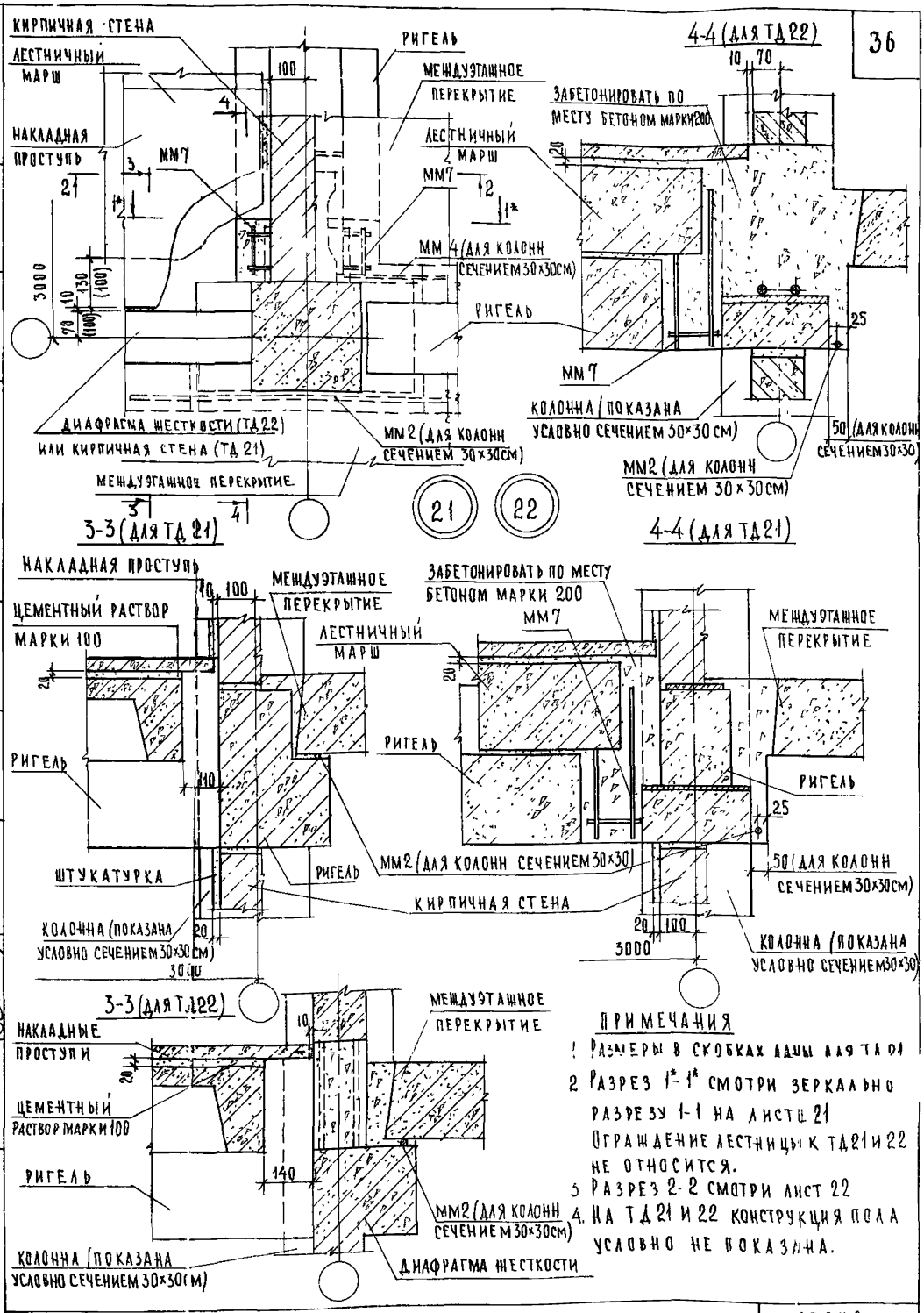

ПРИМЕЧАНИЯ

1. Размеры в скобках даны для ТД 21
2. Разрез 1*-1* смотри зеркально разрезу 1-1 на листе 21. Ограждение лестницы к ТД21 и 22 не относится.
3. Разрез 2-2 смотри лист 22
4. На ТД 21 и 22 конструкция пола условно не показана.

ГА ИНЖ. ИН-ТА		А ЛЯХОВИЧ	Н КАЛЯЯКИНА
НАЧ ОТДЕЛА		В ТРЕКОВ	А БУРОВА
ГА СПЕЦ. ОТД		З. ШАХОВА	
РУК ГРУППЫ		Н. КАЛЯЯКИНА	
СТ. ИНЖЕНЕР		Н ЮХИНА	

ПРОВЕРИЛ
КОПИРОВАЛ

ЦЕНТРЕНИЕ УЧЕБНЫХ ЗДАНИЙ Г МОСКВА

ТД

1975 г.

Детали 21 и 22. Разрезы 3-3 и 4-4.

СЕРИЯ 2.250-1

ВЫПУСК 3 | ЛИСТ 30

13610 36

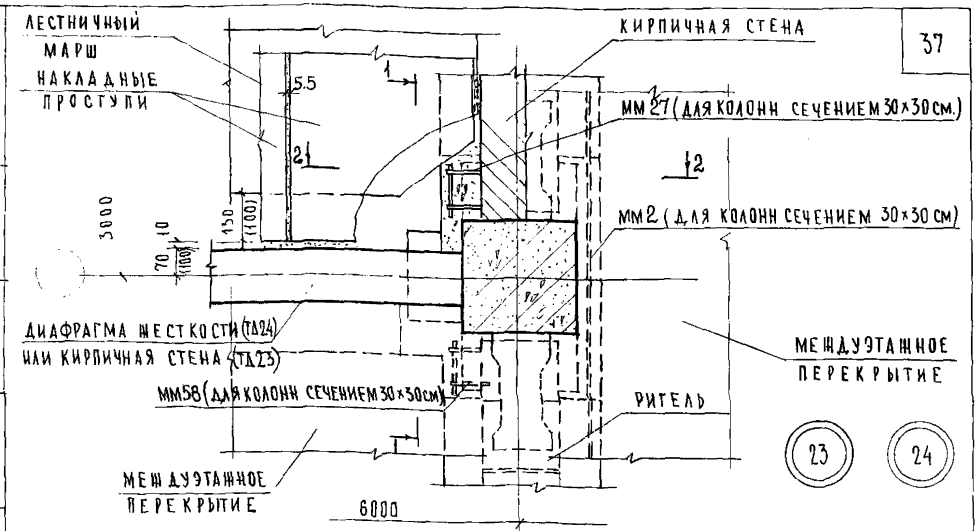

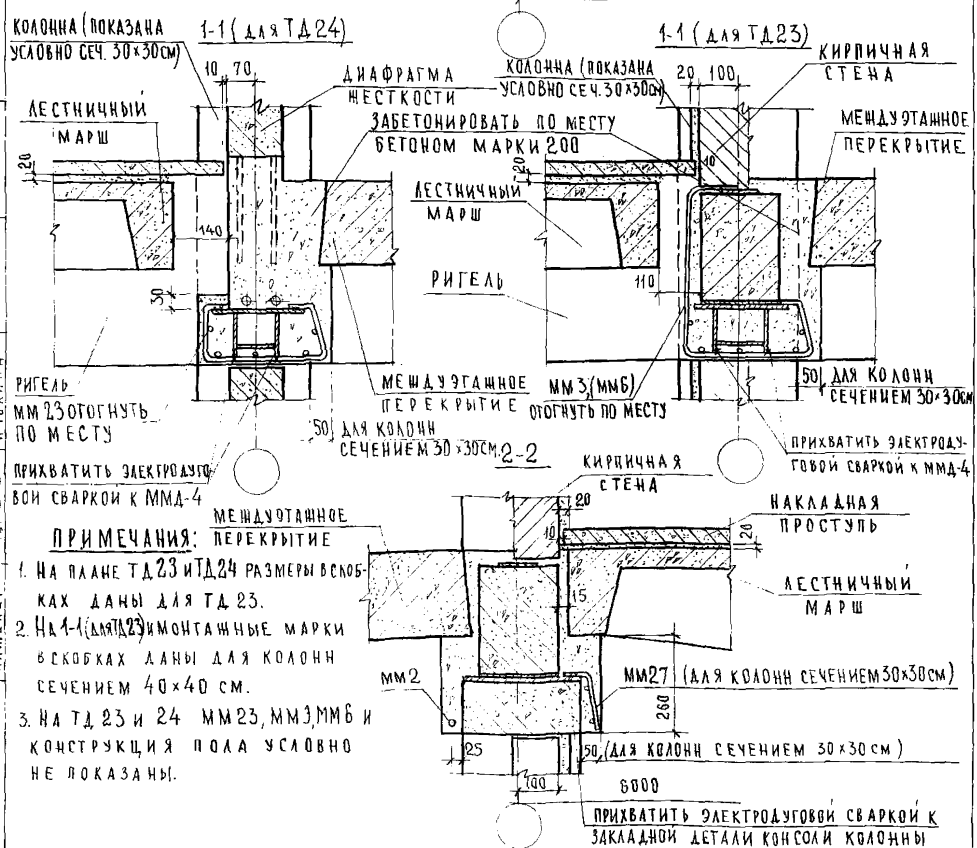

ПРИМЕЧАНИЯ:

1. НА ПЛАНЕ ТД23 И ТД24 РАЗМЕРЫ В СКОБКАХ ДАНЫ ДЛЯ ТД23.
2. НА 1-1 (ДЛЯ ТД23) И МОНТАЖНЫЕ МАРКИ В СКОБКАХ ДАНЫ ДЛЯ КОЛОННЫ СЕЧЕНИЕМ 40×40 СМ.
3. НА ТД23 И 24 ММ23, ММ3, ММ6 И КОНСТРУКЦИЯ ПОЛА УСЛОВНО НЕ ПОКАЗАНЫ.

ГИПРОСЕЛЬСТРОЙ УЧЕБНЫХ ЗДАНИЙ г. МОСКВА	ТД 1975г.	ДЕТАЛИ 23 И 24 РАЗРЕЗЫ 1-1 И 2-2	СЕРИЯ 2.250-1 ВЫПУСК 3 ЛИСТ 31

ГИП Н. ЛЕЙКИНА; ГАП Г. ЛЕЙКИНА; ПРОВЕРИЛ Н. ЛЕЙКИНА; КОПИРОВАЛ Л. БУРОВА; ВЗАМЕН; ИНВ.№; ДАТА

НАЧ. ОТДЕЛА В. ГРЕКОВ; ГА. СПЕЦ. ОТД. Э. ШАХОВА; РУК. ГРУППЫ Н. КАЛЯПКИНА; ИНЖЕНЕР Н. НЮХИНА

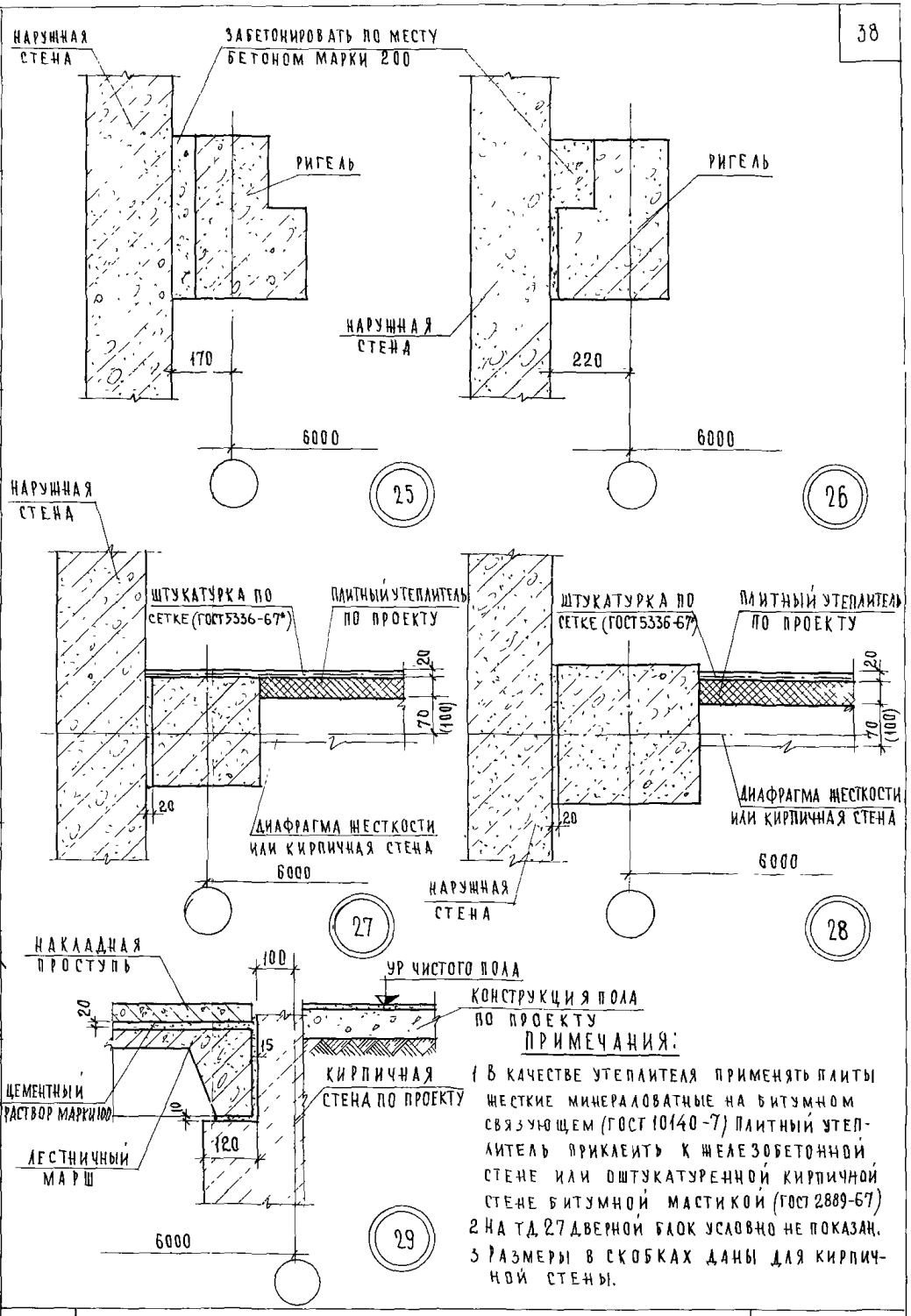

ПРИМЕЧАНИЯ:

1. В КАЧЕСТВЕ УТЕПЛИТЕЛЯ ПРИМЕНЯТЬ ПЛИТЫ ЖЕСТКИЕ МИНЕРАЛОВАТНЫЕ НА БИТУМНОМ СВЯЗУЮЩЕМ (ГОСТ 10140-7) ПЛИТНЫЙ УТЕПЛИТЕЛЬ ПРИКЛЕИТЬ К ЖЕЛЕЗОБЕТОННОЙ СТЕНЕ ИЛИ ОШТУКАТУРЕННОЙ КИРПИЧНОЙ СТЕНЕ БИТУМНОЙ МАСТИКОЙ (ГОСТ 2889-67)
2. НА ТД 27 ДВЕРНОЙ БЛОК УСЛОВНО НЕ ПОКАЗАН.
3. РАЗМЕРЫ В СКОБКАХ ДАНЫ ДЛЯ КИРПИЧНОЙ СТЕНЫ.

ГИПРОУЧИНИ ИН-ТА	АЛЯХОВИЧ	ПРОВЕРИЛ	Н КАЛЯПКИНА
НАЧ ОТДЕЛА	В ГРЕКОВ	КОПИРОВАЛ	А БУРОВА
ГИ СПЕЦ ОТД	Э ШАХОВА		
РУК ГРУППЫ	Н КАЛЯПКИНА		
ИНЖЕНЕР	Н ЮХИНА		

ДАТА | ИНВ № | ВЗАМЕН | СОГЛАСОВАНО

ГПИИ ПЕЧНИ УЧЕБНЫХ ЗДАНИЙ г МОСКВА

ТД 1975г.

ДЕТАЛИ 25-29

СЕРИЯ 2.250-1

ВЫПУСК 3 | ЛИСТ 32

13610 38

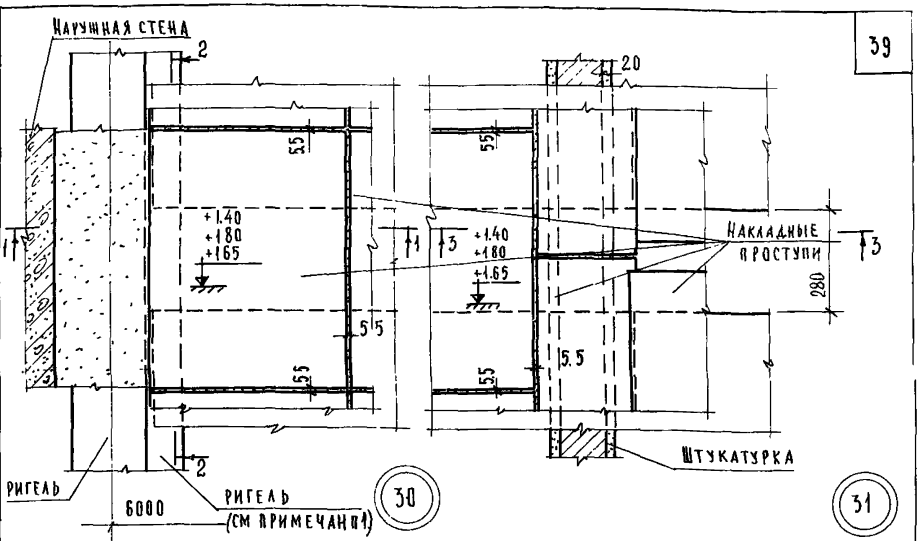

1-1

3-3

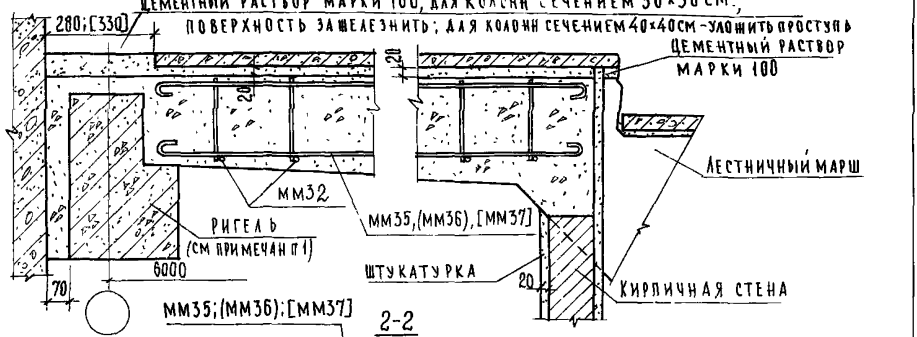

2-2

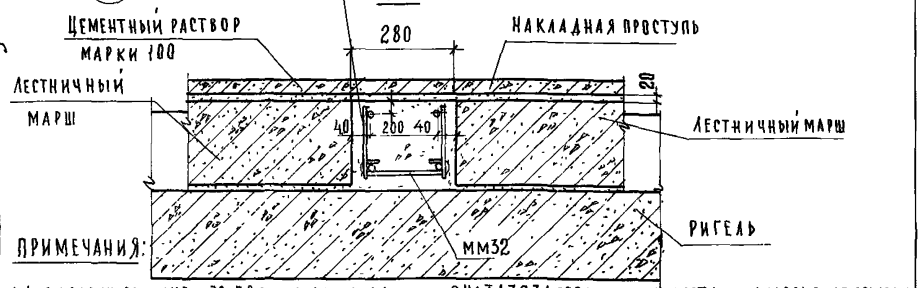

ПРИМЕЧАНИЯ:

1 Для колонн сечением 30×30 см устанавливается однополочный ригель, для колонн сечением 40×40 см - двухполочный, на чертеже условно показан однополочный ригель.

2 На ТД 30, 31 ограждения лестницы условно не показаны

3 Монтажные марки без скобок, в круглых скобках и квадратных даны соответственно для АМ-58-14-17, АМ-58-14-18, АМ-58-14-14

ТД	Детали 30 и 31. Разрезы 1-1, 2-2 и 3-3.	Серия 2.250-1	
1975г		Выпуск 3	Лист 33

Гл. инженер проекта Н. Каляпкина
Нач. отдела Л. Буова
Гл. специалист Э. Шахова
Рук. группы Н. Каляпкина
Инженер Ш. Абитова
Проверил В. Грецов
Копировал
Лесничк
Согласовано
Учебных зданий г. Москва

13610 39

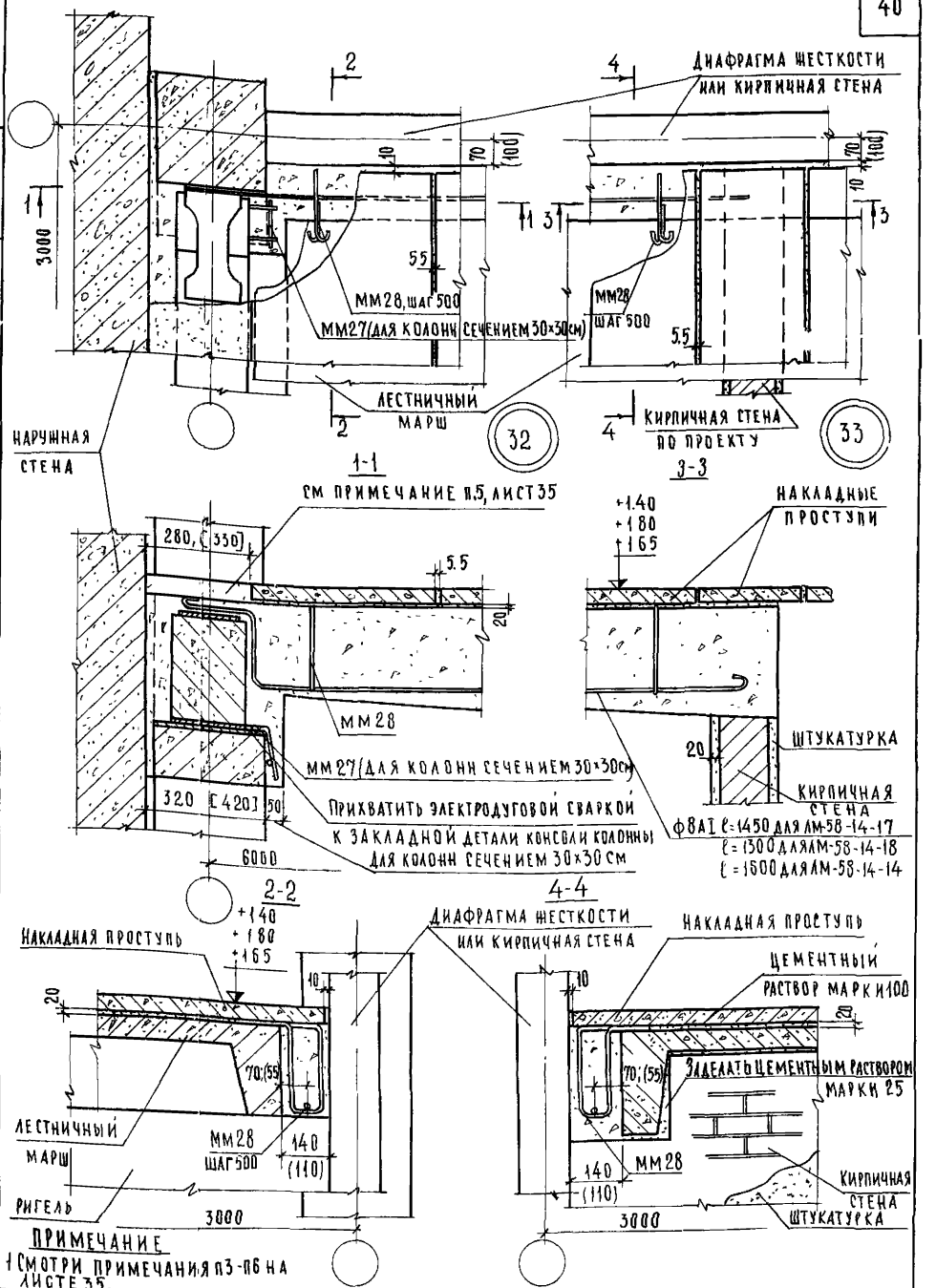

ПРИМЕЧАНИЕ

1 СМОТРИ ПРИМЕЧАНИЯ П3-П6 НА ЛИСТЕ 35.

ГЛ ИНЖ ИН-ТА	Д ЛЯХОВИЧ	ПРОВЕРИЛ	Н КАЛЯПКИНА
НАЧ ОТДЕЛА	В ГРЕКОВ	КОПИРОВАЛ	А БУРОВА
ГЛ СПЕЦ ОТД	Э ШАХОВА		
РУК ГРУППЫ	Н КАЛЯПКИНА		
ИНЖЕНЕР	Н ЮХИНА		

СОГЛАСОВАНО:

ЦНИИЭП УЧЕБНЫХ ЗДАНИЙ г. МОСКВА

ТД

1975г

Детали 32 и 33 Разрезы 1-1, 2-2, 3-3 и 4-4.

СЕРИЯ 2250-1	
ВЫПУСК 3	ЛИСТ 34

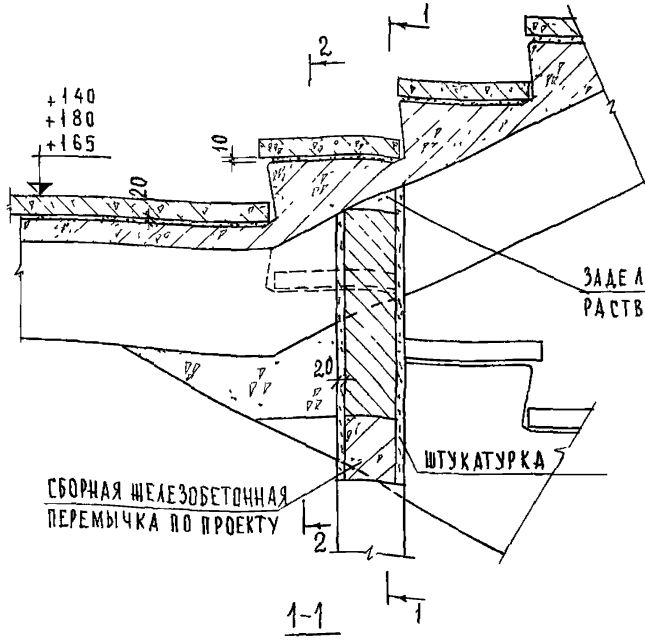

34

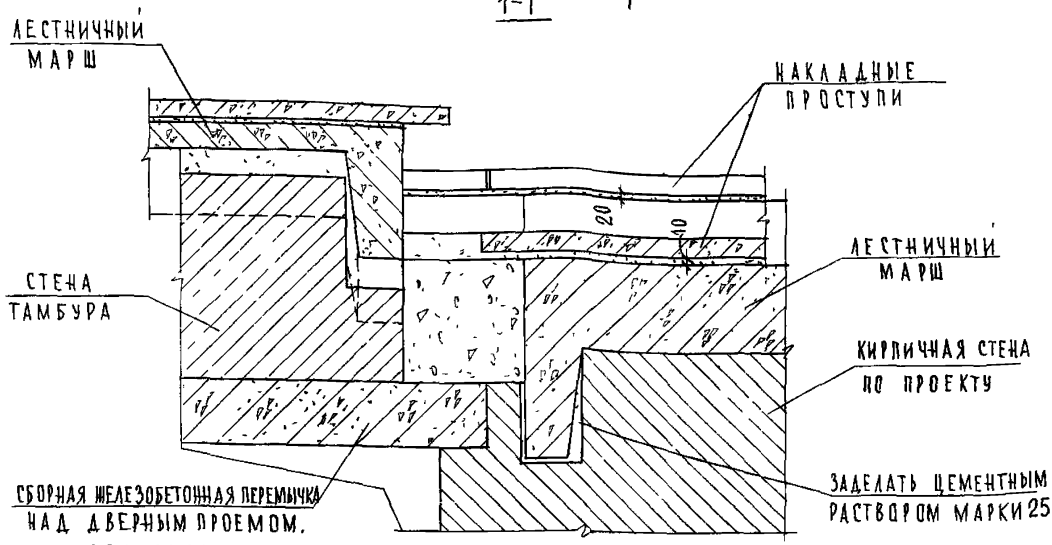

ПРИМЕЧАНИЯ:

1 Разрез 2-2 смотри лист 36 Примечания пп 3-6 относятся к ТД 32 и 33 (лист 34)
2 На ТД 34 ограждения лестницы условно не показаны.
3 Диафрагма жесткости и кирпичная стена условно показаны
4 Для колонн сечением 40х40-ригель двухполочный, на чертеже условно показан ригель для колонн сечением 30х30.
5 Для колонн сечением 30х30 укладывать цементный раствор марки 100, поверхность зашелезнить для колонн сечением 40х40-проступь на цементном растворе марки 100
6 Размеры в квадратных скобках даны для колонн сечением 40х40, размеры в круглых скобках даны для кирпичной стены независимо от сечения колонн

ЦНИИЭП учебных зданий г. Москва	ТД 1975г	Деталь 34 Разрез 1-1	Серия 2 250-1 Выпуск 3 Лист 35

Гл. инж. ин-та Ф. Ф. Ильичева
Нач. отдела А. Ал. Ал. Вич
Гл. спец. отдела В. Грекова
Рук. группы Э. Шахова
Инженер Н. Каляпкина
Инженер Ш. Абитова
Инженер проверил Н. Каляпкина
Копировал А. Бурова

Согласовано.

Дата
Инв. №
Взамен

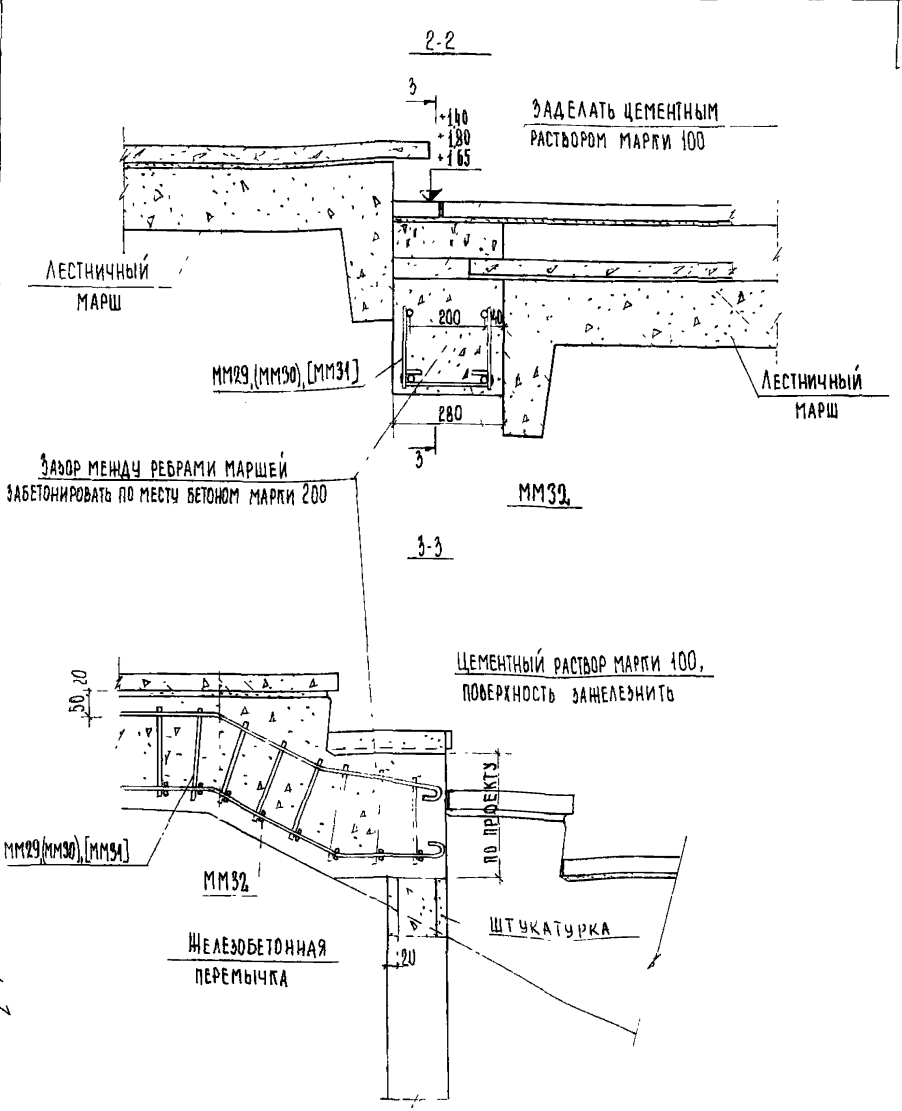

Примечание

1. Настоящий лист читать совместно с листом 35
2. Монтажные марки без скобок, в круглых скобках и квадратных даны соответственно для ЛМ-58-14-17, ЛМ-58-14-18 и ЛМ-58-14-14

ЦНИИЭП учебных зданий г. Москва	ТД 1975 г	Деталь 34 Разрезы 2-2 и 3-3	Серия 2.250-1 Выпуск 3 Лист 36

СОГЛАСОВАНО

Гл. инж. проекта	А. Лахович	Инженер	Н. Юдина
Нач. отдела	В. Грелов	Проверил	Н. Калялкина
Гл. спец. отд.	Э. Шахова	Копировал	Т. Шахаева
Рук. группы	Н. Калялкина		
Инженер	Ш. Абитова		

13610 42

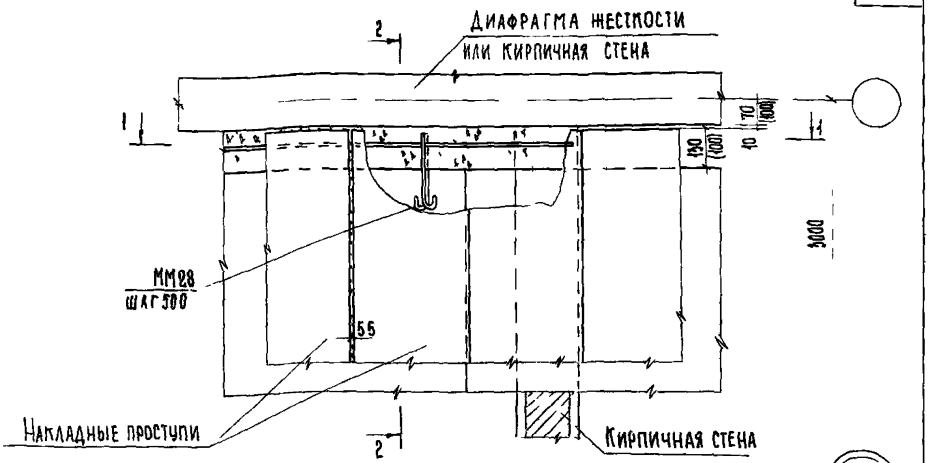

35

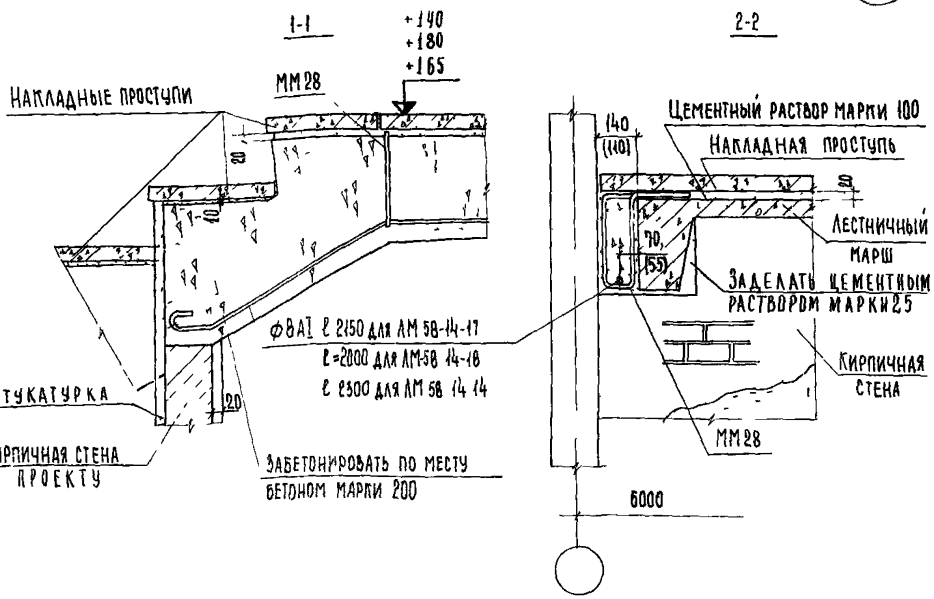

Примечание

Размеры в круглых скобках даны для кирпичной стены

Гл инж инж-ла	Ахлович						
Нач отдела	В Грехов						
Гл спец отд	Э Шахова						
Рук группы	Н Калапкина						
Инженер	Ш Абитова						
Гл техник		Проверил	Попиновал	Н Калапкина	Г Шахова		
Гл арх-ор	Строгина						

Дата | Инв № | Взамен

ЦНИИЭП учебных зданий г. Москва

ТД 1975 г

Деталь 35 Разрезы 11 и 22

Серия 2 250-1

Выпуск 3 | Лист 37

13610 43

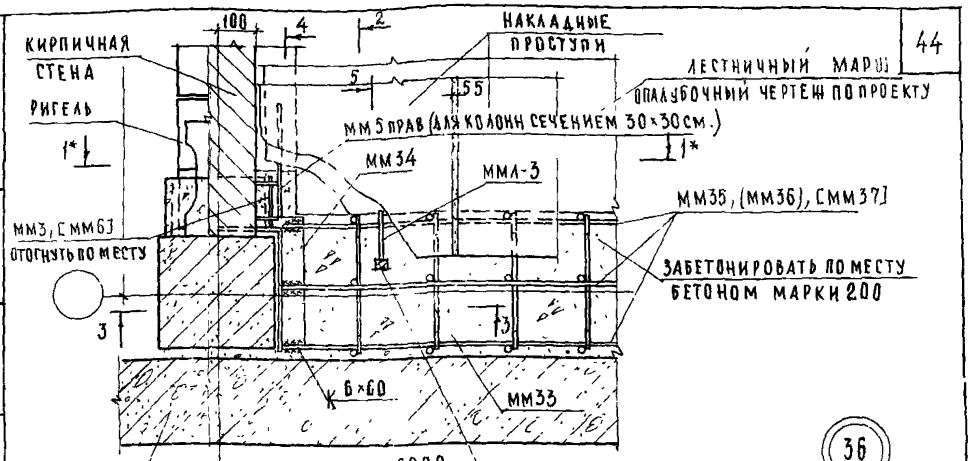

36

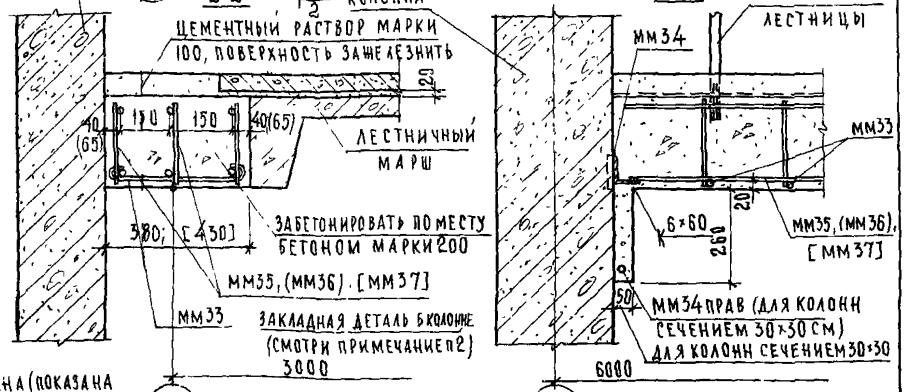

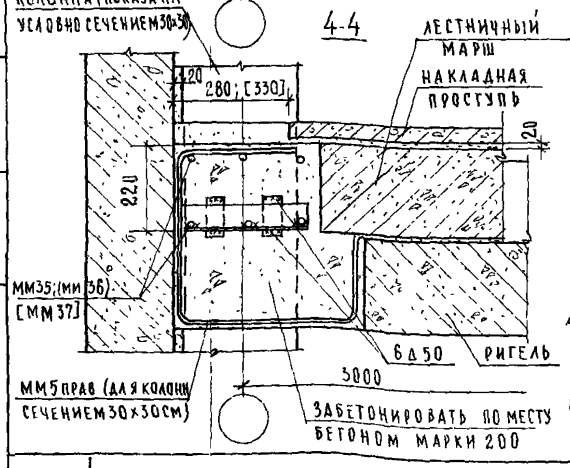

ПРИМЕЧАНИЯ:

1. Разрез 1*-1* см зеркально разрезу 3-3 на листе 15
2. В конкретном проекте должен быть приведен опалубочный чертеж колонны с расположением дополнительной закладной детали, продиктованной соответствующей компановкой лестницы, а также должна быть приведена спецификация, учитывающая расход стали на дополнительную закладную деталь
3. Стержни арматуры монолитного участка в местах пересечения со стойками ограждения вырезать по месту
4. Разрез 5-5 смотри лист 14
5. Монтажные марки без скобок, в круглых скобках и квадратных даны для ЛМ-58-14-17, ЛМ-58-14-18, ЛМ-58-14-14
6. На плане ТД36 монтажные марки ММ3и ММ6 даны соответственно для колонн сечением 40×40 и 30×30 см

ГА ИНЖ ИТ			
НАЧ ОТДЕЛА		В ГРЕКОВ	Н ЛЯЛЯКИНА
ГА СПЕЦ ОГА		Э ШАКОВА	Н КАЛЯКИНА
РУК ГРУППЫ			

СОГЛАСОВАНО

		Н ЮХИНА	
		Н КАЛЯПКИНА	
		А БУРОВА	
ИНЖЕНЕР			
ПРОВЕРИЛ			
КОПИРОВАЛ			

ЦНИИЭП УЧЕБНЫХ ЗДАНИЙ г. МОСКВА

ТД 1975г

Деталь 36 Разрезы 2-2, 3-3, 4-4

СЕРИЯ 2.250-1	
ВЫПУСК 3	ЛИСТ 38

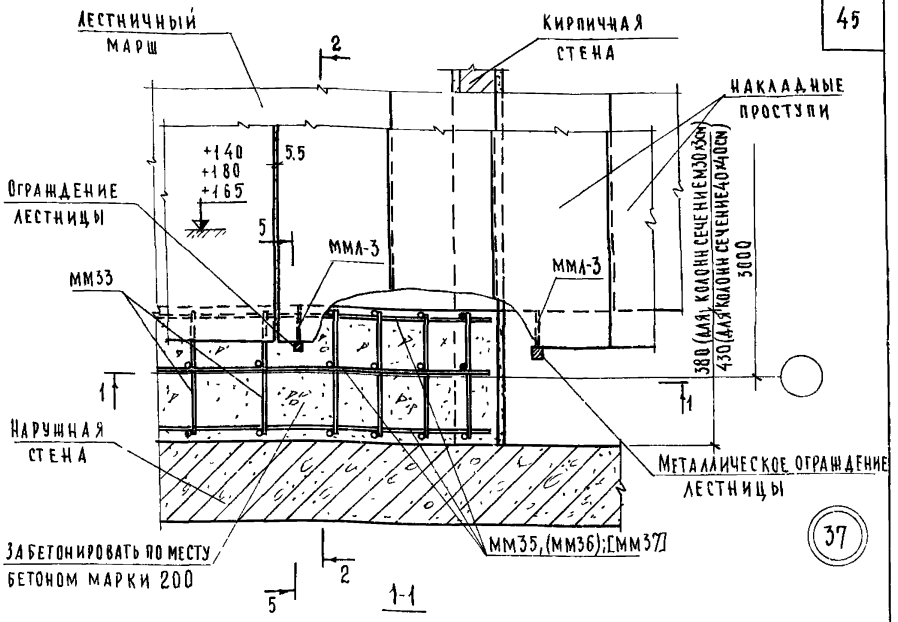

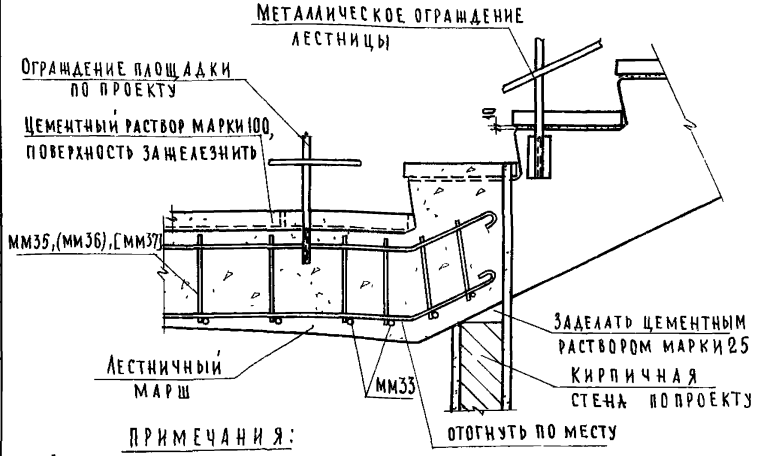

ПРИМЕЧАНИЯ:

1 Разрез 2-2 смотри лист 38, разрез 5-5 смотри лист 14 2 Стержни арматуры монолитного участка в местах пересечения с ограждением лестницы вырезать по месту

3 Монтажные марки без скобок, в круглых скобках и квадратных даны соответственно для АМ-58-14-17, АМ-58-14-18, АМ-58-14-14

4 Опалубочный чертеж лестничного марша с дополнительными закладными деталями для крепления ограждения лестничной площадки разработать в конкретном проекте

Гл. инж. пр.		Гл. инж. проекта	
Нач. отдела		Гл. спец. отд.	
Рук. группы		Инженер	
Нач. сект.	В. Трёков	Инженер	Э. Шахова
Инженер	Ш. Абитова	Проверил	Н. Калякина
Копировал		Нормоконтр.	Н. Калякина
			А. Бурова

Согласовано

ЦНИИЭП учебных зданий г. Москва

ТД	Деталь 37 Разрез 1-1.	Серия 2250-1	
1975г		Выпуск 3	Лист 39

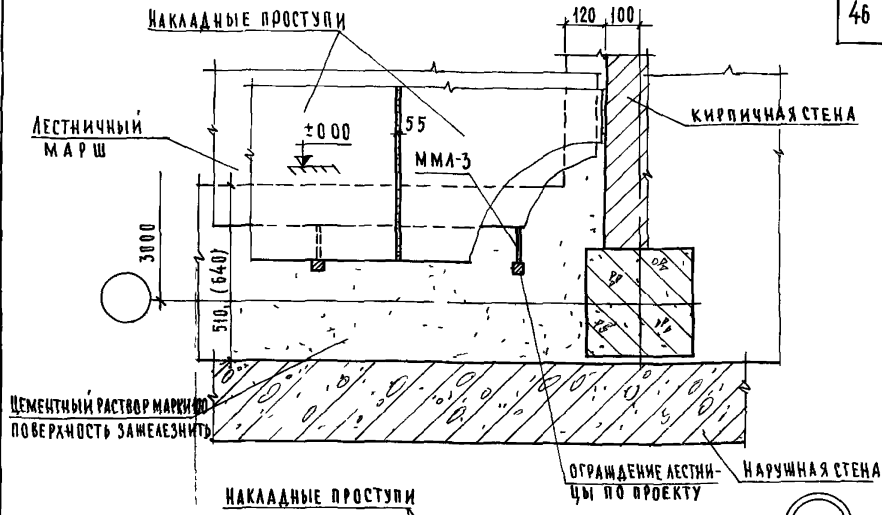

38

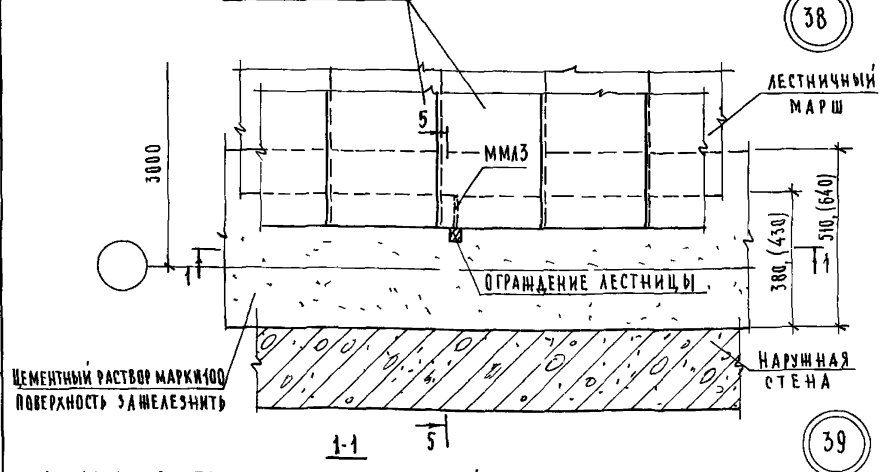

39

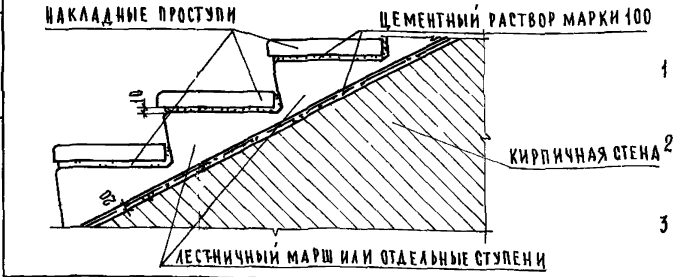

ПРИМЕЧАНИЯ

1 Размеры в скобках даны для колонн сечением 40×40 см
2 Разрез 5-5 см лист 14, кирпичная кладка условно не показана
3 На разрезе 11 условно показан лестничный марш.

ГА ИНЖ ИНЖ	А ЛЯХОВИЧ	ПРОВЕРИЛ	Н КАЛЯПКИНА
НАЧ ОТДЕЛА	В ГРЕХОВ		
ГА СПЕЦ ОТД	Э ШАХОВА	КОПИРОВАЛ	А БУРОВА
РУК ГРУППЫ	Н КАЛЯПКИНА		
ИНЖЕНЕР	Н ЮХИНА		

СОГЛАСОВАНО

ЦНИИЭП учебных зданий г Москва

ТД 1975г

Детали 38 и 39 Разрез 1-1

СЕРИЯ 2.250-1
ВЫПУСК 3
ЛИСТ 40

13610 ИК

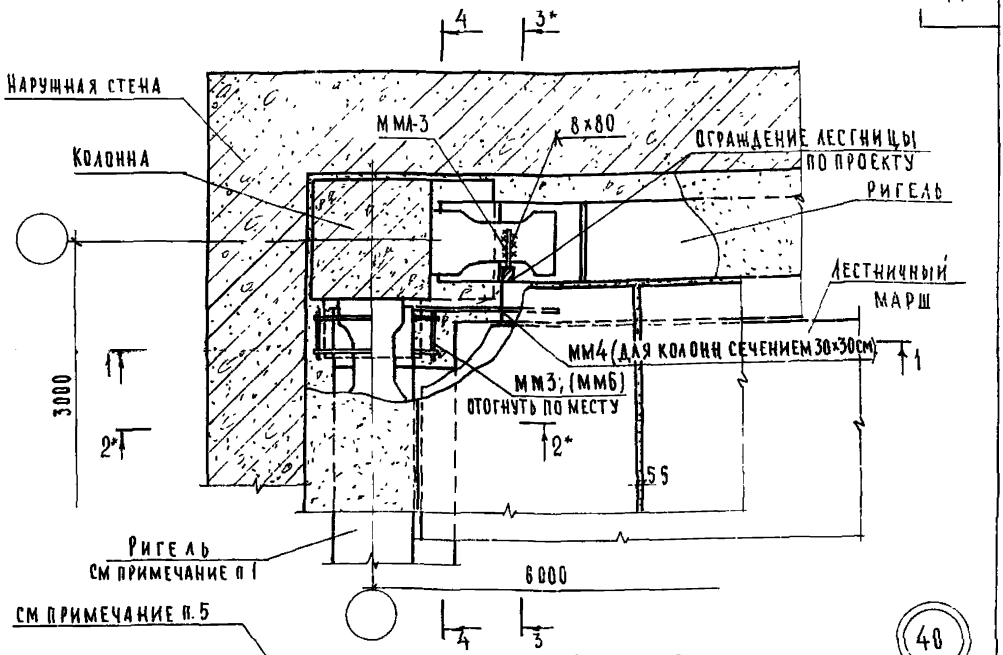

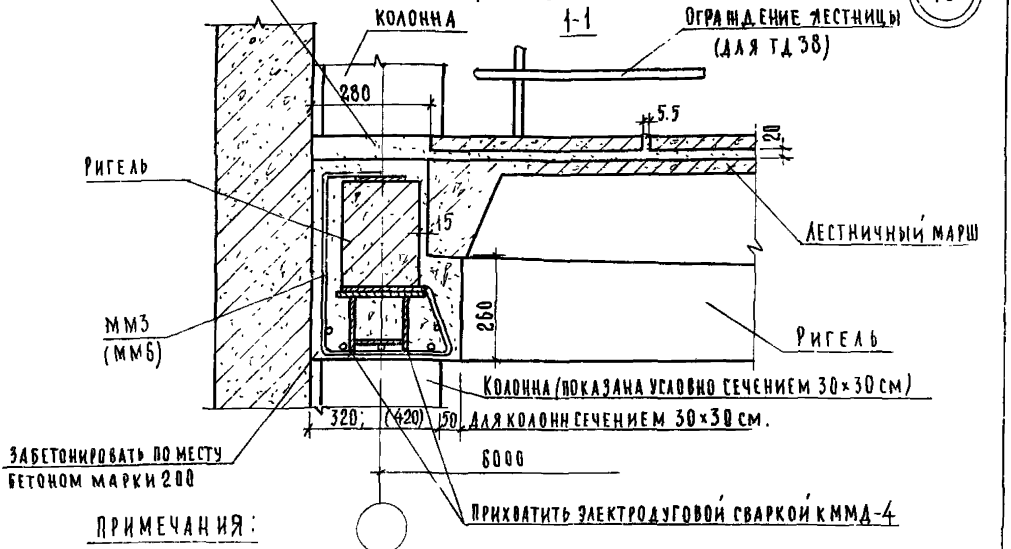

ПРИМЕЧАНИЯ:

1. Для колонн сечением 40×40 см - ригель двухполочный, на чертеже условно показан ригель для колонн сечением 30×30 см.
2. Разрезы 2*-2* и 3*-3* для колонн сечением 30×30 смотреть зеркально соответственно разрезам 2-2 и 3-3 на листах 11 и 22.
3. Разрезы 2*-2* и 3*-3* для колонн сечением 40×40 см смотреть зеркально соответственно разрезам 2-2 и 3-3 на листах 12 и 23.
4. Разрез 4-4 смотри лист 43
5. Для колонн сечением 30×30 укладывать цементный раствор марки 100. Поверхность зашелезнить. Для колонн сечением 40×40 - проступь на цементном растворе марки 100.
6. Размеры и монтажные марки в скобках - для колонн сечением 40×40 см.
7. См примечание п 3 лист 24

ГИП			
НАЧ ОТДЕЛА			
ГА СПЕЦ. ОТД			
РУК ГРУППЫ			
ИНЖЕНЕР			
ГИП	В. ГРЕКОВ	ПРОВЕРИЛ	Н. КАЛЯПКИНА
НАЧ ОТДЕЛА	Э. ШАХОВА	КОПИРОВАЛ	А. БУРОВА
ГА СПЕЦ. ОТД			
РУК ГРУППЫ	Н. КАЛЯПКИНА		
ИНЖЕНЕР	Ш. АБИТОВА		

ЦНИИЭП учебных зданий г. Москва

ТД 1975г.

Деталь 40 Разрез 1-1

Серия	
2.250-1	
Выпуск 3	Лист 41

13610 47

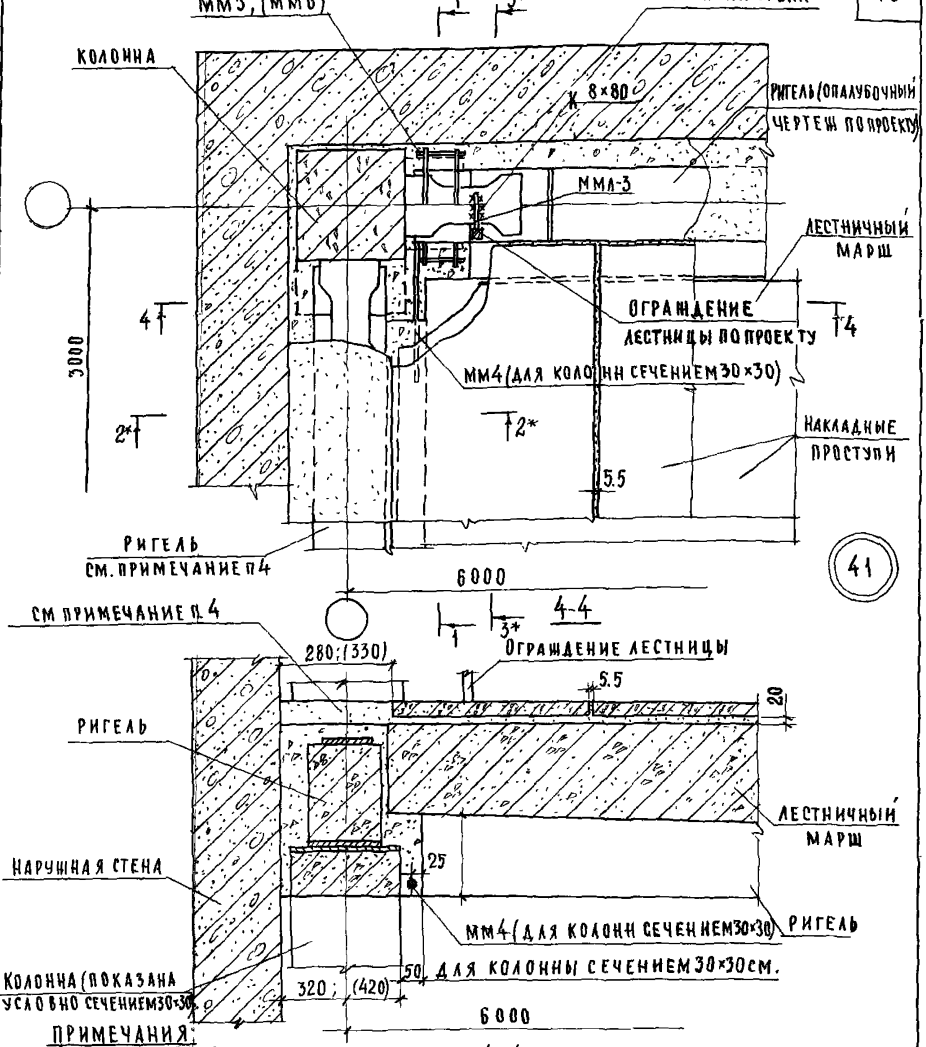

ПРИМЕЧАНИЯ:

1. Разрезы 2*-2* и 3*-3* для колонн сечением 40×40 см. зеркально разрезам 2-2 и 3-3 на листах 12 и 23
2. Размеры и монтажные марки в скобках даны для колонн сечением 40×40 см.
3. Для колонн сечением 40×40 см - ригель двухполочный, на чертеже условно показан ригель для колонн сечением 30×30 см.
4. Для колонн сечением 30×30 см укладывать цементный раствор марки 100, поверхность зашлифовать; для колонн сечением 40×40 см - проступь на цементном растворе марки 100
5. Разрез 1-1 смотрии на листе 43
6. Разрезы 2*-2* и 3*-3* для колонн сечением 30×30 см зеркально разрезам 2-2 и 3-3 на листах 11 и 23

ГИП ИНЖ-ТА	Д. ЯКОВИЧ	СТ. ТЕХНИК	Ф. СТРИГИНА
НАЧ. ОТДЕЛА	В. ГРЕКОВ	ПРОВЕРИЛ	Н. КАЛЯПКИНА
ГЛ. СПЕЦ. ОТД.	Э. ШАХОВА	КОПИРОВАЛ	А. БУРОВА
РУК. ГРУППЫ	Н. КАЛЯПКИНА		
ИНЖЕНЕР	Ш. АБИТОВА		

СОГЛАСОВАНО:

ЦЕНТРАЛЬНЫЙ ПРОЕКТНЫЙ ИНСТИТУТ ТИПОВОГО ПРОЕКТИРОВАНИЯ ГОСГРАЖДАНСТРОЯ СССР
УЧЕБНЫХ ЗДАНИЙ
г. МОСКВА

ТД
1975г

Деталь 41. Разрез 4-4.

СЕРИЯ 2.250-1	
ВЫПУСК 3	ЛИСТ 42

13610 48

4-4

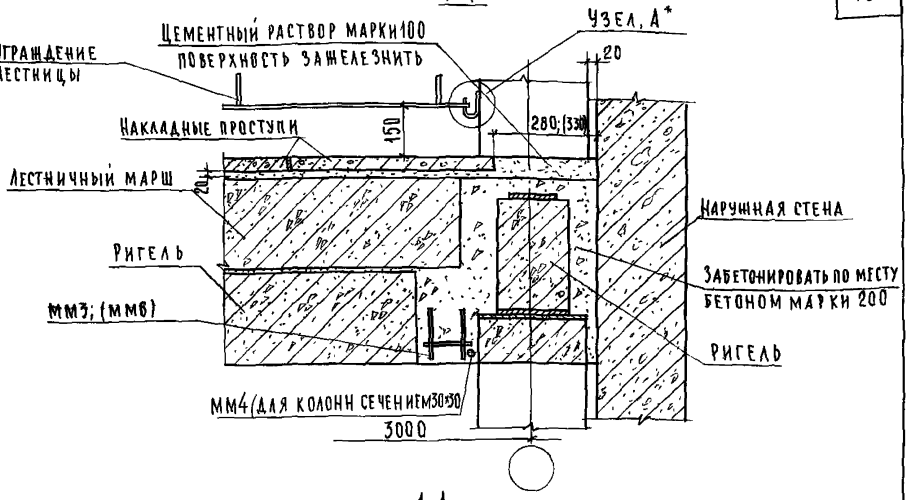

1-1

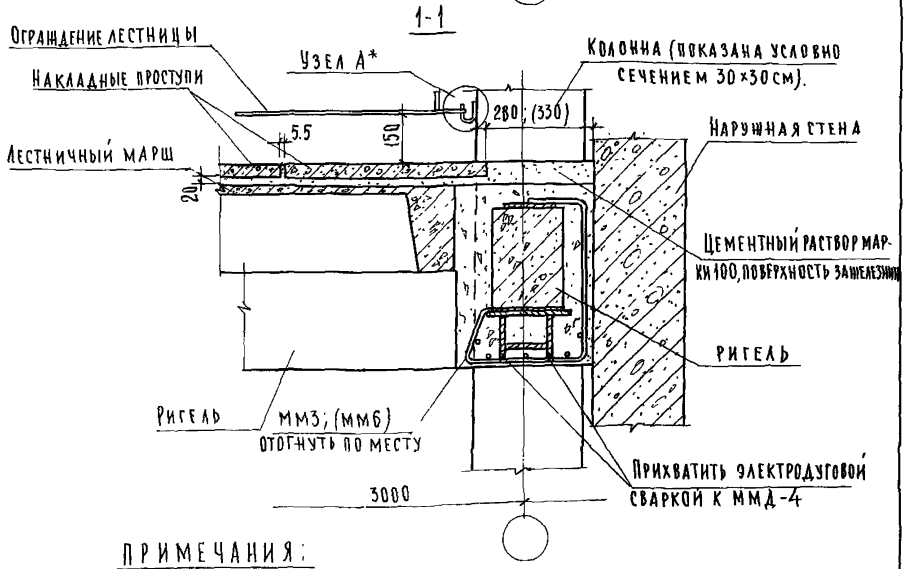

ПРИМЕЧАНИЯ:

1 Настоящий лист читать совместно с листами 41 и 42.
2 Размеры и монтажные марки в скобках даны для колонн сечением 40×40 см
3 Узел А* читать зеркально узлу А на листе 11.

ГИП		Н. Аладьева	Ф. Гурьина
НАЧ. ОТДЕЛА		В. Треков	Н. Каляпкина
ГА СПЕЦ. ОТД.		З. Шахова	А. Бурова
РУК. ГРУППЫ		Н. Каляпкина	
ИНЖЕНЕР		Шабитова	

ЦНИИЭП учебных зданий г. Москва

ТД	Детали 40 и 41. Разрезы 1-1 и 4-4	Серия 2.250-1	
1975г		Выпуск 3	Лист 43

13610 49

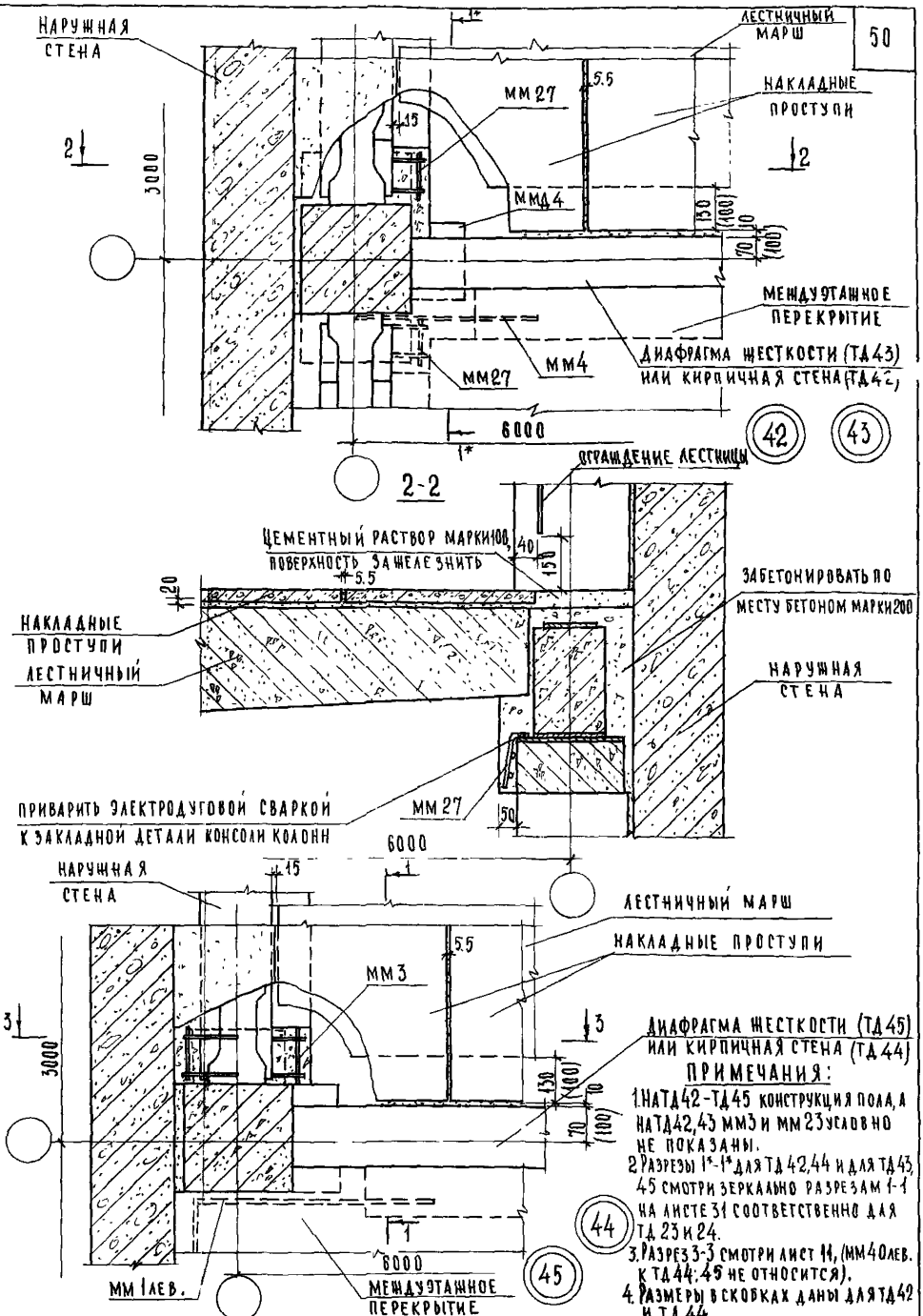

ПРИМЕЧАНИЯ:

1. На ТД42-ТД45 конструкция пола, а на ТД42,43 ММ3 и ММ23 условно не показаны.
2. Разрезы 1*-1* для ТД42,44 и для ТД43, 45 смотри зеркально разрезам 1-1 на листе 31 соответственно для ТД23 и 24.
3. Разрез 3-3 смотри лист 11, (ММ40 лев. к ТД44; 45 не относится).
4. Размеры в скобках даны для ТД42 и ТД44

ГЛ ИНЖ ИН-ТА	Дяхович		
НАЧ ОТДЕЛА	В Греков		
ГА СПЕЦ ОТД	Э Шахова		
РУК ГРУППЫ	Н. Каляпкина		
ИНЖЕНЕР	Н. Юхина		

СОГЛАСОВАНО

Н. Каляпкина		
А Бурова		
Проверил		
Копировал		

ЦЕНТРЕПРОЕКТ
УЧЕБНЫХ ЗДАНИЙ
г. МОСКВА

ТД
1975 г.

Детали 42-45. Разрез 2-2

Серия	
2.250-1	
Выпуск 3	Лист 44

13610 50

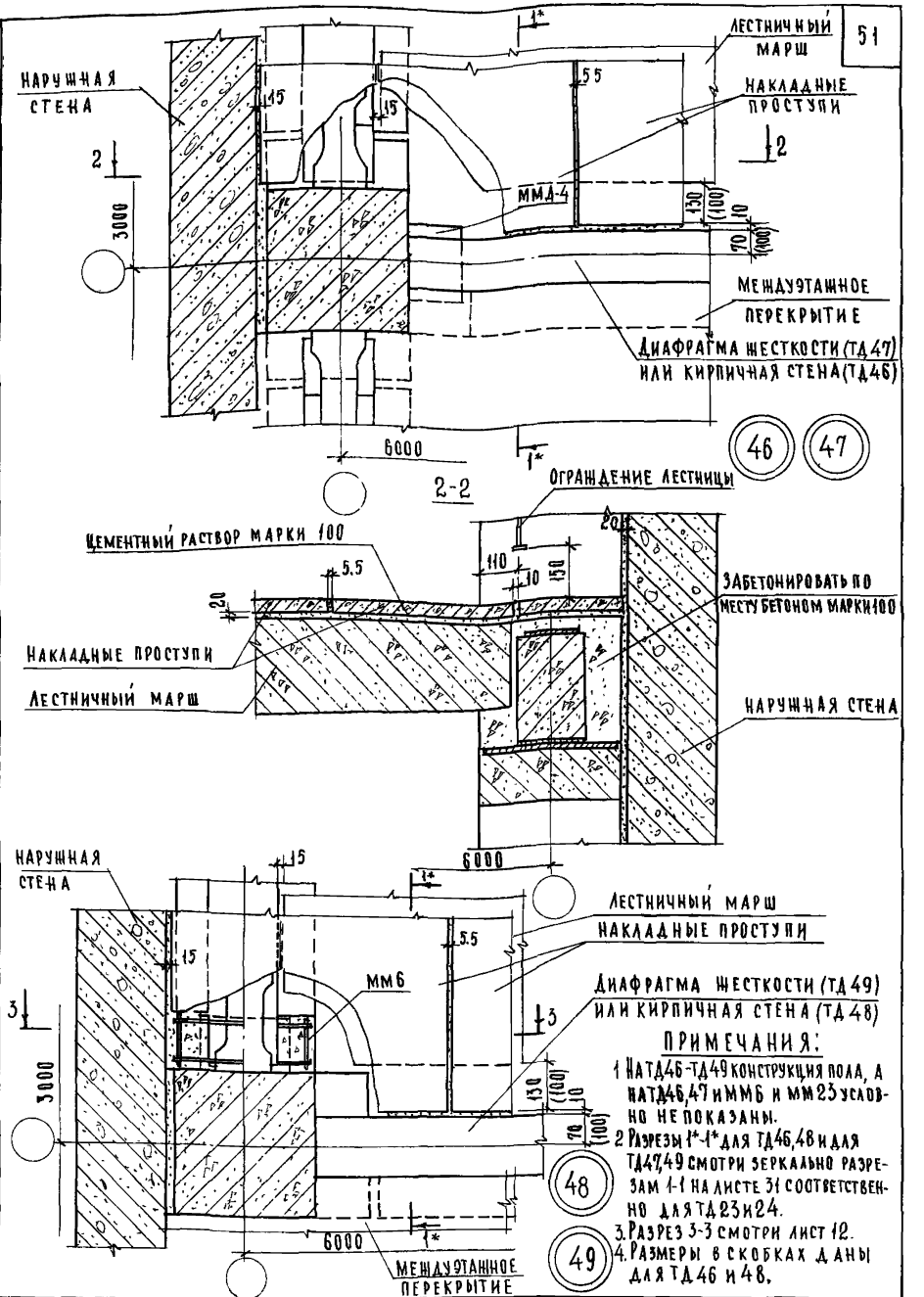

Примечания:

1. На ТД46-ТД49 конструкция пола, а на ТД46,47 и ММ6 и ММ23 условно не показаны.
2. Разрезы 1*-1* для ТД46,48 и для ТД47,49 смотри зеркально разрезам 1-1 на листе 31 соответственно для ТД23 и 24.
3. Разрез 3-3 смотри лист 12.
4. Размеры в скобках даны для ТД46 и 48.

ГИ ИИ ИИ I кат	Л Якович	Инженер	Ф Стрыгина	Согласовано	
Нач отдела	В Грековъ	Проверил	Н Каляпкина		
Гл спец. отд.	Э Шахова	Копировал	А Бурова		
Рук группы	Н Каляпкина				
Ст. инженер	В Оганесова				

ЦЕНТРАЛЬНЫЙ ПРОЕКТНЫЙ ИНСТИТУТ УЧЕБНЫХ ЗДАНИЙ г. МОСКВА

ТД 1975г

Детали 46-49 Разрез 2-2.

Серия 2.250-1 Выпуск 3 Лист 45

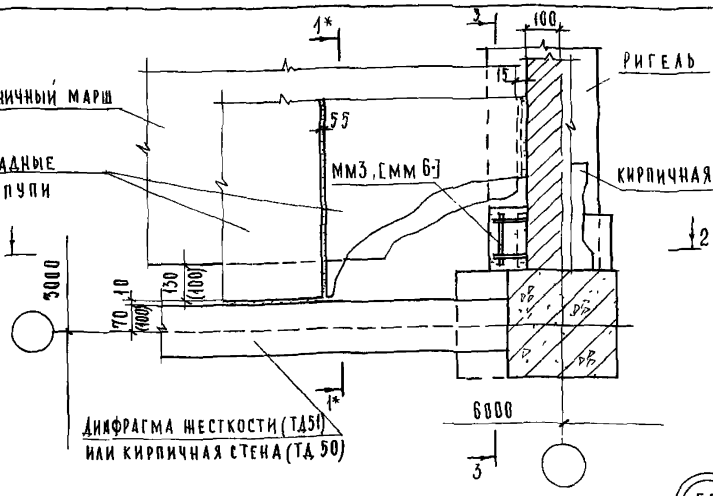

3-3

50 51

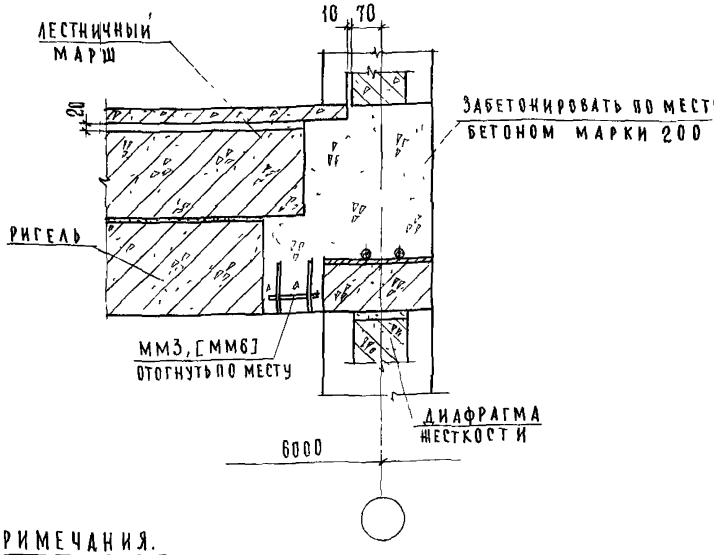

ПРИМЕЧАНИЯ.

1 Разрезы 1*-1* для ТД 50 и 51 смотри зеркально разрезам 1-1 соответственно для ТД 1 и 2 на листе 10

2 Разрез 2-2 читать по разрезу 3-3 на листе 15, мм 5 лев. относится только к ТД 6

3 Монтажные марки в квадратных скобках даны для колонн сечением 40×40 см, размеры в круглых скобках даны для кирпичной стены независимо от сечения колонн

ГИП ИН-ТА	А Яхович	Ст. техник	Ф Стрыгина
Нач отдела	В Греков	Проверил	Н Калянкина
Гл. спец. отд.	Ш Ахова	Копировал	А Бурова
Рук группы	Н Калянкина		
Инженер	Ш Абитова		

ЦЕНТРЕПЕ учебных зданий г. Москва

СОГЛАСОВАНО

ТД 1975г

Детали 50 и 51 Разрез 3-3

Серия	
2 250-1	
Выпуск 3	Лист 46

13610 52

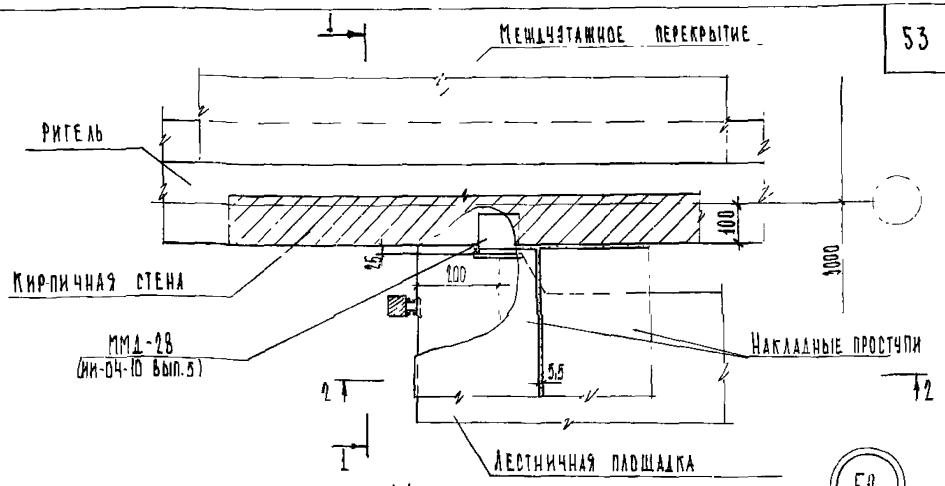

1-1

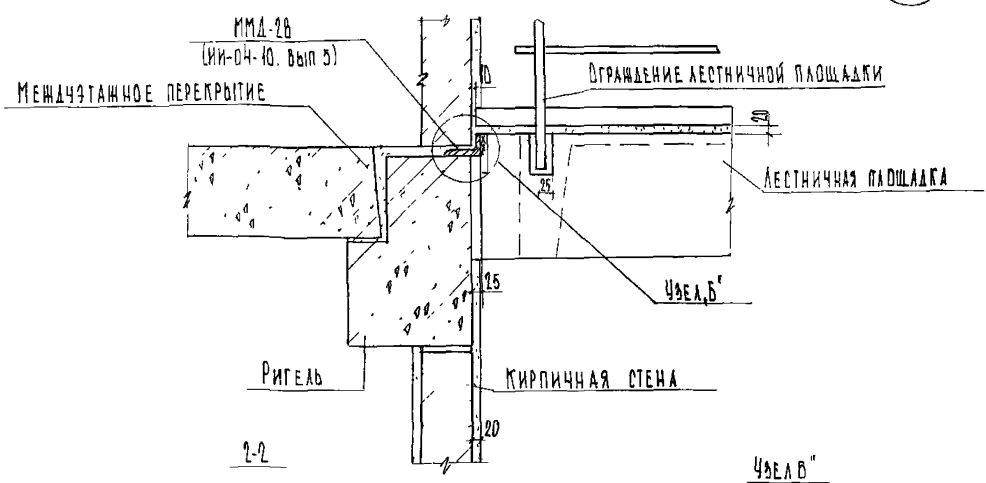

2-2

Узел Б"

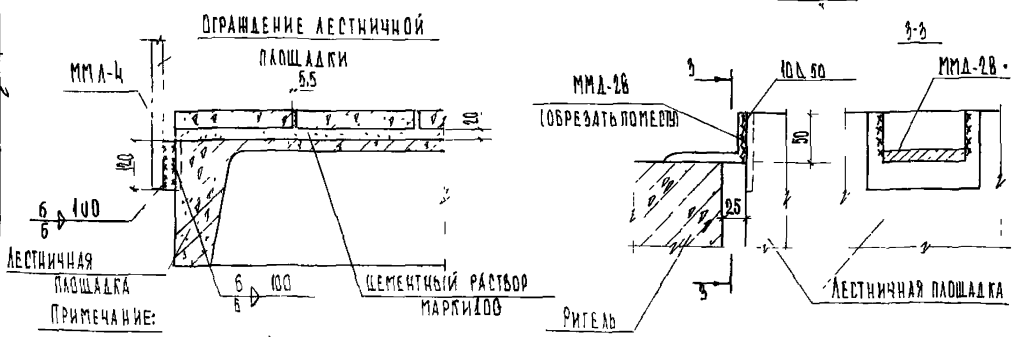

Примечание:

1. ММД-4 (серия ИИ-04-8 вып 1) приварить перед монтажом ограждения лестницы

ГИП ЦНИИЭП	А. Ядовин	Дт Тежин	Ф. Трытина	СОГЛАСОВАНО	
Нач отдела	В. Грелов	Проверил	Н. Калялпкина		
Гл. спец. отд.	Э. Шахова	Копировал	Т. Шахова		
Рук. группы	Н. Калялпкина				
Инженер	Ш. Аюкова				

ЦНИИЭП учебных зданий г. Москва

Тд	Деталь 52 Разрезы 1-1, 2-2. Узел Б"	Серия 2.250-1	
1975г		Выпуск 3	Лист 47

13610 53

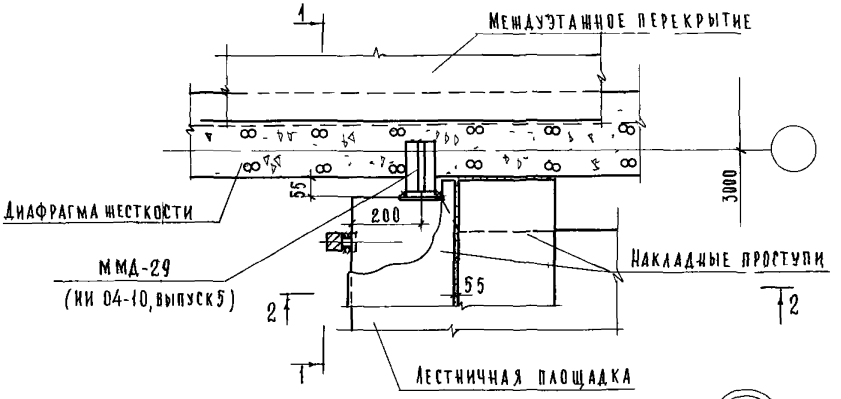

53

1-1

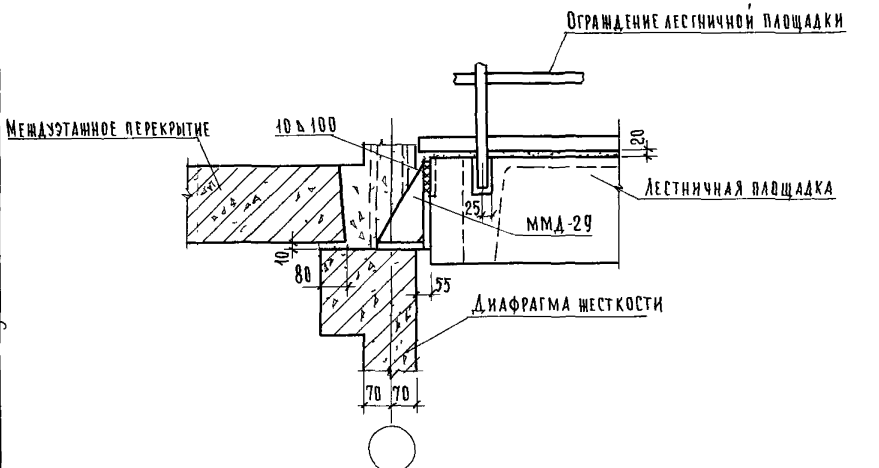

ПРИМЕЧАНИЕ

1 Разрез 2-2 см лист 47

Гл инж ин-та	А Ахович	Ст техник	Э Стрыгина
Нач отдела	В Греков	Проверил	Н Калялкина
Гл спец отд	Э Шахова	Копировал	А Бурова
Рук группы	Н Калялкина		
Инженер	Ш Абитова		

СОГЛАСОВАНО

ЦНИИЭП учебных зданий г Москва

Т.Д. 1975г

Деталь 53 Разрез 11

Серия 2 250-1

Выпуск 3 | Лист 48

13610 54

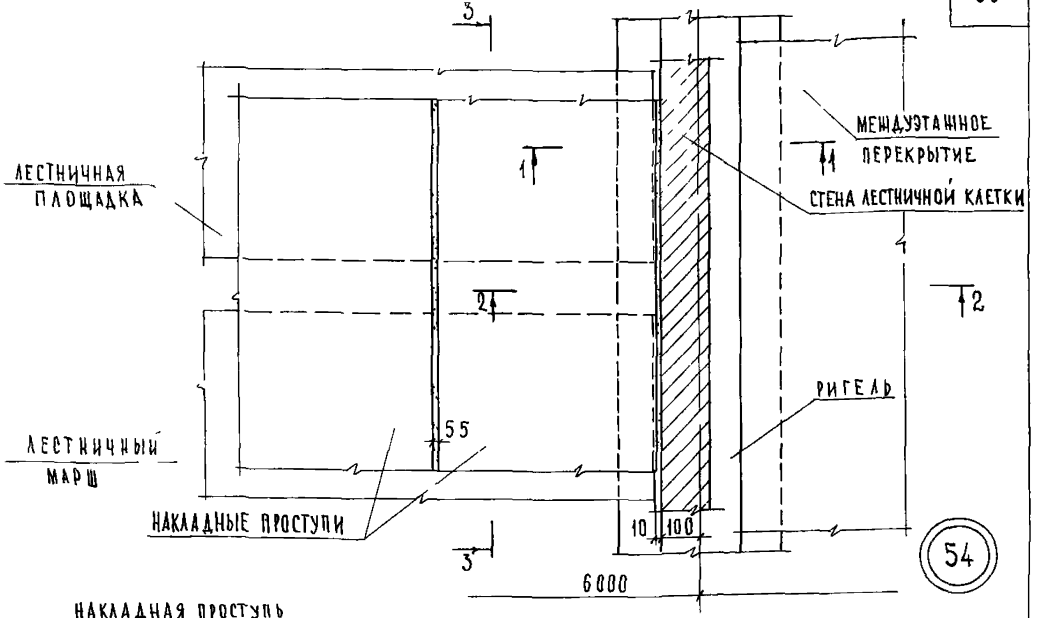

3-3

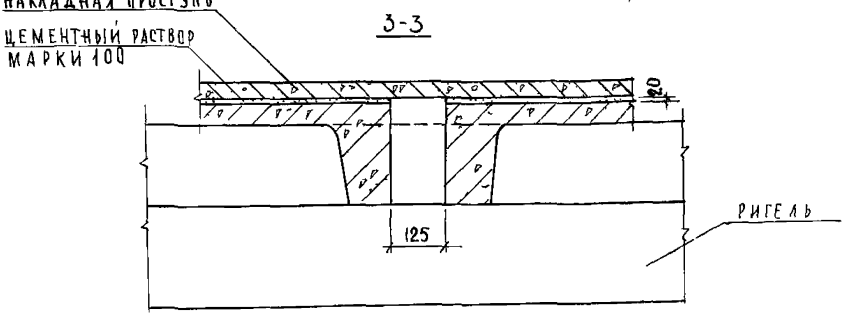

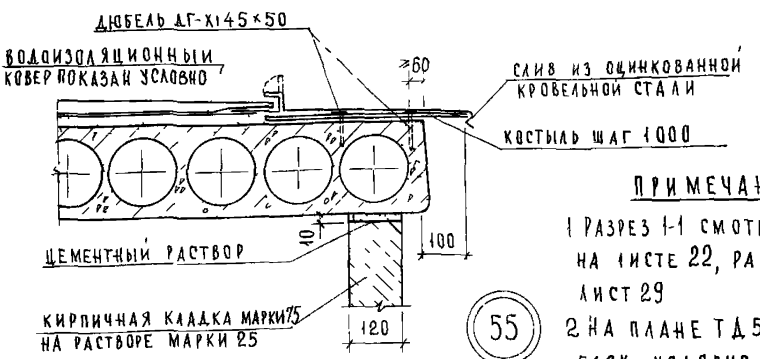

ПРИМЕЧАНИЯ

1 РАЗРЕЗ 1-1 СМОТРИ РАЗРЕЗ 2-2 НА ЛИСТЕ 22, РАЗРЕЗ 2-2 СМОТРИ ЛИСТ 29

2 НА ПЛАНЕ ТД 54 ДВЕРНОЙ БЛОК УСЛОВНО НЕ ПОКАЗАН

ГЛ ИНЖИНЖ	А ЛЯХОВИЧ	ИНЖЕНЕР	Н ЮКИНА	С	ДАТА
НАЧ ОТДЕЛА	В ГРЕКОВ	ПРОВЕРИЛ	Н КАЛЯПКИНА	ЛАСОВАНО	ИНВ №
ГЛ СПЕЦ ОТД	Э ШАХОВА	КОПИРОВАЛ	А БУРОВА		ВЗАМЕН
РУК ГРУППЫ	Н КАЛЯПКИНА				
СТ ИНЖЕНЕР	В ОГАНЕСОВА				

ЦЕНТРЭПРОЕКТ
УЧЕБНЫХ ЗАДАНИЙ
г МОСКВА

ТД 1975г

Детали 54 и 55 Разрез 3-3

СЕРИЯ 2 250-1

ВЫПУСК 3 | ЛИСТ 49

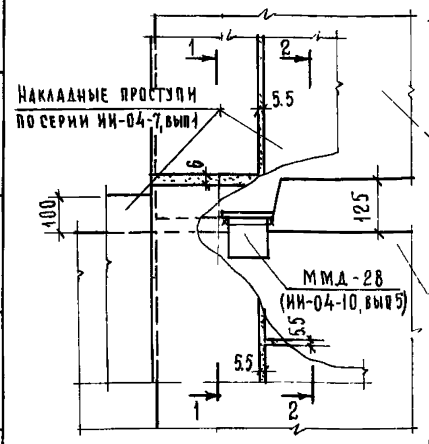

56

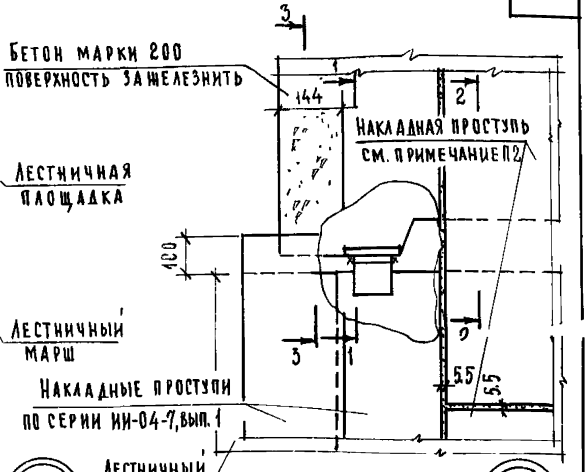

1-1

66

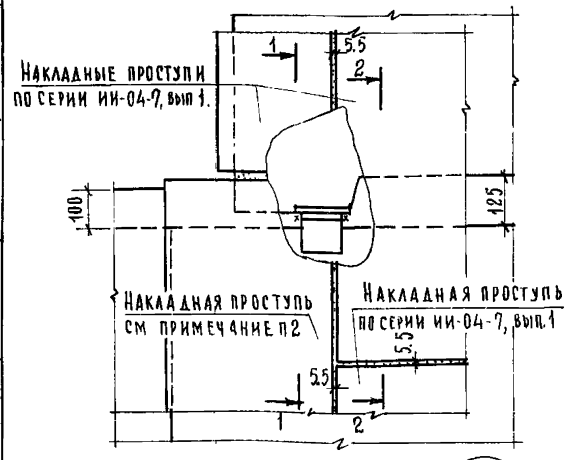

67

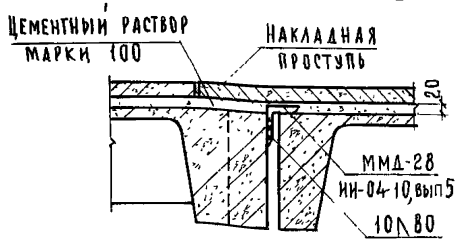

2-2

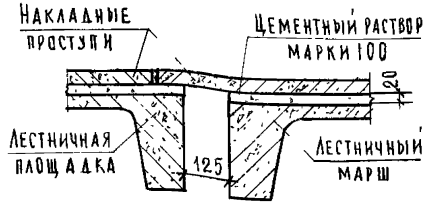

3-3

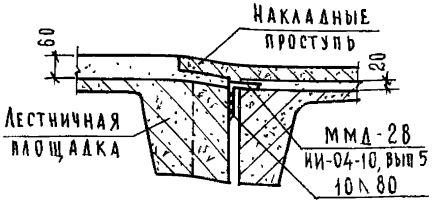

Примечания.

1. Ограждения лестничного марша и площадки условно не показаны.
2. Рабочие чертежи накладных проступей размером 923×400 - для ЛМ-58-14-18 и размером 1387×400 - для ЛМ-58-14-14 разработать в конкретном проекте.

Гл. инж. ин-та		Ф. Стрыгина	
Нач. отдела		Э. Шахова	
Гл. спец. отд.		А. Бурова	
Руководитель гр. инж.			
Инженер			
Проверил			
Копировал			
А. Яхович			
В. Греков			
Э. Шахова			
И. Калякина			

ЦНИИЭП учебных зданий г. Москва.

ТД 1975

Детали 56, 66 и 67. Разрезы 1-1, 2-2, 3-3

Серия 2.250-1

Выпуск 3 | Лист 50

13610 56

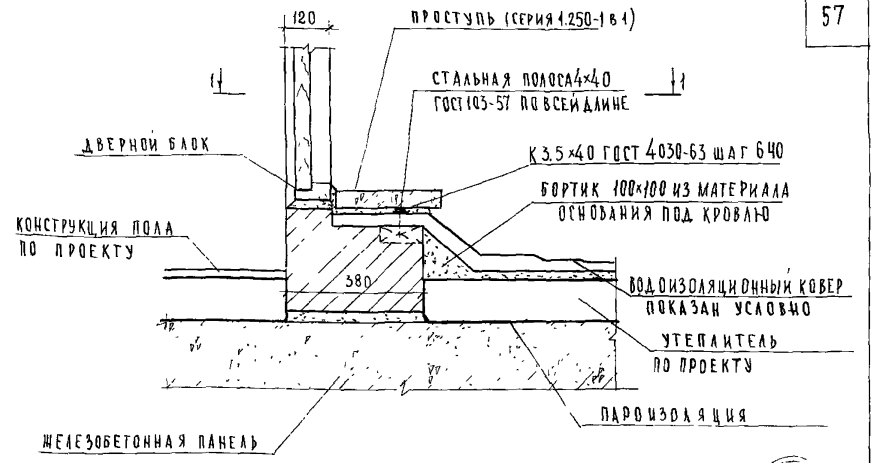

57

1-1

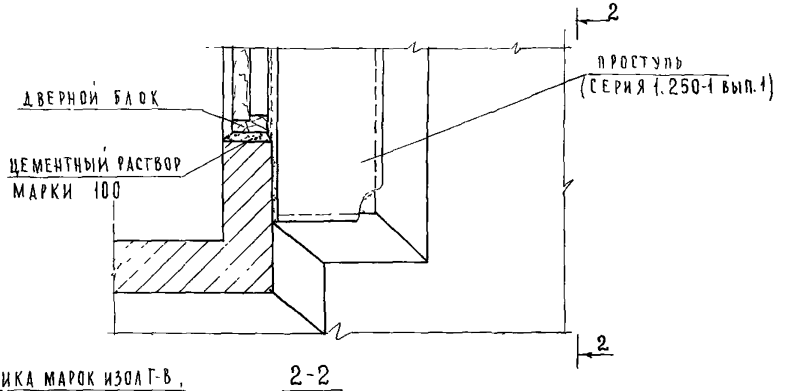

2-2

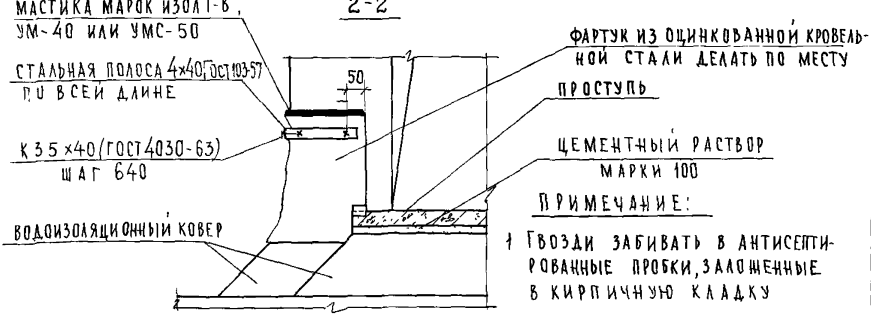

ПРИМЕЧАНИЕ:

1 ГВОЗДИ ЗАБИВАТЬ В АНТИСЕПТИРОВАННЫЕ ПРОБКИ, ЗАЛОЖЕННЫЕ В КИРПИЧНУЮ КЛАДКУ

ГЛ. ИНЖ. ПР.	А. АЛАБИЧ	СТ. ТЕХНИК	Н. КАЛЯКИНА
НАЧ. ОТДЕЛА	В. ГРЕКОВ	ПРОВЕРИЛ	А. БУРОВА
ГЛ. СПЕЦ. ОТД.	Э. ШАХОВА	КОПИРОВАЛ	
РУК. ГРУППЫ	Н. КАЛЯКИНА		
ИНЖЕНЕР	Ш. АБИТОВА		

ЦНИИЭП УЧЕБНЫХ ЗДАНИЙ г. МОСКВА

ТД 1975г.

ДЕТАЛЬ 57 РАЗРЕЗЫ 1-1 И 2-2

СЕРИЯ 2.250-1	
ВЫПУСК 3	ЛИСТ 51

ДАТА | ИНВ № | ВЗАМЕН

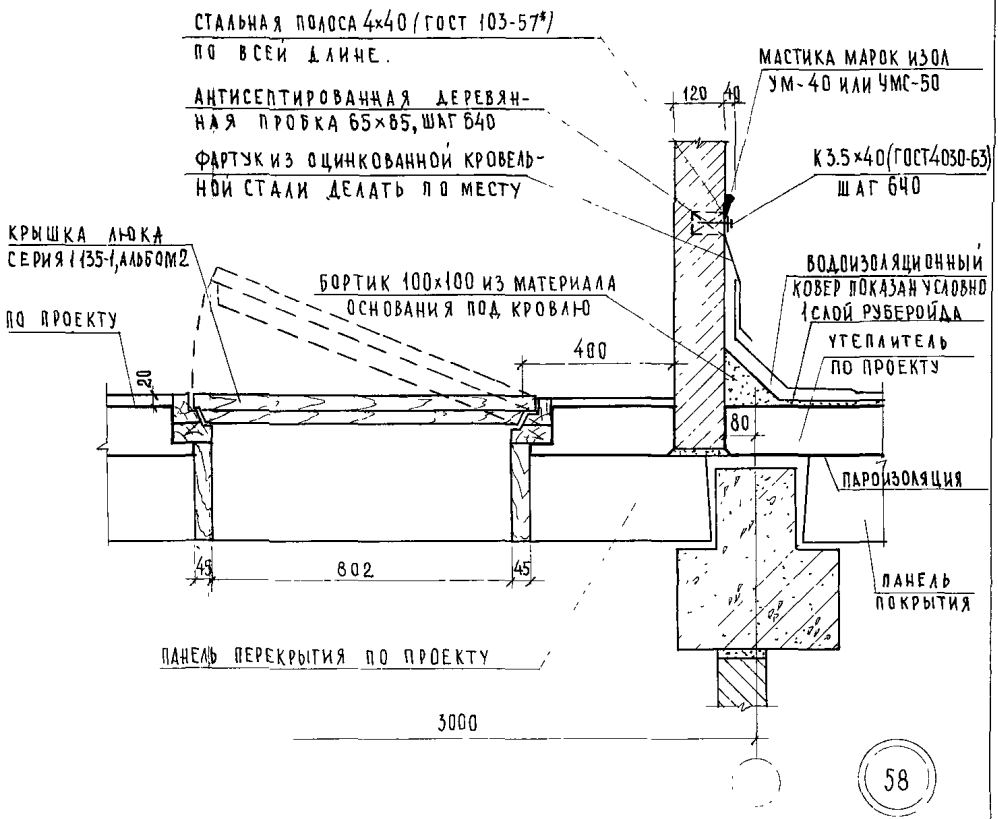

ПРИМЕЧАНИЯ:

1. Конструкция покрытия устанавливается проектом.
2. Металлическая стремянка не показана
3. Гвозди забивать в антисептированные пробки, заложенные в кирпичную кладку.

ГЛ. ИНЖ. ИН-ТА	К. ЛЯХОВИЧ	ПРОВЕРИЛ	Н. КАЛЯПКИНА
НАЧ. ОТДЕЛА	В. ГРЕКОВ	КОПИРОВАЛ	А. БУРОВА
ГЛ. СПЕЦ. ОТД.	Э. ШАХОВА		
РУК. ГРУППЫ	Н. КАЛЯПКИНА		
СТ. ИНЖЕНЕР	В. ОГАНЕСОВА		

СОГЛАСОВАНО:

ДАТА

ИНВ №

ВЗАМЕН

ЦНИИЭП УЧЕБНЫХ ЗДАНИЙ г. МОСКВА

ТД	Деталь 58	СЕРИЯ 2.250-1	
1975г.		ВЫПУСК 3	ЛИСТ 52

13610 58

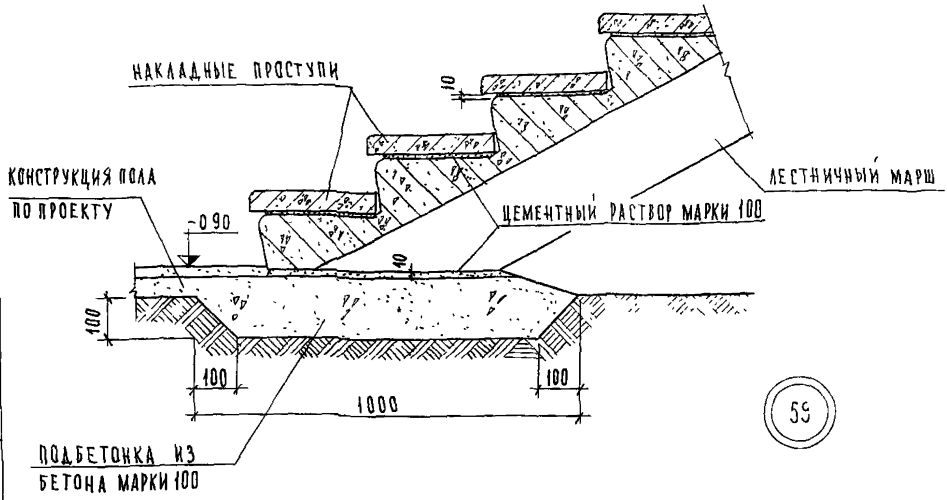

59

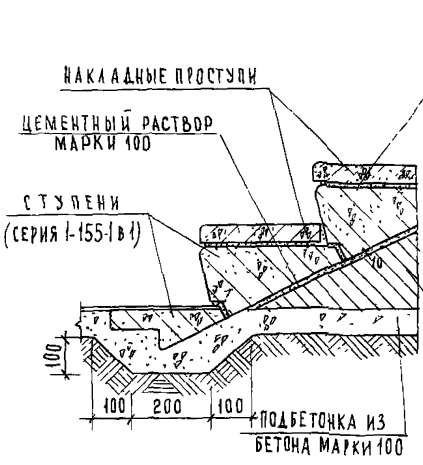

60

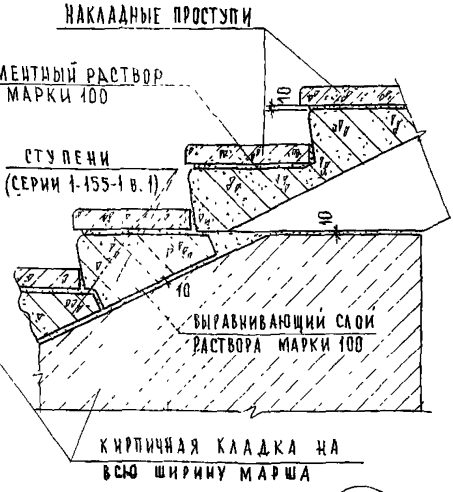

61

ПРИМЕЧАНИЕ:

1. Ограждения лестниц условно не показаны.

ТД 1975г	Детали 59-61	СЕРИЯ 2.250-1	
		ВЫПУСК 3	ЛИСТ 59

ЦНИИЭП учебных зданий г. Москва

СОГЛАСОВАНО: ДАТА | ИНВ. № | ВЗАМЕН

ГИПРОШИНА | А. БУРОВА | Н. КАЛЯПКИНА

ИНЖЕНЕР | КОПИРОВАЛА | ПРОВЕРИЛА

А. ЛЯХОВИЧ | В. ГРЕКОВ | Э. ШАХОВА | Н. КАЛЯПКИНА

ГЛ. ИНЖИНЕР | НАЧ. ОТДЕЛ | ГЛ. СПЕЦ. ОТД. | РУК. ГРУППЫ

13610 59

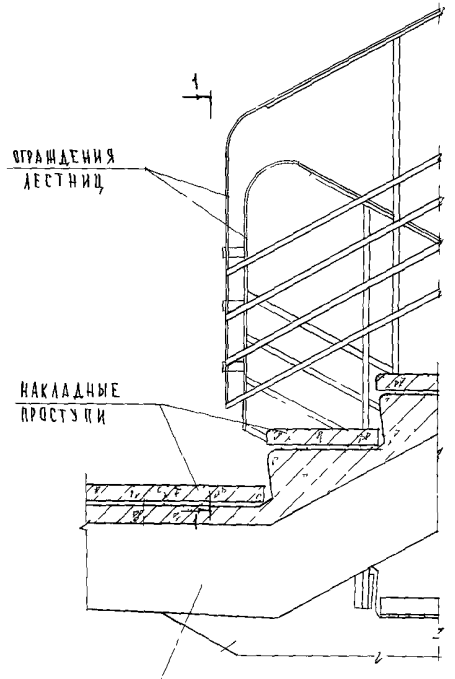

62

1-1

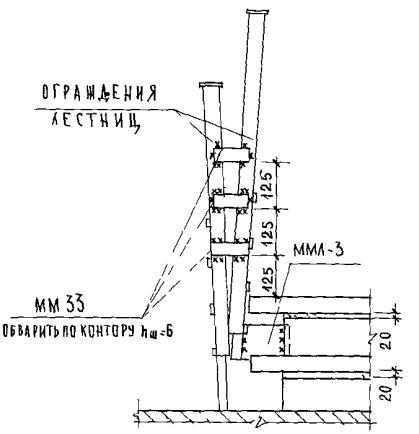

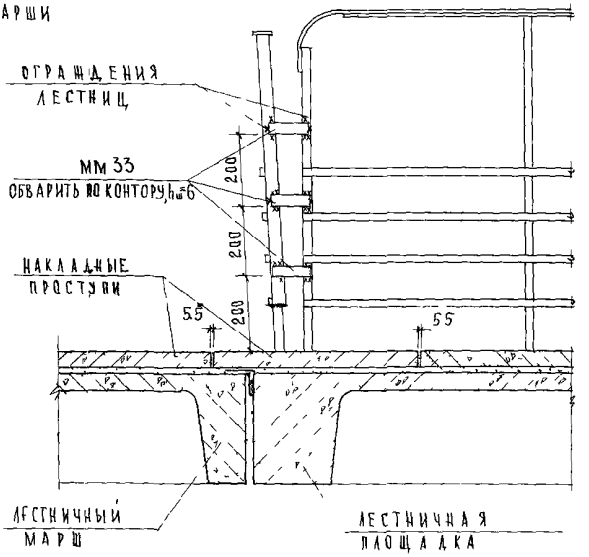

63

ГА ИНИИ ИН-ТА	А ЛЯХОВИЧ	ПРОВЕРИЛ	
НАЧ ОТДЕЛА	В ГРЕХОВ		
ГЛ СПЕЦ ОТД	Э ШАХОВА	КОНТРОЛЬ	
РУК ГРУППЫ	Н КАЛЯПКИНА		
ИНЖЕНЕР	Н КОЛОДИЙ		

ЦНИИЭП УЧЕБНЫХ ЗДАНИЙ г МОСКВА

Н КАЛЯПКИНА | СОГЛАСОВАНО | ДАТА
АБУРОВА | ИНВ №
ВЗАМЕН

ТД 1975г

Детали 62 и 63 Разрез 1-1

СЕРИЯ 2 250-1	
ВЫПУСК 3	ЛИСТ 54

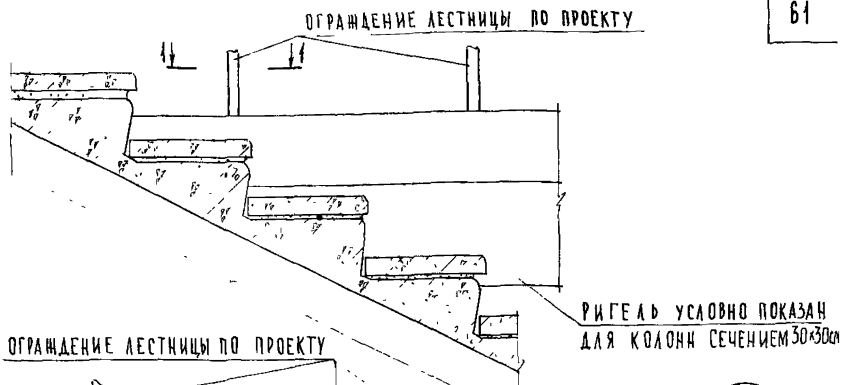

64

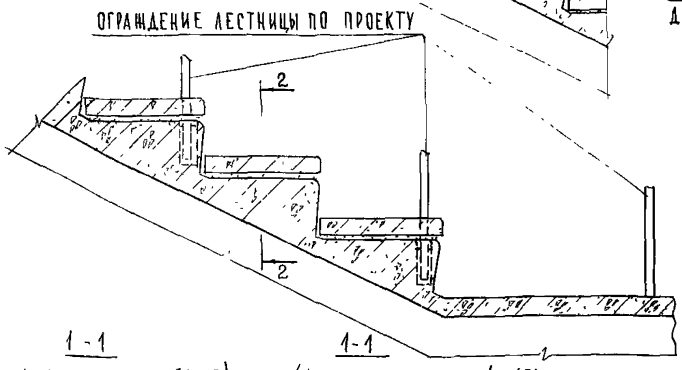

1-1 (ДЛЯ КОЛОНН СЕЧЕНИЕМ 30×30)

1-1 (ДЛЯ КОЛОНН СЕЧЕНИЕМ 40×40)

65

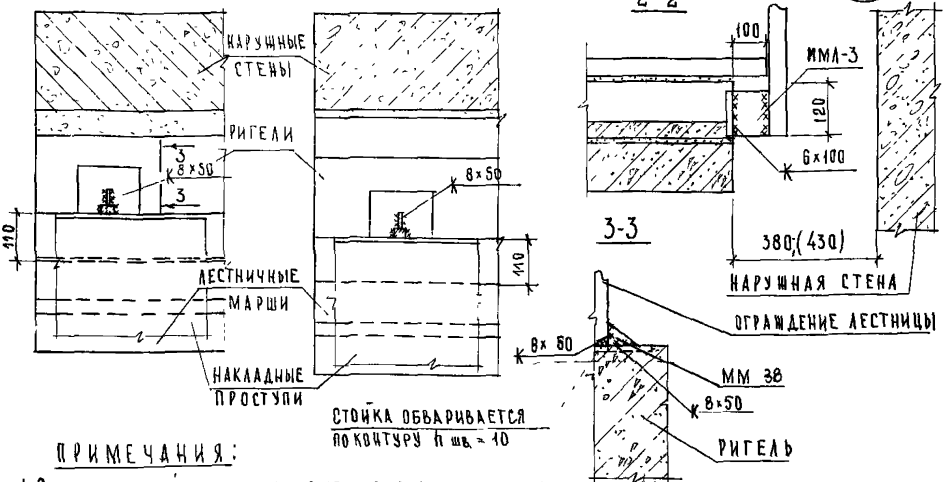

ПРИМЕЧАНИЯ:

1. Опалубочный чертеж ригеля с дополнительными закладными деталями и лестничного марша с дополнительными закладными деталями в площадке для крепления ограждения лестницы разработать в конкретном проекте.
2. ТД 64*-65* читать зеркально ТД 64-65.
3. Размер в скобках дан для колонн сечением 40×40см.

ТД	Детали 64; 65; 64*; 65* Разрезы 1-1, 2-2; 3-3	Серия 2.250-1	
1975г.		Выпуск 3	Лист 55

ЦНИИЭП учебных зданий г. Москва

Гл. инж. пр. | Нач. отдела | Гл. спец. | Рук. группы | Ф. Сивинин | Н. Калякина | А. Бурова | Проверил | В. Греков | Копировал | Э. Шахова | Н. Калякина | Инв. № | Дата | Взамен

NN п/п	Марка детали	Эскиз	Сечение, мм	Вес детали, кг	Примечание
1	ММ13	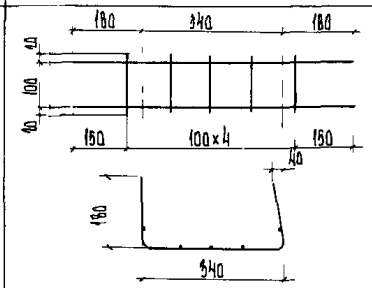	⌀8 А I	0.20	ГОСТ 5781-61*
2	ММ24 ММ25 ММ26	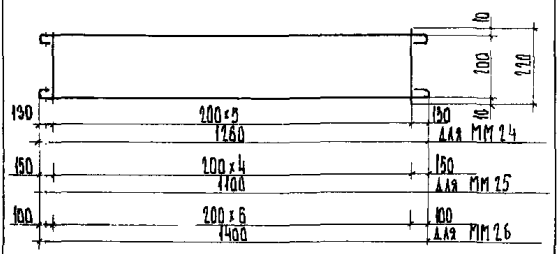	⌀8 А I	1.60 1.38 1.80	ГОСТ 5781-61*
3	ММ27	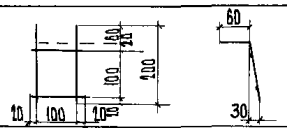	⌀8 А I	0.15	ГОСТ 5781-61*
4	ММ28	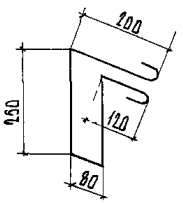	⌀8 А I	0.20	ГОСТ 5781-61*
5	ММ29 ММ30 ММ31	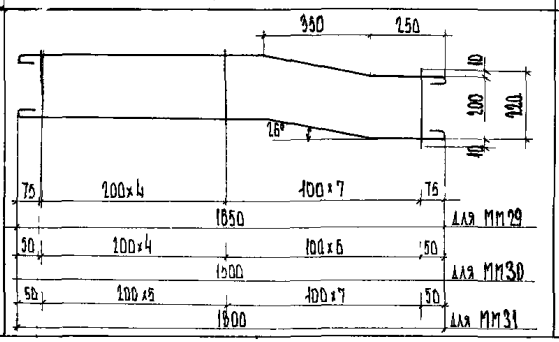	⌀8 А I	2.77 2.56 3.00	ГОСТ 5781-61*

Гл инж ин-та	А Лялович		
Нач отдела	В Грехов	Проверил	
Гл спец отд	Э Шахова	Копировал	
Рук группы	Н Клялягина		
Инженер	Ш Авитова		

Согласовано

Н Клялягина
Г Шахова

Инв №

Взамен

Дата

ЦНИИЭП учебных зданий г Москва

ТД

1975 г

Монтажные металлические марки ММ13-ММ31

Серия 2.250-1

Выпуск 7

Лист 56

NN п/п	МАРКА ДЕТАЛИ	ЭСКИЗ	СЕЧЕНИЕ, ММ	ВЕС ДЕТАЛИ, КГ	ПРИМЕЧАНИЯ
6	ММ 32	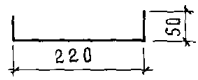	⌀6 AI	0.07 0.10	ГОСТ 5781-61*
7	ММ 38		-4×50	0.30	ГОСТ 103-57*
8	ММ 33	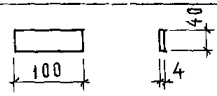	-4×40	0.126	ГОСТ 103-57*
9	ММ 34		∠75×8	2.90	ГОСТ 8509-72
10	ММ 35 ММ 36 ММ 37	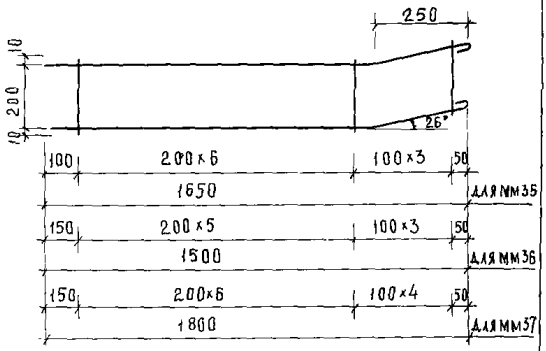	⌀8 AI	2.28 2.07 2.48	ГОСТ 5781-61*
11	ММ 39	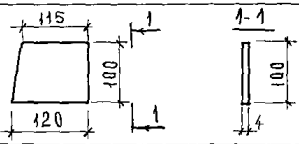	-100×4	0.38	ГОСТ 103-57*
12	ММ 40 прав ММ 40 лев.	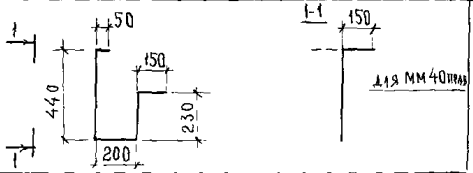	⌀8 AI	0.48	ГОСТ 5781-61*

ТД 1975г	Монтажные металлические марки ММ32 — ММ40 прав; 40 лев.	СЕРИЯ 2.250-1	
		ВЫПУСК 3	ЛИСТ 57

ЦНИИЭП учебных зданий г. Москва

ГИ инж. | НАЧ ОТДЕЛ | ГИ СПЕЦ. | РУК ГРУППЫ | ИНЖЕНЕР

Ахлович | В Греков | Э Шахова | Н Калякина | Ш Авитова

Проверил | Копировал | А Бурова

Н Калякина

ИНВ. № | ВЗАМЕН | ДАТА