ТИПОВОЙ ПРОЕКТ
902-1-179.91

КАНАЛИЗАЦИОННАЯ НАСОСНАЯ СТАНЦИЯ ПРОИЗВОДИТЕЛЬНОСТЬЮ 600-2000 м/ч, НАПОРОМ 30-55 С РЕШЕТКАМИ-ДРОБИЛКАМИ ПРИ ГЛУБИНЕ ЗАЛОЖЕНИЯ ПОДВОДЯЩЕГО КОЛЛЕКТОРА 7.0 м

(МОНОЛИТНЫЙ ВАРИАНТ)

АЛЬБОМ 5
ПЕРЕЧЕНЬ АЛЬБОМОВ

АЛЬБОМ 1 (ИЗ ТП 902-1-170.91)	ПЗ	ПОЯСНИТЕЛЬНАЯ ЗАПИСКА
АЛЬБОМ 2 (ИЗ ТП 902-1-170.91)	ТХ	ТЕХНОЛОГИЯ ПРОИЗВОДСТВА
	ВК	ВНУТРЕННИЙ ВОДОПРОВОД И КАНАЛИЗАЦИЯ
	ОВ	ОТОПЛЕНИЕ И ВЕНТИЛЯЦИЯ
АЛЬБОМ 3 (ИЗ ТП 902-1-170.91)		НАДЗЕМНАЯ ЧАСТЬ И ОБЩИЕ ЧЕРТЕЖИ ПОДЗЕМНОЙ ЧАСТИ
	АР	АРХИТЕКТУРНЫЕ РЕШЕНИЯ
	КЖ1	КОНСТРУКЦИИ ЖЕЛЕЗОБЕТОННЫЕ
	КМ1	КОНСТРУКЦИИ МЕТАЛЛИЧЕСКИЕ
АЛЬБОМ 4 (ИЗ ТП 902-1-170.91)	КЖ1И	ИЗДЕЛИЯ
	АРИ	ИЗДЕЛИЯ
АЛЬБОМ 5		ПОДЗЕМНАЯ ЧАСТЬ
	КЖ2	КОНСТРУКЦИИ ЖЕЛЕЗОБЕТОННЫЕ
	КМ2	КОНСТРУКЦИИ МЕТАЛЛИЧЕСКИЕ
	КЖ2И	ИЗДЕЛИЯ
АЛЬБОМ 6 (ИЗ ТП 902-1-170.91)	ЭМ	СИЛОВОЕ ЭЛЕКТРООБОРУДОВАНИЕ
	АТХ	ТЕХНОЛОГИЧЕСКИЙ КОНТРОЛЬ
АЛЬБОМ 7 (ИЗ ТП 902-1-170.91)	Н	НЕСТАНДАРТИЗИРОВАННОЕ ОБОРУДОВАНИЕ
АЛЬБОМ 8 (ИЗ ТП 902-1-170.91)	СО	СПЕЦИФИКАЦИИ ОБОРУДОВАНИЯ
АЛЬБОМ 9	ВМ	ВЕДОМОСТИ ПОТРЕБНОСТИ В МАТЕРИАЛАХ
АЛЬБОМ 10 (ИЗ ТП 902-1-170.91)	С	СМЕТЫ. ОБЩАЯ ЧАСТЬ
АЛЬБОМ 11	С	СМЕТЫ. ПОДЗЕМНАЯ ЧАСТЬ

ПРИМЕНЕННЫЕ ТИПОВЫЕ МАТЕРИАЛЫ

СЕРИЯ 7 902-4	БАК РАЗРЫВА СТРУИ ВМЕСТИМОСТЬЮ 180 л	РАСПРОСТРАНЯЕТ ТБИЛИССКИЙ ФИЛИАЛ ЦИТП
СЕРИЯ 3 901-13 ВЫПУСК 3	КОЛОНКА УПРАВЛЕНИЯ ЗАДВИЖКОЙ	РАСПРОСТРАНЯЕТ ТБИЛИССКИЙ ФИЛИАЛ ЦИТП
СЕРИЯ 7 820-9 ВЫПУСК 6	ЗАТВОРЫ ЩИТОВЫЕ ДЛЯ ПРЯМОУГОЛЬНЫХ ЛОТКОВ	РАСПРОСТРАНЯЕТ Союзводоканалпроект

РАЗРАБОТАН ПРОЕКТНЫМ ИНСТИТУТОМ „ХАРЬКОВСКИЙ ВОДОКАНАЛПРОЕКТ"

ГЛАВНЫЙ ИНЖЕНЕР ИНСТИТУТА Г.А. БОНДАРЕНКО

ГЛАВНЫЙ ИНЖЕНЕР ПРОЕКТА В.С. ЛЯЛЮК

УТВЕРЖДЕН в/о „Союзводоканалниипроект"
Протокол № 9 от 15 мая 1991 г.

© АПП ЦИТП, 1991

Альбом 5

ТП902-1-179.91

Содержание альбома №5

№№ листов	Наименование и обозначение документов. Наименование листа	Стр.
	Содержание альбома	
	Основной комплект чертежей марки КЖ2	2
1	Общие данные (начало)	3
2	Общие данные (окончание)	4
3	Планы на отм. -9,730 и -7,270. Разрез 1-1	5
4	Схема расположения элементов подземной части	6
5	Плита днища ПДм1. Общий вид и схема армирования (начало)	7
6	Плита днища ПДм1. Общий вид и схема армирования (окончание)	8
7	Плита днища ПДм1. Спецификация. Сухие грунты.	9
8	Плита днища ПДм1. Спецификация Мокрые грунты	10
9	Плита днища ПДм1. Раскрой сеток	11
10	Схема расположения стен подземной части.	12
11	Стена СТм1. Общий вид	13
12	Стена СТм1. Схема армирования (начало)	14
13	Стена СТм1. Схема армирования (окончание)	15
14	Стена СТм2. Схема армирования	16
15	Стены СТм1, СТм2. Спецификация	17
16	Схема расположения опорных блоков и фундаменты ФШм1.	18
17	Схема армирования фундаменты ФШм1	19
18	Схема расположения воротника ВРм1	20
	Основной комплект марки КМ2	
1	Общие данные (начало)	21
2	Общие данные (продолжение)	22
3	Общие данные (окончание)	23
4	Схема расположения металлических площадок на отм. -7,200; -6,500 (начало)	24
5	Схема расположения металлических площадок на отм. -7,200; -6,500 (продолжение)	25
6	Схема расположения металлических площадок на отм. -7,200; -6,500 (продолжение)	26
7	Схема расположения металлических площадок на отм. -7,200; -6,500 (продолжение)	27
8	Схема расположения металлических площадок на отм. -7,200; -6,500 (продолжение)	28
9	Схема расположения металлических площадок на отм. -7,200; -6,500 (окончание)	29
10	Схема расположения металлических лестниц и площадок на отм. -3,000; -4,200; -6,000 (начало)	30
11	Схема расположения металлических лестниц и площадок на отм. -3,000; -4,200; -6,000 (продолжение)	31
12	Схема расположения металлических лестниц и площадок на отм. -3,000; -4,200; -6,000 (продолжение)	32
13	Схема расположения металлических лестниц и площадок на отм. -3,000; -4,200; -6,000 (продолжение)	33
14	Схема расположения металлических лестниц и площадок на отм. -3,000; -4,200; -6,000 (окончание)	34
15	Схема расположения съемной площадки П1	35
16	Схема расположения металлических щитов	36
	Изделия КЖ2.И	
	Содержание выпуска	37
	Технические требования	37
	Опорный блок БО1	38
	Ведомость расхода стали	38
	Каркас плоский Кр1, Кр3	38
	Каркас плоский Кр2, Кр4	38
	Каркас плоский Кр5	39
	Сетка С1	39
	Изделие закладное МН1	39
	Изделие соединительное МС1	39

Согласовано

Взам. инв. №

Подп. и дата

Инв. № подл.

АЛЬБОМ 5

Ведомость рабочих чертежей основного комплекта марки КЖ2 (начало)

Лист	Наименование	Примечание
1	Общие данные (начало)	
2	Общие данные (окончание)	
3	Планы на отм. -9,730 и -7,270. Разрез 1-1	
4	Схема расположения элементов подземной части	
5	Плита днища ПДм1. Общий вид и схема армирования (начало)	
6	Плита днища ПДм1. Общий вид и схема армирования (окончание)	
7	Плита днища ПДм1 Спецификация. Сухие грунты	
8	Плита днища ПДм1. Спецификация Мокрые грунты	
9	Плита днища ПДм1. Раскрой сеток	
10	Схема расположения стен подземной части	
11	Стена СТм1. Общий вид	
12	Стена СТм1 Схема армирования (начало)	
13	Стена СТм1 Схема армирования (окончание)	
14	Стена СТм2. Схема армирования	
15	Стены СТм1, СТм2. Спецификация	
16	Схема расположения опорных блоков и форшахты ФШм1	

Ведомость рабочих чертежей основного комплекта марки КЖ2 (окончание)

Лист	Наименование	Примечание
17	Схема армирования форшахты ФШм1	
18	Схема расположения воротника ВРм1	

Ведомость спецификаций

Лист	Наименование	Примечание
4	Спецификация к схеме расположения элементов подземной части	
16	Спецификация к схеме расположения опорных блоков и форшахты	

Ведомость ссылочных и прилагаемых документов

Обозначение	Наименование	Примечание
	Ссылочные документы	
ГОСТ 23279-85	Сетки сварные из стержневой арматуры диаметром до 40мм	
3.900-2	Сальники набивные Ду50 - Ду1400 для прохода труб через стены	
1.400-15, вып.1	Унифицированные закладные изделия железобетонных конструкций для крепления технологических устройств	
	Прилагаемые документы	
ТП 902-1-170.91-КЖ1	Надземная часть и общие чертежи подземной части	Альбом 3
ТП 902-1-170.91-КЖ1.И	Изделия	Альбом 4
ТП 902-1-179.91-КЖ.ВМ	Ведомости потребности в материалах	Альбом 9

Ведомость объемов сборных стальных и железобетонных конструкций по рабочим чертежам основного комплекта марки КЖ2

Наименование группы элементов конструкции	Код	Кол., м³	Примечание
Блоки опорные	5811.21	7.0	
Всего бетона и железобетона		7.0	

Материалы на изготовление сборных бетонных и железобетонных конструкций учтены в ведомости потребности в материалах и отдельно не учитываются.

Общие указания

За относительную отметку 0,000 принят уровень чистого пола надземной части здания, что соответствует абсолютной отметке [ ]

Типовой проект разработан в соответствии с действующими нормами и правилами

Главный инженер проекта /Лялюк/

Инв. № подл. | Подпись и дата | Взам. инв. №

Привязан

Инв. №

ТП 902-1-179.91 - КЖ2

Нач.отд.	Шейко		Канализационная насосная станция производительностью 600-1000 м³/сут. из 30-55 м с решетками и прилавками
Н.контр.	Соколинская		
Гл.спец.	Власенко		
Рук.гр.	Гитманович		
Инж.	Третьякова		Общие данные (начало)

Стадия	Лист	Листов
Р	1	18

Госстрой СССР Союзгипроводоканал Водоснабпроект

23026-01 4

АЛЬБОМ 5

Схемы расчетных нагрузок

Период эксплуатации

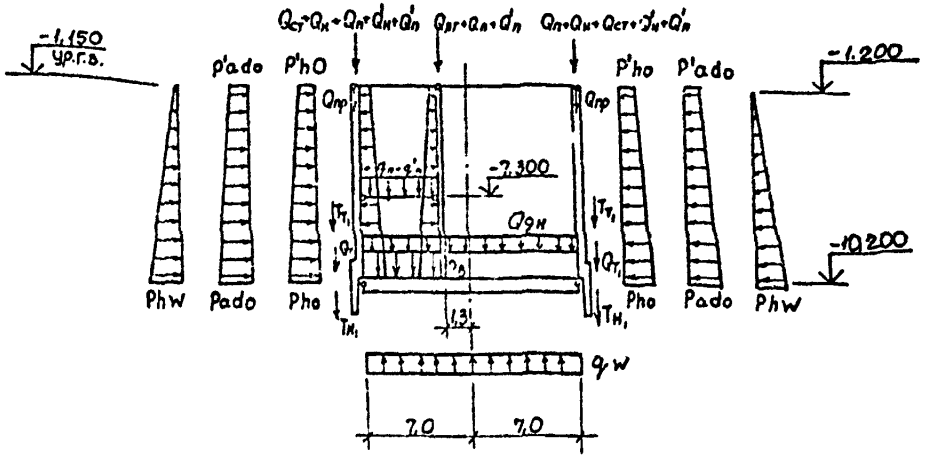

Период строительства

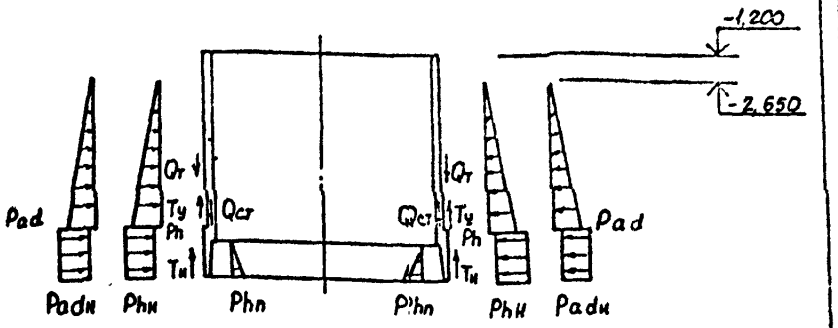

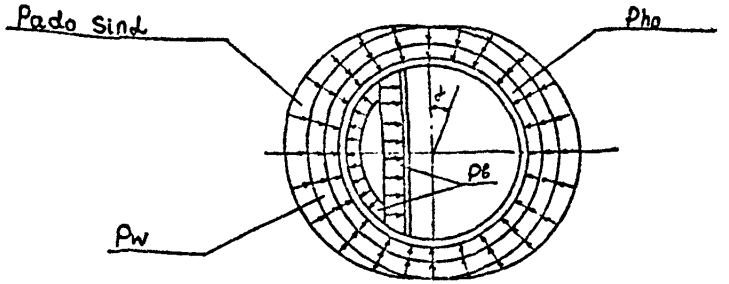

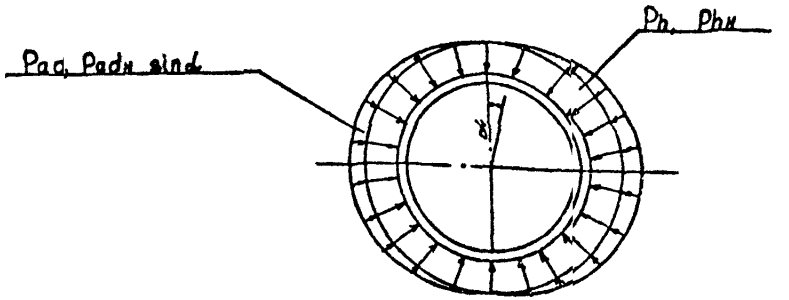

| Глубина подземной части | Грунт | Нагрузки от собственного веса: Постоянные: Надземная часть, кН/м (тс/м) | Сваи подземной части, кН/м (тс/м) | Перекрытие грязевиком | Анкерные цепи, кН/м (тс/м) | Тампонаж | Перегородка подземной части, кН/м (тс/м) | Перекрытие на отм. 0,000 м (тс/м) | Эксплуатационная нагрузка: Постоянные: Основное давление грунта | Дополнительное давление грунта | Давление грунтовых вод | Давление воды на днище | Дополнительное давление грунта | Давление грунта на колодец | Давление грунтовых вод на колодец | Давление грунта на ограждение | Давление грунтовых вод на ограждение | Давление грунта на ограждение | Давление грунтовых вод на ограждение | Давление грунтовых вод на ограждение | Давление грунтовых вод

АЛЬБОМ 5

План на отм. -7,270; -9,730

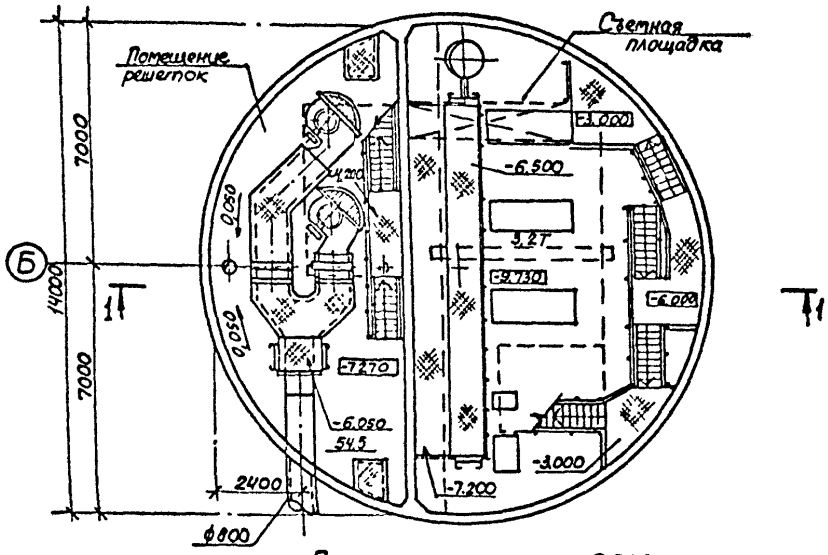

План на отм. -9,730

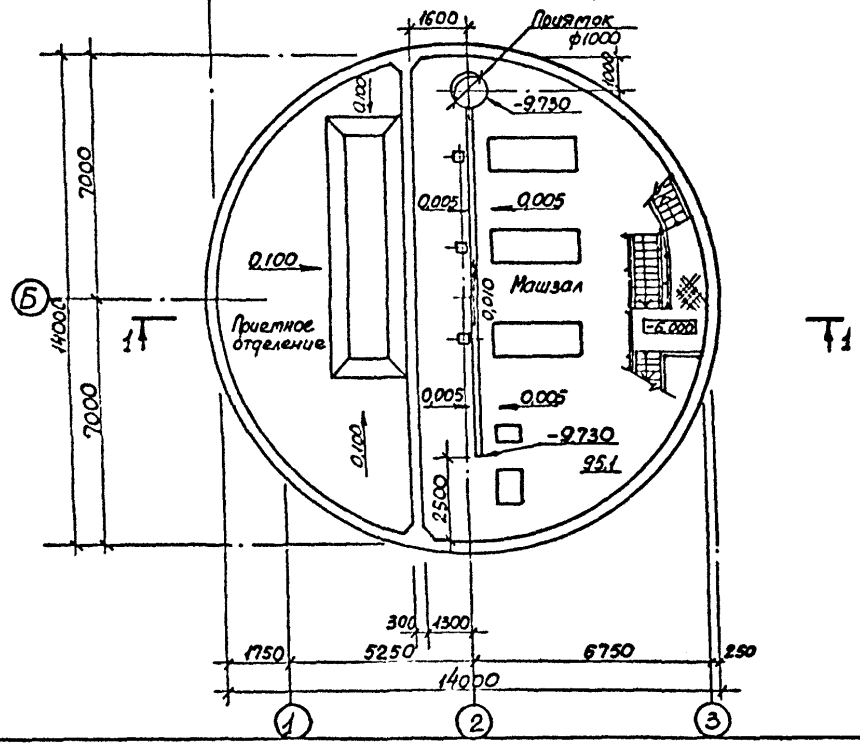

Разрез 1-1

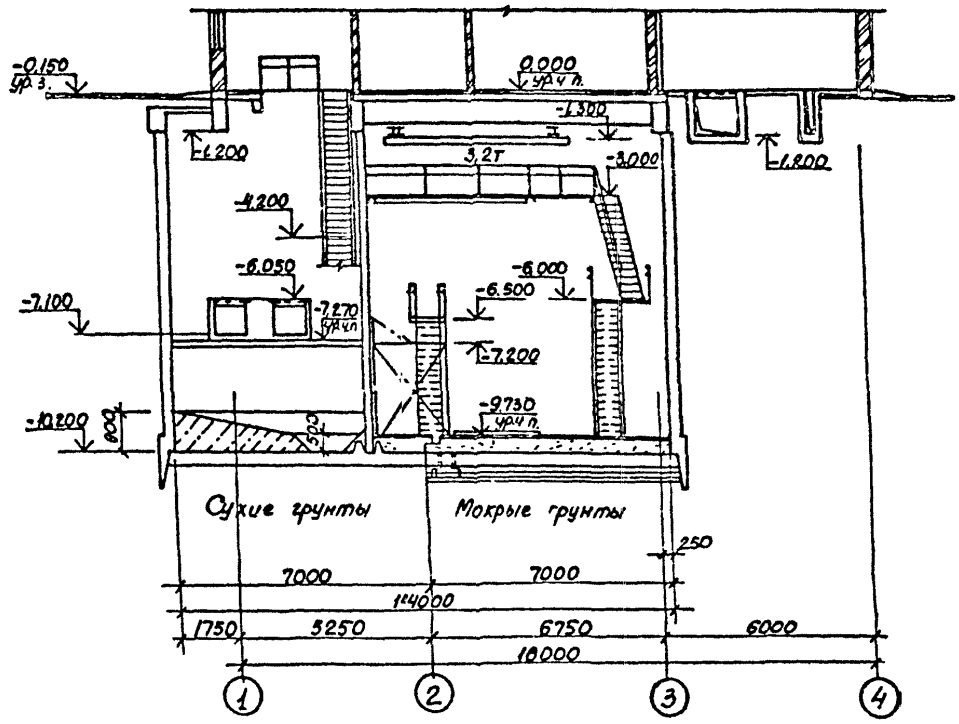

Основные строительные показатели

Наименование	Ед. изм	Кол.
Общая площадь	м²	229,0
-на расчетную единицу	м²	0,19
Строительный объем	м³	1706,8
-на расчетную единицу	м³	1,42

Гидроизоляцию стен и днища см. ТП 902-1-170.91-КЖ1, лист 35, альбом 3

Согласовано:
Гл. инж. ТО
Гл. инж. ВСС

Привязан					
Инв. №					
Нач. отр.	Шедко				
Н. контр.	Жоховская				
Гл. спец.	Бикенко				
Зав. гр.	Хесина				
Арх. инж.	Шевякова				

ТП 902-1-179.91- КЖ2

Канализационная насосная станция производительностью 600-2000 м³/ч н=30-55 м с решетками-дробилками

Стадия	Лист	Листов
Р	3	

Планы на отм. -9,730 и -7,270. Разрез 1-1

Госстрой СССР Сантехпроектный институт (Харьковский) Водоканалпроект

25026-01 6

Альбом 15

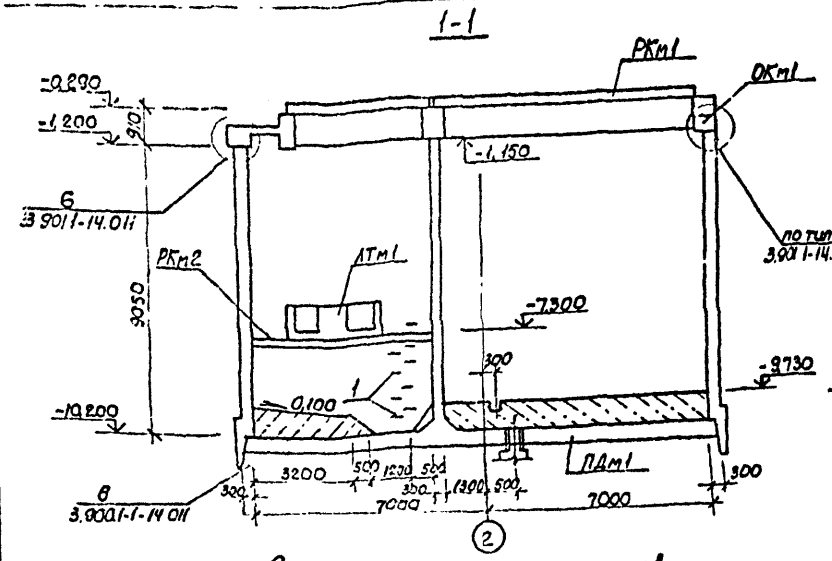

Схема расположения элементов подземной части

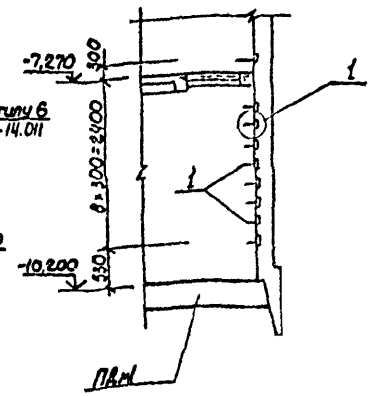

Спецификация к схеме расположения элементов подземной части

Марка, поз.	Обозначение	Наименование	Кол.	Масса ед.кг	Примечание
ПДм1	листы 5...9	Плита днища ПДм1	1		
РКт1	902-1-179.91-КЖ1, лист4	Перекрытие на отм. 0,000 РКт1	1		Л.5.3
ОКт1	902-1-179.91-КЖ1, лист3	Кольцо монолитное ОКт1	1		Л.5.3
РКт2	902-1-179.91-КЖ1, лист16	Перекрытие на отм. -7,270 РКт2	1		Л.5.3
ЛТт1	902-1-179.91-КЖ1, лист6	Лотки ЛТт1	1		Л.5.3
1	Б400-15. Вып.1	Изделие закладное МН 801	16	0,74	

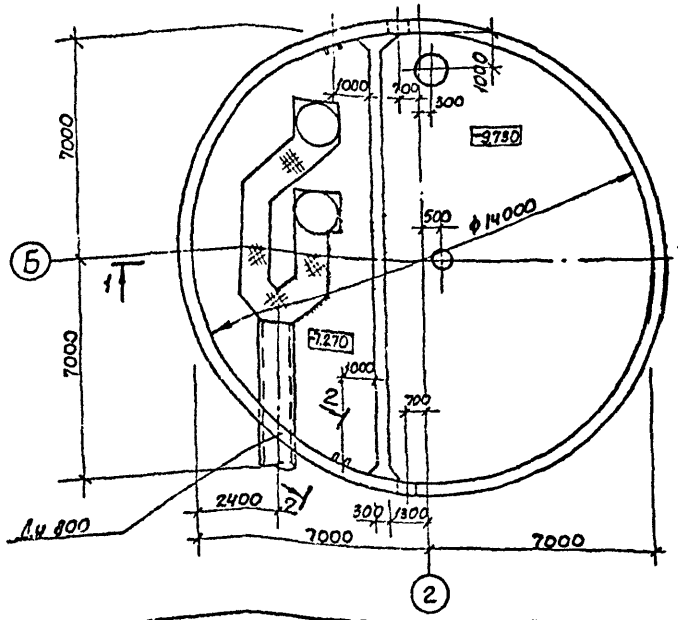

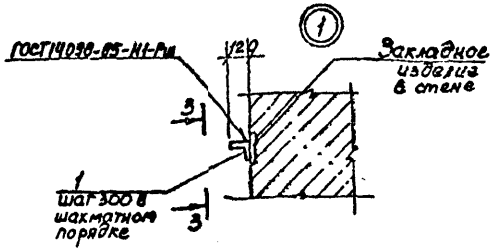

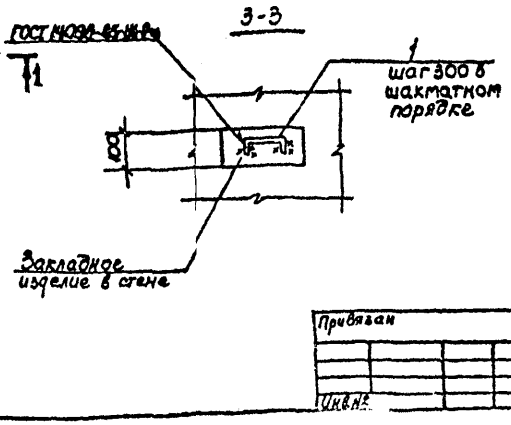

Согласовано:

Нач.отд.	Шелько		ТП902-1-179.91- КЖ2	
Н.контр.	Соколовская		Канализационная насосная станция производительностью 600-1200 м³/ч на 30-55 м с решетками-дробилками	Стадия Р, Лист 4, Листов
Гл.спец.	Власенко		Схема расположения элементов подземной части	Госстрой СССР Союзгипроводоканалпроект Харьковский водоканалпроект
Рук.гр.	Статьянкин			
Инж.	Третьякова			

Привязан

Инв.№

25026-01 7

АЛЬБОМ 5

Схема расположения нижней арматуры

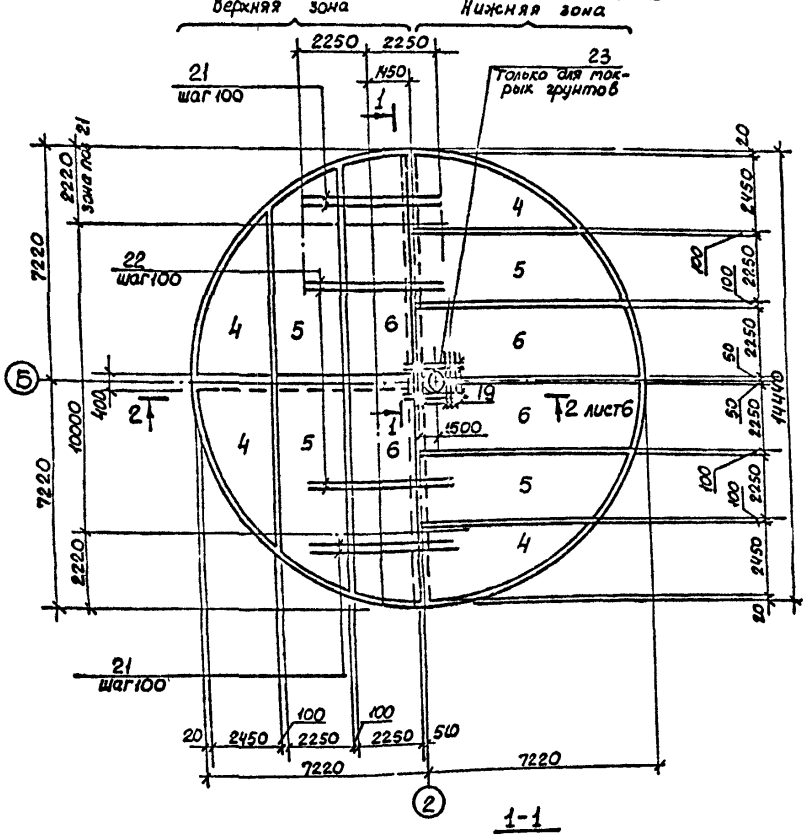

Схема расположения верхней арматуры

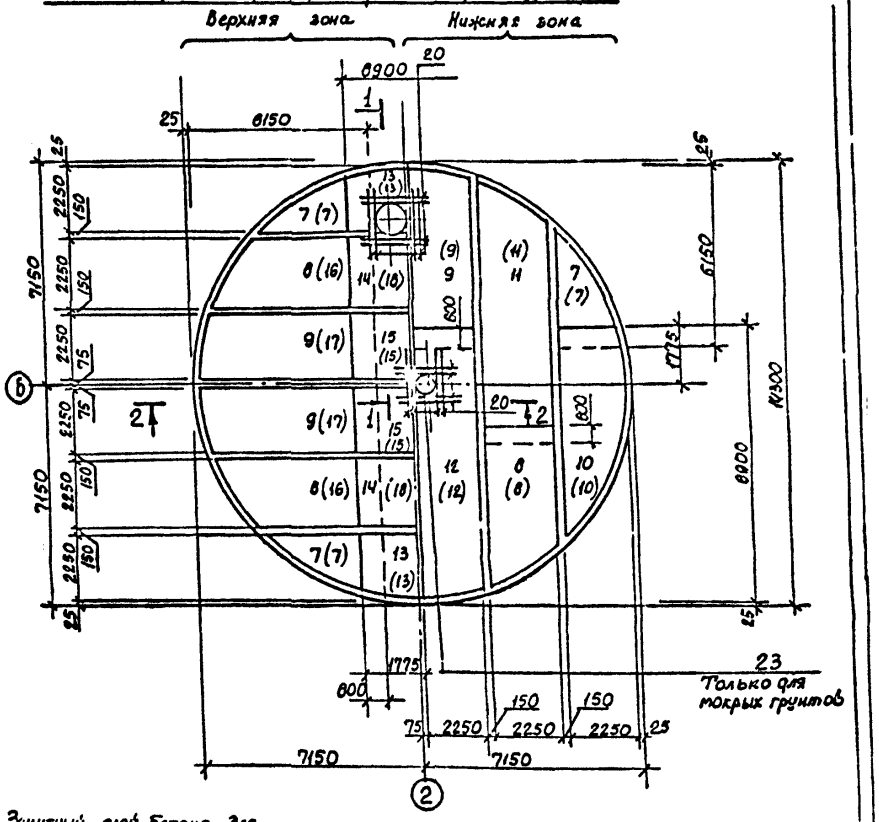

1-1

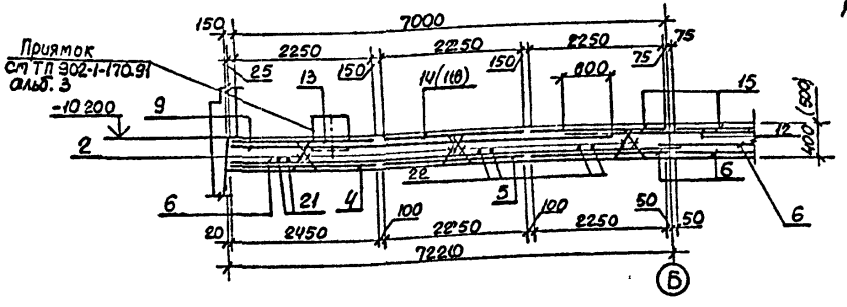

1. Защитный слой бетона для рабочей арматуры принят:
для нижней - 35мм,
для верхней - 20мм
2. Обозначения в скобках для мокрых грунтов.
3. В зоне установки приямков арматуру сеток вырезать по месту и приварить к корпусу приямков.
4. Стержни поз. 21, 22 привязать к арматурным сеткам.

Привязан				ТП 902-1-179.91 - КЖ2			
			Нач. отд.	Шедко	Канализационная насосная станция производительностью 600-2000м³/ч, Н=30-55м с решетками-дробилками (цита дница ПДм1 Общий вид и схема армирования (начало)	Стадия	Лист	Листов
			Н. гр. стр.	Сокольская		Р	5	
			Гл. спец.	Алексенко		Госстрой СССР Производственное объединение Харьковский водоканалпроект		
			Рук. гр.	Тростянский				
			Инж.	Рыжак				
Инв.№			Рассчит.	Соколовская				

25026-01 8

Согласовано
Гл. спец. ТО Лукьянов

АЛЬБОМ 5

Схема расположения приямков и выпусков.

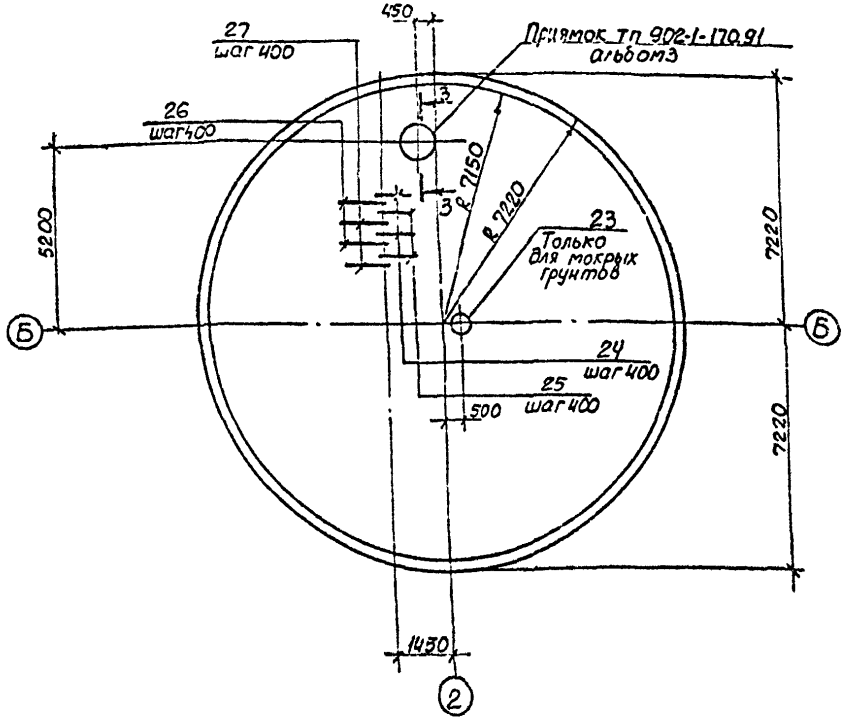

2 – 2, лист 5

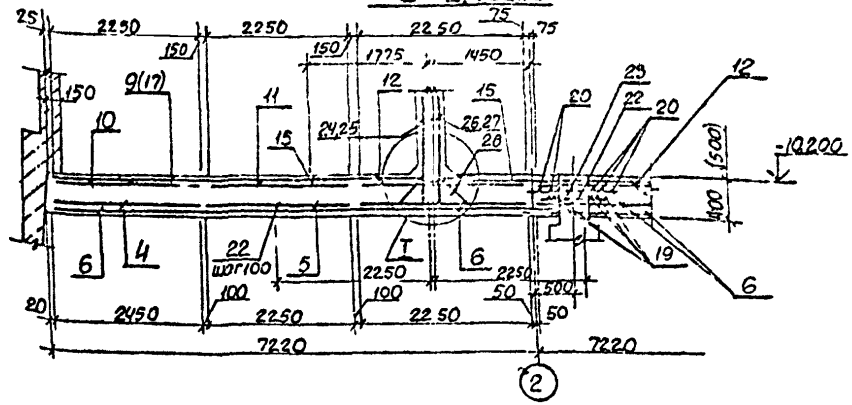

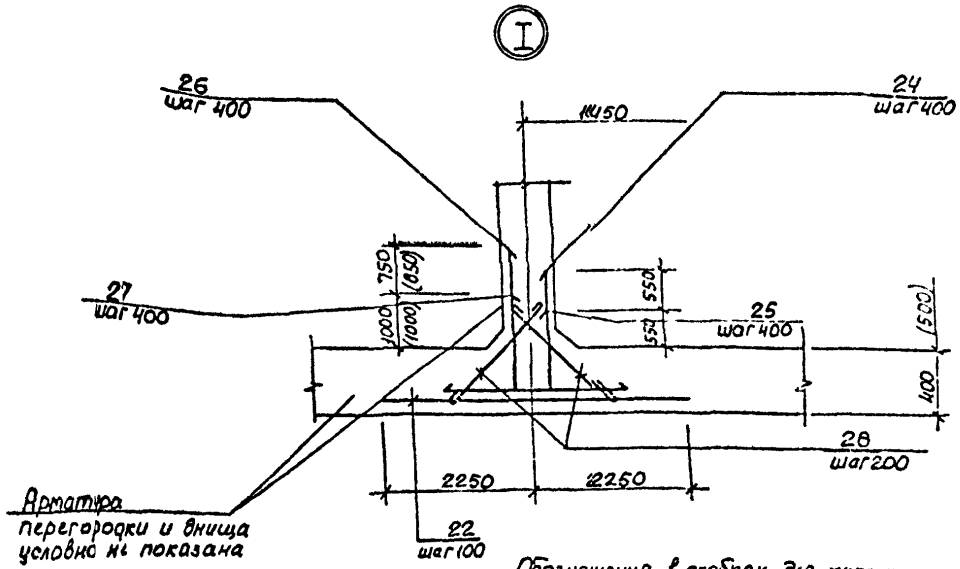

Обозначения в скобках для мокрых грунтов.

Схема расположения каркасов

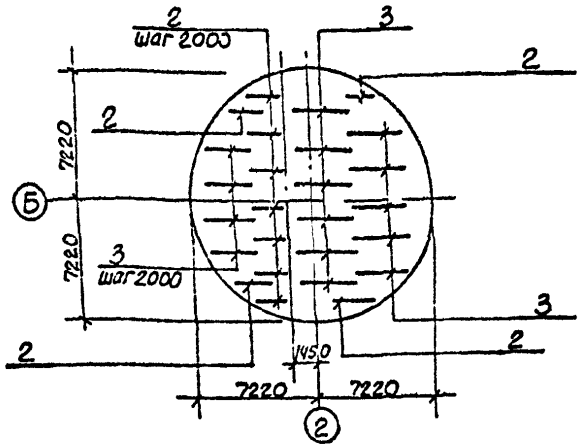

Согласовано
Гл. отд. ТО
Инж. группы
Подпись и дата
Инв. № подл.

Привязан				ТП 902-1-179.91 - КЖ2		
		Нач. отд.	Шейко	Канализационная насосная станция производительностью 600-2600 м³/ч, h = 30-55 м с рабочими - дождевыми водами	Стадия	Лист	Листов
		Гл. конс.	Стольская		Р	6	
		Гл. спец.	Власенко				
		Рук. гр.	Толстолыева	Плита днища ПДм Общий вид и схема армирования (окончание)	Госстрой СССР Союзводоканалпроект Хорошевское водоканал. проект		
		Инж.	Рыжак				
Инв. №		Рисовал	Кроховская				

23026-01 9

Альбом 5

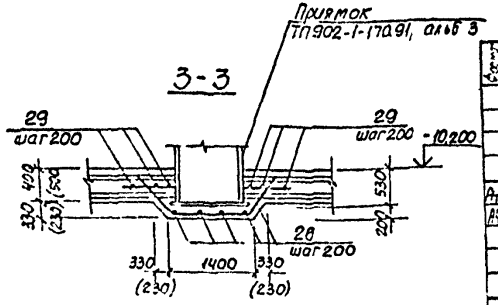

Ведомость деталей

Поз	Эскиз
26	1350 / 250
27	2100 / 250
24	900 / 100
25	1450 / 100
28	100, 680, 100, 1450, 330, 30°

Спецификация ПДм1

/Начало/

Обозначение	Наименование	Кол	Примечание
	Сборочные единицы		
	Каркасы плоские		
902-1-179.91-КЖ2.И.04	Ко 1	15	
-КЖ2.И.05	Ко 2	11	
	Сетки арматурные		
ГОСТ 23279-85	4С $\frac{8АI-200}{6АI-200}$ 245×565 $\frac{75}{25}$	8	
ГОСТ 23279-85	4С $\frac{8АI-200}{6АI-200}$ 225×695 $\frac{75}{25}$	8	
ГОСТ 23279-85	4С $\frac{8АI-200}{6АI-200}$ 225×740 $\frac{100}{25}$	8	
ГОСТ 23279-85	1С $\frac{12А-III}{8А-III}$ 225×425 $\frac{25}{75}$	4	
ГОСТ 23279-85	1С $\frac{14А-III}{8А-III}$ 225×575 $\frac{150}{25}$	4	
ГОСТ 23279-85	1С $\frac{14А-III}{8А-III}$ 225×615 $\frac{75}{25}$	4	
ГОСТ 23279-85	1С $\frac{12А-III}{8А-III}$ 225×705 $\frac{225}{25}$	2	
ГОСТ 23279-85	1С $\frac{14А-III}{8А-III}$ 225×850 $\frac{50}{25}$	2	
ГОСТ 23279-85	1С $\frac{14А-III}{8А-III}$ 225×890 $\frac{50}{25}$	2	
ГОСТ 23279-85	1С $\frac{16А-III}{8А-III}$ 225×705 $\frac{225}{25}$	2	

/Окончание/

Обозначение	Наименование	Кол	Примечание
ГОСТ 23279-85	1С $\frac{18А-III}{8А-III}$ 225×850 $\frac{50}{25}$	2	
ГОСТ 23279-85	1С $\frac{18А-III}{8А-III}$ 225×890 $\frac{50}{25}$	2	
	Изделие закладное		
	Труба 25×3,2 ГОСТ 3262-75	45	0,6 кг
	ℓ=250		
	Детали		
20	⌀22А-III, ГОСТ 5781-82, ℓ=2200	8	6,5 кг
21	⌀18А-III, ГОСТ 5781-82, ℓ=4500	42	9,0 кг
22	⌀20А-III, ГОСТ 5781-82, ℓ=4500	100	11,12 кг
24*	⌀12А-II, ГОСТ 5781-82, ℓ=1000	34	0,9 кг
26*	ℓ=3570	16	3,0 кг
25*	ℓ=1550	34	1,4 кг
28*	⌀16А-III, ГОСТ 5781-82, ℓ=1600	34	2,5 кг
27*	ℓ=2350	34	3,7 кг
29	ℓ=2200	8	3,5 кг
	Материалы		
	Бетон класса В15 W6, F50	67,9	м³

* Поз. 24... 28 — см. ведомость деталей

Раскрой сеток см. лист 9.

Ведомость расхода стали на элемент, кг

Марка элемента	Изделия арматурные															Изделия закладные			Общий расход
	Арматура класса														Всего	Прокат марки Ст3 кп3-1 ГОСТ 3262-75		Всего	
	А-I ГОСТ 5781-82					А-III										Труба 25×3,2			
	⌀12	⌀10	⌀8	⌀6	Итого	⌀22	⌀20	⌀18	⌀16	⌀14	⌀12	⌀10	⌀8	Итого					
ПДм1	196,0	124,3	136,52	105,4	1146,9	52,0	1112,0	796,8	360,8	993,0	499,4		639,0	4853,0	8699,9	54,5		466,5	8674,4

Привязан					ТП 902-1-179.91-КЖ2		
	Нач.отд.	Шейко		Канализационная насосная станция производительностью 600-2000 м³/ч. Ж30-55л с решетками-дробилками	Стадия	Лист	Листов
	Н.контр.	Скалыгина			Р	7	
	Гл.спец.	Мазенко			Госстрой СССР Союзводоканалпроект Водоканалпроект		
	Рук.гр.	Устинова		Плита днища ПДм1 Спецификация. Сухие грунты			
	Инж.	Рукас					
Инв.№	Ин.эк.	Осетровская					

25026-01 10

АЛЬБОМ 5

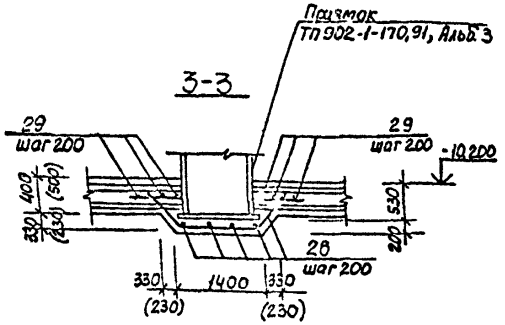

Ведомость деталей

Поз	Эскиз
27	1450 | 250
26	2300 | 250
25	1000 | 100
24	1550 | 100
28	100, 600, 100, 960, 1450, 960, 100

Спецификация ПДм1

/Начало/

Схема	Поз	Обозначение	Наименование	Кол	Примечание
			Сборочные единицы		
			Каркасы плоские		
БЧ	3	902-1-179.91-КЖ2.И 04	Кр 3	15	
БЧ	2	-КЖ2 И 05	Кр 4	11	
			Сетки арматурные		
	4	ГОСТ 23279-85	4С $\frac{8AI-200}{6AI-200}$ 245×565 $\frac{25}{25}$	8	
	5	ГОСТ 23279-85	4С $\frac{8AI-200}{6AI-200}$ 225×595 $\frac{75}{25}$	8	
	6	ГОСТ 23279-85	4С $\frac{8AI-200}{6AI-200}$ 225×740 $\frac{100}{25}$	8	
	7	ГОСТ 23279-85	1С $\frac{14A\,III}{8A\,III}$ 225×425 $\frac{25}{75}$	4	
	8	ГОСТ 23279-85	1С $\frac{20A\,III}{8A\,III}$ 225×575 [illegible]	2	
	9	ГОСТ 23279-85	1С $\frac{20A\,III}{8A\,III}$ 2[illegible] ×615 $\frac{75}{25}$	2	
	10	ГОСТ 23279-85	1С [illegible] 225×705 $\frac{225}{25}$	2	
	11	ГОСТ 23279-85	1С $\frac{20A\,III}{8A\,III}$ 225×850 $\frac{50}{25}$	2	
	12	ГОСТ 23279-85	1С $\frac{20A\,III}{8A\,III}$ 225×890 $\frac{50}{25}$	2	
	13	ГОСТ 23279-85	1С $\frac{22A\,III}{8A\,III}$ 225×705 $\frac{225}{25}$	2	
	14	ГОСТ 23279-85	1С $\frac{25A\,III}{8A\,III}$ 225×89[illegible] $\frac{50}{25}$	2	

/Окончание/

Схема	Поз	Обозначение	Наименование	Кол	Примечание
	16	ГОСТ 23279-85	1С $\frac{16A\,III}{8A\,III}$ 225×575 $\frac{175}{25}$	2	
	17	ГОСТ 23279-85	1С $\frac{16A\,III}{8A\,III}$ 225×615 $\frac{75}{25}$	2	
	18	ГОСТ 23279-85	1С $\frac{25A\,III}{8A\,III}$ 225×850 $\frac{50}{25}$	2	
			Изделия закладные		
	30		Труба 25×3,2 ГОСТ 3262-75*	45	1,2 кг
Б3	23	902-1-170.91 альб.3	МН-8	1	
			Детали		
БЧ	28*		⌀28-III ГОСТ 5781-82, ℓ=3570	16	3,0 кг
БЧ	29		⌀16А-II ГОСТ 5781-82, ℓ=2300	8	3,5 кг
БЧ	19		⌀10А-I, ГОСТ 5781-82, ℓ=1200	8	0,65 кг
БЧ	20		⌀22А-II ГОСТ 5781-82, ℓ=2200	16	8,5 кг
БЧ	21		⌀25А-III ГОСТ 5781-82, ℓ=4500	42	11,1 кг
БЧ	22		⌀22А-III ГОСТ 5781-82, ℓ=4300	100	13,44 кг
БЧ	24*		⌀12А-III, ГОСТ 5781-82, ℓ=1550	34	1,5 кг
БЧ	25*		ℓ=1100	34	1,0 кг
БЧ	26*		⌀18А-III, ГОСТ 5781-82, ℓ=2550	34	5,1 кг
БЧ	27*		ℓ=1700	34	3,4 кг
			Материалы		
			Бетон класса В15, W6, F50	84,3	м³

* Поз. 24...28 - см. ведомость деталей

Раскрой сеток см. лист 9

Ведомость расхода стали на элемент, кг

Марка элемента	Изделия арматурные																Изделия закладные												Общий расход
	Арматура класса																Прокат марки												
	А-I						А-III									Всего	Ст3кп				Ст3пс5-1				Ст3кп3-1			Всего	
	ГОСТ 5781-82																ГОСТ 10704-76				ГОСТ 19903-74				ГОСТ 3262-75*				
	⌀12	⌀10	⌀8	⌀6		Итого	⌀25	⌀22	⌀20	⌀18	⌀16	⌀14	⌀110	⌀8	⌀12	Итого	Труба 133×4,5	Труба 32×3		Итого	810-516	Б-МС 1-16		Итого	Труба 25×3,2				
ПДм1	846,5	181,3	955,5	1454,4		4137,4	418,8	1677,4	1169,4	1416,2	3352	2340	5,2	639,0	1230,0	4938,8	9165,4	51,2	70,1	121,3	62,4	7267	1,6	7307	54,5				466,5	9601,9

ТП 902-1-179.91-КЖ2

Привязан			
Инв. №			
Нач. отд.	Шелко		
Н. контр.	Сотовская		
Гл. спец.	Власенко		
Рук. гр.	Тарасенко		
Инж.	Рукар		
Проверил	Сотовская		

Канализационная насосная станция производительностью 630-2000 м³/ч, Н=50-55 м с реш. залу - водозаборы

Плита днища ПДм1 Спецификация Макрые грунты

Стадия	Лист	Листов
Р	8	

Гипросантехмонтажспецстроя Госгражданстроя Водоканалпроект

25026-01 11

Согласовано: Гл. спец. Т.О. Мурашкина

Взам. инв. № | Подпись и дата | Инв. № подл.

Альбом 5

Поз 4

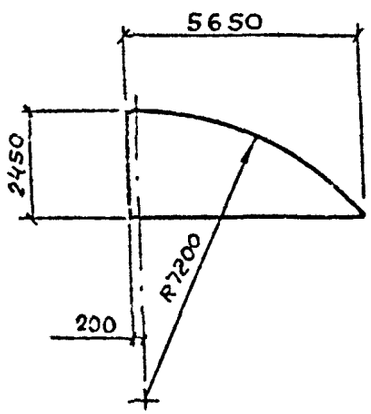

Поз 7

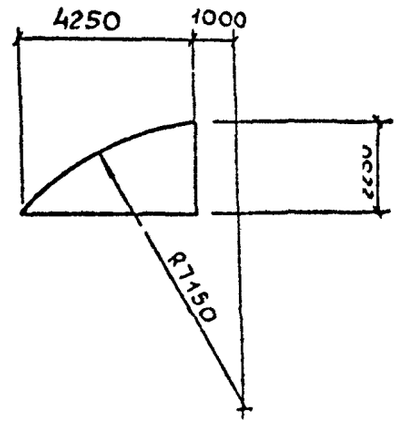

Поз 10.13

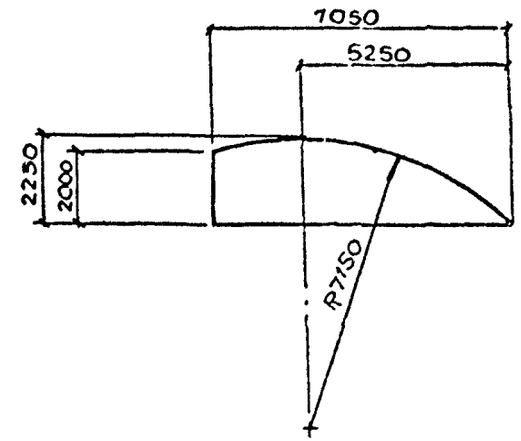

Поз 5

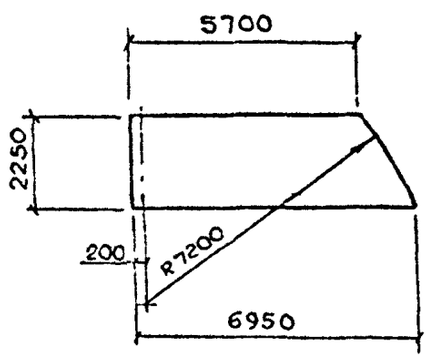

Поз, 8, 16

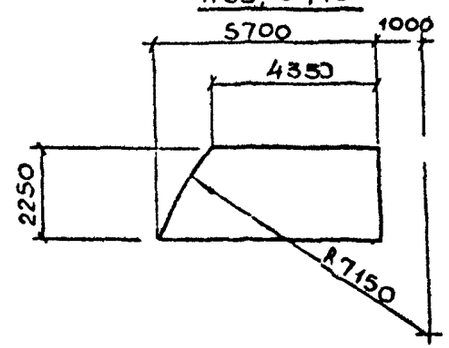

Поз, 11, 12, 14, 15, 18

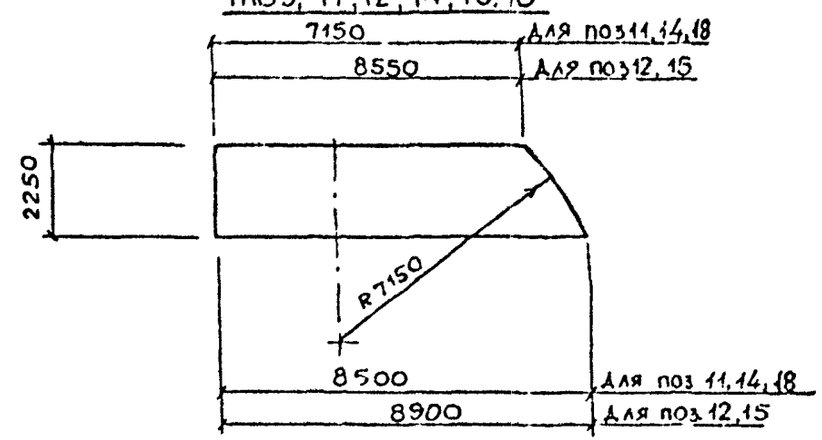

Поз 6

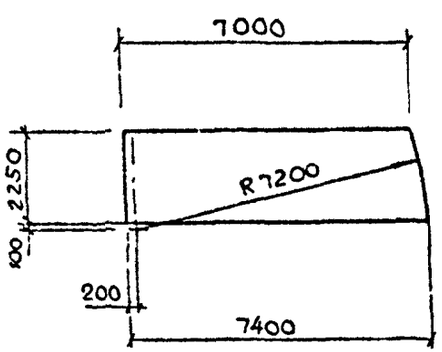

Поз 9, 17

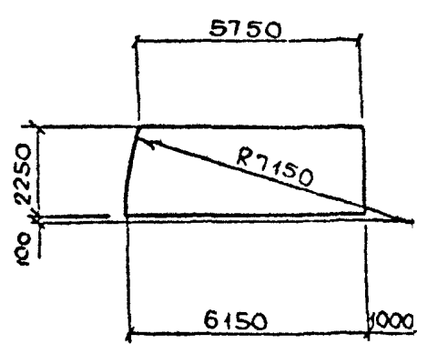

Согласовано
Гл спец ТО Чернозем
Инв № подл | Подпись и дата | Взам инв №

Привязан			Нач отд	Шейко		ТП902-1-179 91 – КНН2	
			Н контр	Сокольская			
			Гл спец	Власенко		Канализационная насосная станция производительностью 600 2000 м³/ч Н=30-55м С решетками-дробилками	Стадия: Р; Лист: 9; Листов:
			Рук гр	Тахтамышева		Плита днища ПДм8 Раскрой сетки	Госстрой СССР СВКП Дарьгоэнерговодоканалпроект
Инв №			Инж	Рукас			

25026 01 12 Копир Майстренко Формат А2

Альбом 5

Схема расположения стен подземной части

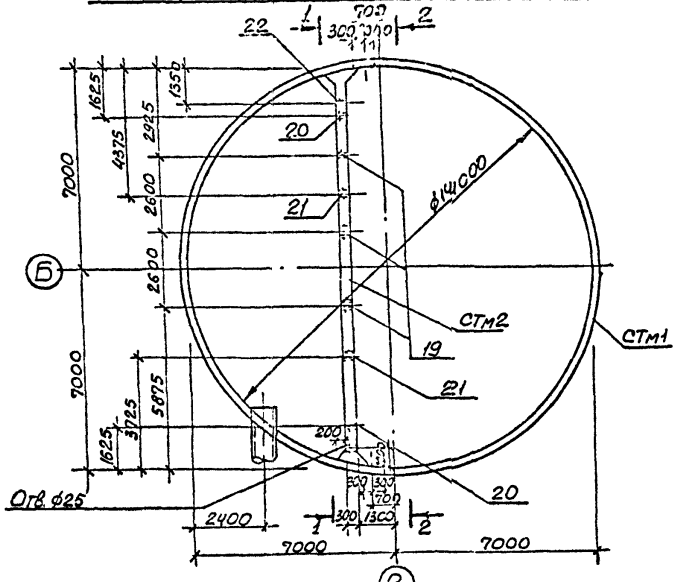

1 – 1

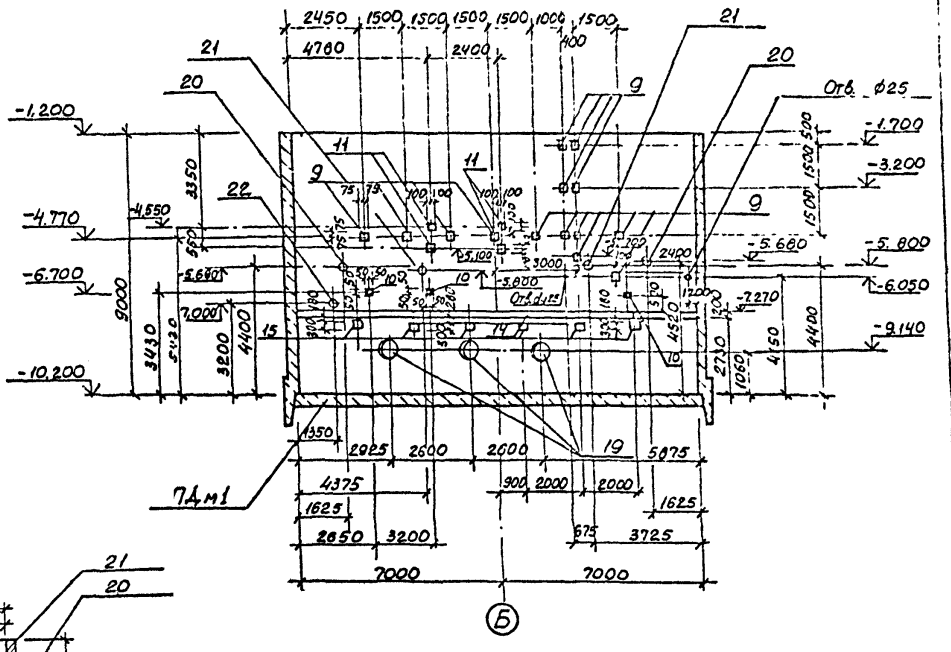

2 – 2

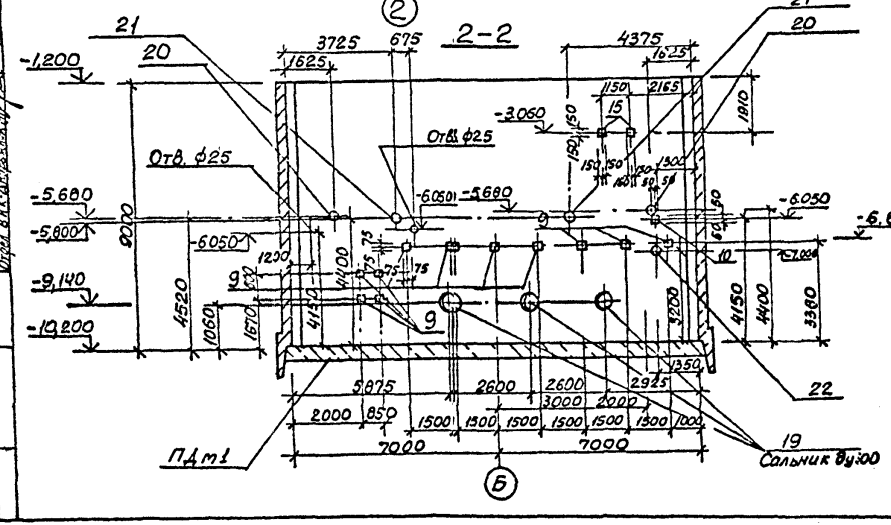

1. Закладные изделия (зачерненные) приварить к арматуре перегородки.

Согласовано								
Гл. отд. ТО	Хлебец							
Отдел ЭА	Сорокин							
Отдел ВК	Сергеева							
Инж. инв. №	Подпись и дата	Взам. инв. №	Привязан					
			Инв. №					

Нач. отд.	Шейко		Канализационная насосная станция производительностью 600-2000 м³/ч, H = 10-55 м с решетками-дробилками		Стадия	Лист	Листов
Н. контр.	Сокольская				Р	10	
Гл. спец.	Анасенко		Схема расположения стен подземной части		Госстрой СССР СВКП Харьковский водоканалпроект		
Вед. гр.	Потапенко						
Инж.	Ольховко						

ТП902-1-179 91-КН2

25026-01 13

Формат А2

Альбом 5

Развертка наружной стены

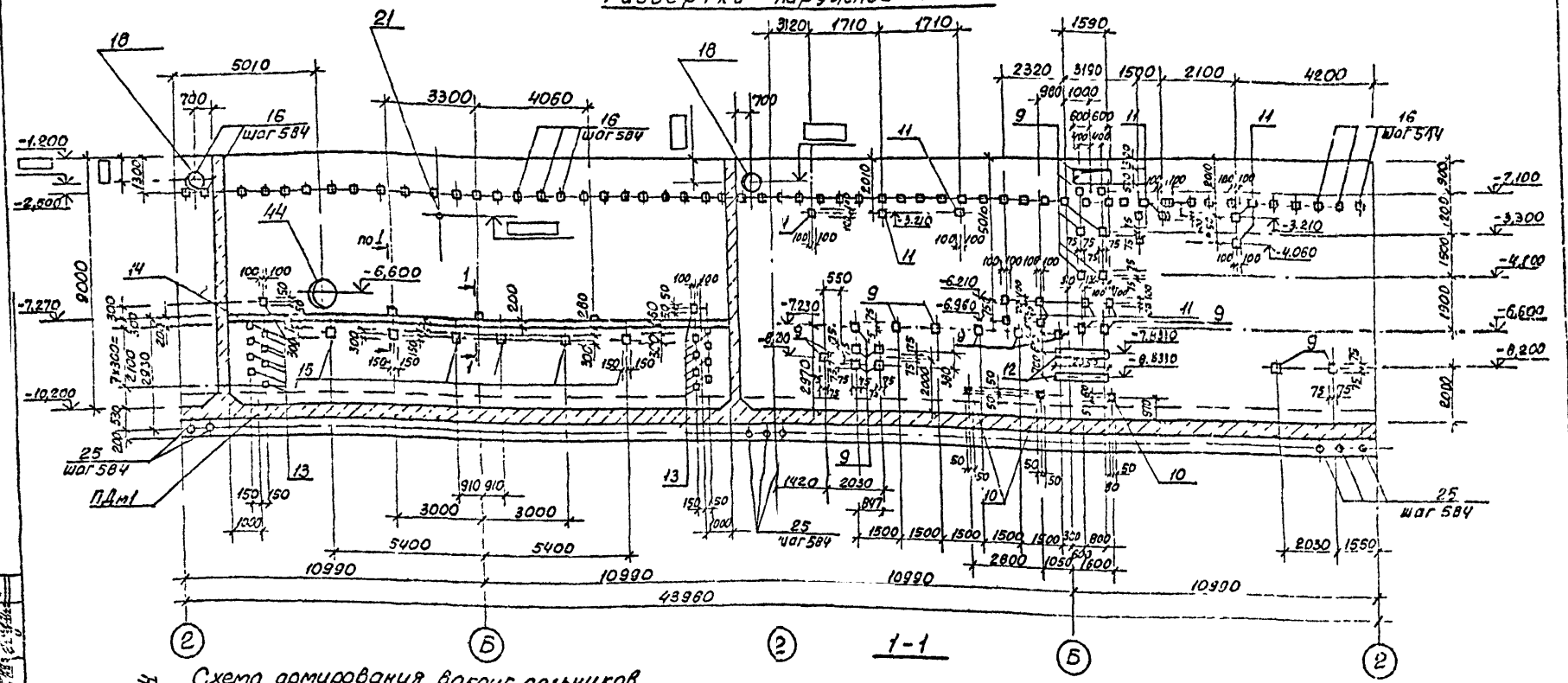

1-1

Схема армирования вокруг сальников

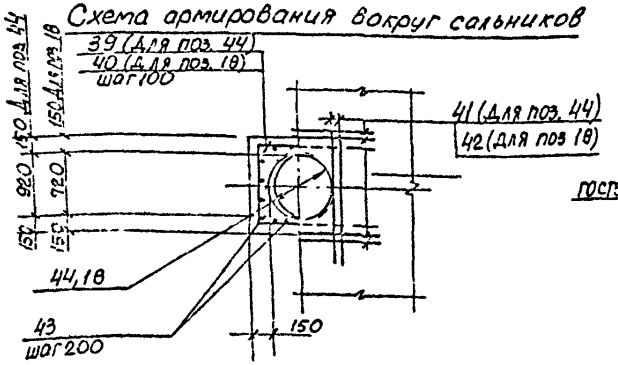

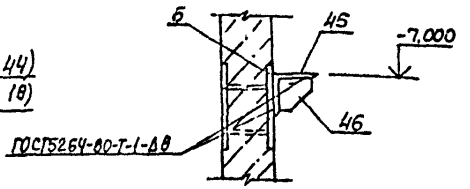

1. Затемненные закладные изделия приварить к арматуре стены.

Привязан				ТП902-1-179 91-КЖ2			
	Нач.отд.	Уейко		Конструктивные решения сборного железобетонного одноэтажного промышленного здания с применением ...	Стадия	Лист	Листов
	Нач.гр.	Шорохов			Р	11	
	Гл.спец.	Поссенко					
	Рук.гр.	Гуляева		Стена Ст11 Общий вид	Госстрой СССР Союзгипростроммаш Волгоградский филиал		
Инв.№	Инж.	Грецкова					

25026 01 14

Альбом 5

СТм1
Схема армирования

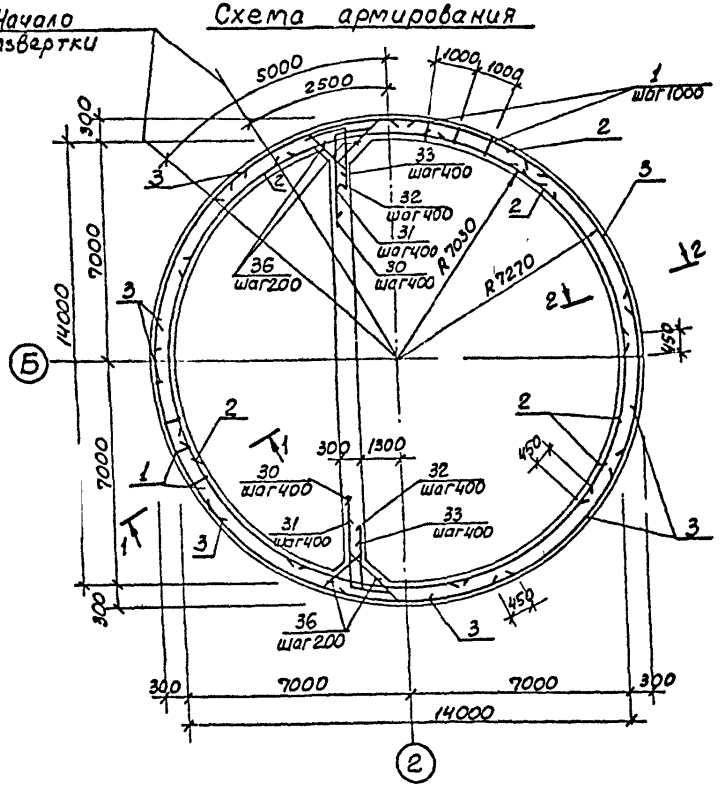

1-1, 2-2

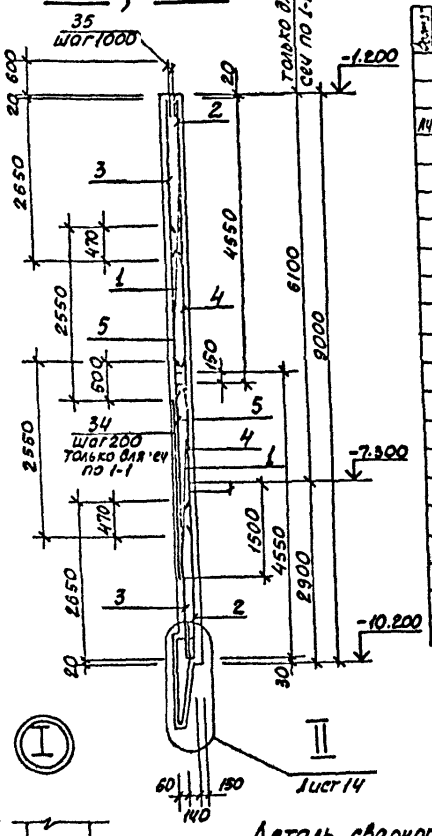

Спецификация СТм1, СТм2 (начало)

Формат	Зона	Поз.	Обозначение	Наименование	Кол. СТм1	Кол. СТм2	Примечание
				Сборочные единицы			
А4		1	902-1-179.91-КН2 и 04	Каркас плоский Кр5	92	96	
				Сетки арматурные			
		2	ГОСТ 23279-85	2С $\frac{12А\text{-}III}{12А\text{-}III}$ 265×545	20		
		3	ГОСТ 23279-85	2С $\frac{12А\text{-}III}{12А\text{-}III}$ 265×565	16		
		4	ГОСТ 23279-85	2С $\frac{12А\text{-}III}{12А\text{-}III}$ 255×565	20		
		5	ГОСТ 23279-85	2С $\frac{12А\text{-}III}{12А\text{-}III}$ 255×555	16		
		6	ГОСТ 23279-85	2С $\frac{12А\text{-}III}{10А\text{-}III}$ 265×575 $\frac{75}{25}$		6	
		7	ГОСТ 23279-85	4С $\frac{8А\text{-}III\text{-}200}{8А\text{-}III\text{-}200}$ 305×365		10	
		8	ГОСТ 23279-85	2С $\frac{16А\text{-}III}{8А\text{-}III}$ 305×575 $\frac{75}{25}$		5	
					СТм1	СТм2	

Схема расположения выпусков

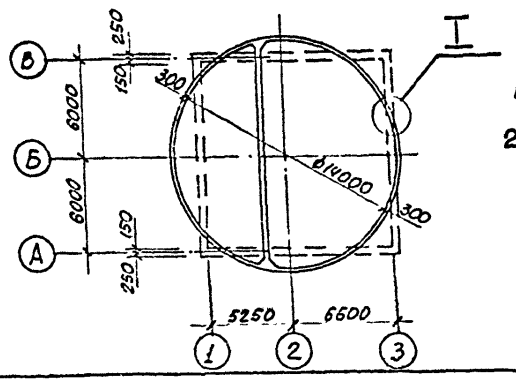

Деталь сварного стыка поз.1

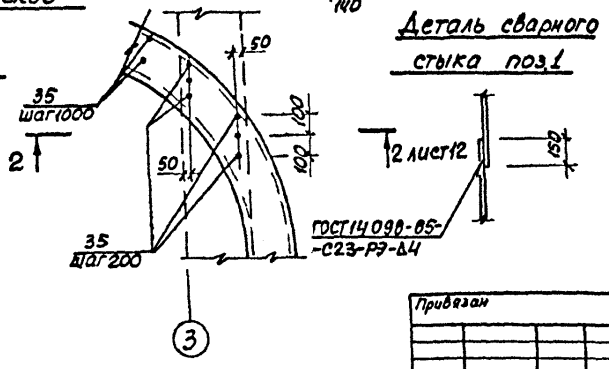

Защитный слой бетона для рабочей арматуры -30мм.

Привязан				ТП 902-1-179.91 -КН2			
	Нач.отд.	Шейко		Канализационная насосная станция производительностью 600-2000 т/сут, N=50-55 м с решетками-дробилками	Стадия	Лист	Листов
	Н.контр.	Соколовская			Р	12	
	Гл.спец.	Злосенко			Стена СТм1 Схема армирования (начало)	Госстрой СССР Союзгипроводоканалпроект Украинское отделение, Киев	
	Рук.гр.	Ватагин					
	Инж.I к.	Соколовская					
Инв.№	Инж.	Канаков					

25026-01 15

Альбом 5

Развертка наружных сеток по R 7270

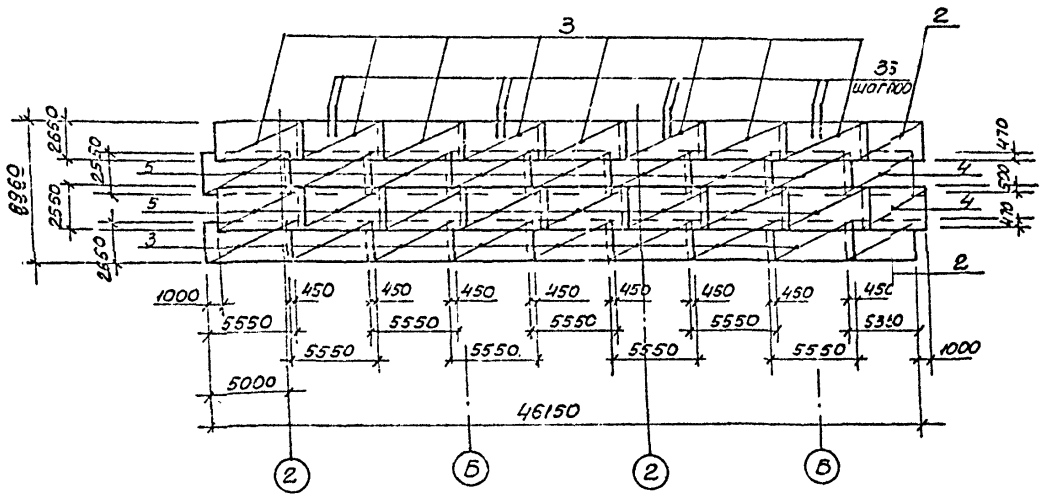

Развертка внутренних сеток по R 7030

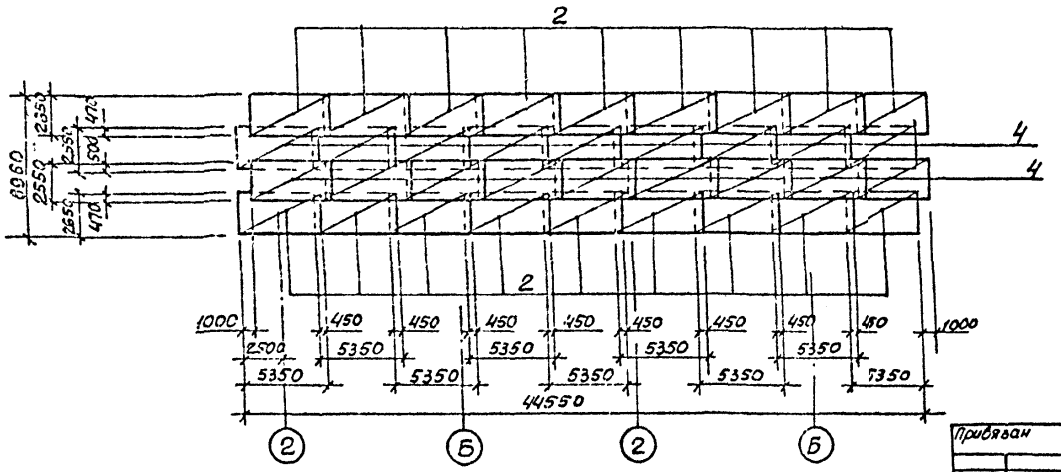

Спецификация СТм1, СТм2 (продолжение)

Позиция	Обозначение	Наименование	Масса ед. кг		Примечание
		Сборные единицы			
		Изделия закладные			
9	1.400-15. Вып.1	МН 111-5	22	38	
10	1.400-15. Вып.1	МН 105-5	3	4	
11	1.400-15. Вып.1	МН 116-3	15	4	
12	1.400-15. Вып.1	МН 128-5	4,1		м
13	1.400-15. Вып.1	МН 108-3	18		
14	1.400-15 Вып.1	МН 130-6	16,73	14,4	м
15	1.400-15. Вып.1	МН 126-3	6	8	
16	1.400-15 Вып.1	МН 203-4	76		
17	ТП902-1-179.91-КЖ2 и 05.	МН1	45,8		м
25	1.400-15 Вып.1	МН 603	76		
		Сальники			
44	5.900-2	Ду600, l=300	2		
18	5.900-2	Ду600, l=200	2		
19	5.900-2	Ду600, l=300		3	
20	5.900-2	Ду160, l=300		2	
21	5.900-2	Ду80, l=300	1	2	
22	5.900-2	Ду50, l=300		1	
45		Уго 250×16 ГОСТ 8509-86 Юк 03Г2С-12 ГОСТ 19281-73 l=255	3	15,4	
46		Лист 8×200 ГОСТ 103-76 Ст3кп3-1 ГОСТ 535-88 l=200	6	25	
			СТм1	СТм2	

1. Сетки в месте установки сальников вырезать по месту и приварить к корпусу сальников.
2. Детали установки сальников смотри листы 10, 11.

Согласовано

Инв. № подл. | Подпись и дата | Взам. инв. №

Привязан				ТП902-1-179.91 – КЖ2	
Инв. №	Нач.отд. Шейко			Стальная насосная станция производительностью 600-2000м³/ч, H=30-55м с решетчатым ограждением	Стадия Р / Лист 13 / Листов
	Н.контр.				
	Гл.спец.				
	Рук.гр. Гапонькин			Стена СТм1. Схема фундаментов (окончание)	Госстрой СССР Союзгипроводоканалпроект
	Инж. Клюков				

25026-01 16

Формат А2

Альбом 5

СТм2
Схема армирования

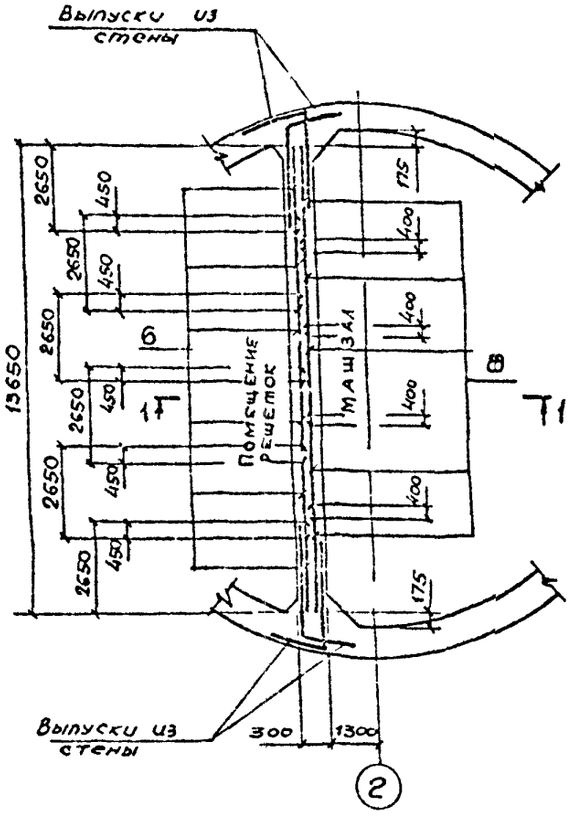

Раскладка сеток

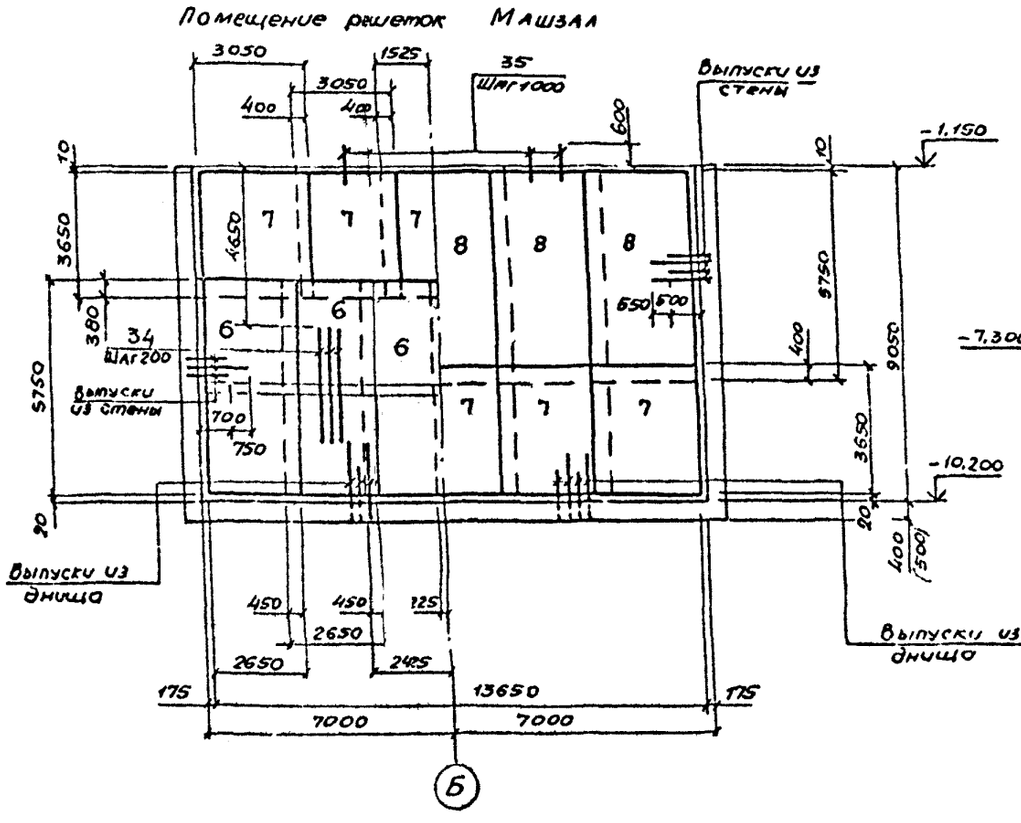

1-1

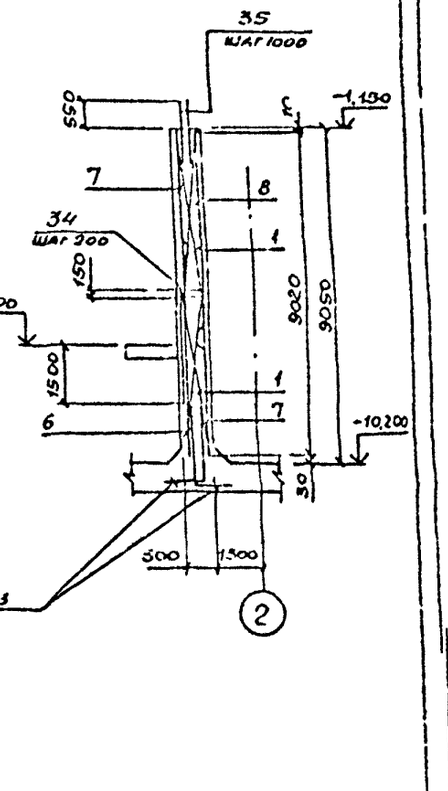

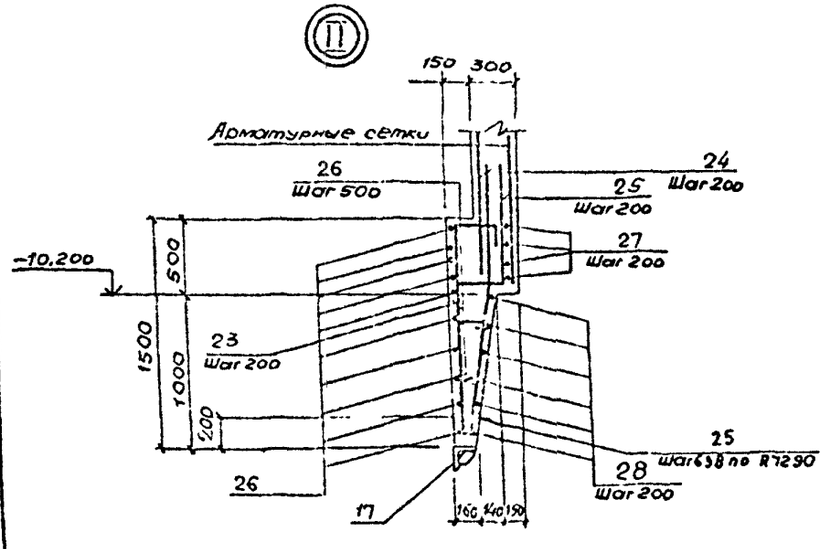

2-2
Лист 12

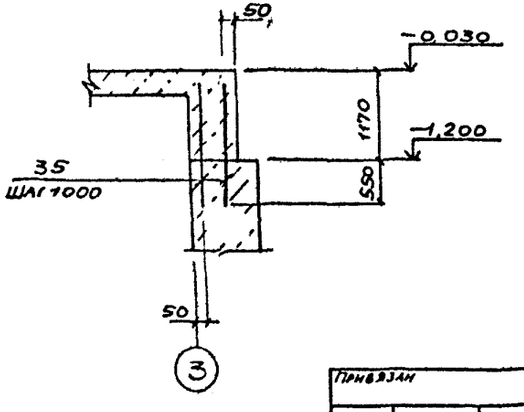

1. Защитный слой бетона для рабочей арматуры – 30 мм
2. Отдельные стержни, поз 34, устанавливаемые со стороны помещения решеток, привязать к сеткам

Привязан			Нач отд	Шейко		ТП 902-1-179.91 – КНС	
			Н контр	Сокольская			
			Гл спец	Власенко		Канализационная насосная станция производительностью 600 2000 м³/ч Н=30–55 м с решетками-дробилками	Стадия Р / Лист 14 / Листов
			Рук гр	Чаплыгина		Стена СТм2. Схема армирования	ГОССТРОЙ СССР СВКП Харьковский водоканалпроект
			Инж I к	Соловьева			
Инв №			Инж	Канаков			

25026-01 17 Копир. Анисименко Формат А2

Альбом 5

Спецификация СТм1, СТм2 (окончание)

Г.эл.т. 3.900	Поз	Обозначение	Наименование	Кол. на изделие		Примечание
			Детали			
Б4	23*		⌀16А-III ГОСТ5781-82, ℓ=2100	233		3,32кг
Б4	24*		ℓ=1550	226		2,61кг
Б4	25*		ℓ=1250	221		2,0кг
Б4	26*		ℓ=47200	9		74,6кг
Б4	27*		ℓ=44750	4		70,7кг
Б4	28*		$ℓ_{ср}$=46400	7		70,4кг
Б4	29*		⌀6А-I ГОСТ5781-82, $ℓ_{ср}$=330	90		0,07кг
Б4	30*		⌀16А-II ГОСТ5781-82, ℓ=3250	52		5,13кг
Б4	31		ℓ=2500	52		3,95кг
Б4	32		⌀12А-III ГОСТ5781-82, ℓ=2620	52		2,34кг
Б4	33		ℓ=2080	52		1,85кг
Б4	34		⌀12А-III ГОСТ5781-82, ℓ=3000	115	70	6,0кг
Б4	35		⌀12А-III ГОСТ5781-82, ℓ=1100	135		1,0кг
Б4	36		⌀10А-I ГОСТ5781-82, ℓ=1080	192		0,67кг
Б4	37		⌀16А-III ГОСТ5781-82, ℓ=2000	8		3,2кг
Б4	38		ℓ=1800	16		2,9кг
			Материалы			
			Бетон класса В15,	135,1	38,9	
			W6, F[ ]			

Поз. 23...28, 30...33, 36, 39, 40 – см. ведомость деталей

Марка	СТм1	СТм2

Ведомость деталей

Поз.	Эскиз
23	350 100 1450
24	550 1000
25	350 900
26	23° Д14040
27	60° Д14060
28	150° ГОСТ14098-85 С23-А Д14330...14610

Поз.	Эскиз
30	1500 1750
31	1500 1000
32	1290 1330
33	1290 790
36	950

Ведомость расхода стали на элемент, кг

Марка элемента	Изделия арматурные: Арматура класса А-I, ГОСТ5781-82				Арматура класса А-III, ГОСТ5781-82							Всего	Изделия закладные: Арматура класса А-III, ГОСТ5781-82				Прокат марки Ст3кп3-1, ГОСТ2590-88			
	⌀10	⌀6		Итого	⌀10	⌀16	⌀12	⌀10	⌀8			Итого	⌀12	⌀8		Итого	Кр.б/в ⌀5	Кр.с ⌀5		Итого
СТм1	521,0	6,3		527,3	690	3812,0	1149,03					4971,0	7008,9	148,4	17,7		166,1	22,0		22,8
СТм2	140,0			140,0	420	799,0	1809,2	785,0	1796,6			4111,8	4251,8	42,6	10,0		60,6	15,6	2,12	17,7

Продолжение ведомости

Изделия закладные: Прокат марки Ст3пс 5-1, ГОСТ19903-74				Дг ГОСТ10705-80, ГОСТ10704-76						Ст3кп3-1, ГОСТ3262-75					Всего	Общий
⌀10	⌀8	⌀6	Итого	Тр 920×9	Тр 720×8	Тр 630×7	Тр 273×6		Итого	Тр 125×4,5	Тр 100×4,5	Тр 40×4		Итого		
1091	315,8	77,6	1502,7	54,0		169,8			223,8	6,0		17,5		23,5	1938,9	18945,8
1,9	243,9	58,4	306,2			183,8	12,6		196,4	12,0	2,4			14,4	595,3	4847,1

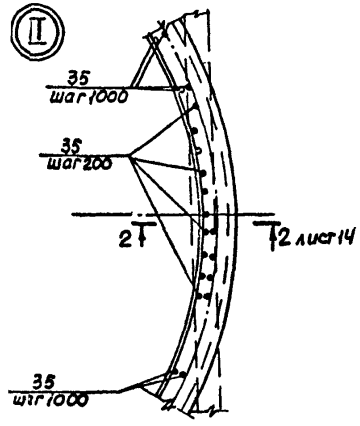

Привязан				
Инв.№				

Нач.отд.	Шефер		
Н.контр.	Сасаевская		
Гл.спец.	Власенко		
Рук.гр.	Тихомирова		
Инж.I к.	Чистякова		
Инж.	Коцкой		

ТП902-1-179.91-КН2

Канализационная насосная станция производительностью 600-1200 м³/ч, Н=50-65 м, с решетками-дробилками

Стадия	Лист	Листов
Р	15	

Стены СТм1, СТм2. Спецификация

Госстрой СССР СПКХ Харьковский Водоканалпроект

23026-01 18

Формат А2

Согласовано: ГПИ Сантехпроект; Гипрокоммунводоканал; Харьковский ПКТБ ГПИ Сантехпроект; Гипрокоммунводоканал; Харьковский ПКТБ

Альбом 5

Схема расположения опорных блоков и форшахты

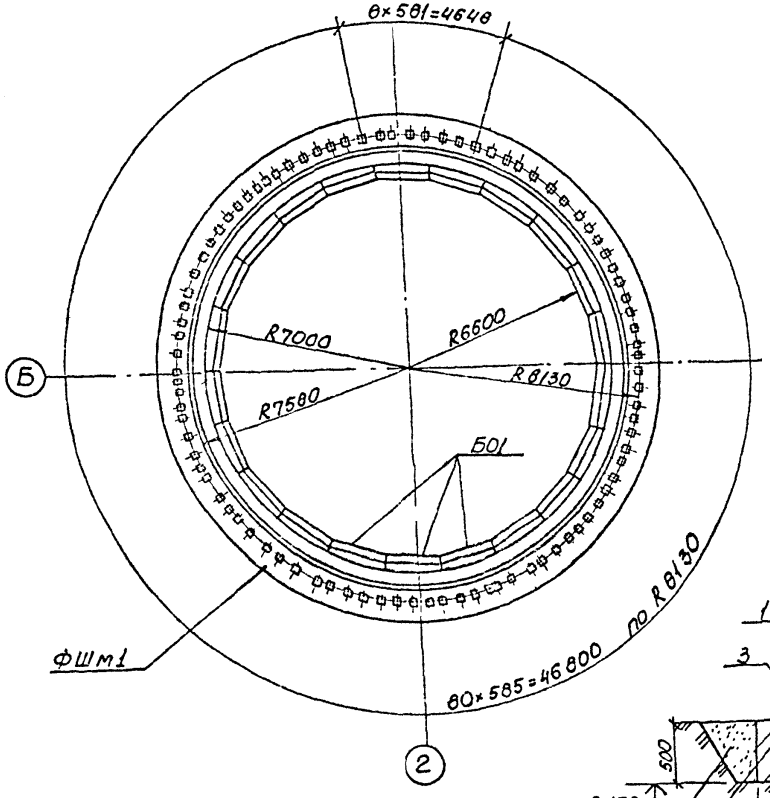

Деталь фиксации колодца до опускания

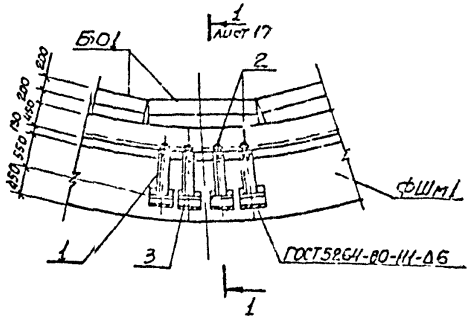

Деталь фиксации колодца после опускания

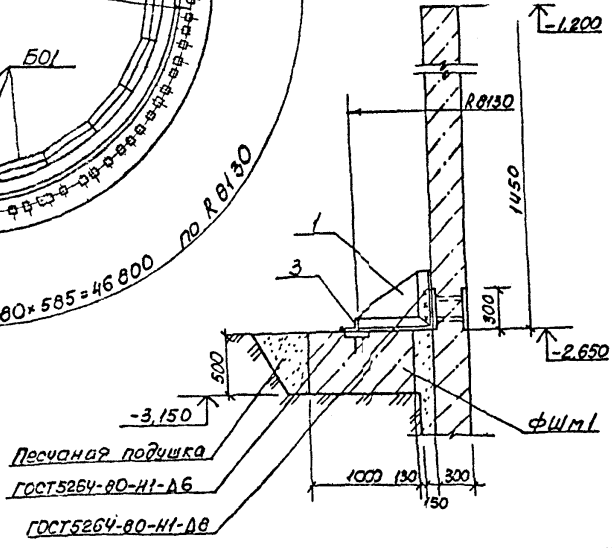

Спецификация к схеме расположения опорных блоков и форшахты

Марка, поз.	Обозначение	Наименование	Кол	Масса ед.кг	Примечание
ФШт1	лист 17	Форшахты ФШт1	1		
Б01	902-1-179.91-КНВ.И.01	Опорный блок Б01	22	6,00	
		Соединительные изделия			
1	902-1-179.91-КНВ.И.07	МС1	88	16,0	
2	ГОСТ 7798-70	Болт М24×250 с гайкой и шайбой	88	0,65	
3		Уголок			
		63×63×5 ГОСТ 8509-86			
		ст3кп3-1 ГОСТ 535-88			
		ℓ=150	88	0,72	

Согласовано
Гл. спец. ТО

Привязан				ТП 902-1-179.91-КНВ			
	Нач.отд	Шейка		Канализационная насосная станция производительностью 20-2000 м³/ч, H=30-55 м с рыбоотделителем - производительностью	Стадия	Лист	Листов
	Н.контр	Осколовский			Р	16	
	Гл.спец	Блоченко					
	Рук.гр.	Тахтамышев		Схема расположения опорных блоков и форшахты ФШт1	Госстрой СССР Союзводоканалпроект Сахалинское отделение		
Инв.№	Инж.	Ильмовер					

25026-01 19

Альбом 5

Схема армирования форшахты ФШм1

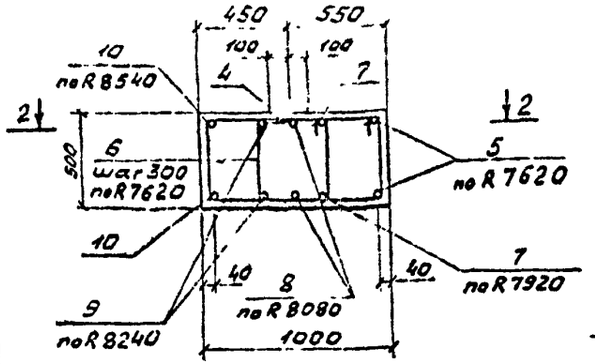

1 - 1. Лист 16

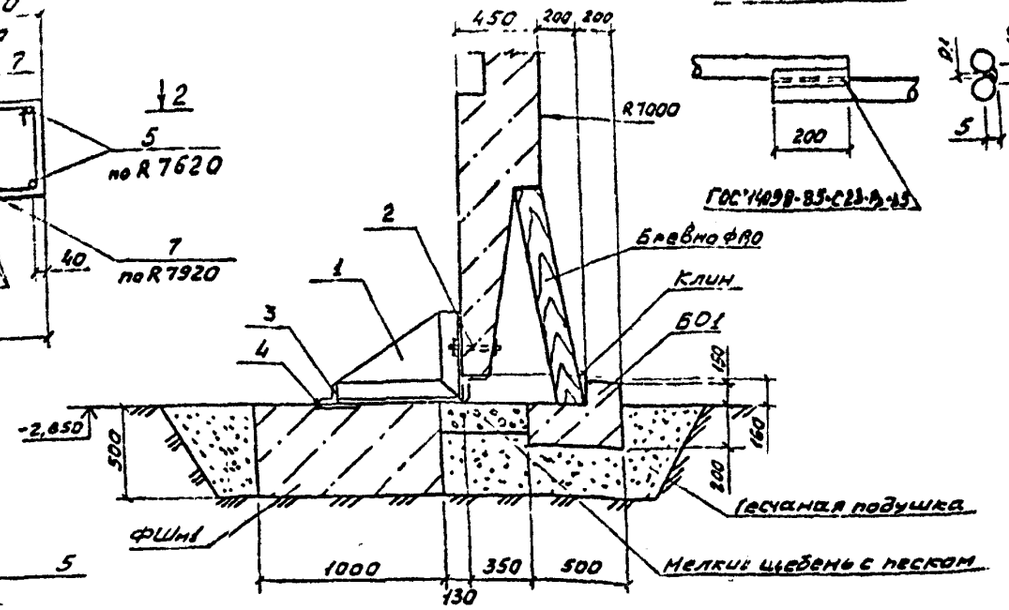

Деталь стыка арматуры позиции 5...10

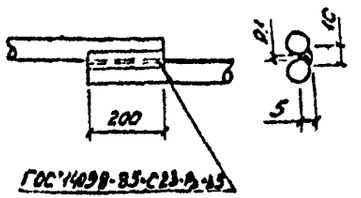

2 - 2

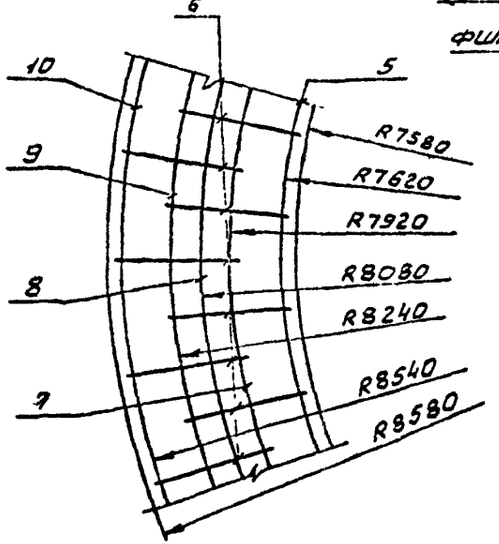

Спецификация форшахты ФШм1

Поз.	Кол.	Обозначение	Наименование	Кол.	Примечание, масса, кг
			Сборочные единицы		
64	4	1.400-15 Вып 1	Изделие закладное МН113-4	16	
			Детали		
64	5*		ф20А-III ГОСТ 5781-82, ℓ=48650	2	120,2
64	6		ф8А-I ГОСТ 5781-82, ℓ=2350	336	0,93
64	7*		ф20А-III ГОСТ 5781-82, ℓ=50540	2	124,8
64	8*		ℓ=51540	2	127,3
64	9*		ℓ=52550	2	129,8
64	10*		ℓ=54430	2	134,4
			Материалы		
			Бетон класса В15, W4, F100	25,3	м³

* Поз. 5, 7...10 см. ведомость деталей

Ведомость деталей

Поз.	Эскиз
6	725; 450; 650; 525
5	200; Д 15240
7	200; Д 15840

Поз.	Эскиз
8	200; Д 16160
9	200; Д 16480
10	210; Д 17080

Защитный слой бетона для рабочей арматуры - 35 мм

Ведомость расхода стали на один элемент, кг

Марка элемента	Изделия арматурные								Изделия закладные								Всего	Общий расход
	Арматура класса								Арматура класса				Прокат марки					
	А-I				А-III				А-III				СТ3 кп3-1					
	ГОСТ 5781-80								ГОСТ 5781-82				ГОСТ 82-70					
	ф8			Итого	ф20			Итого	ф8			Итого	Б6	Б8		Итого		
ФШм1	312,5			312,5	1273,1			1273,1	1585,6	26,4			26,4	92,4	26,4		118,8	145,2	730,8

Нач. отд.	Шейко		
Н. контр.	Сокольская		
Гл. спец.	Власенко		
Рук. гр.	Тахтаньшина		
Инженер	Шишмарев		

Инв. № подл. | Подпись и дата | Взам. инв. №

Согласовано: Гл. спец. ТО Кучковский

Инв. № подл.

ТП 902-1-179.91-КЖ2

Канализационная насосная станция производительностью 100-2000 м³/ч Н30-55 м с решетками-дробилками

Стадия	Лист	Листов
Р	17	

Схема армирования форшахты ФШм1

Госстрой СССР Союзводоканалпроект Харьковский Водоканалпроект

25026-01 20

Альбом 5

Схема расположения воротника ВРм1

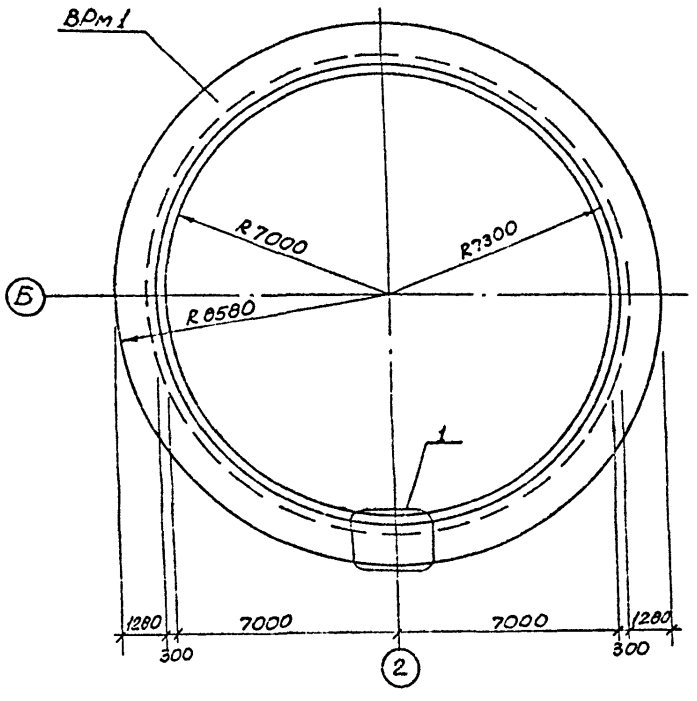

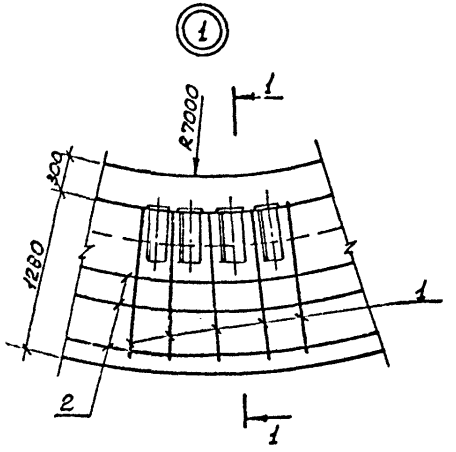

1-1

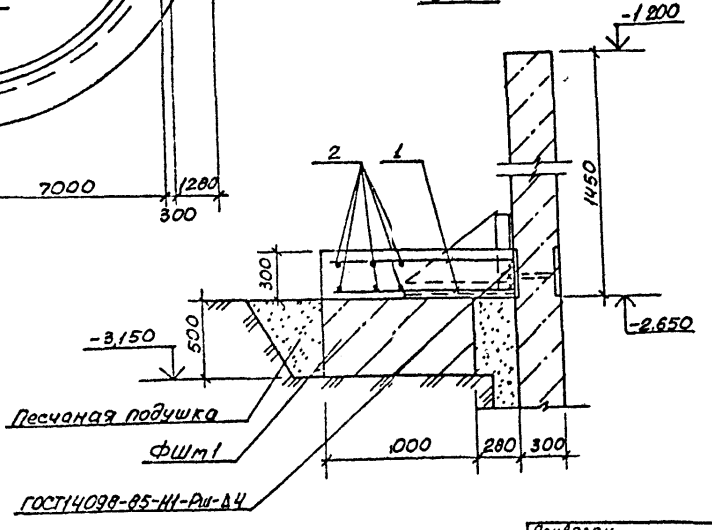

Спецификация ВРм1

Формат	Зона	Поз	Обозначение	Наименование	Кол	Примечание
				Детали		
Б4		1*		ф20А-III ГОСТ5781-82		
				ℓ=1460	456	3,6 кг
Б4		2		ф6А-I ГОСТ5781-82		
				ℓ, м	340	0,22 кг
				Материалы		
				Бетон класса В15		
				W4, F50	19,1	м³

* Поз.1* - см. ведомость деталей

Ведомость расхода стали на элемент, кг

Марка элемента	Изделия арматурные										Общий расход
	Арматура класса										
	А-I				А-III						
	ГОСТ 5781-82										
	ф6			Итого	ф20					Итого	
ВРм1	74,8			74,8	1638,0					1638,0	1713,7

Ведомость деталей

Поз	Эскиз
1	1260 | 200

Привязан			ТП902-1-179.91-КНС		
	Нач.отд.	Шейко	Конструкции насосной станции производительностью 60 тыс. м³/сут. Изм.1 к ТП902-1-179.91 с применением шахтного водоприемника	Стадия	Лист	Листов
	Н.контр.	Хорошевский		Р	18	
	Гл.спец.	Власенко	Схема расположения воротника ВРм1	Госстрой СССР Союзводоканалпроект Харьковский водоканалпроект		
	Рук.гр.	Гахатыльян				
Инв №	Инжен.	Ильматов				

Ведомость рабочих чертежей основного комплекта марки КМ2

Лист	Наименование	Примечание
1	Общие данные (начало)	
2	Общие данные (продолжение)	
3	Общие данные (окончание)	
4	Схема расположения металлических площадок на отм -7,200;-6,500 (начало)	
5	Схема расположения металлических площадок на отм -7,200 и -6,500 (продолжение)	
6	Схема расположения металлических площадок на отм -7,200 и -6,500 (продолжение)	
7	Схема расположения металлических площадок на отм. -7,200 и -6,500 (продолжение)	
8	Схема расположения металлических площадок на отм -7,200 и -6,500 (продолжение)	
9	Схема расположения металлических площадок на отм. -7,200 и -6,500 (окончание)	
10	Схема расположения металлических лестниц и площадок на отм. -3,100; -4,200; -6,000 (начало)	
11	Схема расположения металлических лестниц и площадок на отм. -3,000; -4,200; -6,000 (продолжение)	
12	Схема расположения металлических лестниц и площадок на отм. -3,000; -4,200; -6,000 (продолжение)	
13	Схема расположения металлических лестниц и площадок на отм. -3,000; -4,200; -6,000 (продолжение)	
14	Схема расположения металлических лестниц и площадок на отм -3,100; -4,200; -6,000 (окончание)	
15	Схема расположения стенной площадки П1.	
16	Схема расположения металлических щитов	

Ведомость ссылочных и прилагаемых документов.

Обозначение	Наименование	Примечание
	Ссылочные документы	
1.450 3-6, вып.1	Лестницы, площадки, стремянки и ограждения стальные производственных зданий промышленных предприятий	

Техническая спецификация металла (начало).

Вид профиля и ГОСТ, ТУ	Марка металла и ГОСТ	Обозначение и размер профиля, мм	№ п.п.	Код марки металла	Код вида прокатного профиля	Код размера профиля	Количество, шт	Длина, мм	Масса металла по элементам конструкций, т: Контрольная планка	Площадки	Ограждения	Опоры под трубы					Общая масса, т	Площадь поверхности, м²	Масса потребности в металле по кварталам, т: I	II	III	IV	Значится в Ц
									Код элементов конструкций: 926242	526243	526244	526395											
1	2	3	4	5	6	7	8	9	10	11	12	13	14	15	16	17	18	19	20	21	22	23	24
Двутавр ГОСТ 26020-83	С255 ГОСТ 27772-88	№20 ГОСТ 26020-83 / С255 ГОСТ 27772-88	1	11460	2457	24578						0,32					0,32	12,2					
	Итого		2									0,32					0,32						
Всего профиля			3									0,32					0,32						

1. Разработку чертежей металлоконструкций производить согласно СНиП II-23-81 „Стальные конструкции. Нормы проектирования."
2. Соединения стальных элементов предусматривается ручной электродуговой сваркой.
3. Все сварные швы выполняются электродами типа Э42 и Э42А по ГОСТ 9467-75.
4. Все металлоконструкции окрасить эмалью ПФ-115 ГОСТ 6465-76 в 2 слоя поверх слоя грунтовки ГФ-021 ГОСТ 25129-82 по предварительно очищенной от ржавчины поверхности.

Типовой проект разработан в соответствии с действующими нормами и правилами.

Главный инженер проекта /Ляляк/

Согласовано: Гл. арх. ТР Бычковский; Гл. инж. Ленгипроводхоз; Зам. гл. инж. Ленгипроводхоз

Привязан

Инв. №

ТП 902-1-179.91-КМ2

Нач.отд.	Шай		Конструкции наружной стены секция Д-1 из 3-х панелей высотой 600-2400 мм и из 30-55 мм решетки - 1000 х 1250 мм	Стадия	Лист	Листов
Н.контр.	Остапская			Р	1	16
Гл.спец.	Власенко					
Рук.гр.	Тальянский		Общие данные (начало)	Госстрой СССР Союзгипроводхозстроя Водоканалпроект		
Инж.	Грельсман					

25026-01 22

Альбом 5

Техническая спецификация металла (продолжение)

Вид профиля и ГОСТ, ТУ	Марка металла и ГОСТ	Обозначение и размер профиля, мм	№ пп	Код: марки металла	Код: вида профиля	Код: размера профиля	Количество, шт	Длина, мм	Масса металла по элементам конструкций, т: Непрокат. стали	Прокат. стали	Отраслевая	Сборы по ГОСТ							Общая масса, т	Площадь покрытия, м²	Масса потребности в металле по кварталам, т: I	II	III	IV	Заготовительный цех
									Код элементов конструкций: 526242	526243	526244	526395													
1	2	3	4	5	6	7	8	9	10	11	12	13	14	15	16	17	18	19	20	21	22	23	24
Швеллер ГОСТ 8240-89	С255 ГОСТ27772-88	Швеллер 16ГОСТ8240-89 С255ГОСТ27772-88	4	14460	26404	26483				1,47							1,47	59,5					
	С255, С245 ГОСТ27772-88	Швеллер 14ГОСТ8240-89 С255ГОСТ27772-88	5	11240	26404	26466				0,02							0,02	0,8					
		Швеллер 12ГОСТ8240-89 С255ГОСТ27772-88	6	11240	26404	26452				0,05							0,05	2,2					
		Швеллер 10ГОСТ8240-89 С245ГОСТ27772-88	7	11240	26404	26449				0,04							0,04	1,8					
	Итого		8							1,58							1,58						
Всего профиля			9							1,58							1,58						
Сталь прокатная угловая равнополочная ГОСТ 8509-86	С255 ГОСТ27772-88	Уголок 100×100×8 ГОСТ8509-86 С255ГОСТ27772-88	10	14460	21209					0,02							0,02	0,6					
		Уголок 100×100×8 ГОСТ8509-86 С255ГОСТ27772-88	11	14460	21209					0,39							0,39	10,5					
		Уголок 100×100×7 ГОСТ8509-86 С255ГОСТ27772-88	12	14460	21209					0,07		0,02					0,09	3,0					
	С255 ГОСТ27772-88	Уголок 60×60×6 ГОСТ8509-86 С255ГОСТ27772-88	13	12300	21209					0,01							0,01	0,4					
	С235 ГОСТ27772-88	Уголок 75×75×5 ГОСТ8509-86 С235ГОСТ27772-88	14	11240	21209					0,36							0,36	0,2					
		Уголок 63×63×5 ГОСТ8509-86 С235ГОСТ27772-88	15	11240	21209					0,08							0,08	4,2					
		Уголок 50×50×5 ГОСТ8509-86 С235ГОСТ27772-88	16	11240	21209					0,25							0,25	13,0					
	Итого		17							1,18		0,02					1,20						
Всего профиля			18							1,18		0,02					1,20						
Сталь прокатная угловая неравнополочная ГОСТ 8510-86	С245 ГОСТ27772-88	Уголок 125×80×8 ГОСТ8510-86 С245ГОСТ27772-88	19	12300	24441					0,01							0,01	0,3					
	Итого		20							0,01							0,01						
Всего профиля			21							0,01							0,01						
Полоса стальная горячекатаная ГОСТ-103-76, 82-70	С255 ГОСТ27772-88	Полоса 20×300 ГОСТ82-70 С255ГОСТ27772-88	22	14460	7110							0,06					0,06	0,8					

Согласовано

Взам. инв. №

Подпись и дата

Инв. № подл.

Привязан

Инв. №

Нач. отд.	Шевко		
Н. контр.	Стаховская		
Гл. спец.	Власенко		
Рук. гр.	Гаитанович		
Инж.	Третьякова		

ТП 902.1-179.91-КМ2

Канализационная насосная станция на 1 пусковой комплекс 600-2000 м³/сут. с объектами - доочистки

Стадия	Лист	Листов
Р	2	

Общие данные (продолжение)

Гипрокоммунводоканал

25026-01 23

Альбом 5

Техническая спецификация металла (окончание).

Вид профиля и ГОСТ, ТУ	Марка металла и ГОСТ	Обозначение и размер профиля, мм	№ пп	Код: Марки металла	Код: Вида профиля	Код: Размера профиля	Количество, шт	Длина, мм	Масса металла по элементам конструкций: Лестницы, площадки, стремянки (526242)	Площадки (526243)	Ограждения (526244)	Опоры под трубы (526395)					Общая масса, т	Площадь поверхности, м²	Масса потребности в металле по кварталам, т: I	II	III	IV	Экземпляр № 84
1	2	3	4	5	6	7	8	9	10	11	12	13	14	15	16	17	18	19	20	21	22	23	24
Полоса стальная горячекатанная ГОСТ 103-76, 82-70	С255 ГОСТ27772-88	Полоса 10×300 ГОСТ82-70 С255 ГОСТ27772-88	23	11460	7110					0,04		0,03					0,07	1,8					
	С235 ГОСТ27772-88	Полоса 8×200 ГОСТ82-70 С235 ГОСТ27772-88	24	11240	7110					0,11							0,11	3,5					
		Полоса 6×30 ГОСТ103-76 С235 ГОСТ27772-88	25	11240	7110					0,06							0,06	2,6					
		Полоса 6×50 ГОСТ103-76 С235 ГОСТ27772-88	25	11240	7110					0,05							0,05	2,1					
		Полоса 4×100 ГОСТ103-76 С235 ГОСТ27772-88	27	11240	7110					0,10							0,10	6,4					
	Итого		28							0,36		0,09					0,45						
Всего профиля			29							0,36		0,09					0,45						
Сталь листовая рифленая ГОСТ 8568-77	С235 ГОСТ27772-88	Лист РИФ-4 ГОСТ8568 С235 ГОСТ27772-88	30	11240	7152					1,85							1,85	88,2					
	Итого		31							1,85							1,85						
Всего профиля			32							1,85							1,85						
Сталь арматурная круглая ГОСТ5781-82	С235 ГОСТ27772-88	Ф10А-I ГОСТ5781-82	33	11240						0,001							0,001						
	Итого		34							0,001							0,001						
Всего профиля			35							0,001							0,001						
Болты ГОСТ 7798-70	С235 ГОСТ27772-88	Болт М12	36	11240						0,007							0,007						
		Болт М16	37	11240						0,04							0,04						
	Итого		38							0,047							0,047						
Всего профиля			39							0,047							0,047						
Лестницы, площадки, стремянки, ограждения	С235 ГОСТ27772-88	1.450 3-16. вып 1	40						0,73	0,07	0,75						1,55						
Всего масса металла			41						0,73	5,418	0,75	0,11					7,008						
В том числе по маркам	С235								0,73	3,088	0,75						4,568						
	С245									0,02							0,02						
	С255									1,99		0,43					2,42						

Ведомость металлоконструкций по видам профилей

Наименование конструкций по номенклатуре прейскуранта N 01-09	Номер по прейскуранту	№ пп	Код конструкций	Масса конструкций, т: Лестницы, площадки, стремянки (526242)	По видам профилей стали: Балки	Колонны	Фермы	Прогоны	Листы	Прочие	Трубы	Лестницы, площадки, стремянки	Ограждения	Опоры под трубы	Прочие	Всего	Количество, шт.	Серия типовых конструкций
1	2	3	4	5	6	7	8	9	10	11	12	13	14	15	16	17	18
Площадки	1		526243		1,50	1,19		0,1001	1,787			0,47		0,07	5,098		
Лестницы, стремянки	2		526242											0,73	0,73		
Ограждения	3		526244											0,75	0,75		
Опоры под трубы	4				0,32	0,02			0,09						0,43		
Итого	5				1,9	1,21		0,1001	1,877			0,47		1,55	7,008		

Согласовано

Инв. № подл. | Подпись и дата | Взам. инв. №

Привязан	Н.эк.отд.	Шейко		ТП902-1-179.91-КМ2
	Н.контр.	Гоженко		
	Гл.спец.	Гоженко		
	Рук.гр.	Литвинова		Общие данные (окончание)
Инв. №	Инж.	Прокопенко		

Канализационная насосная станция производительностью 600 л/сек на 430-55 м с решетками-дробилками

Стадия	Лист	Листов
Р	3	

Проектный институт Сантехпроект Волгоградского отделения

25026-01 24

Альбом 5

Схема расположения металлических площадок на отм-7,200

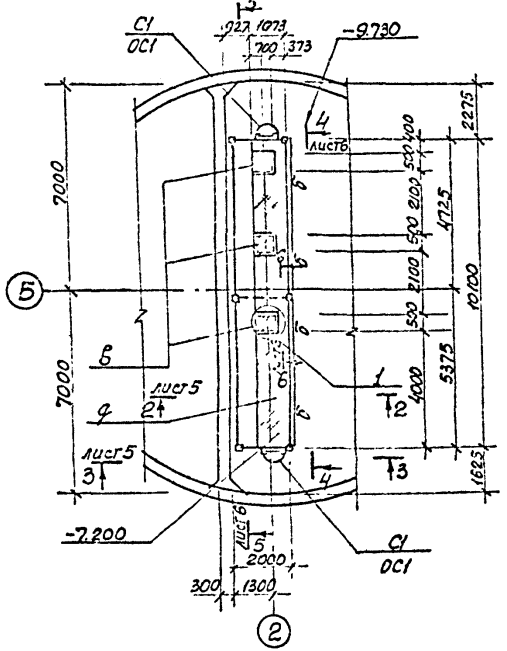

Схема расположения металлических площадок на отм. -6,500

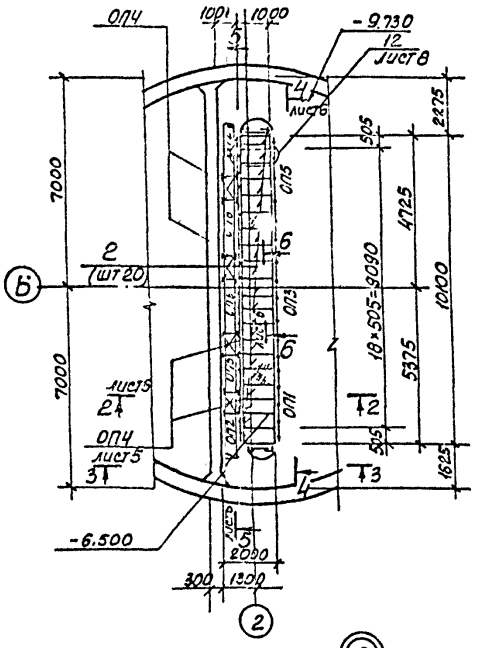

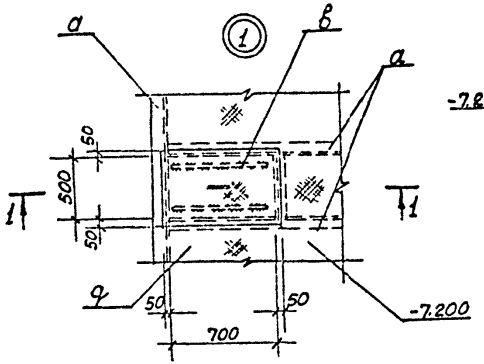

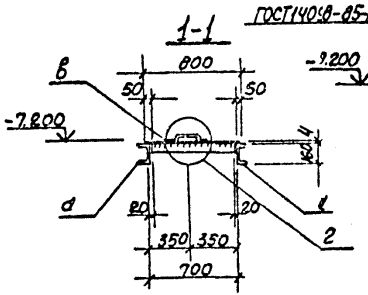

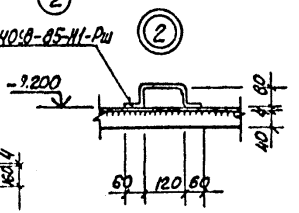

Ведомость элементов

Марка	Сечение: Эскиз	Угол	Состав	Отверстия: Кол. тс	Кол. тс	Д тс	Масса	Марка металла	Примечание
С1	СХ-46		14503-6	1 шт		шт 2			75,0 кг
ОС1	ОГС-24,4		14503-6	1 шт		шт 2			23,6 кг
ОП1 (шт 1)	СПХ		14503-6	1 шт		шт 2			2,7 кг
	ЭППХ-27		14503-6	1 шт		шт 1			4,8 кг
	ЭСПХ-27		14503-6	1 шт		шт 1			4,2 кг
	ЭБПХ-27		14503-6	1 шт		шт 1			7,6 кг
ОП2 (шт 2)	СПХ		14503-6	1 шт		шт 2			2,7 кг
	ЭППХ-9		14503-6	1 шт		шт 1	4	С235	1,6 кг
	ЭСПХ-9		14503-6	1 шт		шт 1			1,4 кг
	ЭБПХ-9		14503-6	1 шт		шт 1			2,9 кг
ОП3 (шт 1)	СПХ		14503-6	1 шт		шт 2			2,7 кг
	ЭППХ-60		14503-6	1 шт		шт 1			10,9 кг
	ЭСПХ-60		14503-6	1 шт		шт 1			9,3 кг
	ЭБПХ-60		14503-6	1 шт		шт 1			16,9 кг

Продолжение спецификации см лист 5

1. Щиты „2" съемные.
2. Ограждение стремянки ОС1 укоротить на 310 мм.
3. Стремянку С1 укоротить на 370 мм.

Согласовано
Гл. спец. ТО

Привязан				ТП 902-1-179.91-КМ2			
			Нач отд	Шейко			
			Н. конт.	Фольская			
			Гл. спец.	Власенко			
			Рук. гр.	Гритчышкина			
Инв. №			Инж.	Грецкова			

Канализационная насосная станция производительностью 60-400 м³/сут на 55 м с решетками-дробилками. Схема расположения площадок на отм. -6,500 (4503-01)

Стадия	Лист	Листов
Р	4	

Госстрой СССР Главгосстройпроект Гипрокоммунводоканалпроект

23026-01 25

Альбом 5

Схема расположения металлических балок на отм. -7.200

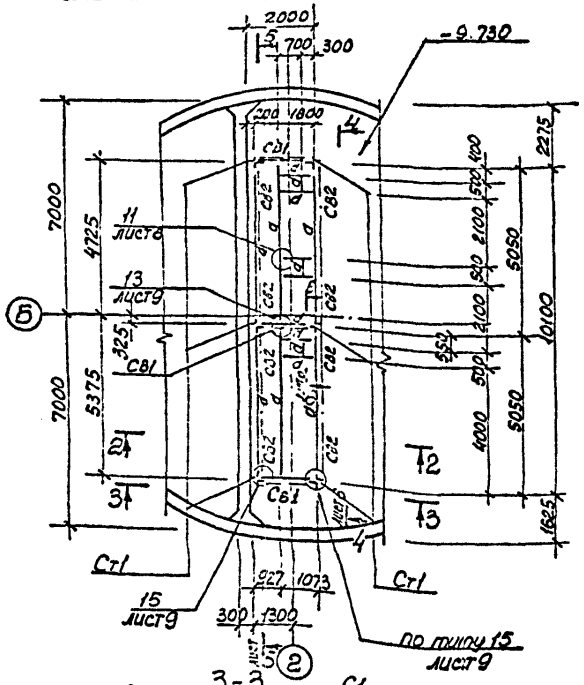

Схема расположения металлических балок на отм. -6.500

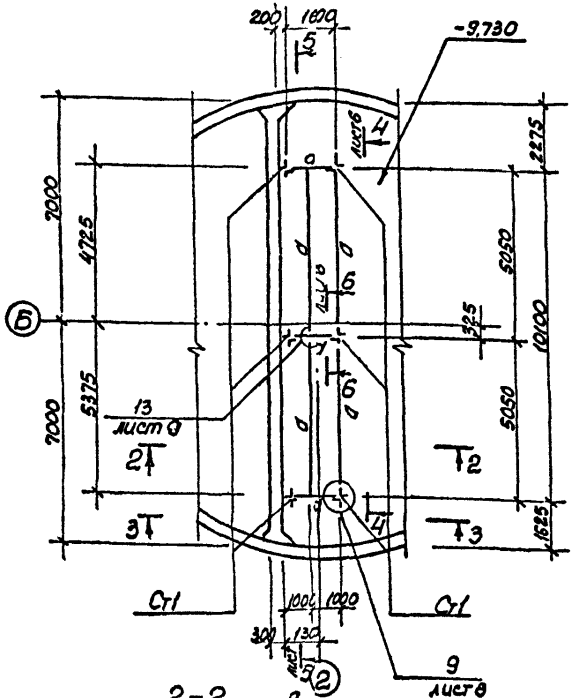

3-3

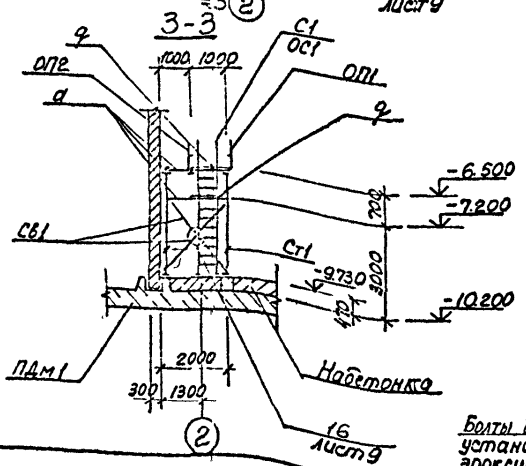

2-2

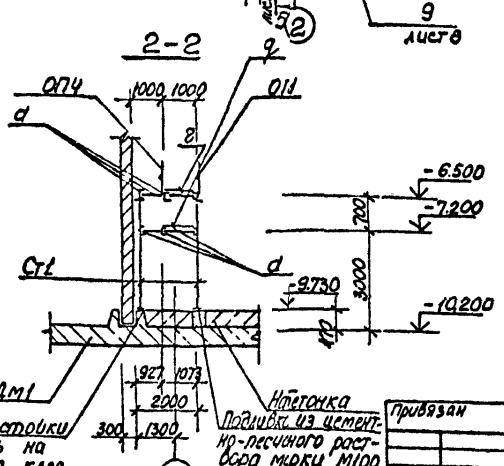

Ведомость элементов

Марка	Сечение: Эскиз	Поз	Состав	Опорные усилия: M_1 тсм	N_1 тс	C_1 тс	Кол.	Марка металла	Примечание
ОП5 (шт.2)	С1х		1450 3-6	Вып 1		шт 2	4	С235	2,7кг
	ЭППХ-12		1450 3-6	Вып 1		шт 1			2,2кг
	ЭСПХ-12		1450 3-6	Вып 1		шт 1			1,6кг
	ЭБПХ-12		1450 3-6	Вып 1		шт 1			3,3кг
ОП6 (шт.2)	СПХ		1450 3-6	Вып 1		шт 2			2,7кг
	ЭППХ-15		1450 3-6	Вып 1		шт 1			2,7кг
	ЭСПХ-15		1450 3-6	Вып 1		шт 1			2,3кг
	ЭБПХ-15		1450 3-6	Вып 1		шт 1			4,2кг
ОП4 (шт.4)		1	Тр Д32		ℓ=120	шт 2			1,3кг
		2	L50×50×5			шт 1			3,77кг
		3	-4×40			шт 1			1,26кг
		4	⌀20А-I		ℓ=1100	шт 2			2,7кг
Ст1 (шт.6)		1	2L75×75×6 по гибкости						44,5кг
		2	-6 8						2,5кг
		3	6 10					С255	3,1кг
С81 (шт.3)		1	L50×50×5 конструктивно						27,1кг
		2	6 8					С235	10,0кг
		3	6 6						4,1кг
С82 (шт.8)		1	L50×50×5 конструктивно						10,6кг
		2	6 8						5,0кг
а			С16					С255	994,0кг
б			L50×50×5					С235	82,9кг

Окончание спецификации см. лист 6.

1. Ограждение ОП4 - съемное.

Нач отд	Шайко		Канализационная насосная станция производственного корпуса 600-200м³/ч, 133-55м. Второй этап 1-я пусковой комплекс. Схема расположения металлических балок на отм. -7.200 и -9.500 (продолжение)	Стадия	Лист	Листов	
Н контр	Ссокольская			Р	5		
Гл спец	Власенко			Госстрой СССР Специализированный институт проектных организаций Водоканалпроект			
Рук гр	Потапенко						
Инж	Третьякова						

Привязан

Инв. №

ТП 902-1-179.91-КМ2

25826-01 26

Альбом 5

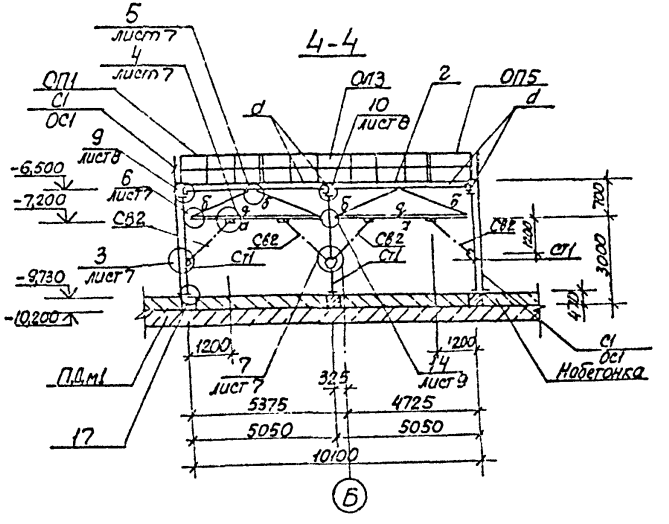

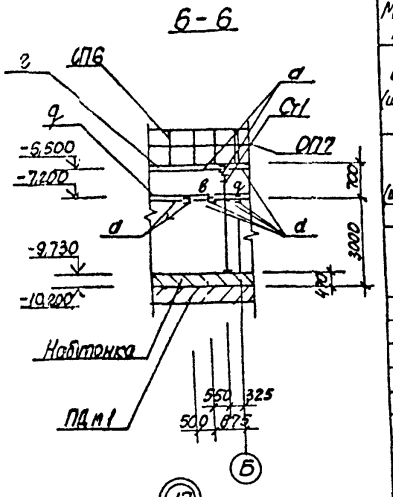

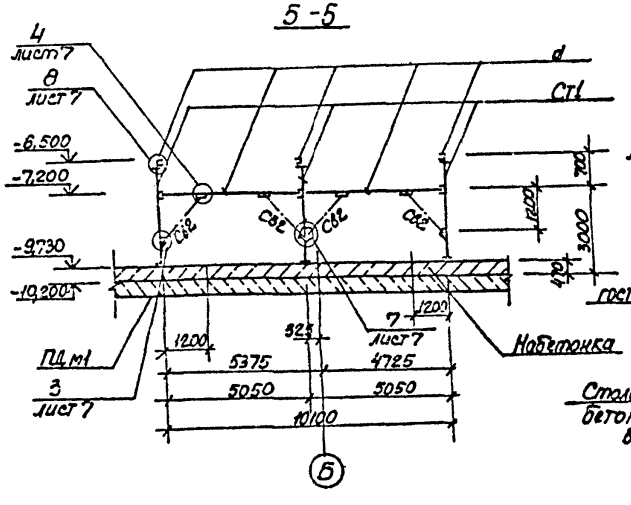

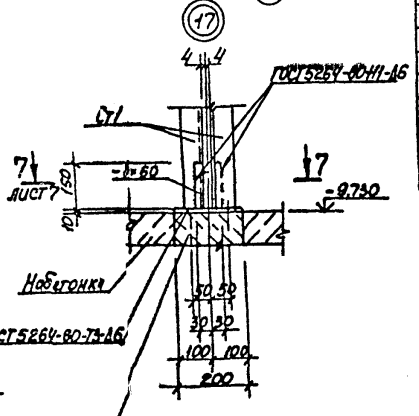

Ведомость элементов

Марка	Сечение: Эскиз	Поз.	Состав	Осевые усилия: N_1 тс	N_2 тс	Q_1 тс	Марка металла	Примечание
в (шт 3)		1	Стрим Б4	конструктивно				16,0 кг
		2	-4×40					1,8 кг
		3	ф10А-I					0,1 кг
г (шт 20)		1	Стрим Б4	конструктивно			С235	16,7 кг
		2	-4×40					2,3 кг
д	шаг 5000	1	Стрим Б4	конструктивно				336,0 кг
		2	Б 4×40				4	18,5 кг
			Б8					7,8 кг
			∠125×80×8				С245	12,5 кг
			∠80×80×6				С255	1,7 кг
			Болт М12				С235	7,0 кг
			Болт М16					16,8 кг

Привязан				ТП 902-1-179.91-КМ2			
	Нач.отд.	Шейко		Канализационная насосная станция производительностью 800 л/сек. Напор 59 м с решетками-дробилками	Стадия	Лист	Листов
	Н.контр.	Сергеевская			Р	6	
	Гл.спец.	Вилисенко					
	Рук.гр.	Гонтаренко		Схема расположения металлических площадок на отм. -7,200 и -6,500 (продолжение)	Госстрой СССР Союзводоканалпроект Харьковский водоканалпроект		
Инв.№	Инж.	Притевский					

25026-01 27

Альбом 5

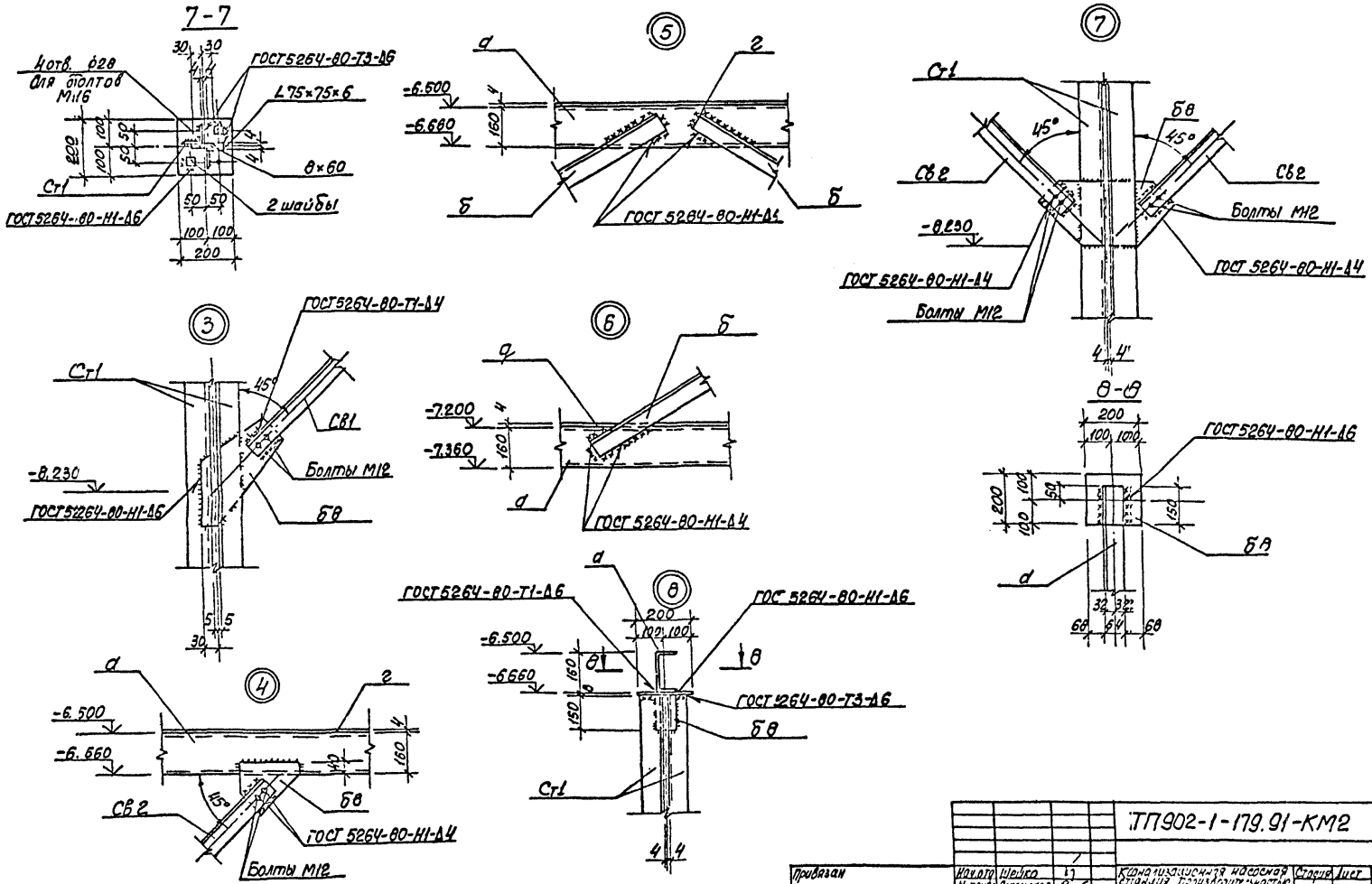

Согласовано					ТП902-1-179.91-КМ2		
Гл. спец. ТО							
Инв. № подл.	Подпись и дата	Взам. инв. №					
Провазан					Канализационная насосная станция производительностью 8000-20000 м³/сут с ре-циркуляцией — 8000 м³/сут	Стадия Р	Лист 7	Листов
					Схема расположения металлических площадок на отм −2.200 и −8.230 (продолжение)	Госстрой СССР Союзводоканалпроект Волжский филиал	
Инв. №							

Нач. отд. Шейко
Н. конт. Сосновская
Гл. спец. Власенко
Рук. гр. Тахтамышева
Инж. Прялкова

25026-01 28

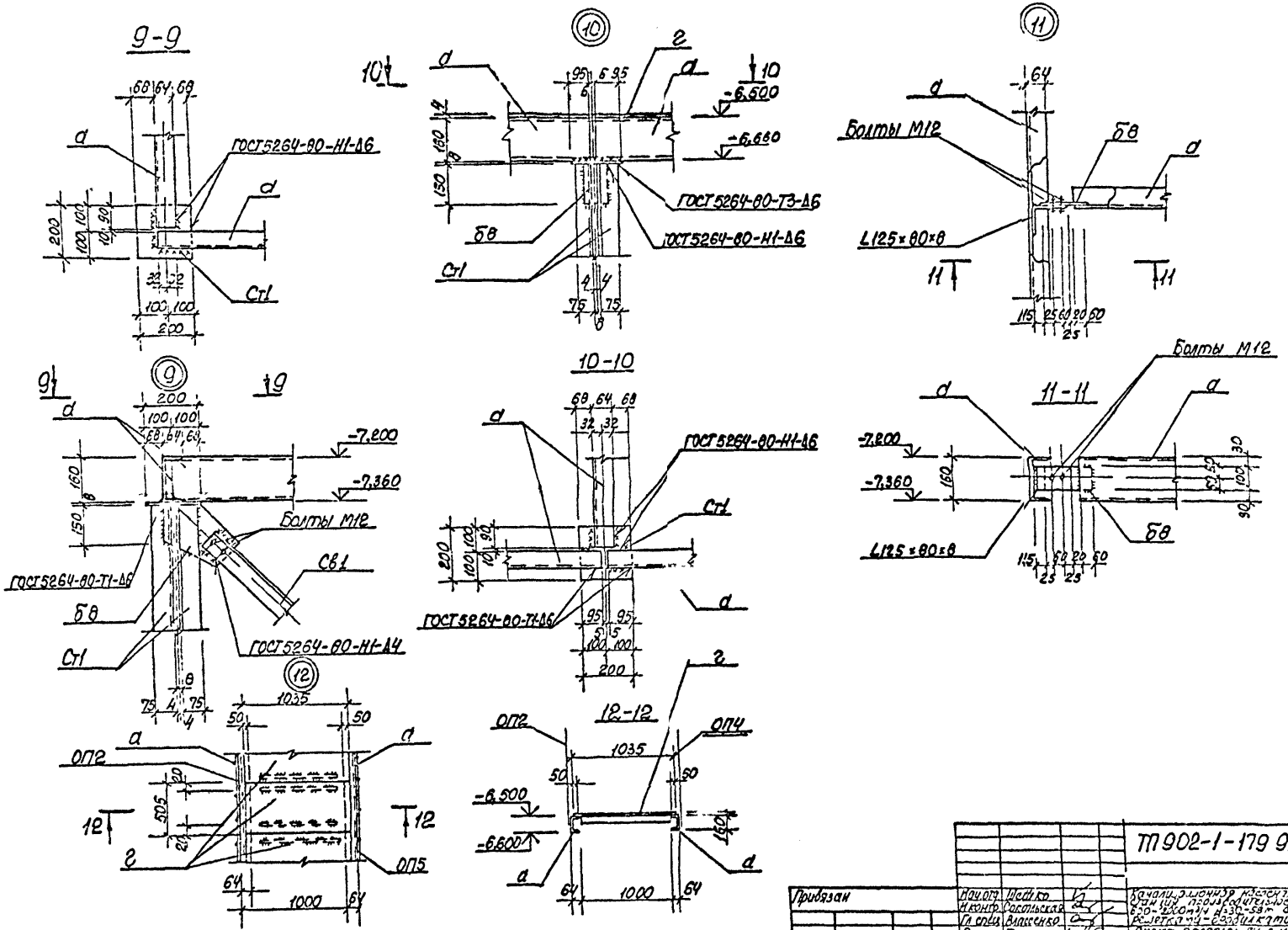

Привязан				ТП 902-1-179 91-КМ2			
		Нач.отд.	Шефко	Канализационная насосная станция с радиальными вертикальными насосами 250-260м³/час 250-58м а	Стадия	Лист	Листов
		Н.контр.	Сакольская		Р	8	
		Гл.спец.	Власенко	Розетка м4-розетка м4			
		Рук.гр.	Гектанович	Схема расположения металлических площадок на отм -1,200 и -8,200 (продолжение)	Проектный институт Сантехпроект Госстроя СССР по заказам и водоканалпроект		
		Инж.	Третьяков				
Инв.№							

25026-01 29

Альбом 5

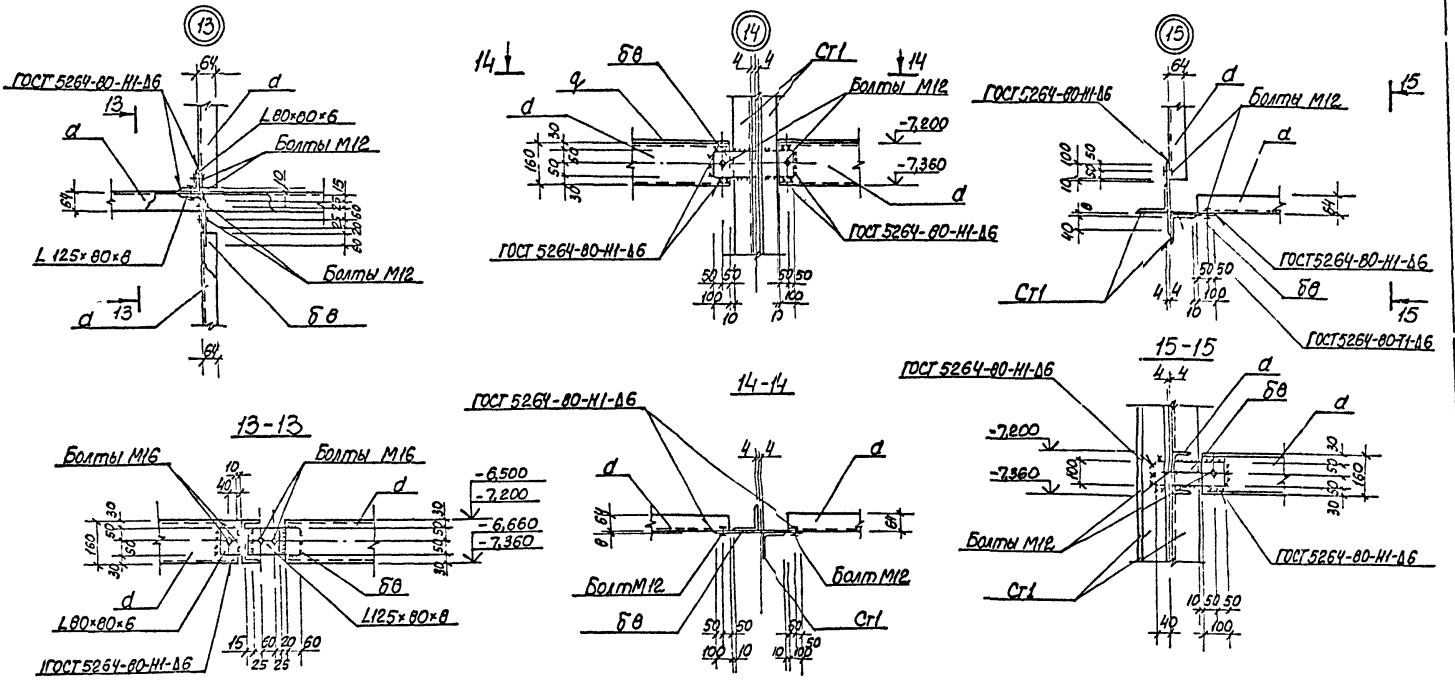

Привязан					ТП902-1-179.91-КМ2		
					Канализационная насосная станция производительностью 600-2000 м³/сут с расходом 7,2-22,5 л/с	Стадия	Лист	Листов
						Р	9	
					Схема расположения металлических площадок на отм -7,200 и -6,500 (фасадный)	Госстрой СССР Производственное объединение Водоканалпроект		
Инв.№								

25026-01-30

Согласовано
Гл. спец. Т.О.
Гл. спец. М.
Взам. инв.№
Подпись и дата
Инв.№ подл.

Схема расположения металлических лестниц и площадок на отм.-3,000;-4,200;-6,000

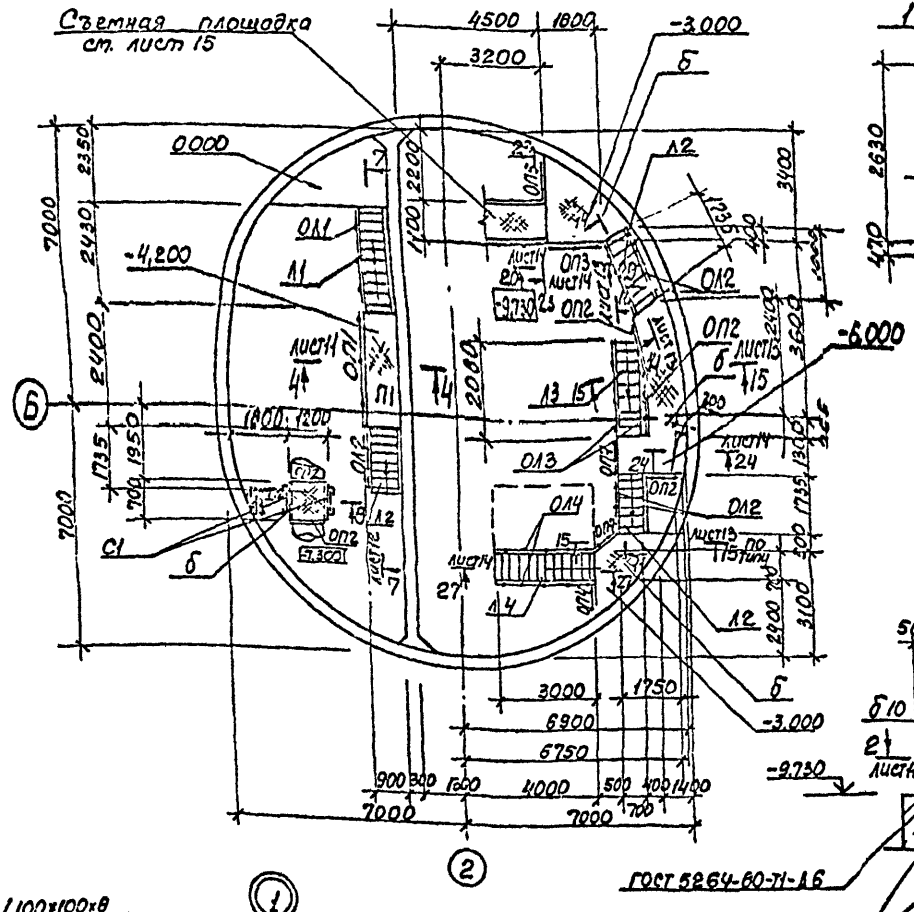

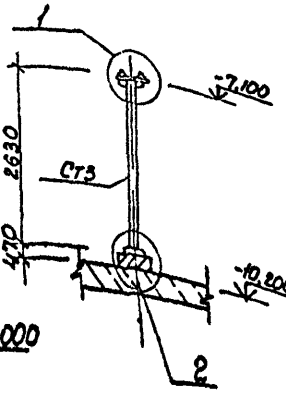

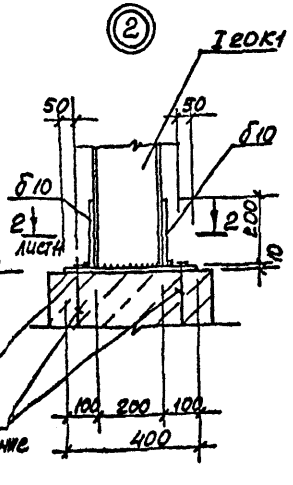

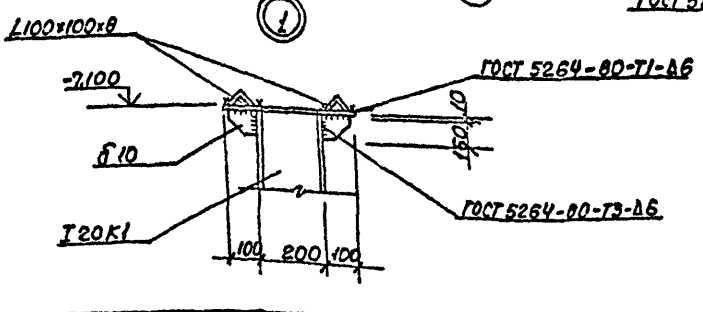

Ведомость элементов

Марка	Сечение: Эскиз	Поз	Состав	Опорные усилия: M тс м	N тс	Q тс		Марка стали	Примечание
Л1	ЛХФ 600-427		1.450.3-6	вып.1		шт.1			116,4кг
Л2	ЛХФ600-307		1.450.3-6	вып.1		шт3			82,6кг
Л3	ЛХФ600-367		1.450.3-6	вып.1		шт1			99,5кг
Л4	ЛХФ415-307		1.450.3-6	вып.1		шт1			115,3кг
ОЛ1 (шт1)	СЛХ 600л (п)		1.450.3-6	вып.1		шт2	4	С235	3,6кг
	ЭПЛХ 600-42		1.450.3-6	вып.1		шт2			8,5кг
	ЭСЛХ600-42		1.450.3-6	вып.1		шт2			7,5кг
ОЛ2 (шт5)	СЛХ600л (п)		1.450.3-6	вып.1		шт2			3,6кг
	ЭПЛХ 600-30		1.450.3-6	вып.1		шт2			5,97кг
	ЭСЛХ600-30		1.450.3-6	вып.1		шт2			5,09кг
ОЛ3 (шт2)	СЛХ600л(п)		1.450.3-6	вып.1		шт2			3,6кг
	ЭПЛХ600-36		1.450.3-6	вып.1		шт2			7,1кг
	ЭСЛХ600-36		1.450.3-6	вып.1		шт2			6,01кг
ОЛ4 (шт2)	СЛХ 415(п)		1.450.3-6	вып.1		шт2			2,8кг
	ЭПЛХ 415-30		1.450.3-6	вып.1		шт2			7,7кг
	ЭСЛХ415-30		1.450.3-6	вып.1		шт2			6,6кг
Ст1 (шт2)		1	2L100×100×8	по гибкости				С255	197,2кг
		2	б8					С235	3,8кг
		3	б10					С255	4,8кг
Ст2 (шт2)		1	L75×75×6	по гибкости					48,2кг
		2	б8					С235	2,5кг
		3	б10					С255	3,1кг

Продолжение спецификации см. лист 11

Привязан	Нач.отд.	Шейко		ТП 902-1-179.91-КМ2		
	Н.конт.	Сеськова		Компрессорная насосная станция производительностью 600-2000 м³/ч Н30-55 м с обшивкой - Ж.Б.плитами	Стадия	Лист	Листов
	Гл.спец.	Власенко			Р	10	
	Рук.гр.	Тютюнникова		Схема расположения металлических лестниц и площадок на отм.-3,000;-4,200;-6,000 (начало)	Госстрой СССР Союзводоканалпроект Водоканалпроект		
	Инж.	Третьякова					
Инв.№				25026-01 31			

Согласовано
Взам. инв.№
Инв.№подл. | Подпись и дата

Схема расположения стоек, балок и кронштейнов под металлические площадки на отм. -3,000, -4,200, -6,000

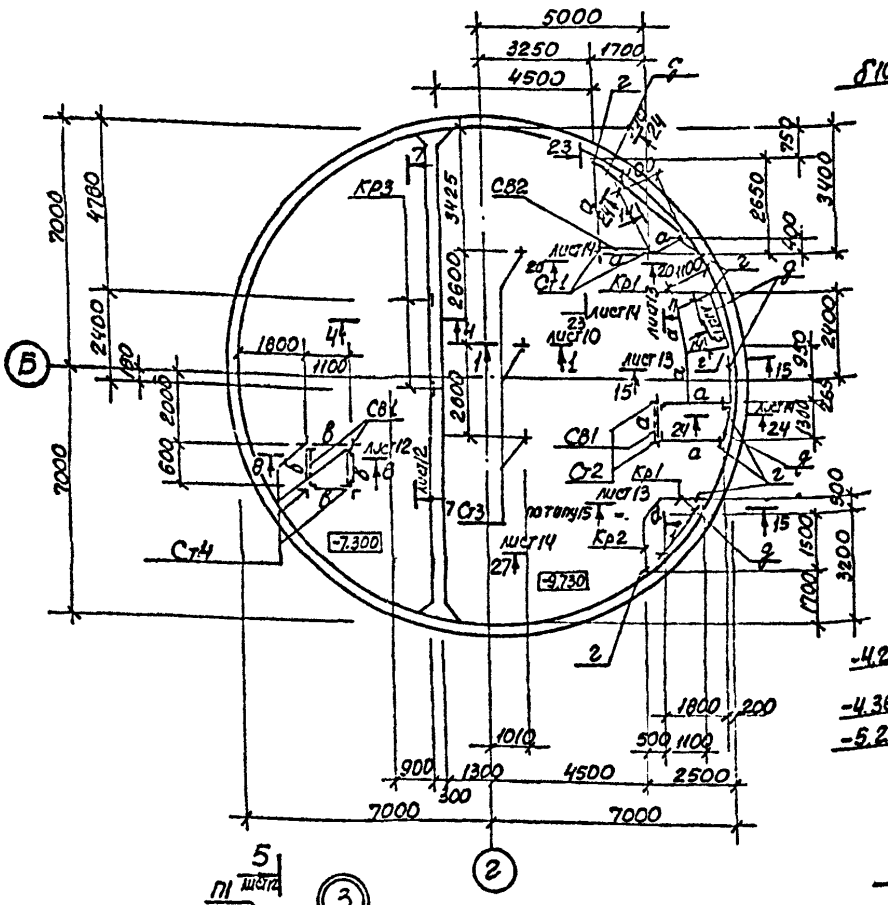

2-2

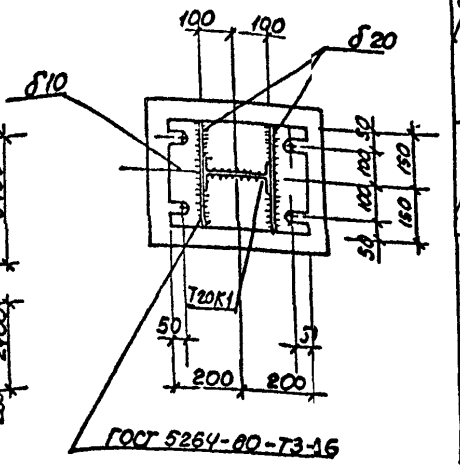

4-4

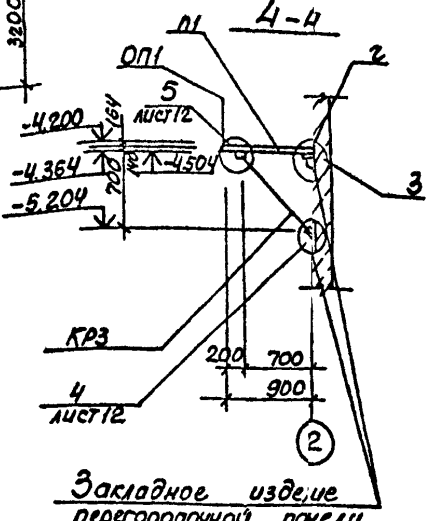

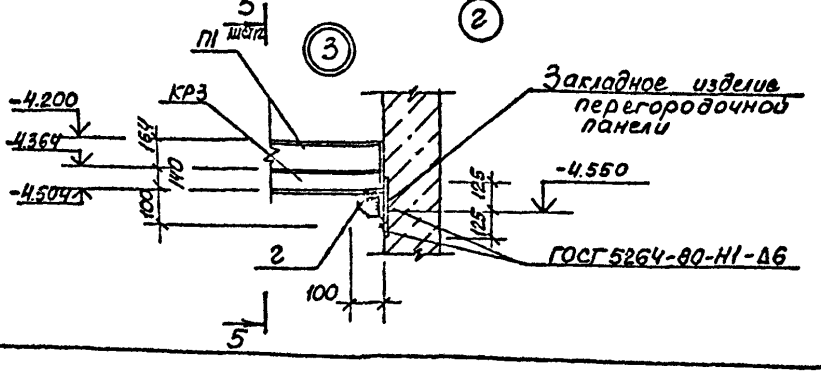

Ведомость элементов

Марка	Сечение: Эскиз	Поз	Состав	Опорные усилия: H_1 тс	N_1 тс	Q_1 тс	Кол-во	Марка металла	Примечание
Ст3 (шт3)		1	I20К1	по гибкости				С255	106,7кг
		2	Б10						94кг
		3	Б20						18,8кг
		4	L100×100×8						5,9кг
Кр1 (шт3)		1	С16	по гибкости			4	С255	156кг
		2	L63×63×5					С235	6,3кг
		3	Б6						3,8кг
Кр2 (шт1)		1	С16	конструктивно				С255	213кг
		2	L63×63×5					С235	8,7кг
		3	Б6						3,8кг
Кр3 (шт2)		1	С14	конструктивно				С235	11,1кг
		2	L63×63×5						47кг
		3	Б6						3,8кг
Св1 (шт3)		1	L50×50×5	конструктивно					10,6кг
		2	Б8						5,0кг
П1	ПХФ 24,9		1.450.3-6	вып.1		шт1			69,7кг
ОП1 (шт1)	СПХ		1.450.3-6	вып.1		шт2			2,7кг
	ЭППХ-24		1.450.3-6	вып.1		шт1			4,4кг
	ЭСПХ-24		1.450.3-6	вып.1		шт1			3,7кг
	ЭБПХ-24		1.450.3-6	вып.1		шт1			5,0кг
ОП2 (шт5)	СПХ		1.450.3-6	вып.1		шт2			2,7кг
	ЭППХ-12		1.450.3-6	вып.1		шт1			2,2кг
	ЭСПХ-12		1.450.3-6	вып.1		шт1			1,8кг
	ЭБПХ-12		1.450.3-6	вып.1		шт1			3,3кг

Окончание спецификации см. лист 12.

Согласовано: Гл. инж. ТО Дмитриев; Гл. инж. проекта Вазак; Инж. наладч. Горнуль и дата

Привязан

Инв. №

Нач.отд.	Шейко		
Н.контр.	Сокольская		
Гл.спец.	Власенко		
Рук.гр.	Гостомный		
Инж.	Тютякова		

ТП 901-2-179.91 - КМ2

Канализационная насосная станция производит. мощностью 600-2000 м³/ч, Н=30-55 м с решетками - ГОСТ 14.5.87.

Схема расположения металлических лестниц и площадок на отм. -3,000-4,200-6,000 (продолжение)

Стадия	Лист	Листов
Р	11	

Госстрой СССР Всесоюзный институт Гидропроект им. С.Я. Жука-Волгоградский

251026-01 32

Альбом 5.

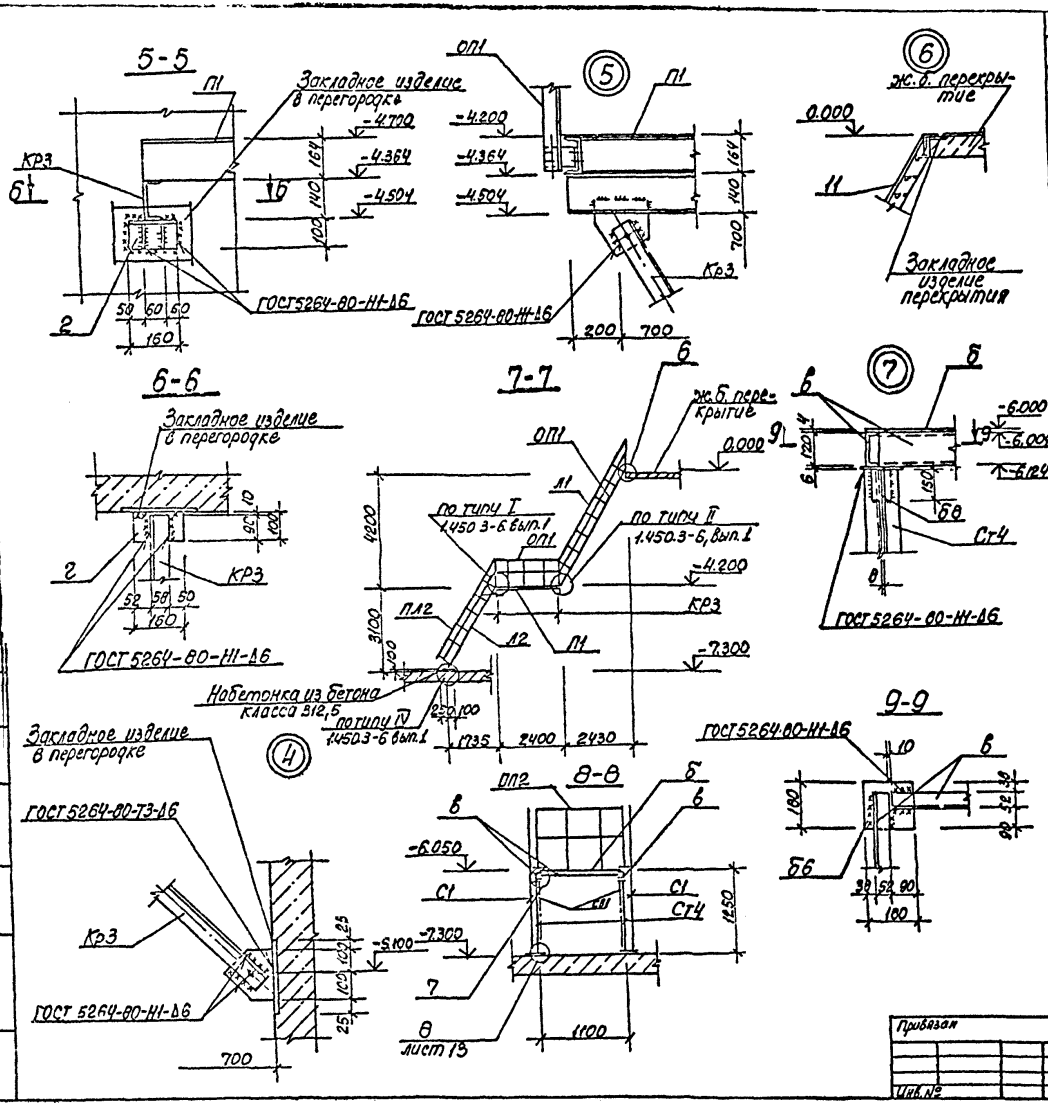

Ведомость элементов

Марка	Сечение: Эскиз	Поз.	Состав	Опорные усилия: N_1 / T_c, т	N_2 / $T_б$	Q_1 / Q_c	Марка металла	Примечание
ОП3 (шт.1)	СПХ		1.450.3-6	вып.1		шт.2		2,7 кг
	ЭППХ-18		1.450.3-6	вып.1		шт.1		3,3 кг
	ЭСПХ-18		1.450.3-6	вып.1		шт.1		2,8 кг
	ЭБПХ-18		1.450.3-6	вып.1		шт.1		5,0 кг
ОП4 (шт.3)	СПХ		1.450.3-6	вып.1		шт.2		2,7 кг
	ЭППХ-9		1.450.3-6	вып.1		шт.1		1,6 кг
	ЭСПХ-9		1.450.3-6	вып.1		шт.1		1,4 кг
	ЭБПХ-9		1.450.3-6	вып.1		шт.1		2,9 кг
ОП5 (шт.1)	СПХ		1.450.3-6	вып.1		шт.2		2,7 кг
	ЭППХ-15		1.450.3-6	вып.1		шт.1	4	2,7 кг
	ЭСПХ-15		1.450.3-6	вып.1		шт.1	С235	2,3 кг
	ЭБПХ-15		1.450.3-6	вып.1		шт.1		4,2 кг
Ст4 (шт.4)		1	2163×63×6	по гибкости				9,6 кг
		2	Б6					1,5 кг
		3	Б8					2,1 кг
а			С16	конструктивно			С255	255,6 кг
б		1	Стержень Б4	конструктивно				694,7 кг
		2	-40×4				С235	29,2 кг
в			С12	конструктивно				45,8 кг
г (шт.19)		1	L100×100×7	конструктивно			С255	1,9 кг
		2	Б6				С235	1,0 кг
д			С10	конструктивно				37,8 кг
			Б8					8,2 кг
			Болт М16					21,1 кг
			L100×100×8				С255	2,4 кг
СВ2 (шт.1)		1	L50×50×5	конструктивно				56,1 кг
		2	Б8				С235	10,0 кг
		3	Б6					4,1 кг

Привязан				ТП 902-1-179.91-КМ2		
Инв. №	Нач. отд.	Вебко		Стальная закладная деталь для производительности 600 л/сек в 3-х м с рассечкой - 2 экземпляра	Стадия Р	Лист 12 / Листов
	Н. конт.	Соколовский				
	Гл. спец.	Алексенко				
	Рук. гр.	Пахомцев		Схема размещения металлических лестниц и перильного ограждения на отм. -3,000 ... -7,200 -8,000 (продолжение)	Сантехпроект Водоканалпроект	
	Инж.	Грабкина				

25026-01 33

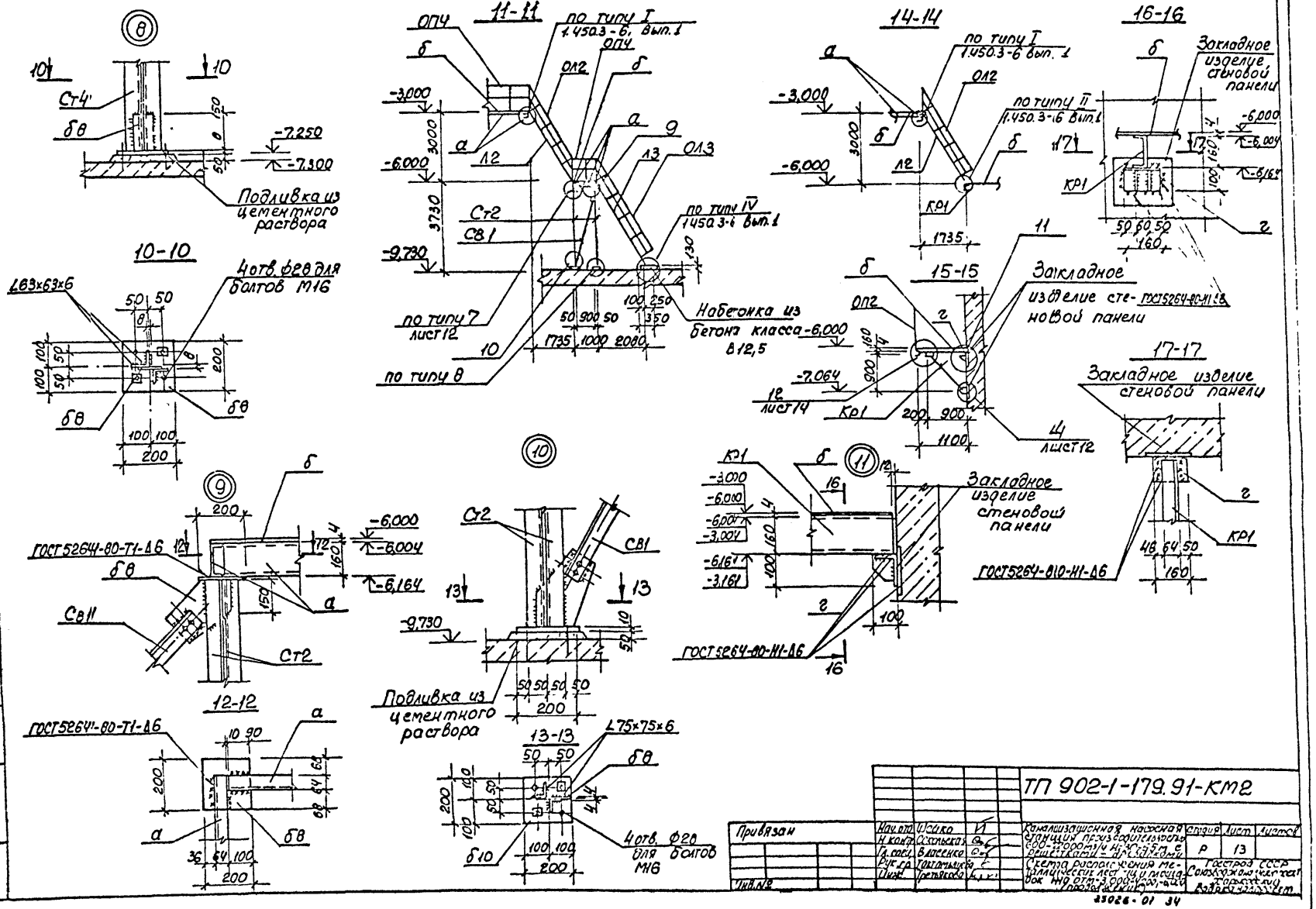
8
10
Ст4
δ8
-7,250
-7,300
Подливка из цементного раствора
11-11
по типу I 1.450.3-6, вып.1
ОП4
ОЛ2
ОЛ3
Л2
Л3
Ст2
Св1
-3,000
-6,000
-9,730
3000
3730
по типу IV 1.450.3-6 вып.1
по типу 7 лист 12
по типу 8
Набетонка из бетона класса В12,5
14-14
по типу I 1.450.3-6 вып.1
по типу II 1.450.3-16 вып.1
Кр1
1735
16-16
Закладное изделие стеновой панели
-6,000
-6,004
-6,164
10-10
Л63×63×6
4 отв. ф28 для болтов М16
9
ГОСТ 5264-80-Т1-Δ6
Св11
-6,000
-6,004
-6,164
12-12
ГОСТ 5264-80-Т1-Δ6
13-13
Л75×75×6
4 отв. ф20 для болтов М16
15-15
Закладное изделие стеновой панели
ГОСТ 5264-80-М1-Δ8
-7,064
12 лист 14
4 лист 12
17-17
Закладное изделие стеновой панели
ГОСТ 5264-80-Н1-Δ6
-3,010
-6,010
-6,004
-3,004
-6,164
-3,164
16
Привязан
Инв. №
Нач. отд. Исако
Н. контр. Сосульская
Гл. спец. Власенко
Рук. гр. Гостомыцкий
Инж. Третякова
ТП 902-1-179.91-КМ2
Канализационная насосная станция производительностью 600-2000 м³/сут. Н. уч. 3,7 м. Решетками — 0,4 м. Схема расположения металлических лест. 11 и 12 и площадок НО отм. -3,000 и -6,000 м. Рабочие чертежи
Стадия Р
Лист 13
Листов
Госстрой СССР Союзгипроинжпроект Ленинградское отделение
23026-01 34

Альбом 5

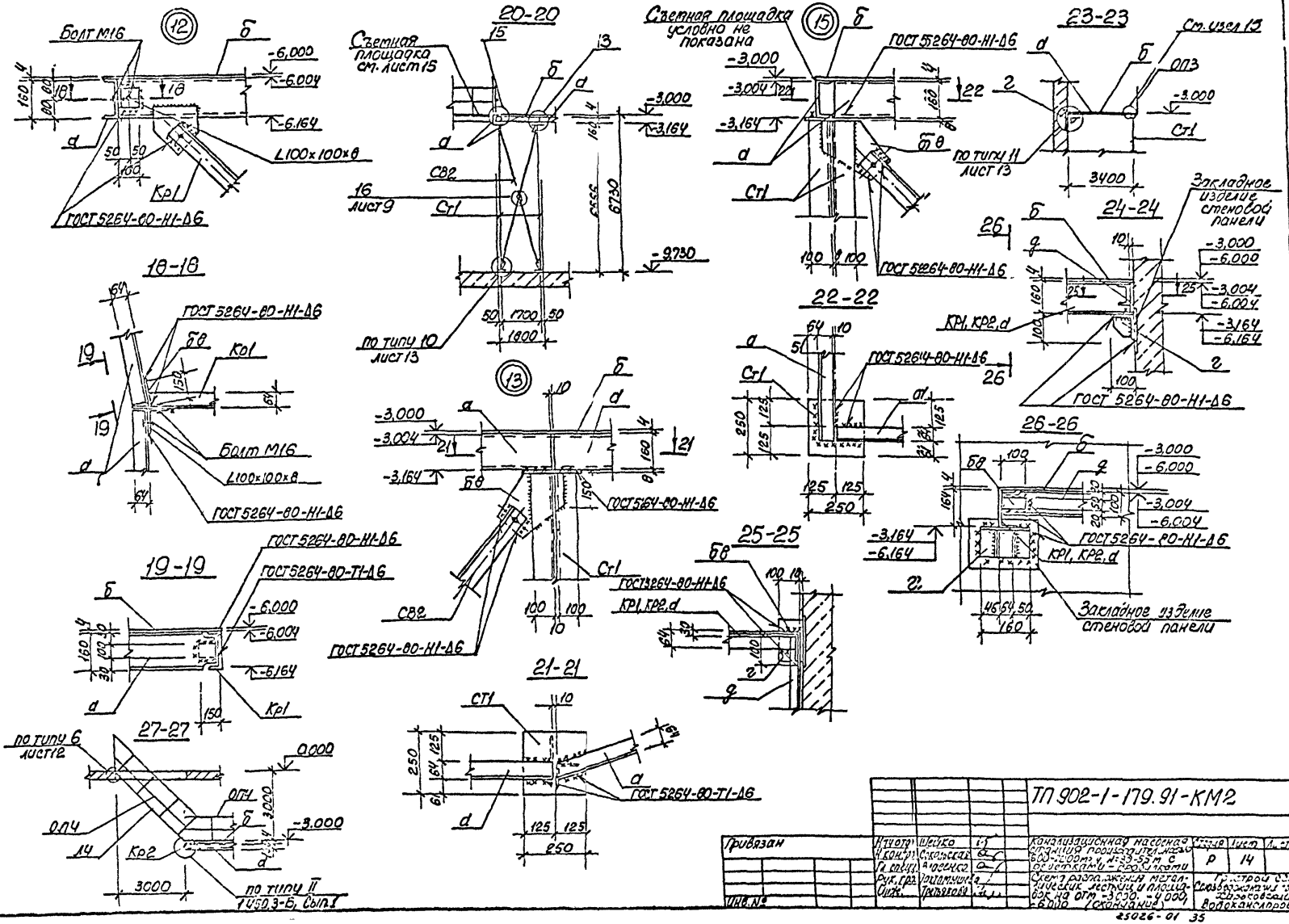

Привязан			ТП 902-1-179.91-КМ2			
Инв. №	Нач отд	Шейко	Канализационная насосная станция производительностью 600-1000 м³/сут с решетками и ДЗ-33 м с решетками - дробилками	Стадия	Лист	Листов
	Н. конт.	Скольская		Р	14	
	Гл. спец.	Алексеев				
	Рук. гр.	Пилипчук	Схема расположения металлических лестниц и площадок на отм. -3,000, -6,000, -6,100 (окончание)	Госстрой СССР Союзводоканалпроект Украинский Водоканалпроект		
	Инж.	Трезвова				

25026-01 35

Альбом 5

Схема расположения съемной площадки П1

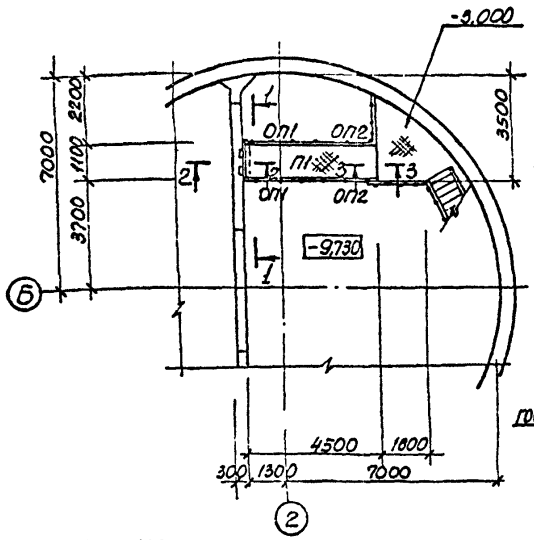

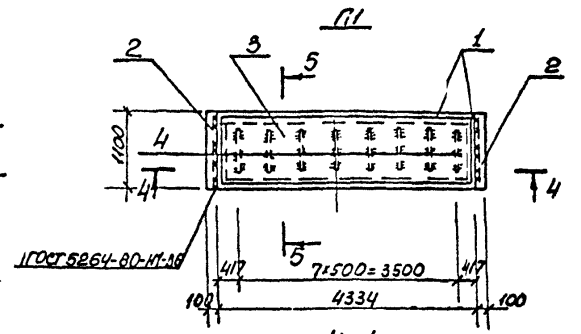

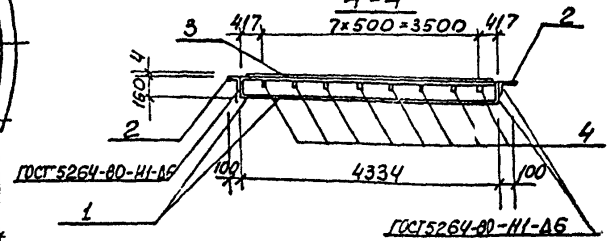

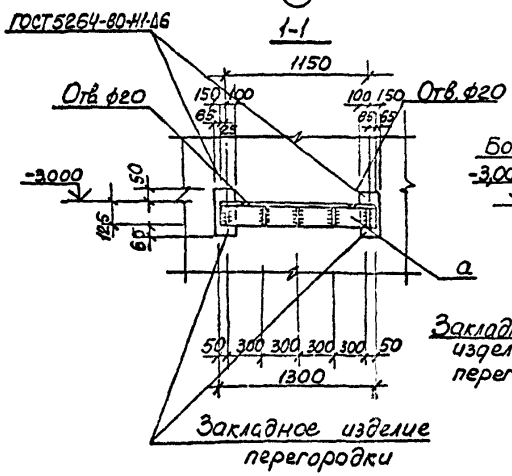

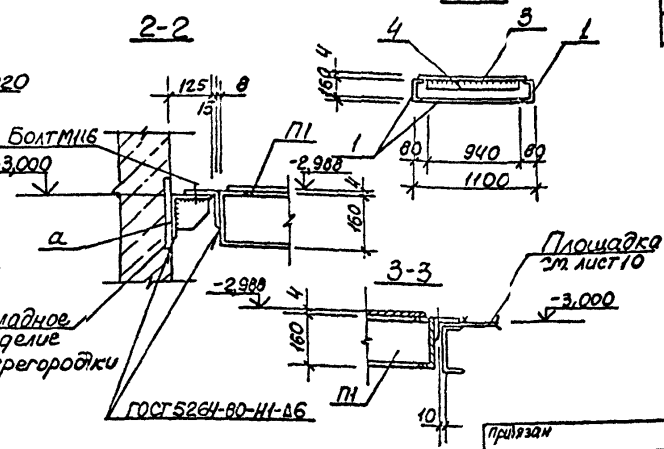

Ведомость элементов

Марка	Сечение: Эскиз	Поз	Состав	Опорные усилия: N тс	M тс м	Q тс		Марка металла	Примечание
	Площадка П1								
П1		1	С16	1,0	0,9		4	С255	153,4 кг
		2	L100×100×8						26,8 кг
		3	Стрип δ4					С235	156,9 кг
		4	-50×6						15,4 кг
а	1, 2	1	L125×125×5		0,9			С255	22,5 кг
		2	δ10						6,1 кг
	Болт М16							С235	2,64 кг
ОП1 (шт.2)	СПХ		1.450.3-6	вып.1		шт2			2,7 кг
	ЭППХ-30		1.450.3-6	вып.1		шт1			5,5 кг
	ЭСПХ-30		1.450.3-6	вып.1		шт1			4,7 кг
	ЭБПХ-30		1.450.3-6	вып.1		шт1			8,5 кг
ОП2 (шт2)	СПХ		1.450.3-6	вып.1		шт2			2,7 кг
	ЭППХ-15		1.450.3-6	вып.1		шт1			2,7 кг
	ЭСПХ-15		1.450.3-6	вып.1		шт1			2,3 кг
	ЭБПХ-15		1.450.3-6	вып.1		шт1			4,2 кг

Согласовано: Гл. спец. ТО Пухлякова

Инв. № подл. | Подпись и дата | Взам. инв. №

Привязан

Инв. №

Нач. отд.	Шейко		
Н. контр.	Соколыч		
Гл. спец.	Власенко		
Рук. гр.	Постникова		
Инж.	Трапякова		

ТП 902-1-179.91-КМ2

Канализационная насосная станция производительностью 600-2300 м³/сут, H=30-85 м с объектами I – водоканала

Схема расположения съемной площадки П1

Стадия	Лист	Листов
Р	15	

Госстрой СССР Союзсантехмонтажпроект Здравоканалпроект Водоканалпроект

Альбом 5

Схема расположения металлических щитов

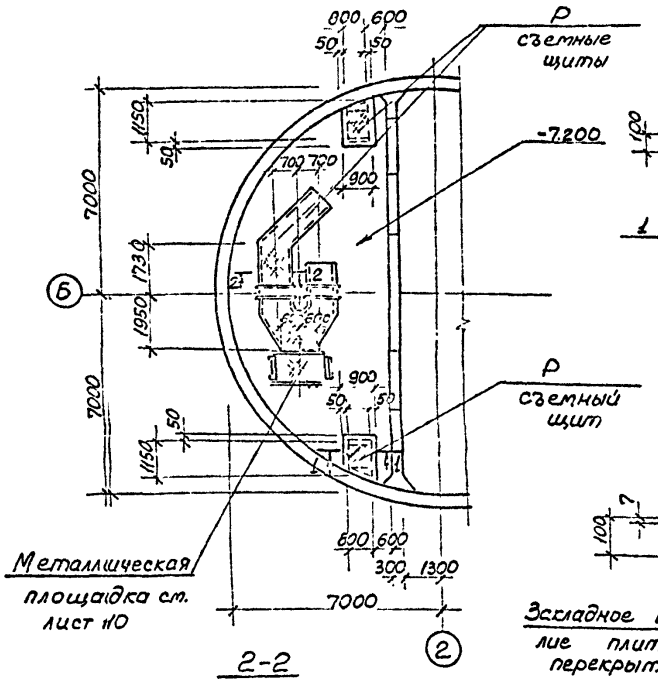

1-1

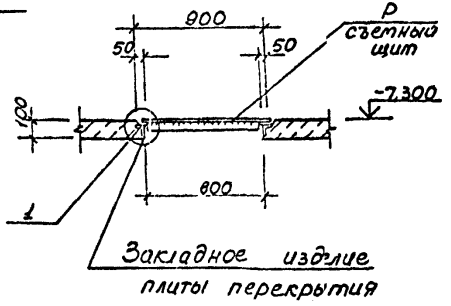

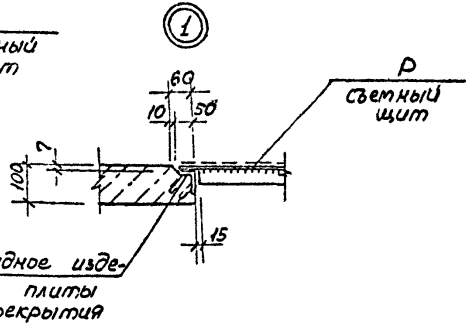

2-2

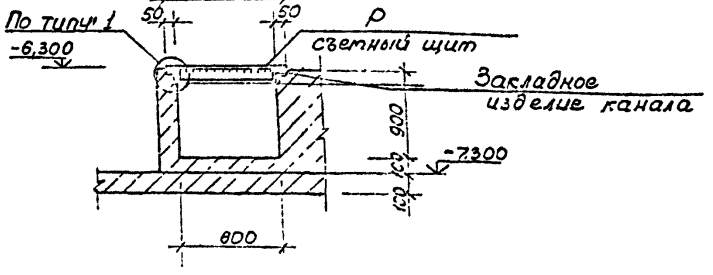

Ведомость элементов

Марка	Сечение: Эскиз	Поз	Состав	Опорные усилия: M_1 тс·м	N_1 тс	Q_1 тс	Кол.	Марка стали	Примечание
Р	1, 2, шаг 500	1	Ст.ст.5	конструктивно			4	С235	280,7кг
		2	-6×50						33,7кг

1. Отверстия под затворы в щитах прорезать по тесту.
2. Щиты выполнить весом не более 50кг.

Привязан				ТП 902-1-179.91-КМ2			
	Нач.отд.	Цейко		Сплавозадерживающие заграждения плотового русла бревнотаскателя Н=30-55м с ковшовыми ограждениями	Стадия	Лист	Листов
	Н.отд.	Соколовская			Р	16	
	Гл.спец.	Власенко					
	Рук.гр.	Шитова		Схема расположения металлических щитов	Госстрой СССР Союзгипроводхоз Водоканалпроект		
Инв.№	Инж.	Тренькина					

ТИПОВОЙ ПРОЕКТ 902-1-179.91

КАНАЛИЗАЦИОННАЯ НАСОСНАЯ СТАНЦИЯ ПРОИЗВОДИТЕЛЬНОСТЬЮ 600-2000 м³/ч, Н=30-55м ПРИ ГЛУБИНЕ ЗАЛОЖЕНИЯ ПОДВОДЯЩЕГО КОЛЛЕКТОРА 7,0м

/МОНОЛИТНЫЙ ВАРИАНТ, ОПИСКНОЙ СПОСОБ/

АЛЬБОМ 5
ИЗДЕЛИЯ

Альбом 5

Содержание выпуска

Обозначение	Наименование	Стр.
	Содержание выпуска	37
902-1-179.91-КЖ2.И.ТТ	Технические требования	37
-КЖ2.И.01	Блок опорный Б01	38
-КЖ2.И.02	Ведомость расхода стали	38
-КЖ2.И.02	Каркас плоский КР1 КР3	38
-КЖ2.И.03	Каркас плоский КР2, КР4	38
-КЖ2.И.04	Каркас плоский КР5	39
-КЖ2.И.05	Сетка С1	39
-КЖ2.И.06	Изделие закладное МН1	39
-КЖ2.И.07	Изделие соединительное МС1	39

Формат А4

Инв. № подл.	Подпись и дата	Взам. инв. №

Технические требования к изготовлению сборных железобетонных изделий

1. Сборные железобетонные изделия запроектированы из тяжелого бетона при условии их изготовления в заводских условиях в инвентарных стальных формах. Изделия должны изготовляться в точном соответствии с рабочими чертежами, а также требованиями ГОСТ 13015.1-81„ Изделия железобетонные и бетонные. Общие технические требования".
2. Изделия армируются арматурным и сетками и каркасами.
3. Фиксация закладных изделий осуществляется путем крепления их к опалубочной форме.
4. Для строповки изделий, при извлечении их из опалубочной формы и при транспортировке, предусмотрено применение строповочных петель.
5. Складирование изделий производится в штабелях, высота штабеля назначается из условия обеспечения требований техники без опасности согласно СНиП III-4-80 „Техника безопасности в строительстве". Подкладки должны устанавливаться в местах расположения строповочных петель или отверстий для подъема.
6. Погрузку и транспортирование изделий следует производить в соответствии с рекомендациями „Временных указаний по перевозке унифицированных сборных железобетонных деталей и конструкций промышленного строительства автомобильным транспортом" (Стройиздат, 1966г.)

Технические требования к изготовлению арматурных изделий

1. Плоские арматурные изделия следует изготавливать при помощи контактной точечной сварки.

Сварку сеток и каркасов следует выполнять во всех точках пересечения.

2. Размеры сеток и каркасов даны по осям и торцам стержней.
3. Сварку производить в соответствии с ГОСТ 14098-85„ Соединения сварные арматуры и закладных изделий сборных железобетонных конструкций".
4. Катет сварных швов принимать по наименьшей толщине свариваемых элементов.

Привязан						
Инв. №						

Разраб.	Трофимов			ТП 902-1-179.91-КЖ2.ИТТ		
Вед. гр.	Трофимов			Технические требования	Стадия	Лист	Листов
Гл. спец.	Чернова				Р		
Н. отд.	Чернова						
Нач. гр.	Шевко						

Формат А1

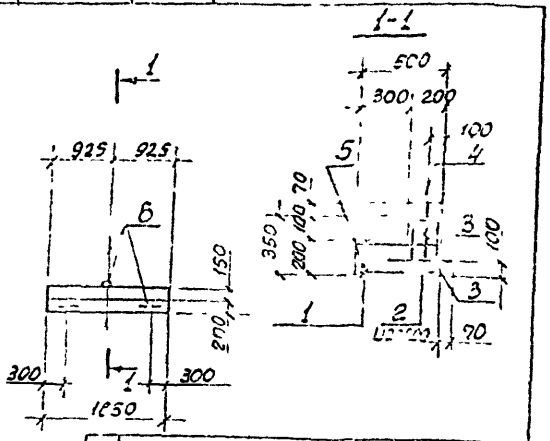

Поз.	Наименование	Кол.	Обозначение документа
1	Сетка С1	2	[illegible]
2	ОВА, ℓ=330, 0,22 кг	10	[illegible]
3	Петля УП1-3	3	1.400-9
4	ф8-I, ℓ=1820, 0,72 кг	2	
5	Бетон класса В15, м³	0,24	

Арматура класса А-I по ГОСТ 5781-82

Разраб.	Разнин		ТП 902-1-179.91-КЖ2.И 01
Рук. гр.	Рязанцев		Блок опорный Б01
Н. отд.	Шейко		Стадия Р · Лист · Листов · Госстрой СССР Союзгипросельстрой Водоканалпроект

Формат А4

Альбом 5

Ведомость расхода стали на элемент, кг

Марка элемента	Изделия арматурные						Всего
	Арматура класса						
	А-I			А-I			
	ГОСТ 5781-82*			ГОСТ 5781-82*			
	ф8	ф6	Итого	ф10		Итого	
БС1	5,8	2,2	8,0	5,4		5,4	13,4

Продолжение ведомости

Изделия закладные				Всего	Общий расход стали
Арматура класса А-I					
ГОСТ 5781-82*					
ф10			Итого		
0,5			0,5	0,5	13,9

Ведомость деталей

Поз.	Эскиз
2	300 200 150 390

Разраб.	Разнин		ТП 902-1-179.91-КЖ2И РС1
Рук. гр.	Рязанцев		Ведомость расхода стали
Гл. спец.	Рязанцев		Стадия Р · Лист · Листов 1 · Госстрой СССР Союзгипросельстрой Водоканалпроект
Н. отд.	Шейко		

Формат А4

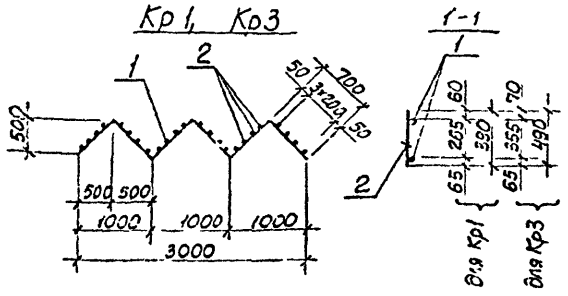

Марка каркаса	Поз.	Наименование	Кол.	Масса ед., кг	Масса каркаса, кг
Кр1	1	ф10А-I, ℓ=4200	2	2,6	13,6
	2	ф12А-I, ℓ=390	24	0,35	
Кр3	1	ф10А-I, ℓ=4200	2	2,6	15,8
	2	ф12А-I, ℓ=490	24	0,44	

Арматура класса А-I по ГОСТ 5781-82.

Привязан			
Инв. №			
Разраб.	Рукас		ТП 902-1-179.91-КЖ2И 02
Рук. гр.	Рязанцев		Каркасы плоские Кр1, Кр3
Н. отд.	Соловьев		Стадия Р · Лист · Листов · Госстрой СССР Союзгипросельстрой Водоканалпроект
Нач. отд.	Шейко		

Формат А4

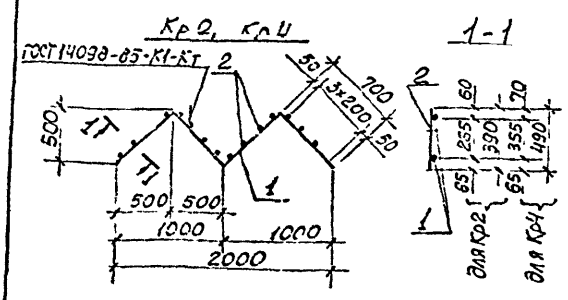

Марка каркаса	Поз.	Обозначение	Кол.	Масса ед., кг	Масса каркаса, кг
Кр2	1	ф10А-I, ℓ=2300	2	1,73	9,03
	2	ф12А-I, ℓ=390	16	0,35	
Кр4	1	ф10А-I, ℓ=2800	2	1,73	10,5
	2	ф12А-I, ℓ=490	16	0,44	

Арматура класса А-I по ГОСТ 5781-82

Привязан			
Инв. №			
Разраб.	Рукас		ТП 902-1-179.91-КЖ2И 03
Рук. гр.	Рязанцев		Каркасы плоские Кр2, Кр4
Н. отд.	Соловьев		Стадия Р · Лист · Листов · Госстрой СССР Союзгипросельстрой Водоканалпроект
Нач. отд.	Шейко		

Формат А4

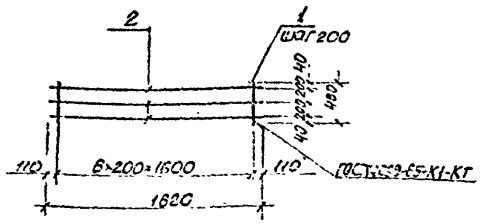

Марка	Поз	Наименование	Кол	Масса ед. кг	Масса сетки, кг
С1	1	ф10А-II, ℓ=480	9	0,3	4,86
	2	ф8А-I, ℓ=1820	3	0,72	

Арматура: класса А-I и А-II по ГОСТ 5781-82

Привязан

Инв. №

Разраб.	Ратникова		
Рук. гр.	Потапенко		
Гл. спец.	Власенко		
Н. контр.	Сокольская		
Нач. ст.	Шейко		

ТП 902-1-179.91-КЖ2.И.05

Сетка С1

Стадия	Лист	Листов
Р		

Госстрой СССР Союзгипроспецсетьпроект Ленинградское отделение

Формат А4

Альбом 5

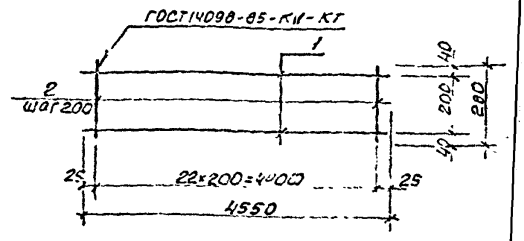

Поз	Наименование	Кол	Масса ед. кг	Масса сетки кг
1	ф10А-II, ℓ=4550	2	2,81	
2	ф10А-I, ℓ=2800	23	0,17	9,53

Технические требования см. ТП902-1-179.91-КЖ2.И.

Арматура класса А-I и А-III по ГОСТ 5781-82*

Привязан

Инв. №

Разраб.	Ратникова		
Зам. гр.	Потапенко		
Гл. спец.	Власенко		
Н. контр.	Сокольская		
Нач. ст.	Шейко		

ТП902-1-179.91-КЖ2.И.04

Каркас плоский КР5

Стадия	Лист	Листов
Р	1	

Госстрой СССР Союзгипроспецсетьпроект Ленинградское отделение

Формат А4

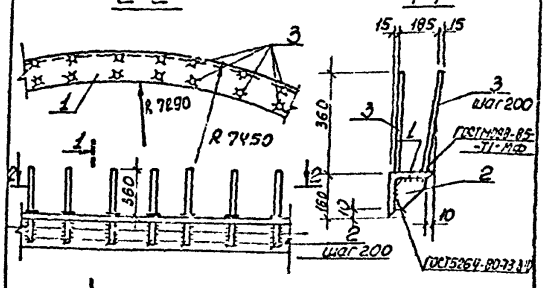

Марка изделия	Поз	Наименование	Кол	Масса ед. кг	Масса изделия кг
МН1	1	Уголок Б-160×11 ГОСТ 8509-86 / СТ3пс5-1 ГОСТ 535-88, ℓ=1	1,0	27,0	41,1
	2	Полоса 10×150 ГОСТ 103-76* / СТ3пс5-1 ГОСТ 535-88	6	1,7	
	3	ф12А-III, ℓ=360	12	0,32	

Шаг принят по внутреннему радиусу R 7890

Арматуру класса А-III принять по ГОСТ 5781-82*

Привязан

Инв. №

Разраб.	Ратникова		
Рук. гр.	Потапенко		
Гл. спец.	Власенко		
Н. контр.	Сокольская		
Нач. ст.	Шейко		

ТП902-1-179.91-КЖ2.И.06

Изделие закладное МН1

Стадия	Лист	Листов
Р		

Госстрой СССР Союзгипроспецсетьпроект Ленинградское отделение

Формат А4

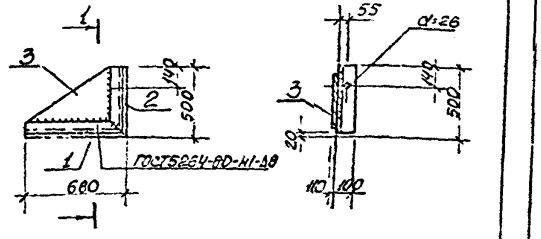

Марка изделия	Поз	Наименование	Кол	Масса ед. кг	Масса изделия кг
МС1	1	Уголок Б-160×11 ГОСТ 8509-86 / СТ3пс5-1 ГОСТ 535-88	1	8,3	30,4
	2	Уголок Б-160×11 ГОСТ 8509-86 / СТ3пс5-1 ГОСТ 535-88	1	6,1	
	3	Полоса 10×500 ГОСТ 103-76 / СТ3пс5-1 ГОСТ 16381-77	1	16,0	

Привязан

Инв. №

Разраб.	Гулова		
Рук. гр.	Потапенко		
Гл. спец.	Власенко		
Н. контр.	Сокольская		
Нач. ст.	Шейко		

ТП902-1-179.91-КЖ2.И.07

Изделие соединительное МС1

Стадия	Лист	Листов

Госстрой СССР Союзгипроспецсетьпроект Ленинградское отделение

Формат А4