УДК 629.7.064.3 Группа Д15

# ОТРАСЛЕВОЙ СТАНДАРТ

ОСТ 1 03999-82

## КЛАПАНЫ БОРТОВЫЕ ДЛЯ ОТБОРА ПРОБ

### Типы, основные размеры и технические требования

На 7 страницах

Введен впервые

Проверено в 1988 г.

ОКП 75 9580

Срок действия продлен до 01.01.99

Без ограничения срока действия (ИУ1-3-99)

Распоряжением Министерства от 1 марта 1982 г. № 087-16

срок действия установлен с 1 января 1984 г.
до 1 января 1989 г.

**Несоблюдение стандарта преследуется по закону**

Настоящий стандарт распространяется на бортовые клапаны для отбора проб (в дальнейшем изложении - бортовые клапаны) жидкостей из топливных и гидравлических систем изделий с целью анализа на загрязненность, предназначенные для соединения с наземным устройством отбора проб.

Изд. № дубликата 4781
Инв. № подлинника
№ изм. 1 2
№ изв. 10800 12704

## 1. ТИПЫ И ОСНОВНЫЕ РАЗМЕРЫ

1.1. В зависимости от температуры рабочей и окружающей среды стандарт устанавливает два типа бортовых клапанов:

- тип 1 - для температуры не более 150 °С;
- тип 2 - для температуры не более 200° С;

1.2. Габаритные и присоединительные размеры бортовых клапанов должны соответствовать указанным:

- для типа 1 - на черт. 1;
- для типа 2 - на черт. 2.

1.3. Ввертная часть штуцера *В* бортовых клапанов:

- типа 1 - по ГОСТ 19530-74, исполнение 1;
- типа 2 - по ОСТ 1 10117-71.

1.4. Неуказанные предельные отклонения размеров, формы и расположения поверхностей - по ОСТ 1 00022-80.

1.5. Биение поверхности *А* относительно среднего диаметра резьбы *Б* - не более 0,05 мм.

## 2. ТЕХНИЧЕСКИЕ ТРЕБОВАНИЯ

2.1. Бортовые клапаны должны быть изготовлены в соответствии с требованиями настоящего стандарта по технической документации, утвержденной в установленном порядке.

2.2. Резьбы и подвижные соединения должны обеспечивать плавность и легкость перемещения деталей.

2.3. Рабочая среда:

- специальные жидкости: АМГ-10 ГОСТ 6794-75, 7-50С-3 ГОСТ 20734-75, НГЖ-4 ТУ 38 101740-80;
- топлива - по ОСТ 1 00397-80.

№ изм. 1
№ изв. 10800
4781
Инв. № дубликата
Инв. № подлинника

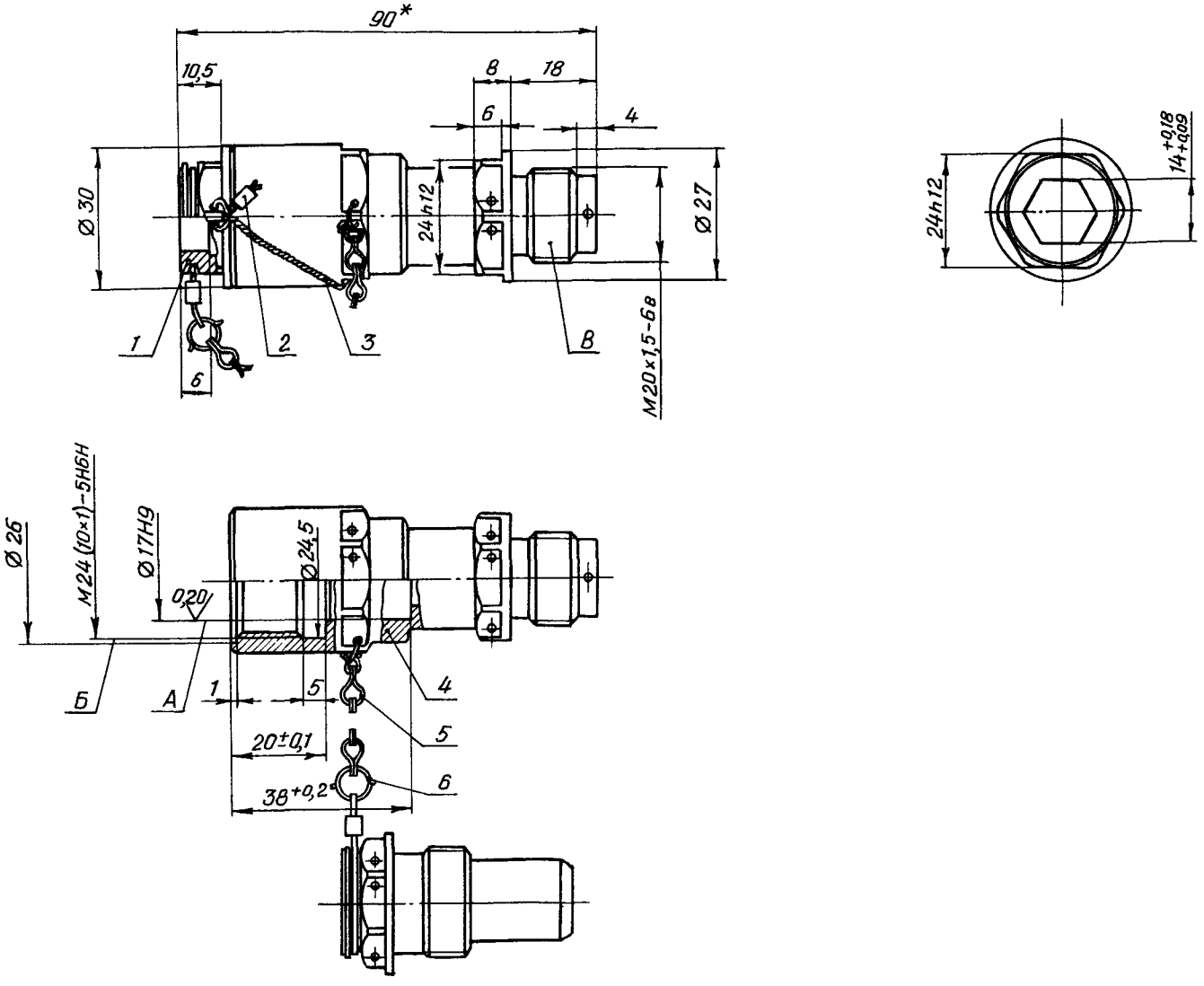


1 – заглушка; 2 – пломба по ОСТ 1 10067-71; 3 – проволока; 4 – корпус;
5 – цепочка по ОСТ 1 12590-76; 6 – булавка по ОСТ 1 12592-76

Черт. 1

*Размер для справок.

| | |
|---|---|
| № изм | № изв |
| Инв № дубликата | 4781 |
| Инв № подлинника | |

Остальное - см. черт. 1.

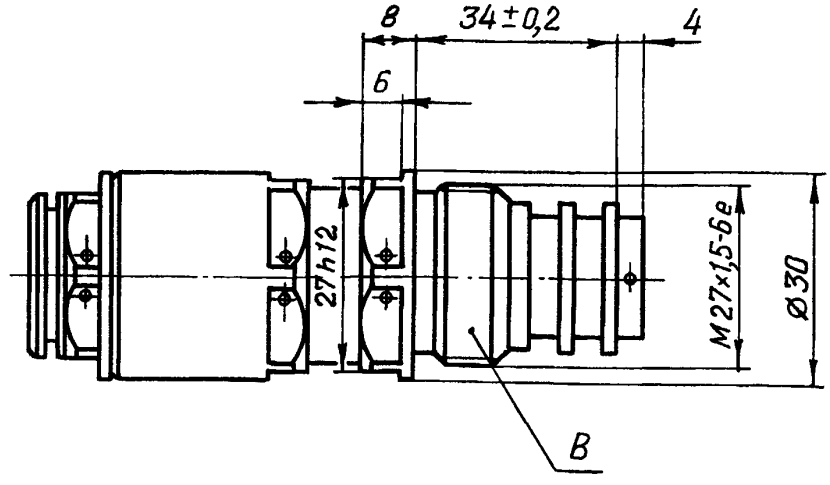


Черт. 2

2.4. Окружающая среда - воздух.

2.5. Номинальное давление рабочей среды $P_{номин}$ = 28 МПа (280 кгс/см$^2$).

2.6. Разрушающее давление рабочей среды не должно быть менее $3P_{номин}$.

2.7. Герметичность - группа 1-8 ОСТ 1 00128-74.

2.8. Чистота рабочей и консервационной жидкостей внутренних полостей бортовых клапанов при сдаче заказчику должна быть не грубее 6-го класса по ГОСТ 17216-71, метод анализа - по ОСТ 1.41144-80.

2.9. Клапаны бортовые должны быть устойчивыми, прочными и стойкими к внешним воздействующим факторам, указанным в табл. 1.

Таблица 1

| Внешний воздействующий фактор | Характеристика внешнего воздействующего фактора | Максимальное значение внешнего воздействующего фактора, степень жесткости, предъявляемое требование для типа | |
|---|---|---|---|
| | | 1 | 2 |
| Синусоидальная вибрация | Амплитуда ускорения, м·с$^{-2}$ ($g$) | 294(30) - УIII, устойчивость, прочность | |
| | Амплитуда перемещения, мм | 5 | |
| | Частота, Гц | 2000 | |

№ изм. 1
№ изв. 10800
Инв. № дубликата
Инв. № подлинника 4781

Продолжение табл. 1

| Внешний воздействующий фактор | Характеристика внешнего воздействующего фактора | Максимальное значение внешнего воздействующего фактора, степень жесткости, предъявляемое требование для типа | |
|---|---|---|---|
| | | 1 | 2 |
| Механический удар многократного действия | Пиковое ударное ускорение, $м \cdot с^{-2}$ ($g$) | 147 (15) - 1У, прочность | |
| | Длительность действия ударного ускорения, мс | 15 | |
| | Число ударов | 10 000 | |
| Повышенная температура рабочей среды | Рабочая, °С | +155 | +200 |
| | Предельная, °С | | |
| Повышенная температура окружающей среды | Рабочая, °С | +155 - II | +200 - II |
| | Предельная, °С | | |
| Пониженная температура рабочей среды | Рабочая, °С | -60 | |
| | Предельная, °С | | |
| Пониженная температура окружающей среды | Рабочая, °С | -60 - II | |
| | Предельная, °С | | |
| Повышенная влажность | Относительная влажность при температуре +35 °С, % | 100 - II | |
| Соляной морской туман | Водность, $г \cdot м^{-3}$ | 3 - II | |
| | Дисперсность, мкм | 20 - II | |
| Плесневые грибы | Видовое биологическое название организмов по ГОСТ 9.048-75 | - | |

№ изм. 1 | № изв. 10800

Инв. № дубликата | Инв. № подлинника 4781

2.10. Показатели надежности бортовых клапанов и их значения должны соответствовать указанным в табл. 2.

Таблица 2

| Наименование показателя | Значение показателя |
|---|---|
| Назначенный ресурс: | |
| ч | 30000 |
| циклов срабатывания* | 9000 |
| Назначенный срок службы, год | 30 |
| Ресурс до первого ремонта: | |
| ч | 12000 |
| циклов срабатывания | 3000 |
| Срок службы до первого ремонта, год | 12 |
| Межремонтный ресурс: | |
| ч | 12000 |
| циклов срабатывания | 3000 |
| Межремонтный срок службы, год | 12 |
| Назначенный срок хранения до переконсервации, год | 6 |

*Цикл срабатывания – соединение и разъединение бортовых клапанов с пробоотборником или наконечником.

2.11. Масса бортовых клапанов – не более 0,15 кг.

№ изм. 1
№ изв. 10800
Инв. № дубликата
Инв. № подлинника 4781

## ЛИСТ РЕГИСТРАЦИИ ИЗМЕНЕНИЙ

| № изм. | Номера страниц | | | | Номер "Изв. об изм." | Подпись | Дата | Срок введения изменения |
|---|---|---|---|---|---|---|---|---|
| | изменённых | заменённых | новых | аннулированных | | | | |
| 1 | 1÷6 | - | - | | 10000 | [illegible] | 28.09.88 | 01.07.89 |
| 2 | 1 | — | — | — | 12704 | [illegible] | | 3.11.2000 |

Инв. № дубликата 4781

Инв. № подлинника