МИНИСТЕРСТВО ОБОРОНЫ РОССИЙСКОЙ ФЕДЕРАЦИИ
ФЕДЕРАЛЬНОЕ ГОСУДАРСТВЕННОЕ УНИТАРНОЕ ПРЕДПРИЯТИЕ
31 ГОСУДАРСТВЕННЫЙ ПРОЕКТНЫЙ ИНСТИТУТ
СПЕЦИАЛЬНОГО СТРОИТЕЛЬСТВА

КООРДИНАЦИОННЫЙ ЦЕНТР
ПО ЦЕНООБРАЗОВАНИЮ И СМЕТНОМУ
НОРМИРОВАНИЮ В СТРОИТЕЛЬСТВЕ

КАТАЛОГ ОБОРУДОВАНИЯ

ВЕНТИЛЯТОРЫ
Том 2

КПО-06.01.13-07

Москва-2007 г.

КООРДИНАЦИОННЫЙ ЦЕНТР

ПО ЦЕНООБРАЗОВАНИЮ И СМЕТНОМУ НОРМИРОВАНИЮ В СТРОИТЕЛЬСТВЕ

123022, г. Москва, ул. Ходынская (м. «Улица 1905 года»), д. 8.
тел./факс (495) 253-82-80, 253-82-89 горячая линия (495) 108-41-11
E-mail: info@rusmeta.ru; Сайт: www.rusmeta.ru

ООО «КЦЦС» ИНН. 7703621484/КПП. 770301001
ОКПО 98964882, ОКОГУ 49013
Юридический адрес: 123022, г. Москва, ул. Ходынская, д. 8
Банковские реквизиты:
р/с № 40702 81040 70009 30713, в АКБ «РосЕвроБанк» (ОАО), г. Москва
к/с № 30101810800000000777, БИК 044585777.

ПРЕДЛАГАЕТ:

Нормативные, методические, справочные и информационные материалы
по сметному нормированию и ценообразованию в строительстве и ЖКХ:

Методические указания по определению сметной стоимости строительства на территории России;
Государственные элементные сметные нормы на все виды работ;
Сборники сметных цен на эксплуатацию строительных машин, материалов, изделий и конструкций;
Каталоги-перечни оборудования и материалов, применяемых в строительстве;
Нормативные, справочные и информационные издания по строительству;
Электронные версии печатных изданий по строительству;
Периодические издания по вопросам ценообразования.

СОДЕРЖАНИЕ

1. ВЕНТИЛЯТОРЫ ДЫМОУДАЛЕНИЯ 4

1.1. ВЕНТИЛЯТОРЫ ДЫМОУДАЛЕНИЯ РАДИАЛЬНЫЕ типа ВР-280-46...ДУ 4
1.2. ВЕНТИЛЯТОРЫ ДЫМОУДАЛЕНИЯ РАДИАЛЬНЫЕ типа ВР-80-75...ДУ 11
1.3. ВЕНТИЛЯТОРЫ ДЫМОУДАЛЕНИЯ ОСЕВЫЕ типа ВОД 15
1.4. ВЕНТИЛЯТОРЫ ДЫМОУДАЛЕНИЯ КРЫШНЫЕ типа ВКР...ДУ 18
1.5. ВЕНТИЛЯТОРЫ ДЫМОУДАЛЕНИЯ КРЫШНЫЕ типа ВКРСк-ДУ 20

2. ВЕНТИЛЯТОРЫ КРЫШНЫЕ 24

2.1. ВЕНТИЛЯТОРЫ КРЫШНЫЕ РАДИАЛЬНЫЕ 25
2.1.1. ВЕНТИЛЯТОРЫ типа ВКР, ВКР 70-39 25
2.1.2. ВЕНТИЛЯТОРЫ типа ВКРС 31
2.1.3. ВЕНТИЛЯТОРЫ типа ВКР-ИННОВЕНТ 36
2.1.4. ВЕНТИЛЯТОРЫ типа BW 39

2.2. ВЕНТИЛЯТОРЫ КРЫШНЫЕ ОСЕВЫЕ 40

2.2.1. ВЕНТИЛЯТОРЫ ОСЕВЫЕ типа ВКРО и ЦЕНТРОБЕЖНЫЕ типа ВКРЦ 40
2.2.2. ВЕНТИЛЯТОРЫ типа ВКО-2,5 и ВО-12-285-2,5 41
2.2.3. ВЕНТИЛЯТОРЫ типа АКСИПАЛ FTDA 42
2.2.4. ВЕНТИЛЯТОРЫ ОСЕВЫЕ КРЫШНЫЕ типа ВОК 44

3. ВЕНТИЛЯТОРЫ ОСЕВЫЕ 45

3.1. ВЕНТИЛЯТОРЫ ОСЕВЫЕ типа ВО-12-303 45
3.2. ВЕНТИЛЯТОРЫ ОСЕВЫЕ типа ВО 48
3.3. ВЕНТИЛЯТОРЫ ОСЕВЫЕ типа ВО-06-300 52
3.4. ВЕНТИЛЯТОРЫ ОСЕВЫЕ типа В-06-290-11-01А-01 57
3.5. ВЕНТИЛЯТОРЫ ОСЕВЫЕ типа ВО-40-150 58
3.6. ВЕНТИЛЯТОРЫ ОСЕВЫЕ типа ВОП-12,5-01 и ОВ-143-10С 59
3.7. ВЕНТИЛЯТОР ОСЕВЫЙ ОКОННЫЙ типа ВО-3,15-01С 60
3.8. ВЕНТИЛЯТОРЫ ОСЕВЫЕ ДВУХСТУПЕНЧАТЫЕ типа 2В-12-300-6/25 61
3.9. ВЕНТИЛЯТОРЫ ОСЕВЫЕ типа ВО-19-209 и ВО-16-308 62
3.10. ВЕНТИЛЯТОРЫ ОСЕВЫЕ НПФ «ТЕПЛОМАШ» типа ВО 64
3.11. ВЕНТИЛЯТОР ОСЕВЫЙ типа ВО-Ф-7А 65
3.12. ВЕНТИЛЯТОРЫ ОСЕВЫЕ типа ВО-14-320 66
3.13. ВЕНТИЛЯТОР ОСЕВЫЙ МАЛОШУМНЫЙ типа ВО-120285-2,5 70
3.14. ВЕНТИЛЯТОРЫ ОСЕВЫЕ типа «АКСИПАЛ FTDA» и «АКСИПАЛ FTDE» 71

4. УСТАНОВКИ ЭЛЕКТРОРУЧНЫЕ ВЕНТИЛЯТОРНЫЕ типа ЭРВ 72-2 и ЭРВ 72-3 75

5. ВЕНТИЛЯТОРЫ КАНАЛЬНЫЕ 76

5.1. ВЕНТИЛЯТОРЫ КАНАЛЬНЫЕ РАДИАЛЬНЫЕ типа УНИВЕНТ 76
5.2. ВЕНТИЛЯТОРЫ КАНАЛЬНЫЕ РАДИАЛЬНЫЕ типа УНИВЕНТ-Е 83
5.3. ВЕНТИЛЯТОРЫ КАНАЛЬНЫЕ РАДИАЛЬНЫЕ типа ВРКп 85
5.4. ВЕНТИЛЯТОРЫ КАНАЛЬНЫЕ РАДИАЛЬНЫЕ типа ВРК-11М 88
5.5. ВЕНТИЛЯТОРЫ КАНАЛЬНЫЕ РАДИАЛЬНЫЕ типа ВРК, ВРКк, ВРКц 89
5.6. ВЕНТИЛЯТОРЫ КАНАЛЬНЫЕ ОСЕВЫЕ типа ВОК 93

6. ВЕНТИЛЯТОРЫ КОРАБЕЛЬНЫЕ 94

6.1. ВЕНТИЛЯТОРЫ КОРАБЕЛЬНЫЕ РАДИАЛЬНЫЕ типа РСС 94
6.2. ВЕНТИЛЯТОРЫ КОРАБЕЛЬНЫЕ РАДИАЛЬНЫЕ ПОСТОЯННОГО ТОКА типа РСС 96
6.3. ВЕНТИЛЯТОРЫ КОРАБЕЛЬНЫЕ РАДИАЛЬНЫЕ ГЕРМЕТИЧНЫЕ типа РСС и 2ЦСГ-17М 97
6.4. ВЕНТИЛЯТОР КОРАБЕЛЬНЫЙ ПЕРЕНОСНОЙ типа РСС 10/10 98
6.5. ВЕНТИЛЯТОРЫ КОРАБЕЛЬНЫЕ ОСЕВЫЕ типа ОС 99

7. ВЕНТИЛЯТОРНЫЕ БЛОКИ КАРКАСНО-ПАНЕЛЬНЫЕ типа ВБКП 102

8. АДРЕСА И ТЕЛЕФОНЫ ЗАВОДОВ-ИЗГОТОВИТЕЛЕЙ 108

С выпуском данного каталога – перечня считать утратившим силу каталог «ВЕНТИЛЯТОРЫ» КО-06.01.12-2003.

Замечания и предложения просьба направлять по адресу:
119121, г.Москва, Г-121, Смоленский бульвар, д.19, ФГУП «31 ГПИСС Минобороны России»
или по телефону: (495) 241-39-40 и факсу: (495) 241-26-65

Цены заводов указаны по заказу ООО «КООРДИНАЦИОННЫЙ ЦЕНТР по ценообразованию и сметному нормированию в строительстве».

1. ВЕНТИЛЯТОРЫ ДЫМОУДАЛЕНИЯ
1.1. ВЕНТИЛЯТОРЫ ДЫМОУДАЛЕНИЯ РАДИАЛЬНЫЕ типа ВР-280-46...ДУ

ВЕНТИЛЯТОРЫ ДЫМОУДАЛЕНИЯ РАДИАЛЬНЫЕ типа ВР-280-46...ДУ устанавливаются в специальных вытяжных вентиляционных системах для удаления возникающих при пожаре газов и одновременного отвода тепла за пределы помещения. При этом обеспечивается локализация зоны пожара и создается возможность проведения работ по борьбе с пожаром и по спасению людей и оборудования.

ЗАВОД-ИЗГОТОВИТЕЛЬ: ООО «ВЕЗА», г. МОСКВА **ТУ 4861-018-40149153-99 /№ 4; 5; 6,3; 8 исп. 1 и № 4; 5; 6,3; 8; 10; 12,5 исп./**

ОБЩИЕ СВЕДЕНИЯ:
среднего давления, одностороннего всасывания, корпус спиральный поворотный, вперед загнутые лопатки, количество лопаток – 32; направление вращения правое (П) и левое (Л)

УСЛОВИЯ ЭКСПЛУАТАЦИИ:
температура окружающей среды **от минус 40°С до плюс 45°С /от минус 10°С до плюс 45°С** - для тропического исполнения/; умеренный и тропический климат **2-ой** категории размещения; перемещаемая среда не должна содержать липких веществ, волокнистых материалов, паров или пыли, иметь агрессивность по отношению к углеродистым сталям выше агрессивности воздуха и содержать пыль и другие твердые примеси в концентрации не более ***100 мг/м³***; среднее значение виброскорости внешних источников вибрации в местах установки вентилятора не более ***2мм/сек***.

Вентиляторы могут перемещать газовоздушные смеси с температурой до 400°С и 600°С в течение 120 минут.
Для температуры **до 400°С** *рабочее колесо и все детали выполняются из углеродистой стали Ст.3;*
Для температуры **до 600°С** *рабочее колесо выполняется из жаростойкой стали 12Х18Н10Т; корпус, коллектор, опора и станина – из стали Ст.3.*

Типоразмер вентилятора	№ сертификата пожарной безопасности	№ сертификата соответствия	Предел огнестойкости
ВР-280-46-ДУ	ССПБ.RU.УП001.В02618	РОСС RU.ББ02.Н01399	2 часа при Т=400°С; 2 часа при Т=600°С

ТЕХНИЧЕСКИЕ ХАРАКТЕРИСТИКИ ВЕНТИЛЯТОРОВ ВР-280-46-ДУ ИСПОЛНЕНИЕ 1:

Тип	Частота вращения рабочего колеса, n, мин⁻¹	Диапазон расходов Q, м³/час	Максимальная потребляемая мощность, N, кВт	Установочная мощность, $N_у$, кВт	Число полюсов	Масса, кг
ВР-280-46-4ДУ Исп. 1	675	1790...4110	0,56	0,55*	8	67
	705	4110...4900	0,77	0,75*		72
		4900...5430	0,9	1,1		77
	930	2465...4530	1,12	1,1*	6	65
	925	4530...5890	1,53	1,5*		67
	950	5890...7315	2,21	2,2*		83
	1435	3805...6930	4,08	4*	4	86
	1450	6930...8890	5,61	5,5*		94
	1455	8890...10975	7,65	7,5*		101
ВР-280-46-5ДУ Исп.1	705	3655...6825	1,53	1,5*	8	124
		6825...9205	2,24	2,2*		136
	700	9275...11495	3,06	3*		143
	960	4975...9735	4,08	4*	6	140
	950	9735...126000	5,61	5,5*		146
	960	12600...15430	7,65	7,5*		151
	970	15430...16155	8,32	11		215
	1460	7565...15600	15,31	15*	4	215
		15600...18325	18,88	18,5*		232
		18325...20730	22,45	22*		250
		20730...24315	28,36	30		280

Тип	Частота вращения рабочего колеса, n, мин⁻¹	Диапазон расходов Q, м³/час	Максимальная потребляемая мощность, N, кВт	Установочная мощность, $N_у$, кВт	Число полюсов	Масса, кг
ВР-280-46-6,3ДУ Исп.1	710	7360...15225	5,61	5,5*	8	216
	730	15225...18618	7,65	7,5*		255
		18615...24275	11,22	11*		280
	970	10055...16910	11,22	11*	6	255
		16910...21935	15,31	15*		286
		21935...25640	18,88	18,5*		290
		25640...28925	22,45	22*		325
		28925...32315	26,41	30		355
ВР-280-46-8ДУ Исп.1	730	15495...30395	18,88	18,5*	8	435
		30395...34895	22,45	22*		450
		34895...43625	30,61	30*		585
	735	43325...49975	37,76	37*		690
	973	20650...35020	37,76	37*	6	585
	980	35020...40990	45,92	45*		690
		40990...48025	56,12	75*		745
	985	48025...59570	76,53	90*		915
	990	59270...67100	91,84			1025

* Двигатель выбран без запаса по максимальной потребляемой вентилятором мощности (возможны временные перегрузки двигателя), что необходимо учитывать при разработке автоматики.

ВЕНТИЛЯТОРЫ ДЫМОУДАЛЕНИЯ РАДИАЛЬНЫЕ типа ВР-280-46...ДУ

Тип	Частота вращения рабочего колеса, n, мин$^{-1}$	Диапазон расходов Q, м^3/час	Максимальная потребляемая мощность, N, кВт	Установочная мощность, N_y, кВт	Число полюсов	Масса, кг
ВР-280-46-4ДУ Исп.5	1000	2655...4925	1,41	1,5	6	78
		4925...6700	2,07	2,2		94
		6700...7700	2,58	3		101
	1890	5015...10025	10,41	11	4	120
		10025...12815	14,22	15		185
		12815...14550	17,39	18,5		202
ВР-280-46-5ДУ Исп.5	800	4145...7250	2,07	2,2	6	141
		7250...9360	2,83	3		148
		9360...11520	3,77	4		157
		11520...13325	4,67	5,5		163
	1520	7875...13785	14,22	15	4	232
		13785...16470	17,58	18,5		249
		16470...18840	20,94	22		267
		18840...23490	28,67	30		297
		23490...25315	32	37		337
ВР-280-46-6,3ДУ Исп.5	630	6530...10175	2,83	3	8	223
		10175...13085	3,77	4		240
		13085...16695	5,19	5,5		256
		16695...20685	7,08	7,5		295
	1180	12230...21235	20,94	22	4	330
		21235...27515	28,67	30		360
		27515...32165	35,49	37		400
		32165...36900	43,33	45		430
ВР-280-46-8ДУ Исп.5	500	10610...18200	5,19	5,5	8	376
		18200...23570	7,08	7,5		415
		23570...31055	10,41	11		440
		31055...34110	11,94	15		462
	930	19740...35715	35,49	37	6	650
		35715...42145	43,33	45		755
		42145...49200	53,21	55		810
		49200...61375	73,22	75		980
ВР-280-46-10ДУ Исп.5	400	16580...35105	10,41	11	8	640
		35105...44250	14,22	15		662
		44250...51155	17,58	18,5		700
	730	30260...55510	53,21	55		1180
		55510...71660	73,22	75		1290
		71660...82025	88,42	90		1370
		82025...94595	108,91	110		1540

Тип	Частота вращения рабочего колеса, n, мин$^{-1}$	Диапазон расходов Q, м^3/час	Максимальная потребляемая мощность, N, кВт	Установочная мощность, N_y, кВт	Число полюсов	Масса, кг
ВР-280-46-12,5ДУ Исп.5	400	3285...63075	28,67	30	8	970
		63075...74690	35,49	37		1075
		74690...86315	43,33	45		1130
		86315...99375	53,21	55		1300
	600	48575...87610	88,42	90		1490
		87610...104130	108,91	110		1660

ТЕХНИЧЕСКИЕ ХАРАКТЕРИСТИКИ ВЕНТИЛЯТОРОВ ВР-280-46-ДУ ИСПОЛНЕНИЕ 5:

ЭЛЕКТРОДВИГАТЕЛИ ДЛЯ КОМПЛЕКТАЦИИ ВЕНТИЛЯТОРОВ ВР-280-46ДУ

тип	мощн., кВт	n, об/мин	тип	мощн., кВт	n, об/мин
A80B6	1,1	1000	АИР180М6	18,5	1000
A90L6	1,5		АИР200М6	22,0	
A100L6	2,2		A315M8	110,0	750
A100L4	4,0	1500	A100L8	1,5	
АИР112М4	5,5		A132MB8	3,0	
АИР132S4	7,5		A132S8	4,0	
A71B6	0,55	1000	АИР160М6	15,0	1000
A80A6	0,75		A180M6	18,5	
A112MA6	3,0		A200M6	22,0	
A112MB6	4,0		A200L6	30,0	
A112M4	5,5	1500	A225M6	37,0	
A132S4	7,5		A250S6	45,0	
A132M4	11,0		АИР200М8	18,5	750
A112MB6	4	1000	АИР200L8	22,0	
A132S6	5,5		АИР225М8	30,0	
A132M6	7,5		АИР225М6	37,0	1000
АИР160S4	15	1500	АИР250S6	45,0	
АИР160М4	18,5		АИР250М6	55,0	
A180S4	22	1500	A180M8	15,0	750
АИР180М4	30		A180M8	11,0	
A90LA8	0,75	750	A200M8	15,0	
A90LB8	1,1		A200L8	18,5	
A100L8	1,5		A200M8	22,0	
A112MA8	2,2		A225M8	30,0	
АИР160S6	11,0	1000	A250S8	37,0	
АИР160М6	15,0		A250M8	45,0	
A132M8	5,5	750	A280S8	55,0	
АИР160S8	7,5		A280M8	75,0	
АИР160М8	11,0		A315S8	90,0	

ВЕНТИЛЯТОРЫ ДЫМОУДАЛЕНИЯ РАДИАЛЬНЫЕ типа ВР-280-46 ДУ

Правого вращения

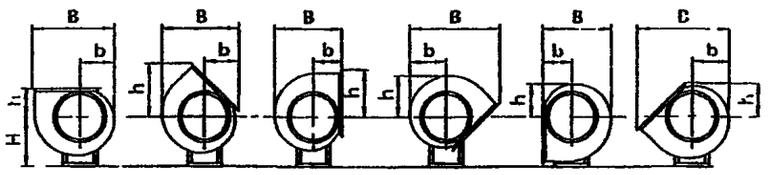

Левого вращения

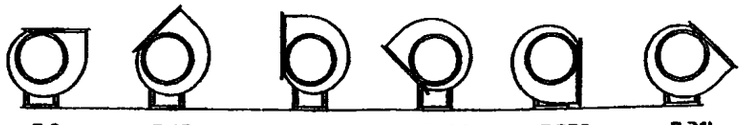

Номер вентилятора	Ny кВт× n, мин⁻¹	Габаритные размеры, мм																							
		Пр0°, Л0				Пр45 Л45				Пр90, Л90°				Пр135, Л135				Пр270°, Л270				Пр315 Л315°			
		B	b	H	h	B	b	H	h	B	b	H	h	B	b	H	h	B	b	H	h	B	b	H	h
1	0 55×750	731	301	420	290	652	276	420	509	641	290	420	430	835	326	420	377	641	290	480	301	835	326	480	276
	1 1×1000	731	301	420	290	652	276	420	509	641	290	420	430	835	326	420	377	641	290	480	301	835	326	480	276
	0 75×750	731	301	430	290	652	276	430	509	641	290	430	430	835	326	430	377	641	290	490	301	835	326	490	276
	1 1×750	731	301	430	290	652	276	430	509	641	290	430	430	835	326	430	377	641	290	490	301	835	326	490	276
	1 5×1000	731	301	430	290	652	276	430	509	641	290	430	430	835	326	430	377	641	290	490	301	835	326	490	276
	2 2×1000	731	301	440	290	652	276	440	509	641	290	440	430	835	326	440	377	641	290	500	301	835	326	500	276
	4×1500	731	301	440	290	652	276	440	509	641	290	440	430	835	326	440	377	641	290	500	301	835	326	500	276
	5 5×1500	731	301	452	290	652	276	452	509	641	290	452	430	835	326	452	377	641	290	512	301	835	326	512	276
	7 5×1500	731	301	472	290	652	276	472	509	641	290	472	430	835	326	472	377	641	290	532	301	835	326	532	276
5	1 5×750	905	377	545	338	816	346	545	613	777	338	545	528	1020	408	545	470	777	338	600	377	1020	408	600	345
	2 2×750	905	377	557	338	816	346	557	613	777	338	557	528	1020	408	557	470	777	338	612	377	1020	408	612	345
	3×750	905	377	557	338	816	346	557	613	777	338	557	528	1020	408	557	470	777	338	612	377	1020	408	612	345
	4×1000	905	377	557	338	816	346	557	613	777	338	557	528	1020	408	557	470	777	338	612	377	1020	408	612	345
	4×750	905	377	577	338	816	346	577	613	777	338	577	528	1020	408	577	470	777	338	632	377	1020	408	632	345
	5 5×1500	905	377	577	338	816	346	577	613	777	338	577	528	1020	408	577	470	777	338	632	377	1020	408	632	345
	7 5×1000	905	377	577	338	816	346	577	613	777	338	577	528	1020	408	577	470	777	338	632	377	1020	408	632	345
	11×1000	905	377	605	338	816	346	605	613	777	338	605	528	1020	408	605	470	777	338	660	377	1020	408	660	345
	15×1500	905	377	605	338	816	346	605	613	777	338	605	528	1020	408	605	470	777	338	660	377	1020	408	660	345
	18 5×1500	905	377	605	338	816	346	605	613	777	338	605	528	1020	408	605	470	777	338	660	377	1020	408	660	345
	22×1500	905	377	625	338	816	346	625	613	777	338	625	528	1020	408	625	470	777	338	680	377	1020	408	680	345
	30×1500	905	377	625	338	816	346	625	613	777	338	625	528	1020	408	625	470	777	338	680	377	1020	408	680	345
6 3	5 5×750	1131	474	682	420	1027	435	682	762	973	420	682	657	1275	514	682	593	973	420	746	474	1275	514	746	435
	7 5×750	1131	474	710	420	1027	435	710	762	973	420	710	657	1275	514	710	593	973	420	774	474	1275	514	774	435
	11×750	1131	474	710	420	1027	435	710	762	973	420	710	657	1275	514	710	593	973	420	774	474	1275	514	774	435
	11×1000	1131	474	710	420	1027	435	710	762	973	420	710	657	1275	514	710	593	973	420	774	474	1275	514	774	435
	15×1000	1131	474	710	420	1027	435	710	762	973	420	710	657	1275	514	710	593	973	420	774	474	1275	514	774	435
	18 5×1000	1131	474	730	420	1027	435	730	762	973	420	730	657	1275	514	730	593	973	420	794	474	1275	514	794	435
	22×1000	1131	474	750	420	1027	435	750	762	973	420	750	657	1275	514	750	593	973	420	814	474	1275	514	814	435
	30×1000	1131	474	750	420	1027	435	750	762	973	420	750	657	1275	514	750	593	973	420	814	474	1275	514	814	435
8	18 5×750	1438	602	795	536	1303	552	795	971	1238	536	795	837	1622	652	795	752	1238	536	895	602	1622	652	895	552
	22×750	1438	602	795	536	1303	552	795	971	1238	536	795	837	1622	652	795	752	1238	536	895	602	1622	652	895	552
	30×750	1438	602	795	536	1303	552	795	971	1238	536	795	837	1622	652	795	752	1238	536	895	602	1622	652	895	552
	37×750	1438	602	795	536	1303	552	795	971	1238	536	795	837	1622	652	795	752	1238	536	895	602	1622	652	895	552
	37×1000	1438	602	795	536	1303	552	795	971	1238	536	795	837	1622	652	795	752	1238	536	895	602	1622	652	895	552
	45×1000	1438	602	795	536	1303	552	795	971	1238	536	795	837	1622	652	795	752	1238	536	895	602	1622	652	895	552
	55×1000	1438	602	795	536	1303	552	795	971	1238	536	795	837	1622	652	795	752	1238	536	895	602	1622	652	895	552
	75×1000	1438	602	795	536	1303	552	795	971	1238	536	795	837	1622	652	795	752	1238	536	895	602	1622	652	895	552
	90×1000	1438	602	795	536	1303	552	795	971	1238	536	795	837	1622	652	795	752	1238	536	895	602	1622	652	895	552

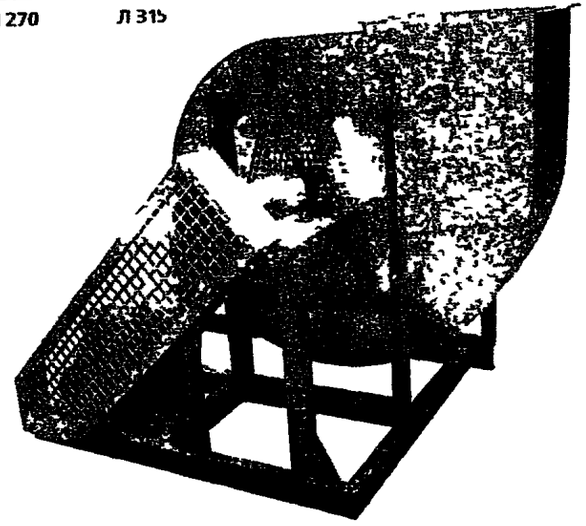

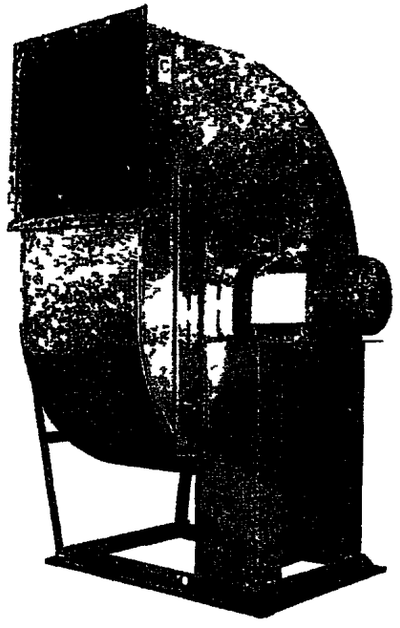

ВЕНТИЛЯТОРЫ ДЫМОУДАЛЕНИЯ РАДИАЛЬНЫЕ типа ВР-280-46...ДУ

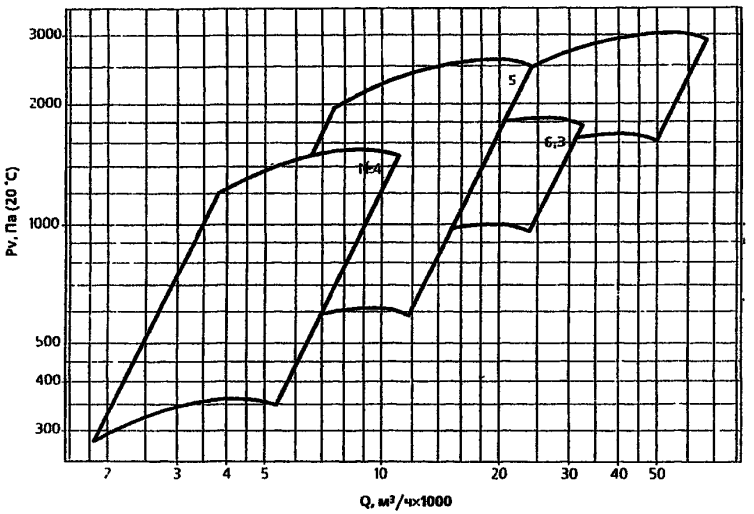

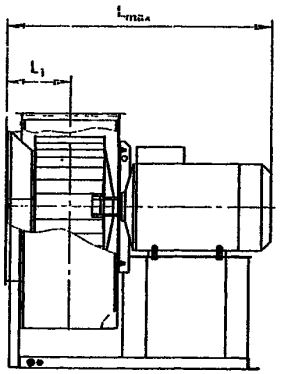

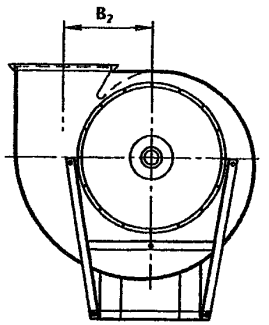

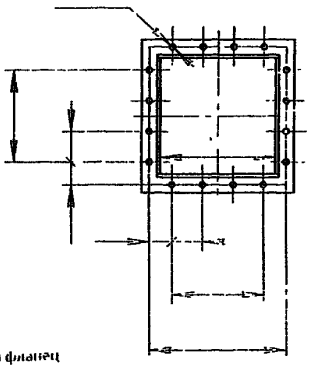

Входной фланец

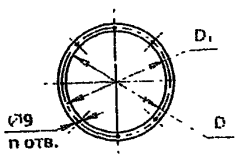

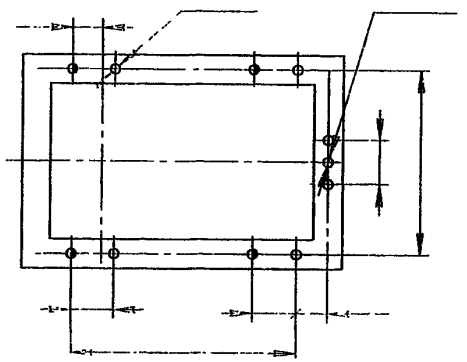

Номер вентилятора	Присоединительные размеры, мм							n	n_1	n_2	Габаритные размеры, мм		
	A	A_1	A_2	D	D_1	t	t_1				B_2	L_{max}	L_1
4	280	200	310	410	430	100	55	8	12	2	260	790	217
5	350	300	380	510	530	100	40	16	16	3	324	1040	252
6,3	441	400	470	640	660	100	35	16	20	4	409	1195	313
8	560	300	600	800	835	150	150	16	16	2	520	1485	375

Номер вентилятора	Установочные размеры, мм					Виброизоляторы		Гибкая вставка	
	C	C_1	C_2	k	k_1	тип	шт	Квадратная	Круглая
4	340	538	144	100	18	ДО 40	5	ВГТ-4-1	ВГТ-4-3
5	400	734	157	100	–	ДО 41	5	ВГТ-5-1	ВГТ-5-3
6,3	460	825	202,5	120	50	ДО 42	5	ВГТ-6.3-1	ВГТ-6.3-3
8	655	921	180,5	130	–	ДО 43	5	ВГТ-8-1	ВГТ-8-3
8	655	1106***	180,5	130	–	ДО 43	5	ВГТ-8-1	ВГТ-8-3

- Отверстия, обозначенные ⊕, могут использоваться как фундаментные
- * Размер под виброизолятор
- ** Размер под фундаментный болт
- *** Для вентиляторов с двигателями 75х1000, 90х1000

ВЕНТИЛЯТОРЫ ДЫМОУДАЛЕНИЯ РАДИАЛЬНЫЕ типа ВР-280-46...ДУ

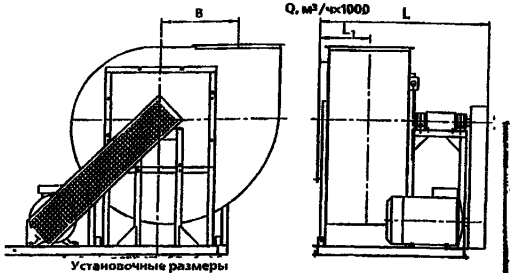

Установочные размеры по раме вентиляторов №4 и №5

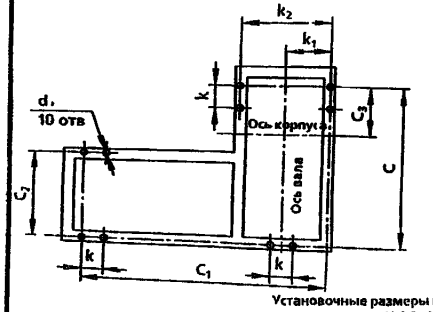

Установочные размеры по раме вентиляторов №6,3. №12 5

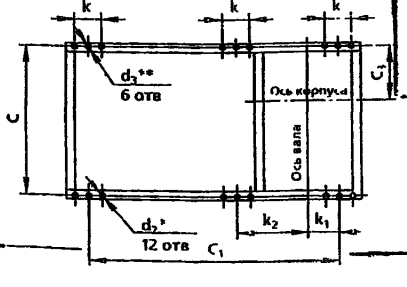

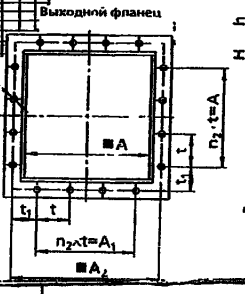

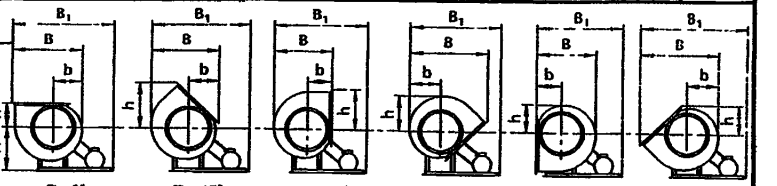

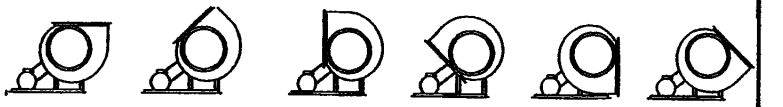

Номер вентилятора	Габаритные размеры, мм																										
	Пр0°, Л0°					Пр45°, Л45°					Пр90°, Л90°					Пр135°, Л135°					Пр270°, Л270°					Пр315°, Л315°				
	B	B1	b	H	h	B	B1	b	H	h	B	B1	b	H	h	B	B1	b	H	h	B	B1	b	H	h	B	B1	b	H	h
4	731	1202	301	427	290	652	1148	276	427	509	641	1123	290	427	430	835	1098	326	427	377	641	1062	290	480	301	835	1281	326	480	276
5	905	1398	371	517	338	816	1341	346	517	613	777	1309	338	517	528	1020	1278	408	517	470	777	1208	338	590	377	1010	1483	408	590	345
6,3	1131	1727	474	671	420	1027	1663	435	671	762	973	1623	420	671	657	1275	1584	514	671	593	973	1490	420	751	474	1275	1832	514	751	435
8	1438	1831	607	843	536	1303	1746	552	843	971	1238	1696	536	843	837	1622	1645	652	813	752	1238	1530	536	933	602	1622	1965	652	933	552
10	1800	2675	752	1050	656	1629	2567	690	1050	1205	1533	2504	656	1050	1048	2019	2442	815	1050	940	1533	2283	656	1150	752	2019	2832	815	1150	692
12,5	2239	2937	941	1430	810	2050	2826	869	1230	1487	1913	2748	810	1230	1292	2512	2670	1025	1230	1181	1913	2455	810	1430	947	2512	3131	1025	1430	869

Номер вентилятора	Присоединительные размеры, мм									n	n_1	n_2	Габаритные размеры, мм		
	A	A_1	A_2	D	D_1	d	d_1	t	t_1				B_2	L	L_1
4	280	200	310	410	430	9	9	100	55	8	12	2	260	870	217
5	350	300	380	510	530	9	9	100	40	16	16	3	324	900	252
6,3	441	400	470	640	660	9	9	100	35	16	20	4	409	1170	313
8	560	300	600	800	835	9	9	150	150	16	16	2	520	1350	375
10	700	450	750	1000	1050	12	12	150	150	24	20	3	650	1640	455
12,5	875	750	925	1250	1285	12	12	150	87,5	24	24	5	812,5	1840	543

Номер вентилятора	Установочные размеры, мм									Виброизоляторы		Гибкая вставка	
	C	C_1	C_2	C_3	d_2	d_3	k	k_1	k_2	тип	шт	Квадратная	Круглая
4	643	814	399	102	14	14	100	170	340	ДО 41	5	ВГТ-4-1	ВГТ-4-3
5	652	1080	394	79	14	14	100	200	400	ДО 41	5	ВГТ-5-1	ВГТ-5-3
6,3	980	1110	–	245	14	14	120	140	320	ДО 42	6	ВГТ-6.3-1	ВГТ-6.3-3
8	1156	1190	–	308	14	14	130	301	294	ДО 43	6	ВГТ-8-1	ВГТ-8-3
10	1455	1900	–	447	14	14	150	381	904	ДО 44	6	ВГТ-10-1	ВГТ-10-3
12,5	1645	2025	–	548	16	16	180	525	875	ДО 45	6	ВГТ-12 5-1	ВГТ-12 5-3

Примечание.

- Отверстия, обозначенные ⌖, могут использоваться как фундаментные
- * Размер под виброизолятор
- ** Размер под фундаментный болт

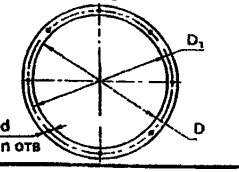

ВЕНТИЛЯТОРЫ ДЫМОУДАЛЕНИЯ РАДИАЛЬНЫЕ типа ВР-280-46...ДУ

ВЕНТИЛЯТОРЫ ДЫМОУДАЛЕНИЯ РАДИАЛЬНЫЕ типа ВР-280-46...ДУ применяются в системах дымоудаления вытяжной вентиляции производственных, административных, жилых и других зданий, кроме категорий **А** и **Б** по НТБ **105-95 ГПС МВД РФ**.

Перемещаемая среда не должна содержать взрывчатых веществ и волокнистых материалов.

ЗАВОД-ИЗГОТОВИТЕЛЬ: ООО НОВОСИБИРСКИЙ ЭНЕРГОМАШИНОСТРОИТЕЛЬНЫЙ ЗАВОД «ТАЙРА» /ООО НЭМЗ «ТАЙРА»/, г. НОВОСИБИРСК

ТУ 4861-029-11865045-2003 /№ 4; 5; 6,3; 8 исп. 1/ **Код по ОКП 48 6100**

ОБЩИЕ СВЕДЕНИЯ:
среднего давления, одностороннего всасывания, корпус спиральный поворотный, назад загнутые лопатки, количество лопаток – 32; направление вращения правое (П) и левое (Л)

УСЛОВИЯ ЭКСПЛУАТАЦИИ:
температура окружающей среды **от минус 40°С до плюс 40°С**; умеренный климат **2-ой** категории размещения, а при защите электродвигателя от прямого воздействия солнечного излучения и атмосферных осадков для умеренного климата **1-ой** категории размещения; вентиляторы, предназначенные для установки в помещении, оснащаются двигателями 3-ой категории размещения.

Вентиляторы предназначены для удаления при пожаре дымовоздушных смесей с температурой до 400°С в течение 120 минут и до 600°С в течение 90 минут

Для температуры до 400°С рабочее колесо и все детали выполняются из углеродистой стали Ст.3;/
Для температуры до 600°С рабочее колесо выполняется из жаростойкой стали 12Х18Н10Т; корпус, коллектор, опора и станина – из стали Ст.3.

Типоразмер вентилятора	№ сертификата пожарной безопасности	№ сертификата соответствия	Предел огнестойкости	
ВР-280-46-ДУ	ССПБ.RU.ОП025.В00080	РОСС RU.АЯ79.Н52575	2 часа при Т=400°С	1,5 часа при Т=600°С

ТЕХНИЧЕСКИЕ ХАРАКТЕРИСТИКИ ВЕНТИЛЯТОРОВ ВР-280-46-ДУ КОНСТРУКТИВНОЕ ИСПОЛНЕНИЕ 1:

Тип вентилятора	Диаметр колеса	Двигатель		Частота вращения двигателя, об/мин	Производительность, тыс. м³/ч	Полное давление, Па	Виброизоляторы		Масса, кг
		Тип	мощн., кВт				тип	кол-во	
ВР 280-46-4ДУ	1,0	АДМ100L6	2,2	1000	2,7-6,5	520-700	ДО 39	4	82,1
		АИРМ112М6	3,0		2,7-7,3	520-660		5	102
		АИРМ112М4	5,5	1500	4,3-7,6	1350-1800	ДО 40	4	112
		АИРХМ132S4	7,5		4,5-10,0	1350-1800			125
ВР 280-46-5ДУ	1,0	АИРХМ132S6	5,5	1000	5,7-12,0	900-1150	ДО 41	4	165
		АИРХМ132М6	7,5		5,7-15,0	900-1200			178
		АИРХМ132М4	11	1500	8,5-12,0	2100-2300			180,5
		АИР160S4	15		8,5-5,0	2100-2450			217
		А180S4	22		9,2-20,1	2200-2500		5	257
ВР 280-46-6,3ДУ	1,0	АИРХМ132М8	5,5	750	7,5-14,0	800-930	ДО 41	4	212
		АИР160S8	7,5		7,5-17,0	800-960		5	255
		АИР160М8	11		7,5-22,0	800-950		6	280
		АИР160S6	11	1000	10,0-14,0	1450-1620			287
		АИР160М6	15		10,0-19,0	1450-1780			317
		А200М6	22		12,3-28,0	1600-1820			332
ВР 280-46-8ДУ	1,0	А180М8	15	750	14,6-24,0	1200-1400	ДО 42	4	3778
		А200М8	18,5		14,6-28,0	1200-1450		5	416
		А200L8	22		14,6-33,0	1200-1500			431
		А225М8	30		14,6-40,0	1200-1550		6	522
		А200L6	30	1000	20,0-27,0	2200-2400			515
		А225М6	37		20,0-33,0	2200-2600	ДО 43	4	583
		А250S6	45		20,0-40,0	2000-2650		5	725

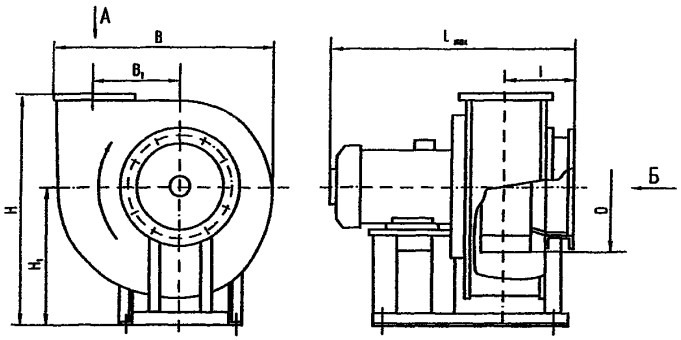

Расположение отверстий для крепления вентилятора

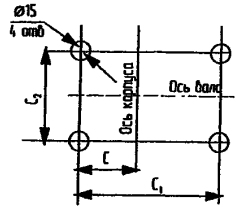

№ вент.	C	C_1	C_2
4	146	600	315
5	97	600	380
6,3	153	650	490
8	212	1050	640

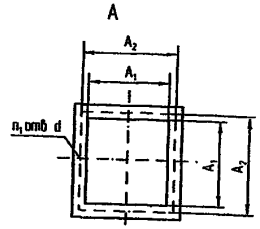

№ вент.	H	H_1	L_{max}	B	B_1	D	D_1	A_1	A_2	d	n	n_1	l
4	785	520	742	732	260	400	430	280	315	9	8	12	207
5	978	650	850	910	323	500	530	350	380	9	16	16	255
6,3	1130	720	1175	1134	425	630	660	440	470	9	16	20	320
8	1420	905	1490	1425	512	800	850	560	600	12×20	16	20	383

ВР280-46-4ДУ

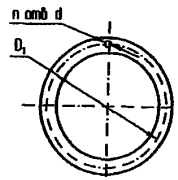

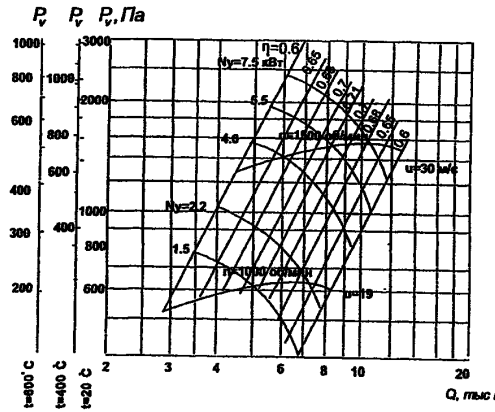

ВР280-46-6,3 ДУ

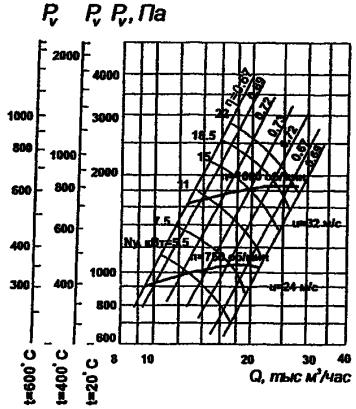

ВР280-46-5ДУ

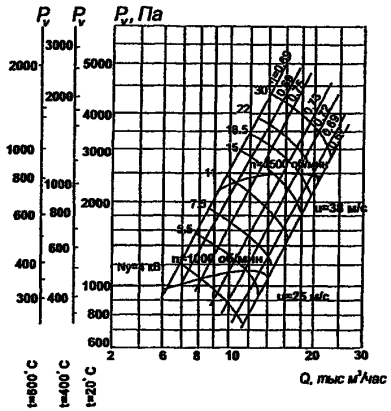

ВР280-46-8 ДУ

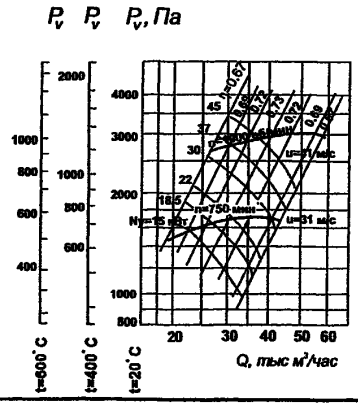

1.2. ВЕНТИЛЯТОРЫ ДЫМОУДАЛЕНИЯ РАДИАЛЬНЫЕ типа ВР-80-75...ДУ

ВЕНТИЛЯТОРЫ ДЫМОУДАЛЕНИЯ РАДИАЛЬНЫЕ типа ВР-80-75...ДУ применяются в системах дымоудаления вытяжной вентиляции производственных, административных, жилых и других зданий, кроме категорий **А** и **Б** по НТБ 105-95 ГПС МВД РФ.

Перемещаемая среда не должна содержать взрывчатых веществ и волокнистых материалов.

ЗАВОД-ИЗГОТОВИТЕЛЬ: ООО НОВОСИБИРСКИЙ ЭНЕРГОМАШИНОСТРОИТЕЛЬНЫЙ ЗАВОД «ТАЙРА» /ООО НЭМЗ «ТАЙРА»/, г. НОВОСИБИРСК

ТУ 4861-029-11865045-2003 /№ 4; 5; 6,3; 8; 10; 12,5 исп. 1/ **Код по ОКП 48 6100**

ОБЩИЕ СВЕДЕНИЯ:
низкого давления, одностороннего всасывания, корпус спиральный поворотный, назад загнутые лопатки, количество лопаток – 12; направление вращения правое (П) и левое (Л)

УСЛОВИЯ ЭКСПЛУАТАЦИИ:
температура окружающей среды **от минус 40°С до плюс 40°С**; умеренный климат **2-ой** категории размещения, а при защите электродвигателя от прямого воздействия солнечного излучения и атмосферных осадков для умеренного климата **1-ой** категории размещения; вентиляторы, предназначенные для установки в помещении, оснащаются двигателями 3-ой категории размещения.

Вентиляторы предназначены для удаления при пожаре дымовоздушных смесей с температурой до 400°С в течение 120 минут и до 600°С в течение 90 минут.

Для температуры **до 400°С** *рабочее колесо и все детали выполняются из углеродистой стали Ст.3;/*

Для температуры **до 600°С** *рабочее колесо выполняется из жаростойкой стали 12Х18Н10Т; корпус, коллектор, опора и станина – из стали Ст.3.*

Типоразмер вентилятора	№ сертификата пожарной безопасности	№ сертификата соответствия	Предел огнестойкости	
ВР-80-75-ДУ	ССПБ.RU.ОП025.В00080	РОСС RU.АЯ79.Н52575	2 часа при Т=400°С	1,5 часа при Т=600°С

ТЕХНИЧЕСКИЕ ХАРАКТЕРИСТИКИ ВЕНТИЛЯТОРОВ ВР-80—75...ДУ КОНСТРУКТИВНОЕ ИСПОЛНЕНИЕ 1:

Тип вентилятора Исп. 1	Диаметр колеса	Двигатель		Частота вращения двигателя, об/мин	Производительность, тыс. м³/ч	Полное давление, Па	Виброизоляторы		Масса, кг
		Тип	мощн., кВт				тип	кол-во	
ВР 80-75-4ДУ	1,0	АДМ63В6	0,25	1000	1,1-2,5	220-100	ДО 38	4	49
		АДМ71А4	0,55	1500	1,6-3,8	500-220		5	53
ВР 80-75-5ДУ	1,0	АДМ71В6	0,55	1000	2,1-5,0	350-160	ДО 38	5	55
		АДМ80В4	1,5	1500	3,2-7,5	810-350			60
		АДМ90L4	2,2		3,2-7,8	820-360	ДО 39	4	67
ВР 80-75-6,3ДУ	1,0	АИР90L6	1,5	1000	4,6-10,0	560-250		5	91,5
		АИРМ112М4	5,5	1500	6,5-15,9	1380-600	ДО 40	4	131
ВР 80-75-8ДУ	1,0	АИРХМ132S6	5,5	1000	10,0-20,0	970-450	ДО 41	4	201
ВР 80-75-10ДУ	1,0	АИР160S8	7,5	750	16,0-30,0	900-450	ДО 42	4	345
		АИР160М6	15	1000	21,0-41,0	1580-780			371
ВР 80-75-12,5ДУ	1,0	А200М8	18,5	750	28,0-60,0	1320-550	ДО 43	4	670

№ 4 - № 8

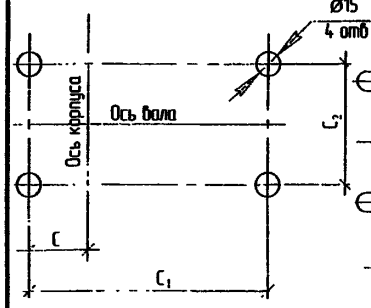

№ 10; № 12,5

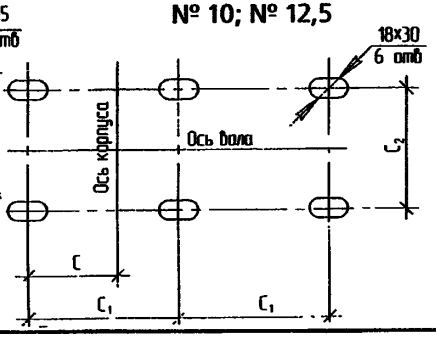

Установочные размеры

№ вентилятора	C	C_1	C_2
4	146	600	315
5	104	480	380
6,3	125	520	490
8	135	600	606
10	368	600	840
12,5	471	800	1000

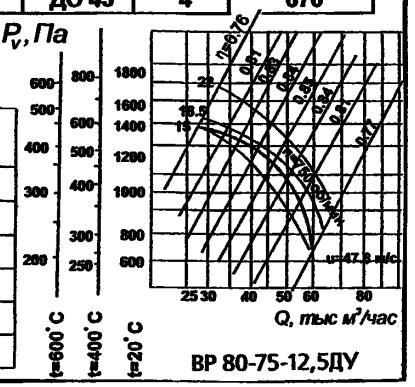

ВЕНТИЛЯТОРЫ ДЫМОУДАЛЕНИЯ РАДИАЛЬНЫЕ типа ВР-80-75...ДУ

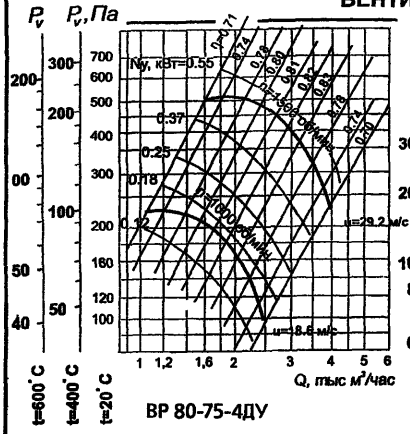

ВР 80-75-4ДУ

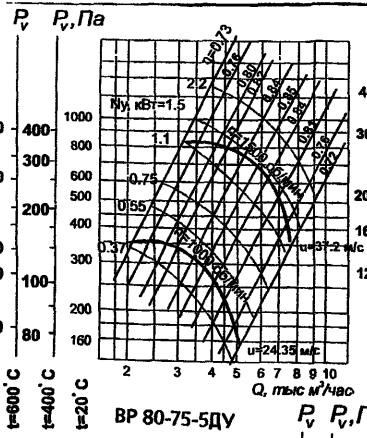

ВР 80-75-5ДУ

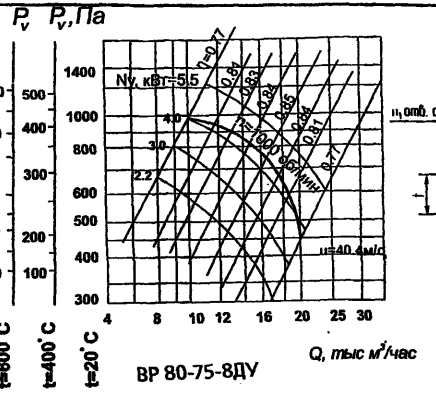

ВР 80-75-8ДУ

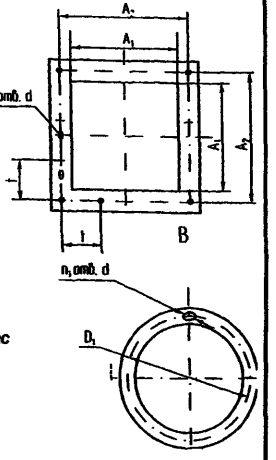

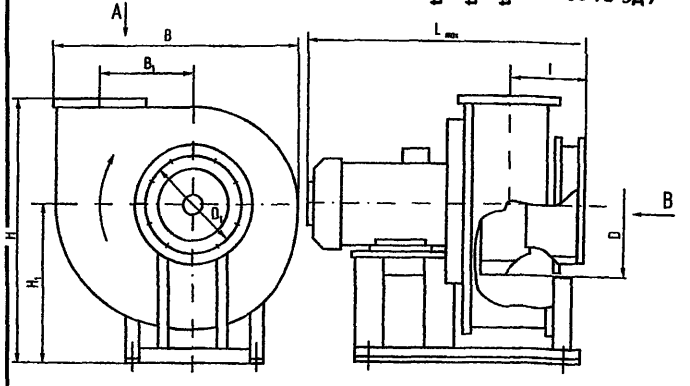

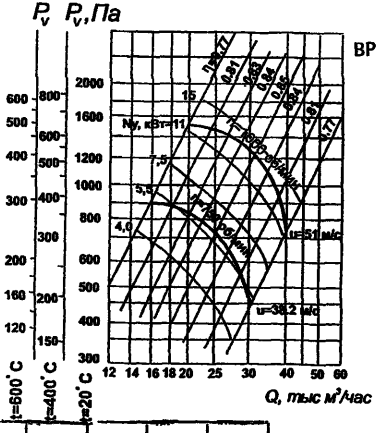

ВР 80-75-10ДУ

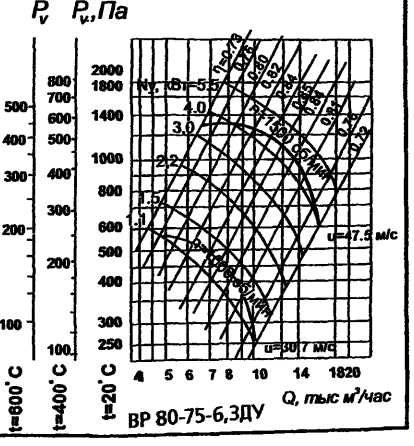

ВР 80-75-6,3ДУ

№ вентилятора	H	H_1	L_{max}	B	B_1	D	D_1	A_1	A_2	d	n	n_1	t	l
4	771	520	750	730	260	400	430	280	315	9	8	12	100	207
5	980	650	750	915	323	500	530	350	380	9	16	16	100	255
6,3	1130	720	953	1134	425	630	660	440	470	9	16	20	100	320
8	1410	905	1078	1430	512	800	840	560	600	12 × 20	16	16	150	381
10	1840	1212	1460	1785	597	1000	1040	700	750	12 × 20	24	20	150	453
12,5	2135	1350	1830	2230	802	1250	1285	875	925	12 × 20	24	28	125	555

ВЕНТИЛЯТОРЫ ДЫМОУДАЛЕНИЯ РАДИАЛЬНЫЕ типа ВР-80-75...ДУ

ВЕНТИЛЯТОРЫ ДЫМОУДАЛЕНИЯ РАДИАЛЬНЫЕ типа ВР-80-75...ДУ предназначены для отсоса возникающих при пожаре газов и одновременного отвода тепла за пределы обслуживаемого помещения или здания. *Перемещаемая среда не должна содержать взрывчатых веществ и волокнистых материалов, токопроводящей пыли, агрессивных газов и паров концентрациях, разрушающих металлы и изоляцию, с запыленностью не более 10 мг/м^3.*

ОБЩИЕ СВЕДЕНИЯ:
среднего давления, одностороннего всасывания, корпус спиральный поворотный, назад загнутые лопатки, количество лопаток – 12; направление вращения правое (П) и левое (Л)

УСЛОВИЯ ЭКСПЛУАТАЦИИ:
температура окружающей среды **от минус 40°С до плюс 40°С**; умеренный климат **2-ой** категории размещения, а при защите электродвигателя от прямого воздействия солнечного излучения и атмосферных осадков для умеренного климата **1-ой** категории размещения;

ЗАВОД–ИЗГОТОВИТЕЛЬ: ЗАО «КРЮКОВСКИЙ ВЕНТИЛЯТОРНЫЙ ЗАВОД», г. ЧЕХОВ

ТУ 4861-018-00239706-98 /№ 3,15; 4; 5; 6,3; 8; 10; 12,5 исп. 1/ **Код по ОКП 48 6100**

Вентиляторы в исполнении – 01 предназначены для удаления при пожаре дымовоздушных смесей с температурой **до 400 °С в течение 120 минут и до 600°С в течение 90 минут.**
/рабочее колесо выполняется из жаростойкой стали 12Х18Н10Т; корпус, коллектор, опора и станина – из углеродистой стали/

Вентиляторы в исполнении –02 предназначены для работы с температурой **до 400 °С в течение 120 минут.**
/рабочее колесо и все детали выполняются из углеродистой стали/.

ТЕХНИЧЕСКИЕ ХАРАКТЕРИСТИКИ:

Тип вентилятора	D, колеса	Двигатель		Частота вращения рабочего колеса, об/мин	Производительность, тыс. м^3/час	Полное давление, Па при:			Масса, кг	Цена, руб. с НДС 01.01.07г		Сум. уровень звуковой мощности, дБ
		тип	мощн. кВт			t=20°С	t=400°С	t=600°С		ДУ-02 угл. стадь	ДУ-01 нерж.	
ВР80-75-3,15ДУ-01 ВР80-75-3,15ДУ-02	1,0	АИР80А2	1,5	2850	1,7-3,7	1390-810	604-350	460-270	43	16284	16133	96
	1,05	АИР80А2			1,9-4,2	1530-890	665-380	510-290				98
		АИР80В2	2,2							16520	16695	
ВР80-75-4ДУ-01 ВР80-75-4ДУ-02	1,0	АИР100S2	4,0	2880	3,4-7,0	2300-1200	1020-528	782-408	86	17228	19070	102
	1,05	АИР100L2	5,5	2900	3,9-8,1	2500-1580	1100-695	850-537	93	18054	19744	
		АИР112М2	7,5						100	19116	20550	
ВР80-75-5ДУ-01 ВР80-75-5ДУ-02	1,0	АИР90L4	2,2	1390	4,0-8,2	910-550	400-242	309-187	98	21476	26115	94
	1,05	АИР80А6	0,75	920	3,0-6,1	420-250	185-110	143-85	93	20414	25342	85
		АИР90L4	2,2	1390	5,0-9,5	1000-600	440-264	340-204	98	21476	26115	96
		АИР100S4	3,0						115	22892	27119	
ВР80-75-6,3ДУ-01	1,0	АИР112М4	5,5	1460	8,0-16,4	1450-870	638-383	493-293	183	27140	38182	102
ВР80-75-6,3ДУ-02	1,05	АИР132S4	7,5	1455	9,3-19,0	1600-950	1600-950	704-418	190	28320	39088	104
ВР80-75-8ДУ-01 ВР80-75-8ДУ-02	1,0	АИР132S6	5,5	960	9,0-22,0	1000-490	440-216	340-167	287	31860	56219	98
	1,05	АИР132S6	5,5		10,4-25,5	1100-540	484-238	374-184				100
		АИР132М6	7,5						292	32804	56943	
ВР80-75-10ДУ-01 ВР80-75-10ДУ-02	1,0	АИР160S8	7,5	730	15,1-32,1	880-460	387-202	299-156	570	77880	110403	105
		АИР160М8	11						594	81066	112836	
		АИР160М6	15	975	20,3-42,3	1330-810	585-356	452-275	599	80594	112362	101
		АИР180М6	18,5						618	86140	116578	
		АИР200М6	22						644	91096	120438	
ВР80-75-12,5ДУ-01 ВР80-75-12,5ДУ-02	1,0	АИР200L8	22	735	30,1-62,7	1370-720	603-317	466-245	868	99120	181928	114
		АИР225М8	30						1002	106200	188496	

Для вентиляторов ВР80-75-5ДУ...12,5ДУ положение корпуса Пр180° и Л180° по специальному заказу.
Для вентиляторов ВР80-75-10ДУ...12,5ДУ положение корпуса Пр270° и Л270° не изготавливаются.

ВЕНТИЛЯТОРЫ ДЫМОУДАЛЕНИЯ РАДИАЛЬНЫЕ типа ВР-80-75...ДУ

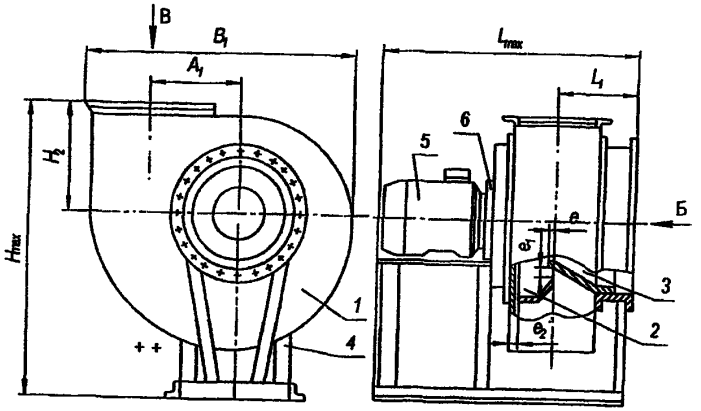

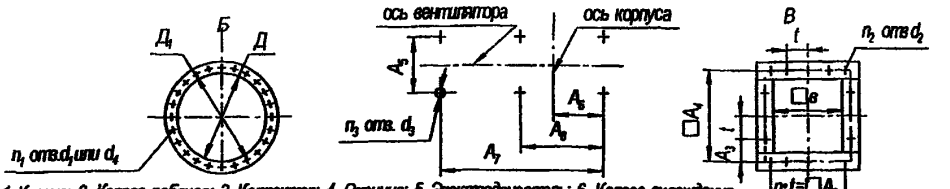

1 Корпус; 2. Колесо рабочее; 3. Коллектор; 4. Станина; 5. Электродвигатель; 6. Колесо охлаждения

Обозначение вентилятора	A_1	A_2	A_3	A_4	A_5	A_6	A_7	A_8	B_1	H_1	H_{max}	L_1	L_{max}	t	e	e_1	e_2	n	n_1	n_2	n_3	в	Д	$Д_1$	d_1	d_2	d_3	$G_{ту}$
3,15	208	200	27,5	255	340	145	560	-	656	240	535,5	177	596	100	$3{,}2^{\pm 2,5}$	$1{,}6^{+3,8}$	$13^{+3,4}_{+4,8}$	2	8	12	4	224	323	345	7	7x10	12	7
4	260	200	55	310	370	174	650	-	742	291	656,5	205,5	706	100	$4^{+2,8}$	$2^{+4,4}$	$16^{+4,5}_{5}$	2	8	12	4	280	403	430	7	7x10	12	7
5	324	300	40	380	410	95	600	-	915	346	996	252	760	100	$5^{+1,9}$	$2{,}5^{+4,4}$	$20^{\pm 2,5}$	3	16	16	4	350	510	530	7x14	7x10	15	7
6,3	410	400	35	470	460	153	650	-	1143	428	1148	308,5	1055	100	$6{,}3^{\pm 1,9}$	$3{,}15^{+4,4}$	$25{,}2^{\pm 2}$	4	16	20	4	441	640	660	7x14	7x10	15	7
8	520	600	-	600	606	205	1050	-	1448	534	1439	378	1179	150	$8^{\pm 2}$	$4^{+4,4}$	$32^{\pm 2}$	4	16	16	4	560	820	850	10x14	12x16	15	10
10	734	760	-	750	840	345	1260	630	1919	658	1834	435	1440	150	$10^{\pm 5}$	5^{+3}	$40^{\pm 3}$	5	24	20	6	700	1005	1050	13x20	12x16	18	13
12,5	794	750	87,5	925	1080	360	1535	785	2206,5	801	2176	542,5	1802	125	$12{,}5^{\pm 5}$	$6{,}3^{+3}$	$50^{\pm 3}$	6	24	28	6	875	1255	1300	13x20	12x16	18	13

№ сертификата пожарной безопасности	№ сертификата соответствия
ССПБ.RU.УП001.В03600	РОСС RU.ББ02.Н0229

Положение корпуса вентиляторов (вид Б)

Правого вращения

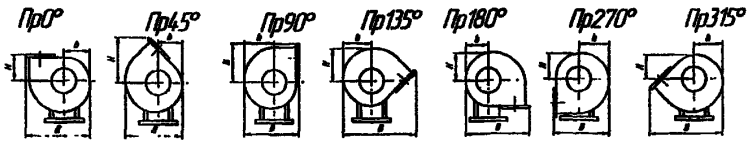

Левого вращения

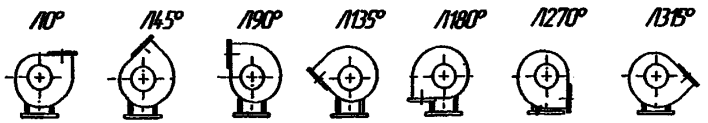

	Пр0°, Л0°			Пр45°, Л45°			Пр90°, Л90°		
	В	b	Н	В	b	Н	В	b	Н
ВР80-75-3,15	656	238	240	515	218	413	516	277	342
ВР80-75-4	742	301	291	648	273	500	642	351	428

	Пр135°,Л135°			Пр180°,Л180°			Пр270°,Л270°			Пр315°,Л315°		
	В	b	Н	В	b	Н	В	b	Н	В	b	Н
ВР80-75-3,15	670	258	297	602	253	295	516	277	238	670	258	218
ВР80-75-4	856	322	376	742	313	363	642	351	301	856	322	273

	Пр0°, Л0°			Пр45°, Л45°			Пр90°, Л90°		
	В	b	Н	В	b	Н	В	b	Н
ВР80-75-5	915	389	346	940	357	612	790	454	526
ВР80-75-6,3	1143	487	428	1052	447	760	985	564	656
ВР80-75-8	1448	614	534	1328	564	965	1247	714	836
ВР80-75-10	1919	785	658	1642	695	1191	1528	888	1044
ВР80-75-12,5	2207	925	801	2060	880	1490	1908	1107	1294

	Пр135°, Л135°			Пр270°, Л270°			Пр315°, Л315°		
	В	b	Н	В	b	Н	В	b	Н
ВР80-75-5	1032	420	482	790	454	389	1032	420	357
ВР80-75-6,3	1286	526	605	985	564	487	1286	526	447
ВР80-75-8	1629	664	764	1247	714	614	1629	664	564
ВР80-75-10	2012	820	951	-	-	-	2012	820	695
ВР80-75-12,5	2520	1030	1180	-	-	-	2520	1030	880

1.3. ВЕНТИЛЯТОРЫ ДЫМОУДАЛЕНИЯ ОСЕВЫЕ типа ВОД

ВЕНТИЛЯТОРЫ ДЫМОУДАЛЕНИЯ ОСЕВЫЕ типа ВОД предназначены для удаления возникающих при пожаре газов и одновременного отвода тепла за пределы обслуживаемого помещения или здания с целью проведения работ по борьбе с пожарами, по спасению людей и оборудования.

ЗАВОД-ИЗГОТОВИТЕЛЬ: ООО «ВЕЗА», г. МОСКВА **ТУ 4861-014-40149153-01**

Типоразмер вентилятора	№ сертификата пожарной безопасности	№ сертификата соответствия	Предел огнестойкости
ВОД-040 /050, 063, 071, 080, 090, 100, 112, 125/	**ССПБ.RU.УП001.ВО3490**	**РОСС RU.ББ02.Н02491**	**2 часа при Т=400°С, Т=600°С**

Вентиляторы предназначены для эксплуатации в условиях умеренного (У) и тропического (Т) климата 2-ой категории размещения. ТЕМПЕРАТУРА ОКРУЖАЮЩЕЙ СРЕДЫ от минус 40°С до плюс 40°С/ от минус 10°С до плюс 45°С – для тропического исполнения/, ЗАПЫЛЕННОСТЬ не более 0,1 г/м³, ОТНОСИТЕЛЬНАЯ ВЛАЖНОСТЬ до 80% при температуре +20 °С./ НАЛИЧИЕ ЛИПКИХ, ВОЛОКНИСТЫХ, АБРАЗИВНЫХ И ВЗРЫВЧАТЫХ МАТЕРИАЛОВ НЕ ДОПУСКАЕТСЯ.

ТЕХНИЧЕСКИЕ ХАРАКТЕРИСТИКИ:

Тип вентилятора	Угол установки лопатки, градус	Частота вращения рабочего колеса, мин$^{-1}$	Число полюсов	Максимальная потребляемая мощность, кВт	Установочная мощность, кВт	Масса, кг	Цена, руб. с НДС /01.01.07г./	
							Т=400°С	Т=600°С
ВОД18-040	**18**	**1350**	**4**	**0,09**	**0,18**	**74**	**32625**	**35885**
ВОД18-040	**18**	**2800**	**2**		**1,1**	**81**	**33110**	**36420**
ВОД26-040	**26**	**1350**	**4**	**0,14**	**0,18**	**74**	**32625**	**35885**
ВОД38-040	**38**	**1320**	**4**	**0,19**	**0,25**	**75**	**32850**	**36135**
ВОД46-040	**46**	**1320**	**4**	**0,26**	**0,37**	**76**	**32850**	**36135**
ВОД18-045	**18**	**1320**	**4**	**0,26**	**0,37**	**106**	**39150**	**43065**
ВОД18-050	**18**	**2835**	**2**	**2,6**	**3,0**	**117**	**42385**	**46620**
ВОД26-050	**26**	**1400**	**4**	**0,47**	**0,55**	**108**	**40050**	**44055**
ВОД38-050	**38**	**1400**	**4**	**0,68**	**0,75**	**110**	**40950**	**45045**
ВОД46-050	**46**	**1420**	**4**	**0,99**	**1,1**	**114**	**41850**	**46035**
ВОД18-063	**18**	**1420**	**4**	**1,04**	**1,1**	**158**	**58050**	**63855**
ВОД26-063	**26**	**1390**	**4**	**1,45**	**2,2**	**161**	**59100**	**65010**
ВОД38-063	**38**	**1390**	**4**	**2,13**	**2,2**	**161**	**59100**	**65010**
ВОД46-063	**46**	**1390**	**4**	**2,99**	**3,0**	**165**	**60075**	**66080**
ВОД18-071	**18**	**1390**	**4**	**1,77**	**2,2**	**187**	**64650**	**71115**
ВОД26-071	**26**	**1395**	**4**	**2,66**	**3,0**	**191**	**65130**	**71640**
ВОД38-071	**38**	**1450**	**4**	**4,39**	**5,5**	**215**	**65610**	**72170**
ВОД46-071	**46**	**1455**	**4**	**6,17**	**7,5**	**222**	**66690**	**73360**
ВОД18-080	**18**	**1435**	**4**	**3,54**	**4,0**	**277**	**71850**	**79035**
ВОД26-080	**26**	**1450**	**4**	**5,42**	**5,5**	**285**	**83700**	**92070**
ВОД38-080	**38**	**1435**	**4**	**7,73**	**11**	**300**	**91800**	**100980**
ВОД46-080	**46**	**1435**	**4**	**10,75**	**11**	**300**	**91800**	**100980**
ВОД18-090	**18**	**950**	**6**	**1,85**	**2,2**	**324**	**96165**	**105780**
ВОД18-090	**18**	**1455**	**4**	**6,65**	**7,5**	**346**	**99800**	**109780**
ВОД26-090	**26**	**960**	**6**	**2,84**	**3**	**331**	**96895**	**106580**
ВОД26-090	**26**	**1435**	**4**	**9,47**	**11**	**350**	**107780**	**118560**
ВОД38-090	**38**	**950**	**6**	**4,04**	**5,5**	**351**	**98145**	**107960**
ВОД38-090	**38**	**1460**	**4**	**14,68**	**15**	**440**	**113020**	**124320**
ВОД46-090	**46**	**960**	**6**	**5,8**	**7,5**	**342**	**99800**	**109780**
ВОД46-090	**46**	**1460**	**4**	**20,4**	**22**	**450**	**117060**	**128760**

ВЕНТИЛЯТОРЫ ДЫМОУДАЛЕНИЯ ОСЕВЫЕ типа ВОД

Тип вентилятора	Угол установки лопатки, градус	Частота вращения рабочего колеса, мин[1]	Число полюсов	Максимальная потребляемая мощность, кВт	Установочная мощность, кВт	Масса, кг	Цена, руб. с НДС /01.01.07г./	
ВОД18-100	18	960	6	3,23	4	386	111340	122475
ВОД18-100	18	1435	4	10,8	11	396	140100	154110
ВОД26-100	26	950	6	4,66	5,5	392	112590	123850
ВОД26-100	26	1460	4	16,9	18,5	478	168750	185625
ВОД38-100	38	960	6	7,07	7,5	397	118193	130010
ВОД38-100	38	1460	4	24,86	30	526	175005	192505
ВОД46-100	46	970	6	10,13	11	461	140100	154110
ВОД18-112	18	950	4	5,52	5,5*	481	181845	200030
ВОД26-112	26	970	4	8,73	11	550	187405	206145
ВОД38-112	38	970	4	12,85	15	581	189195	208115
ВОД26-112	26	970	4	17,86	18,5	585	193275	212600
ВОД18-125	18	970	4	10,18	11	630	206110	226720
ВОД26-125	26	970	4	15,12	15*	661	207900	228690
ВОД38-125	38	970	4	22,25	22*	700	217800	239580
ВОД26-125	26	973	4	31,21	37	865	234360	257790

ЭЛЕКТРОДВИГАТЕЛИ ДЛЯ КОМПЛЕКТАЦИИ ВЕНТИЛЯТОРОВ ВОД

тип	мощн., кВт	n, об/мин
АИР56В4	0,18	1500
АИР63А4	0,25	
АИР71В4	0,37	
А71А4	0,55	
А71В4	0,75	
А80В4	1,5	
А90L4	2,2	
А100S4	3,0	
А100L4	4,0	
А112М4	5,5	
А132S4	7,5	
А132М4	11	
АИР160S4	15	
АИР160М4	18,5	
А132S6	5,5	1000
АИР160S6	11	
АИР160М6	15	
АИР180М6	18,5	
А180М6	18,5	
А200L6	30	
А225М6	37	
АИР71В2	1,1	2800

Области аэродинамических параметров

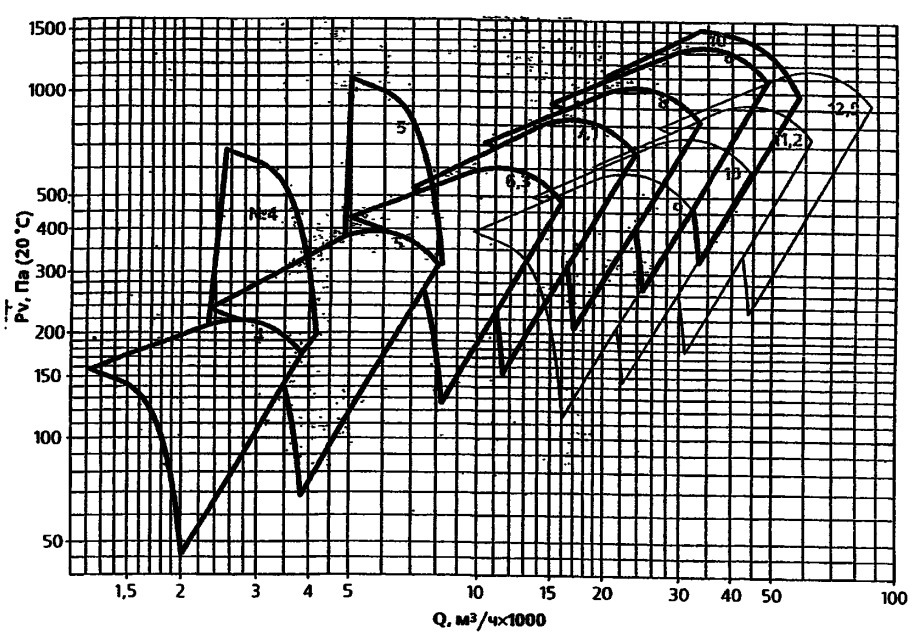

ВЕНТИЛЯТОРЫ ДЫМОУДАЛЕНИЯ ОСЕВЫЕ типа ВОД

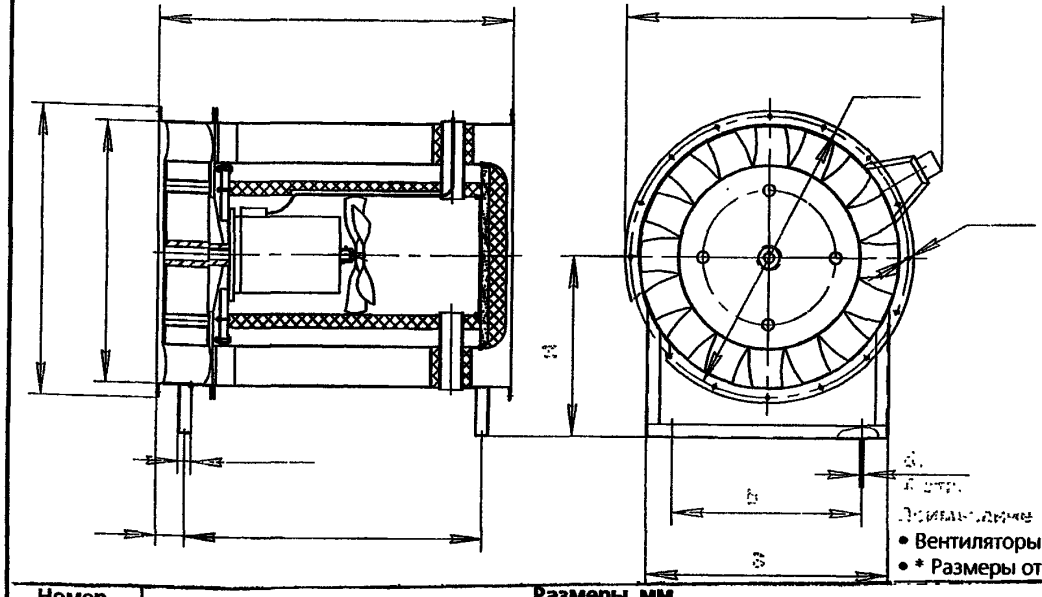

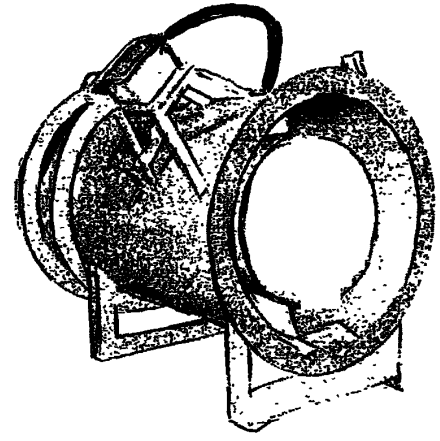

- Вентиляторы могут устанавливаться в горизонтальном и вертикальном положениях
- * Размеры отсутствуют при изготовлении вентилятора без стойки

Номер вентилятора	Размеры, мм													n
	D	D_1	D_2	L	L_1*	L_2*	L_3*	H*	B*	B_1*	b*	d	d_1*	
4	400	450	497	620	155	420	32	290	350	625	300	12	12	8
5	500	560	584	860	180	570	50	360	440	725	360	12	12	12
6,3	630	690	737	910	200	655	50	450	600	854	440	12	12	12
7,1	710	770	795	1020	220	745	50	500	690	976	545	12	12	16
8	800	860	900	1120	240	820	50	560	760	1020	610	12	12	16
9	900	960	1005	1370	275	1040	50	650	850	1150	650	12	14	16
10	1000	1070	1110	1370	275	1040	50	690	930	1215	730	14	14	16
11,2	1120	1195	1255	1465	330	1040	63	790	930	1370	730	14	18	20
12,5	1250	1320	1360	1500	400	1040	63	790	990	1500	790	14	18	20

Тип и номер вентилятора (рабочий режим: Q, м³/ч; $P_{t=20°C}$, Па) → **Рабочая температура, °С** → **Установочная мощность Ny, кВт и частота вращения n, мин⁻¹**

Вентилятор дымоудаления ВОД-040, угол установки лопаток 26°; рабочий режим: расход воздуха Q = 2 т.м³/ч, давление $P_{t=20°C}$ = 170 Па; рабочая температура 600°С; установочная мощность Ny = 0,18 кВт, частота вращения n = 1350 мин⁻¹.

ВОД-040-026-600 (2 т.м³/ч, 170 Па); 600°С; 0,18 кВт×1350 мин⁻¹

1.4. ВЕНТИЛЯТОРЫ ДЫМОУДАЛЕНИЯ КРЫШНЫЕ типа ВКР...ДУ

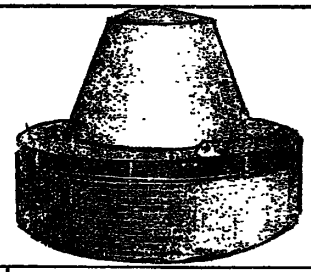

ВЕНТИЛЯТОРЫ ДЫМОУДАЛЕНИЯ КРЫШНЫЕ типа ВКР...ДУ
применяются в аварийных системах вытяжной вентиляции производственных и общественных зданий, кроме категорий А и Б по НТБ 105-95 ГПС МВД РФ.
Вентиляторы устанавливаются на кровлях зданий.
Перемещаемая среда не должна содержать взрывчатых веществ.

ЗАВОД-ИЗГОТОВИТЕЛЬ: ЗАО «КРЮКОВСКИЙ ВЕНТИЛЯТОРНЫЙ ЗАВОД», г. ЧЕХОВ
ТУ 4861-020-00239706-99 /№ 5; 6,3; 8; 12,5 исп. 1/
Код по ОКП 48 6178

Типоразмер вентилятора	№ сертификата пожарной безопасности	№ сертификата соответствия	Предел огнестойкости
ВКР-5ДУ-02...8ДУ-02; ВКРМ-12,5ДУ-02	ССПБ.RU.УП001.ВО3883	РОСС RU.ББ02.Н02224	*2 часа при тем-ре 400°С*
			1,5 часа при тем-ре 600°С
ВКР-5ДУ-03...8ДУ-03; ВКРМ-12,5ДУ-03			*2 часа при тем-ре 400°С*

ОБЩИЕ СВЕДЕНИЯ:
- одностороннего всасывания
- назад загнутые лопатки;
- количество лопаток - **12**

УСЛОВИЯ ЭКСПЛУАТАЦИИ:
- вентиляторы предназначены для эксплуатации в условиях умеренного (У) и тропического (Т) климата.
- ***вентиляторы могут эксплуатироваться в сейсмически опасных зонах;***
- ТЕМПЕРАТУРА ОКРУЖАЮЩЕЙ СРЕДЫ **от минус 40°С до плюс 45°С**; ЗАПЫЛЕННОСТЬ НЕ БОЛЕЕ 10 мг/м³

Исполнение – 02: Вентиляторы предназначены для удаления при пожаре дымовоздушных смесей с температурой **до 400 °С в течение 120 минут и до 600°С в течение 90 минут.** */рабочее колесо выполняется из жаростойкой стали 12Х18Н10Т; корпус, коллектор, опора и станина – из углеродистой стали/.*

Исполнение –03: вентиляторы предназначены для работы с температурой **до 400 °С в течение 120 минут.** */рабочее колесо и все детали выполняются из углеродистой стали/.*

ТЕХНИЧЕСКИЕ ХАРАКТЕРИСТИКИ

Тип вентилятора	Двигатель		Частота вращения рабочего колеса, об/мин	Производительность, тыс. м³/час	Статическое давление, Па, при:			Масса, кг	D ном	Цена, руб., с НДС /01.01.07г./	Суммарный уровень звуковой мощности, дБ
	типоразмер	мощн. кВт			t=20°С	t=400°С	t=600°С				
ВКРМ-5ДУ-02	АИР80А6	0,75	920	7,88	266-0	110-0	85-0	94	1,0	35 164	92
ВКРМ-5ДУ-03	АИР90L4	2,2	1420	10,2	590-0	255-0	195-0	99			
ВКРМ-6,3-2ДУ-01	АИР100L6	2,2	950	16,5	366-0	185-0	145-0	135	1,0	43500	99
ВКРМ-6,3-2ДУ-02	АИР112М4	5,5	1495	20,4	980-0	425-0	325-0	142			
ВКРМ-8-2ДУ-01	АИР112МВ8	3,0	710	20,3	335-0	185-0	145-0	215	1,0	56 994	96
ВКРМ-8-2ДУ-02	АИР132S6	5,5	960	27,5	810-0	350-0	270-0	215			
	АИРМ132М6	7,5*		27,5	810-0	350-0	270-0	215			
ВКРМ-12,5-2ДУ-01	5А160М16	4,0	368	38,0	270-0	115-0	90-0	553	1,0		97
	АИР160М12	5,5	470	45,0	430-0	185-0	145-0	545			102
ВКРМ-12,5-2ДУ-02	5А160М12	6,8	470	45,0	430-0	185-0	145-0	545		141900	
	5А200М8	18,5	700	67,0	960-0	415-0	320-0	566			

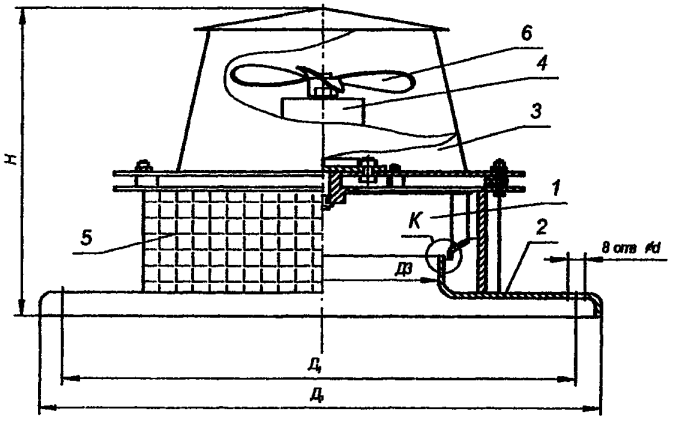

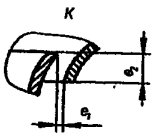

1. Колесо рабочее; 2. Основание; 3. Колпак;
4. Электродвигатель; 5. Ограждение; 6. Колесо охлаждения.

Обозначение вентилятора	H	Д1	Д2	e1	e2	d	Дз
ВКР 5ДУ	902	772	830	$2,5^{+1,1}$	$5^{\pm 1,0}$	15	351
ВКР 6,3ДУ	970			$3,15^{+1,1}$	$6,3^{\pm 1,0}$	14	448
ВКР 8ДУ	1026	1072	1120	$4^{+1,1}$	$8^{\pm 2}$	14	570
ВКР 12,5ДУ	1360	1522	1546	6^{+2}	$12,5^{\pm 3}$	16	900

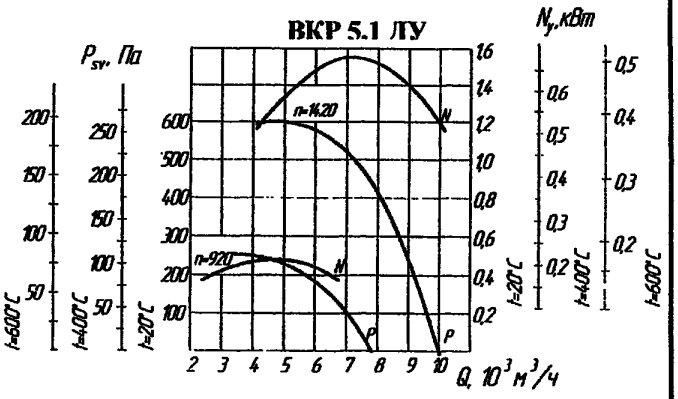

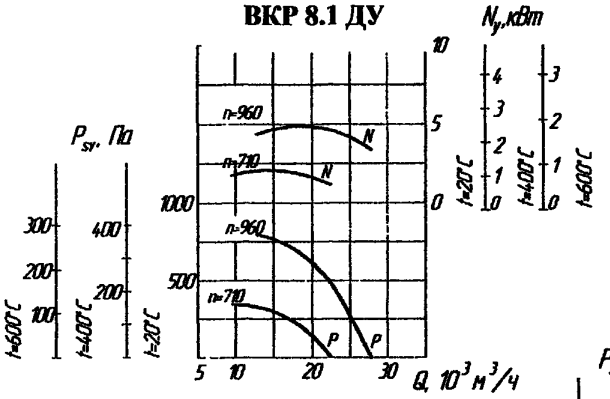

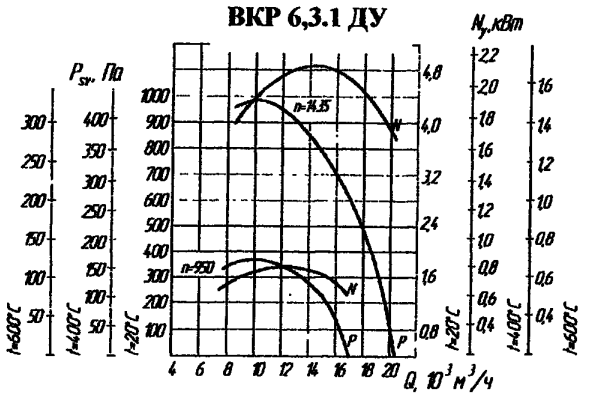

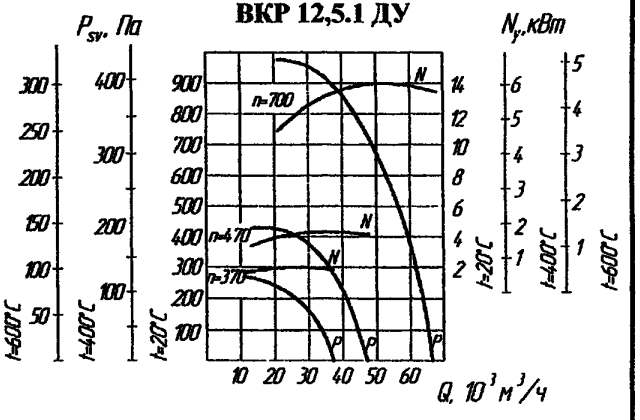

1.5. ВЕНТИЛЯТОРЫ ДЫМОУДАЛЕНИЯ КРЫШНЫЕ типа ВКРСк-ДУ

ВЕНТИЛЯТОРЫ ДЫМОУДАЛЕНИЯ КРЫШНЫЕ типа ВКРСк-ДУ устанавливаются на кровле зданий и служат для удаления возникающих при пожаре высокотемпературных дымовоздушных смесей и одновременного отвода тепла за пределы помещения. При этом обеспечивается локализация зоны пожара и создается возможность проведения работ по борьбе с пожаром и по спасению людей и оборудования.

Вентиляторы могут перемещать газовоздушные смеси с температурой до 400°С и до 600 °С в течение 120 минут.

Рабочее колесо с загнутыми назад лопатками, тороидальный входной патрубок с большим диаметром входа.

Все основные элементы вентилятора выполнены из стали с лакокрасочным жаростойким покрытием или из оцинкованной стали.

Возможна комплектация вентиляторов обратным клапаном, поддоном, стальным стаканом и каналом термостойким кабельным КТК.

*Вентиляторы предназначены для эксплуатации в условиях умеренного (У) и тропического (Т) климата **1-ой** категории размещения по ГОСТ 15150.*
*ТЕМПЕРАТУРА ОКРУЖАЮЩЕЙ СРЕДЫ от **минус 40°С** до **плюс 45°С** /от минус 10°С до плюс 45°С для тропического исполнения/.*
*Перемещаемая среда в обычных условиях не должно содержать липких веществ, волокнистых материалов, паров или пыли, иметь агрессивность по отношению к углеродистым сталям выше агрессивности воздуха и содержать пыль и другие твердые примеси в концентрации более **100 мг/м³**.*
*Среднее значение виброскорости внешних источников вибрации в местах установки вентилятора не более **2 мм/сек**.*

ЗАВОД-ИЗГОТОВИТЕЛЬ: ООО «ВЕЗА», г. МОСКВА **ТУ 4861-005-40149153-99**

Типоразмер вентилятора	№ сертификата пожарной безопасности	№ сертификата соответствия	Предел огнестойкости
ВКРСк-ДУ	ССПБ.RU.УП001.В03026	РОСС RU.ББ02.Н01636	2 часа при температуре 600°С 2 часа при температуре 400°С

ТЕХНИЧЕСКИЕ ХАРАКТЕРИСТИКИ

Тип вентилятора	Число лопаток	Частота вращения об/мин	Число полюсов	Максимальная потребляемая мощность, кВт	Установочная мощность, кВт	Масса, кг	Цена, руб. с НДС /01.01.07г./							Тип двигателя
							Т=400°С	Т=600°С	клапан	поддон	стакан	кабель	жалюзи	
ВКРСк6-3,55ДУ	6	1350	4	0,16	0,18	40	27800	30900	1935	3020	7500	1110	1665	АИР56В4
ВКРСк6-3,55ДУ		2835	2	1,47	1,5	49	36140	40170						АИР80А2
ВКРСк9-3,55ДУ	9	1320	4	0,22	0,25	41	28900	32100						RA71A4
ВКРСк9-3,55ДУ		2820	2	2,1	2,2	51	37570	41730						АИР80В2
ВКРСк6-4ДУ	6	1320	4	0,27	0,37	50	30000	33300	1985	3020	7500	1200	1800	АИР63В4
ВКРСк6-4ДУ		2835	2	2,68	3	61	39000	43290						АИР90L2
ВКРСк9-4ДУ	9	1400	4	0,46	0,55	52	32300	35900						А71А4
ВКРСк9-ДУ		2845	2	3,9	4	65	41990	46670						АИР100S2
ВКРСк6-4,5ДУ	6	1400	4	0,58	0,75	56	34600	38400	2010	3020	7500	1380	2075	А71В4
ВКРСк6-4,5ДУ		2860	2	4,95	5,5	74	44980	49920						АИР100L2
ВКРСк9-4,5ДУ	9	1420	4	0,87	1,1	60	36000	40000						А80А4
ВКРСк9-4,5ДУ		2895	2	7,41	7,5	95	46800	52000						АИР112М2
ВКРСк6-5ДУ	6	1420	4	1,03	1,1	62	37400	41600	2020	3020	7500	1495	2245	А80А4
ВКРСк9-5ДУ	9	1420	4	1,48	1,5	64	39600	42200						А80В4
ВКРСк6-5,6ДУ	6	915	6	0,48	0,55	88	41700	42800	2400	3020	7500	1665	2500	RA80B6
ВКРСк6-5,6ДУ		1390	4	1,7	2,2	95	42700	43800						А90L4
ВКРСк9-5,6ДУ	9	930	6	0,73	0,75	92	42400	43800						АИР80А6
ВКРСк9-5,6ДУ		1395	4	2,47	3	99	43100	44500						А100S4
ВКРСк6-6,3ДУ	6	930	6	0,91	1,1	99	43100	44800	2800	3020	7500	1725	2585	А80В6
ВКРСк6-6,3ДУ		1435	4	3,36	4	120	43800	45500						А100L4

ВЕНТИЛЯТОРЫ ДЫМОУДАЛЕНИЯ КРЫШНЫЕ типа ВКРк-ДУ

Тип вентилятора	Число лопа-ток	Частота вращения об/мин	Число полю-сов	Максимальная потребляемая мощность, кВт	Установо-чная мощ-ность, кВт	Мас-са, кг	Цена, руб. с НДС /01.01.07г./							Тип двигателя
							Т=400°С	Т=600°С	клапан	под-дон	стакан	кабель	жалюзи	
ВКРСк9-6,3ДУ	9	925	6	1,3	1,5	101	45700	47700	2800	3020	7500	2585		A90L6
ВКРСк9-6,3ДУ		1450	4	5,01	5,5	128	47100	49100						АИР112М4
ВКРСк6-7,1ДУ	6	950	6	1,77	2,2	117	48300	50600	3050	3020	7500	1930	2895	A100L6
ВКРСк6-7,1ДУ		1455	4	6,37	7,5	135	57900	60700						АИР132S4
ВКРСк9-7,1ДУ	9	960	6	2,64	3	124	51400	54100						АИР112МВ6
ВКРСк9-7,1ДУ		1435	4	8,83	11	143	61600	64900						АИР132М4
ВКРСк6-8ДУ	6	960	6	3,32	4	226	54400	57500	3300	3740	10000	2175	3265	A112МВ6
ВКРСк6-8ДУ		1435	4	11,1	11*	236	65300	68900						АИР132М4
ВКРСк9-8ДУ	9	950	6	4,65	5,5	232	57200	59600						АИР132S6
ВКРСк9-8ДУ		1460	4	16,88	18,5	318	62700	65300						АИР160М4
ВКРСк6-9ДУ	6	700	8	2,32	3	240	60000	61600	3300	3740	10000	2400	3600	A112МВ8
ВКРСк6-9ДУ		960	6	5,99	7,5	248	63000	64600						A132М6
ВКРСк6-9ДУ		1460	4	21,1	22	347	81900	83980						АИР180S4
ВКРСк9-9ДУ	9	710	8	3,5	4	257	73400	75300						АИР132S8
ВКРСк9-9ДУ		970	6	8,92	11	312	80400	82300						АИР160S6
ВКРСк9-9ДУ		1460	4	30,39	30*	377	89400	91300						A100L4
ВКРСк6-10ДУ	6	710	8	4,1	5,5	290	86700	88900	3900	4390	11250	3470	5200	A132М8
ВКРСк6-10ДУ		970	6	10,46	11	338	104000	106700						АИР160S6
ВКРСк9-10ДУ	9	730	8	6,44	7,5	338	95200	99100						8АИР160S8
ВКРСк9-10ДУ		970	6	15,11	15*	369	114300	118900						АИР160М6
ВКРСк6-11,2ДУ	6	730	8	7,86	11	400	103800	109300	3900	4390	11250	4150	6230	АИР160М8
ВКРСк6-11,2ДУ		970	6	18,43	18,5	410	124500	131200						АИР180М6
ВКРСк9-11,2ДУ	9	730	8	11,35	15	422	111600	118600						A180М8
ВКРСк9-11,2ДУ		970	6	26,63	30	475	139500	146200						АИР200L6
ВКРСк6-12,5ДУ	6	730	8	13,61	15	672	119500	127900	5800	5060	12500	4780	7170	АИР180М8
ВКРСк6-12,ДУ		973	6	32,22	37	860	155350	166270						АИР225М6
ВКРСк9-12,5ДУ	9	730	8	19,65	22	725	135900	148500						АИР200L8
ВКРСк9-12,5ДУ		980	6	45	45	965	176670	193050						АИР250S6
ВКРСк6-14ДУ	6	480	12	6,82	11	775	152400	169100	5800	5060	12500	6095	9145	5А160М12
ВКРСк6-14ДУ		730	8	23,98	30	920	198120	219830						АИР225М8
ВКРСк9-14ДУ	9	480	12	9,85	11	775	167600	186000						15А160М122
ВКРСк9-14ДУ		735	8	35,35	37	1025	217880	241800						4А250S8

ПРИМЕЧАНИЕ: *двигатель выбран без запаса по максимальной потребляемой вентилятором мощности (возможны временные перегрузки двигателя), что необходимо учитывать при разработке автоматики.

ВЕНТИЛЯТОРЫ ДЫМОУДАЛЕНИЯ КРЫШНЫЕ типа ВКРк-ДУ

ВКРСк-3,55...7,1ДУ

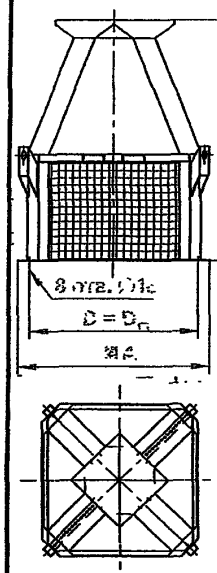

ВКРСк-8...11,2ДУ

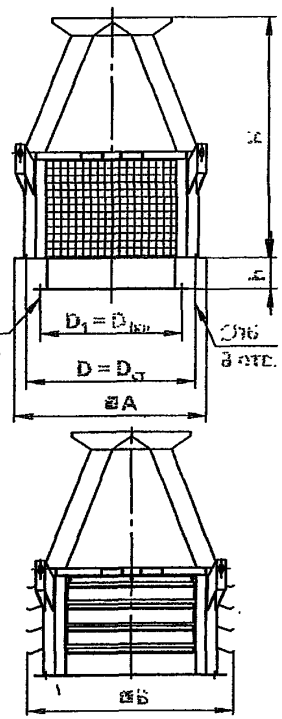

ВКРСк-12,5...14ДУ

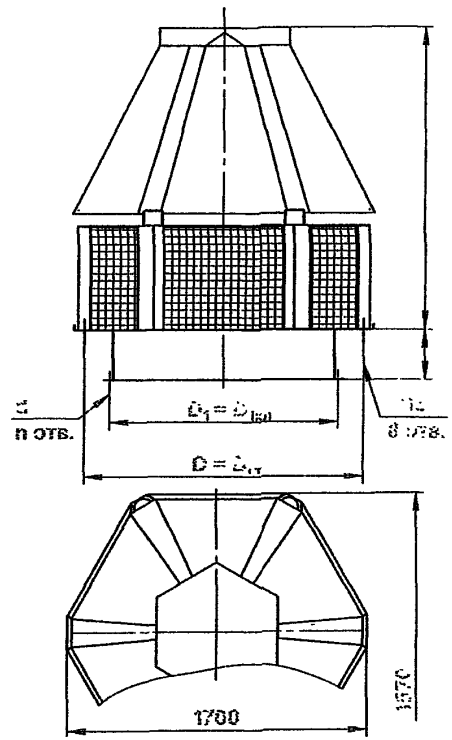

Исполнение защиты в виде жалюзи

Области аэродинамических характеристик

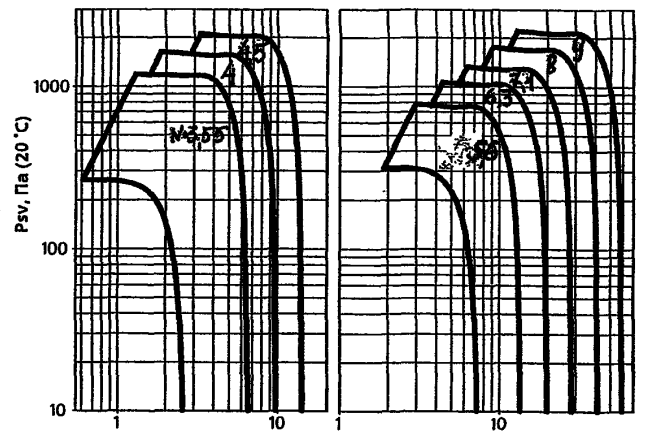

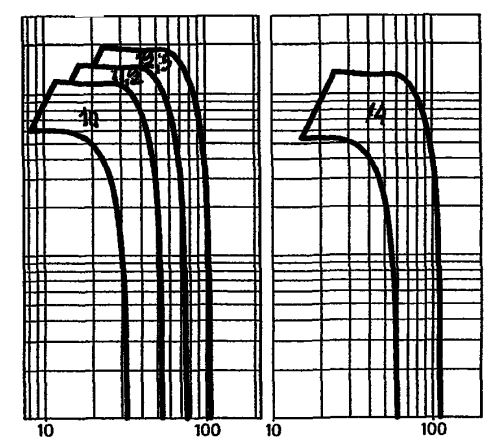

Номер вентилятора	Размеры, мм							n
	A	B	D	D_1	H	h	d	
3,55	495	575	445	–	640	–	–	–
4	640	720	595	–	765	–	–	–
4,5	640	720	595	–	795	–	–	–
5	640	760	595	–	820	–	–	–
5,6	880	950	772	–	1085	–	–	–
6,3	880	950	772	–	1125	–	–	–
7,1	880	950	772	–	1180	–	–	–
8	1050	1140	1072	830	1195	110	10	12
9	1050	1140	1072	830	1200	170	10	12
10	1350	1360	1272	1040	1265	215	10	16
11,2	1350	1360	1272	1040	1280	240	10	16
12,5	–	–	1522	1295	1715	190	14	18
14	–	–	1522	1295	1715	280	14	18

ВЕНТИЛЯТОРЫ ДЫМОУДАЛЕНИЯ КРЫШНЫЕ типа ВКРС$_к$ДУ

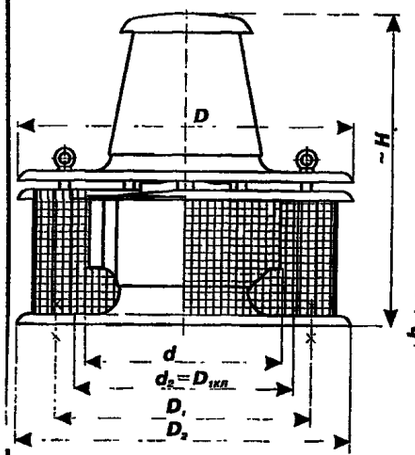

ВКРС-8...14 ДУ

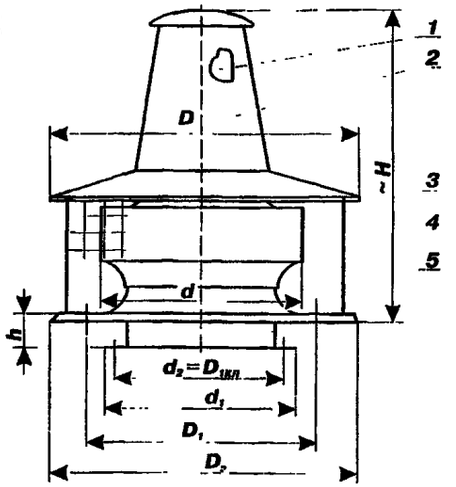

1. Двигатель;
2. Колпак;
3. Рабочее колесо;
4. Станина;
5. Обечайка с фланцем для крепления клапана

Поддон к стакану

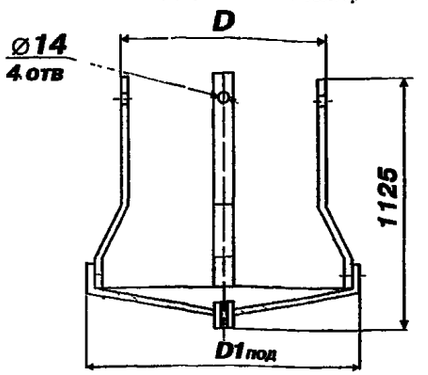

Клапан

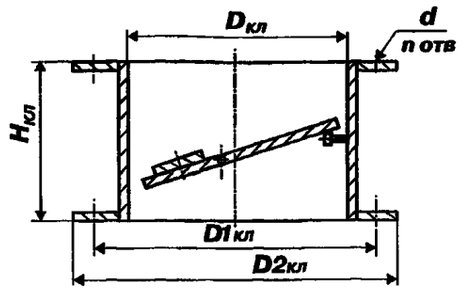

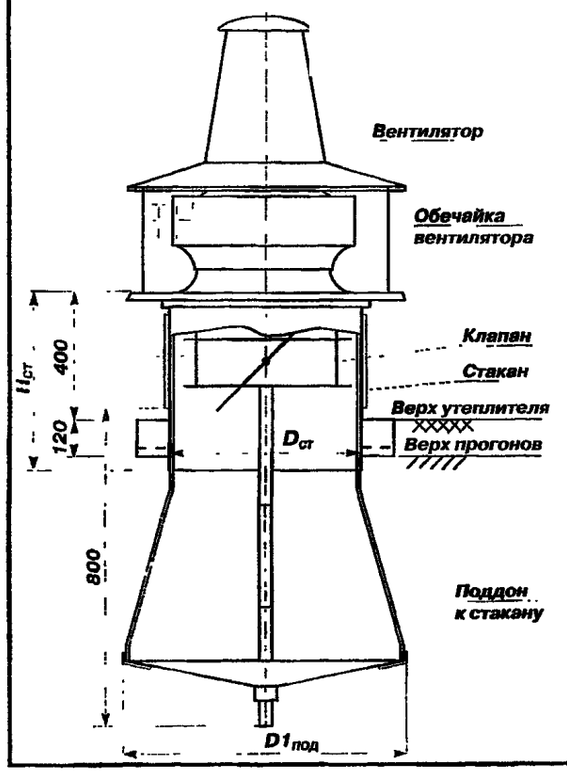

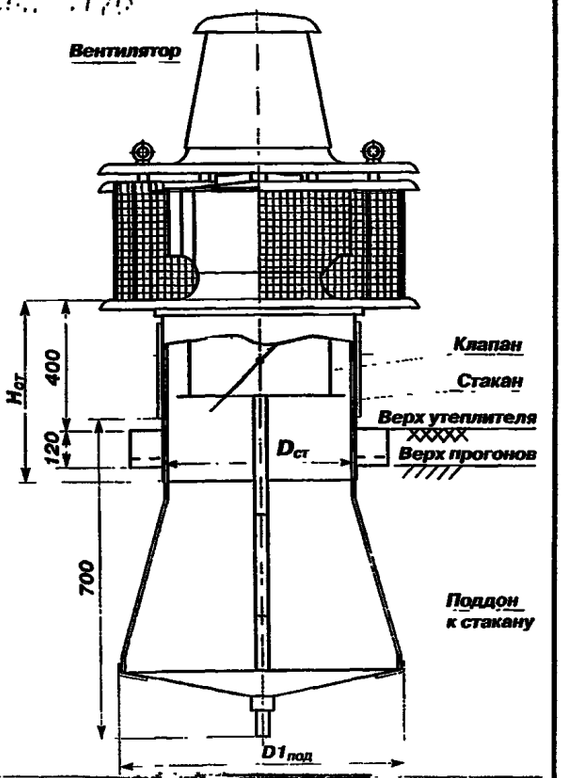

	Индекс	Dст, мм	Hст, мм	Масса,кг	Индекс	Dкл, мм	D1кл, мм	D2кл, мм	Hкл, мм	d, мм	n, шт	Масса,кг	Индекс	Dпод, мм	D1под, мм	Масса,кг
ВКРС$_к$-3,55 ДУ					К-00	355	385	415			6	6				
ВКРС$_к$-4 ДУ					К-01	400	430	460	250			7				
ВКРС$_к$-5 ДУ	С-2	720	600	85	К-02	500	530	560		7		9	П-00	700	990	22
ВКРС$_к$-5,6 ДУ					К-03	560	590	620	300		8	11				
ВКРС$_к$-6,3 ДУ					К-04	630	660	690				13				
ВКРС$_к$-7,1 ДУ																
ВКРС$_к$-8 ДУ	С-3	1020	630	117	К-05	800	830	860	400		12	15	П-01	1000	1160	26
ВКРС$_к$-9 ДУ										10						
ВКРС$_к$-10 ДУ	С-4	1220		150	К-06	1000	1040	1080			16	20	П-02	1200	1360	30
ВКРС$_к$-11,2 ДУ			700													
ВКРС$_к$-12,5 ДУ	С-5	1410		172	К-07	1250	1290	1330	475	12	18	27	П-03	1400	1610	41
ВКРС$_к$-14 ДУ																

2. ВЕНТИЛЯТОРЫ КРЫШНЫЕ.

КРЫШНЫМИ НАЗЫВАЮТСЯ ВЕНТИЛЯТОРЫ, КОНСТРУКТИВНО ПРИСПОСОБЛЕННЫЕ ДЛЯ УСТАНОВКИ НА КРЫШЕ.

Крышные вентиляторы могут быть ***РАДИАЛЬНЫМИ и ОСЕВЫМИ.***

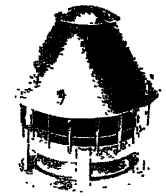

Вентиляторы крышные предназначены для перемещения воздуха и других газовоздушных смесей, агрессивность которых по отношению к углеродисты сталям обыкновенного качества не выше агрессивности воздуха, имеющих температуру не выше + 60^0*С*, *запыленностью* не более ***100мг/м^3***, не содержащего липких веществ и волокнистых материалов.

Для децентрализованных установок общеобменной вытяжной вентиляции без сети воздуховодов могут применять ся *к* ***радиальные,*** так и ***осевые крышные вентиляторы,*** *обеспечивающие заданную производительность* ***(при статическом давлении P_{SV}=0).***

Для установок с сетью воздуховодов (в том числе и для систем местных отсосов), могут применяться вентиляторы, создающие статическое давление, превышающее гидравлическое сопротивление сети.

Воздух, удаляемый крышными вентиляторами, выбрасывается непосредственно в атмосферу и динамический напор, создаваемый вентиляторами, не может быть использован, поэтому аэродинамические характеристики крышных вентиляторов, как правило, строятся в координатах ***Q-P_{SV}*** (***ПРОИЗВОДИТЕЛЬНОСТЬ - СТАТИЧЕСКОЕ ДАВЛЕНИЕ***).

АЭРОДИНАМИЧЕСКИЕ ХАРАКТЕРИСТИКИ ПРИВОДЯТСЯ ДЛЯ СТАНДАРТНЫХ УСЛОВИЙ И СООТВЕТСТВУЮТ РАБОТЕ ВЕНТИЛЯТОРА НА ВОЗДУХЕ С ПАРАМЕТРАМИ: ТЕМПЕРАТУРА ***t=20^{0}C***; ОТНОСИТЕЛЬНАЯ ВЛАЖНОСТЬ - ***50%***; ПЛОТНОСТЬ – ***1,2 кг/м^3***; БАРОМЕТРИЧЕСКОЕ ДАВЛЕНИЕ ***-760 ММ.РТ.СТ.***

В зависимости от назначения крышные вентиляторы подразделяются:

на ***вытяжные и приточные***. /Отечественная промышленность в настоящее время выпускает только **вытяжные крышные вентиляторы/**.

По направлению потока газа на выходе из рабочего колеса крышные вентиляторы подразделяются **радиальные и осевые**.

По характеру перемещаемой среды крышные вентиляторы делятся на: **вентиляторы общего назначения, коррозионностойкие и взрывозащищенные.**

Воздух, удаляемый крышными вентиляторами, выбрасывается непосредственно в атмосферу.

Содержание пыли в воздухе, удаляемом - ***радиальными крышными вентиляторами, не должно превышать 100 мг/м^3***, - ***осевыми 10 мг/м^3*** (так как двигатель расположен в потоке удаляемого воздуха)

В районах с большими снеговыми покровами предпочтительней применение ***осевых вентиляторов,*** так как у них выходное отверстие расположено выше, чем у радиальных вентиляторов.

Если удаляемый воздух требуется направлять струей вверх, следует использовать ***осевые крышные вентиляторы***. В этом случае по требованию заказчика вентилятор может поставляться без зонта.

Установочная мощность двигателя в кВт, определяется по формуле N_y=N K_1, где K_1 – коэффициент запаса мощности, см. таблицу:

Мощность на валу двигателя, кВт	Коэффиц. запаса мощности, K_1, вентиляторов		Мощность на валу двигателя, кВт	Коэффиц. запаса мощности, K_1, вентиляторов	
	радиальных	осевых		радиальных	осевых
до 0,5	**1,5**	**1,2**	**свыше 2 до 5**	**1,15**	**1,05**
свыше 0,5 до 1	**1,3**	**1,15**	**свыше 5**	**1,1**	
свыше 1 до 2	**1,2**	**1,1**			

Для двигателей, устанавливаемых в помещениях с температурой + 45^{0}C, УСТАНОВОЧНАЯ МОЩНОСТЬ двигателя следует увеличить на 7%, а в помещениях с внутренней температурой до +50^{0}C на 14.%

Температура воздуха, перемещаемого *крышным радиальными вентиляторами общего назначения, не должна превышать* ***+ 50^{0}C,*** *крышным осевыми вентиляторами* ***+40^{0}C.***

Вентиляторы предназначены для работы в странах: с умеренным (У) и тропическим *(Т) климатом категории размещения* ***1*** *по ГОСТ 15150.* ***Температура окружающей среды от минус 40^{0}C до плюс 40^{0}C (У) и (до плюс 45^{0}C для вентиляторов тропического исполнения).***

2.1. ВЕНТИЛЯТОРЫ КРЫШНЫЕ РАДИАЛЬНЫЕ.
2.1.1. ВЕНТИЛЯТОРЫ типа ВКР, ВКР 70-39

ВЕНТИЛЯТОРЫ КРЫШНЫЕ РАДИАЛЬНЫЕ типа ВКР, ВКР 70-39 предназначены для перемещения воздуха и других газовоздушных смесей, агрессивность которых по отношению к углеродисты сталям обыкновенного качества не выше агрессивности воздуха, имеющих температуру не выше ***плюс 50°С***, *запыленностью* не более ***100мг/м³***, не содержащего липких веществ и волокнистых материалов.

Вентиляторы применяются в системах вытяжной вентиляции производственных, общественных и жилых зданий, а также для других санитарно-технических целей. Устанавливаются на кровле (как правило, без сети воздуховодов).

Среднее квадратическое значение виброскорости внешних источников вибрации в местах установки вентиляторов не должно превышать ***2 мм/с.***

Вентиляторы крышные радиальные сертифицированы.

ОБЩИЕ СВЕДЕНИЯ:	**УСЛОВИЯ ЭКСПЛУАТАЦИИ**:
- низкого давления, - одностороннего всасывания, - назад загнутые лопатки, - количество лопаток - **12**	- температура окружающей среды **от минус 40°С до плюс 40°С** (до **плюс 45°С** для вентиляторов тропического исполнения); - умеренный и тропический климат; - **1-я** категория размещения.

КОНСТРУКТИВНОЕ ИСПОЛНЕНИЕ /№ 4; 5; 6,3; 8 – испл. – 1, а №12,5 – испл. - 5/

ТУ ВЕНТИЛЯТОРА ВКР, номер вентилятора	ВАРИАНТЫ ИЗГОТОВЛЕНИЯ	Примечание
ЗАВОД-ИЗГОТОВИТЕЛЬ: ООО КОНЦЕРН «МЕДВЕДЬ» производственный участок №7, г. КОСТРОМА		
ВКР - ТУ 4861-007-32509656-2004 /№ 3,15; 4; 5; 6,3; 8; 12,5/	общего назначения из углеродистой стали; взрывозащищенные из разнородных металлов (В)	Аналог вентиляторов ВКРМ
ЗАВОД-ИЗГОТОВИТЕЛЬ: ЗАО «КРЮКОВСКИЙ ВЕНТИЛЯТОРНЫЙ ЗАВОД», г. ЧЕХОВ		
ВКР - ТУ 4861-014-00270366-97 /№ 4; 5; 6,3; 8; 12,5/	общего назначения из углеродистой стали (С); коррозионно-стойкие из нержавеющей стали (К1)	Вентиляторы могут эксплуатироваться в сейсмически опасных зонах.
ВКР - ТУ 4861-021-00239706-99 /№ 4; 5; 6,3; 8; 12,5/	взрывозащищенные из разнородных металлов (Р1); взрывозащищенные коррозионно-стойкие из нержавеющей стали (РК1); взрывозащищенные из алюминиевых сплавов (К3)	
ЗАВОД-ИЗГОТОВИТЕЛЬ: ООО НОВОСИБИРСКИЙ ЭНЕРГОМАШИНОСТРОИТЕЛЬНЫЙ ЗАВОД «ТАЙРА» /ООО НЭМЗ «ТАЙРА»/, г. НОВОСИБИРСК		
ВКР - ГОСТ 24814-81 /№ 4; 5; 6,3; 8; 12,5/	общего назначения из углеродистой и оцинкованной стали	По желанию заказчика может комплектоваться клапаном и поддоном
ЗАВОД-ИЗГОТОВИТЕЛЬ: ОАО НИЖНЕТУРИНСКИЙ МАЦИНОСТРОИТЕЛЬНЫЙ ЗАВОД «ВЕНТА», г. НИЖНЯЯ ТУРА		
ВКР - ТУ 4861-015-12287277-95 /№ 4; 5; 6,3; 8/	общего назначения из углеродистой стали	По желанию заказчика может комплектоваться клапаном и поддоном
ЗАВОД-ИЗГОТОВИТЕЛЬ: ГП УЧРЕЖДЕНИЯ УЮ 400/5, г. ДОНСКОЙ		
ВКР 70-39- ТУ 4861-017-02494733-99 /№ 4; 5; 6,3; № 8; 12,5/	общего назначения из углеродистой стали	

АКУСТИЧЕСКИЕ ХАРАКТЕРИСТИКИ:

Тип вентилятора	n, об/мин	Активные уровни звуковой мощности, дБ вполосах среднегеометрических частот, Гц, не более								Суммарный уровень звуковой мощности, дБ
		63	125	250	500	1000	2000	4000	8000	
ВКР 4	920	76	81	83	81	79	75	66	54	88
ВКР 5	920	80	85	87	85	82	78	70	58	92
ВКР 6,3	950	87	92	94	92	90	85	77	65	99
ВКР 8	700	96	91	39	90	87	82	73	64	96
ВКР 12,5	395	97	92	90	91	88	83	74	65	97

ВЕНТИЛЯТОРЫ типа ВКР, ВКР 70-39

ТЕХНИЧЕСКИЕ ХАРАКТЕРИСТИКИ:

Тип вентилятора	ТУ, ГОСТ	Завод-изготовитель	D/ $D_{ном}$	Электродвигатель			Производительность, тыс. $м^3/ч$	Полное давление, Па	Масса, кг	Цена, руб с НДС /01.01.07г/
				Тип	мощн., кВт	Частота вращения, об/мин				
ВКР 3,15	ТУ 4861-007-32509656-2004	ООО КОНЦЕРН «МЕДВЕДЬ» г. Кострома	100	АИР63А6	0,18	1000	0,7-1,4	110	31	8346 ст. 24406 нер. ст.
ВКР 4	ТУ 4861-007-32509656-2004	ООО КОНЦЕРН «МЕДВЕДЬ» г. Кострома		АИР71В6	0,55		1,0-3,2	160	60	10010 ст. 27985 нер. ст.
ВКР 4	ТУ 4861-015-12287277-95	ОАО «ВЕНТА», г. Нижняя Тура		АИР71А6	0,37	920	2,71	160	66,4	13 806
ВКР 4.1С-01 ВКР 4.1К1-01	ТУ 4861-014-00270366-97	ЗАО «Крюковский вентиляторный завод», г. Чехов					3,99	167	48	9 195 12 817*
ВКР 70-39-4	ТУ 4861-017-02494733-99	Учреждение УЮ-400/5, г. Донской					3,85	165	58,8	7 000
ВКР 5	ТУ 4861-007-32509656-2004	ООО КОНЦЕРН «МЕДВЕДЬ» г. Кострома		АИР80А6	0,75	1000	1,5-5,3	250	75	11800 ст. 35617 нер. ст
				АИР80В6	1,1					12091 ст. 35815 нер. ст
ВКР 5	ТУ 4861-015-12287277-95	ОАО «ВЕНТА», г. Нижняя Тура		АИР80А6	0,75	920	6,18	262	75,5	15 812
ВКР 5.1С-01 ВКР 5.1К1-01	ТУ 4861-014-00270366-97	ЗАО «Крюковский вентиляторный завод»; г. Чехов					7,88	266	75,9	11 432 16 085*
ВКР 70-39-5	ТУ 4861-017-02494733-99	Учреждение УЮ-400/5, г. Донской					7,89	268	78,1	8 000
ВКР 6,3	ТУ 4861-015-12287277-95	ОАО «ВЕНТА», г. Нижняя Тура		АИР100L6	2,2	950	11,12	413	94,5	20 650
ВКР 6,3.1С-01 ВКР 6,3.1К1-01	ТУ 4861-014-00270366-97	ЗАО «Крюковский вентиляторный завод», г. Чехов					16,5	466	125	16 775 22 351*
ВКР 6,3	ТУ 4861-007-32509656-2004	ООО КОНЦЕРН «МЕДВЕДЬ» г. Кострома					3,0-10,88	430	118	17491 ст. 57242 нер. ст.
ВКР 70-39-6,3	ТУ 4861-017-02494733-99	Учреждение УЮ-400/5, г. Донской				920	16,5	460	115,8	15 000
ВКР 8	ТУ 4861-015-12287277-95	ОАО «ВЕНТА», г. Нижняя Тура		АИР112МВ8	3,0	700	20,3	335	179	36 580
ВКР 8.1С-01 ВКР 8.1К1-01	ТУ 4861-014-00270366-97	ЗАО «Крюковский вентиляторный завод», г. Чехов		АИР112МА8	2,2		20,3	335	186	23 235 29 729*
ВКР 8	ТУ 4861-007-32509656-2004	ООО КОНЦЕРН «МЕДВЕДЬ» г. Кострома		АИР112МВ8	3,0	750	4,0-15,6	430	210	25519 ст. 89043 нер. ст.
ВКР 70-39-8	ТУ 4861-017-02494733-99	Учреждение УЮ-400/5, г. Донской				700	20,2	370	299	17 600

* - ЦЕНА ВКР С КЛАПАНОМ И ПОДДОНОМ

ВЕНТИЛЯТОРЫ типа ВКР, ВКР 70-39

ТЕХНИЧЕСКИЕ ХАРАКТЕРИСТИКИ:

Тип вентилятора	ТУ, ГОСТ	Завод-изготовитель	D/ $D_{ном}$	Электродвигатель			Производительность, тыс. $м^3/ч$	Полное давление, Па	Масса, кг	Цена, руб с НДС /01.01.07г/
				Тип	мощн., кВт	Частота вращения, об/мин				
ВКР 70-39-12,5	ТУ 4861-017-02494733-99	Учреждение УЮ-400/5, г. Донской	100	АИР112МВ6	4,0	395	43,7	285	608	45 000
ВКР 12,5	ТУ 4861-007-32509656-2004	ООО КОНЦЕРН «МЕДВЕДЬ» г. Кострома					20,5-49,0	350	622	68321 ст.
ВКР 12,5.1С-01 ВКР 12,5.1К1-01	ТУ 4861-014-00270366-97	ЗАО «Крюковский вентиляторный завод», г. Чехов					43,7	260	655	62 127 77 044*

Вентиляторы крышные радиальные взрывозащищенные

ВКР 4.1Р-01 ВКР 4.1РК1-01 ВКР 4.1К3-01	ТУ 4861-021-00270366-99	ЗАО «Крюковский вентиляторный завод», г. Чехов	100	АИМ71А6	0,37	920	3,99	167	49	11 183
ВКР 4В	ТУ 4861-007-32509656-2004	ООО КОНЦЕРН «МЕДВЕДЬ» г. Кострома		АИР71В6	0,55	1000	1,0-3,2	160	60	31801 нер. ст 10940 разнор.
				АИР71А6	0,37					31801 нер. ст 10431 разнор.
ВКР 5.1Р-01 ВКР 5.1РК1-01 ВКР 5.1К3-01	ТУ 4861-021-00270366-99	ЗАО «Крюковский вентиляторный завод», г. Чехов		АИМ80А6	0,75	920	7,88	266	75	13 668
ВКР 5В	ТУ 4861-007-32509656-2004	ООО КОНЦЕРН «МЕДВЕДЬ» г. Кострома		АИР80А6	0,75	1000	1,5-5,3	250	75	38355 нер. ст 12572 разнор..
				АИР80В6	1,1					
ВКР 6.3Р-01 ВКР 6.3РК1-01 ВКР 6.3К3-01	ТУ 4861-021-00270366-99	ЗАО «Крюковский вентиляторный завод», г. Чехов		АИМ100L6	2,2	950	16,5	466	150	20 503
ВКР 6,3В	ТУ 4861-007-32509656-2004	ООО КОНЦЕРН «МЕДВЕДЬ» г. Кострома					3,0-10,88	430	118	66146 нер. ст 20098 разнор..
ВКР 8.1Р-01 ВКР 8.1РК1-01 ВКР 8.1К3-01	ТУ 4861-021-00270366-99	ЗАО «Крюковский вентиляторный завод», г. Чехов		АИМ112МА8	2,2	700	20,3	335	215	33 921
ВКР 8В	ТУ 4861-007-32509656-2004	ООО КОНЦЕРН «МЕДВЕДЬ» г. Кострома		АИР112МВ8	3,0	750	4,0-15,6	430	210	100491 нер. ст 27222 разнор..

Цена на комплектующие к вентиляторам ВКР
ООО КОНЦЕРН «МЕДВЕДЬ» г. Кострома /руб. с НДС - 2007г./

№ вентилятора	Поддон	Клапан	Стакан
ВКР 3,15	3388	2171	8415
ВКР 4		2228	8415
ВКР 5		2266	8527
ВКР 6,3		3142	
ВКР 8	4197	3703	11220
ВКР 12,5	5677	6508	14025

Цена на комплектующие к вентиляторам ВКР
ОАО «ВЕНТА», г. Нижняя Тура /руб. с НДС – 2007г./

№ вентилятора	Клапан		Поддон
ВКР 4	КО-4	2950	3540
ВКР 5	КО-5	3068	
ВКР 6,3	КО-6,3	3363	3658
ВКР 8	КО-8	3776	4366

Концерн Медведь 2007

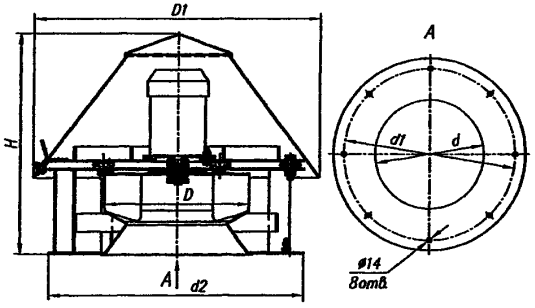

Вентиляторы крышные ВКР №3,15-8.

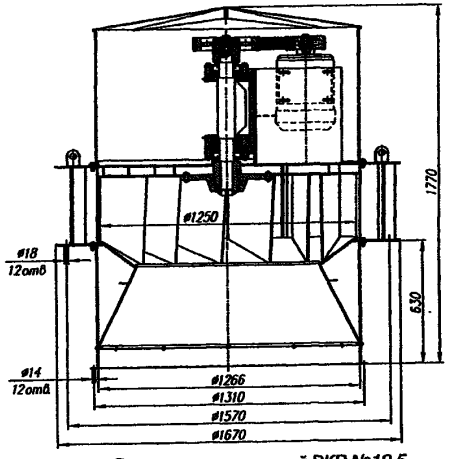

Вентилятор крышный ВКР №12,5.

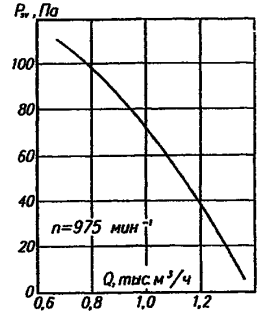

ВКР №3,15

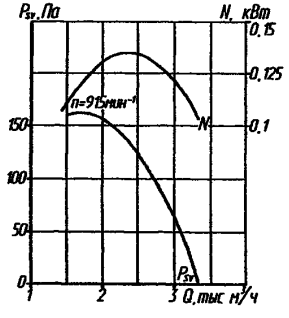

ВКР №4

№ вентилятора	D	D1	H	d	d1	d2
ВКР-3,15	315	627	480	317	500	560
ВКР-4	400	660	620	400	772	860
ВКР-5	500	795	735	500	772	860
ВКР-6,3	630	920	860	630	772	860
ВКР-8	800	1130	1110	800	951	1072

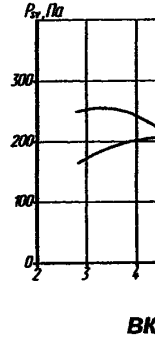

Поддон для ВКР.

Габаритные и присоединительные размеры поддонов для ВКР.

№ вентилятора	D	D1	h
ВКР-5	990	720	120
ВКР-6,3	990	720	120
ВКР-8	990	720	120
ВКР-10	1160	1020	140
ВКР-12,5	1610	1410	175

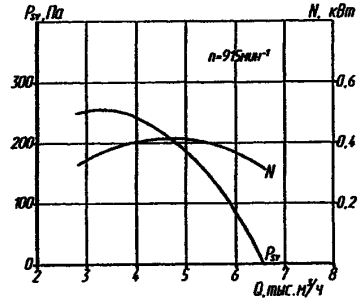

ВКР №5

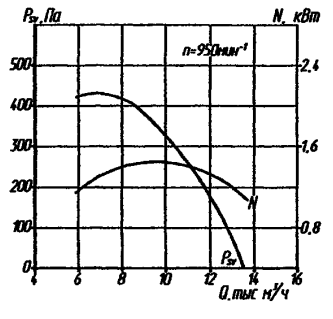

ВКР №6,3

КЛАПАНЫ И ПОДДОНЫ ДЛЯ ВЕНТИЛЯТОРОВ ВКР

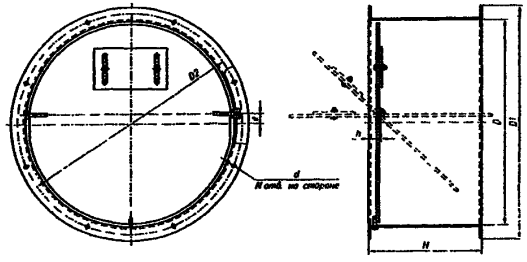

№ вентилятора	D	D1	D2	d	H	h	e	N
ВКР-3,15	405	460	430	10	200	20	20	8
ВКР-4	510	560	535	10	200	20	30	8
ВКР-5	640	690	660	10	330	60	45	8
ВКР-6,3	820	880	850	10	330	60	55	8
ВКР-12,5	1266	1345	1310	14	500	60	65	12

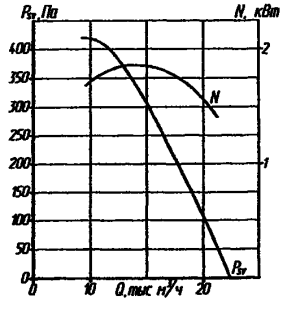

ВКР №8

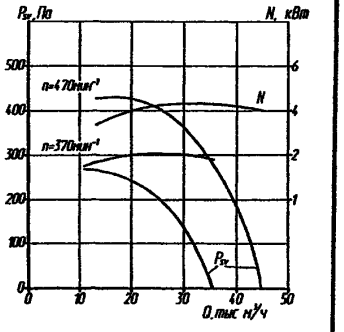

ВКР №12,5

ВКР №4 ÷ №8

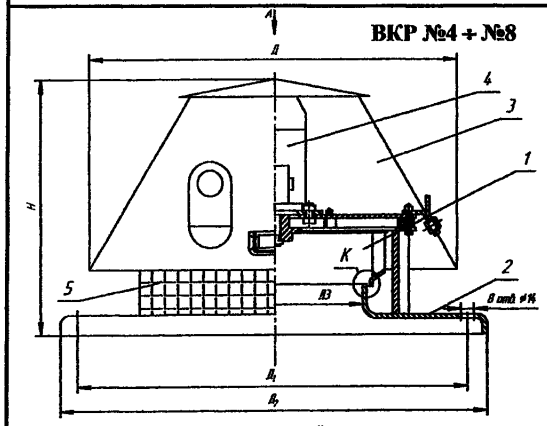

ВКР 8

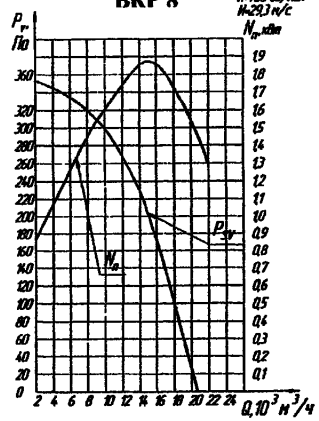

ВКР №12,5

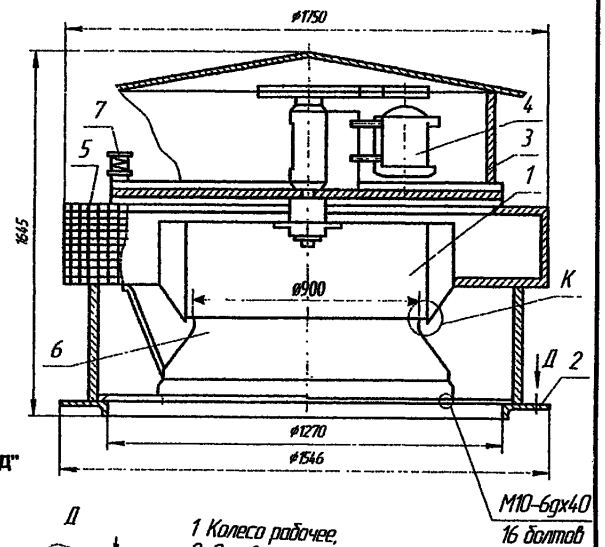

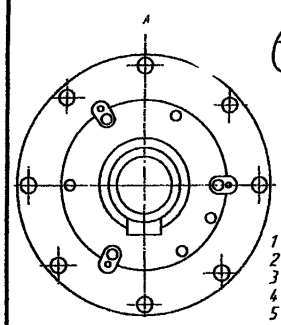

Обозначение вентилятора	Д	H	Д1	Д2	d	d1	Д3
ВКР 4,1	600	493	772	830	$2^{+0,1}$	$4^{+0,8}$	282
ВКР 5,1	728	646			$2,5^{+0,1}$	$5^{+0,8}$	354
ВКР 6,3 1	944	731			$3,15^{+0,1}$	$6,3^{+0,8}$	448
ВКР 8,1	1072	825	1072	1120	$4^{+0,1}$	$8^{+0,9}$	570

1 Колесо рабочее,
2 Основание,
3 Кожух,
4 Электродвигатель,
5 Ограждение

ЗАО "КРЮКОВСКИЙ ВЕНТИЛЯТОРНЫЙ ЗАВОД"

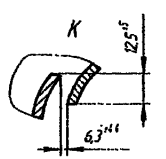

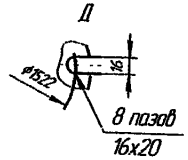

1 Колесо рабочее,
2. Основание;
3. Кожух,
4. Электродвигатель,
5 Ограждение;
6. Коллектор;
7. Виброизоляторы

ВКР 4

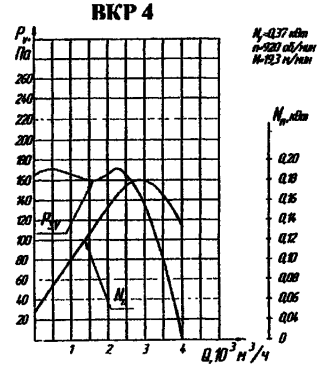

ВКР 5

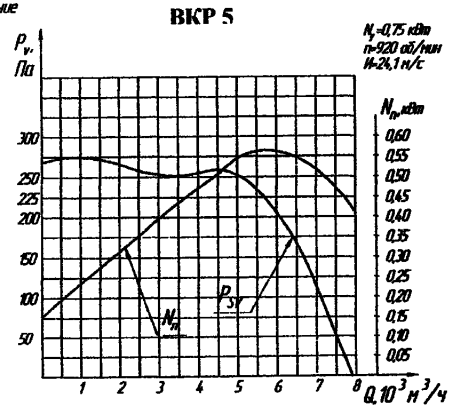

ВКР 6.3

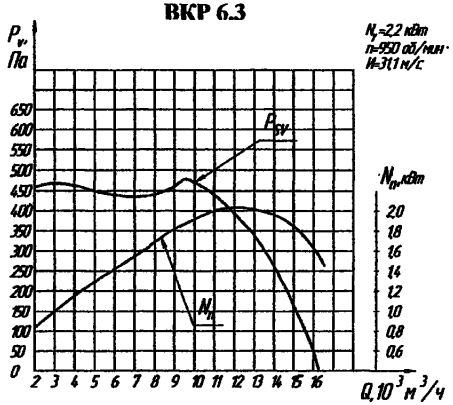

ВКР 12.5

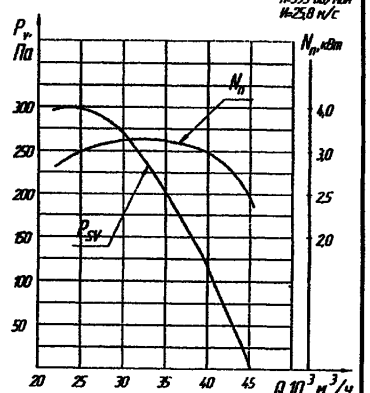

ЗАВОД-ИЗГОТОВИТЕЛЬ: ЗАО «АЭРОМАШ», г. СТЕРЛИТАМАК

ТУ 4861-016-04614058-2005 КОД по ОКП 48 6100 КОНСТРУКТИВНОЕ ИСПОЛНЕНИЕ I

Варианты изготовления: общего назначения из углеродистой стали; коррозионно-стойкие из нержавеющей стали (К); взрывозащищенные из разнородных металлов (РВ); взрывозащищенные из алюминиевых сплавов (И)

ТЕХНИЧЕСКИЕ ХАРАКТЕРИСТИКИ

Тип вентилятора	Электродвигатель			Производительность, тыс. м³/ч	Давление, Па	Масса, кг (б/элек)	Габаритные и присоединительные размеры, мм										Цена, руб. с НДС /01.01.07г./	
	тип	мощн., кВт	частота вращения, об/мин				D	D_1	D_2	D_3	H_{max}	H	C	a, e	b	n	углер. ст кор.(К)	Взр. (ВР) алюм. сп. (И)
ВКР-4	АИР80А6	0,75	935	1,6-3,5	190-0	82	400	410	772	850	680	350	-	2-4	14	4	8707	9641/22188
ВКР-5	АИР80В6	1,1		3,1-7,0	250-0	96	500	510			720	400		2,5-5			10766/20447	10537/26330
ВКР-6,3	АИР100L6	2,2	950	5,0-13,0	420-0	135	630	645			900	480		3,2-6,3			12754	13353/28173
ВКР-8	АИР112МВ6	4,0		4,0-15,6	790-0	210	800	815	1072	1220	1180	620	100	4-8		8	20275	16812/38883

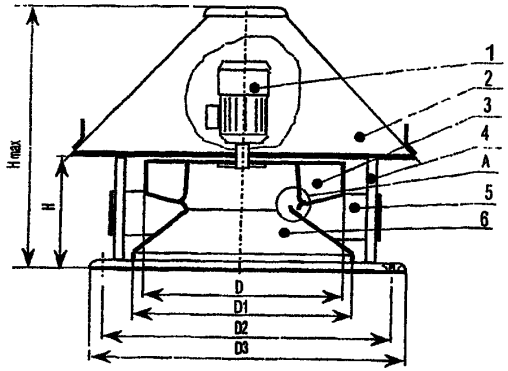

двигатель; 2.Колпак защитный; 3.Рабочее колесо; 4.Рама; 5.Защитный кожух; 6.Диффузор

Расположение отверстий для крепления вентиляторов

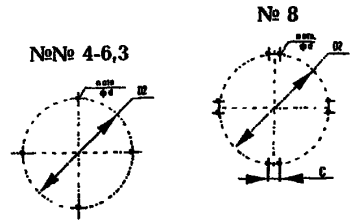

Размеры, мм.	Вентилятор			
	N 4	N 5	N 6,3	N 8
D	400	500	630	800
D 1	410	510	645	815
D 2	772	772	772	1072
D 3	850	850	850	1220
H max	680	720	900	1180
H	350	400	480	620
C	-	-	-	100
a	2-4	2,5-5	3,2-6,3	4-8
e	2-4	2,5-5	3,2-6,3	4-8
d	14	14	14	14
n	4	4	4	8

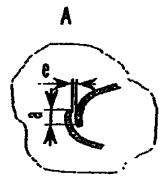

1 - ВКР № 4
2 - ВКР № 5
3 - ВКР № 6,3
4 - ВКР № 8

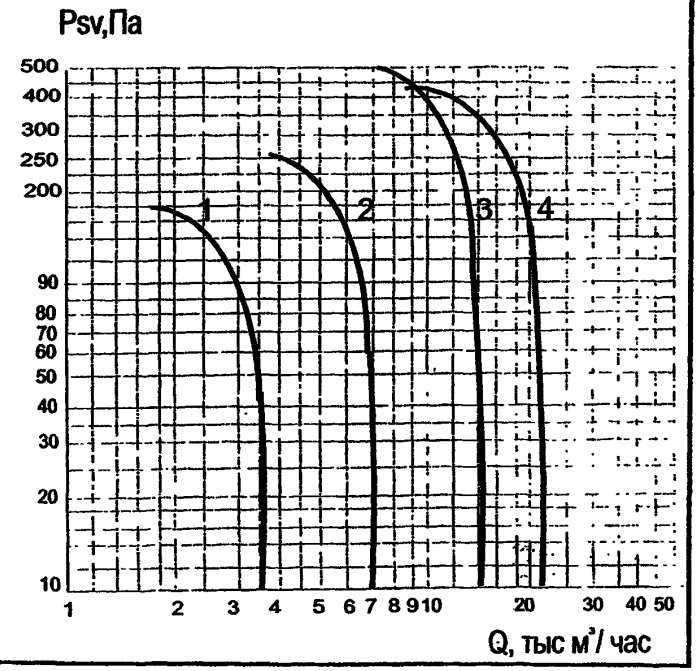

2.1.2. ВЕНТИЛЯТОРЫ типа ВКРС

ВЕНТИЛЯТОРЫ КРЫШНЫЕ РАДИАЛЬНЫЕ С ВЫХОДОМ ПОТОКА В СТОРОНЫ типа ВКРС применяются в системах вытяжной вентиляции производственных, общественных и жилых зданий, а также для других санитарно-технических целей. Устанавливаются на кровле.

Вентиляторы типа **ВКРС *МОЛОШУМНЫЕ КРЫШНЫЕ ВЕНТИЛЯТОРЫ ВЫСОКОГО СТАТИЧЕСКОГО ДАВЛЕНИЯ.***

Вентиляторы имеют широкое рабочее колесо с сильно загнутыми назад лопатками, тороидальный входной патрубок с большим диаметром входа. При этом вентилятор создает большой расход, имеет минимальное динамическое давление, потребляет с увеличением расхода мощность, не перегружающую двигатель. Рабочее колесо установлено непосредственно на валу двигателя и выполняется с числом лопаток Z=6 и Z=9.

ВЕНТИЛЯТОРЫ ИМЕЮТ ОЦИНКОВАННЫЙ КОРПУС, КОРПУСНЫЕ ДЕТАЛИ ОБРАБОТАНЫ МЕТОДОМ ЖИДКОГО ЦИНКОВАНИЯ, ЗАЩИТНЫЙ КОЛПАК ИЗГОТОВЛЕН ИЗ ОЦИНКОВАННОЙ СТАЛИ. ПРЕДУСМОТРЕНА ЗАЩИТА ОТ КОСЫХ ДОЖДЕЙ.

УСЛОВИЯ ЭКСПЛУАТАЦИИ: температура окружающей среды **от минус 40°С до плюс 40°С**; умеренный климат для **1-ой** и **2-ой** категорий размещения;
умеренный и холодный климат для северного исполнения с температурой окружающей среды **от минус 60°С до плюс 40°С**.
допустимое содержание пыли и других твердых частиц не более 0,1г/м^3 без липких веществ, волокнистых и абразивных материалов.

ЗАВОД-ИЗГОТОВИТЕЛЬ: ООО «ВЕЗА», г.МОСКВА

ТУ ВЕНТИЛЯТОРА ВКР	ВАРИАНТЫ ИЗГОТОВЛЕНИЯ	№ СЕРТИФИКАТА СООТВЕТСТВИЯ
ВКРС - ТУ 4861-030-40149153-2003	общего назначения из углеродистой стали; общего назначения теплостойкие;	№РОСС RU. МГ01.В01202
ВКРС-М - ТУ 4861-038-40149153-2002	северное из нержавеющей стали; северное взрывозащищенное из нержавеющей стали	№РОСС RU. МГ01.В01202, разрешение № РРС 00-14435

ТЕХНИЧЕСКИЕ ХАРАКТЕРИСТИКИ

Тип вентилятора	Число лопаток	Частота вращения, об/мин	Число полюсов	Установочная мощность двигателя, кВт	Тип двигателя	Масса, кг	Цена, руб. с НДС /01.01.07г./					
							вентилятор	клапан	поддон	стакан	кабель	жалюзи
ВКРС 6-3,55	6	1350	4	0,25	АИР63А4	66		1935	3020	7500	1110	1665
				0,18	АИР56В4	65	13 325					
ВКРС 9-3,55	9	1380	4	0,37	RA71B4	67						
				0,25	RA71A4	66	14 390					
ВКРС 6-4	6	1320	4	0,37	АИР63В4	77	14 820	1985	3020	7500	1200	1800
				0,25	АИР63А4	77						
ВКРС 9-4	9	1400	4	0,55	А71А4	78	16 010					
ВКРС 6-4,5	6	1400	4	0,75	А71В4	81	16 670	2010	3020	7500	1380	2075
				0,55	А71А4	79						
ВКРС 9-4,5	9	1420	4	1,1	А80А4	86	18 010					
ВКРС 6-5	6	1420	4	1,5	А80В4	92		2020	3020	7500	1495	2245
				1,1	А80А4	90	18 525					
ВКРС 9-5	9	1390	4	2,2	А90L4	90						
				1,5	А80В4	95	20 010					
ВКРС 6-5,6	6	1400	4	2,2	А90L4	99	23 815	2400	3020	7500	1665	2500
				1,5	А80В4	98						
ВКРС 9-5,6	9	1395	4	3,0	А100S4	106	25 340					
ВКРС 6-6,3	6	1415	4	4,0	А100L4	128	27 805	2800	3020	7500	1725	2585
				3,0	А100S4	112						
		930	6	1,1	А80В6	107	27 105					

ВЕНТИЛЯТОРЫ типа ВКРС

Тип вентилятора	Число лопаток	Частота вращения, об/мин	Число полюсов	Установочная мощность двигателя, кВт	Тип двигателя	Масса, кг	Цена, руб. с НДС /01.01.07г./					
							вентилятор	клапан	поддон	стакан	кабель	жалюзи
ВКРС 9-6,3	9	1455	4	7,5	А132S4	146		2800	3020	7500	1725	2585
				5,5	А112М4	139	30 670					
		925	6	2,2	А100L6	128						
				1,5	А90L6	112	29 270					
ВКРС 6-7,1	6	1445*	4	7,5	А132S4	128	40 460	3050	3020	7500	1930	2895
				5,5	А112М4	154						
		1435		4,0	А100L4	152						
		935	6	2,2	А100L6	143	32 370					
				1,5	А90L6	127						
ВКРС 9-7,1	9	1435*	4	11	А132М4	175	43 700					
		960	6	4,0	А112МВ6	165						
				3,0	А112МАА6	156	34 960					
ВКРС 6-8	6	1445*	4	15	АИР160S4	309		3300	3740	10000	2175	3265
				11	А132М4	244	47 045					
				7,5	А132S4	244						
		960	6	4,0	А112МВ6	234	37 635					
				3,0	А112МА6	225						
ВКРС 9-8	9	1460*	4	22	А180S4	354						
				18,5	АИР160М4	326	50 810					
		960	6	7,5	А132М6	245						
				5,5	А132S6	240	40 645					
		700	8	3,0	А112МВ8	235						
				2,2	А112МА8	230						
ВКРС 6-9	6	955	6	7,5	А132М6	280	56 575	3300	3740	10000	2400	3600
				5,5	А132S6	275						
		700	8	3,0	А112МВ8	272	53 575					
				2,2	А112МА8	265						
ВКРС 9-9	9	970	6	11	АИР160S6	353	64 865					
		710	8	5,5	А132М8	314						
				4,0	А132S8	298	57 865					
ВКРС 6-10	6	965*	6	15	АИР160М6	472		3900	4390	11250	3470	5200
				11	АИР160S6	442	86 895					
				7,5	А132М6	412						
		710	8	5,5	А132М8	403	69 520					
				4,0	А132S8	387						
ВКРС 9-10	9	970*	6	18,5	А180М6	502						
				15	АИР160М6	497	93 845					
		730	8	7,5	АИР160S8	467	75 080					

ВЕНТИЛЯТОРЫ типа ВКРС

Тип вентилятора	Число лопаток	Частота вращения, об/мин	Число полюсов	Установочная мощность двигателя, кВт	Тип двигателя	Масса, кг	Цена, руб. с НДС /01.01.07г./					
							вентилятор	клапан	поддон	стакан	кабель	жалюзи
ВКРС6-11,2	6	970*	6	22	А200М6	535		3900	4390	11250	4150	6230
				18,5	А180М6	500	105 655					
				15	АИР160М6	495						
		720	8	18,5	А200М8	493						
				11	АИР160М8	490	85 460					
				7,5	АИР160S8	465						
ВКРС9-11,2	9	970*	6	30	А200L6	565	115 370					
				22	А200М6	535						
		730	8	15	А180М6	500	82 295					
				11	АИР160М8	490						
ВКРС6-12,5	6	730	8	15	А180М8	600	101 400	5800	5060	12500	4780	7170
				11	АИР160М8	578						
ВКРС9-12,5	9	730	8	22	А200L8	677	109 515					
				18,5	А200М8	662						
		485	12	7,5	А180МА12	652						
ВКРС6-14	6	730*	8	30	А225М8	978	158 185	5800	5060	12500	6095	9145
				22	А200L8	843						
				18,5	А200М8	828						
		485	12	11	А200М12	833	121 680					
				7,5	А180МА12	848						
ВКРС9-14	9	735*	8	45	А250М8	1168						
				37	А250S8	1113	170 840					
		475	12	11	А200М12	863	131 415					

** СПЕЦИАЛЬНОЕ ИСПОЛНЕНИЕ ВЕНТИЛЯТОРВ*

ШУМОВЫЕ ХАРАКТЕРИСТИКИ:

ТИП ВЕНТИЛЯТОРА	Поправки ΔL_w для расчета уровня звуковой мощности /дБ/ в октавных полосах со среднегеометрическими частотами, Гц							
	63	125	250	500	1000	2000	4000	8000
ВКРС z=6	+1	+7	+2	0	-7	-12	-12	-21
ВКРС z=9	-9	-8	-3	-3	-4	-9	-14	-19

ВКРС 3,55...7,1

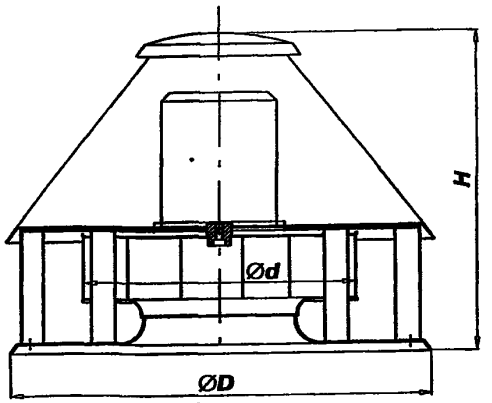

Расположение отверстий для крепления вентилятора

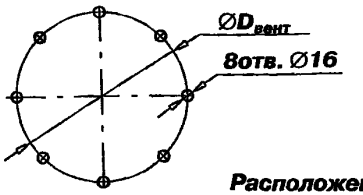

ВКРС 8...14

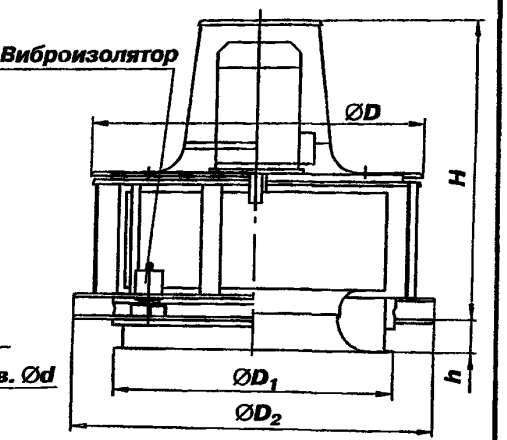

Расположение отверстий для крепления обратного клапана АЗЕ

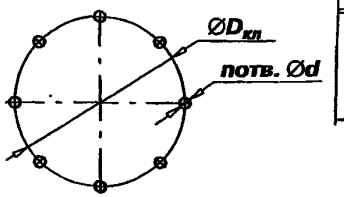

Обозначение вентилятора	Габаритные и установочные размеры, мм									
	d	D	D_1	D_2	H	h	$D_{вент}$	$D_{кл}$	n	d
3,55	355	860	—	—	621	—	772	385	6	7
4	400	860	—	—	648	—	772	435	6	7
4,5	450	860	—	—	679	—	772	483	6	7
5	500	860	—	—	709	—	772	535	8	7
5,6	560	860	—	—	838	—	772	595	8	7
6,3	630	860	—	—	900	—	772	658	8	7
7,1	710	860	—	—	919	—	772	660	8	7
8	800	1180	900	1154	895	100	1072	830	12	10
9	900	1180	900	1154	1195	100	1072	830	12	10
10	1000	1600	1070	1490	1230	116	1272	1040	16	10
11,2	1120	1600	1070	1490	1290	145	1272	1040	16	10
12,5	1250	1600	1345	1746	1495	147	1522	1295	18	14
14	1400	1750	1360	1760	1460	181	1522	1295	18	14

Область аэродинамических параметров вентиляторов ВКРС z=6

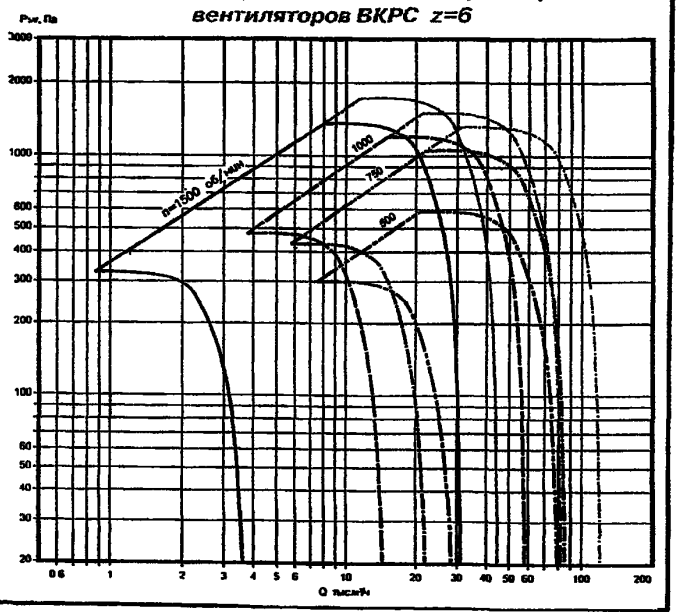

Тип и номер вентилятора (рабочий режим: Q, м³/ч; $P_{t=20°C}$, Па) число лопаток → **Тип двигателя (N_y, кВт; n_c, мин⁻¹)** → **Дополнительная комплектация:**
- **стакан стальной;**
- **обратный клапан;**
- **поддон.**

Пример записи вентиляторов при заказе:

Вентилятор крышный радиальный ВКРС номер 6,3; число лопаток z = 6; (рабочий режим: Q = 8 т.м³/ч, $P_{t=20°C}$ = 900 Па); двигатель 4А100L4 (4кВт х 1415 мин⁻¹); в комплекте со стаканом. ТУ 4861-030-40149153-03

"ВКРС-6,3; z = 6; 4А100L4; в комплекте со стаканом С-2. ТУ 4861-030-40149153-03

ВКРС-3,55...7,1

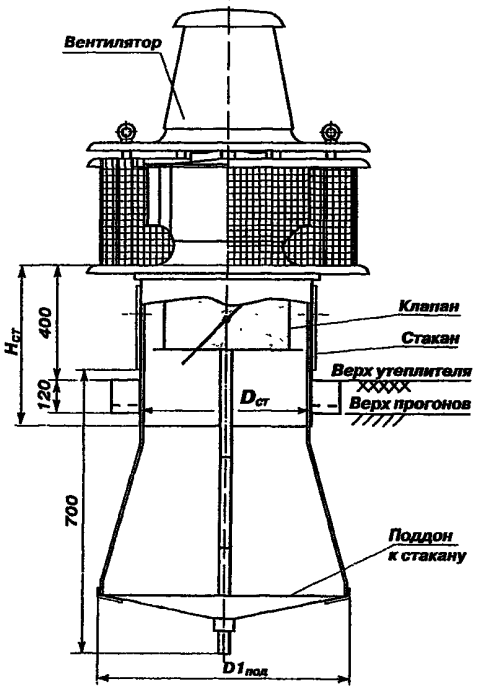

ВКРС-8...14

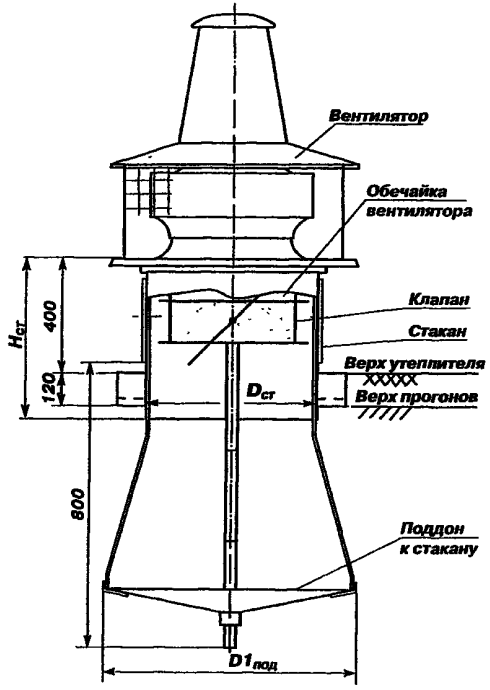

Поддон к стакану

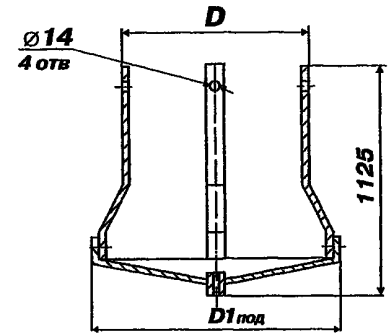

Клапан

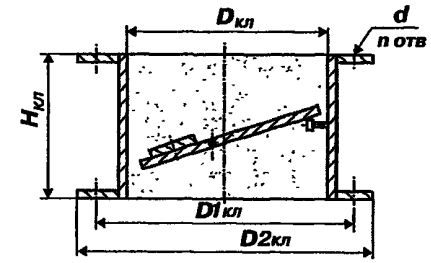

Индекс	Dст, мм	Hст, мм	Масса,кг	Индекс	Dкл, мм	D1кл, мм	D2кл, мм	Hкл, мм	d, мм	n, шт	Масса,кг	Индекс	Dпод, мм	D1под, мм	Масса,кг
ВКРС-3,55	С-2	720	600	85	К-00	355	385	415	250	7	6	6	П-00	700	990	22
ВКРС-4					К-01	400	430	460				7				
ВКРС-5					К-02	500	530	560			8	9				
ВКРС-5,6					К-03	560	590	620	300			11				
ВКРС-6,3					К-04	630	660	690				13				
ВКРС-7,1																
ВКРС-8	С-3	1020	630	117	К-05	800	830	860	400	10	12	15	П-01	1000	1160	26
ВКРС-9																
ВКРС-10	С-4	1220	700	150	К-06	1000	1040	1080	475	12	16	20	П-02	1200	1360	30
ВКРС-11,2																
ВКРС-12,5	С-5	1410		172	К-07	1250	1290	1330			18	27	П-03	1400	1610	41
ВКРС-14																

Вентиляторы ВКРС 8...ВКРС 14 поставляются в комплекте с виброизоляторами.

Область аэродинамических параметров вентиляторов ВКРС z=9

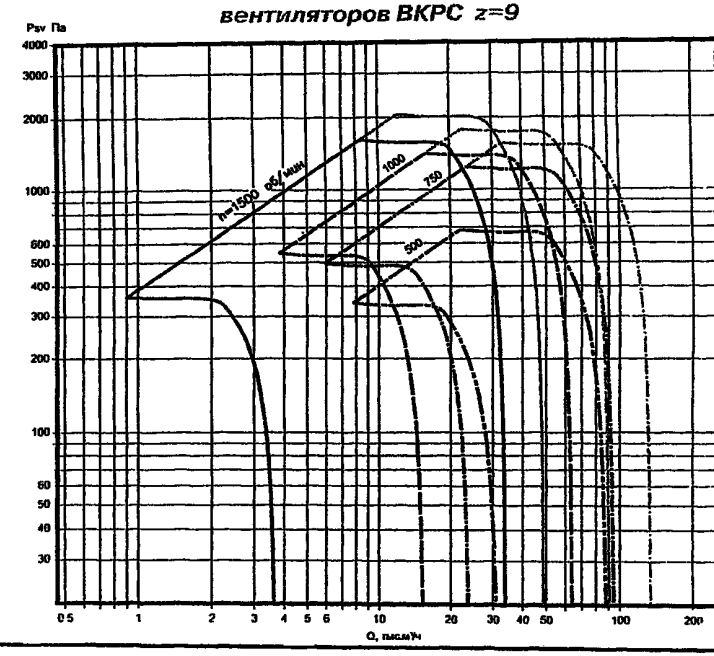

2.1.3. ВЕНТИЛЯТОРЫ типа ВКР-ИННОВЕНТ

ВЕНТИЛЯТОРЫ КРЫШНЫЕ РАДИАЛЬНЫЕ типа ВКР-ИННОВЕНТ применяются в системах вытяжной вентиляции производственных, общественных и жилых зданий, и для других санитарно-технических целей. Вентиляторы предназначены для перемещения невзрывоопасных газовоздушных смесей с температурой не выше ***плюс 40°С***, агрессивность которых по отношению к углеродистым сталям обыкновенного качества не выше агрессивности воздуха.

*Новый расширенный ряд крышных радиальных вентиляторов типа **ВКР-ИННОВЕНТ** с улучшенными аэродинамическими характеристиками, выпускаемый НПП «ИННОВЕНТ» имеет преимущества перед стандартными крышными вентиляторами соответствующих типоразмеров:*

- *вентиляторы имеют радиальное рабочее колесо с загнутыми назад лопатками и корпус квадратного сечения; рабочее колесо смонтировано непосредственно на валу двигателя;*
- *выход воздуха производится горизонтально, верно;*
- *Имеют запас давления и допускают подсоединение воздуховодов на входе;*
- *могут комплектоваться гравитационными обратными клапанами;*
- *по специальному заказу комплектуются глушителями шума;*
- *вентиляторы с установочной мощностью менее 0,55кВт могут комплектоваться двигателями как на напряжение 220В и однофазный ток, так и на напряжение 380В и трехфазный ток, а большей мощности только напряжением 380В и трехфазный ток.*

ВЕНТИЛЯТОРЫ КРЫШНЫЕ РАДИАЛЬНЫЕ типа ВКР-ИННОВЕНТ - ***НИЗКОГО ДАВЛЕНИЯ, ОДНОСТОРОННЕГО ВСАСЫВАНИЯ***

УСЛОВИЯ ЭКСПЛУАТАЦИИ: температура окружающей среды **от минус 40°С до плюс 40°С (+45°С** для тропического исполнения);
умеренный и тропический климат **2-ой** категории размещения;
допустимое содержание пыли и других твердых частиц не более 100 мг/м^3 без липких веществ, волокнистых и абразивных материалов.

ЗАВОД-ИЗГОТОВИТЕЛЬ: ООО «ИННОВЕНТ», г. МОСКВА **КОД по ОКП 48 6170**

ТУ ВЕНТИЛЯТОРА ВКР -ИННОВЕНТ	ВАРИАНТЫ ИЗГОТОВЛЕНИЯ	№ СЕРТИФИКАТА СООТВЕТСТВИЯ
ТУ 4861-007-52770486-2004	общего назначения из углеродистой стали; из разнородных металлов со взрывозащищенным двигателем	№РОСС RU. АЯ45.В03529

ТЕХНИЧЕСКИЕ ХАРАКТЕРИСТИКИ с РАБОЧИМ КОЛЕСОМ НОМИНАЛЬНОГО ДИАМЕТРА /$D_{ном}$/

Тип вентилятора	Испол. колеса	Электродвигатель: тип	Электродвигатель: мощн., кВт	Электродвигатель: Частота вращения, об/мин	Производительность, тыс. м^3/час	Статическое давление, Па	Масса, кг	Суммарный уровень звуковой мощн., дБ	Напряжение, В	Цена, руб. с НДС /01.01.07г./: углер. ст.	Цена, руб. с НДС /01.01.07г./: разнор. мет.
ВКР-ИННОВЕНТ-1,6-2	1	АИС56А2	0,09	3000	0,2-0,63	240-0	16	71*/69**	220	7210	-
ВКР-ИННОВЕНТ-2-2	1	АИР56В2	0,25		0,4-1,6	390-0	21	71,5*/88**		7860	-
ВКР-ИННОВЕНТ-2,5-2	1	АИР71А2	0,75		1,0-3,1	600-0	30	88*/87,5**	380	9900	13770
	2	АИР63В2	0,55		0;8-2,4					9520	12810
ВКР-ИННОВЕНТ-2,5-4	1	АИР56В4	0,18	1500	0,5-1,55	150-0		69*/69**	220/380	8670	-
	2				0,4-1,2						
ВКР-ИННОВЕНТ-3,15-2	1	АИР80В2	2,2	3000	2,0-5,9	1000-0	42	82,5*/90**	380	12640	18390
	2	АИР80А2	1,5		1,5-4,7					12300	
	3				1,0-3,4						
ВКР-ИННОВЕНТ-3,15-4	1	АИР63В4	0,37	1500	1,0-2,9	250-0		71*/73,5**	220/380	11000	15720
	2	АИР63А4	0,25		0,5-2,3						
ВКР-ИННОВЕНТ-4-4	1	АИР71В4	0,75	1500	2,0-5,7	400-0	52	73*/80,5**	380	14600	18580
	2				1,5-4,4						
	3	АИР71А4	0,55		1,0-3,3					14430	
ВКР-ИННОВЕНТ-4-6	1	АИР71А6	0,37	1000	1,5-3,8	170-0		68*/71,5**	220/380		
	2				1,0-3,0						
	3				0,5-2,2					13820	

ВЕНТИЛЯТОРЫ типа ВКР-ИННОВЕНТ

Тип вентилятора	Испол. колеса	Электродвигатель: тип	Электродвигатель: мощн., кВт	Электродвигатель: Частота вращения, об/мин	Производительность, тыс. м³/час	Статическое давление, Па	Масса, кг	Суммарный уровень звуковой мощн., дБ	Напряжение, В	Цена, руб. с НДС /01.01.07г./: углер. ст.	Цена, руб. с НДС /01.01.07г./: разнор. мет.
ВКР-ИННОВЕНТ-5-4	1	АИР100S4	3,0	1500	4,0-11,2	600-0	115	80*/85**	380	28460	38970
	2	АИР90L4	2,2		3,0-8,8					24960	34290
	3	АИР80B4	1,5		2,0-6,5					24080	30600
ВКР-ИННОВЕНТ-5-6	1	АИР80A6	0,75	1000	3,0-7,5	270-0		71,5*/75**		23740	30600
	2				2,5-5,9						
	3				1,5-4,3						
ВКР-ИННОВЕНТ-6,3-4	1	АИР132M4	11	1500	7,0-22,5	1000-0	200	90*/93**	380	43620	63380
	2	АИР132S4	7,5		6,0-17,5					40990	60880
	3	АИР112M4	5,5		5,0-13,0					38420	54630
ВКР-ИННОВЕНТ-6,3-6	1	АИР112MA6	3,0	1000	5,0-14,9	420-0		77,5*/79,5**		38420	54630
	2	АИР100L6	2,2		4,0-11,7					37870	47790
	3				3,0-8,4						47980

МЕСТО ИЗМЕРЕНИЯ ШУМА * *ВСАСЫВАНИЕ/* ** *НАГНЕТАНИЕ*

Сравнение аэродинамических характеристик крышных вентиляторов ВКР-ИННОВЕНТ с крышными вентиляторами других производителей

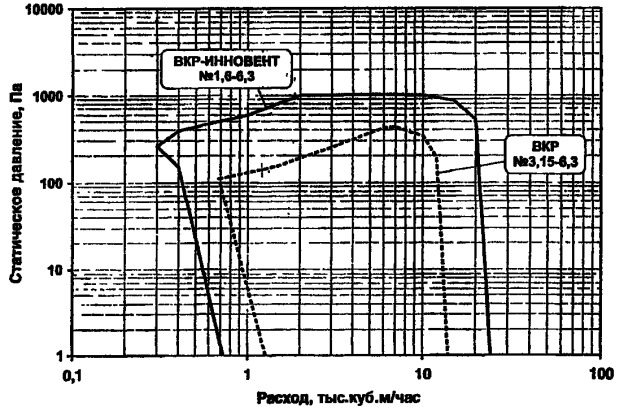

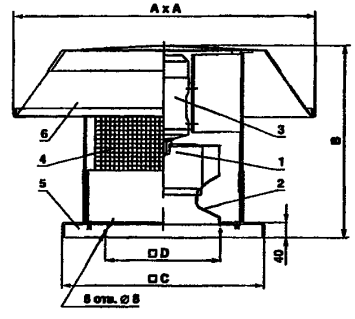

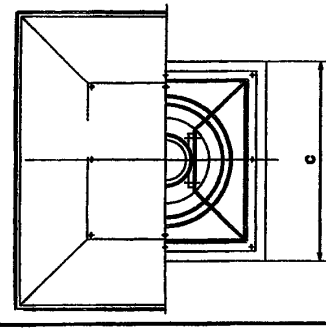

ВКР-ИННОВЕНТ-1,6-2

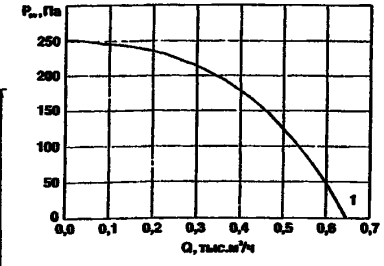

ВКР-ИННОВЕНТ-2-2

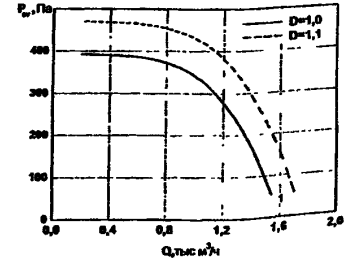

ВКР-ИННОВЕНТ-2,5-2

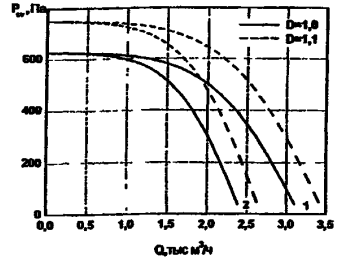

ВКР-ИННОВЕНТ-2,5-4

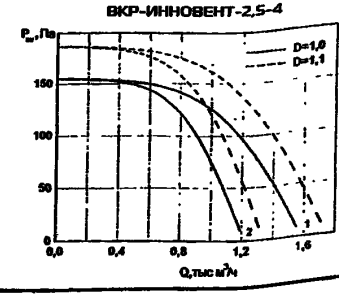

1 – рабочее колесо;
2 – входной коллектор,
3 – электродвигатель,
4 – защитная сетка,
5 – основание,
6 – оцинкованная крыша

Обозначение	Размеры, мм A	B	C	D
ВКР-ИННОВЕНТ-1,6	411	350	360	250
ВКР-ИННОВЕНТ-2	580	450	450	290
ВКР-ИННОВЕНТ-2,5	620	460	520	320
ВКР-ИННОВЕНТ-3,15	780	520	640	400
ВКР-ИННОВЕНТ-4	970	660	760	500
ВКР-ИННОВЕНТ-5	1240	870	950	650
ВКР-ИННОВЕНТ-6,3	1500	1030	1200	1100

ВЕНТИЛЯТОРЫ типа ВКР-ИННОВЕНТ

ВКР-ИННОВЕНТ-3,15-2

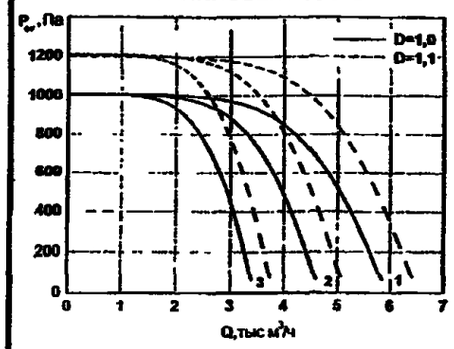

ВКР-ИННОВЕНТ-5-4

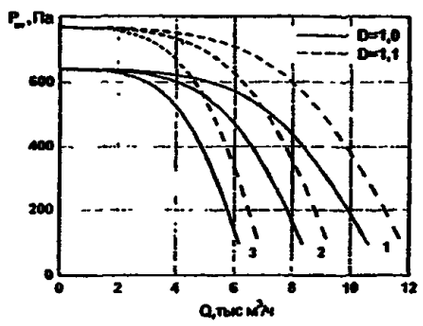

ВКР-ИННОВЕНТ-3,15-4

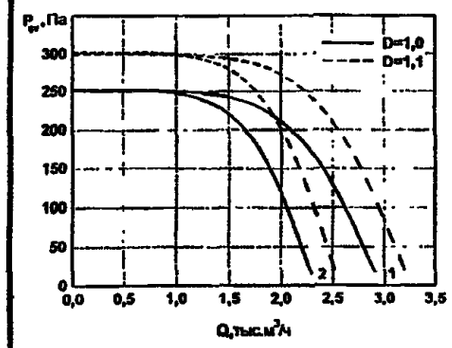

ВКР-ИННОВЕНТ-5-6

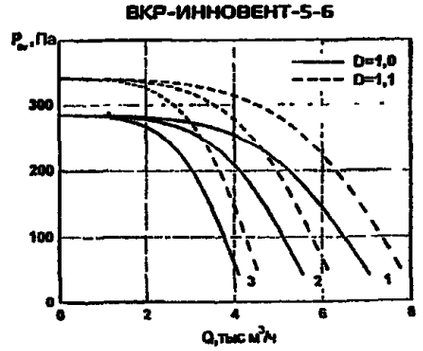

ВКР-ИННОВЕНТ-4-4

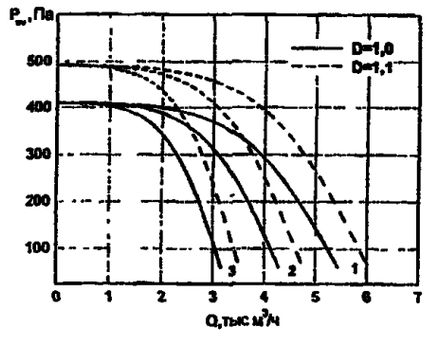

ВКР-ИННОВЕНТ-6,3-4

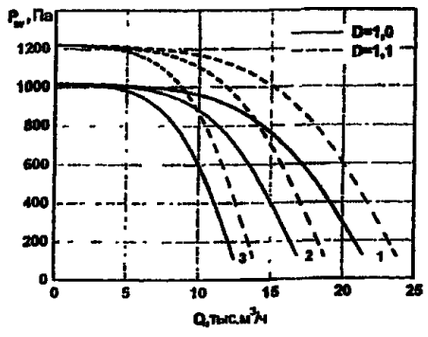

ВКР-ИННОВЕНТ-4-6

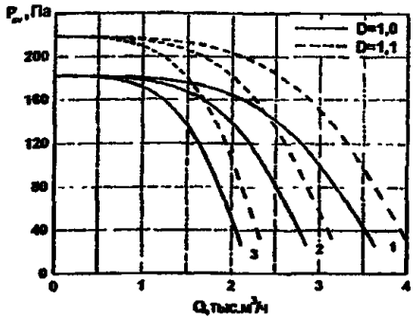

ВКР-ИННОВЕНТ-6,3-6

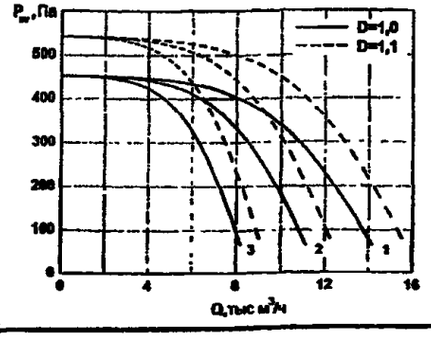

Монтаж крышных вентиляторов ВКР-ИННОВЕНТ

1. Установка на стандартном стакане

Пример установки крышного вентилятора ВКР-ИННОВЕНТ (с глушителем шума ГШП и обратным воздушным клапаном) на стандартном стакане

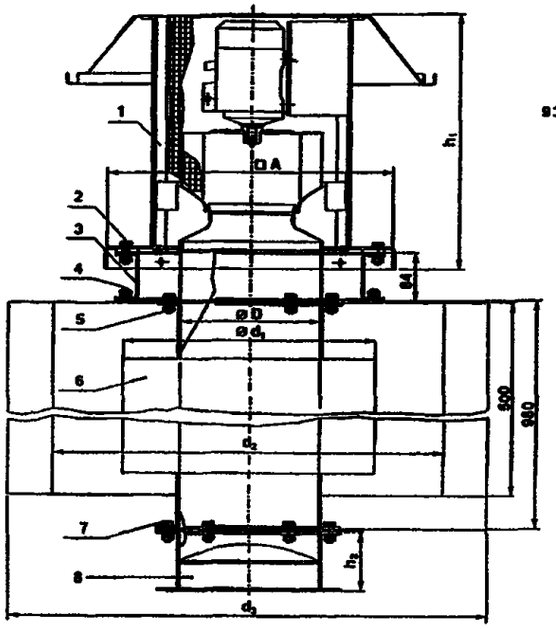

План расположения отверстий в стакане

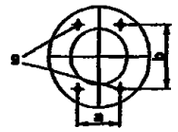

1 – вентилятор, 2 – крепление вентилятора к установочной раме, 3 – рама установочная; 4 – узел крепления установочной рамы к стакану; 5 – узел крепления глушителя шума к раме, 6 – глушитель шума; 7 – крепление обратного клапана к глушителю, 8 – обратный клапан; 9 – положение швеллеров установочной рамы на стакане

Обозначение	Размеры, мм								
	A	D	d_1	d_2	d_3	h_1	h_2	a	b
ВКР-ИННОВЕНТ-1,6	360	160	260	400	560	350	120	284	390
ВКР-ИННОВЕНТ-2	450	200	400	700	860	445	140	374	685
ВКР-ИННОВЕНТ-2,5	520	250	450	700	860	451	160	444	640
ВКР-ИННОВЕНТ-3,15	640	315	560	700	860	510	200	524	578
ВКР-ИННОВЕНТ-4	760	400	710	1000	1160	657	265	684	836
ВКР-ИННОВЕНТ-5	950	500	800	1000	1160	820	320	794	732
ВКР-ИННОВЕНТ-6,3	1200	630	1000	1250	1410	995	400	944	936

2. Установка на мягкой кровле

Пример установки крышного вентилятора ВКР-ИННОВЕНТ на мягкой кровле.

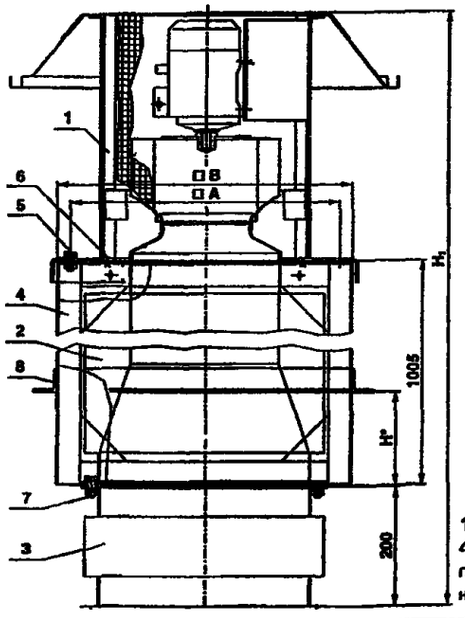

Обозначение	Размеры, мм		
	A	B	H_1
ВКР-ИННОВЕНТ-1,6	295	340	1560
ВКР-ИННОВЕНТ-2	385	430	1655
ВКР-ИННОВЕНТ-2,5	455	500	1660
ВКР-ИННОВЕНТ-3,15	575	620	1700
ВКР-ИННОВЕНТ-4	695	740	1830
ВКР-ИННОВЕНТ-5	885	930	1985
ВКР-ИННОВЕНТ-6,3	1135	1180	2405

Размер H определяется конкретными условиями установки на крыше.

1 – крышный вентилятор ВКР-ИННОВЕНТ; 2 – глушитель шума ГШК; 3 – обратный клапан, 4 – несущая рама из уголка, 5 – крепление вентилятора к несущей раме, 6 – крепление глушителя к раме; 7 – крепление глушителя и обратного клапана к раме; 8 - уголок для установки несущей рамы на крыше

ВЕНТИЛЯТОРЫ КРЫШНЫЕ РАДИАЛЬНЫЕНИЗКОГО ДАВЛЕНИЯ типа KW предназначены для перемещения воздуха и других газовоздушных смесей с температурой не выше ***плюс 60°С***, агрессивность которых по отношению к углеродистым сталям обыкновенного качества не выше агрессивности воздуха.

УСЛОВИЯ ЭКСПЛУАТАЦИИ:

- температура перемещаемой среды **от минус 30°С до плюс 40°С**, у некоторых типоразмеров **до плюс 70°С;**
- умеренный климат **1-ой** категории размещения;
- допустимое содержание пыли и других твердых частиц не более **100 мг/м³** без липких веществ, волокнистых и абразивных материалов.

Среднее квадратическое значение виброскорости внешних источников вибрации в местах установки вентиляторов не должно превышать ***2 мм/с.***

Вентилятор состоит из:

- ***рабочего колеса с назад загнутыми лопатками;***
- ***электродвигателя с внешним ротором;***
- ***диффузора;***
- ***кожуха из оцинкованного стального листа.***

УСЛОВНОЕ ОБОЗНАЧЕНИЕ

KW XX/XX- X X

- ТИПОВОЕ ОБОЗНАЧЕНИЕ
- РАЗМЕР ОСНОВАНИЯ
- ДИАМЕТР РАБОЧЕГО КОЛЕСА
- ЧИСЛО ПОЛЮСОВ
- ТИП ЭЛЕКТРОДВИГАТЕЛЯ (E –ОДНОФАЗНЫЙ ИЛИ D – ТРЕХФАЗНЫЙ)

ЗАВОД-ИЗГОТОВИТЕЛЬ: ООО «ПО КОРФ», г. ДЗЕРЖИНСКИЙ

ТУ 4861-011-58033961-2002

ТЕХНИЧЕСКИЕ ХАРАКТЕРИСТИКИ:

Тип вентилятора	Частота вращения, об/мин	Производительность, м³/час	Статическое давление, Па	Суммарный уровень звуковой мощн., дБ	Напряжение, В	Мощность, кВт	Мак. допуст. температура, °С	Масса, кг	Размеры, мм					
									A	B	B_1	H	h_1	H_2
KW 30/22-2E	**2730**	**1050**	**470**	**79**	**220**	**0,17**	**50**	**6,4**	**245**	**300**	**385**	**160**	**7**	**30**
KW 40/31-4D	**1360**	**1570**	**240**	**65**	**380**	**0,11**	**70**	**15**	**330**	**400**	**580**	**298**	**12**	**40**
KW 40/32-4D	**1390**	**1900**	**270**	**64**	**380**	**0,14**	**70**	**17,4**						
KW 56/35-4D	**1330**	**2950**	**320**	**68**	**380**	**0,25**	**60**	**29,6**	**450**	**560**	**780**	**358**		
KW 56/35-4E	**1360**	**2900**	**340**	**69**	**220**	**0,31**	**65**	**30,4**						
KW 56/40-4D	**1340**	**4050**	**400**	**70**	**380**	**0,45**	**55**	**29,8**						
KW 56/40-4E	**1350**	**4050**	**395**	**71**	**220**	**0,49**	**40**	**30,8**						
KW 63/45-4E	**1230**	**5300**	**460**	**74**	**220**	**0,73**	**60**	**40,5**	**535**	**630**	**870**	**393**		
KW 63/45-4D	**1220**	**5600**	**450**	**74**	**380**	**0,69**	**40**	**40**						
KW 63/50-4D	**1340**	**7800**	**600**	**78**	**380**	**1,15**	**45**	**40,7**						
KW 63/50-6D	**850**	**5200**	**250**	**67**	**380**	**0,39**	**45**	**48,4**						
KW 90/56-4D	**1230**	**10100**	**700**	**79**	**380**	**1,8**	**40**	**70**	**750**	**900**	**1250**	**578**		
KW 90/56-6D	**830**	**7100**	**310**	**69**	**380**	**0,61**	**40**	**77**						
KW 90/63-6D	**870**	**10150**	**430**	**77**	**380**	**1,05**	**70**	**78**						

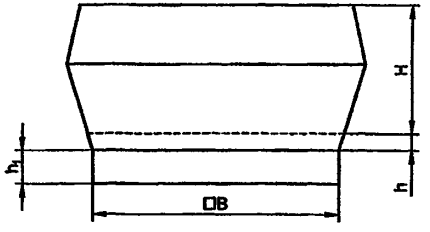

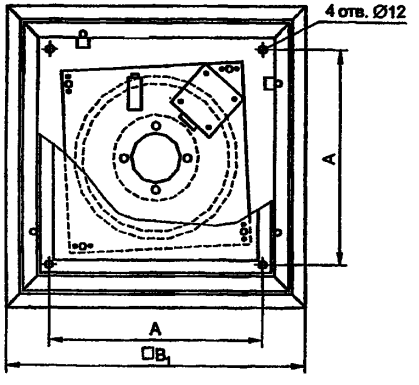

Вентиляторы применяются в системах вытяжной вентиляции производственных, общественных и жилых зданий, а также для других санитарно-технических целей. Устанавливаются на кровле

2.2. ВЕНТИЛЯТОРЫ КРЫШНЫЕ ОСЕВЫЕ.
2.2.1. ВЕНТИЛЯТОРЫ ОСЕВЫЕ типа ВКР0 и ЦЕНТРОБЕЖНЫЕ типа ВКРЦ

ВЕНТИЛЯТОРЫ КРЫШНЫЕ типа ВКРО и ВКРЦ предназначены систем вытяжной и приточной вентиляции промышленных, общественных и жилых зданий. Вентиляторы устанавливаются на кровле. Вентиляторы, как правило, предназначены для работы без сети воздуховодов.

УСЛОВИЯ ЭКСПЛУАТАЦИИ

ВЕНТИЛЯТОРЫ ОСЕВЫЕ КРЫШНОГО ИСПОЛНЕНИЯ типа ВКРО	*ВЕНТИЛЯТОРЫ ЦЕНТРОБЕЖНЫЕ КРЫШНОГО ИСПОЛНЕНИЯ типа ВКРЦ*
ТЕМПРЕРАТУРА ОКРУЖАЮЩЕЙ СРЕДЫ от минус 40°С до плюс 40°С	ТЕМПРЕРАТУРА ОКРУЖАЮЩЕЙ СРЕДЫ от минус 40°С до плюс 40°С
ТЕМПРЕРАТУРА ПЕРЕМЕЩАЕМЫХ ВОЗДУХА И ГАЗОВЫХ СМЕСЕЙ НЕ ВЫШЕ+ 40°С	ТЕМПРЕРАТУРА ПЕРЕМЕЩАЕМЫХ ВОЗДУХА И ГАЗОВЫХ СМЕСЕЙ НЕ ВЫШЕ плюс 50°С
ПЕРЕМЕЩАЕМЫЕ ВОЗДУШНЫЕ И ГАЗОВЫЕ СМЕСИ НЕ ДОЛЖНЫ СОДЕРЖАТЬ ЛИПКИЕ И ВОЛОКНИСТЫЕ МАТЕРИАЛЫ	
КОНЦЕНТРАЦИЯ ПЫЛИ В ПЕРЕМЕЩАЕМЫХ СМЕСЯХ не более 10 мг/м^3	КОНЦЕНТРАЦИЯ ПЫЛИ В ПЕРЕМЕЩАЕМЫХ СМЕСЯХ не более 100 мг/м^3

ЗАВОД-ИЗГОТОВИТЕЛЬ: ЗАО НПО «ТЕПЛОМАШ», г. САНКТ-ПЕТЕРБУРГ.

ТУ 4861-010-54365100-2001 для вентиляторов типа **ВКРО** **ТУ 4861-011-54365100-2001** для вентиляторов типа **ВКРЦ**

ВАРИАНТЫ ИСПОЛНЕНИЯ для вентиляторов типа **ВКРО:** *общего назначения из углеродистых сталей; а /взрывозащищенные из разнородных металлов или алюминиевых сплавов; искрозащищенные из разнородных металлов/* ***по специальному заказу.***

ВАРИАНТЫ ИСПОЛНЕНИЯ для вентиляторов типа **ВКРЦ:** *общего назначения из углеродистых сталей; искрозащищенные из разнородных металлов (К).*

***ТЕХНИЧЕСКИЕ ХАРАКТЕРИСТИКИ ВЕНТИЛЯТОРОВ* общего назначения из углеродистых сталей**

Тип вентилятора	Электродвигатель					Производительность тыс. м^3/час	Полное давление, Па	Исполнение	Диаметр колеса, $D_{ном}$	Напряжение, В	Звуковая мощность, дБ А	Масса, кг	Цена, руб с НДС /1.01.07г/
	тип	установленная мощность, кВт	потреб. мощность, кВт	Частота вращения, об/мин	Ток, А								
ВКРО-4	АИР63В6	0,25	0,42	860	1,04	1,6-2,6	50-25	1	100	380	66	45	9 565
ВКРО-5	АИР71А6	0,37	0,57	915	1,31	3,5-4,5	100-40				72	65	12 206
ВКРО-6,3	АИР80В6	1,1	1,49	920	3,05	6,5-9,5	100-65				80	90	15 847
ВКРЦ-4	АИР63В6	0,25	0,42	860	1,04	1,2-2,5	180-10				73	50	9 422
ВКРЦ-5	АИР80А6	0,75	1,07	920	2,26	2,2-5,0	250-10				78	70	12 778
ВКРЦ-6,3	АИР90L6	1,5	1,97	925	4,1	4,5-10,0	450-10				86	100	17 913

Все оборудование СЕРТИФИЦИРОВАНО

ВКРО

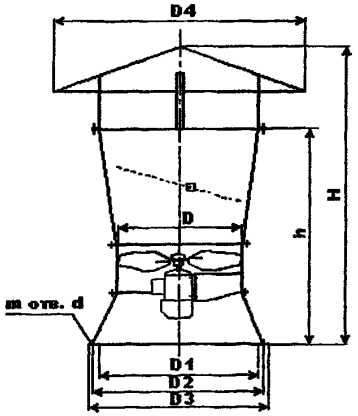

ВКРЦ

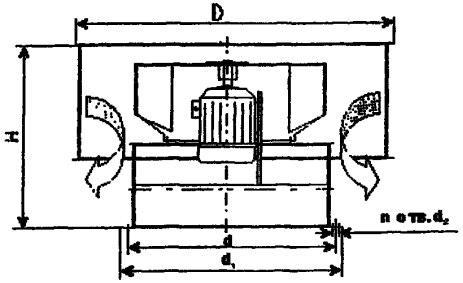

ВЕНТИЛЯТОРЫ ОСЕВЫЕ КРЫШНОГО ИСПОЛНЕНИЯ типа ВКРО

Тип вентилятора	Размеры, мм								
	D	D_1	D_2	D_3	D_4	H	h	d	m
ВКРО-4	400	540	580	620	800	1123	850	10	8
ВКРО-5	500	670	730	770	1000	1400	1054	10	8
ВКРО-6,3	635	820	880	920	1300	1610	1168	12	12

ВЕНТИЛЯТОРЫ ЦЕНТРОБЕЖНЫЕ КРЫШНОГО ИСПОЛНЕНИЯ типа ВКРЦ

Тип вентилятора	Размеры, мм					
	D	d	d_1	H	d_2	n
ВКРЦ-4	685	428	450	432	8	8
ВКРЦ-5	762	524	550	487	10	12
ВКРЦ-6,3	1050	662	685	545	10	12

2.2.2. ВЕНТИЛЯТОРЫ типа ВК0-2,5 и ВО-12-285-2,5

КРЫШНЫЙ ОСЕВОЙ ВЕНТИЛЯТОР типа ВК0-2,5 применяется в системах вытяжной вентиляции предприятий малого бизнеса: кафе, магазинов, киосков, автомобильных моек, небольших гаражей и других помещений малых объемов, где нет системы приточно-вытяжной вентиляции с сетью воздуховодов.

КРЫШНЫЙ ОСЕВОЙ ВЕНТИЛЯТОР типа ***ВК0-2,5*** рекомендуется устанавливать совместно с *ОСЕВЫМ ВЕНТИЛЯТОРОМ* типа ***ВО-12-285-2,5***, работающим на подачу воздуха. В этом случае вентилятор ***ВО-12-285*** устанавливается на подачу воздуха, а крышный вентилятор ***ВКО-2,5*** осуществляет вытяжку. Вентилятор комплектуется гравитационными жалюзи.

Преимущества крышного осевого вентилятора типа ВКО-2,5:

- ***имеет исключительно низкий уровень шума;***
- ***обладает малой массой;***
- ***прост в установке и подключении;***
- ***имеет отличный дизайн;***
- ***стоек к любым видам атмосферных воздействий;***
- ***снабжен гравитационным клапаном для предотвращения утечек теплого воздуха;***
- ***надежен в эксплуатации и прост в обслуживании***

УСЛОВИЯ ЭКСПЛУАТАЦИИ ВЕНТИЛЯТОРОВ типа ВК0-2,5 и ВО-12-285-2,5

- ТЕМПРЕРАТУРА ОКРУЖАЮЩЕЙ СРЕДЫ от минус 40°С до плюс 40°С
- УМЕРЕННЫЙ КЛИМАТ (У)
- ПЕРЕМЕЩАЕМЫЕ ВОЗДУШНЫЕ И ГАЗОВЫЕ СМЕСИ НЕ ДОЛЖНЫ СОДЕРЖАТЬ ЛИПКИЕ И ВОЛОКНИСТЫЕ МАТЕРИАЛЫ
- ЗАПЫЛЕННОСТЬ ВОЗДУХА НЕ ДОЛЖНА ПРЕВЫШАТЬ 100 мг/м³

ЗАВОД-ИЗГОТОВИТЕЛЬ: ООО «ИННОВЕНТ», г. МОСКВА

ТУ 4861-008-52770486-2004 – на КРЫШНЫЙ ОСЕВОЙ ВЕНТИЛЯТОР типа ВК0-2,5

ТЕХНИЧЕСКИЕ ХАРАКТЕРИСТИКИ

ПАРАМЕТРЫ	ВК0-2,5	ВО-12-285-2,5
Максимальная производительность, м³/час	750	800
Давление статическое, максимальное, Па	30	
Потребляемая мощность из сети, Вт	50	
Частота вращения, об/мин	1400	1410
Масса, кг	3,5	2,8
Напряжение, В	220, 50Гц	
Уровень звуковой мощности, дБА	57	
Цена, руб. с НДС /01.01.07 г./	5 567	6 320

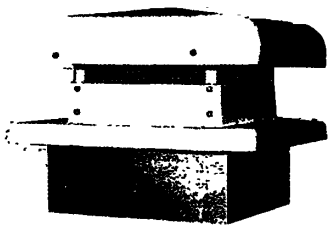

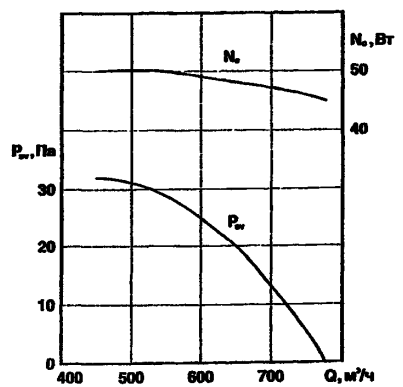

ВКО-2,5

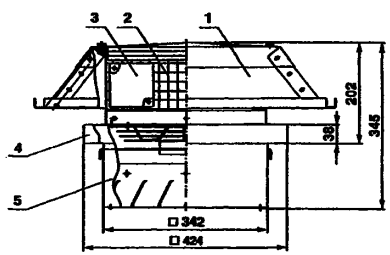

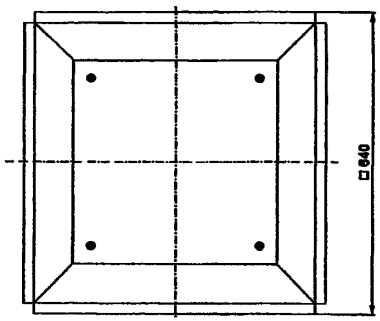

1 – крышка
2 – сетка
3 – клеммная коробка
4 – основание
5 – гравитационный клапан

ВО-12-285-2,5

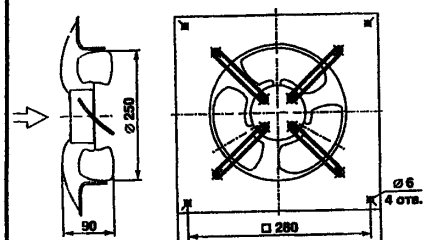

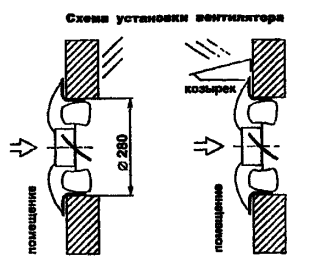

а) для вытяжки воздуха из помещения

б) для подачи воздуха в помещение

2.2.3. ВЕНТИЛЯТОРЫ типа АКСИПАЛ FTDA

КРЫШНЫЕ ОСЕВЫЕ ВЕНТИЛЯТОРЫ типа АКСИПАЛ FTDA предназначены для перемещения воздуха и других газовоздушных смесей, агрессивность которых по отношению к углеродистым сталям обыкновенного качества не выше агрессивности воздуха, имеющих температуру не выше ***плюс 40°С***, влажностью ***до 80%,*** запыленностью не более ***10 мг/м³***, не содержащего липких веществ, волокнистых материалов.

Вентиляторы применяются в системах вентиляции, воздушного отопления, а также для других целей и эксплуатируются в условиях умеренного (У) климата 1-й, 2-й и 3-й категории размещения, при температуре окружающей среды от минус 40°С до плюс 40°С.

ЗАВОД-ИЗГОТОВИТЕЛЬ: ЗАО «ЛАДА-ФЛЕКТ», г. ТОЛЬЯТТИ

ТУ 4861-001-21207024-94

ТЕХНИЧЕСКИЕ ХАРАКТЕРИСТИКИ:

Обозначение	Частота вращения рабочего колеса, об/мин	Производительность, м³/ч	Полное давление, Па	Полный уровень звуковой мощности, дБ	Установочная мощность двигателя, кВт	Тип электродвигателя	Размеры вентиляторов типа АКСИПАЛ FTDA-3,5-8RD			Размеры вентиляторов типа АКСИПАЛ FTDA-5-8RB	
							H	D	d	H	D
КРЫШНЫЕ ОСЕВЫЕ ВЕНТИЛЯТОРЫ С ДИФФУЗОРОМ типа *АКСИПАЛ FTDA-3,5-8RD*											
КРЫШНЫЕ ОСЕВЫЕ ВЕНТИЛЯТОРЫ С КЛАПАНОМ типа *АКСИПАЛ FTDA-5-8RB*											
АКСИПАЛ FTDA-3,5RD	1000	500-2400	5-38	59-63	0,09	Двигатели VEM (Германия)	1270	772	12	-	-
	1500	1500-3500	10-80	68-72	0,12; 0,18						
	3000	3000-7100	50-340	87-91	0,25; 0,37; 0,55; 0,75; 1,1						
АКСИПАЛ FTDA-4RD	1000	1500-3600	7-50	63-67	0,09	VEM	1350	772	14	-	-
	1500	2300-5400	15-110	72-76	0,12; 0,18; 0,25	VEM; АИР56В4; АИМ63А4					
	3000	4500-10750	70-450	91-95	0,37; 0,55; 0,75; 1,1; 1,3; 2,2	VEM; АИМ63В2; АИМ71А2; АИМ71В2; VEM; АИМ80В2					
АКСИПАЛ FTDA-5RD /RB/	1000	3000-7200	10-80	70-74	0,09; 0,18; 0,25	VEM	1580	772	14	1170	772
	1500	4500-11000	25-180	79-83	0,18; 0,25; 0,37; 0,55; 0,75	VEM; АИМ63А4; АИМ63В4; АИМ71А4; АИМ71В4					
	3000	9500-20500	100-750	98-102	1,5; 2,2; 3,3; 4,1; 5,5	АИМ80А2; АИМ80В2; VEM; VEM; АИМ100L4					
АКСИПАЛ FTDA-6,3RD /RB/	1000	6000-14500	17-125	77-81	0,18; 0,25; 0,37; 0,55; 0,75	VEM; АИМ71А6; АИМ71В6; АИМ80А6	1970	772	14	1290	772
	1500	9500-22300	40-300	86-90	0,55; 0,75; 1,1; 1,5; 2,2	АИМ71А4; АИМ71В4; АИМ80А4 АИМ80В4; АИМ90L4					
	3000	18000-28200	160-1000	105-111	4,0; 5,5; 7,5	АИМ100S2; АИР100L2; АИР112М2					
АКСИПАЛ FTDA-7,1RD /RB/	1000	8800-20800	23-165	81-85	0,25; 0,37; 0,55; 0,75; 1,1	АИР63В6; АИР71А6; АИР71В6; АИР80А6; АИР80В6	2140	772	14	1290	772
	1500	13000-32000	50-380	90-94	1,1; 1,5; 2,2; 3,0; 4,0	АИР80А4; АИР80В4; АИР90L4; АИР100S4; АИР100L4					
АКСИПАЛ FTDA-8RD /RB/	1000	12800-30000	30-220	84-88	0,55; 0,75; 1,1; 1,5; 2,2	АИР71В6; АИР80А6; АИР80В6; АИР90L6; АИР100L6	2250	1072	18	1450	1072
	1500	19000-46000	70-500	93-97	1,5; 2,2; 3,0; 4,0; 5,5; 7,5	АИР80В4; АИР90L4; АИР100S4; АИР100L4; АИР112М4; АИР132S4					

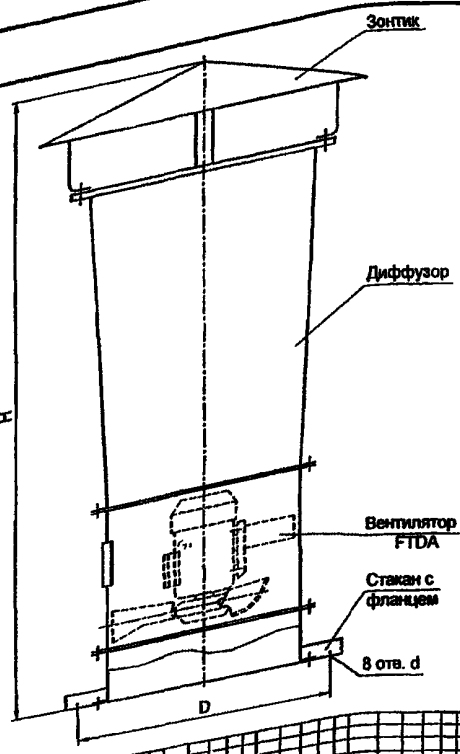

Габаритные и присоединительные размеры вентиляторов с диффузором Аксипал FTDA RD № 3,5 – 8

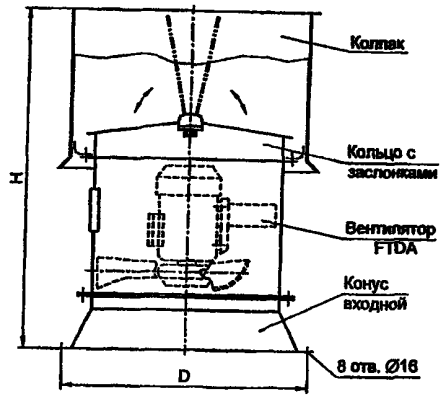

Габаритные и присоединительные размеры вентиляторов с клапаном Аксипал FTDA RB № 5 – 8

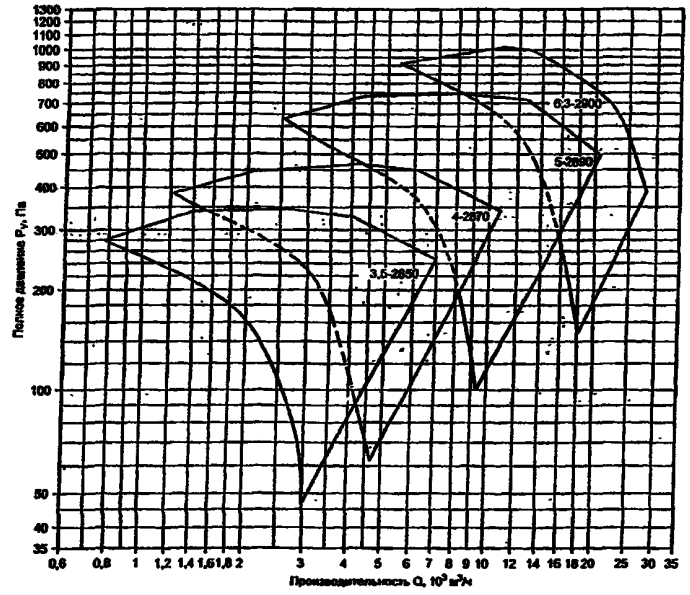

Сводный график аэродинамических характеристик вентиляторов при синхронной частоте вращения 3000 об/мин

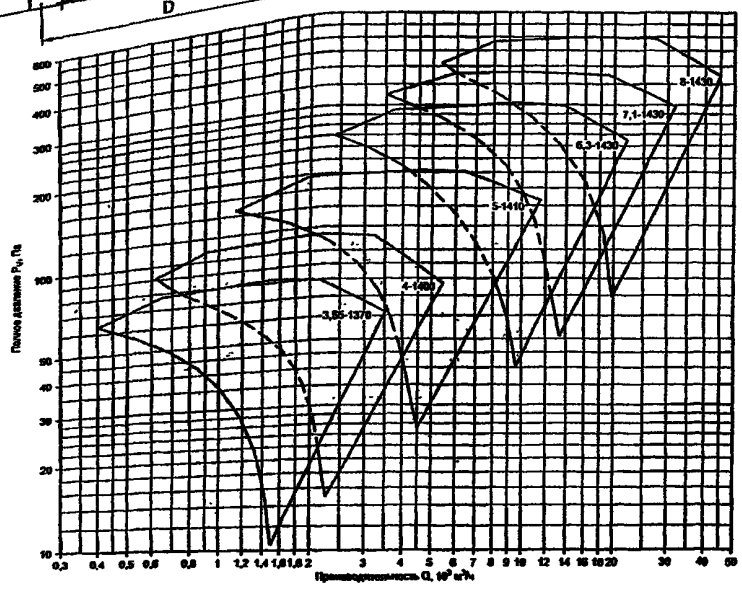

Сводный график аэродинамических характеристик вентиляторов при синхронной частоте вращения 1500 об/мин

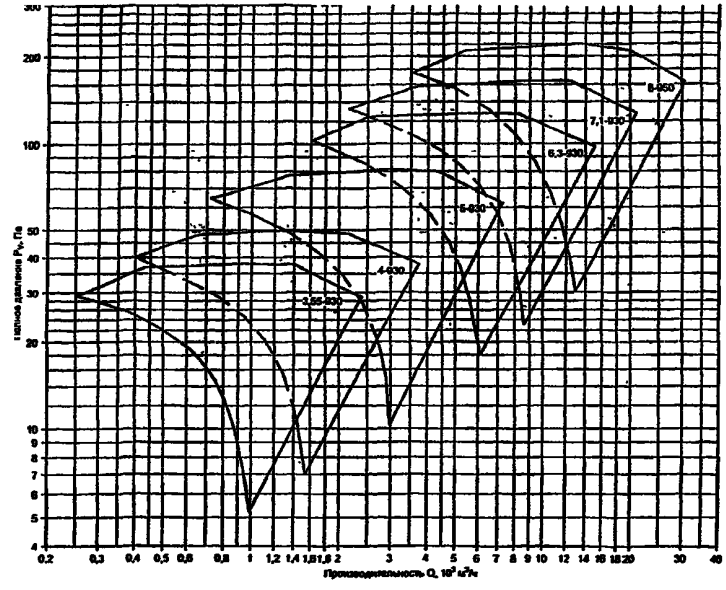

Сводный график аэродинамических характеристик вентиляторов при синхронной частоте вращения 1000 об/мин

2.2.4. ВЕНТИЛЯТОРЫ ОСЕВЫЕ КРЫШНЫЕ типа ВОК

ВЕНТИЛЯТОРЫ ОСЕВЫЕ КРЫШНЫЕ типа ВОК применяются для вентиляции зданий и сооружений промышленного, общественного, коммунального; сельскохозяйственного назначений. Вентилятор устанавливается на кровле в специально предусмотренное конструкцией здания отверстие в кровле Вентиляторы устанавливаются на типовые железобетонные стаканы, которые являются конструктивной частью плиты перекрытия здания. Вентиляторы разработаны для установки на железобетонный стакан с внутренним диаметром ***700 мм.***

Имея, простую и легкую конструкцию вентиляторы крышные легко монтируются на кровле здания. Вентилятор крышный следует располагать от ближайшей вытяжной вентиляционной шахты на расстоянии не менее **2,5 ($d+d_ш$)**, где: ***d*** – диаметр устанавливаемого вентилятора;
$d_ш$ – диаметр рядом стоящей шахты.

Вентиляторы предназначены для перемещения воздуха с температурой до ***+50^0 С*** содержанием пыли и других твердых примесей не более ***10 мг/м^3*** при отсутствии липких веществ и волокнистых материалов. Вентилятор типа ***ВОК-40-125-3,15-01*** предназначен для вентиляции киосков и павильонов.

УСЛОВИЯ ЭКСПЛУАТАЦИИ: температура окружающей среды от –40^{0}С до + 40^0 С; умеренный климат (У); 3-я категории размещения.

ЗАВОД-ИЗГОТОИТЕЛЬ: ООО «ВП «АЛЬТЕРНАТИВА», г. БРЕСТ

ТУ РБ 200127050.002-2004

ТЕХНИЧЕСКИЕ ХАРАКТЕРИСТИКИ:

Тип Вентилятора	Двигатель			Подача, тыс.м^3/час	Статистическое давление, Па	Диаметр рабочего колеса, мм	Кол-во лопаток	Уровень звуковой мощности, дБА	Масса, кг	Цена, руб. без НДС /01.01.07г./
	тип	мощн. кВт	Частота вращения, об/мин/ток, А							
ВОК-40-125-3,15-01	**АИР56В4**	**0,18**	**1500/0,7**	**0,800-2,0**	**85-0**	**320**	**4**	**66**	**26**	**7 124**
ВОК-6-440-5,6-01	**АИР63В4**	**0,37**	**1500/1,2**	**5,0-8,0**	**82-0**	**560**		**68**	**50**	**10 155**
ВОК-6-440-5,6Ф-01	**АИР63В4**	**0,37**	**1500/1,2**	**6,0-8,5**	**97-0**	**560**		**69**	**65**	**10 675**

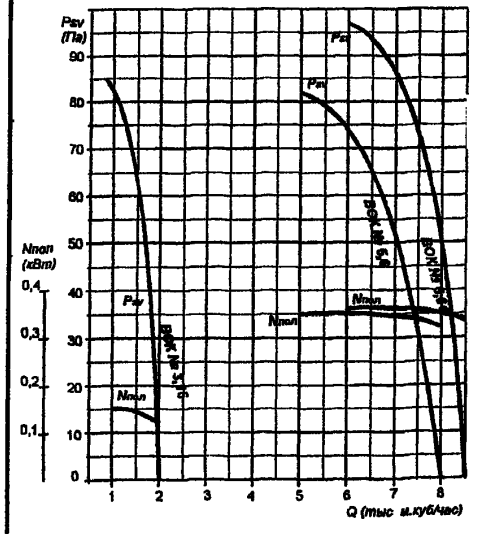

ВОК №5,6Ф

1 - корпус;
2 - рабочее колесо;
3 - электродвигатель;
4 - плита;
5 - оголовок;
6 - каплесборник.

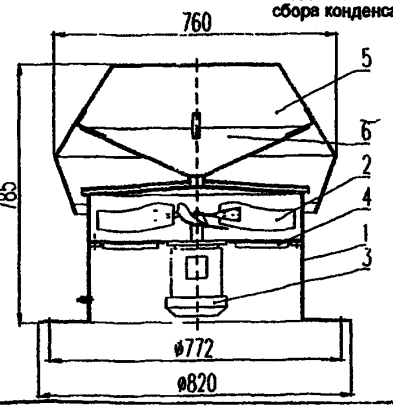

ВОК №3,15

1 - рабочее колесо;
2 - корпус;
3 - зонт;
4 - электродвигатель;
5 - поддон для сбора конденсата.

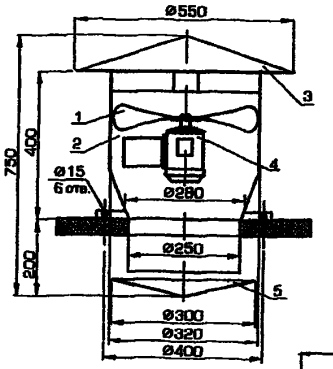

ВОК №5,6

1 - корпус;
2 - рабочее колесо;
3 - электродвигатель;
4 - короб с диффузором и аэродинамическим

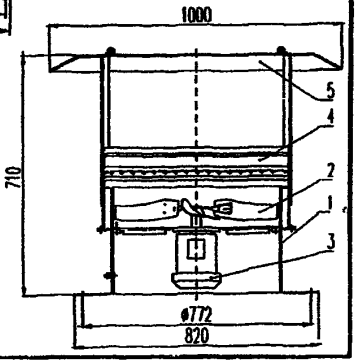

3. ВЕНТИЛЯТОРЫ ОСЕВЫЕ
3.1. ВЕНТИЛЯТОРЫ ОСЕВЫЕ типа ВО-12-303

ВЕНТИЛЯТОРЫ ОСЕВЫЕ типа ВО-12-303 применяются в системах вентиляции и воздушного отопления зданий; системах противодымной защиты зданий */ВО-12-303-10Д1; 10Д2; 12,5/* и в других санитарно-технических и производственных установках

ОБЩИЕ СВЕДЕНИЯ:
- низкого давления,
- цилиндрический корпус,
- вращение **левое (Л)**,
- количество лопаток – **3**,
- прямой привод

УСЛОВИЯ ЭКСПЛУАТАЦИИ: - температура окружающей среды **от минус 40°С до плюс 40°С**
- умеренный климат для **2-ой** категории размещения, а при защите двигателя от прямого солнечного излучения и атмосферных осадков **1-я** категория размещения;
- допустимое содержание пыли и других твердых частиц не более **0,1г/м³** без липких, волокнистых и абразивных материалов;
- перемещение газовоздушных смесей не должно вызывать коррозию стали обыкновенного качества со скоростью более **0,1 мм в год**.

ТУ ВЕНТИЛЯТОРА	ВАРИАНТЫ ИЗГОТОВЛЕНИЯ	№ СЕРТИФИКАТА СООТВЕТСТВИЯ
ЗАВОД-ИЗГОТОВИТЕЛЬ: ООО «ВЕЗА», г.МОСКВА	**Код по ОКП 48 6150**	
ТУ 4861-006-39905504-99	общего назначения из углеродистой стали, 1-ое конструктивное исполнение	№ РОСС RU.АЯ04.В07508
ТУ 4861-021-40149153-2000	взрывозащищенные из разнородных металлов, 1-ое конструктивное исполнение	№ РОСС RU.АЯ04.В03238
ЗАВОД-ИЗГОТОВИТЕЛЬ: ОАО НИЖНЕТУРИНСКИЙ МАШИНОСТРОИТЕЛЬНЫЙ ЗАВОД «ВЕНТА», г. НИЖНЯЯ ТУРА	**Код по ОКП 48 6150**	
ТУ 4861-006-39905504-99	общего назначения из углеродистой стали, 1-ое конструктивное исполнение	№ РОСС RU.АЯ45.В04426

ОБЩЕГО НАЗНАЧЕНИЯ ИЗ УГЛЕРОДИСТОЙ СТАЛИ

Тип вентилятора	Двигатель тип	Двигатель мощн.,кВт	Частота вращения, об/мин	Производительность, тыс. м³/ч	Полное давление, Па	Завод - изготовитель	Масса, кг	Цена, руб. с НДС /01.01.07г
ВО-12-303-4	4АА63А4	0,25	1350	2,7-3,3	78-44	ООО «ВЕЗА», г. Москва	29	3 250
	4А71А2	0,75	2820	4,5-6,8	339-187		33	3 620
	АИР56А4	0,12	1350	2,7-3,3	78-44	ОАО «ВЕНТА», г. Нижняя Тура	12,4*	
	АИР71А2	0,75	2820	4,5-6,8	339-187		23,7*	
ВО-12-303-5	4АА63В4	0,37	1350	3,6-6,6	129-72	ООО «ВЕЗА», г. Москва	35	4 190
						ОАО «ВЕНТА», г. Нижняя Тура	18,1*	5 074
ВО-12-303-6,3	4А71А6	0,37	915	4,7-8,9	92-56	ООО «ВЕЗА», г. Москва	42	5 380
	4А80А4	1,1	1395	7,2-13,7	215-115		49	5 590
	АИР71А6	0,37	915	4,7-8,9	92-56	ООО «ВЕНТА», г. Нижняя Тура	30,7*	6 490
	АИР80А4	1,1	1395	7,2-13,7	215-115		33,9*	7 198
ВО-12-303-8	4А80А6	0,75	920	9,9-16,3	130-63	ООО «ВЕЗА», г. Москва	84	9 940
	4А90L4	2,2	1430				90	
	4А100S4	3,0		14,9-26,5	300-154		96	
	АИР80А6	0,75	930	9,9-16,3	130-63	ООО «ВЕНТА», г. Нижняя Тура	52,2*	9 204
	АИР100S4	3,0	1430	14,9-26,5	300-154		60,4*	11 092
ВО-12-303-10	4А100L6	2,2	950	20,8-35,7	210-86	ООО «ВЕЗА», г. Москва	123	13 650
	АИР100L6					ОАО «ВЕНТА», г. Нижняя Тура	116,1*	15 340
ВО-12-303-10Д1,10Д2	RA112M4	4,0	1420	30,5-50,9	518-217	ООО «ВЕЗА», г. Москва	167	
ВО-12-303-10Ф1,10Ф2	4А132S4	7,5	1455	30,5-50,9	518-217	ООО «ВЕЗА», г. Москва	162	17 650
						ОАО «ВЕНТА», г. Нижняя Тура	152	19 706
ВО-12-303-12,5	4А112МВ8	3,0	730	30,7-56,1	199-86	ООО «ВЕЗА», г. Москва	179	15 960
	4А132S6	5,5	950				182	
	4А132М6	7,5	950				188	17 650
	АИР112МВ8	3,0	730	30,7-56,1	199-86	ОАО «ВЕНТА», г. Нижняя Тура	155,1*	17 700

ВЕНТИЛЯТОРЫ ОСЕВЫЕ типа ВО-12-303

ВЗРЫВОЗАЩИЩЕННЫЕ ИЗ РАЗНОРОДНЫХ МЕТАЛЛОВ

Тип вентилятора	Двигатель		Частота вращения, об/мин	Производительность, тыс м³/ч	Полное давление, Па	Завод - изготовитель	Масса, кг	Цена, руб с НДС /01 01 07г
	тип	мощн ,кВт						
ВО-12-303-4	АИМ63А4	0,25	1350	2,7-3,3	78-44	ООО «ВЕЗА», г. Москва	29	5 110
	АИМ71А2	0,75	2820	4,5-6,8	339-187		33	
ВО-12-303-5	АИМ63В4	0,37	1350	3,6-6,6	129-72		35	5 390
ВО-12-303-6,3	АИМ71А6	0,37	915	4,7-8,9	92-56		42,5	6 590
	ВА80МА4	1,1	1395	7,2-13,7	215-115		49	7 210
ВО-12-303-8	ВА80МА6	0,75	945	9,9-16,3	130-63		84	15 450
	АМВ100S4	3,0	1430	14,9-26,5	300-154		96	
ВО-12-303-10	АВМ100L6	2,2	950	20,8-35,7	210-86		123	21 970
ВО-12-303-10Ф1,10Ф2	ВА132S4	7,5	1450	30,5-50,9	518-217		167	25 950
ВО-12-303-12,5	АИМ112МВ8	3,0	730	30,7-56,1	199-86		179	25 980

* *масса вентилятора без электродвигателя*

ВО 12-303-4...6,3

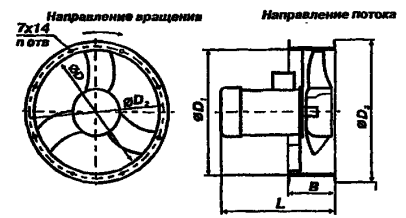

ВО 12-303-8...12,5

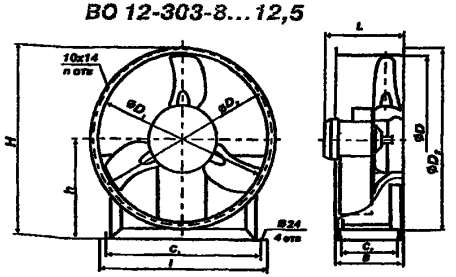

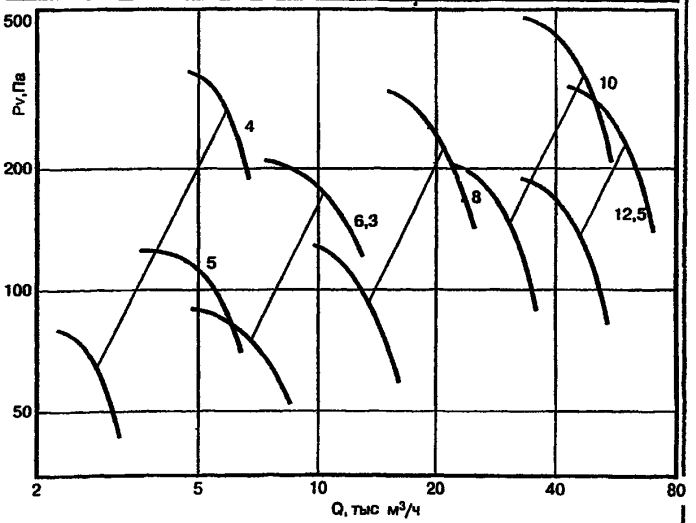

ВО 12-303-10Ф2, 10Д2

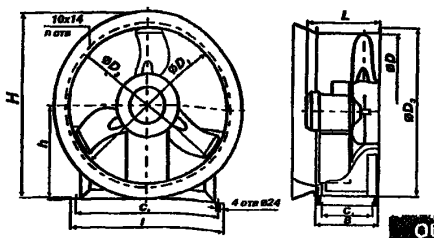

ВО 12-303-10Ф1, 10Д

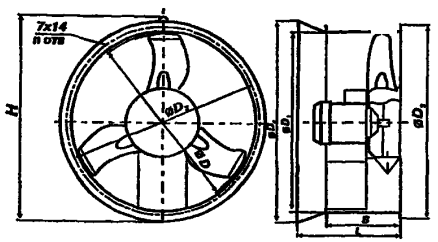

Обозначение вентилятора	Габаритные и присоединительные размеры, мм												
	D	D_1	D_2	D_3	D_4	H	C_1	C_2	L	l	B	h	n
ВО 12-303-4	400	403	430	460	—	—	—	—	350	—	150	—	16
ВО 12-303-5	500	503	530	560	[illegible]	[illegible]	[illegible]	[illegible]	295	—	190	—	32
ВО 12-303-6,3	630	631	660	690	—	—	—	—	407	—	250	—	32
ВО 12-303-8	800	803	840	870	—	930	750	250	428	806	315	495	32
ВО 12-303-10	1000	1003	1045	1073	—	1132	900	330	464	970	400	595	32
ВО 12-303-10Д1,10Ф1	1000	1003	1045	1073	1116	1140	[illegible]	[illegible]	562	—	400	—	32
ВО 12-303-10Д2,10Ф2	1000	1003	1045	1073	—	1158	900	330	552	956	400	600	32
ВО 12-303-12,5	1250	1253	1295	1323	—	1382	1100	400	562	1156	500	720	32

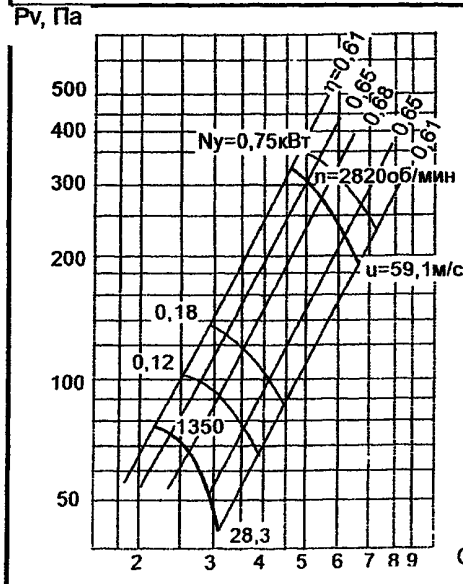
Pv, Па
Ny=0,75кВт
n=2820об/мин
u=59,1м/с
0,18
0,12
1350
28,3
Q,тыс.м³/час

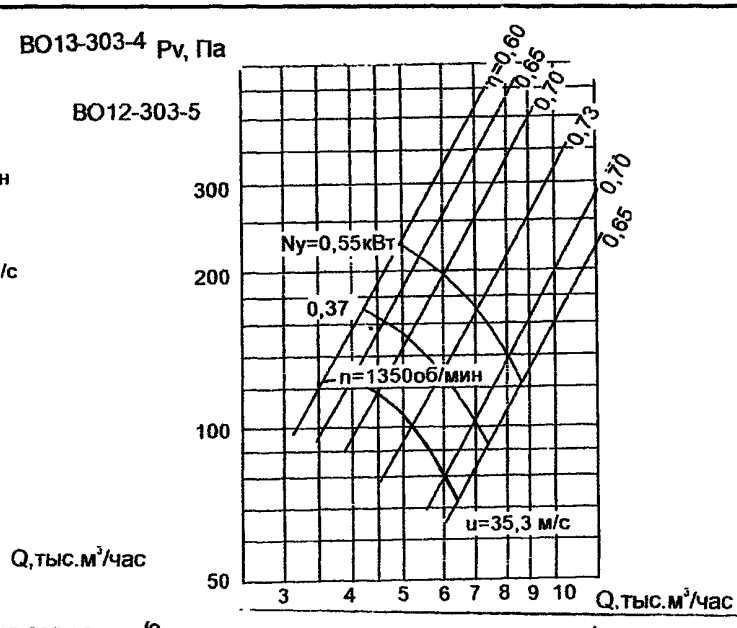
ВО13-303-4
ВО12-303-5
Pv, Па
Ny=0,55кВт
0,37
n=1350об/мин
u=35,3 м/с
Q,тыс.м³/час

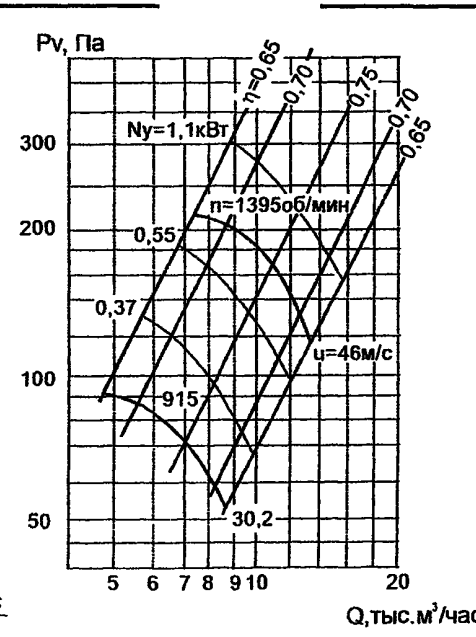
Pv, Па
Ny=1,1кВт
n=1395об/мин
0,55
0,37
915
u=46м/с
30,2
Q,тыс.м³/час

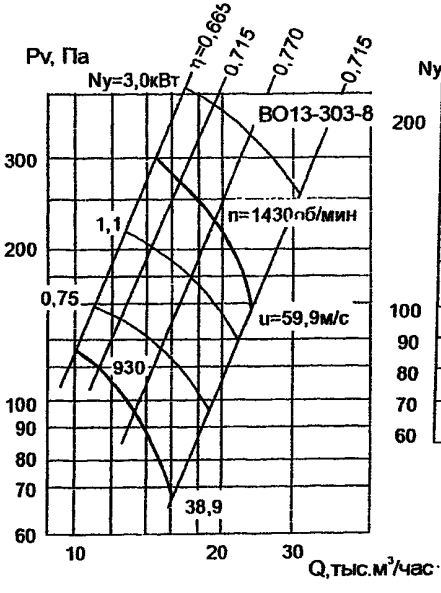
Pv, Па
Ny=3,0кВт
ВО13-303-8
n=1430об/мин
1,1
0,75
930
u=59,9м/с
38,9
Q,тыс.м³/час

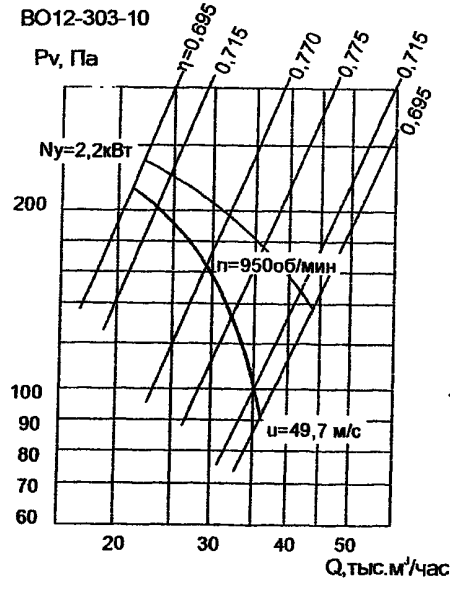
ВО12-303-10
Pv, Па
Ny=2,2кВт
n=950об/мин
u=49,7 м/с
Q,тыс.м³/час

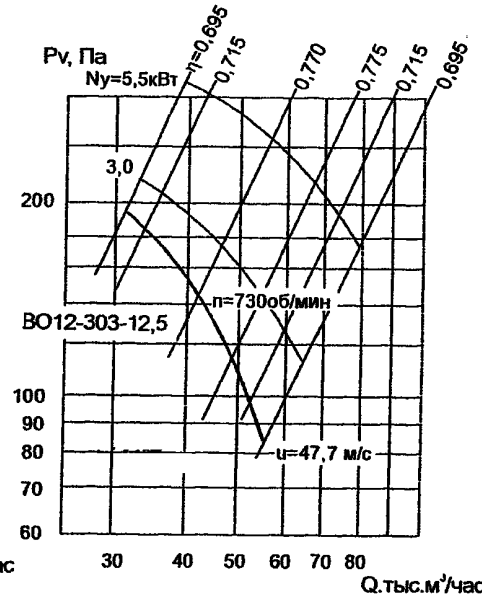
Pv, Па
Ny=5,5кВт
3,0
n=730об/мин
ВО12-303-12,5
u=47,7 м/с
Q,тыс.м³/час

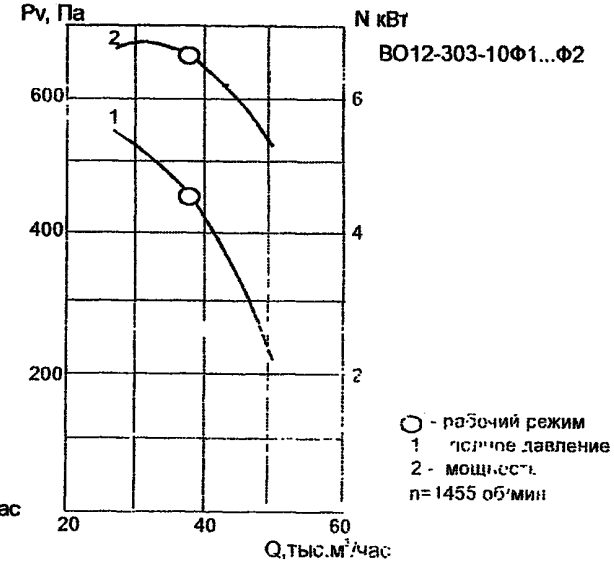
Pv, Па
N кВт
ВО12-303-10Ф1...Ф2
2
1
○ - рабочий режим
1 - полное давление
2 - мощность
n=1455 об/мин
Q,тыс.м³/час

ВЕНТИЛЯТОРЫ ОСЕВЫЕ типа ВО предназначены для перемещения воздуха по воздуховодам систем кондиционирования и вентиляции прямой подачи либо отсоса воздуха в помещениях зданий и сооружений промышленного, общественного, коммунального и сельскохозяйственного назначения.

Вентиляторы могут использоваться как самостоятельно, так и в составе агрегатированных установок.

Вентиляторы осевые ВО устанавливаются в стенах и оконных промах здания, на строительных конструкциях и непосредственно в вентиляционную сеть. При установке в вентиляционную сеть к фланцам вентилятора через гибкие вставки присоединяются воздуховоды, а вентилятор на виброизоляторах крепится к кронштейнам. Для уменьшения потерь давления, связанных с турбуляцией потока, следует предусмотреть прямые участки стабилизации потока на входе и выходе из вентилятора. Минимальная длина участков стабилизации потока должна составлять один диаметр на выходе и три диаметра на выходе. На данном участке не должно устанавливаться другое оборудование.

УСЛОВИЯ ЭКСПЛУАТАЦИИ: температура окружающей среды **от –40°С до + 40°С; умеренный климат (У); 3-я категории размещения.**

При отсутствии липких и волокнистых материалов в перемещаемом воздухе и содержании пыли и других твердых примесей не более **10 мг/м³.**

Среднее квадратическое значение виброскорости вентиляторов не должно превышать **6,3 мм/с.**

ЗАВОД-ИЗГОТОИТЕЛЬ: ООО «ВП «АЛЬТЕРНАТИВА», г. БРЕСТ **ТУ РБ 200127050.002-2004**

1. ВЕНТИЛЯТОРЫ ДЛЯ УСТАНОВКИ В ОКОННЫХ И СТЕННЫХ ПРОЕМАХ

Конструктивные элементы вентиляторов выполнены из оцинкованной стали. Лопатки рабочего колеса – из алюминиевого сплава. Покрытие элементов вентилятора: **ЦИНКОВОЕ (Ц); ПОЛИМЕРНОЕ (П)**

Тип вентилятора	Двигатель			Ток, А	Подача, тыс.м³/час	Статистическое давление, Па	Уровень звуковой мощн., дБА	Масса кг	Цена, руб. без НДС /01.01.07г./	Размеры, мм				
	тип	мощн, кВт	частота вращения, об/мин							Lmax	L	A	a	B
ВО-18-230-3,55-01	АИР56В4	0,18	1500	0,7	1,5-3,0	78-0	70	16	6 083	410	200	490	425	460
ВО-13-440-4,5-01	АИР63В4	0,37	1500	1,2	3,0-5,5	90-0	74	22	6 350	410		585	520	555
ВО-18-390-5,6-01	АИР63В4	0,37	1500	1,2	7,0-9,0	72-0	67	30	7 186	410		750	620	710
ВО-18-390-5,6-02	АИР80А4	1,1	1500	2,7	9,0-11,5	62-0	80	45	7 881	500				
ВО-18-390-5,6-03	АИР63В6	0,25	1000	0,76	6,0-7,5	30-0	65	30	7 202	410				
ВО-10-350-7,1-01	АИР71А6	0,37	1000	1,4	8,0-12,5	68-0	72	40	7 984	495	245	940	750	900
ВО-10-440-7,1М	АИР80А6	0,75	1000	2,3	12,0-15,5	70-0	79	45	8 420					

№№ 3,55; 4,5; 5,6

1 - корпус;
2 - двигатель ;
3 - рабочее колесо;
4 - аэродинамический клапан;
5 - защитное ограждение.

Размеры, мм	Lmax	L	A	a	B
ВО-18-230-3,55-01	410	200	490	425	460
ВО-13-440-4,5-01	410	200	585	520	555
ВО-18-390-5,6-01	410				
ВО-18-390-5,6-02	500	220	750	620	710
ВО-18-390-5,6-03	410				

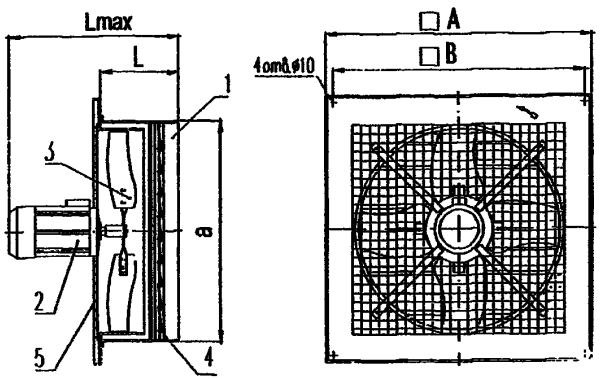

№ 7,1

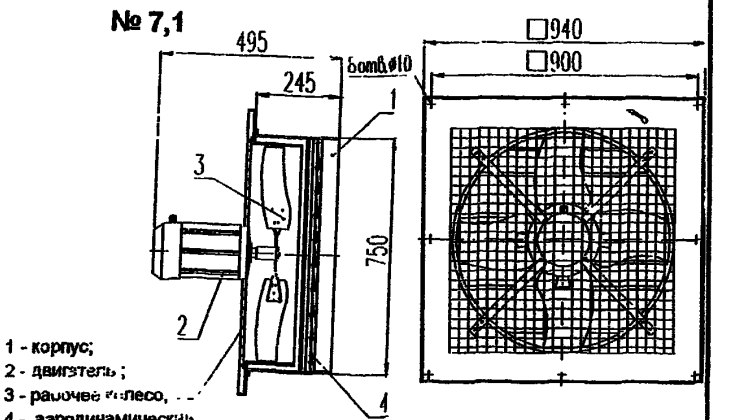

1 - корпус;
2 - двигатель ;
3 - рабочее колесо;
4 - аэродинамический клапан;
5 - защитное ограждение.

ВЕНТИЛЯТОРЫ ОСЕВЫЕ типа ВО

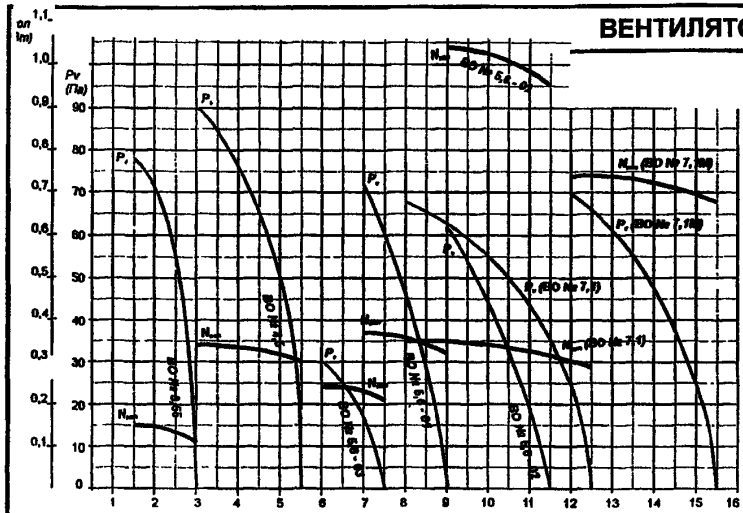

№ 7,1М

1 - корпус;
2 - двигатель ,
3 - рабочее колесо,
4 - аэродинамический клапан;
5 - защитное ограждение

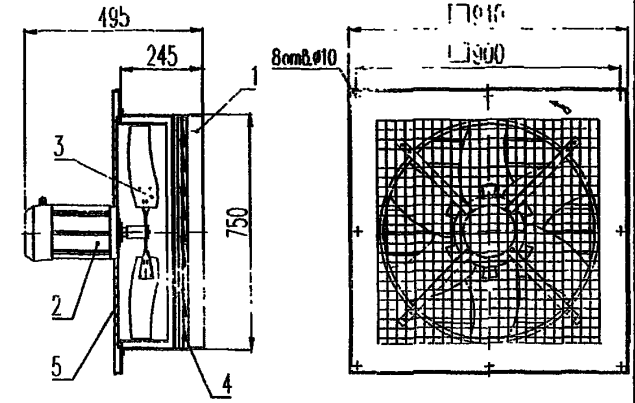

2 ВЕНТИЛЯТОРЫ ДЛЯ УСТАНОВКИ В ВЕНТИЛЯЦИЛННУЮ СЕТЬ

Конструктивные элементы вентиляторов выполнены из углеродистой стали обыкновенного качества. Лопатки рабочего колеса – из алюминиевого сплава. Покрытие элементов вентилятора:
ЛАКОКРАСОЧНОЕ ПО ГРУНТУ (Л); ПОЛИМЕРНОЕ (П)

Тип вентилятора	Двигатель			Ток, А	Подача, тыс.м³/час	Статистическое давление, Па	Уровень звуковой мощности, дБА	Масса кг	Цена, руб. без НДС /01.01.07г./
	тип	мощн, кВт	частота вращения, об/мин						
ВО-22-220-3,15-01	АИР56В4	0,18	1500	0,7	1,0-2,3	72-0	65	15	2 912
ВО-22-220-3,15-02	АИР63В4	0,37	1500	1,2	0,9-2,4	215-0	66,5	16	3 128
ВО-18-230-3,15Б-01	АИР56В4	0,18	1500	0,7	1,5-3,0	78-0	70	25	
ВО-13-440-4,5Б-01	АИР63В4	0,37	1500	1,2	3,0-5,5	90-0	74	30	4 622
ВО-11-340-5,Б-01	АИР63А4	0,25	1500	0,8	4,0-6,5	75-0	75	22	
ВО-18-390-5,6Б-01	АИР63В4	0,37	1500	1,2	7,0-9,0	72-0	67	25	
ВО-18-390-5,6Б-02	АИР80А4	1,1	1500	2,7	9,0-11,5	62-0	80	37	5 752
ВО-18-390-5,6Б-03	АИР63В6	0,25	1000	0,76	6,0-7,5	30-0	65	25	
ВО-9-395-6,3Б-01	АИР80А6	0,75	1500	2,1	8,0-13,0	120-0	78	37	6 849
ВО-9-395-6,3Б-02	АИР63В6	0,25	1000	0,76	5,6-8,8	55-0	69	27	6 180
ВО-10-350-7,1Б-01	АИР71А6	0,37	1000	1,4	8,0-12,5	68-0	74	42	

№3,15

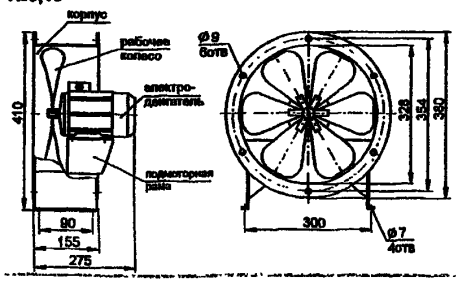

№№ 3,55; 4,5

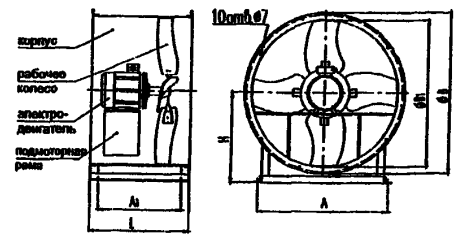

Размеры, мм	L	A1	A	H	B	B1
ВО-18-230-3,55Б-01	300	250	300	250	385	362
ВО-13-440-4,5Б-01	320	270	400	300	480	456

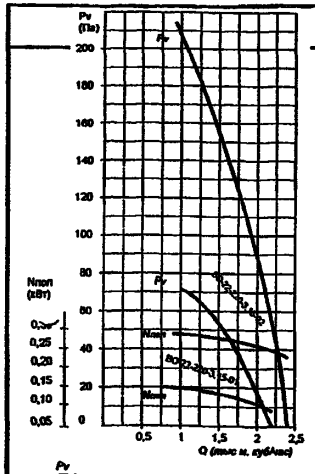

№№ 5,0; 5,6; 6,3; 7,1

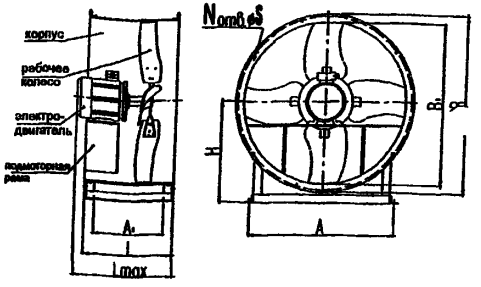

Размеры, мм	Lmax	L	A1	A	H	B	B1	N	S
ВО-11-340-5,05-01	316	280	240	450	330	530	507	10	7
ВО-18-390-5,65-01	316	280	240	500	370	590	567	10	7
ВО-18-390-5,65-02	380	320	280						
ВО-18-390-5,65-03	316	280	240						
ВО-9-395-6,35-01	375	320	280	570	400	680	637	12	10
ВО-9-395-6,35-02	316	280	240						
ВО-10-350-7,15-01	375	320	280	650	450	740	718	12	10

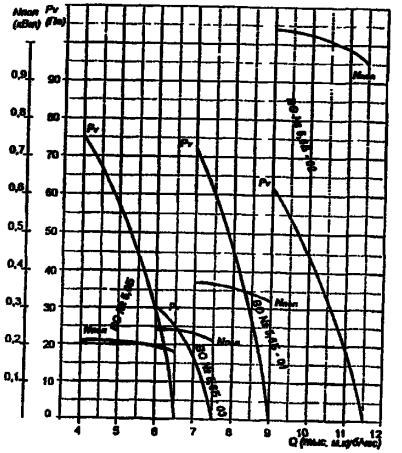

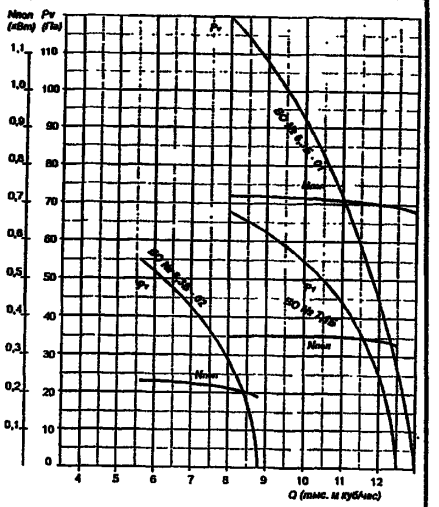

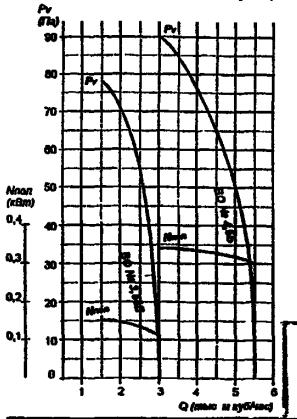

3 ВЕНТИЛЯТОРЫ ДЛЯ УСТАНОВКИ В ВЕНТИЛЯЦИЛННУЮ СЕТЬ ВО №8,0

Конструктивные элементы вентиляторов выполнены из углеродистой стали обыкновенного качества. Лопатки рабочего колеса – из алюминиевого сплава. Покрытие элементов вентилятора:
ЛАКОКРАСОЧНОЕ ПО ГРУНТУ (Л); ПОЛИМЕРНОЕ (П)

Тип вентилятора	Двигатель			Ток, А	Подача, тыс.м^3/час	Статистическое давление, Па	Уровень звуковой мощности, дБА	Масса кг	Цена, руб. без НДС /01.01.07г./
	тип	мощн, кВт	частота вращения, об/мин						
ВО-10-200-8-02	АИР100L6	2,2	1000	5,6	8,0-14,0	215-85	70	110	16 912
ВО-10-200-8-04	АИР112МА6	3,0	1000	7,4	12,0-18,0	245-85	75	130	17 877
ВО-20-130-8-06	АИР112М4	5,5	1500	11,5	12,0-20,0	525-175	82	130	17 877
ВО-15-165-8-08	АИР100L4	4,0	1500	8,5	15,0-20,0	480-315	80	110	16 821
ВО-30-110-8-10	АИР132S4	7,5	1500	14,1	20,0-24,0	435-350	87	150	18 842
ВО-10-200-8-01	АИР100L6	2,2	1000	5,6	8,0-14,0	280-100	73	130	20 600
ВО-10-200-8-03	АИР112МА6	3,0	1000	7,4	12,0-18,0	280-100	77	150	21 565
ВО-20-130-8-05	АИР112М4	5,5	1500	11,5	12,0-20,0	650-360	85	150	21 565
ВО-15-165-8-07	АИР100L4	4,0	1500	8,5	15,0-20,0	590-240	82	130	20 509
ВО-30-110-8-09	АИР132S4	7,5	1500	14,1	20,0-24,0	460-340	91	170	22 530

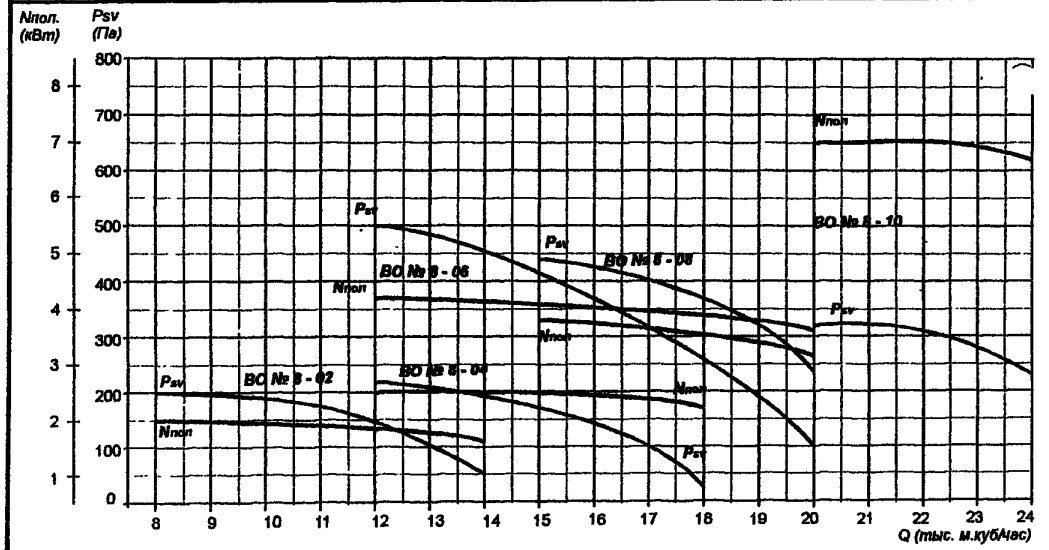

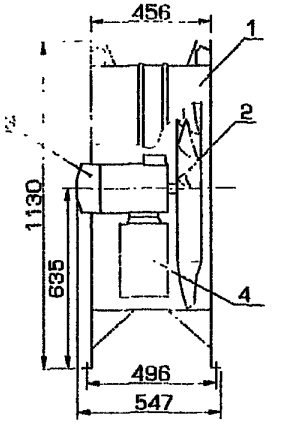

1 - корпус;
2 - рабочее колесо;
3 - электродвигатель;
4 - подмоторная рама.

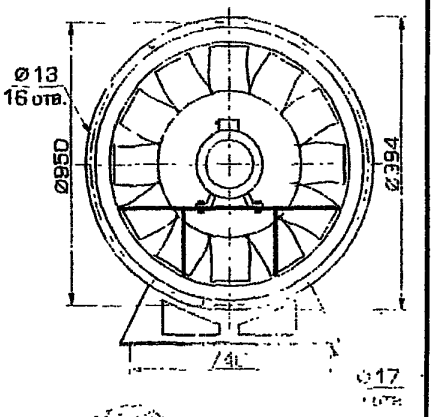

ВО-10-200-8-02
ВО-10-200-8-04
ВО-20-130-8-06
ВО-15-165-8-08
ВО-30-110-8-10

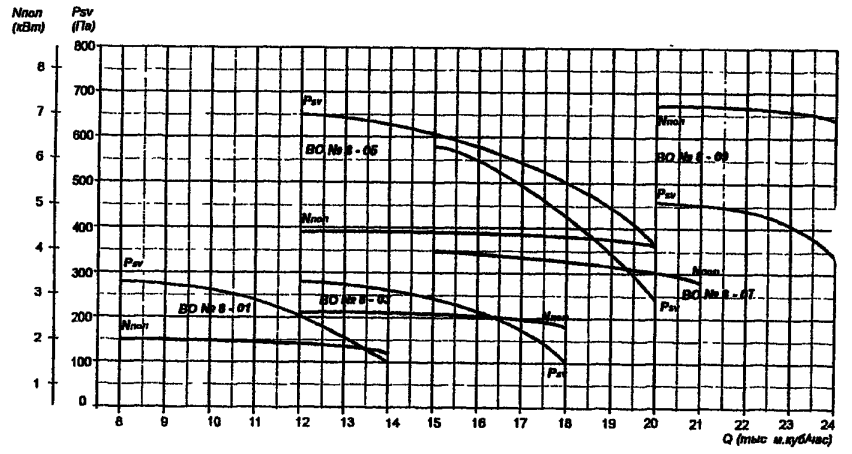

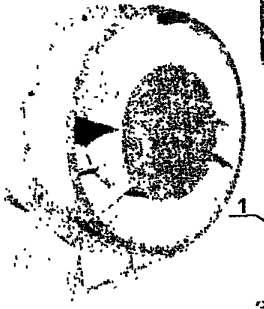

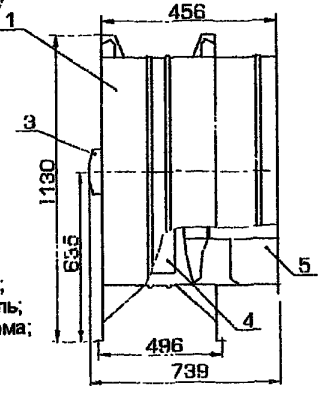

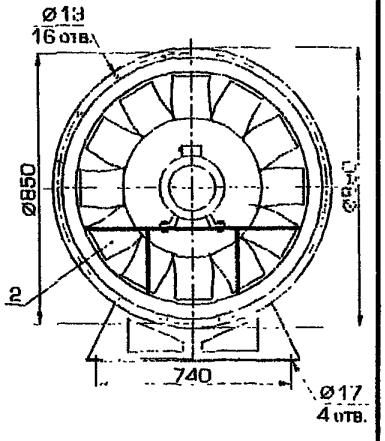

ВО-10-200-8-01
ВО-10-200-8-03
ВО-20-130-8-05
ВО-15-165-8-07
ВО-30-110-8-09

1 - корпус;
2 - рабочее колесо;
3 - электродвигатель;
4 - подмоторная рама;
5 - спрямляющий аппарат.

3.3. ВЕНТИЛЯТОРЫ ОСЕВЫЕ типа ВО-06-300

ВЕНТИЛЯТОРЫ ОСЕВЫЕ типа ВО-06-300 предназначены для перемещения неагрессивных газовоздушных смесей с температурой *до 50°С* и применяются в стационарных системах вентиляции и воздушного отопления производственных, общественных и жилых зданий; сельскохозяйственном производстве и других производственных и санитарно-технических целей.

ОБЛАСТЬ ПРИМЕНЕНИЯ: *СИСТЕМЫ ВЕНТИЛЯЦИИ НЕФТЕГАЗОПЕРЕРАБАТЫВАЮЩИ, И СВАРОЧНЫХ УСТАНОВОК, КОМПЛЕКТАЦИЯ ГРАДИРЕН, СУШИЛЬНЫХ ШКАФОВ, ОХЛАДИТЕЛЕЙ, ПРИТОЧНЫХ И ОКРАСОЧНЫХ КАМЕР, ВЕНТИЛЯЦИЯ ПРОМЫШЛЕННЫХ ОБЪЕКТОВ, ГАРАЖЕЙ, ПОГРЕБОВ, ТУННЕЛЕЙ И Т.Д.*

ВЕНТИЛЯТОРЫ ВО-06-300 - АНАЛОГ ВЕНТИЛЯТОРОВ ВО-14-320 и ВО-12-330.

ОБЩИЕ СВЕДЕНИЯ:
- низкого давления,
- количество лопаток – **3**
- вращение **левое и правое**
- одностороннего всасывания

УСЛОВИЯ ЭКСПЛУАТАЦИИ:
- температура окружающей среды **от минус 40°С до плюс 40°С** (плюс **45°С** для вентиляторов тропического исполнения);
- умеренный и тропический климат для **2-ой** и **3-й** категории размещения, а при защите двигателя от прямого солнечного излучения и атмосферных осадков **1-я** категория размещения;
- допустимое содержание пыли и других твердых частиц не более **10 мг/м³** без липких, волокнистых и абразивных материалов.

КОД по ОКП 48 6153

ТУ ВЕНТИЛЯТОРА ВО 06-300, номер вентилятора	ВАРИАНТЫ ИЗГОТОВЛЕНИЯ	Конструктивное исполнение
ЗАВОД–ИЗГОТОВИТЕЛЬ: ЗАО «КРЮКОВСКИЙ ВЕНТИЛЯТОРНЫЙ ЗАВОД», г. ЧЕХОВ		
ТУ 22-121-006-89 /№ 4; 5; 6,3; 8; 10; 12,5/	общего назначения из углеродистой стали (С) или (Б)	Исполнение - 1
ТУ 22-121-005-89 /№ 4; 5; 6,3; 8; 10; 12,5/	взрывозащищенные из разнородных металлов (Р) или(И1)	
ЗАВОД–ИЗГОТОВИТЕЛЬ: ООО НОВОСИБИРСКИЙ ЭНЕРГОМАШИНОСТРОИТЕЛЬНЫЙ ЗАВОД «ТАЙРА» /ООО НЭМЗ «ТАЙРА»/, г. НОВОСИБИРСК		
ГОСТ 11442-90 /№ 4; 5; 6,3; 8; 10; 12,5/	общего назначения из углеродистой стали или оцинкованной стали	4; 5 – исполнение - 2
ТУ 4861-007-11865045-2000 /№ 4; 5; 6,3; 8; 10; 12,5/	взрывозащищенные из разнородных металлов (В)	6,3;8; 10;12,5 – исп.1; 2
ЗАВОД-ИЗГОТОВИТЕЛЬ: ООО КОНЦЕРН «МЕДВЕДЬ» производственный участок №7, г. КОСТРОМА		
ТУ 4861-008-32509656-2004 /№ 3,15; 4; 5; 6,3; 8; 10; 12,5/	общего назначения из углеродистой стали	Исполнение - 1
	взрывозащищенные из разнородных металлов (Р)	
ЗАВОД-ИЗГОТОВИТЕЛЬ: ЗАО «АЭРОМАШ», г. СТЕРЛИТАМАК		
ТУ 4861-004-04614058-2002 /№ 2,5; 3,15;4; 5; 6,3; 8; 10/	общего назначения из углеродистой стали	Исполнение - 1
	взрывозащищенные из алюминиевых сплавов (И1)	

ВЕНТИЛЯТОРЫ ВО-06-300 ОБЩЕГО НАЗНАЧЕНИЯ ИЗ УГЛЕРОДИСТОЙ СТАЛИ

ЗАВОД-ИЗГОТОВИТЕЛЬ: ЗАО «АЭРОМАШ», г. СТЕРЛИТАМАК

Тип вентилятора	Двигатель			Производительность, тыс. м³/час	Полное давление, Па	Масса, кг	Уровень звуковой мощн.,дБ	Цена, руб с НДС /2007г./
	тип	мощн., кВт	частота вращения, об/мин					
ВО-06-300-2,5	АИР63А4	0,25	1500	0,8-1,4	42-15	23	70	1 112
ВО-06-300-3,15	АИР63В4	0,37		1,6-2,2	60-31	30	72	1 267
ВО-06-300-4	АИР63А4	0,25		2,4-3,5	80-36	36	74	1 481
ВО-06-300-5	АИР63В4	0,37		4,5-6,7	125-50	37	81	1 589
ВО-06-300-6,3	АИР71В4	0,75		9,0-13,0	200-80	49	92	1 943
ВО-06-300-8	АИР100S4	3,0		19,0-27,0	320-140	88	93	2 774
ВО-06-300-10	АИР112МА6	3,0	1000	22,0-35,0	230-97	143	102	4 130

ВЕНТИЛЯТОРЫ ОСЕВЫЕ типа ВО-06-300

ЗАВОД-ИЗГОТОВИТЕЛЬ: ООО НОВОСИБИРСКИЙ ЭНЕРГОМАШИНОСТРОИТЕЛЬНЫЙ ЗАВОД «ТАЙРА» /ООО НЭМЗ «ТАЙРА»/, г. НОВОСИБИРСК

Тип вентилятора	Двигатель			Производительность, тыс. м³/час	Полное давление, Па	Масса, кг	Уровень звуковой мощн.,дБ	Цена, руб с НДС /2007г./
	тип	мощн., кВт	частота вращения, об/мин					
ВО-06-300-4	АДМ63А4	0,25	1500	2,2-3,1	78-44	12,4	74	3 974
	АДМ71А2	0,75	3000	4,6-6,8	320-185	15,1	83	4 321
ВО-06-300-5	АДМ63В4	0,37	1500	3,5-6,5	125-72	16,6	81	4 994
ВО-06-300-6,3	АИР80А4	1,1	1500	7,2-13,7	215-115	22,6	92	6 980
ВО-06-300-8	АДМ80А6	0,75	1000	10,0-16,1	132-67	66,6		договорная
	АДМ100S4	3,0	1500	14,9-24,0	300-158		93	
ВО-06-300-10	АДМ112МА6	3,0	1000	22,0-36,0	220-90	104,5	102	
ВО-06-300-12,5	АДМ112МВ8	3,0	750	31,0-56,0	198-85	182	101	

ЗАВОД-ИЗГОТОВИТЕЛЬ: ООО КОНЦЕРН «МЕДВЕДЬ» производственный участок №7, г. КОСТРОМА

Тип вентилятора	Двигатель			Производительность, тыс. м³/час	Полное давление, Па	Масса, кг	Уровень звуковой мощн.,дБ	Цена, руб с НДС /2007г./
	тип	мощн., кВт	частота вращения, об/мин					
ВО-06-300-3,15	АИР56В4	0,18	1500	1,3-1,75	42-36	11,5		3 080
ВО-06-300-4	АИР56А4	0,12		2,0-3,2	90-25	13,5	84	3 383
	АИР63А4	0,25				15,5		3 434
	АИР71А2	0,75	3000	5,4-8,1	365-230	18,4		3 785
ВО-06-300-5	АИР63В4	0,37	1500	4,8-7,1	128-62	20,7	90	4 864
	АИР71А4	0,55				22,5		4 961
ВО-06-300-6,3	АИР80А4	1,1		9,6-15,0	213-110	34,5	99	6 297
	АИР80А6	0,75	1000	6,4-10,05	96-50	35,0	99	
ВО-06-300-8	4АМ80А6	0,75	920	13,9-18,3	121-81	59,8	100	9 031
	4АМ100S4	3,0	1420	21,4-28,2	296-1293	75	109	11 067
ВО-06-300-10	4АМ112МА6	3,0	950	28,0-36,9	207-136	105,5	108	13 572
ВО-06-300-12,5	4АМ132S8	4,0	720	41,4-54,5	186-122	214,5	109	18 827

ЗАВОД-ИЗГОТОВИТЕЛЬ: ЗАО «КРЮКОВСКИЙ ВЕНТИЛЯТОРНЫЙ ЗАВОД», г. ЧЕХОВ

Тип вентилятора	Двигатель			Производительность, тыс. м³/час	Полное давление, Па	Масса, кг	Уровень звуковой мощн.,дБ	Цена, руб с НДС /2007г./
	тип	мощн., кВт	частота вращения, об/мин					
ВО-06-300-4С	АИР56А4	0,12	1500	2,0-3,2	90-25	13,3	84	3 107
	АИР63В4	0,18						3 107
	АИР63А4	0,25				16,10		3 355
	АИР71А4	0,55				18,0		3 814
	АИР71А2	0,75	3000	4,0-6,7	360-185			3 814
ВО-06-300-5С	АИР63В4	0,37	1500	4,8-7,1	128-62	22	90	4 473
	АИР71А4	0,55				24,4		4 846
ВО-06-300-6,3С	АИР80А4	1,1	1500	9,6-15,0	213-110	34	90	5 964
	АИР80А6	0,75	1000	6,4-10,05	96-50		99	5 964
ВО-06-300-8Б	4АМ80А6	0,75	920	13,9-18,3	121-81	67,5	100	8 449
	4АМ100S4	3,0	1420	21,4-28,2	296-193	86,0	109	10 313
ВО-06-300-10Б	4АМ112МА6	3,0	950	28,0-36,9	207-136	146	108	12 922
ВО-06-300-12,5Б	4АМ132S8	4,0	720	41,4-54,58	186-122	207	109	17 645

ВЕНТИЛЯТОРЫ ОСЕВЫЕ ВЗРЫВОЗАЩИЩЕННЫЕ типа ВО-06-300В предназначены для перемещения газопаровоздушных взрывоопасных смесей IIA, IIB категорий, не вызывающих ускоренной коррозии углеродистой стали и алюминия (скорость коррозии не выше ***0,1 мм в год***) с содержанием пыли и других твердых примесей не более ***0,01 г/м^3*** при отсутствии взрывчатых и липких веществ и волокнистых материалов.

Вентиляторы **ВО-06-300В** не применимы для перемещения газопылевоздушных смесей от технологических установок, в которых взрывоопасные вещества нагреваются выше температуры их самовоспламенения или находятся под избыточным давлением.

Температура среды, перемещаемой вентиляторами до **40^{0}С.**

ВЕНТИЛЯТОРЫ ВО-06-300 ВЗРЫВОЗАЩИЩЕННЫЕ ИЗ РАЗНОРОДНЫХ МЕТАЛЛОВ

ЗАВОД-ИЗГОТОВИТЕЛЬ: ЗАО «КРЮКОВСКИЙ ВЕНТИЛЯТОРНЫЙ ЗАВОД», г. ЧЕХОВ

Тип вентилятора	Двигатель			Производительность, тыс. м^3/час	Полное давление, Па	Масса, кг	Уровень звуковой мощн.,дБ	Цена, руб с НДС /2007г./
	тип	мощн., кВт	частота вращения, об/мин					
ВО-06-300-4Р	АИМ63А4	0,25	1500	2,0-3,2	90-25	24	84	4 721
ВО-06-300-5Р	АИМ63В4	0,37		4,8-7,1	130-62	30	90	5 964
	АИМ71А4	0,55				33		6 462
ВО-06-300-6,3Р	АИМ80А4	1,1	1500	9,6-15,0	215-110	49	90	7 704
	АИМ80А6	0,75	1000	6,4-10,05	96-50		99	
ВО-06-300-8И1Б	В80А6	0,75	920	14,0-18,3	126-81	84	100	12 922
	В100S4	3,0	1420	21,4-28,2	298-180	124	109	17 645
ВО-06-300-10И1Б	В100L6	2,2	950	28,0-36,9	222-136	150	108	17 396
ВО-06-300-12,5И1Б	В112М8	3,0	720	41,4-54,58	191-122	205	109	19 135

ЗАВОД-ИЗГОТОВИТЕЛЬ: ЗАО «АЭРОМАШ», г. СТЕРЛИТАМАК

Тип вентилятора	Двигатель			Производительность, тыс. м^3/час	Полное давление, Па	Масса, кг	Уровень звуковой мощн.,дБ	Цена, руб с НДС /2007г./
	тип	мощн., кВт	частота вращения, об/мин					
ВО-06-300-2,5И1	АИМ63А4	0,25	1500	0,8-1,4	42-15	21,6	70	1 671
ВО-06-300-3,15И1	АИМ63В4	0,37		1,6-2,2	60-31	22,4	72	1 913
ВО-06-300-4И1	АИМ63А4	0,25		2,4-3,5	80-36	25,8	74	2 532
ВО-06-300-5И1	АИМ63В4	0,37		4,5-6,7	125-50	29,3	81	2 875
ВО-06-300-6,3И1	АИМ71В4	0,75		9,0-13,0	200-80	68,3	92	3 226
ВО-06-300-8И1	АИМ100S4	3,0		19,0-27,0	320-140	111,4	93	3 607
ВО-06-300-10И1	АИРМ12МА6	3,0	1000	22,0-35,0	230-97	152,3	102	4 424

ЗАВОД-ИЗГОТОВИТЕЛЬ: ООО НОВОСИБИРСКИЙ ЭНЕРГОМАШИНОСТРОИТЕЛЬНЫЙ ЗАВОД «ТАЙРА» /ООО НЭМЗ «ТАЙРА»/, г. НОВОСИБИРСК

Тип вентилятора	Двигатель			Производительность, тыс. м^3/час	Полное давление, Па	Масса, кг	Уровень звуковой мощн.,дБ	Цена, руб с НДС /2007г./
	тип	мощн., кВт	частота вращения, об/мин					
ВО-06-300-4В	АИМЛ63А4	0,25	1500	2,2-3,1	78-44	24,7	74	3 974
	АИМЛ71А2	0,75	3000	4,6-6,8	320-185	28,7	83	4 321
ВО-06-300-5В	АИМЛ63В4	0,37	1500	3,5-6,5	125-72	28,3	81	4 994
ВО-06-300-6,3В	АИМЛ80А4	1,1	1500	7,2-13,7	215-115	66,2	92	6 850
ВО-06-300-8В	АИМЛ80А6	0,75	1000	10,0-16,1	132-67	74,0		договорная
	АИММ100S4	3,0	1500	14,9-24,0	300-158	108,2	93	
ВО-06-300-10В	АИММ112МА6	3,0	1000	22,0-36,0	220-90	148,7	102	
ВО-06-300-12,5В	ВА132S8	3,0	750	31,0-56,0	198-85	223,0	101	

ВЕНТИЛЯТОРЫ ОСЕВЫЕ типа ВО-06-300

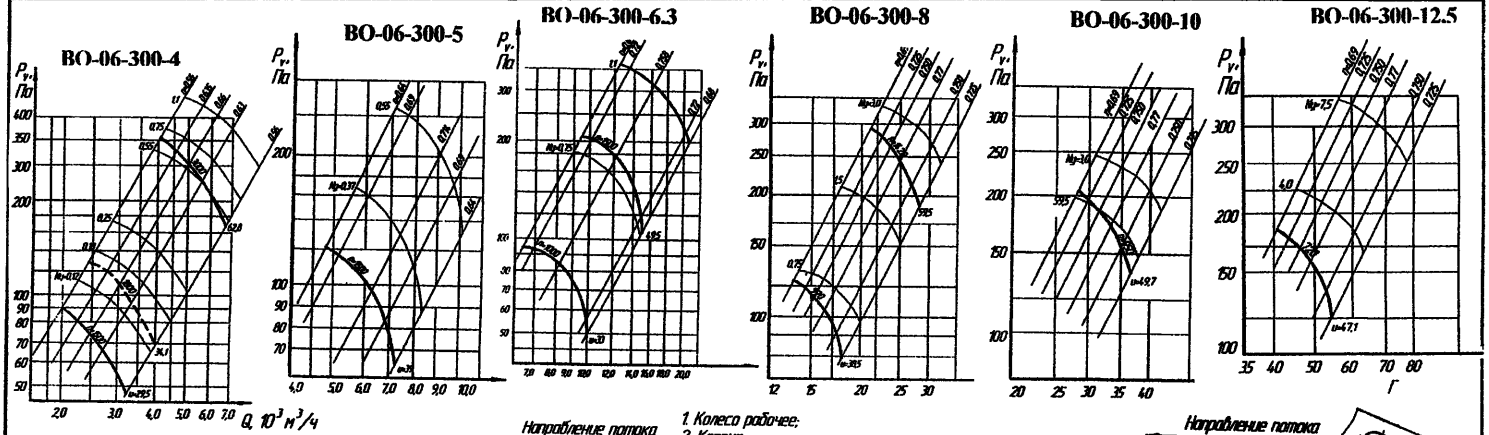

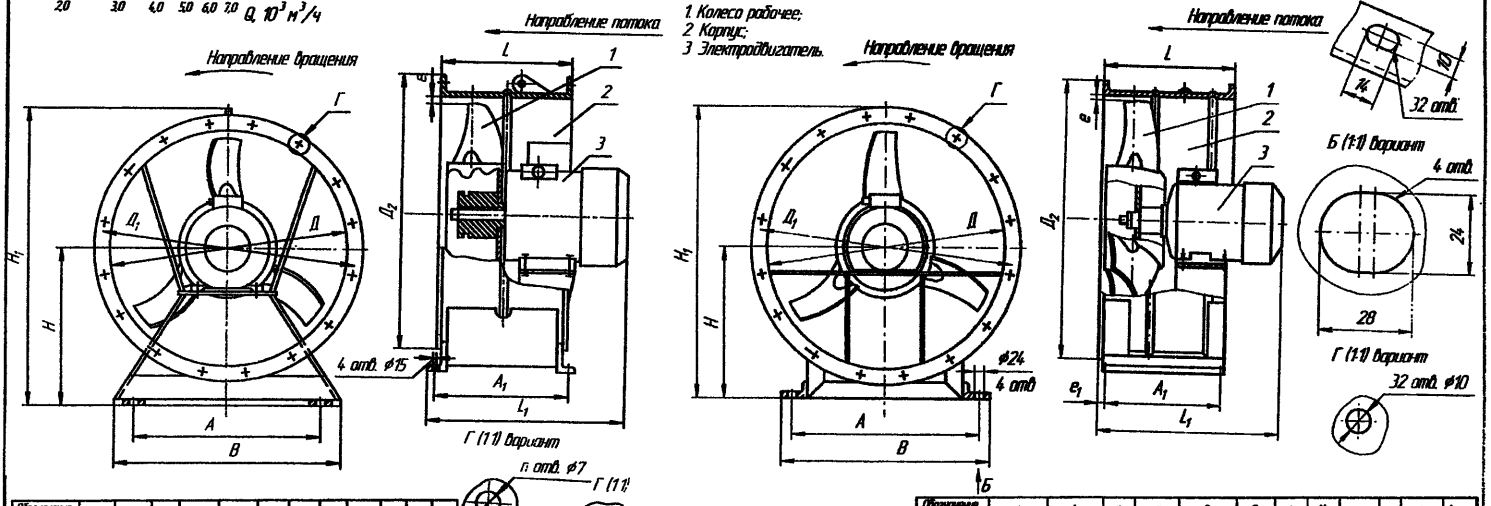

Обозначение вентилятора	A	A_1	B	Д	$Д_1$	$Д_2$	H	H_1	e	L	L_{1max}	П
ВО-06-300-4С	360±2,5	180±2,5	394	$402^{+1,55}$	430±0,2	460	250	495	$10^{+1,4}$	160	308	16
ВО-06-300-5С	450±2,5	230±2,5	482	$502^{+1,75}$	530±0,7	560	310	600	$10^{+1,45}$	200	366	32
ВО-06-300-6,3С	550±2,5	280±2,5	582	$633^{+2,0}$	660±0,7	690	375	734	$15^{+1,60}$	250	401	32

Обозначение вентилятора	A		A_1		B	Д	$Д_1$		$Д_2$	H	H_1	e	e_1	L	L_{1max}
ВО-06-300-8Б	750		250		820	$805^{+2,3}$	840		864	495	960	$25^{+2,5}_{-2,0}$	35	$320^{+1,1}$	425
ВО-06-300-10Б	900	±2,8	330	±2,8	970	$1006^{+2,6}$	1045	±1,4	1075	595	1161	$3^{+2,5}_{-2,0}$	35	$400^{+1,5}$	539
ВО-06-300-12,5Б	1100		400		1170	$1258^{+1,1}$	1295		1330	725	1417	$4^{+2,5}_{-2,0}$	50	$500^{+1,5}$	701

Концерн Медведь

Габаритные и присоединительные размеры ВО 06-300.

D	D1	D2	D3	d	d2	A	B_{max}	b	C	H	h	N
315	320	350	370	8	12	270	269	135	95	437	240	8
400	405	430	455	10	12	350	316	160	120	510	270	8
500	510	535	560	10	12	450	346	200	155	628	335	8
630	640	660	690	10	12	550	396	250	200	763	400	8
800	820	850	880	10	14	750	478	320	265	979	515	8
1000	1005	1040	1096	14	14	900	543	400	330	1208	650	16
1250	1266	1310	1357	14	14	1100	643	460	350	1444	750	24

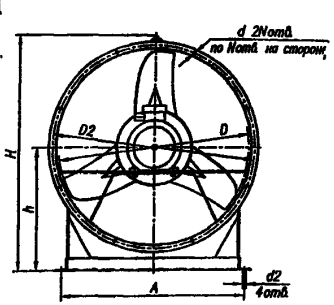

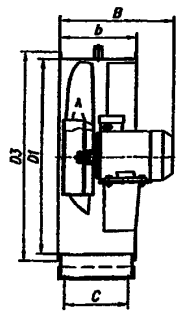

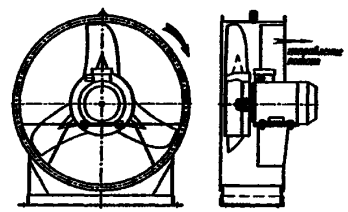

Исполнение 1

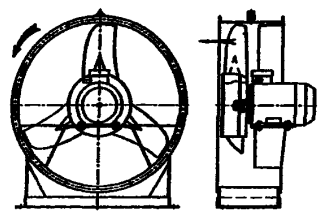

Исполнение 2

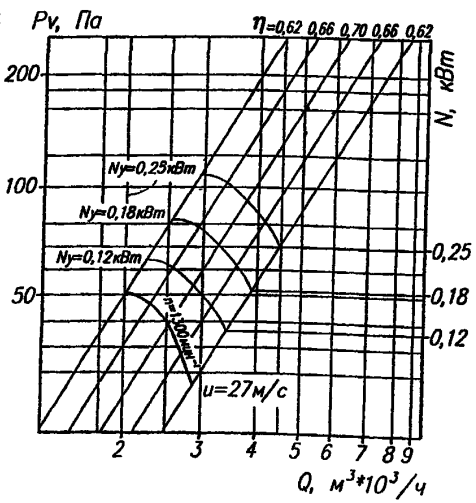

НОВОСИБИРСКИЙ ЭНЕРГОМАШИНОСТРОИТЕЛЬНЫЙ ЗАВОД

ТАЙРА

№ 4 – № 6,3

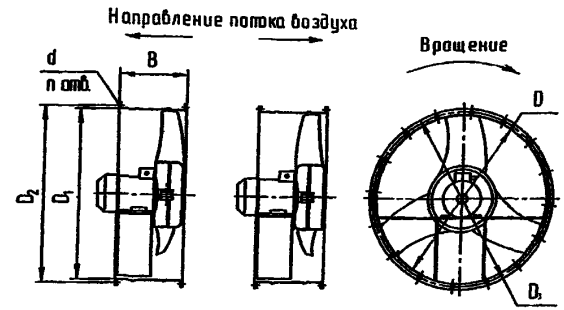

Исполнение 1 Исполнение 2

№ 8 – № 12,5

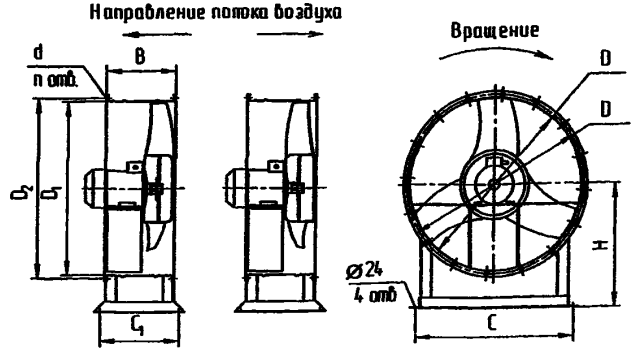

Исполнение 1 Исполнение 2

№ вентилятора	D	D_1	D_2	D_3	B	C	C_1	H	d	n
4	400	406	430	460	205	---	---	---	9 x 20	8
5	500	506	535	560	258	---	---	---	9 x 20	16
6.3	630	636	660	690	305	---	---	---	9 x 20	16
8	800	805	830	860	320	750	250	550	10 x 20	16
10	1000	1005	1035	1060	400	900	330	670	12 x 20	16
12,5	1250	1260	1290	1320	500	1100	400	850	12 x 20	24

3.4. ВЕНТИЛЯТОРЫ ОСЕВЫЕ типа В-06-290-11-01А-01

ВЕНТИЛЯТОРЫ ОСЕВЫЕ типа В-06-290-11-01А-01 предназначены для перемещения неагрессивных газовоздушных смесей с температурой *до 40°С.*

ОБЛАСТЬ ПРИМЕНЕНИЯ: *СТАЦИОНАРНЫЕ СИСТЕМЫ ВЕНТИЛЯЦИИ И ВОЗДУШНОГО ОТОПЛЕНИЯ ПРОИЗВОДСТВЕННЫХ, ОБЩЕСТВЕННЫХ И ЖИЛЫХ ЗДАНИЙ И ДРУГИХ САНИТАРНО-ТЕХНИЧЕСКИХ И ПРОИЗВОДСТВЕННЫХ ЦЕЛЕЙ; В СОСТАВЕ ВЕНТИЛЯЦИОННОЙ УСТАНОВКИ УВС-16А ДЛЯ ДОСУШИВАНИЯ ИЗМЕЛЬЧЕННОГО И НЕИЗМЕЛЬЧЕННОГО ПРЕССОВАННОГО СЕНА ВО ВСЕХ ЗОНАХ ЗАГОТОВКИ ГРУБЫХ КОРМОВ.*

ОБЩИЕ СВЕДЕНИЯ:
- низкого давления,
- количество лопаток – **8**

УСЛОВИЯ ЭКСПЛУАТАЦИИ:
- температура окружающей среды **от минус 40°С до плюс 40°С**;
- умеренный климат для **2-ой** категории размещения, а при защите двигателя от прямого солнечного излучения и атмосферных осадков **1-я** категория размещения;
- допустимое содержание пыли и других твердых частиц не более **10мг/м³** без липких и волокнистых материалов.

ЗАВОД–ИЗГОТОВИТЕЛЬ: ЗАО «КРЮКОВСКИЙ ВЕНТИЛЯТОРНЫЙ ЗАВОД», г. ЧЕХОВ

ТУ 22-121-001-88 /№ 11 - общего назначения из углеродистой стали конструктивное исполнение 1; $D_{ном}$ **- 1,0**

Тип вентилятора	Двигатель			Производительность, тыс. м³/час	Полное давление Па	Масса, кг	Уровень звуковой мощности, дБ	Цена, руб с НДС /2007г./
	тип	мощн., кВт	частота вращения, об/мин					
В-06-290-11-01А-01	4А132S6У3	5,5	960	34,0-49,0	290-150	218	100	36 407
	4АМ160S4СУ1	15,0	1460	45,0-70,0	665-320	316	103	44 731

Габаритные, установочные и присоединительные размеры

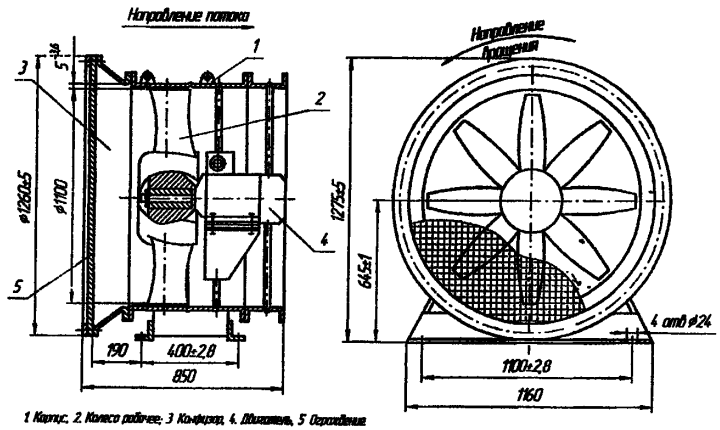

1. Корпус, 2. Колесо рабочее, 3. Конфузор, 4. Двигатель, 5. Ограждение

Аэродинамические характеристики В-06-290 №11

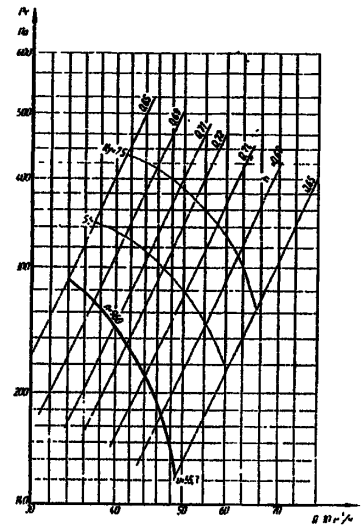

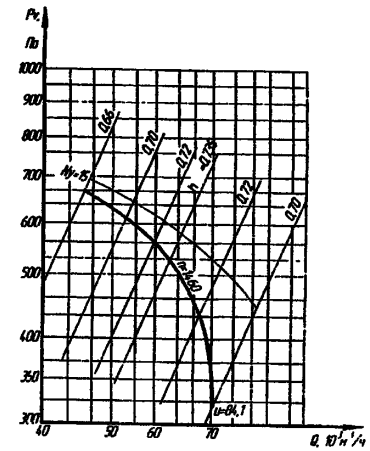

3.5. ВЕНТИЛЯТОРЫ ОСЕВЫЕ типа ВО-40-150

ВЕНТИЛЯТОРЫ ОСЕВЫЕ типа ВО-40-150 предназначены для перемещения неагрессивных газовоздушных смесей с температурой *до 40°С.*

ОБЛАСТЬ ПРИМЕНЕНИЯ: *СТАЦИОНАРНЫЕ СИСТЕМЫ ВЕНТИЛЯЦИИ И ВОЗДУШНОГО ОТОПЛЕНИЯ ПРОИЗВОДСТВЕННЫХ, ОБЩЕСТВЕННЫХ И ЖИЛЫХ ЗДАНИЙ И ДРУГИХ САНИТАРНО-ТЕХНИЧЕСКИХ И ПРОИЗВОДСТВЕННЫХ ЦЕЛЕЙ..*

ОБЩИЕ СВЕДЕНИЯ:
- низкого давления,
- количество лопаток – **12**

УСЛОВИЯ ЭКСПЛУАТАЦИИ:
- температура окружающей среды **от минус 40°С до плюс 40°С (+45°С** для тропического исполнения);
- умеренный и тропический климат для **2-ой** категории размещения, а при защите двигателя отпрямого солнечного излучения и атмосферных осадков **1-я** категория размещения;
- допустимое содержание пыли и других твердых частиц не более **10мг/м³** без липких и волокнистых материалов.

ЗАВОД–ИЗГОТОВИТЕЛЬ: ЗАО «КРЮКОВСКИЙ ВЕНТИЛЯТОРНЫЙ ЗАВОД», г. ЧЕХОВ

ТУ 4861-030-00239706-2003 /№ 8; 10; 12,5/ - общего назначения из углеродистой стали (С) конструктивное исполнение 1; $D_{ном}$ **- 1,0**

Тип вентилятора	Двигатель			Производительность, тыс. м³/час	Полное давление, Па	Масса, кг	Габаритные размеры, мм													Цена, руб с НДС /2007г./
	тип	мощн. кВт	частота вращения, об/мин				Д	$Д_0$	$Д_1$	$Д_2$	A	A_1	A_2	h	H	B	L	n	n_1	
ВО-40-150-8С	4А132М4	11	1450	23-35	900-550	150	800	835	806	860	360	310	770	132	960	830	347	32	16	34 791
ВО-40-150-10С	4А160S6	11	980	30-44	640-400	295	1000	1045	1006	1075	492	402	900	162	1161	960	690	32	16	56 411
ВО-40-150-12,5С	4А200L6	30	980	62-90	1000-655	529	1250	1295	1258	1330	554	460	1100	200	1414	1160	826	32	16	62 997

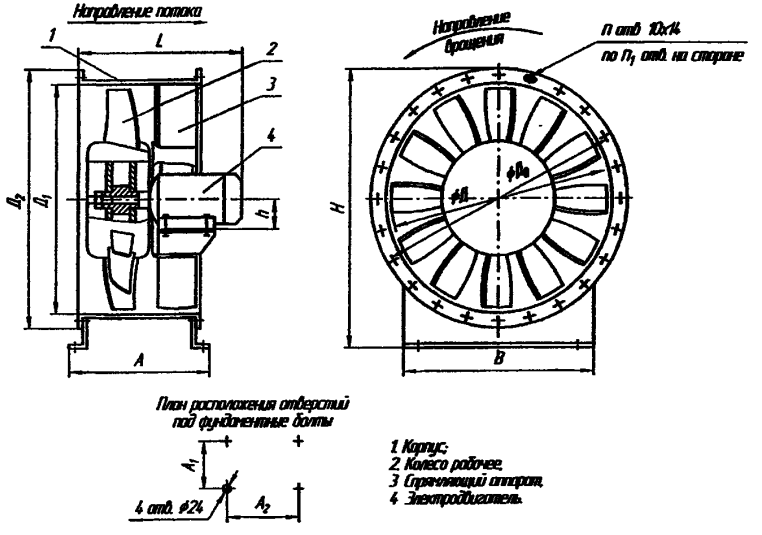

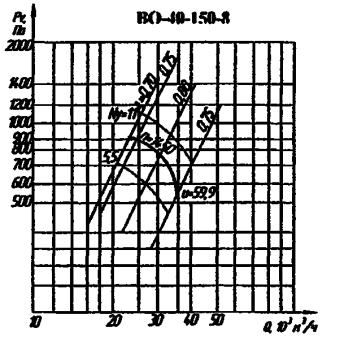

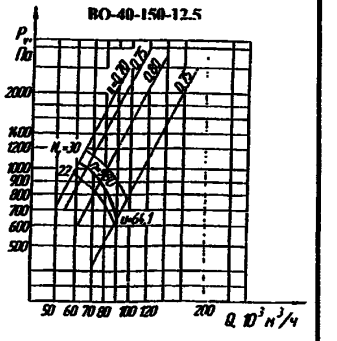

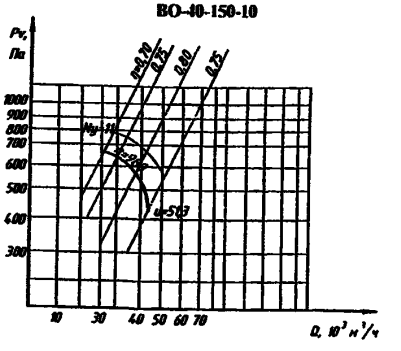

3.6. ВЕНТИЛЯТОРЫ ОСЕВЫЕ типа ВОП-12,5-01 и ОВ-143-10С

ВЕНТИЛЯТОРЫ ОСЕВЫЕ типа ВОП-12,5-01 и ОВ-143-10С предназначены для комплектования вентустановок, применяемых для подпора воздуха при пожаре в лифтовых шахтах и на лестничных клетках жилых домов.

ОБЩИЕ СВЕДЕНИЯ:
- низкого давления,
- количество лопаток – **3**

УСЛОВИЯ ЭКСПЛУАТАЦИИ:
- температура окружающей среды **от минус 40°С до плюс 40°С**;
- умеренный и тропический **климат для 2-ой категории размещения**;
- **температура среды, перемещаемой вентилятором до + 50°С** ;
- **допустимое содержание пыли и других твердых частиц не более 10мг/м³** без липких и волокнистых материалов.

ЗАВОД–ИЗГОТОВИТЕЛЬ: ЗАО «КРЮКОВСКИЙ ВЕНТИЛЯТОРНЫЙ ЗАВОД», г. ЧЕХОВ

ТУ 22-121-002-89 - общего назначения из углеродистой стали конструктивное исполнение 1; $D_{ном}$ - 1,0

Тип вентилятора	Двигатель			Производительность, тыс. м³/час	Полное давление Па	Масса, кг	Уровень звуковой мощности, дБ	Цена, руб с НДС /2007г./
	тип	мощн., кВт	частота вращения, об/мин					
ВОП-12,5-01	4А132М6У2	7,5	970	41,2-73,1	345,1-155,4	190	113	16 775
ОВ-143-10С	RA112M4	5,5	1430	37,0	420	145		11 929

ВОП-12,5-01

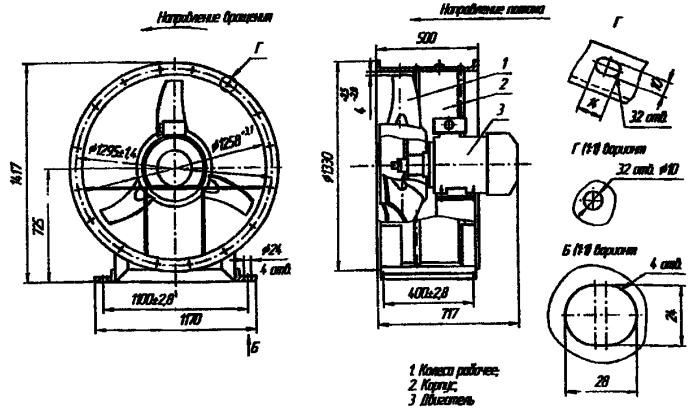

ОВ-143-10С

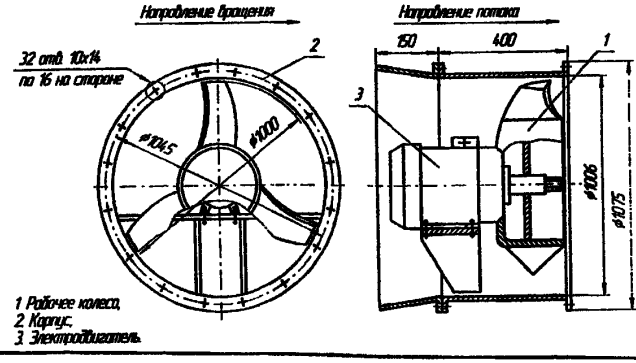

ОВ-143-10С

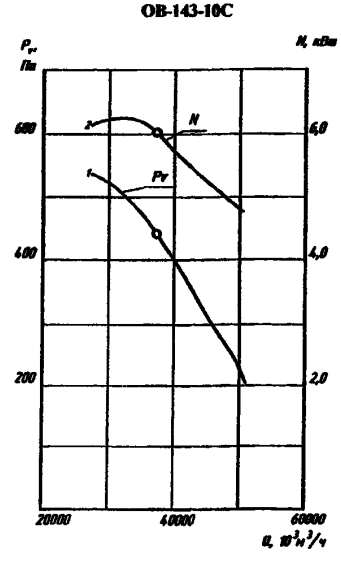

ВОП-12,5-01

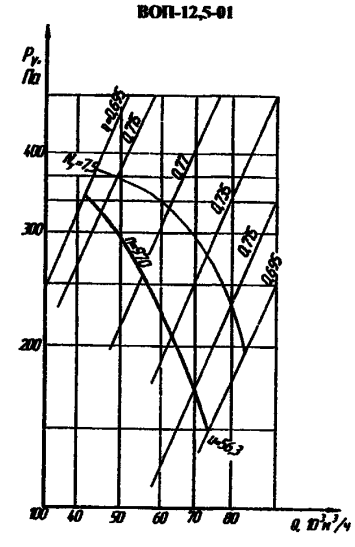

3.7. ВЕНТИЛЯТОР ОСЕВОЙ ОКОННЫЙ типа ВО-3,15-01С

ВЕНТИЛЯТОР ОСЕВОЙ ОКОННЫЙ типа ВО-3,15-01С предназначен для приточной и вытяжной вентиляции производственных, общественных и жилых помещений.

ОБЩИЕ СВЕДЕНИЯ:
- низкого давления,
- количество лопаток – **5**

УСЛОВИЯ ЭКСПЛУАТАЦИИ:
- температура окружающей среды **от минус 40°С до плюс 40°С**;
- умеренный климат для **2-ой** категории размещения;
- температура среды, перемещаемой вентилятором до **+ 50°С** ;
- допустимое содержание пыли и других твердых частиц не более **10мг/м³** без липких и волокнистых материалов.

ЗАВОД-ИЗГОТОВИТЕЛЬ: ЗАО «КРЮКОВСКИЙ ВЕНТИЛЯТОРНЫЙ ЗАВОД», г. ЧЕХОВ

ТУ 4861-013-00270366-95 - общего назначения из углеродистой стали **конструктивное исполнение 1;** $D_{ном}$ **- 1,0**

Тип вентилятора	Двигатель			Производительность, м³/час	Полное давление Па	Масса, кг	Цена, руб. с НДС /2007г./
	тип	мощн., кВт	частота вращения, об/мин				
ВО-3,15-01С	4ААМ56А4У3	0,12	1500	700	40	16	3 852
	АИРШ56А4У3	0,06				15,5	Договорная

Габаритные, установочные и присоединительные размеры

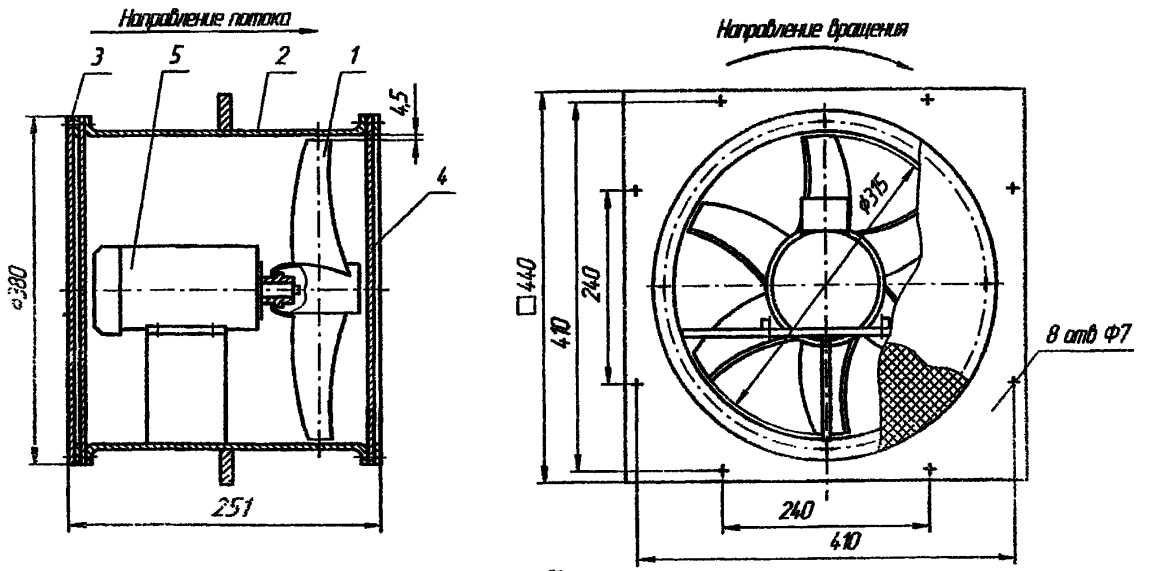

1. Колесо рабочее; 2. Корпус; 3. Заслонка; 4. Сетка, 5. Электродвигатель

3.8. ВЕНТИЛЯТОРЫ ОСЕВЫЕ ДВУХСТУПЕНЧАТЫЕ типа 2В-12-300-6/25

ОБЛАСТЬ ПРИМЕНЕНИЯ: *СТАЦИОНАРНЫЕ СИСТЕМЫ ВЕНТИЛЯЦИИ И ВОЗДУШНОГО ОТОПЛЕНИЯ ПРОИЗВОДСТВЕННЫХ, ОБЩЕСТВЕННЫХ И ЖИЛЫХ ЗДАНИЙ И ДРУГИХ САНИТАРНО-ТЕХНИЧЕСКИХ И ПРОИЗВОДСТВЕННЫХ ЦЕЛЕЙ ТЕМПЕРАТУРА СРЕДЫ, ПЕРЕМЕЩАЕМОЙ ВЕНТИЛЯТОРАМИ* до **50°С**...

ОБЩИЕ СВЕДЕНИЯ:
- низкого давления,
- количество рабочих колес – **2;**
- количество лопаток – **6** шт. на каждом рабочем колесе

УСЛОВИЯ ЭКСПЛУАТАЦИИ: - температура окружающей среды **от минус 40°С до плюс 40°С (+45°С** для тропического исполнения);
- умеренный и тропический климат для **2-ой** категории размещения;
- допустимое содержание пыли и других твердых частиц не более **10мг/м³** без липких и волокнистых материалов.

ЗАВОД-ИЗГОТОВИТЕЛЬ: ЗАО «КРЮКОВСКИЙ ВЕНТИЛЯТОРНЫЙ ЗАВОД», г. ЧЕХОВ

ТУ 4861-036-00239706-2004 - общего назначения из углеродистой стали **конструктивное исполнение 1;** $D_{ном}$ - 1,0

Тип вентилятора	Двигатель			Производительность, тыс. м³/час	Полное давление, Па	Масса, кг	Габаритные размеры, мм												Уровень звуковой мощн., дБ
	тип	мощн, кВт	частота вращения, об/мин				L	L_1	L_2	B	B_1	H	H_1	h	D	D_1	D_2	e	в	
2В-12-300-6/25-6,3-01	АИР100L4	4,0	1450	8950-14400	533-150	74	210	160	530	362	398	375	720	100	660	635	690	2,8	7	103
2В-12-300-6/25-8-01	АИР132М4	11,0		18580-29900	884-249	160	280	195	670	450	485	462	894	132	840	805	864	3,6	10	107
2В-12-300-6/25-10-01	АИР160S6		970	24450-39340	627-176	225	362	239	840	550	585	568	1105	160	1045	1006	1075	4,5		105

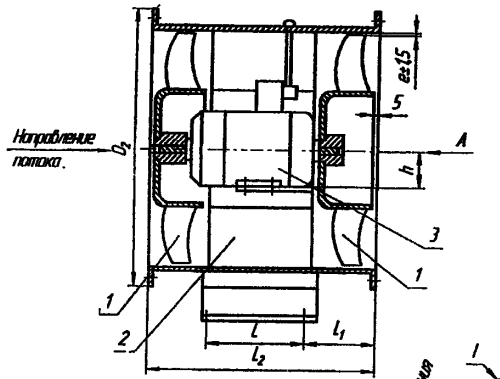

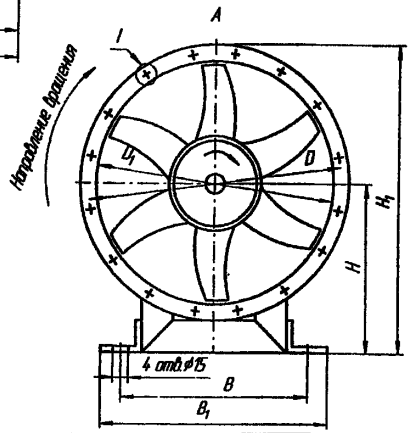

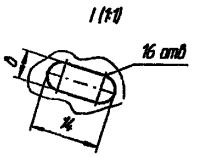

1. Колесо рабочее,
2. Аппарат спрямляющий,
3. Электродвигатель.

2В-12-300/25-6,3-01

n=1420 об/мин

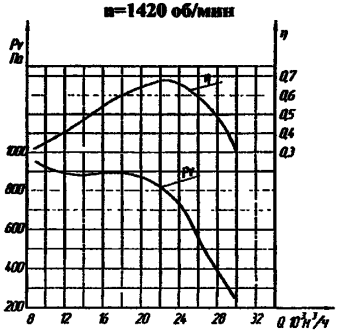

2В-12-300/25-8-01

n=1420 об/мин

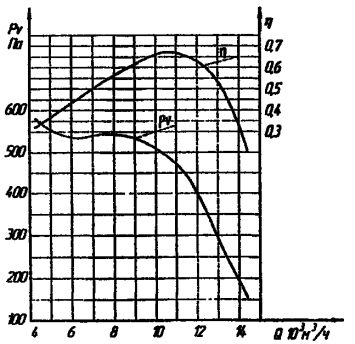

2В-12-300/25-10-01

n= 970 об/мин

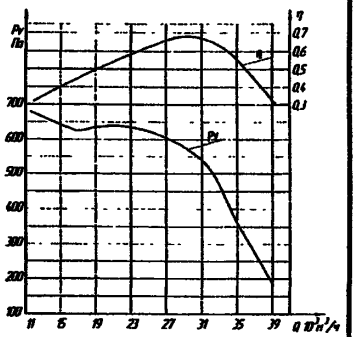

3.9. ВЕНТИЛЯТОРЫ ОСЕВЫЕ типа ВО-19-209 и ВО-16-308

ВЕНТИЛЯТОРЫ ОСЕВЫЕ типа ВО-19-209 и ВО-16-308 используются в систем кондиционирования и воздушного отопления производственных, общественных и жилых зданий, в сельскохозяйственном производстве и других санитарно-технических и производственных целях.

ВЕНТИЛЯТОРЫ ОСЕВЫЕ типа ВО-19-209, АНАЛОГ ВО-06-300
ВЕНТИЛЯТОРЫ ОСЕВЫЕ типа ВО-16-308 АНАЛОГ, ВО-06-300 и ВО-12-310

ОБЩИЕ СВЕДЕНИЯ:
- низкого давления,
- количество лопаток – 6

УСЛОВИЯ ЭКСПЛУАТАЦИИ: - температура окружающей среды **от минус 40°С до плюс 40°С**;
- умеренный климат для **2-ой** и ***3-й*** категории размещения, при защите двигателя от прямого воздействия солнечного излучения и атмосферных осадков для умеренного климата **1-ой**

ЗАВОД-ИЗГОТОВИТЕЛЬ: ГП УЧРЕЖДЕНИЕ УЮ 400/4 /«ПЛАВСКИЙ ВЕНТИЛЯТОРНЫЙ ЗАВОД»/, г. ПЛАВСК
ТУ 4861-014-02494733-96 общего назначения из углеродистой стали;
конструктивное исполнение: 1 и 2 (по направлению потока); КОД по ОКП 48 6150

ТЕХНИЧЕСКИЕ ХАРАКТЕРИСТИКИ ВЕНТИЛЯТОРОВ типа ВО-19-209

Тип вентилятора	Тип двигателя	Производительность, тыс $м^3$/час		Полное давление, Па		КПД, %	Частота вращения рабочего колеса, об/мин	Установочная мощность, кВт	Мощность двигателя, кВт	Масса, кг	Размеры, мм							
		номин режим	рабочая зоне	номин. режим	рабочая зона						D_1	D_2	D_3	H	H_1	B	L	L_1
ВО-19-209-5	АИР80В4	7,9	5,4-9,2	155	185-100	0,65	1420	0,75	1,5	28,6	500	600	525	645	345	350	458	220
	АИР63А6	5,2	3,4-6,0	66	75-45		900	0,25	0,18	22,4								
ВО-19-209-6,3	АИР90L4	15,0	10,0-17,5	250	280-210	0,7	1430	2,2	2,2	53,6	630	750	660	810	435	440	578	280
	АИР71В6	11,0	7,0-13,0	110	120-90		930	0,55	0,55	44,1								

Цена вентилятора **ВО-19-209-6,3** с двигателем **АИР90L4 - *13 494 рублей*** /01.01.07г./

ТЕХНИЧЕСКИЕ ХАРАКТЕРИСТИКИ ВЕНТИЛЯТОРОВ типа ВО-16-308

Тип вентилятора	Тип двигателя	Показатели в рабочей зоне		КПД, %	Частота вращения рабочего колеса, об/мин	Установочная мощность, кВт	Масса, кг	Цена, руб. с НДС /01.01.07г./	Размеры, мм				
		производительность, $м^3$/час	полное давление, кПа						D	D_1	D_2	L_{max}	L_1
ВО-16-308-2,5	АИР56А4	0,10-0,28	60-30	0,6	1350	0,12	9,0	2 419	250	280	295	250	190
ВО-16-308-3,15	АИР56А4	0,20-0,56	80-50	0,6	1350	0,18	10,8	2 419	315	345	365	250	190
ВО-16-308-4	АИР63А4	0,40-1,15	150-70	0,65	1350	0,25	15,2	3 481	400	430	450	325	290
ВО-16-308-5	АИР80А4	0,80-2,36	250-120	0,7	1350	1,1	22,8	4 779	500	530	550	340	250

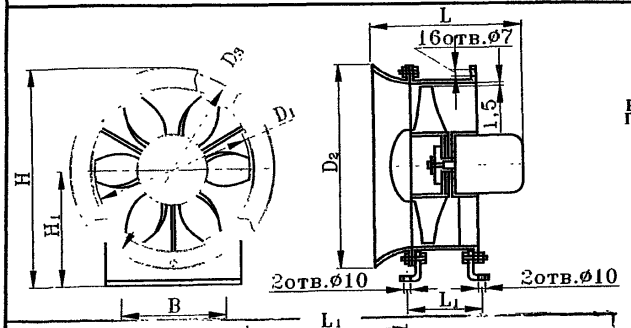

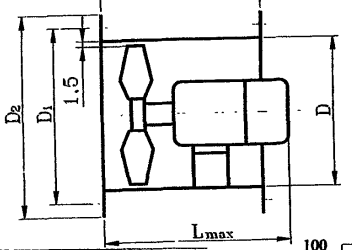

ВО-19-209-6,3

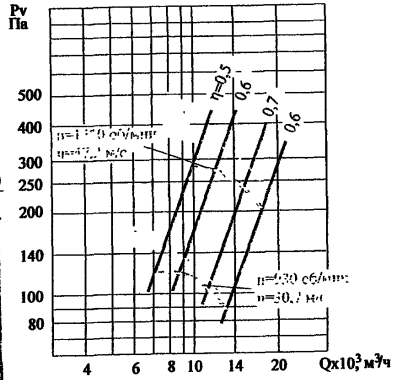

ВО-19-209-5

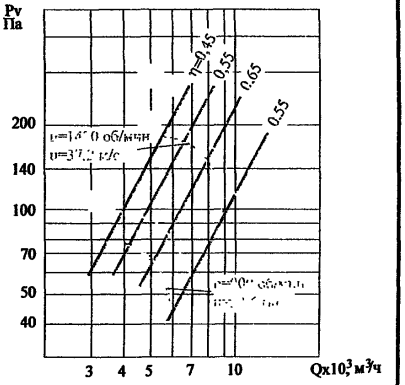

ВО-16-308-2,5

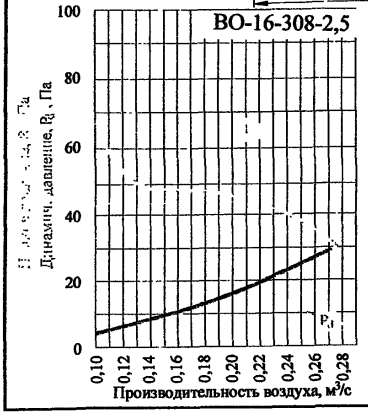

ВО-16-308-3,15

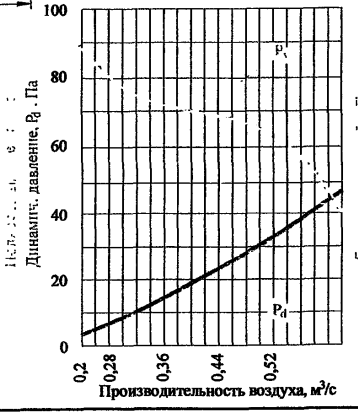

ВО-16-308-4

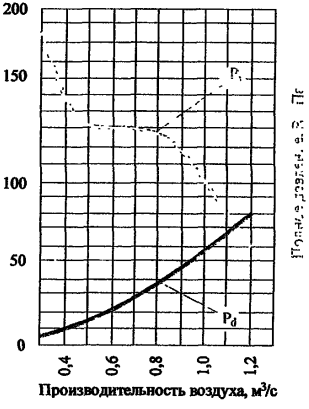

ВО-16-308-5

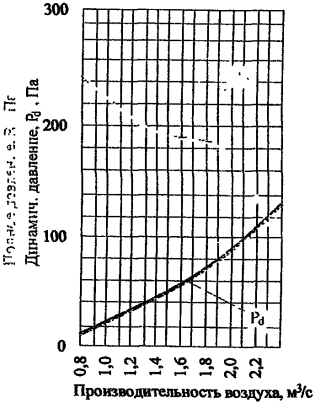

3.10. ВЕНТИЛЯТОРЫ ОСЕВЫЕ НПФ «ТЕПЛОМАШ» типа ВО

ВЕНТИЛЯТОРЫ ОСЕВЫЕ ОБЩЕТЕХНИЧЕСКОГО НАЗНАЧЕНИЯ типа ВО предназначены для осуществления воздухообмена в стационарных системах вентиляции и воздушного отопления в больших производственных, общественных помещениях и жилых зданиях.

ВЕНТИЛЯТОРЫ ОСЕВЫЕ МАЛОГАБАРИТНЫЕ типа ВО предназначены для осуществления воздухообмена в небольших рабочих кабинетах, а также в холодильных установках и других объектах промышленного и сельскохозяйственного назначения.

Температура перемещаемых воздуха и газовых смесей от - 30°С до + 40°С. Концентрация пыли не более 10мг/м³ без липких и волокнистых материалов.

ЗАВОД-ИЗГОТОВИТЕЛЬ: НПФ «ТЕПЛОМАШ», г. САНКТ-ПЕТЕРБУРГ

ВЕНТИЛЯТОРЫ ОСЕВЫЕ МАЛОГАБАРИТНЫЕ типа ВО - ТУ 4861-015-54365100-2004, КОД по ОКП 48 6153

Тип вентилятора	Напряжение, В	Установленная мощность, Вт	Потребляемая мощность, Вт	Ток, А	Угол установки лопастей, °	Звуковая мощн, дБ(А)	Производительность, м³/час при Р=10Па	Давление, Па при Q.=0	Масса, кг	Цена, руб. с НДС /01.01.07г./
ВО-1,7-28	220	7	31	0,2	28	43	225	59	1,8	1 115
ВО-2-34		10	36	0,25	34	46	370	67	2,0	1 306
ВО-2,3-34						55	675	54	2,1	1 610
ВО-2,5-28		18	70	0,48	20	58	940	106	2,6	2 168
ВО-3		37	73	0,32	-	64	1750	80	3,5	2·650

ВЕНТИЛЯТОРЫ ОСЕВЫЕ ОБЩЕТЕХНИЧЕСКОГО НАЗНАЧЕНИЯ типа ВО - ТУ 4861-015-54365100-2004, КОД по ОКП 48 6153

Тип вентилятора	Напряжение, В	Электродвигатель					Звуковая мощн., дБ(А)	Производительность, тыс.м³/час	Полное давление, Па	Масса, кг	Цена, руб. с НДС 01.01.07г.
		Частота вращения, об/мин	Установ. мощность, кВт	Потребляемая мощность, Вт	Ток, А	Тип					
ВО-3,5	380	1500	0,25	0,37	0,83	АИР63А4	70	1,2-2,3	90-25	16	3 283
		3000	0,55	0,73	1,31	АИР63В2	89	2,7-3,7	230-120	16	3 498
ВО-4		1000	0,18	0,32	0,79	АИР63А6	65	1,2-2,2	40-10	17	3 498
		1500	0,25	0,37	0,83	АИР63А4	75	2,3-3,3	85-45	17	3 498
		3000	0,75	0,96	1,75	АИР71А2	94	4,4-6,4	350-190	17,5	4 140
ВО-5		1000	0,18	0,32	0,79	АИР63А6	72	2,5-4,8	75-35	19,1	4 140
		1500	0,37	0,54	1,18	АИР63В4	81	4,0-7,0	140-80	19,1	4 411
ВО-6,3		1000	0,55	0,8	1,74	АИР71В6	80	6,5-9,5	100-65	48,5	5 496
		1500	1,5	1,92	3,52	АИР80В4	90	10,5-14,5	225-150	48,5	5 742
ВО-8		1000	1,1	1,49	3,05	АИР80В6	88	14,5-18,0	160-100	72	7 495
		1500	3,0	3,66	6,7	АИР100S4	93	18,7-27,0	320-200	72	9 957
ВО-10		1000	3,0	3,7	7,4	АИР112МА6	101	23,0-37,0	230-135	150	15 191
ВО-12,5		750	3,0	3,79	7,8	АИР112МВ8	100	33,0-52,0	185-120	268	16 847
		1000	7,5	8,77	16,5	АИР132М6	106	45,0-72,0	330-220	268	17 989

Тип	D_1, мм	D_2, мм	D_3, мм	D_4, мм	B,мм	L*, мм	d,мм	n,мм	N,мм
ВО-3,5	340	350	378	400	250	310	8	8	5
ВО-4	390	400	428	450	260	350	8	8	5
ВО-5	490	500	5243	550	260	370	10	16	3
ВО-6,3	630	640	662	685	260	440	10	16	3
ВО-8	800	810	828	850	260	440	10	16	3
ВО-10	1000	1010	1040	1065	430	440	10	16	5
ВО-12,5	1250	1260	1296	1320	430	440	10	24	5

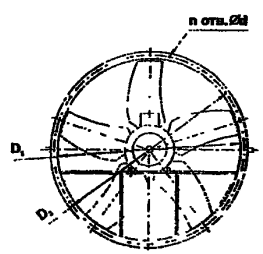

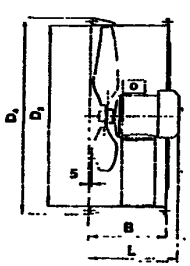

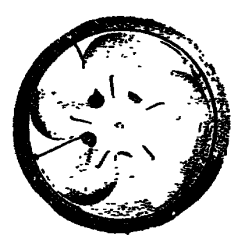

N – количество лопаток; L* - может отличаться в зависимости от мощности двигателя

ВЕНТИЛЯТОР ОСЕВОЙ типа ВО-Ф-7А предназначен для обеспечения требуемого воздухообмена и создания необходимых температурных условий в сельскохозяйственных помещениях и других сооружениях.

Вентилятор должен обеспечивать надежную работу при следующих условиях:

- для оборудования и узлов, находящихся вне помещений и соприкасающихся с наружным воздухом от ***минус 40 °С до +40 °С;***
- относительная влажность воздушной среды для оборудования и узлов, находящихся внутри помещения при температуре ***+20°С*** до ***+98°С.***
- для оборудования и узлов, находящихся вне помещения и при температуре от ***+ 20 °С до +100 °С;***

Содержание в воздухе примесей, не более:

аммиака (NH_3) - 0,09 г.($м^3$) - 0,09 мг(л)
сероводорода (H_2) - 0,08 г($м^3$) - 0,08 мг(л)
углекислого газа (CO_2) - 14,7 г($м^3$) - 14,7 мг(л)
Содержание пыли размером не менее 1 мк - 3,5 г/$м^3$

ЗАВОД-ИЗГОТОВИТЕЛЬ: ЗАО «АЭРОМАШ», г. СТЕРЛИТАМАК

ТУ 4861-000-04614058-01

ТЕХНИЧЕСКИЕ ХАРАКТЕРИСТИКИ

Номинальная подача воздуха, $м^3$/час	**11500-13000**
Установленная мощность, кВт	**0,75**
Номинальный диаметр рабочего колеса, мм	**700**
Частота вращения рабочего колеса, об/мин	**930**
Тип электродвигателя	**ДАА80А6У3, АИРП-80А6**
Масса, кг	**33**

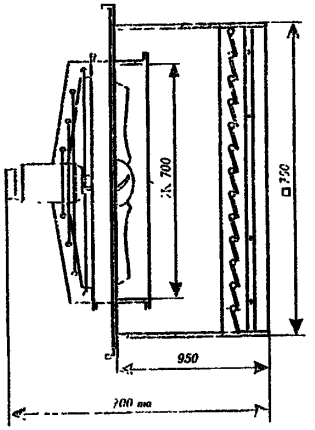

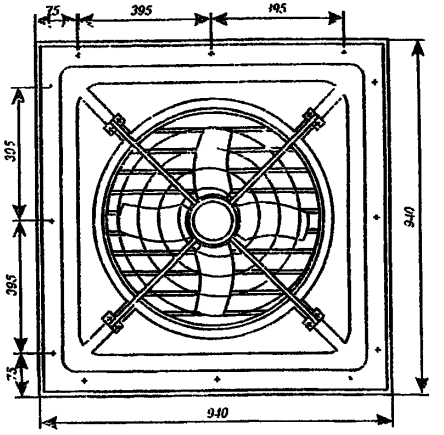

3.12. ВЕНТИЛЯТОРЫ ОСЕВЫЕ типа ВО-14-320

ВЕНТИЛЯТОРЫ ОСЕВЫЕ типа ВО-14-320 применяются в системах вентиляции и воздушного отопления производственных, общественных и жилых зданий; сельскохозяйственном производстве и в других санитарно-технических и производственных целях. Допускается любое расположение вала.

ВЕНТИЛЯТОРЫ ОСЕВЫЕ типа ВО-14-320, АНАЛОГ, ВО-06-300 и ВО-12-310

ОБЩИЕ СВЕДЕНИЯ: - низкого давления;
- №№ 4,5; 6,3 могут быть с коллекторами или без;
- №№ 8; 10; 12,5 могут поставляться с виброосновением.

УСЛОВИЯ ЭКСПЛУАТАЦИИ: - температура окружающей среды **от минус 40°С до плюс 40°С**;
- умеренный климат для **2-й** и ***3-й*** категории размещения, при защите двигателя от прямого воздействия солнечного излучения и атмосферных осадков для (У) климата **1-й**.

ТУ ВЕНТИЛЯТОРА	ВАРИАНТЫ ИЗГОТОВЛЕНИЯ	конструктивное исполнение
ЗАВОД-ИЗГОТОВИТЕЛЬ: ООО КОНЦЕРН «МЕДВЕДЬ» Производственный участок №7», г. КОСТРОМА		
ТУ 4861-008-32509656-2004	общего назначения из углеродистой стали	1 и 2 (по направлению потока)
	взрывозащищенные из разнородных металлов (В)	
ЗАВОД-ИЗГОТОВИТЕЛЬ: ООО «ИННОВЕНТ», г. МОСКВА		
ТУ 4861-035-00270366-96	общего назначения из углеродистой стали	1 и 2 (по направлению потока)
ТУ 4861-051-00270366-98	взрывозащищенные из разнородных металлов (В1)	

ВЕНТИЛЯТОРЫ ОБЩЕГО НАЗНАЧЕНИЯ ИЗ УГЛЕРОДИСТОЙ СТАЛИ - ООО «ИННОВЕНТ»

Тип вентилятора	Двигатель			Производительность, тыс. $м^3$/час	Полное давление, Па	Масса, кг	Уровень звуковой мощности, дБ	Виброизоляторы	
	тип	мощн., кВт	частота вращения, об/мин					Тип	Кол-во
ВО-14-320-4	АИР56В4	0,18	1320	2,3-3,7	90-53	19,8	73	-	-
	АИР63А4	0,25				20,6			
ВО-14-320-5	АИР63В4	0,37		4,6-6,5	145-75	26,5	81	-	-
ВО-14-320-6,3	АИР71А6	0,37	915	7,0-9,9	95-65	45	80	-	--
	АИР80А4	1,1	1395	10,4-15,5	230-150	48	88		
ВО-14-320-8	АИР100S4	3,0	1410	21,0-27,7	320-200	88	93	ДО39	4
ВО-14-320-10	АИР112МА6	3,0	950	25,3-37,0	220-140	130	100	ДО40	4
ВО-14-320-10Д	АИРМ132S4	7,5	1440	30,0-48,0	480-250	172	112	-	-
ВО-14-320-12,5	АИР112МВ8	3,0	720	35,0-53,5	193-125	175	100	ДО41	4
	АИР132М6	7,5	960	47,5-72,0	340-220	210	106		

ВЕНТИЛЯТОРЫ ВЗРЫВОЗАЩИЩЕННЫЕ ИЗ РАЗНОРОДНЫХ МЕТАЛЛОВ (В1) - ООО «ИННОВЕНТ»

ВО-14-320-4В1	АИМ63А4	0,25	1320	2,3-3,7	90-53	30	71		
ВО-14-320-5В1	АИМ63В4	0,37		4,6-6,5	145-75	34,5	81	-	-
ВО-14-320-6,3В1	АИМ71А6	0,37	915	7,0-9,9	95-65	47,3	80	-	--
	АИМ80А4	1,1	1395	10,4-15,5	230-150	55,1	88		
ВО-14-320-8В1	АИМ100S4	3,0	1410	21,0-27,7	320-200	122	93		
ВО-14-320-10В1	АИМ112МА6	3,0	950	25,3-37,0	220-140	167	100		
ВО-14-320-12,5	АИМ112МВ8	3,0	720	35,0-53,5	193-125	207	100		
	АИМ132М6	7,5	960	47,5-72,0	340-220	240	106		

ВЕНТИЛЯТОРЫ ОСЕВЫЕ типа ВО-14-320

ВЕНТИЛЯТОРЫ ОБЩЕГО НАЗНАЧЕНИЯ ИЗ УГЛЕРОДИСТОЙ СТАЛИ - ООО КОНЦЕРН «МЕДВЕДЬ» Производственный участок №7»

Тип вентилятора	Двигатель			Производительность, тыс. м³/час	Полное давление, Па	Масса, кг	Уровень звуковой мощности, дБ	Виброизоляторы		Цена, руб. с НДС /01.01.07г./	
	тип	мощн., кВт	частота вращения, об/мин					Тип	Кол-во	Углеродистая сталь	Разнородные металлы
ВО-14-320-3,15	АИР56В4	0,18	1320	1,3-1,75	42-36	12,5		-	-		
ВО-14-320-4				2,3-3,7	90-53	15,5	75	-	-	3 383	
ВО-14-320-5	АИР63В4	0,37		4,6-6,5	145-75	22,0	81	-	-	4 864	6 380
ВО-14-320-6,3	АИР71А6	0,37	915	7,0-9,9	95-65	33,4	80	-	-	6 297	8 268
	АИР80А4	1,1	1395	10,4-15,5	230-150	36,5	90	-	-		
ВО-14-320-8	АИР100S4	3,0	1410	21,0-27,7	320-200	75,5	93	ДО39	4	11 067	18 491
ВО-14-320-10	АИР112МА6	3,0	950	25,3-37,0	220-140	120	101	ДО40	4	13 572	20 353
ВО-14-320-12,5	АИР112МВ8	3,0	720	35,0-53,5	193-125	199,2	100	ДО41	4	17 459	21 009
	АИР132М6	7,5	960	47,5-72,0	340-220	209,1	106			18 827	27 452

Концерн Медведь

Габаритные и присоединительные размеры ВО 14-320.

N	D	D1	D2	D3	d	d2	A	B max	b	C	H	h
8	315	320	350	370	8	12	270	347	213	95	437	240
8	400	405	430	455	10	12	350	416	260	120	510	270
8	500	510	535	560	10	12	450	406	260	155	628	335
8	630	640	660	690	10	12	550	446	300	200	763	400
8	800	820	850	880	10	14	750	477	350	265	979	515
16	1000	1005	1040	1096	14	14	900	643	500	330	1208	650
24	1250	1266	1310	1357	14	14	1100	683	500	350	1444	750

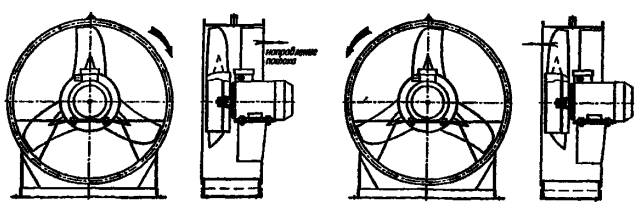

Варианты исполнений вентиляторов осевых типа ВО 14-320.

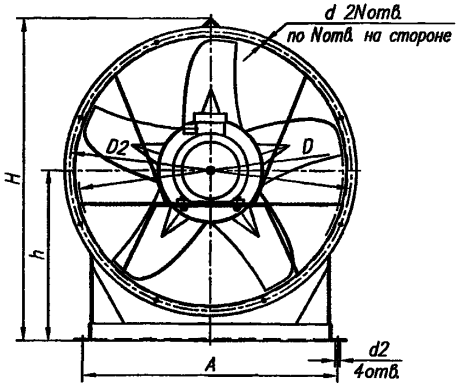

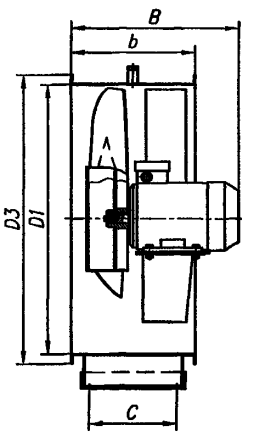

Габаритные и присоединительные размеры ВО 14-320.

ИНТНОВЕНТ

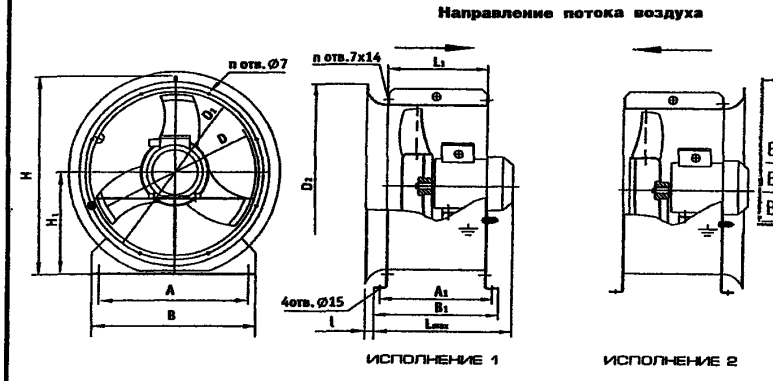

Вентилятор	Размеры, мм													Кол-во лопаток, шт
	A	A_1	B	B_1	D	D_1	D_2	H	H_1	L_{max}	L_1	l	n	
ВО-14-320-4	360	280	400	310	400	430	530	486	250	390	250	28	8	3
ВО-14-320-5	450	290	490	320	500	530	650	596	310	352	260	40	16	4
ВО-14-320-6,3	550	330	590	360	630	660	790	726	375	415	300	56	16	5

Габаритные и присоединительные размеры ВО-14-320-10Д

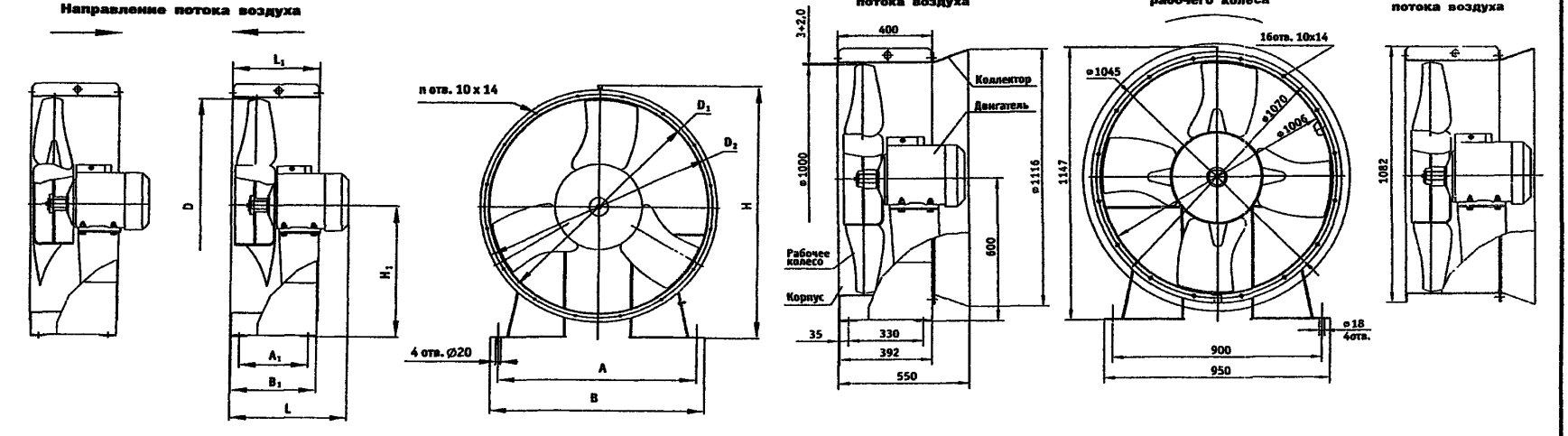

ИСПОЛНЕНИЕ 1 ИСПОЛНЕНИЕ 2

Вентилятор	Размеры, мм												Кол-во лопаток, шт.
	A	A_1	B	B_1	D	D_1	D_2	H	H_1	L_{max}	L_1	n	
ВО-14-320-8	700	250	740	342	795	830	856	947	495	520	350	12	3
ВО-14-320-10	900	330	950	392	1000	1040	1066	1145	595	593	400	16	4
ВО-14-320-12.5	1100	400	1146	460	1250	1290	1316	1408	725	620	460	18	5

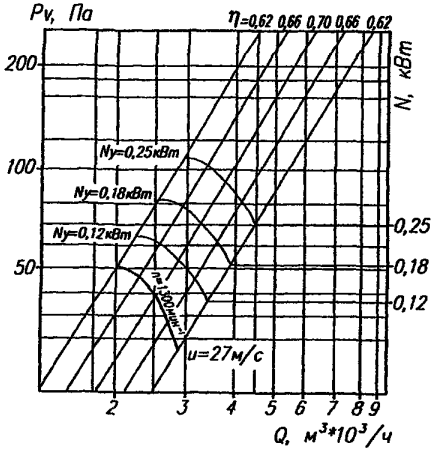

Аэродинамическая характеристика вентилятора **ВО 14-320 №3,15**

ВО-14-320-4

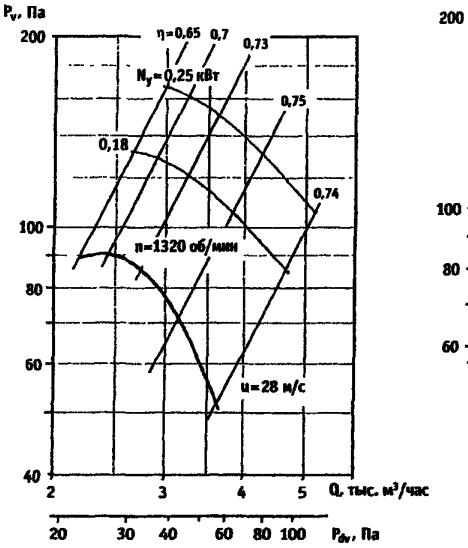

ВО-14-320-5

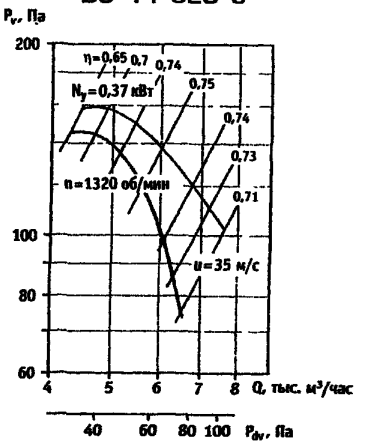

ВО-14-320-6,3

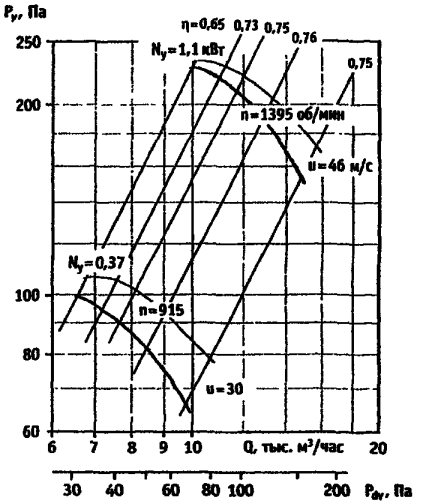

ВО-14-320-8

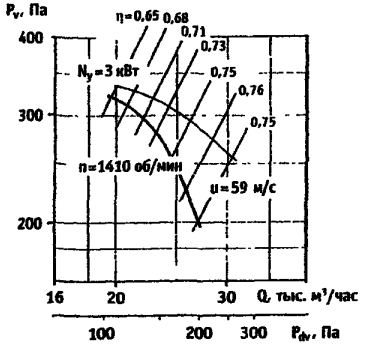

ВО-14-320-10Д

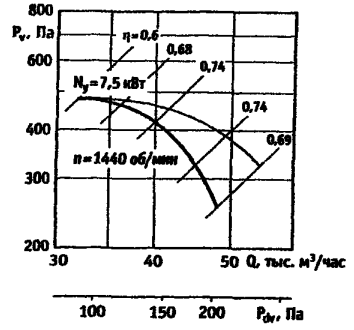

ВО-14-320-10

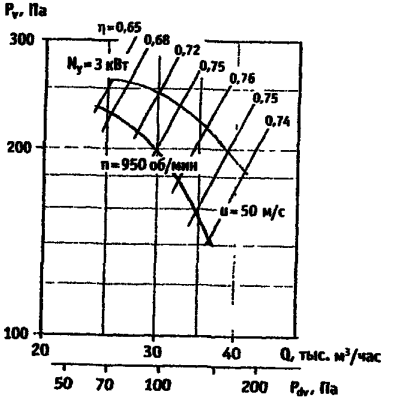

ВО-14-320-12,5

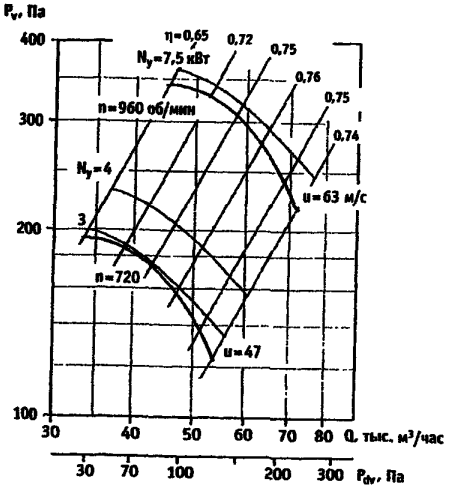

3.13. ВЕНТИЛЯТОР ОСЕВОЙ МАЛОШУМНЫЙ типа ВО-12-285-2,5

ВЕНТИЛЯТОР ОСЕВОЙ МАЛОШУМНЫЙ (БЫТОВОЙ) типа ВО-12-285-2,5 предназначен для подачи или удаления воздуха из офисов, промышленных, сельскохозяйственных и общественных помещений, а также для обдува различных приборов и механизмов.

Вентилятор легко монтируется в стене или окне, комплектуется гравитационными жалюзи, имеет исключительно низкий уровень шума, отличный внешний вид. По желанию заказчика комплектуется регулятором частоты вращения.

ЗАВОДЫ-ИЗГОТОВИТЕЛИ: ООО «ИННОВЕНТ», г. МОСКВА;

ООО НОВОСИБИРСКИЙ ЭНЕРГОМАШИНОСТРОИТЕЛЬНЫЙ ЗАВОД «ТАЙРА» /ООО НЭМЗ «ТАЙРА»/, г. НОВОСИБИРСК

ОБЩИЕ СВЕДЕНИЯ:
- количество лопаток- **3**

УСЛОВИЯ ЭКСПЛУАТАЦИИ:
- температура окружающей среды **от минус 40°С до плюс 40°С**;
- умеренный климат для **2-й** категории размещения;
- температура перемещаемой среды не должен превышать **+ 40°С**;
- запыленность воздуха не должна превышать **100 мг/м³**, не должно содержать липких, волокнистых и абразивных материалов

ТЕХНИЧЕСКИЕ ХАРАКТЕРИСТИКИ:

Напряжение питания, В	**220**
Частот тока, Гц	**50**
Частота вращения, об/мин	**1410**
Производительность, м³/час	**800**
Масса, кг	**2,9**
Тип двигателя	**КДВ8/4-71У3**
Мощность, потребляемая из сети, Вт	**50**
Давление статистическое, максимальное, Па	**30**
Корректированный уровень звуковой мощности, дБА	**57**
Цена, руб. с НДС /01.01.2007 г./ из углеродистой стали	**2 044**

Для вентиляции помещений вентилятор ***ВО-12-285-2,5*** рекомендуется устанавливать совместно с крышным осевым вентилятором ***ВКО-2,5***. В этом случае вентилятор ***ВО-12-285-2,5*** устанавливается на подачу воздуха, а крышный вентилятор ***ВКО-2,5*** осуществляет вытяжку.

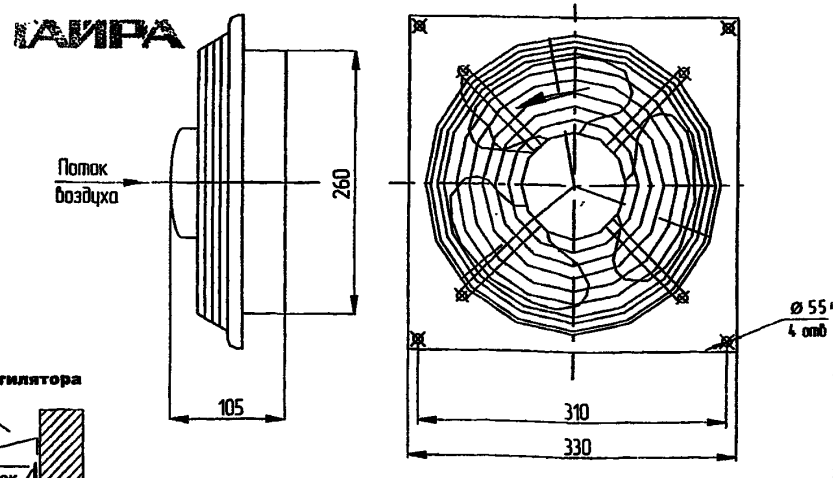

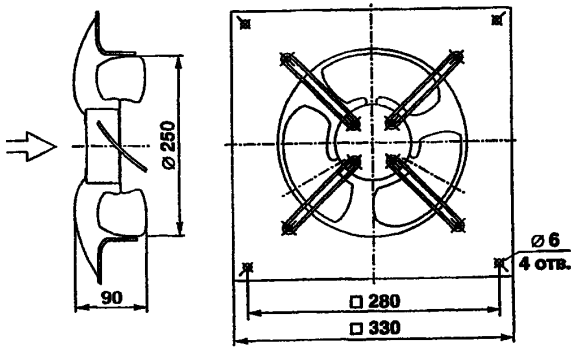

ООО «ИННОВЕНТ»,

Схема установки вентилятора

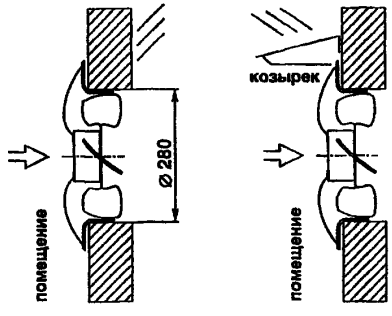

а) для вытяжки воздуха из помещения

б) для подачи воздуха в помещение

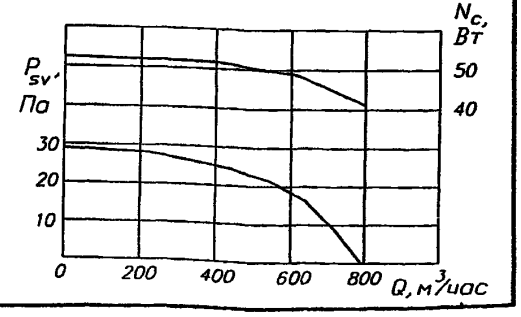

ВЕНТИЛЯТОРЫ ОСЕВЫЕ одноступенчатые типа «АКСИПАЛ FTDA» *предназначены для перемещения воздуха и других газов, агрессивность которых по отношению к углеродистым сталям обыкновенного качества не выше агрессивности воздуха с содержанием пыли не более* ***10 мг/м^3***.

ЕНТИЛЯТОРЫ ОСЕВЫЕ одноступенчатые типа «АКСИПАЛ FTDE» *предназначены для перемещения взрывоопасных газопаровоздушных смесей* ***IIA*** *и* ***IIB*** *категорий, групп* ***T1, T2 и T3*** *по классификации ГОСТ Р 51330.0-99, не вызывающих ускоренной коррозии материалов и покрытий проточной части вентиляторов, не содержащих взрывчатых веществ, добавочного кислорода, взрывоопасной пыли, липких и волокнистых материалов, а также окислов железа. Вентиляторы предназначены для обслуживания взрывоопасных помещений классов* ***1 и 2.***

Температура перемещаемой среды ***от минус 40 ^{0}C до плюс 40 ^{0}C*** .

Вентиляторы предназначены для эксплуатации в условиях макроклиматического района с умеренным климатом (исполнение У), категорий размещения ***2, 3 и 4*** по ГОСТ 15150. Вентиляторы типа ***«АКСИПАЛ FTDE»*** предназначены для обслуживания взрывоопасных зон помещений классов ***B-1а, B-1б, B-1г*** по классификации «Правил устройства электроустановок» (ПУЭ).

Вентиляторы могут монтироваться непосредственно в воздуховодах как на горизонтальных, так и на вертикальных участках.

Графики аэродинамических и шумовых характеристик приведены при следующих условиях:

- температура воздуха ***плюс 20^{0}C***; - влажность воздуха ***65%***; абсолютное атмосферное давление – ***760 мм рт.ст.***;
- плотность воздуха – ***1,2 кг/м^3***; - всасывание потока воздуха со стороны рабочего колеса, а выброс со стороны электродвигателя;
- вентилятор оборудован входным конусом (без защитной сетки), когда сторона всасывания свободна, или вентилятор присоединен входом и выходом к воздуховодам.

ЗАВОД-ИЗГОТОВИТЕЛЬ: ЗАО «ЛАДА ФЛЕКТ», г. ТОЛЬЯТТИ

ТУ 4861-001-21207024-94 - для «АКСИПАЛ FTDA»; ТУ 4861-002-21207024-95 - для «АКСИПАЛ FTDE

ТЕХНИЧЕСКИЕ ХАРАКТЕРИСТИКИ

Тип вентилятора	Число, об/мин	Производительность, тыс. м^3/ч	Полное давление, Па	Уровень звуковой мощности, дБ	Установочная мощность, кВт	Номер вентилятора	Габаритные размеры D, мм	D_1, мм	d, мм	n	L, мм	Масса, кг*
FTDA 035 FTDE 035	1000	0,5…2,4	5…38	59…63	0,09	3,55	355	395	10	8	340	10,5
	1500	1,5…3,5	10…80	68…72	0,12…0,18							
	3000	3,0…7,1	50…340	87…91	0,25…1,1							
FTDA 040 FTDE 040	1000	1,5…3,6	7…50	63…67	0,09	4	400	450	12	8	380	15
	1500	2,3…5,4	15…110	72…76	0,12…0,25							
	3000	4,5…10,75	70…450	91…95	0,55…2,2							
FTDA 050 FTDE 050	1000	3,0…7,2	10…80	70…74	0,09…0,25	5	500	560	12	12	430	22
	1500	4,5…11	25…180	79…83	0,18..0,75							
	3000	9,5…20,5	100…750	98…102	1,5…4,0							
FTDA 063 FTDE 063	1000	6,0…14,5	17…125	77…81	0,18..0,75	6,3	630	690	12	12	540	42
	1500	9,5…22,3	40…300	86…90	0,55…2,2							
	3000	18…28,2	160…1000	105…111	3,0…7,5							
FTDA 071 FTDE 071	1000	8,…20,8	23…165	81…85	0,37…1,1	7,1	710	770	12	16	510	46
	1500	13,0…32,0	50…380	90…94	1,1…4,0							
FTDA 080 FTDE 080	1000	12,8…30,0	30…220	84…88	0,75…2,2	8	800	860	12	16	560	67
	1500	19,0…46,0	70…500	93…97	2,2…7,5							
FTDA 100 FTDE 100	См. график					10	1000	1070	12	16	790	130
FTDA 125 FTDE 125	См. график					12,5	1250	1320	12	20	900	205

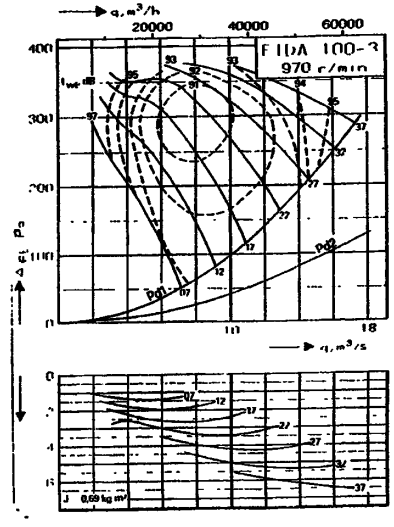

* масса без двигателя

ВЕНТИЛЯТОРЫ ОСЕВЫЕ типа «АКСИПАЛ FTDA» и «АКСИПАЛ FTDE»

Габариты двигателя	56A 56B	63A 63B	71A 71B	80A 80B	90S	90L	100S	100L	112M	132S	132M	160S	160M	180S	180M	200M	200L
Размер двигателя в обозначении	01	02	03	04	05	06	07	08	10	12	13	14	15	16	17	18	19

Вентилятор может комплектоваться входным конусом (коллектором) **FTDZ-31** и обратным фланцем **FTDZ-44**

Размер вентилятора	РАЗМЕРЫ ВХОДНОГО КОНУСА FTDZ-31 /рис. 2/						РАЗМЕРЫ ОБРАТНОГО ФЛАНЦА FTDZ-44 /рис. 3/					
	d, мм	D, мм	D_1, мм	H, мм	d_1, мм	n	d, мм	D, мм	D_1, мм	S, мм	d_1, мм	n
035	359	595	395	220	10	8	359	430	395	42	10	8
040	404		450	185	12		404	485	450		12	
050	504	725	560	220		12	504	595	560	47		12
063	634	895	690	250			634	725	690			
071	714	1025	770	285		16	714	805	770			16
080	804		860	210			804	895	860			
100	1004	1355	1070	325			1004	1105	1070	50		
125	1254	1720	1320	375		20	1254	1355	1320			20

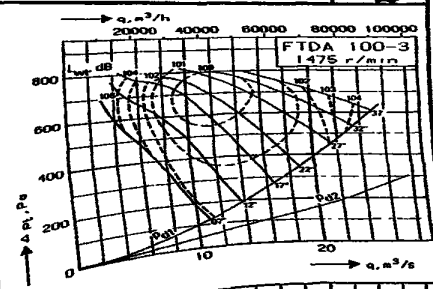

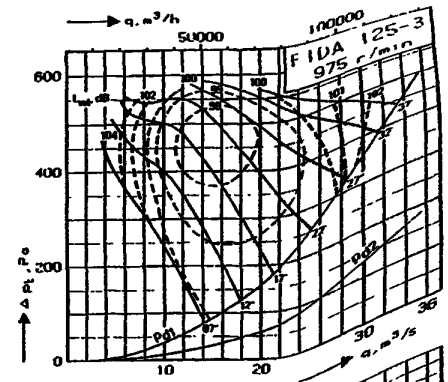

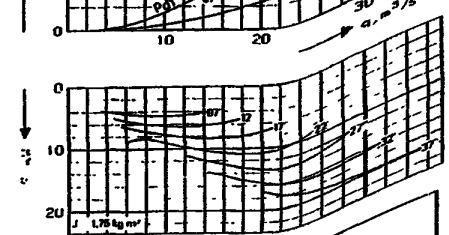

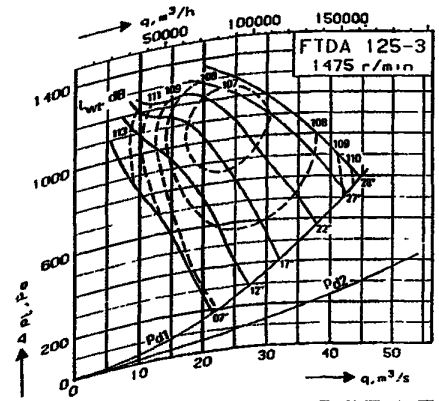

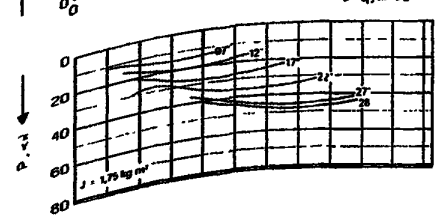

Рис. 1. Вентилятор «АКСИПАЛ» состоит из кожуха (1), двух кронштейнов (6) и основания (7),составляющих мотораму, рабочего колеса (2) и электродвигателя (5); смотрового лючка (4); кабельного уплотнения (3).

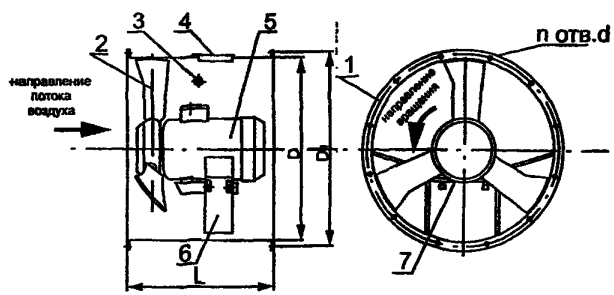

Рис. 2

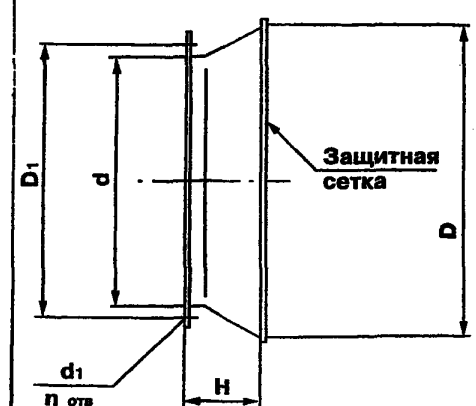

Рис. 3

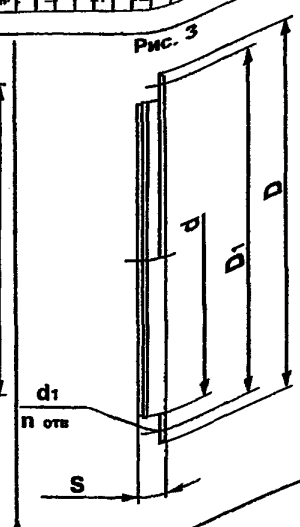

ВЕНТИЛЯТОРЫ ОСЕВЫЕ типа «АКСИПАЛ FTDA» и «АКСИПАЛ FTDE»

СТРУКТУРА ОБОЗНАЧЕНИЯ:

FTDA – XXX – X – XX – XX / FTDA-080-3-08-22 с электродвигателем АИР100L4/

FTDE – XXX – X – XX – XX /FTDE 080-3-08-22 с электродвигателем АИМ-М 100L4/

- Осевой вентилятор
- Условное обозначение размера (см. таблицу 1)
- Количество лопаток рабочего колеса (2, 3, 4, 6)
- Размер электродвигателя (см. таблицу 2)
- Угол установки лопаток рабочего колеса (от 7^0 до 37^0)

ВЕНТИЛЯТОРЫ КОМПЛЕКТУЮТСЯ ЭЛЕКТРОДВИГАТЕЛЯМИ С ПРИВЯЗКОЙ МОЩНОСТЕЙ УСТАНОВОЧНО-ПРИСОЕДИНИТЕЛЬНЫМ РАЗМЕРАМ: ПО ГОСТ РФ (серии АИР, А); ПО CENELEC, DIN (серии АИС, RA)

Частота вращения 3000об/мин (2 полюса)

Тип	Мощность, кВт	Частота вращения, об/мин	Масса, кг
АИР 56В2	0,25	2730	3,9
АИР 63А2	0,37		4,7
АИР 63В2	0,55		5,5
АИР 71А2	0,75	2820	8,6
АИР 71В2	1,1	2805	9,3
АИР 80А2	1,5	2850	12,4
АИР 80В2	2,2		15,0
АИР 90L2	3,0		19,0
АИР 100S2	4,0		25,5
АИР 100L2	5,5		31,0
АИР 112М2	7,5	2895	49,0
АИР132М2	11,0	2910	77,0

Частота вращения 1500 об/мин (4 полюса)

Тип	Мощность, кВт	Частота вращения, об/мин	Масса, кг
АИР 132М4	11,0	1450	83,5
АИР 160S4	15,0	1460	125,0
АИР 160М4	18,5		142,0
АИР 180S4	22,0		160,0
АИР 180М4	30,0		190,0
АИР 200S4	37,0		230,0
АИР 200М4	45,0		260,0

Частота вращения 1500 об/мин (4 полюса)

Тип	Мощность, кВт	Частота вращения, об/мин	Масса, кг
АИР 56А4	0,12	1350	3,4
АИР 56В4	0,18		3,9
АИР 63А4	0,25	1320	4,7
АИР 63В4	0,37		5,6
АИР 71А4	0,55	1350	8,3
АИР 71В4	0,75		9,4
АИР 80А4	1,1	1395	11,9
АИР 80В4	1,5		13,5
АИР 90L4	2,2		18,6
АИР 100S4	3,0	1410	23,0
АИР 100L4	4,0		28,5
АИР 112М4	5,5	1430	49,0
АИР 132S4	7,5	1440	70,0
АИР 132S4	7,5	1440	70,0

Частота вращения 1000 об/мин (6 полюсов)

Тип	Мощность, кВт	Частота вращения, об/мин	Масса, кг
АИР 63А6	18,5	860	4,55
АИР 63В6	22		5,4
АИР 71А6	0,37	915	8,1
АИР 71В6	0,55		9,7
АИР 80А6	0,75	920	12,3
АИР 80В6	1,1		15,3
АИР 90L6	1,5	925	19
АИР 100L6	2,2	945	26,5
АИР 112МА6	3,0	950	43
АИР 112МВ6	4,0		48
АИР 132S6	5,5		56
АИР 160S6	7,5	960	61
АИР160М6	11,0	970	125
АИР 180S6	15,0		155
АИР180М6	18,5		160
АИР200М6	22,0		195
АИР200L6	30,0		225

Цена руб. без НДС /15.02.07г./ « АКСИПАЛ FTDA» n=3000об/мин

FTDA-035		FTDA-040		FTDA-050		FTDA-063	
N, кВт	Руб.	N, кВт	Руб.	N, кВт	Руб.	N, кВт	Руб.
0,18; 0,25	5 630	0,37	6 920	1,1	8 430	3,0	11 550
0,37	6 380	0,55	7 390	1,5	8 540	4,0	13 290
0,55	6 840	0,75	7 620	2,2	9 010	5,5	13 910
0,75	7 060	1,1	7 810	3,0	9 840	7,5	14 540
1,1	7 230	1,5	7 920	4,0	11 590	11	16 130
1,5	7 350	2,2	8 350			15	25 730
		3,0	9 180	« АКСИПАЛ FTDE» n=3000об/мин		FTDA-071	
« АКСИПАЛ FTDA» n=1500об/мин		FTDA-063				2,2	15 020
FTDA-071		0,18; 0,25	9 780	FTDE-040		3,0	20 680
5,5	15 540	0,37; 0,55	10 200	0,37; 0,55	9 030	4,0	20 800
7,5	16 170	0,75; 1,1	10 400	0,75	9 380	5,5	23 200
FTDA-080		FTDA-071		1,1	9 750	FTDA-080	
5,5	16 920	0,25	9 950	FTDE-050		1,5	15 170
7,5	17 570	0,37; 0,55	10 350	1,1	10 280	2,2	16 200
11	18 240	0,75; 1,1	10 550	1,5; 2,2	10 960	3,0	21 860
FTDA-100		1,5	11 870	3,0	12 990	4,0	21 980
5,5	41 140	2,2	16 170	4,0	15 210	5,5	24 380
7,5	41 830	FTDA-080		FTDE-063		7,5	27 770
11	42 340	0,37; 0,55	11 600	3,0	15 920	11	28 480
15	50 300	0,75; 1,1	11 800	4,0	17 990	FTDA-100	
18,5	52 290	1,5	13 170	5,5; 7,5	20 760	4,0	44 290
22	56 280	2,2	17 570	« АКСИПАЛ FTDE» n=1500об/мин		5,5	46 490
	20 790	3,0	18 240			7,5	49 600
FTDA-125		4,0	18 730	FTDA-040		11	50 250
15	59 229	FTDA-100		0,25; 0,37	8 480	15	57 640
18,5	61 220	1,1	36 460	FTDA-050		18,225	59 180
22	65 210	1,5	37 710	0,25;0,37	9 020		63 690
30	70 670	2,2	41 720	0,55	9 900	30	74 800
37	78 020	3,0	42 320	0,75	10 280	FTDA-125	
45	84 320	4,0; 5,5	42 740	FTDA-063		15	67 210
« АКСИПАЛ FTDA» n=1000об/мин		7,5	44 010	0,37	11 940	18,5	68 640
FTDA-035		11	49 770	0,55	12 830	22	73 150
0,18	6 840	FTDA-125		0,75	13 220	30	84 260
FTDA-040		4; 5,5	51 770	1,1; 1,5	13 880	37	90 530
0,18	7 390	7,5	52 920	2,2	14 910	45	97 350
FTDA-050		11	58 700	3,0	20 570		
1,18; 0,25	8 010	15	61 430	4,0	20 790		
0,37	8 440	18,5	67 520	FTDA-071			
		22	72 980	0,75	13 340		
		30	78 330	1,1; 1,5	14 100		

Сводные графики вентиляторов

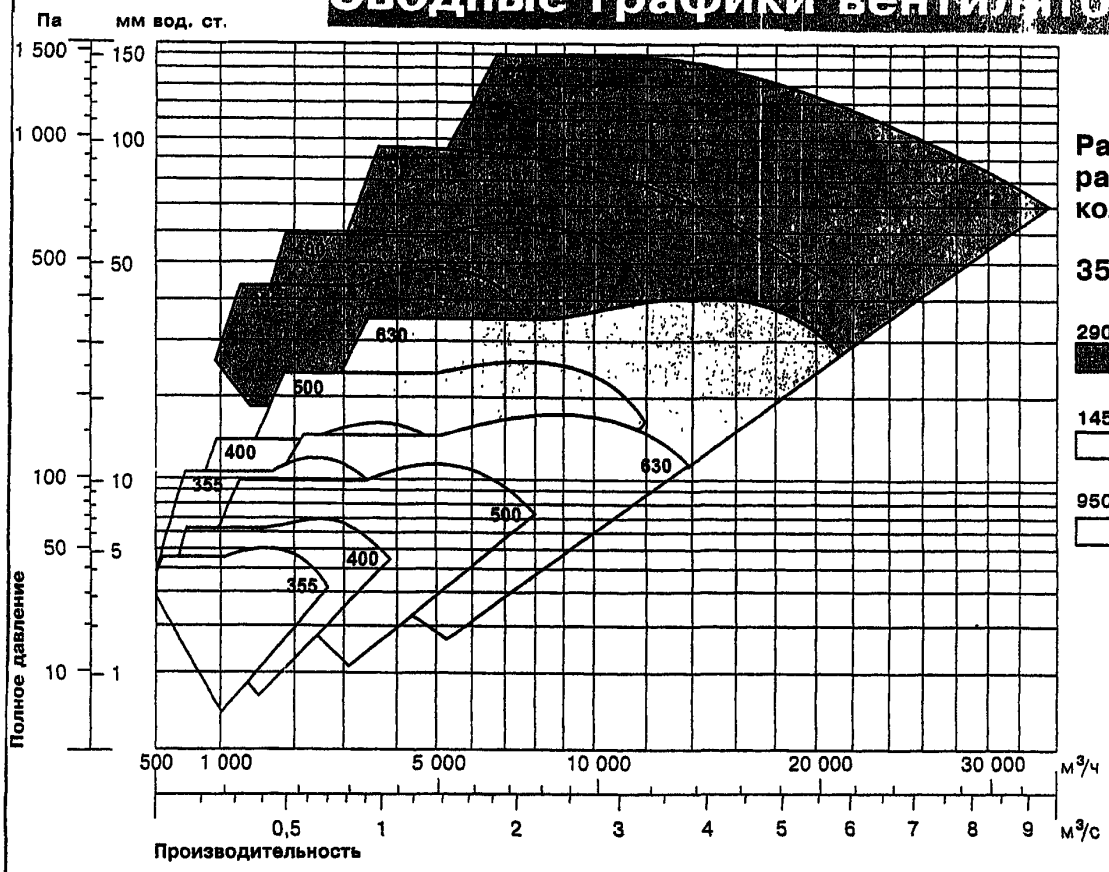

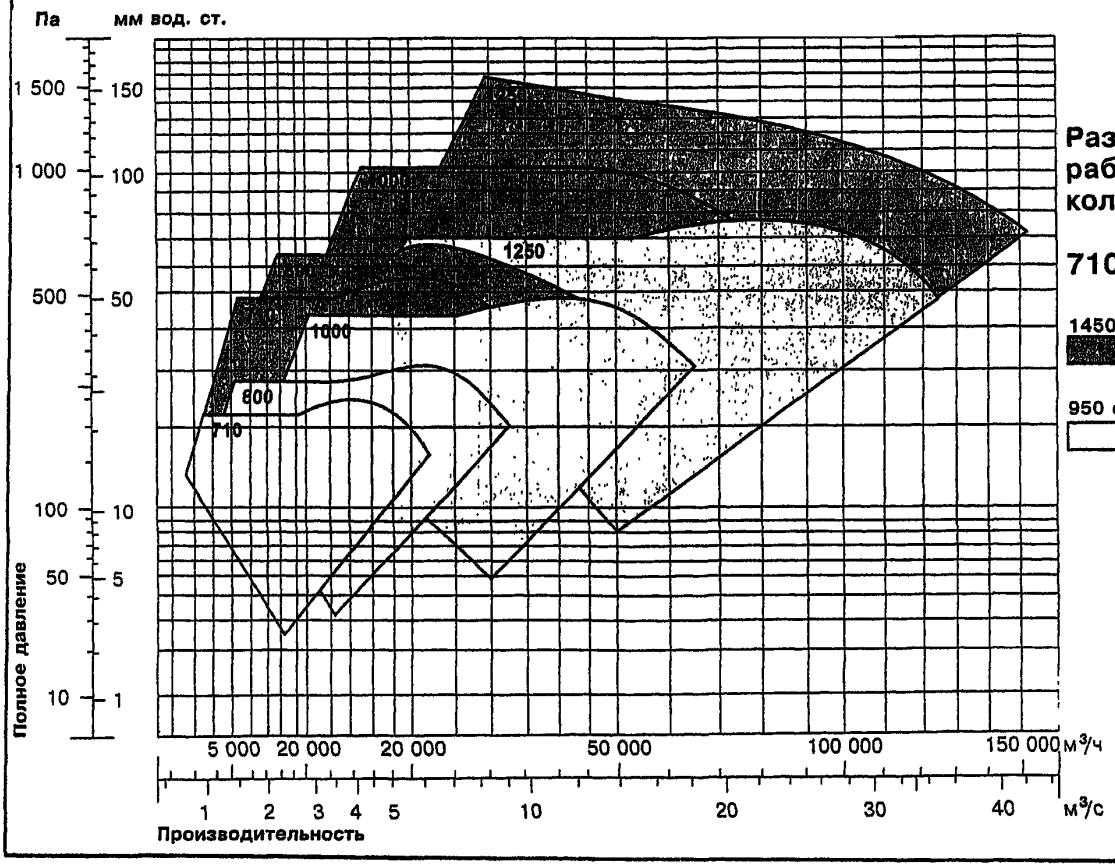

4. УСТАНОВКИ ЭЛЕКТРОРУЧНЫЕ ВЕНТИЛЯТОРНЫЕ типа ЭРВ 72-2 и ЭРВ 72-3

УСТАНОВКИ ЭЛЕКТРОРУЧНЫЕ ВЕНТИЛЯТОРНЫЕ типа ЭРВ 72-2, ЭРВ 72-3 предназначен для подачи воздуха в помещения различных сооружений в режиме чистой вентиляции от электрической сети и от ручного привода.

ОБЩИЕ СВЕДЕНИЯ:
- низкого давления,
- количество лопаток – **12;**
- одностороннего всасывания;
- назад загнутые лопатки;
- направление вращения –правое

УСЛОВИЯ ЭКСПЛУАТАЦИИ:
- температура окружающей среды **от минус 40°С до плюс 40°С**;
- умеренный климат для **3-ой** категории размещения;
- температура среды, перемещаемой вентилятором до **+ 80°С**;
- допустимое содержание пыли и других твердых частиц не более **100мг/м³** без липких и волокнистых материалов.

ЗАВОД–ИЗГОТОВИТЕЛЬ: ЗАО «КРЮКОВСКИЙ ВЕНТИЛЯТОРНЫЙ ЗАВОД», г. ЧЕХОВ

Показатели	ЭРВ 72-2	ЭРВ 72-3
Производительность по воздуху, 1000 м³/час: - в рабочей зоне	0,7 – 1,5	1,15 – 2,6
- в номинальном режиме	1,25	1,9
Давление в рабочей зоне, Па	260 - 150	220 - 140
Давление в номинальном режиме, Па	220	180
Тип электродвигателя	АИР63А4	АИР71А6
Установленная мощность электродвигателя,кВт	0,25	0,37
Частота вращения, об/мин	1350	935
Потребляемая мощность на рукоятке, кВт	0,103-0,133	0,154-0,177
Частота вращения рукоятки, об/мин	35	30
Усилие на рукоятку, кг с	10 - 13	18 – 20,5
Окружная скорость рукоятки, м/с	1,03	0,87
КПД вентилятора	0,775	0,774
Масса, кг	90	116
Цена, руб. с НДС /01.01.07 г./	23 235	25 597

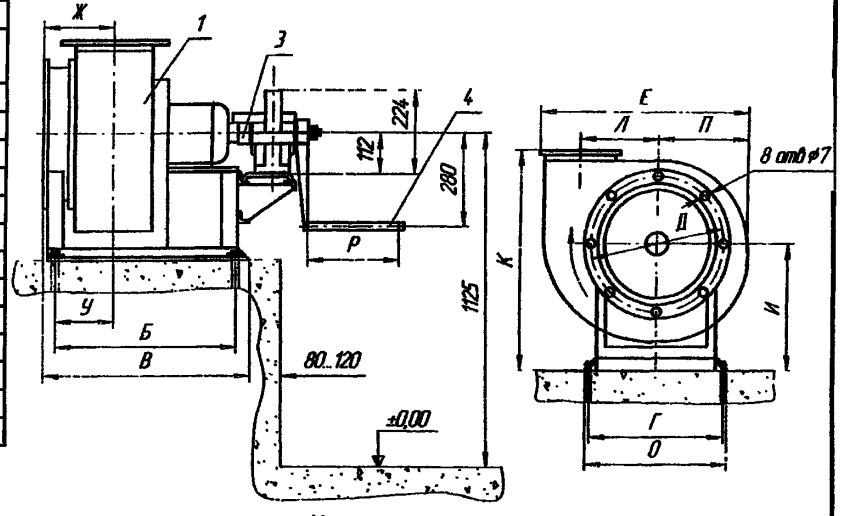

1 Вентилятор, 2 Редуктор, 3 Муфта зубчатая, 4 Рукоятка

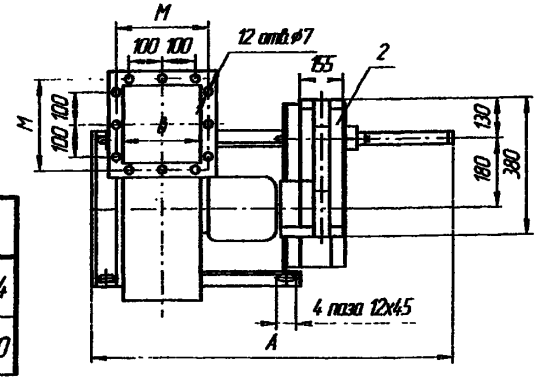

Условное обозначение	А	Б	В	Г	Д	Е	Ж	И	К	Л	М	О	П	Р	У	Ь
ЭРВ 72-2	1207	560	592	340	345	602	177	393	633	208	255	368	256	400	147	224
ЭРВ 72-3	1513	650	711	370	430	742	205,5	470	770	260	310	406	315	600	173	280

5. ВЕНТИЛЯТОРЫ КАНАЛЬНЫЕ
5.1. ВЕНТИЛЯТОРЫ КАНАЛЬНЫЕ РАДИАЛЬНЫЕ типа УНИВЕНТ

КАНАЛЬНЫМИ НАЗЫВАЮТСЯ ВЕНТИЛЯТОРЫ, КОНСТРУКТИВНО ПРИСПОСОБЛЕННЫЕ ДЛЯ УСТАНОВКИ В РАЗРЫВЕ ВОЗДУХОВОДА, КАК ПРАВИЛО, БЕЗ КОНФУЗОРОВ И ДИФУЗОРОВ. *КАНАЛЬНЫЕ ВЕНТИЛЯТОРЫ могут быть* ***РАДИАЛЬНЫМИ и ОСЕВЫМИ.***

АЭРОДИНАМИЧЕСКИЕ ХАРАКТЕРИСТИКИ ПРИВОДЯТСЯ ДЛЯ СТАНДАРТНЫХ УСЛОВИЙ И СООТВЕТСТВУЮТ РАБОТЕ ВЕНТИЛЯТОРА НА ВОЗДУХЕ С ПАРАМЕТРАМИ: ТЕМПЕРАТУРА ***t=20°C***; ОТНОСИТЕЛЬНАЯ ВЛАЖНОСТЬ - ***50%***; ПЛОТНОСТЬ – ***1,2 кг/м³***; БАРОМЕТРИЧЕСКОЕ ДАВЛЕНИЕ -***760 мм.рт.ст.***

Установочная мощность двигателя в кВт, определяется по формуле $N_y=N\ K_1$, где K_1 – коэффициент запаса мощности, см. таблицу:

Мощность на валу двигателя, кВт	Коэффициент запаса мощности, K_1, вентиляторов		Мощность на валу двигателя, кВт	Коэффициент запаса мощности, K_1, вентиляторов	
	радиальных	осевых		радиальных	осевых
до 0,5	**1,5**	**1,2**	**свыше 2 до 5**	**1,15**	**1,05**
свыше 0,5 до 1	**1,3**	**1,15**	**свыше 5**	**1,1**	
свыше 1 до 2	**1,2**	**1,1**	Для двигателей, устанавливаемых в помещениях с t= + 45°C, УСТАНОВОЧНАЯ МОЩНОСТЬ двигателя следует увеличить на 7%, а в помещениях с внутренней t= до +50°C на 14.%.		

ВЕНТИЛЯТОРЫ КАНАЛЬНЫЕ РАДИАЛЬНЫЕ типа УНИВЕНТ в квадратном корпусе применяются в системах вентиляции, кондиционирования и воздушного отопления производственных, общественных и жилых зданий, а также для других санитарно-технических воздухообменных целей.

Вентилятор выполнен по прямоточной схеме, имеет рабочее колесо с назад загнутыми лопатками и специальный входной коллектор, корпус квадратного поперечного сечения.

ВЕНТИЛЯТОРЫ КАНАЛЬНЫЕ ОБЩЕГО НАЗНАЧЕНИЯ предназначены для перемещения невзрывоопасных газовоздушных смесей с температурой не выше ***40°C***, агрессивность которых по отношению к углеродистым сталям обыкновенного качества не выше агрессивности воздуха. Допустимое содержание пыли и других твердых примесей в перемещаемых средах – не более ***100 мг/м³***. ***Наличие липких, волокнистых и абразивных веществ не допустимо.***

ВЕНТИЛЯТОРЫ КАНАЛЬНЫЕ ВЗРЫВОЗАЩИЩЕННЫЕ предназначены для перемещения взрывоопасных газовоздушных смесей ***I, IIA, IIB*** категорий, групп ***T1, T2*** и ***T3*** по классификации ГОСТ Р 51330.11, не вызывающих ускоренной коррозии материалов проточной части вентиляторов, не содержащих взрывчатых веществ, взрывоопасной пыли, липких и волокнистых материалов, с запыленностью не более ***100 мг/м³*** с температурой не выше ***40°C.***

УСЛОВИЯ ЭКСПЛУАТАЦИИ: - температура окружающей среды **от минус 40°C до плюс 40°C (до плюс 45°C** для вентиляторов тропического исполнения);
- умеренный и тропический климат **2-й** категории размещения.

Среднее квадратическое значение виброскорости внешних источников вибрации в местах установки вентиляторов не должно превышать 2***мм/с.***

ТУ ВЕНТИЛЯТОРА УНИВЕНТ	ВАРИАНТЫ ИЗГОТОВЛЕНИЯ	Исполнение корпуса:
	ЗАВОД-ИЗГОТОВИТЕЛЬ: ООО «ИННОВЕНТ», г.МОСКВА	
УНИВЕНТ - ТУ 4861-005-52770486-04	**общего назначения из углеродистой стали**	**01 – металлический окрашенный корпус**
УНИВЕНТ-В - ТУ 4861-003-52770486-04	**взрывозащищенные из разнородных металлов (В)**	**02 - металлический окрашенный корпус со встроенной системой шумопоглощения и теплоизоляции**

ВЕНТИЛЯТОРЫ С *УСТАНОВОЧНОЙ МОЩНОСТЬЮ МЕНЕЕ* ***0,55КВТ*** МОГУТ КОМПЛЕКТОВАТЬСЯ ЭЛЕКТРОДВИГАТЕЛЯМИ КАК *НАПРЯЖЕНИЕМ* ***220В И ОДНОФАЗНЫЙ ТОК,*** ТАК И НА *НАПРЯЖЕНИЕ* ***380В И ТРЕХФАЗНЫЙ ТОК.*** *А БОЛЬШЕЙ МОЩНОСТИ* – ТОЛЬКО НА НАПРЯЖЕНИЕ ***380В И ТРЕХФАЗНЫЙ ТОК.***

ВЗРЫВОЗАЩИЩЕННЫЕ ВЕНТИЛЯТОРЫ КОМПЛЕКТУЮТСЯ ЭЛЕКТРОДВИГАТЕЛЯМИ ТОЛЬКО НА ***НАПРЯЖЕНИЕ 380В И ТРЕХФАЗНЫЙ ТОК.***

ТЕХНИЧЕСКИЕ ХАРАКТЕРИСТИКИ:

Тип вентилятора	Исполнение колеса.	Тип электродвигателя		Установ. мощность, кВт	Частота вращения, об/мин	Производительность, тыс. м³/ч	Статическое давление, Па	Масса, кг		Цена, руб. с НДС /01.01.2007г/				Суммарный уровень звуковой мощности, дБА	
		Общего назначения	Взрывозащищенные					Исп. 01	Исп. 02	Общего назначения		Взрывозащищенные		Всас/нагнет	Всас/нагнет
										Исп.01	Исп.02	Исп. 01	Исп.02	Исп. 01	Исп.02
УНИВЕНТ-1,6-2	1	**АИС56А2**	-	0,09	3000	0,2-0,6	240-50	12	20	6150	7350	-	-	72,5/75	70,5/70,5-
		ДАК92	-	0,055	2600	0,2-0,5	170-50					-	-	-	-
УНИВЕНТ-2-2	1	**АИР56В2**	-	0,25	3000	0,4-1,53	390-50	16	30	6670	7680	-	-	75,5/78	72,5/72,5-

ВЕНТИЛЯТОРЫ КАНАЛЬНЫЕ РАДИАЛЬНЫЕ типа УНИВЕНТ

Тип вентилятора	Исполнение колеса	Тип электродвигателя: Общего назначения	Тип электродвигателя: Взрывозащищенные	Устан. мощность, кВт	Частота вращения, об/мин	Производительность, тыс. $м^3/ч$	Статическое давление, Па	Масса, кг: Исп. 01	Масса, кг: Исп. 02	Цена, руб. с НДС /01.01.2007г/: Общего назначения Исп.01	Цена: Общего назначения Исп.02	Цена: Взрывозащищенные Исп. 01	Цена: Взрывозащищенные Исп.02	Суммарный уровень звукой мощности, дБА: Всас/нагнет Исп. 01	Суммарный уровень звукой мощности, дБА: Всас/нагнет Исп.02
УНИВЕНТ-2,5-2	1	АИР71А2	АИМ71А2	0,75	3000	1,0-3,0	600-50	24	40	8750	10050	12910	14390	83,5/84,5	81/79,5
	2	АИР63В292	АИМ63В2	0,55		0,8-2,3				8280	9690	11950	13430	82,5/83,5	80//78,5
УНИВЕНТ-2,5-4	1	АИР56В4	АИМ63А4	0,18/ 0,25*	1500	0,5-1,45	150-30	24	40	7610	9040	-	-	67/69,5	66/68,5
	2					0,4-1,1				-	-	11950	13430	68/67	67/66
УНИВЕНТ-3,15-2	1	АИР80В2	АИМ80В2	2,2	3000	2,0-5,8	1000-100	35	55	11470	14080	16970	18970	89/91,5	90/86,5
	2	АИР80А2	АИМ80А2	1,5		1,5-4,5				11340	13730			88/90,5	89/85,5
	3					1,0-3,3								87/89,5	88/84,5
УНИВЕНТ-3,15-4	1	АИР63В4	АИМ63В4	0,37	1500	1,0-2,8	250-50			9830	11650	13370	15400	69/72	71,5/69,5
	2	АИР63А4	АИМ63А4	0,25		0,5-2,2								68/71	70,5/68,5
УНИВЕНТ-4-4	1	АИР80А4	АИМ80А4	1,1		2,0-5,5	400-50	46	80	14610	17360	21420	24040	79/81,5	75,5/72
	2					1,5-4,3								78/80,5	74,5/71
	3	АИР71А4	АИМ71А4	0,55		1,0-3,2				12210	14620	17850	20030	77/79,5	73,5/70
УНИВЕНТ-4-6	1	АИР71А6	АИМ71А6	0,37	1000	1,5-3,6	170-30			12210	14620	17850	20030	67,5/69,5	66,5/67,5
	2					1,0-2,8								66,5/68,5	65,5/66,5
	3					0,5-2,1								65,5/67,5	64,5/65,5
УНИВЕНТ-5-4	1	АИР100S4	АИМ100S4	3,0	1500	4,0-10,6	600-100	-	115	-	29940	-	41880	-	85,5/87
	2	АИР90L4	АИМ90L4	2,2		3,0-8,3				-	26590	-	37200	-	84,5/86
	3	АИР80В4	АИМ80В4	1,5		2,0-6,1				-	25740	-	33500	-	83,5/85
УНИВЕНТ-5-6	1	АИР80А6	АИМ80А6	0,75	1000	3,0-7,0	270-50			-	25420	-	33500	-	75/78,5
	2					2,5-5,5								-	74/77,5
	3					1,5-4,0								-	73/78,5
УНИВЕНТ-6,3-4	1	АИР132М4	АИМ132М4	11,0	1500	7,0-21,5	1000-100	-	190	-	45690	-	67610	-	92,594,5
	2	АИР132S4	АИМ132S4	7,5		6,0-17,0				-	43180	-	65110	-	91,593,5
	3	АИР112М4	АИМ112М4	5,5		5,0-12,3				-	40700	-	58870	-	90,592,5
УНИВЕНТ-6,3-6	1	АИР112М6	АИМ112М6	3,0	1000	6,0-14,3	420-50			-	40700	-	58870	-	78,5/81,5
	2	АИР100L6	АИМ100L6	2,2		4,0-11,3				-	40180	-	52220	-	77,580,5
	3.					3,0-8,3								-	76,5/79,5

* УСТАНОВОЧНАЯ МОЩНОСТЬ ДЛЯ ВЕНТИЛЯТООВ ОБЩЕГО НАЗНАЧЕНИЯ - ***0,18кВт***, А ДЛЯ ВЗРЫВОЗАЩЕННЫХ – ***0,25кВт***

В таблице приведены диапазоны по производительности и давлению для вентиляторов с рабочим колесом номинального диаметра $D_{ном}$

АКСЕССУАРЫ, ПОСТАВЛЯЕМЫЕ ПО ДОПОЛНИТЕЛЬНОМУ ЗАКАЗУ:

ГИБКИЕ ВСТАВКИ С МЕТАЗАМИ;
ШУМОГЛУШИТЕЛИ;
ПЕРЕХОДЫ ДЛЯ ПООДСОЕДИНЕНИЯ К ВОЗДУХОВОДАМ,
В ТОМ ЧИСЛЕ КРУГЛЫМ;
ЗАЩИТНЫЕ СЕТКИ;
ВИБРОИЗОЛЯТОРЫ И КРОНШТЕЙНЫ ДЛЯ НИХ;
ЧАСТОТНЫЙ ПРИВОД

ВЕНТИЛЯТОРЫ типа УНИВЕНТ *созданы с использованием свободно вращающегося колеса, которые в стандартном исполнении изготавливаются по прямоточной схеме.*

ВЕНТИЛЯТОРЫ типа УНИВЕНТ *малых габаритов используются в основном в вентиляционных системах для помещений небольшой площади. Больших габаритов позволяет использовать их в системах приточно-вытяжной вентиляции наравне, а частично и взамен вентиляторов в спиральном корпуса.*

ВЕНТИЛЯТОРЫ типа УНИВЕНТ *могут в значительной степени использоваться для замены радиальных вентиляторов в спиральном корпусе серии* ***ВР86-77, ВР80-70*** *и их предшественников* ***В-Ц4-70, В-Ц4-75*** *и* ***ВР80-75***

ВЕНТИЛЯТОРЫ КАНАЛЬНЫЕ РАДИАЛЬНЫЕ типа УНИВЕНТ

В таблице приведены диапазоны по производительности и давлению для вентиляторов с рабочим колесом номинального диаметра $D_{ном}$

Тип вентилятора	Исполнение колеса.	Тип электродвигателя		Устан. мощность, кВт	Частота вращения, об/мин	Производительность, тыс. $м^3/ч$	Статическое давление, Па	Масса, кг /Исп. 02/	Цена, руб. с НДС /01.01.2007г/		Относительный диаметр рабочего колеса
		Общего назначения	Взрывозащищенные						Общего назначения /Исп.02/	Взрывозащищенные/ Исп.02/	
УНИВЕНТ-8-4	3	АИР160S4	АИМ160S4	15	1500	9,5-25,0	1600-100	450	107640	СПЕЦЗАКАЗ	1
УНИВЕНТ-8-6	1	АИР160М6	АИМ160М6		1000	9,0-29,0	700-100	455	109920		1
						9,0-32,	950-100	485			1,1
	2	АИР132М6	АИМ132М6	7,5		8,0-22,5	700-100	405	114920		1
		АИР160S6	АИМ160S6	11		8,0-25,0	840-100	455	107640		1,1
УНИВЕНТ-10-6	1	АИР200L6	АИМ200L6	30		18,0-56,0	1100-150	635	136610		1
		АИР225М6	АИМ225М6	37		18,0-60,0	1350-200	795	143930		1,1
	2	АИР160М6	АИМ160М6	15		18,0-44,0	900-150	595	123050		1
		АИР180М6	АИМ180М6	18,5		18,0-48,0	1350-150	630	127910		1,1
УНИВЕНТ-10-8	1	АИР180М8	АИМ180М8	15	750	12,5-41,0	750-150	635	135870		1
		АИР200М8	АИМ200М8	18,5		12,5-45,0	600-150	705			1,1
	2	АИР160S8	АИМ160S8	7,5		14,0-32,0		595	133830		1
УНИВЕНТ-12,5-8	1	АИР225М8	АИМ225М8	30		30,0-80,0	1150-150	1190	221040		1,1
		АИР250S8	АИМ250S8	37		30,0-90,0	990-150	1450	239160		0,9
	2	АИР180М8	АИМ180М8	15		22,0-65,0	850-150	895	188280		1
		АИР200М8	АИМ200М8	18,5		22,0-72,0	1000-150	950	195960		1,1
		АИР250S8	АИМ250S8	37		25,0-80,0	1250-150	1140	221040		

Сравнивая вентиляторы, можно отметить следующее:

- канальные вентиляторы очень просто и удобно монтировать в систему воздуховодов, поскольку не требуется менять направление воздуховода и ставить на выходе диффузор-переходник, как в случае с вентиляторами со спиральным корпусом;
- не требуется делать специальное монтажное основание для установки вентилятора, как в случае вентилятора со спиральным корпусом;
- вентилятор занимает меньше места;
- двигатель располагается внутри корпуса и лучше охлаждается, а шум двигателя меньше передается наружу;
- более дешево и просто решаются вопросы снижения шума;
- канальные вентиляторы серии **УНИВЕНТ** позволяют без изменения габаритов управлять их аэродинамическими характеристиками в достаточно широких пределах: без принципиальных конструктивных изменений можно сжимать аэродинамическую характеристику в сторону меньших расходов (до 50%), повышать давление вентилятора (на 20-30%). Имеется также ещё некоторый запас расширения области расходов. Таким образом, можно оптимально удовлетворять требования заказчиков.

Сравнение вентиляторов ВР 86-77, ВР 80-70 и УНИВЕНТ

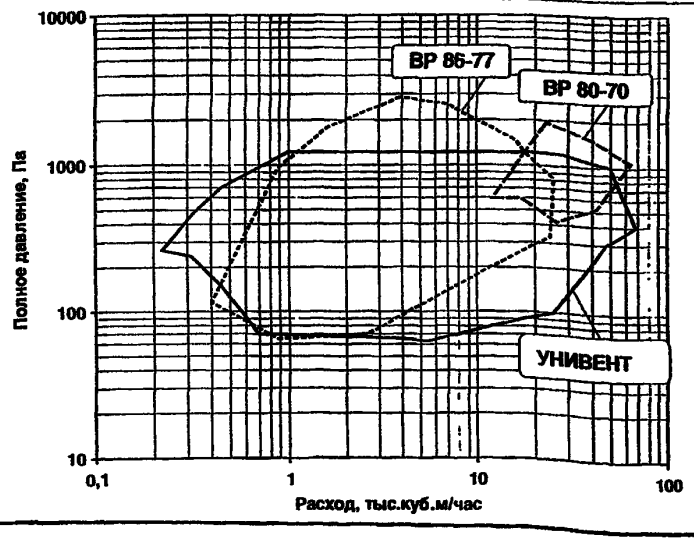

УНИВЕНТ-1,6-2

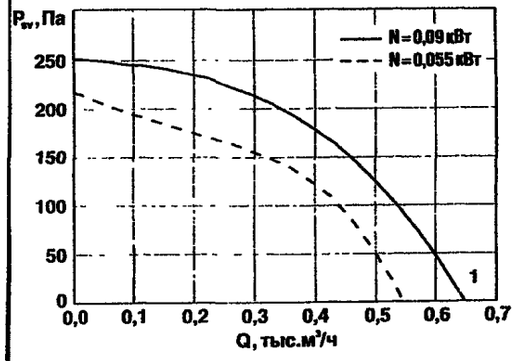

УНИВЕНТ-2-2

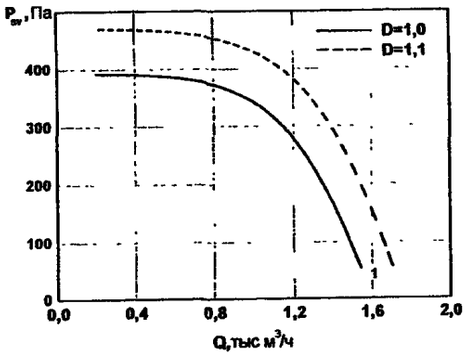

УНИВЕНТ-2,5-2

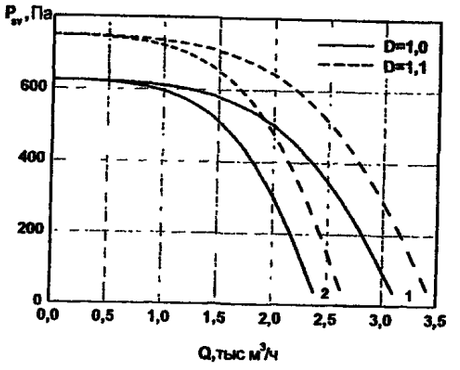

УНИВЕНТ-2,5-4

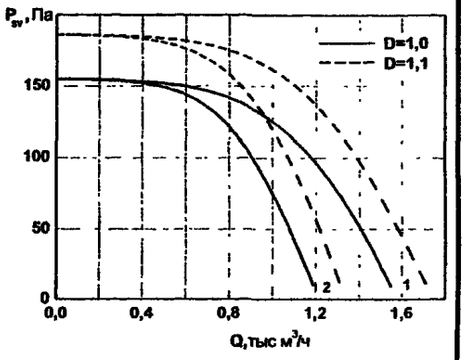

УНИВЕНТ-3,15-2

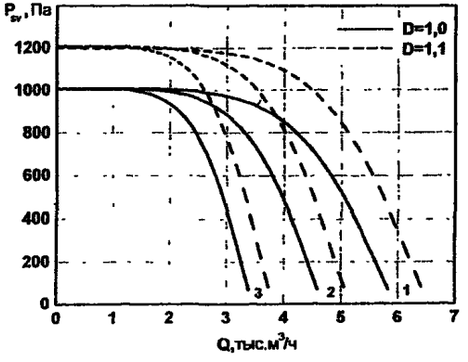

УНИВЕНТ-3,15-4

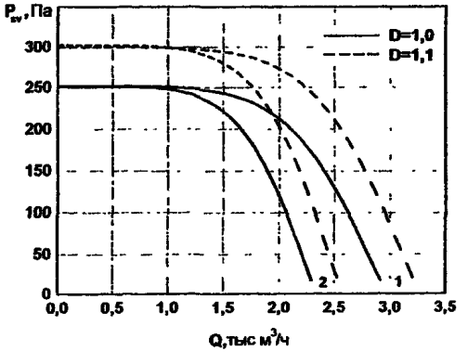

УНИВЕНТ-4-4

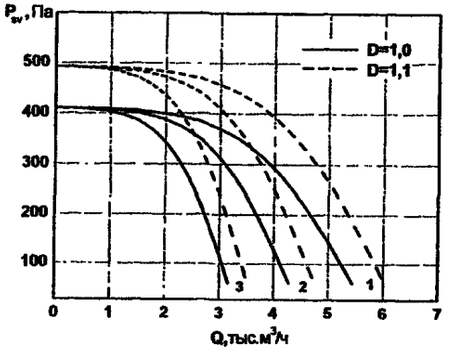

УНИВЕНТ-4-6

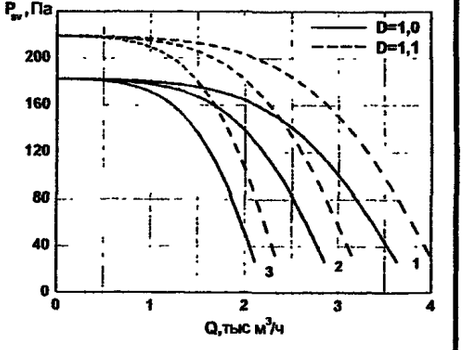

УНИВЕНТ-5-6

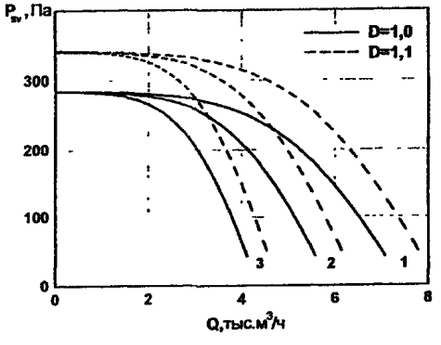

УНИВЕНТ-5-4

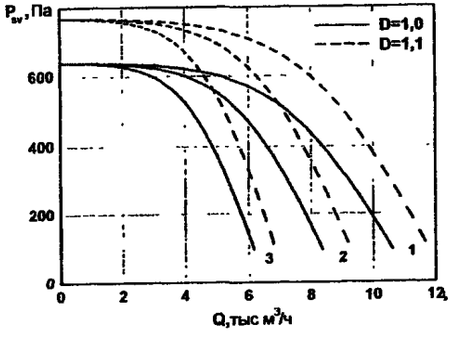

УНИВЕНТ-6,3-4

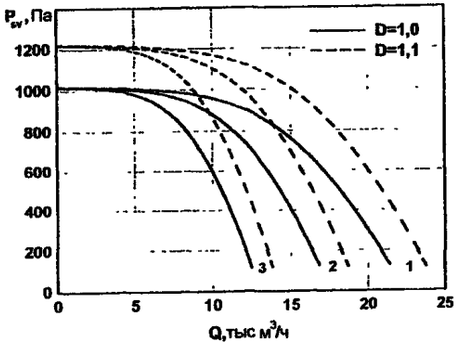

УНИВЕНТ-6,3-6

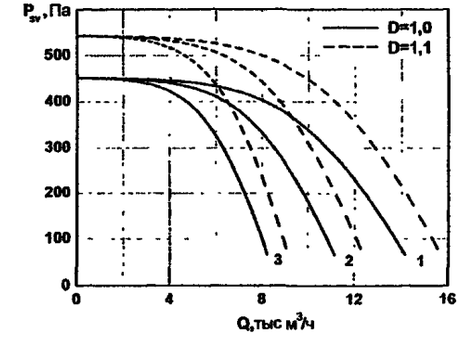

УНИВЕНТ-8-4-3

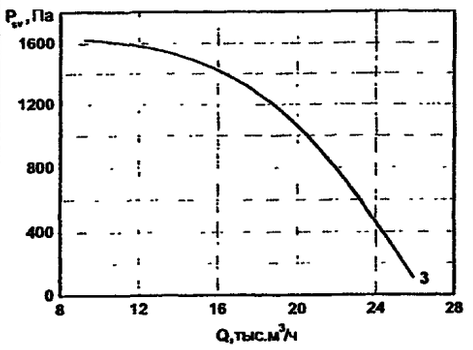

УНИВЕНТ-8-6-2

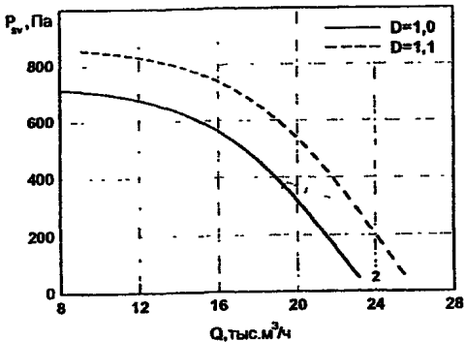

УНИВЕНТ-8-6-1

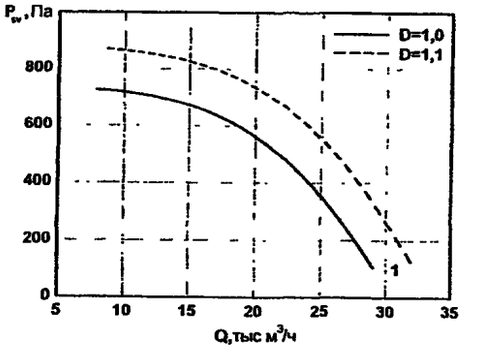

УНИВЕНТ-10-6-1

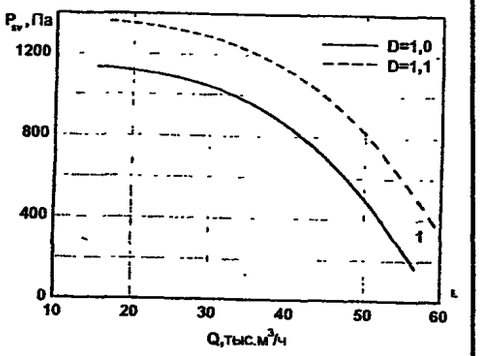

УНИВЕНТ-10-6-2

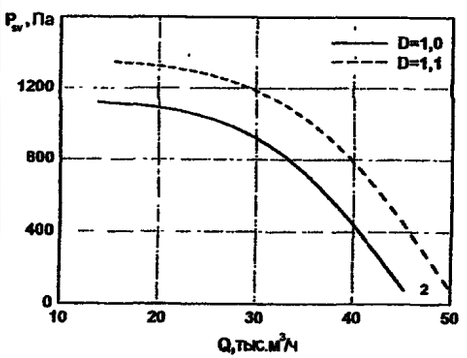

УНИВЕНТ-10-8-1

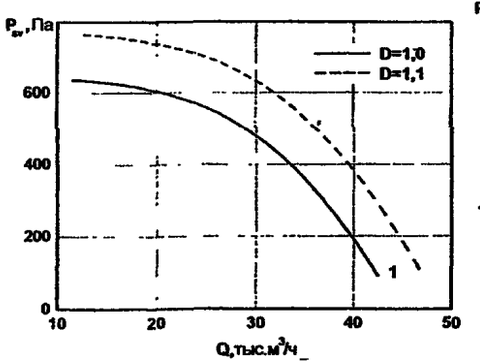

УНИВЕНТ-10-8-2

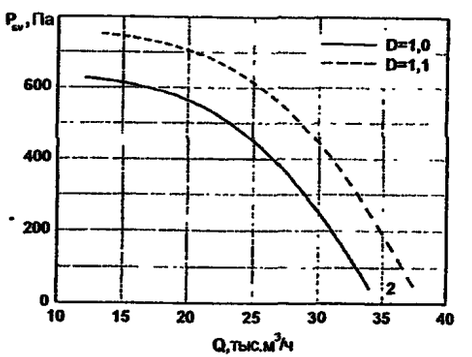

УНИВЕНТ-12,5-8-1

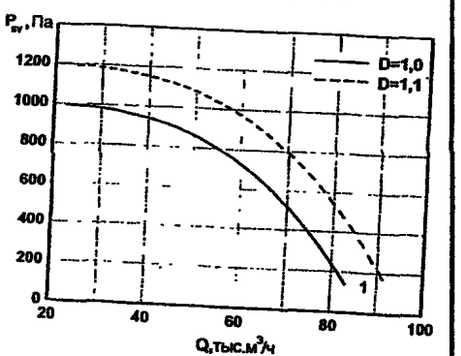

ВЕНТИЛЯТОРЫ КАНАЛЬНЫЕ РАДИАЛЬНЫЕ **УНИВЕНТ**[®]
в квадратном корпусе

УНИВЕНТ-12,5-8-2

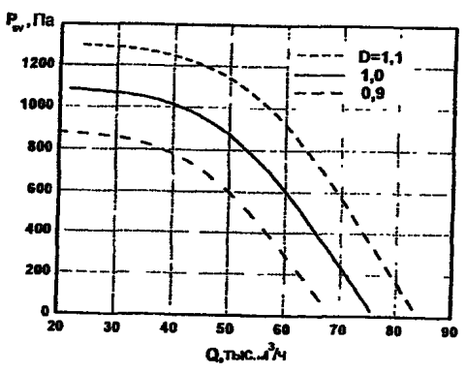

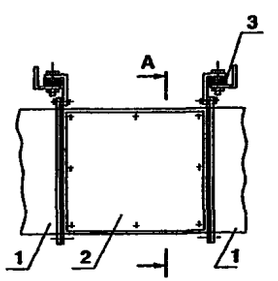

а – к стене

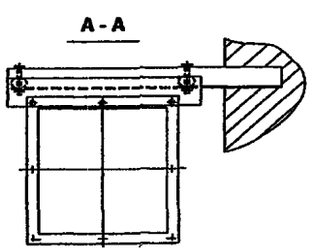

Крепление вентиляторов на строительных конструкциях

1 – воздуховод;
2 – вентилятор;
3 – резиновый виброизолятор,
4 – пружинный виброизолятор.

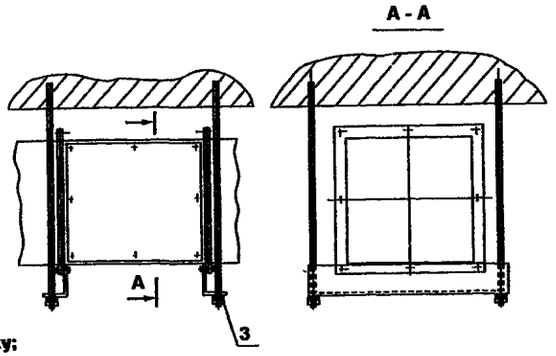

б – к потолку;

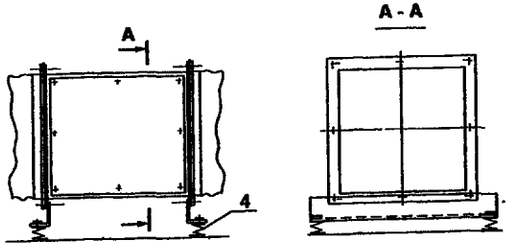

в – на горизонтальной поверхности;

УНИВЕНТ – 1,6...4 исполнение 01

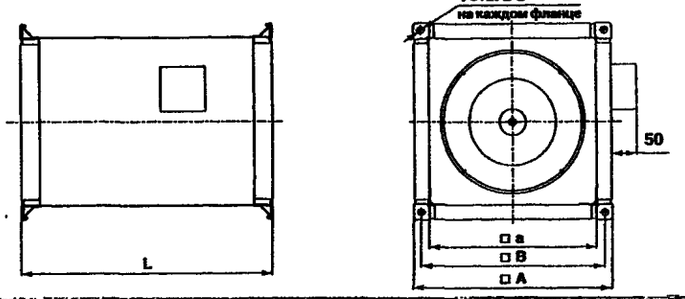

Обозначение	Размеры, мм					
	L	A	a	B	d	h
УНИВЕНТ-1,6-...-01	306	268	226	248	9	20
УНИВЕНТ-2-... -01	364	324	282	304	9	20
УНИВЕНТ-2,5-...-01	470	421	362	393	13	10
УНИВЕНТ-3,15-...-01	545	510	451	482	13	10
УНИВЕНТ-4-...-01	645	618	559	590	13	10

УНИВЕНТ – 1,6...4 исполнение 02

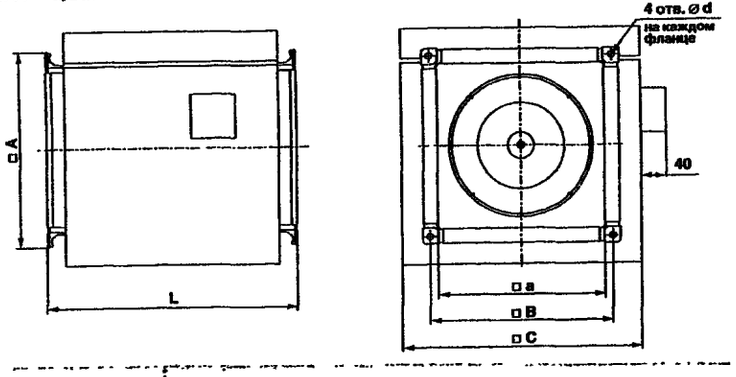

Обозначение	Размеры, мм					
	a	A	B	C	L	d
УНИВЕНТ-1,6-...-02	226	268	248	334	306	9
УНИВЕНТ-2-...-02	282	324	304	390	364	9
УНИВЕНТ-2,5-...-02	362	421	393	470	470	13
УНИВЕНТ-3,15-...-02	451	510	482	560	545	13
УНИВЕНТ-4-.. -02	559	618	590	668	645	13

Установка УНИВЕНТ №№ 1,6...4 на кронштейны

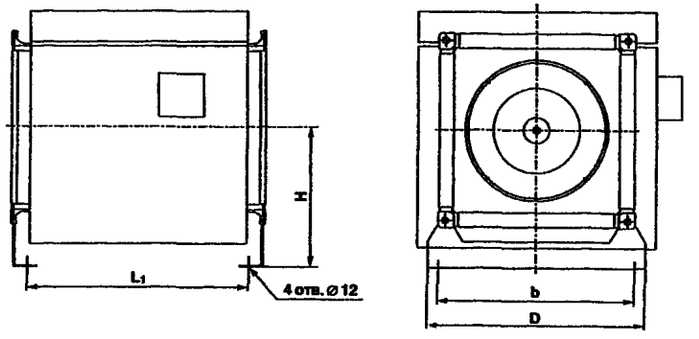

Обозначение	Размеры, мм			
	D	b	H	L_1
Универт-1,6-...-02	348	318	182	262
Универт-2-...-02	404	374	210	320
Универт-2,5-...-02	493	463	255	426
Универт-3,15-...-02	582	552	300	500
Универт-4-...-02	690	660	353	600

УНИВЕНТ-8...12,5 исполнение 02

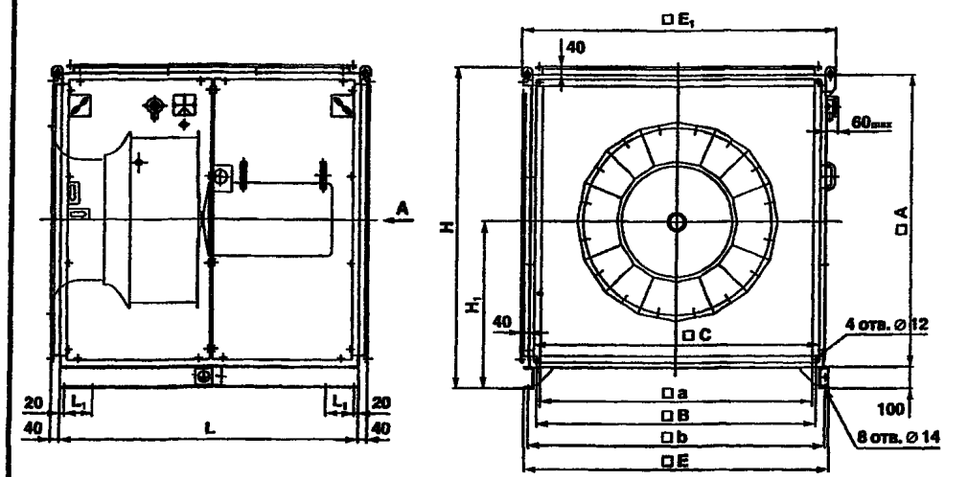

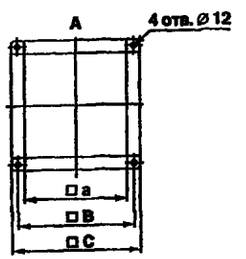

УНИВЕНТ
УНИВЕНТ-8 -X -X -X -01 -02

- -01 исполнение корпуса:
  - 01 – металлический окрашенный корпус
  - 02 – металлический окрашенный корпус со встроенной системой шумопоглощения и теплоизоляции
- -X исполнение колеса
- -X число полюсов электродвигателя
- -X номинальный диаметр колеса в дм – D

Обозначение	Размеры, мм										
	A	a	B	b	C	L	L_1	H	H_1	E	E_1
УНИВЕНТ-8-...-02	1340	1236	1268	1350	1296	1340	130	1480	770	1390	1432
УНИВЕНТ-10-...-02	1700	1596	1628	1710	1656	1700	150	1840	950	1750	1792
УНИВЕНТ-12,5-...-02	2000	1896	1928	2010	1956	2000	180	2140	1100	2050	2092

В основе канальных вентиляторов, разработанных ООО «ИННОВЕНТ», заложен принцип свободно вращающегося колеса, что позволило решить многие задачи, связанные с компоновочными решениями, габаритно-массовыми параметрами, энергоэффективностью и шумом.

Первым канальным вентилятором в этой серии был вентилятор ВК11, который выпускался в период с 1998 по май 2004г.

В этот период времени специалисты ООО «ИННОВЕНТ» продолжали вести экспериментальные и конструкторско-технологические работы, которые позволили разработать и с мая 2004 г. начать производство канальных вентиляторов **нового поколения – УНИВЕНТ.**

Основными отличиями канальных вентиляторов УНИВЕНТ от ВК11 являются:

- **введение стандартного исполнения со встроенной системой шумопоглощения (для вентиляторов в квадратном корпусе), значительно снижающей уровень шума;**
- **более широкие зоны работы каждого вентилятора: до 6 характеристик вместо 2-х;**
- **улучшенные эргономические параметры.**

Вентиляторы нового поколения УНИВЕНТ по своим параметрам полностью заменяют вентиляторы типа ВК11, при этом замена вентиляторов типа УНИВЕНТ на ВК11 **не рекомендуется, т.к. вентиляторы ВК11 имеют более узкий диапазон аэродинамических характеристик и более высокие шумовые характеристики.**

УНИВЕНТ-5 и 6,3 исполнение 02

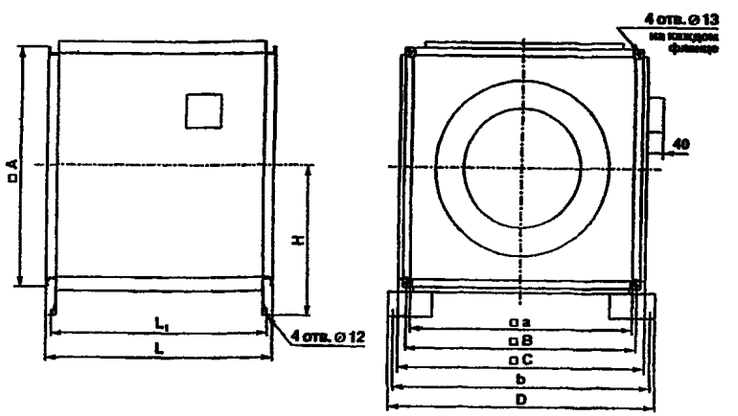

Обозначение	Размеры, мм								
	a	A	B	C	D	b	H	L	L_1
УНИВЕНТ-5-...-02	711	770	742	820	900	720	466	800	760
УНИВЕНТ-6,3-...02	903	962	934	1012	1080	920	562	1000	960

ВЕНТИЛЯТОРЫ КАНАЛЬНЫЕ РАДИАЛЬНЫЕ типа УНИВЕНТ-Е в прямоугольном корпусе применяются в системах вентиляции, кондиционирования и воздушного отопления производственных, общественных и жилых зданий, а также для других санитарно-технических воздухообменных целей.

Вентилятор выполнен по прямоточной схеме, имеет рабочее колесо с назад загнутыми лопатками и специальный входной коллектор, корпус прямоугольного поперечного сечения, стандартный асинхронный электродвигатель серии ***АИР***.

ВЕНТИЛЯТОРЫ КАНАЛЬНЫЕ ОБЩЕГО НАЗНАЧЕНИЯ типа УНИВЕНТ-Е предназначены для перемещения невзрывоопасных газовоздушных смесей с температурой не выше ***40°С***, агрессивность которых по отношению к углеродистым сталям обыкновенного качества не выше агрессивности воздуха. Допустимое содержание пыли и других твердых примесей в перемещаемых средах–не более ***100 мг/м³***. Наличие липких, волокнистых и абразивных веществ не допустимо.

УСЛОВИЯ ЭКСПЛУАТАЦИИ: - температура окружающей среды **от минус 40°С до плюс 40°С** (до **плюс 45°С** для вентиляторов тропического исполнения);
- умеренный и тропический климат **2-й** категории размещения.

ЗАВОД-ИЗГОТОВИТЕЛЬ: ООО «ИННОВЕНТ», г. МОСКВА
ТУ 4861-005-52770486-2004

ВЕНТИЛЯТОРЫ С *УСТАНОВОЧНОЙ МОЩНОСТЬЮ МЕНЕЕ* ***0,55КВТ*** МОГУТ КОМПЛЕКТОВАТЬСЯ ЭЛЕКТРОДВИГАТЕЛЯМИ КАК *НАПРЯЖЕНИЕМ* ***220В И ОДНОФАЗНЫЙ ТОК***, ТАК И НА *НАПРЯЖЕНИЕ* ***380В И ТРЕХФАЗНЫЙ ТОК*** – ТОЛЬКО НА НАПРЯЖЕНИЕ ***380В И ТРЕХФАЗНЫЙ ТОК***.

ТЕХНИЧЕСКИЕ ХАРАКТЕРИСТИКИ:

Тип вентилятора	Исполн. колеса	Сечение воздуховода, мм	Тип электродвигателя	Установоч. мощность, кВт	Частота вращения, об/мин	Производительность, тыс. м³/ч	Статическое давление, Па	Масса, кг	Суммарный уровень звуковой мощности, дБА		Цена, руб. с НДС /01.01.2007г/
									Всас/нагнет	Корпусн. шум /расстояние 1м/	
УНИВЕНТ-Е-1,6-2	1	400х200	АИС56А2	0,09	3000	0,2-0,6	240-50	10	72,5/75	57	6150
			ДАК92	0,055	2600	0,2-0,5	170-50				-
УНИВЕНТ-Е-2-2		500х300	АИР56В2	0,25	3000	0,4-1,53	390-50	20	75,5/78	63,5	6670
УНИВЕНТ-Е-2,5-2		600х350	АИР71А2	0,75		1,0-3,0	600-50	29	83,5/84,5	66	8750
	2		АИР63В292	0,55		0,8-2,3			82,5/83,5	64	8280
УНИВЕНТ-Е-2,5-4	1		АИР56В4	0,18	1500	0,5-1,45	150-30		67/69,5	54	7610
	2					0,4-1,1			66/68,5	53	
УНИВЕНТ-Е-3,15-2	1	700х400	АИР80В2	2,2	3000	2,0-5,8	1000-100	40	89/91,5	67,5	11470
	2		АИР80А2	1,5		1,5-4,5			88/90,5	66,5	11340
	3					1,0-3,3			87/89,5	65,5	
УНИВЕНТ-Е-3,15-4	1		АИР63В4	0,37	1500	1,0-2,8	250-50		69/72	61	9830
	2		АИР63А4	0,25		0,5-2,2			6871	60	
УНИВЕНТ-Е-4-4	1	800х500	АИР80А4	1,1		2,0-5,5	400-50	52	79/81,5	58,5	14610
	2					1,5-4,3			78/80,5	57,5	
	3		АИР71А4	0,55		1,0-3,2			77/79,5	56,5	12210
УНИВЕНТ-Е-4-6	1		АИР71А6	0,37	1000	1,5-3,6	170-30		67,5/69,5	50,5	
	2					1,0-2,8			66,5/68,5	49,5	
	3					0,5-2,1			65,5/67,5	48,5	

ВЕНТИЛЯТОРЫ КАНАЛЬНЫЕ РАДИАЛЬНЫЕ типа УНИВЕНТ-Е

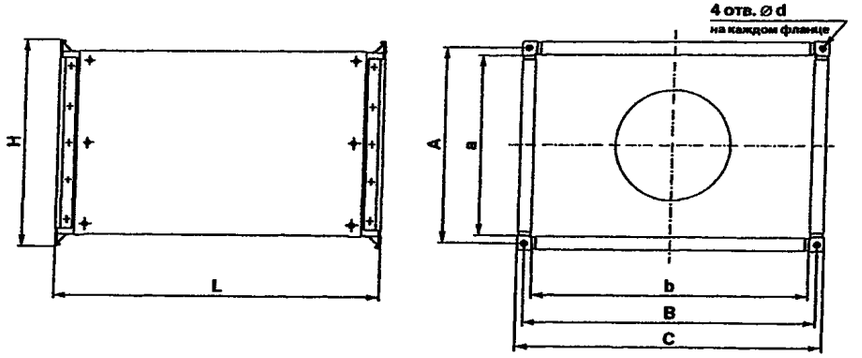

Обозначение	Размеры, мм							
	a	A	H	b	B	C	L	d
УНИВЕНТ-Е-1,6	215	237	256	400	422	441	306	9
УНИВЕНТ-Е-2	270	292	311	500	522	541	364	9
УНИВЕНТ-Е-2,5	350	381	409	600	631	659	470	12,5
УНИВЕНТ-Е-3,15	400	431	459	700	731	759	545	12,5
УНИВЕНТ-Е-4	505	536	564	800	831	859	645	12,5

УНИВЕНТ-Е-1,6-2

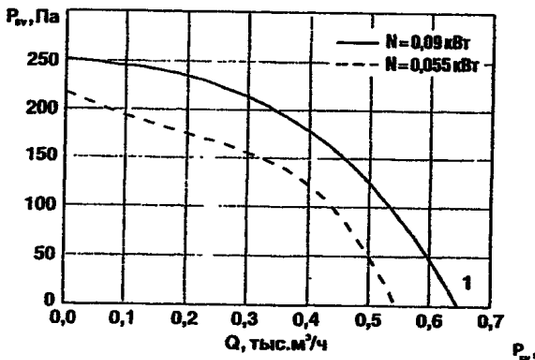

УНИВЕНТ-Е-2-2

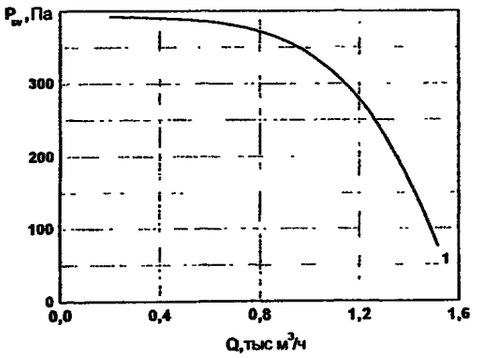

УНИВЕНТ-Е-2,5-2

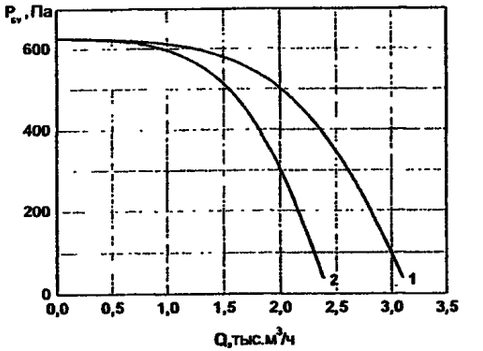

УНИВЕНТ-Е-2,5-4

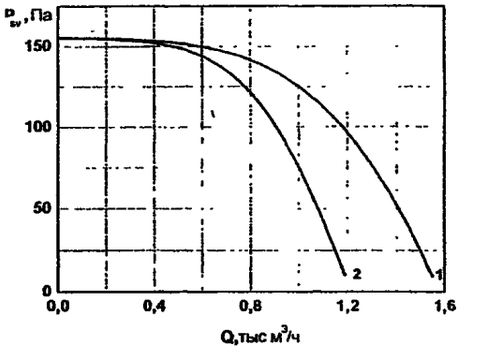

УНИВЕНТ-Е-3,15-2

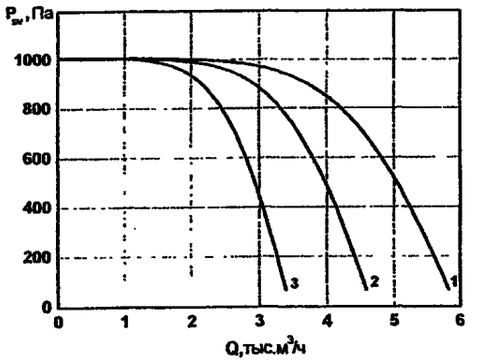

УНИВЕНТ-Е-3,15-4

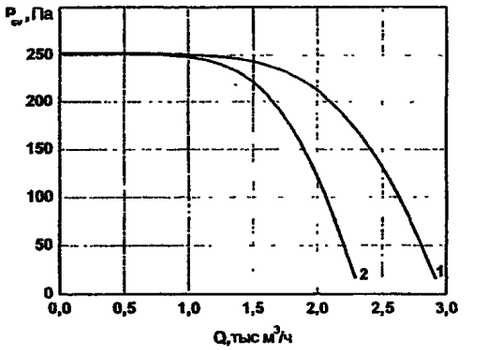

УНИВЕНТ-Е-4-4

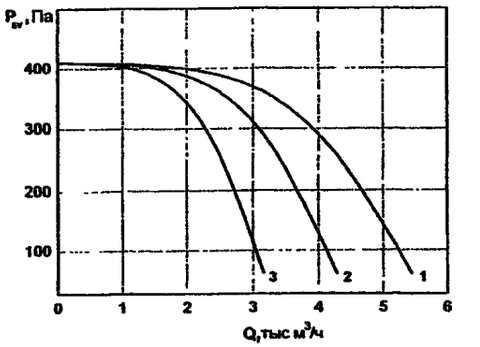

УНИВЕНТ-Е-4-6

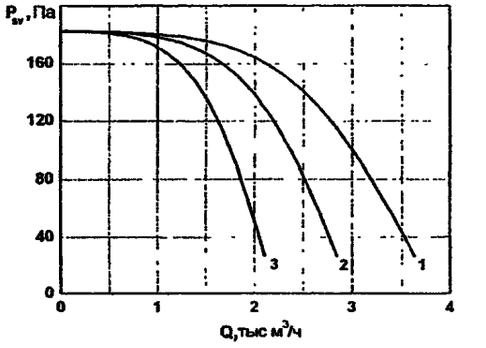

5.3. ВЕНТИЛЯТОРЫ КАНАЛЬНЫЕ РАДИАЛЬНЫЕ типа ВРКп

ВЕНТИЛЯТОРЫ КАНАЛЬНЫЕ РАДИАЛЬНЫЕ типа ВРКп применяются в системах вентиляции, кондиционирования и воздушного отопления производственных, общественных и жилых зданий, а также для других санитарно-технических воздухообменных целей.

ВЕНТИЛЯТОРЫ КАНАЛЬНЫЕ РАДИАЛЬНЫЕ ПРЯМОУГОЛЬНОГО СЕЧЕНИЯ БЩЕГО НАЗНАЧЕНИЯ типа **ВРКп** предназначены для перемещения воздуха и других газовоздушных смесей, агрессивность которых по отношению к углеродистым сталям обыкновенного качества не выше агрессивности воздуха. Допустимое содержание пыли и других твердых примесей в перемещаемых средах–не более ***10 мг/м^3***. Наличие липких, волокнистых и абразивных веществ не допустимо.

Среднее квадратическое значение виброскорости внешних источников вибрации в местах установки вентиляторов не должно превышать ***2мм/с.***

ВЕНТИЛЯТОРЫ ИМЕЮТ 2 ИСПОЛНЕНЕНИЯ КОРПУСА: 01 – КОРПУС ОЦИНКОВАННЫЙ; 02 – ЗВУКОИЗОЛИРУЮЩИЙ КОРПУС

ОБЩИЕ СВЕДЕНИЯ: - низкого давления;
- одностороннего всасывания;
- корпус прямоугольного сечения;
- назад загнутые лопатки

УСЛОВИЯ ЭКСПЛУАТАЦИИ: - температура окружающей среды **от минус 40^{0}С до плюс 40^{0}С**;
- умеренный климат **2-й** категории размещения

ЗАВОД–ИЗГОТОВИТЕЛЬ: ООО НОВОСИБИРСКИЙ ЭНЕРГОМАШИНОСТРОИТЕЛЬНЫЙ ЗАВОД «ТАЙРА» /ООО НЭМЗ «ТАЙРА»/, г. НОВОСИБИРСК

ТУ 4861-032-11865045-2005

ТЕХНИЧЕСКИЕ ХАРАКТЕРИСТИКИ:

Тип вентилятора	Тип электродвигателя	Установоч. мощность, кВт	Частота вращения, об/мин	Производительность, тыс. м^3/ч	Полное давление, Па	Цена, руб. с НДС /01.01.2007г/
ВРКп 1,6-4	АДМ63А4	0,25	1500	0,14-0,32	60-20	
ВРКп 1,6-2	АДМ63В2	0,37	3000	0,2-0,6	230-30	5 303
ВРКп 2,0-4	АДМ63А4	0,25	1500	0,3-0,6	90-20	
ВРКп 2,0-2	АДМ63В2	0,37	3000	0,5-1,2	360-30	5 460
ВРКп 2,5-4	АДМ63В4	0,25	1500	0,5-1,1	120-20	6 458
ВРКп 2,5-2	АДМ63В2	0,37	3000	0,8-2,3	540-30	6 458
ВРКп 3,15-4	АДМ63В4	0,37	1500	01-2,1	180-20	8 400
ВРКп 3,15-2	АДМ80А2	1,5	3000	1,7-4,5	870-100	
ВРКп 3,55-4	АДМ63В4	0,37	1500	1,4-3,4	280-30	8 715
ВРКп 4,0-6	АДМ71А6	0,37	1000	1,4-3,0	150-20	
ВРКп 4,0-4	АДМ80А4	1,1	1500	1,8-4,8	370-40	10 343
ВРКп 4,5-6	АДМ71В6	0,55	1000	1,8-4,5	200-20	10 868
ВРКп 4,5-4	АДМ90В4	2,2	1500	2,6-6,8	450-40	10 167
ВРКп 5,0-6	АДМ80В6	1,1	1000	2,8-6,2	240-20	12 306
ВРКп 5,0-4	АДМ100L6	3,0	1500	3,5-9,2	570-60	11 949
ВРКп 5,6-6	АДМ90L6	1,5	1000	3,5-8,5	320-30	14 910
ВРКп 5,6-4	АДМ100S4	3,0	1500	5,2-13,0	720-80	14 543
ВРКп 6,3-6	АДМ100L6	2,2	1000	5,6-12,0	380-60	16 695
ВРКп 6,3-4	АИРМ112М4	5,5	1500	7,5-18,5	880-80	17 535

Суммарный уровень звуковой мощности, дБА			
на стороне нагнетания		на стороне всасывания	
ВРКп 2-2-01	78	ВРКп 2-2-02	72,5
ВРКп 2,5-2-01	87	ВРКп 2,5-2-02	79,5
ВРКп 2,5-4-01	68	ВРКп 2,5-4-02	67
ВРКп 3,15-2-01	91	ВРКп 3,15-2-02	86,5
ВРКп 3,15-4-01	74	ВРКп 3,15-4-02	69,5
ВРКп 4-4-01	82	ВРКп 4-4-02	72
ВРКп 4-6-01	72	ВРКп 4-6-02	67,5
		ВРКп 5-4-02	87
		ВРКп 5-6-02	78,5
		ВРКп 6,3-4-02	94,5
		ВРКп 6,3-6-02	81,5

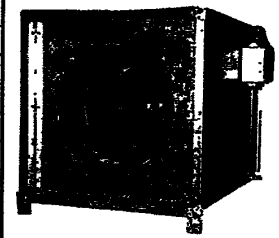

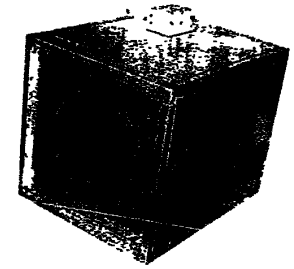

Габаритные и присоединительные размеры

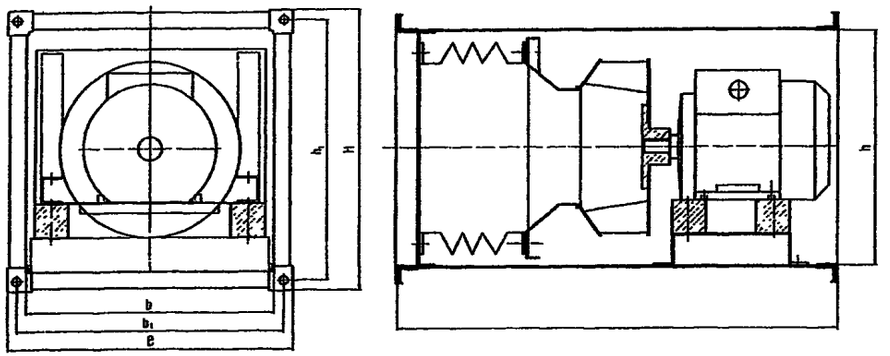

Крепление вентилятора на горизонтальном основании

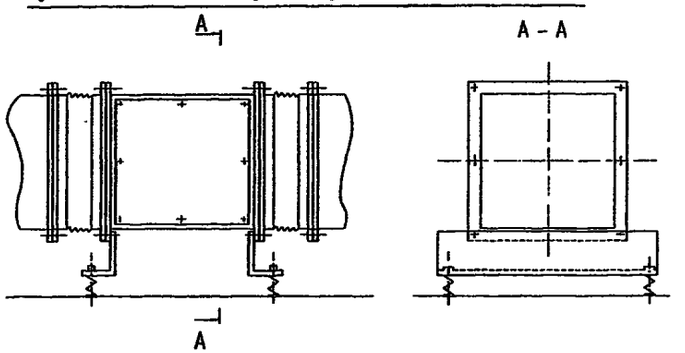

Тип вентилятора	Размеры, мм							Масса, кг	Тип вентилятора	Размеры, мм							Масса, кг
	b	b_1	B	L	h	h_1	H			b	b_1	B	L	h	h_1	H	
ВРКп 1,6 -2-01	250	268	290	490	250	268	290	24,4	ВРКп 4,5 -4-01	630	660	684	820	630	660	684	86,4
ВРКп 1,6 -2-02	294		336		294		336	28,0	ВРКп 4,5 -4-02	686		756		686		756	96,4
ВРКп 2,0 -2-01	294	308	330	520	290	308	330	28,4	ВРКп 4,5 -6-01	630		684		630		684	84,0
ВРКп 2,0 -2-02	334		374		334		374	33,8	ВРКп 4,5 -6-02	686		756		686		756	94,0
ВРКп 2,5 -2-01	355	373	395	560	355	373	395	34,7	ВРКп 5,0 -4-01	710	740	764	900	710	740	764	119,1
ВРКп 2,5 -2-02	400		440		400		440	39,1	ВРКп 5,0 -4-02	766		836		766		836	423,3
ВРКп 2,5 -4-01	355		395		355		395	34,7	ВРКп 5,0 -6-01	710		764		710		764	107,8
ВРКп 2,5 -4-02	400		440		400		440	39,1	ВРКп 5,0 -6-02	766		836		766		836	112,0
ВРКп 3,15-2-01	450	468	490	710	450	468	490	62,4	ВРКп 5,6 -4-01	830	860	884	1000	830	860	884	153,5
ВРКп 3,15-2-02	494		564		494		564	69,4	ВРКп 5,6 -4-02	886		956		886		956	161,5
ВРКп 3,15-4-01	450		490		450		490	48,3	ВРКп 5,6 -6 -01	830		884		830		884	140,2
ВРКп3,15 -4-02	494		564		494		564	55,3	ВРКп 5,6 -6- 02	886		956		886		956	148,2
ВРКп3,55 -4-01	500	518	540	720	500	518	540	52,9	ВРКп 6,3 -6 -01	900	930	954	1100	900	930	954	182,2
ВРКп3,55 -4-02	544		614		544		614	62,9	ВРКп 6,3 -6- 02	956		1026		956		1026	190,2
ВРКп 4,0 -4-01	560	590	614	740	560	590	614	70,4	ВРКп 6,3 -4- 02	900		954		900		954	168,2
ВРКп 4,0 -4-02	616		686		616		686	81,6	ВРКп 6,3 -4- 02	956		1026		956		1026	176,2

ВРКп 1,6

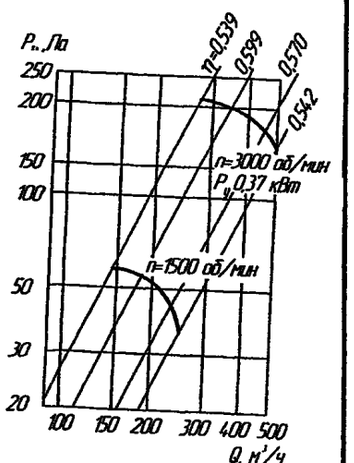

ВРКп 2,0

Крепление вентилятора к стене

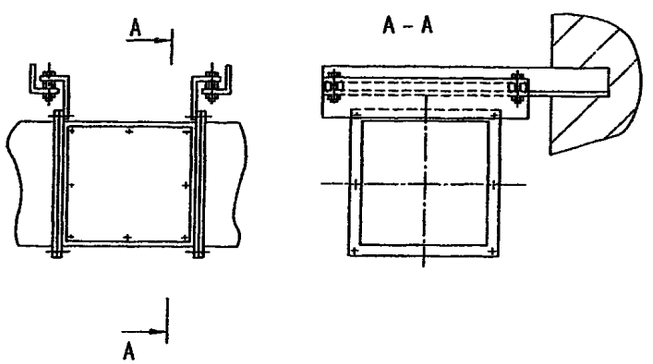

Крепление вентилятора к потолку

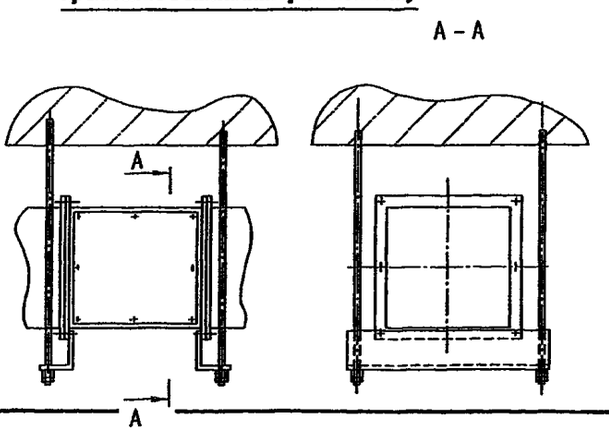

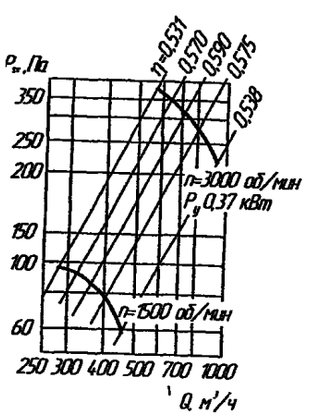

ВРКп 2,5

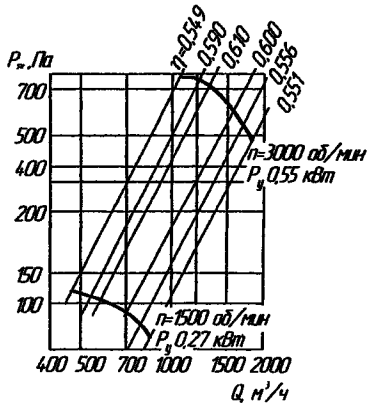

ВРКп 3,15

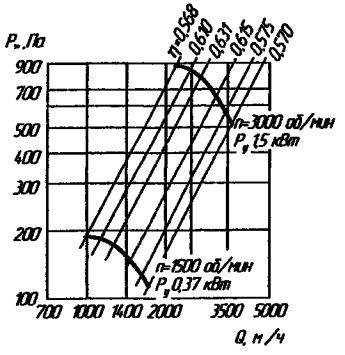

ВРКп 3,55

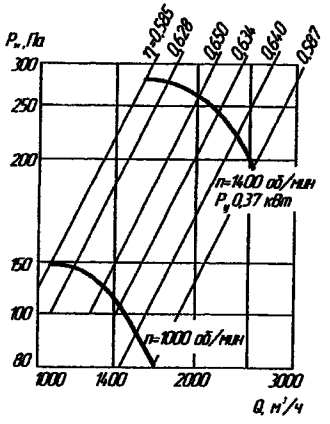

ВРКп 4,0

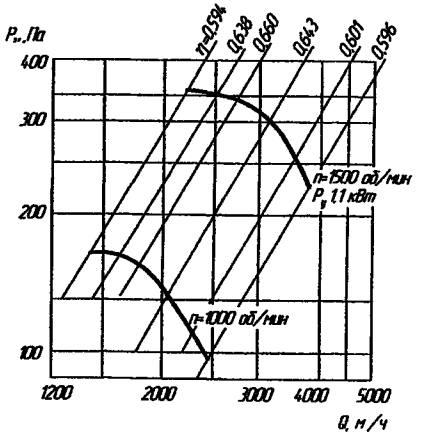

ВРКп 4,5

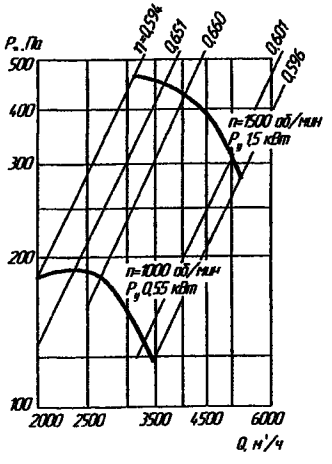

ВРКп 5,0

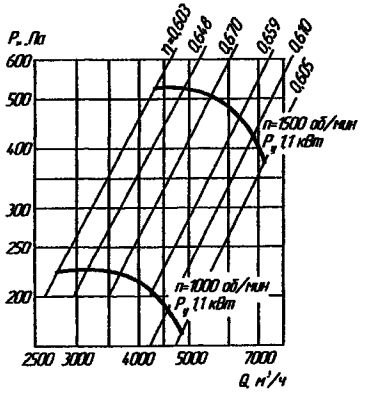

ВРКп 5,6

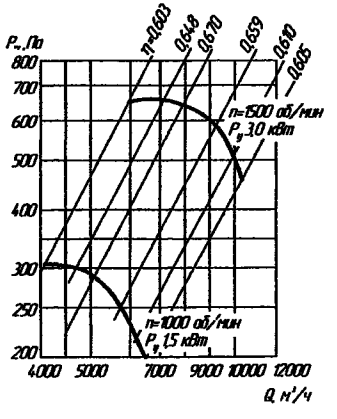

ВРКп 6,3

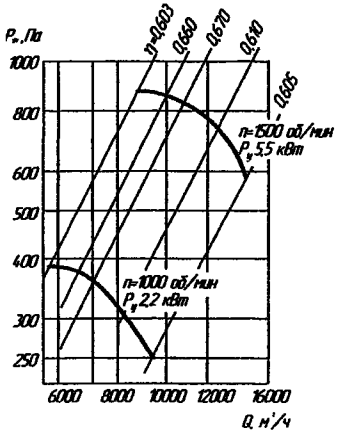

5.4. ВЕНТИЛЯТОРЫ КАНАЛЬНЫЕ РАДИАЛЬНЫЕ типа ВРК-11М

ВЕНТИЛЯТОРЫ КАНАЛЬНЫЕ РАДИАЛЬНЫЕ типа ВРК-11М имеют идентичное назначение и применение, что и вентиляторы **типа ВРКп**.

ВЕНТИЛЯТОРЫ ИМЕЮТ 2 ИСПОЛНЕНЕНИЯ КОРПУСА: *01 – КОРПУС МЕТАЛЛИЧЕСКИЙ ОКРАШЕННЫЙ; 02 – КОРПУС МЕТАЛЛИЧЕСКИЙ ОКАШЕННЫЙ С ТЕПЛОЗВУКОИЗОЛЯЦИЙ.*

ОБЩИЕ СВЕДЕНИЯ: низкого давления; одностороннего всасывания; - корпус прямоугольный с квадратным поперечным сечением

УСЛОВИЯ ЭКСПЛУАТАЦИИ: температура окружающей среды от - 40°С до +40°С; умеренный климат 2-я и 3-я категория размещения;- относительная влажность 80% при t=+ 20°С

ЗАВОД–ИЗГОТОВИТЕЛЬ: ООО ЗАО «АЭРОМАШ»/СТЕРЛИТАМАКСКОЕ АОЗТ «ПРОМВЕНТИЛЯЦИЯ»/, г. СТЕРЛИТАМАК ТУ 4861-005-04614058-2004

Тип вентилятора	Тип электродвигателя	Мощность, кВт	Частота вращения, об/мин	Суммарный уровень звуковой мощности, дБА	Цена, руб. с НДС /01.01.2007г/	Масса, кг	Размеры, мм								Кол-во	
							D	D_1	L	H	A	B	b	d	n	n_1
ВРК-11М-2,5	АИР56В4	1350	0,18	66	7 110	29	250	255	500	400	350	380	190	7	2	8
	АИР63В2	2730	0,55	84	8 076	34										
ВРК-11М-3,15	АИР63А4	1320	0,25	73	8 021	42	315	325	500-570	500	450	480	160		3	12
	АИР80В2	2850	1,5	91	9 942	52										
ВРК-11М-4	АИР71А6	935	0,37	77	10 693	55	400	410	550-670	624	560	600	150	9	4	16
	АИР71В4	1350	0,75	80	12 768	59										
ВРК-11М-5	АИР80А6	920	0,75	79	13 678	87	500	510	690-800	784	720	760	190		4	16
	АИР90L4	1395	2,2	88	15 929	116										
ВРК-11М-6,3	АИР100L6	945	2,2	87	30 303	150	630	640	850-970	974	910	950	190		5	20
	АИР132S4	1430	7,5	95	31 418	218										

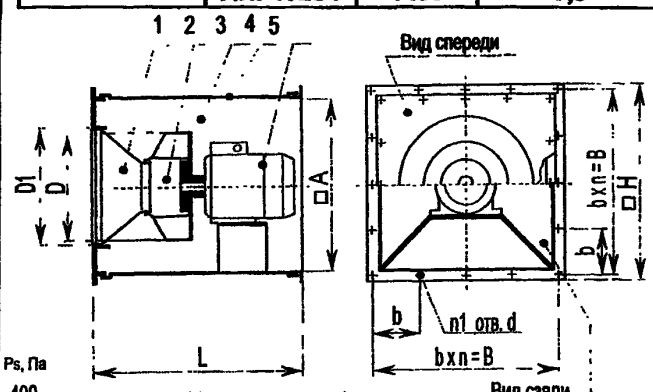

1.Коллектор, 2.Рабочее колесо, 3.Корпус, 4.Крышка, 5.Эл. двигатель.

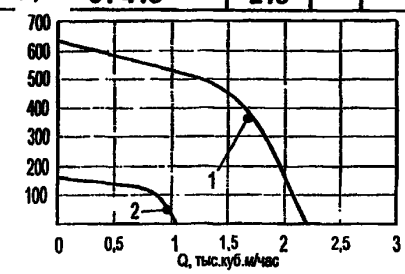

Аэродинамические характеристики вентиляторов
1 - ВРК-11М-2,5 0,55/3000; 2 - ВРК-11М-2,5 0,18/1500.

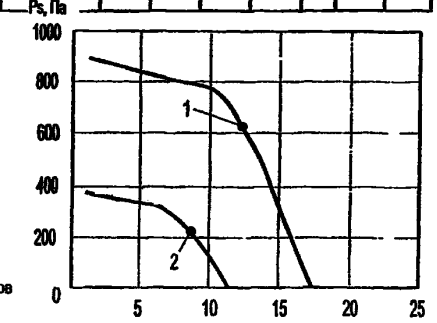

Аэродинамические характеристики вентиляторов
1 - ВРК-11М-6,3 7,5/1500; 2 - ВРК-11М-6,3 2,2/1000.

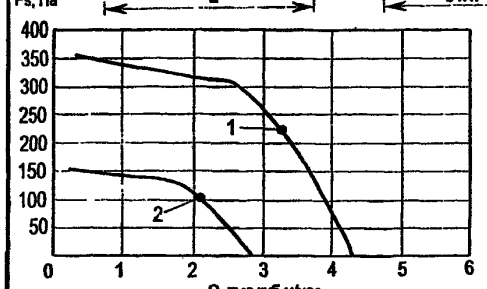

Аэродинамические характеристики вентиляторов
1 - ВРК-11М-4 0,75/1500; 2 - ВРК-11М-4 0,37/1000.

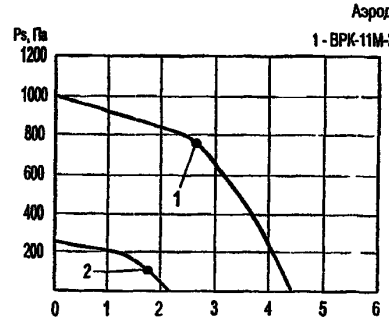

Аэродинамические характеристики вентиляторов
1 - ВРК-11М-3,15 1,5/3000, 2 - ВРК-11М-3,15 0,25/1500.

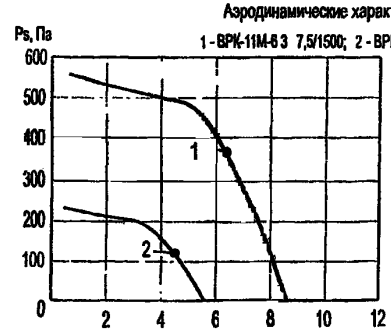

Аэродинамические характеристики вентиляторов
1 - ВРК-11М-5 2,2/1500; 2 - ВРК-11М-5 0,75/1000

5.5. ВЕНТИЛЯТОРЫ КАНАЛЬНЫЕ РАДИАЛЬНЫЕ типа ВРК, ВРКк, ВРКц

ВЕНТИЛЯТОРЫ КАНАЛЬНЫЕ РАДИАЛЬНЫЕ типа ВРК, ВРКк, ВРКц применяются в системах вентиляции зданий и сооружений различного назначения и профиля, как самостоятельные установки, так и в составе агрегатированных приточно-вытяжных систем. Устанавливаются непосредственно в вентиляционную сеть.

ВЕНТИЛЯТОРЫ имеют ТРИ основных КОНСТРУКТИВНЫХ ИСПОЛНЕНИЯ:

Тип ВРК подача воздуха ***от 200 до 7600м³/ч***, полное давление ***от 20 до 1000Па***. Корпус вентилятора ***КОРОБЧАТОГО ТИПА ПРЯМОУГОЛЬНОГО СЕЧЕНИЯ***	**Тип ВРКк** подача воздуха ***от 500 до 16000м³/ч***, полное давление ***от 100 до 800Па***. Рабочие элементы вентилятора располагаются в корпуса ***КВАДРАТНОЙ ФОРМЫ***	**Тип ВРКц** подача воздуха ***от 500 до 16000м³/ч***, полное давление ***от 100 до 700Па***. Рабочие элементы вентилятора располагаются в корпуса ***ЦИЛИНДРИЧЕСКОЙ ФОРМЫ***

ЗАВОД-ИЗГОТОВИТЕЛЬ: ООО «ВП АЛЬТЕРНАТИВА», г. БРЕСТ

Тип вентилятора	Подача воздуха, м³/ч	Полное давление, Па	Мощность электродвигателя, кВт	Частота вращения, мин-1	Ток, А	Уровень звукового давления, дБА	Диаметр рабочего колеса, мм	Масса кг,
ВРК-143-54-1,8-01	200-400	65-40	0,18	1500	0,7	64	180	19
ВРК-143-54-1,8-02	150-300	30-20	0.18	1000	0,8	57	180	20
ВРК-143-54-1,8-03	400-800	130-80	1.1	3000	2,6	78	180	30
ВРК-220-80-1,8-01	720-1120	250-220	0.37	1500	1,2	65	180	21
ВРК-220-80-1,8-02	480-750	110-100	0.18	1000	0,8	59	180	20
ВРК-220-80-1,8-03	1350-2000	775-750	1.1	3000	2,6	79	180	30
ВРК-143-54-2,0-01	400-1100	160-190	0.37	1500	1,2	66	200	22
ВРК-143-54-2,0-02	300-800	70-90	0.18	1000	0,8	60	200	22
ВРК-143-54-2,0-03	800-1600	650-850	1.5	3000	3,3	80	200	35
ВРК-230-55-2,0-01	530-930	250-280	0.37	1500	1,2	68	200	22
ВРК-230-55-2,0-02	375-655	125-140	0.18	1000	0,8	62	200	22
ВРК-230-55-2,0-03	1100-1800	1100-1200	1.5	3000	3,3	82	200	35
ВРК-143-54-2,5-01	800-1100	275-295	0.37	1500	1,2	70	250	31
ВРК-143-54-2,5-02	550-750	120-130	0.18	1000	0,8	63	250	31
ВРК-143-54-3,15-01	1800-3000	345-555	1.1	1500	2,7	80	315	57
ВРК-143-54-3,15-02	1200-2000	155-245	0.37	1000	1,4	73	315	55
ВРК-143-54-4,0-01*	3400-4700	880-1075	4.0	1500	8,5	86	400	105
ВРК-143-54-4,0-02	2200-3600	345-435	1.5	1000	4,1	77	400	90
ВРК-143-54-5,0-01*	5600-6800	1230-2360	7.5	1500	15,0	94	500	175
ВРК-143-54-5,0-02*	4800-6400	600-660	4.0	1000	9,1	84	500	150
ВРК-143-54-6,3-01*	6400-8000	850-980	7.5	1000	16,5	95	630	245
ВРК-143-54-6,3-02*	6000-7600	530-585	4.0	730	10,3	83	630	220

*Расположение двигателя только вертикально вверх, остальные - вертикально вверх или горизонтально.

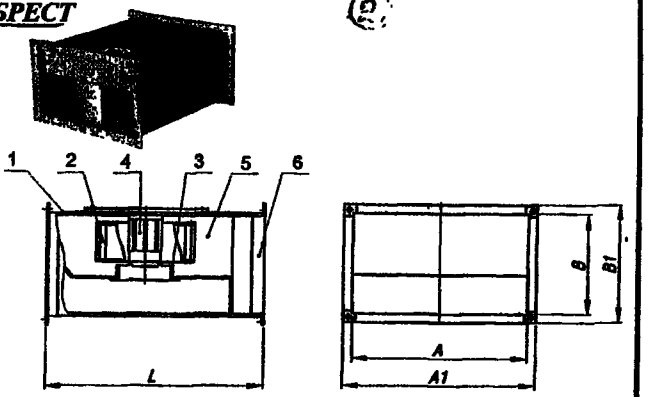

1 - корпус; 2- колесо рабочее; 3 - диффузор;
4 - двигатель электрический; 5 - улитка; 6 - фланец.

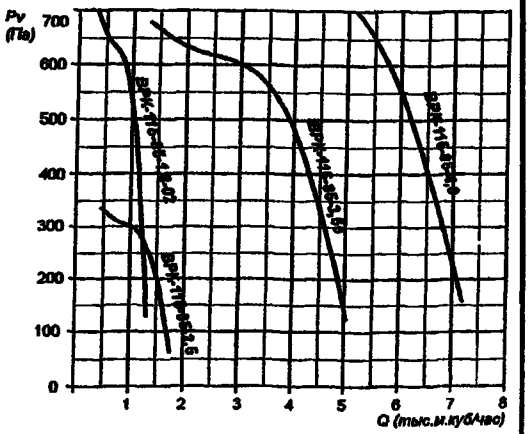

Обозначение вентилятора	Тип двигателя	Электро-двигатель, кВт/мин-1	Подача воздуха, м³/ч	Полное давление, Па
ВРК-115-85-1,6	ДАК 92-15-1,5	0,015/1365	120-460	140-25
ВРК-115-85-1,8-01	ДАК 92-45-1,5	0,045/1350	170-655	175-30
ВРК-115-85-1,8-02	ДАК 102-240-3,0	0,24/2620	340-1310	700-125
ВРК-115-85-2,0	ДАК 102-110-1,5	0,11/1400	235-900	215-40
ВРК-115-85-2,25	ДАК 102-175-1,5	0,175/1345	335-1280	275-70
ВРК-115-85-2,5	ДАК 102-175-1,5	0,175/1360	455-1755	335-60
ВРК-115-85-3,55	ДАТ 188-1250-1,5	1,25/1300	1310-5030	680-125
ВРК-115-85-4,0	ДАТ 188-1650-1,5	1,65/1320	1875-7190	860-155

Размеры, мм	L	A	B	A1	B1
ВРК-115-85-1,6	350	280	150	320	190
ВРК-115-85-1,8-01	400	320	210	360	250
ВРК-115-85-1,8-02	400	320	210	360	250
ВРК-115-85-2,0	450	350	210	390	250
ВРК-115-85-2,25	500	400	210	440	250
ВРК-115-85-2,5	550	440	230	480	270
ВРК-115-85-3,55	750	630	350	690	410
ВРК-115-85-4,0	850	700	400	760	460

ВЕНТИЛЯТОРЫ КАНАЛЬНЫЕ РАДИАЛЬНЫЕ типа ВРК, ВРКк, ВРКц

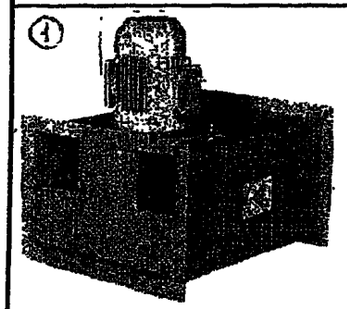

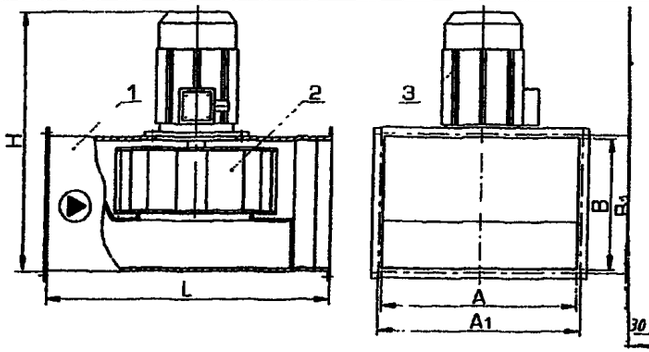

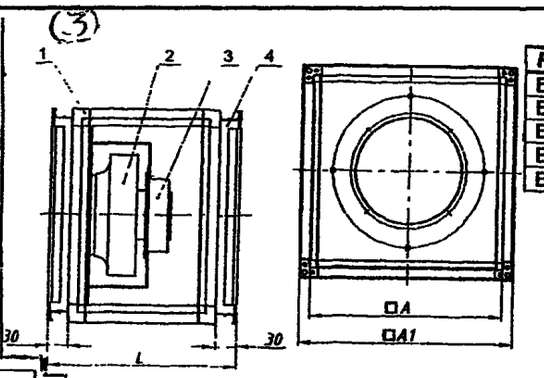

Размеры, мм	L	A	A1
ВРКк-69-78-2,5	360	400	440
ВРКк-69-78-3,55	460	500	560
ВРКк-69-78-4,5	610	600	660
ВРКк-69-78-5,0	530	700	760
ВРКк-69-78-6,3	670	800	860

1 - корпус; 2- колесо рабочее;
3 - двигатель электрический;
4 - фланец.

Тип вентилятора	Размеры (мм)					
	H	L	A	B	A1	B1
ВРК-143-54-1,8-01	385	400	320	205	355	240
ВРК-143-54-1,8-02	400	400	320	205	355	240
ВРК-143-54-1,8-03	465	400	320	205	355	240
ВРК-220-80-1,8-01	385	400	320	205	355	240
ВРК-220-80-1,8-02	400	400	320	205	355	240
ВРК-220-80-1,8-03	465	400	320	205	355	240
ВРК-143-54-2,0-01	460	440	350	230	382	260
ВРК-143-54-2,0-02	460	440	350	230	382	260
ВРК-143-54-2,0-03	515	440	350	230	382	260
ВРК-230-55-2,0-01	460	440	350	230	382	260
ВРК-230-55-2,0-02	460	440	350	230	382	260
ВРК-230-55-2,0-03	515	440	350	230	382	260
ВРК-143-54-2,5-01	615	540	435	285	467	215
ВРК-143-54-2,5-02	615	540	435	285	467	215
ВРК-143-54-3,15-01	670	690	555	360	585	390
ВРК-143-54-3,15-02	645	690	555	360	585	390
ВРК-143-54-4,0-01	840	850	700	460	730	498
ВРК-143-54-4,0-02	805	850	700	460	730	498
ВРК-143-54-5,0-01	1080	1050	875	590	915	630
ВРК-143-54-5,0-02	1030	1050	875	590	915	630
ВРК-143-54-6,3-01	1220	1300	1105	730	1135	768
ВРК-143-54-6,3-02	1170	1300	1105	730	1135	768

Обозначение вентилятора	Тип двигателя	Электродвигатель, кВт/мин$^{-1}$	Подача воздуха, м^3/ч	Полное давление, Па
ВРКк-69-78-2,5	M3G084-DF*	0,485/3580	800-1600	840-400
ВРКк-69-78-3,55	M3G112-EA	1,01/2215	2000-4000	800-400
ВРКк-69-78-4,5	M3G150-FF	2,59/2165	4000-8000	1200-470
ВРКк-69-78-5,0	M3G112-GA	0,83/1150	3000-8500	420-150
ВРКк-69-78-6,3	M3G-150-IF	2,90/1200	6000-14000	700-250

*Однофазный электродвигатель

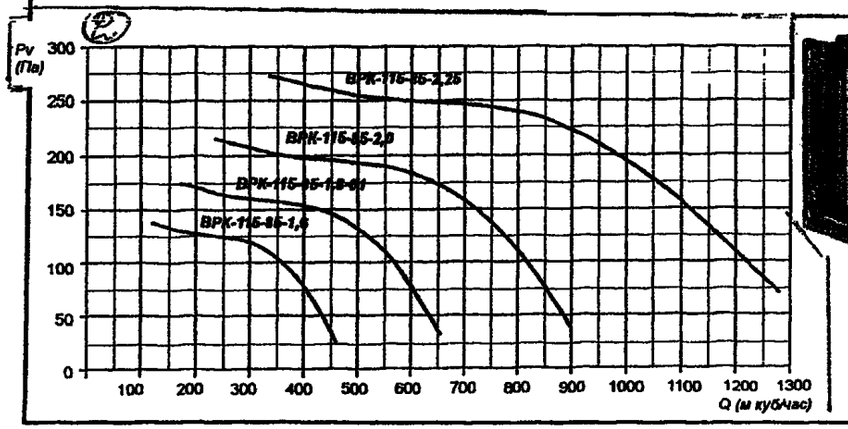

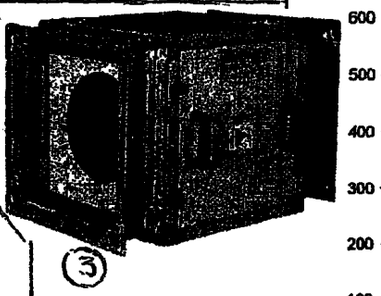

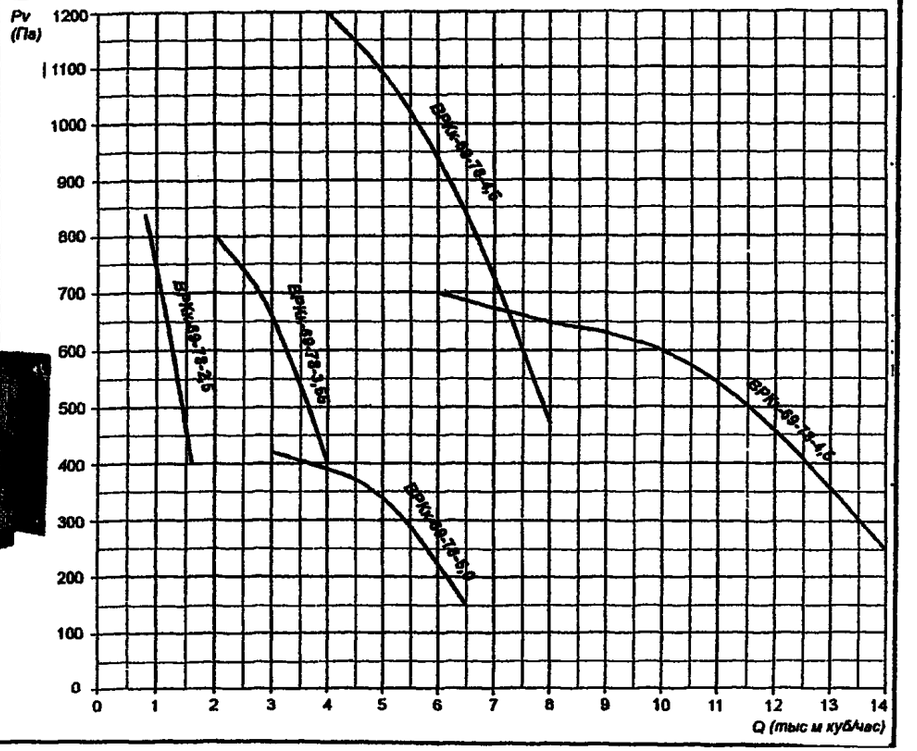

ВЕНТИЛЯТОРЫ (ВРКк)

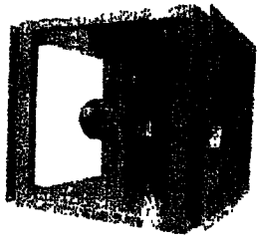

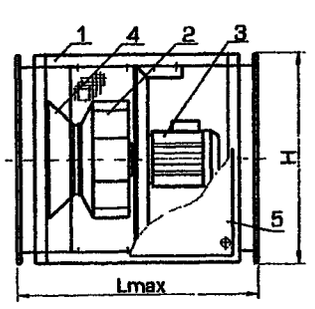

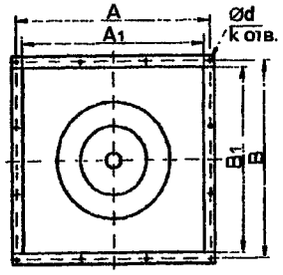

1 - корпус каркасно-панельного типа;
2 - рабочее колесо; 3 - двигатель,
4 - диффузор; 5 - съемные боковые панели.

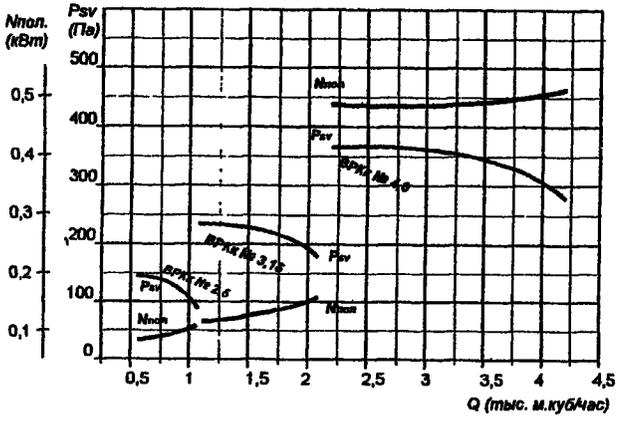

Габаритные и присоединительные размеры, мм	Lmax	H	A	A1	B	B1	d	k
ВРКк-61-90-2,5	560	450	426	400	426	400	8	12
ВРКк-3,15	560	550	525	500	525	500	8	12
ВРКк-4,0	700	664	620	600	620	600	10	16
ВРКк-5,0	850	774	752	710	752	710	10	16
ВРКк-6,3	1100	864	840	800	840	800	10	16

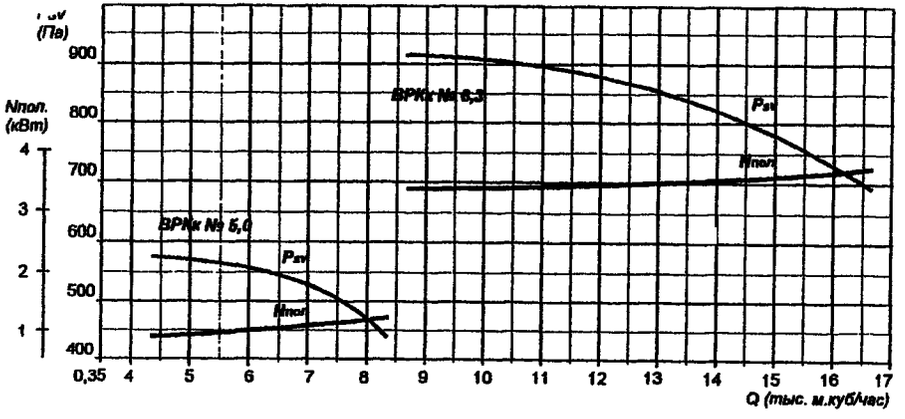

Параметры	ВРКк-2,5	ВРКк-3,15	ВРКк-4,0	ВРКк-5,0	ВРКк-6,3
Подача воздуха, м³/час	540-1040	1075-2075	2200-4250	4300-8300	8600-16600
Полное давление, Па	145-110	235-175	365-280	575-435	910-690
Мощность электродвигателя, кВт	0.18	0 18	0.55	1.5	4.0
Частота вращения, мин-1	1500	1500	1500	1500	1500
Ток, А	0,7	0,7	1,7	3,6	8,5
Уровень звукового давления без изоляции, дБА	62	67	74	84	92
Уровень звукового давления с изоляцией, дБА	53	58	65	75	83
Диаметр рабочего колеса, мм	250	315	400	500	630
Масса, кг	36	50	86	130	200

ВЕНТИЛЯТОРЫ КАНАЛЬНЫЕ РАДИАЛЬНЫЕ типа ВРК, ВРКк, ВРКц

(5) Параметры	ВРКц-2,5	ВРКц-3,15	ВРКц-4,0	ВРКц-5,0	ВРКц-6,3
Подача воздуха, м³/час	540-1040	1075-2075	2200-4250	4300-8300	8600-16600
Полное давление, Па	115-105	190-165	295-265	465-415	735-660
Мощность электродвигателя, кВт	0.18	0.18	0.55	1.5	4.0
Частота вращения, мин-1	1500	1500	1500	1500	1500
Ток, А	0,7	0,7	1,7	3,6	8,5
Уровень звукового давления без изоляции, дБА	62	67	74	84	92
Уровень звукового давления с изоляцией, дБА	53	58	65	75	83
Диаметр рабочего колеса, мм	250	315	400	500	630
Масса, кг	25	35	50	75	110

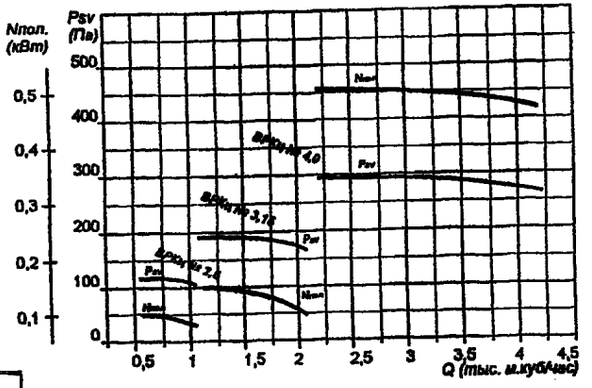

ВЕНТИЛЯТОРЫ (ВРКц)

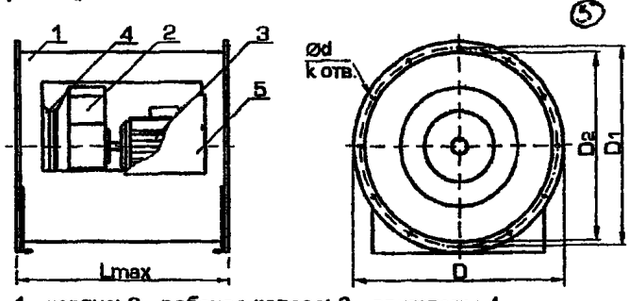

1 - корпус; 2 - рабочее колесо; 3 - двигатель; 4 - диффузор; 5 - съемная панель.

Габаритные и присоединительные размеры, мм	Lmax	D	D1	D2	d	k
ВРКц-2,5	550	450	430	400	8	8
ВРКц-3,15	650	550	530	500	10	10
ВРКц-4,0	750	650	660	630	10	12
ВРКц-5,0	850	850	830	800	10	12
ВРКц-6,3	1050	1065	1040	1000	10	16

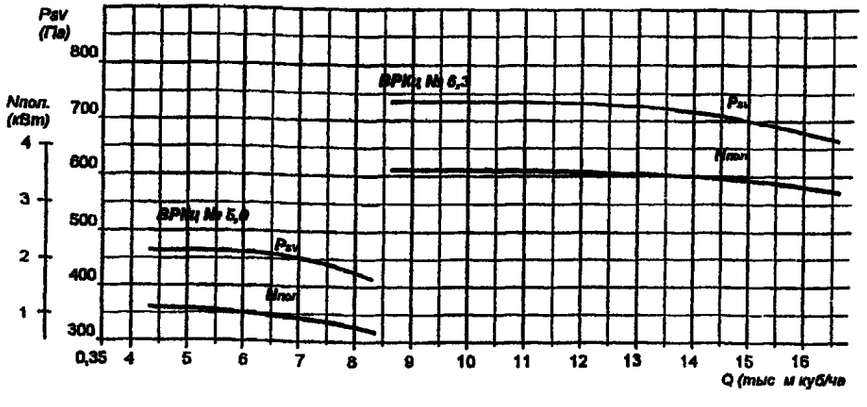

Обозначение	Двигатель	Цена, гривны, с НДС 0%	Цена, рос. руб. с НДС 0%
ВРК 220-80-1,8-01	0,37/1420	1529	8 294
ВРК 220-80-1,8-02	0,18/1000	1532	8 310
ВРК 220-80-1,8-03	1,5/3000	1658	8 989
ВРК 230-55-2,0-01	0,37/1380	1639	8 890
ВРК 230-55-2,0-02	0,18/1000	1642	8 905
ВРК 230-55-2,0-03	1,5/3000	1767	9 584
ВРК 143-54-2,5-01	0,37/1500	1724	9 349
ВРК 143-54-2,5-02	0,18/950	1806	9 792
ВРК 143-54-3,15-01	1,1/1420	1836	9 957
ВРК 143-54-3,15-02	0,37/950	2119	11 490
ВРК 143-54-4,0-01	4,0/1420	2848	15 445
ВРК 143-54-4,0-02	1,5/950	2609	14 150
ВРК 143-54-5,0-01	7,5/1460	3924	21 282
ВРК 143-54-5,0-02	4,0/950	3684	19 976
ВРК 143-54-6,3-01	7,5/975	5331	28 912
ВРК 143-54-6,3-02	4,0/730	5125	27 793
ВРКц 2,5	0,18/1500	1392	7 547
ВРКц 3,15	0,18/1500	1221	6 623
ВРКц 4,0	0,55/1500	1359	7 372
ВРКц 5,0	1,5/1500	1617	8 771

5.6. ВЕНТИЛЯТОРЫ КАНАЛЬНЫЕ ОСЕВЫЕ типа ВОК

ВЕНТИЛЯТОРЫ КАНАЛЬНЫЕ ОСЕВЫЕ типа ВОК применяются в системах вентиляции, кондиционирования и воздушного отопления производственных, общественных и жилых зданий, а также для других санитарно-технических воздухообменных целей.

ВЕНТИЛЯТОРЫ КАНАЛЬНЫЕ ОСЕВЫЕ типа ВОК предназначены для перемещения воздуха и других газовых смесей. Агрессивность которых по отношению к углеродистым сталям обыкновенного качества не выше агрессивности воздуха, с температурой до ***+45°С***, не содержащих липких веществ, волокнистых материалов, а также пыли и других твердых примесей в кол-ве не более ***0,1 г/м³***, для эксплуатации в макрокоиматических районах с умеренным ***(У) климатом 3-й категории размещения*** и тропическим ***(Т) климатом 2-й категории размещения***.

ЗАВОД–ИЗГОТОВИТЕЛЬ: ОАО «ВОЗДУХОТЕХНИКА», г. МОСКВА

Обозначение ве	Типоразмер Двигателя	Мощность кВт	Частота вращения рабочего колеса об/мин.	Производительность м³/ч	Полное давление Па
ВОК-3.15-4	АИР50А4 АИР50В4	0.06 0.09	1350	760-1728	65-22
ВОК-3.15-8	АИР50В4 АИР56А4	0.09 0.12	1350	760-1908	90-28
ВОК-4-4	АИР56В4 АИР63А4	0.18 0.25	1330	1080-3600	120-40
ВОК-4-8	АИР63А4 АИР63В4	0.25 0.37	1330	1080-4032	170-50
ВОК-5-4	АИР71В4 АИР80А4	0.75 1.1	1350 1395	2880-7200	175-80
ВОК-5-8	АИР80А4 АИР80В4	1.1 1.5	1395 1400	2880-7200	275-90

Обозначение вентилятора	Типоразмер двигателя	Геометрические размеры, мм										
		D	L	H	l	a	b	A	B	a_1	b_1	d
ВОК-3.15-4	АИР50А4 АИР50В4	315	300	183	220	50	40	222	93	190	63	6.5
ВОК-3.15-8	АИР50В4 АИР56А4	315	300	183	220	50	40	222	93 101	190	63 71	6.5
ВОК-4-4	АИР56В4 АИР63А4	400	300	228	220	50	40	296	101 110	260	71 80	6.5
ВОК-4-8	АИР63А4 АИР63В4	400	300	228	220	50	40	296	110 110	260	80	6.5
ВОК-5-4	АИР71В4 АИР80А4	500	380	279.5	280	60	50	375	120 130	340	90 100	8.5
ВОК-5-8	АИР80А4 АИР80В4	500	380	279.5	280	60	50	375	130 130	340	100	8.5

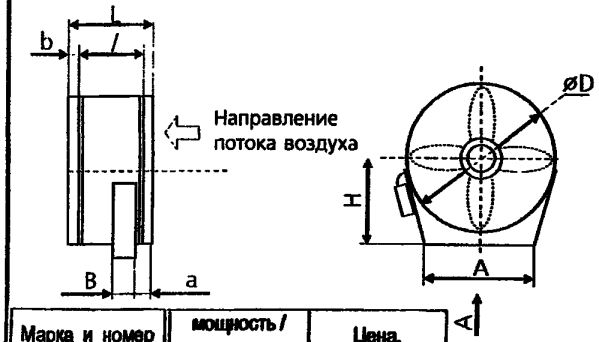

Марка и номер вентилятора	мощность / частота вращения	Цена. руб.
ВОК –3,15-4	0,06/1500	2796,60
	0,09/1500	2796,36
ВОК –3,15-8	0,09/1500	2863,86
	0,12/1500	2872,24
ВОК –4-4	0,18/1500	3061,04
	0,25/1500	3449,97
ВОК –4-8	0,25/1500	3449,97
	0,37/1500	3715,47

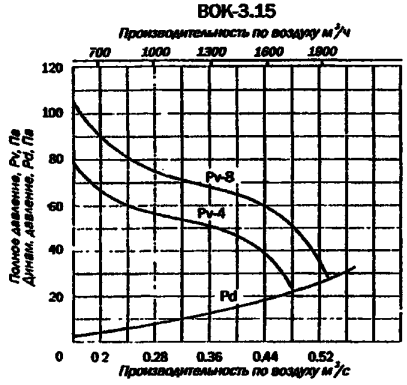

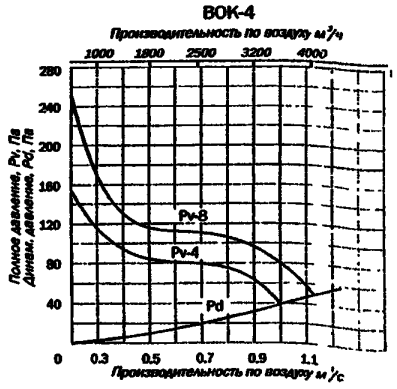

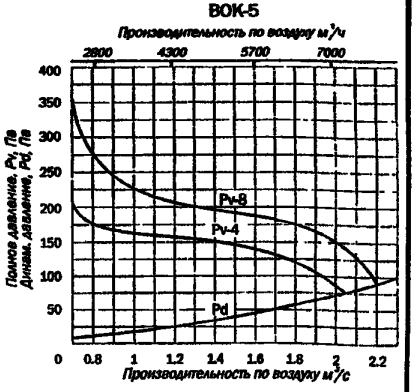

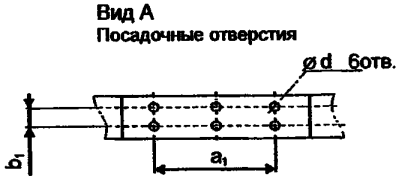

6. ВЕНТИЛЯТОРЫ КОРАБЕЛЬНЫЕ
6.1. ВЕНТИЛЯТОРЫ КОРАБЕЛЬНЫЕ РАДИАЛЬНЫЕ типа РСС

ВЕНТИЛЯТОРЫ КОРАБЕЛЬНЫЕ РАДИАЛЬНЫЕ типа РСС *предназначены для перемещения воздуха в системах вентиляции и кондиционирования кораблей. Специально оговоренные исполнения вентиляторов предназначены для перемещения воздуха, содержащего пары аммиака, серной кислоты, бензина или керосина. Вентилятор имеет восемь исполнений в зависимости от положения корпуса и направления вращения.*

КОРАБЕЛЬНЫЕ ВЕНТИЛЯТОРЫ могут быть ***РАДИАЛЬНЫМИ и ОСЕВЫМИ.***

ВЕНТИЛЯТОРЫ ИЗГОТАВЛИВАЮТСЯ ИЗ АЛЮМИНИЕВЫХ СПЛАВОВ, Ст.3; НЕРЖАВЕЮЩЕЙ СТАЛИ. ПИТАНИЕ **3 , 220/380В, 50 Гц**

ЗАВОД-ИЗГОТОВИТЕЛЬ: АООТ «ЗАВОД «ЭКВАТОР», г. НИКОЛАЕВ **ТУ У3.01-14308032-146-99**

Обозначение перемещаемой среды	Обозначение примеси в перемещаемой среде	Характеристика перемещаемой среды
1	-	**Воздух, не содержащий взрывоопасные и агрессивные примеси.**
2	А	**Воздух, содержащий пары аммиака, объемная доля которого не превышает 15%.**
	К	**Воздух, содержащий пары серной кислоты; воздух, содержащий одновременно пары серной кислоты и водород, объемная доля которого не превышает 3%.**
4	-	**Воздух, содержащий пары бензина или керосина.**

ТЕХНИЧЕСКИЕ ХАРАКТЕРИСТИКИ: ВЕНТИЛЯТОРОВ КОРАБЕЛЬНЫХ РАДИАЛЬНЫХ НИЗКОГО И СРЕДНЕГО ДАВЛЕНИЯ

Тип	Мощность двигателя, кВт	Частота вращения, об/мин	Расход воздуха, $м^3/ч$	Производительность, тыс. $м^3/ч$	Полное давление, Па	Мощность, потребляемая из сети, кВт	КПД	Шум на всасывании, дБ	Габариты, мм			Масса, кг**	Аналог общепромышленный
									длина	ширина	высота		
РСС 2,5/6,3...-1*	0,09	3000	250	0,15-0,35	690-560	0,1-0,14	0,7	67	328	295	290	11,5	
РСС 6,3/6,3...-1	0,25		630	0,29-0,8	780-410	0,18-0,28		66	368	330	345	15,3	
РСС 2,5/10...-1	0,25		250	0,22-0,4	1140-1050	0,19-0,29	0,62	69				14,5	
РСС 6,3/10...-1*	0,37		630	0,22-0,82	1140-800	0,22-0,43	0,7	69	371	350	385	19,5	
РСС 10/10*	0,55		1000	0,55-1,1	1240-800	0,38-0,55	0,68	77	408	390	410	21,5	ВЦ4-70 №2,5
РСС 10/10...1*	0,75											25,6	ВЦ4-70 №2,5
РСС 16/10...1*	1,1		1600	0,8-1,86	1410-700	0,67-0,9	0,72	74	436	450	460	31,5	
РСС 25/10*	1,5		2500	1,2-3,0	1420-800	1,03-1,7	0,7	76	515	483	540	38,7	ВЦ4-70 №3,15; ВЦ14-46 №2; №3,15
РСС 25/10...1*	2,2											42,5	
РСС 40/10...1*	3,0	1500	4000	2,5-4,3	1240-840	1,64-2,04		79	640	720	810	76	ВЦ4-70 №5; ВЦ14-46 №3,15; №4
РСС 80/10...1*	5,5		8000	3,6-9,2	1340-930	2,7-5,85		87	803	810	860	115,2	ВЦ4-70 №5; ВЦ14-46 №4; №5
РСС 4/16...2*	0,55	3000	400	0,26-0,62	1600-1450	0,2-0,46		68	328	363	410	21,0	
РСС 6,3/16*			630	0,6-0,85	1550-1350	0,53-0,7		70	385	385	385	22,0	
РСС 6,3/16...1*	0,75											25,0	
РСС 10/16...1*	1,1		1000	0,7-1,2	1600-1300	0,67-0,87		79	406	445	460	29	
РСС 16/16	1,5		1600	0,96-1,7	1800-1550	1,0-1,6	0,67					37,5	
РСС 25/16*	2,2		2500	1,45-3,2	2000-1230	1,65-2,25	0,72	80	545	480	540	42,0	ВЦ4-70 №3,15; ВЦ14-46 №2
РСС 25/16...1*	3,0											49,2	
РСС 40/16			4000	2,0-4,4	2200-1450	2,5-3,7	0,66	84	553	540	610	56,0	ВЦ4-70 №4; ВЦ14-46 №2,5
РСС 40/16...1	5,5											91,1	
РСС 63/16...1*	7,5		6300	2,9-6,8	2850-1500	4,1-6,0	0,68	87	813	643	664	99,0	ВЦ4-70 №4; ВЦ14-46 №4
РСС 63/16...2*	11,0											134,0	

ВЕНТИЛЯТОРЫ КОРАБЕЛЬНЫЕ РАДИАЛЬНЫЕ типа РСС

Тип	Мощность двиг., кВт	Частота вращения, об/мин	Расход воздуха, $м^3/ч$	Производительность, тыс. $м^3/ч$	Полное давление, Па	Мощность, потребляемая из сети, кВт	КПД	Шум на всасывании, дБ	Габариты, мм: длина	ширина	высота	Масса, кг**	Аналог общепромышленный
РСС 100/16…1*	11,0	1500	10000	5,0-11,5	2050-1250	5,3-8,0	0,7	86	865	990	1133	190,5	ВЦ4-70 № 6,3; ВЦ14-46 №4; №5
РСС 160/16	22,0		16000	6,74-17,3	2500-1350	9,0-11,4	0,78	87	1100	1212	1356	415,0	ВЦ4-70 №8; ВЦ14-46 №5; №6,3
РСС 400/16	37,0	1000	40000	21,6-40,0	2500-1570	26,0-34,5	0,65	96	1482	1953	889	885,0	ВЦ4-70 № 10; №12,5 ВЦ14-46 № 8
РСС 2,5/25…1*	0,55	3000	250	0,25-0,33	2350-2280	0,41-0,54	0,58	66	298	435	460	24,4	
РСС 2,5/25…2*	0,75											28,5	
РСС 8/25*	1,1		800	0,5-0,9	2500-2150	0,76-1,1	0,67	77	365	470	485	29,5	
РСС 8/25…1*	1,5											34,4	
РСС 16/25*	2,2		1600	1,0-2,2	2900-1820	1,5-2,45	0,7	80	444	505	540	42,5	
РСС 16/25…2*	3,0											49,7	
РСС 25/25			2500	1,8-3,0	2970-2300	2,5-3,6	0,72	85	505	530	570	53,0	ВЦ14-46 № 2,5; ВЦ10-28 № 3,15
РСС 25/25…1	4,0											59,7	
РСС 25/25…2	5,5											88,0	
РСС 40/25…1*	7,5		4000	2,1-5,25	3150-1950	3,2-5,15		84	670	611	681	106,0	ВЦ14-46 № 2,5
РСС 63/25…1*	11,0		6300	3,8-7,0	3000-2200	5,8-8,3	0,68	91	624	660	680	139,0	ВЦ4-70 № 4
РСС 100/25…1	18,5		10000	5,75-11,25	3400-2300	9,7-13,2	0,64	94	865	772	836	208,0	ВЦ14-46 № 5
РСС 400/25	70,0	1500	40000	20,0-44,3	4000-2400	37,0-49,0	0,75	99				975,0	

ТЕХНИЧЕСКИЕ ХАРАКТЕРИСТИКИ: ВЕНТИЛЯТОРОВ КОРАБЕЛЬНЫХ РАДИАЛЬНЫХ ВЫСОКОГО ДАВЛЕНИЯ

РСС 4/40	1,1	3000	400	0,3-0,57	3850-3750	0,95-1,32	0,57	76	350	510	540	33,0	ВВД № 3
РСС 4/40…1	1,5											38,5	
РСС 6,3/40			630	0,5-0,93	3800-3250	1,35-2,2	0,58	77	385	545	570	39,7	
РСС 6,3/40…1	2,2											43,5	
РСС 10/40…1			1000	0,72-1,2	3810-3480	1,7-2,55	0,65		427	545	570	44,5	
РСС 10/40…2	4,0											58,4	
РСС 16/40	3,0		1600	1,6-2,1	3730-3430	3,0-3,7	0,68	82	566	560	636	54,3	ВЦ10-28 № 3,15
РСС 16/40…1	4,0											60,5	
РСС 25/40…1	7,5		2500	1,5-2,7	4050-3880	3,3-5,4		83	600	680	600	97,0	ВЦ6-30 № 6,3
РСС 40/40…1	11,0		4000	2,2-4,7	4350-3400	5,4-8,4	0,7	87	713	661	681	139,5	ВЦ10-28 № 4; ВЦ6-30 № 6,3
РСС 63/40…1	18,5		6300	3,7-7,0	4850-3550	8,5-12,7		93	765	750	811	220,0	
РСС 100/40	22,0		100000	4,2-11,8	4650-3400	12,0-20,2	0,66					280	
РСС 100/40…1	30,0											296	
РСС 160/40	35,0		160000	9,0-18,0	5000-3100	22,0-28,0	0,74	105	1061	1051	1096	370	
РСС 10/63	4,0		1000	0,9-1,3	6150-6200	3,3-4,5	0,6	77	457	677	745	66,0	
РСС 10/63…1	5,5											94,3	
РСС 25/63	7,5		2500	1,8-3,2	5700-5600	5,7-9,3	0,7	83	581	696	746	98,0	ВВД № 5
РСС 25/63…1	11,0											135,0	

6.2. ВЕНТИЛЯТОРЫ КОРАБЕЛЬНЫЕ РАДИАЛЬНЫЕ ПОСТОЯННОГО ТОКА типа РСС

Тип	Мощность двигателя, кВт	Частота вращения, об/мин	Расход воздуха, $м^3/ч$	Производительность, тыс. $м^3/ч$	Полное давление, Па	Мощность, потребляемая из сети, кВт	КПД	Шум на всасывании, дБ	Габариты, мм: длина	ширина	высота	Масса, кг**	Аналог общепромышленный
РСС 50/63	18,5	3000	5000	3,6-6,5	6800-6100	12,5-18,0	0,71	98	798	806	886	196,0	ВЦ10-28 № 5;
РСС 50/63...1	22,0											276,0	ВЦ6-30 № 8
РСС 100/63...1	37,0		10000	4,47-11,6	7100-5500	17,0-28,8	0,73	99	952	940	1036	480	ВЦ10-28 №5; ВВД № 8
РСС 200/63	73,0		20000	9,0-20,0	8650-7150	47,0-78,0	0,6	105	1270	1046	1157	520	ВВД № 11

* могут поставляться также и взрывозащищенного исполнения по *ТУ У3.01-14308032-140-99* с соответствующим увеличением массы и длины вентилятора в следствие комплектации взрывозащищенным двигателем.

** масса вентилятора указана для варианта из алюминиевых сплавов

РСС Q/P-1. X. X.-X X, где:

- обозначение примеси в перемещаемой среде (А, К)
- модификация вентилятора по двигателям (1 , 2)
- тип двигателя
- перемещаемая среда (1, 2, 4)
- с непосредственным приводом от электродвигателя
- расход воздуха на номинальном режиме/ полное давление на номинальном режиме
- вентилятор радиальный корабельный

ВЕНТИЛЯТОРЫ КОРАБЕЛЬНЫЕ РАДИАЛЬНЫЕ ПОСТОЯННОГО ТОКА типа РСС предназначены для перемещения воздуха, не содержащего взрывоопасных и агрессивных примесей, в помещениях кораблей. ВЕНТИЛЯТОРЫ типа **РСС** ИЗГОТАВЛИВАЮТСЯ ИЗ АЛЮМИНИЕВЫХ СПЛАВОВ.

ЗАВОД-ИЗГОТОВИТЕЛЬ: АООТ «ЗАВОД «ЭКВАТОР», г. НИКОЛАЕВ **ТУ У3.01-14308032-170-2000**

ТЕХНИЧЕСКИЕ ХАРАКТЕРИСТИКИ: ВЕНТИЛЯТОРОВ КОРАБЕЛЬНЫХ РАДИАЛЬНЫХ ПОСТОЯННОГО ТОКА.

Тип вентилятора	Тип двигателя	Мощность двигателя, Вт	Производительность, $м^3/ч$	Полное давление, Па	Мощность, потребляемая из сети, Вт	Шум вокруг вентилятора, дБ	Масса, кг
РСС 4/2,5	ЭУ-120	120	400	334	165	70	6,0
РСС 2/4	ЭУ-60	60	200	432	110		5,0

ПИТАНИЕ - **постоянный ток**, частота вращения двигателей -**3300 об/мин**

Правого вращения

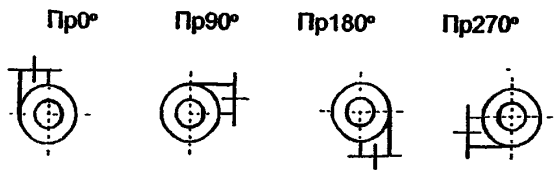

Левого вращения

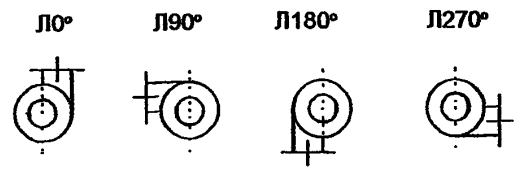

Габаритные и присоединительные размеры

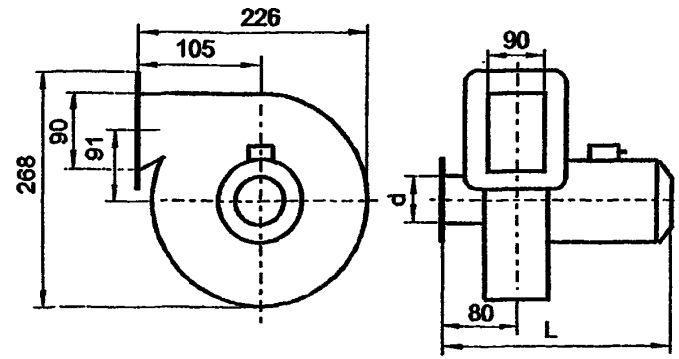

N° п/п	Условное обозначение	L,мм	d,мм
1	РСС 4/2,5	283	100
2	РСС 2/4	278	80

ВЕНТИЛЯТОРЫ КОРАБЕЛЬНЫЕ РАДИАЛЬНЫЕ ГЕРМЕТИЧНЫЕ типа РСС

ВЕНТИЛЯТОРЫ типа **РСС** ИЗГОТАВЛИВАЮТСЯ ИЗ АЛЮМИНИЕВЫХ СПЛАВОВ, А ВЕНТИЛЯТОР **2ЦСГ-17М** - ИЗ НЕРЖАВЕЮЩЕЙ СТАЛИ.

ПИТАНИЕ **3~, 380В, 50Гц** синхронная частота вращения двигателей **-3000 об/мин.**

ВЕНТИЛЯТОР **РСС 6,3/40-1.5.21** УСТАНАВЛИВАЕТСЯ В СИСТЕМУ ЧЕРЕЗ СИЛЬФОННЫЕ КОМПЕНСАТОРЫ ТИПА **КН-1А-2,5**

ЗАВОД-ИЗГОТОВИТЕЛЬ: АООТ «ЗАВОД «ЭКВАТОР», г. НИКОЛАЕВ **ТУ У3.01-14308032-157-99**

Тип	Характеристика перемещаемой среды	Назначение
РСС 6,3/40-1.5.21	Воздух, содержащий взрывоопасные и агрессивные примеси	Взрывозащищенный для перемещения воздуха и специальных газовых смесей в системах вентиляции и кондиционирования кораблей.
РСС 6,3/40-1.8.17	Воздух, содержащий пары аммиака и формальдегида	Для вентиляции дегазационных камер
2ЦСГ-17М	Воздух, содержащий примеси углекислого газа	Для перемещения воздуха с примесями углекислого газа в системах вентиляции различных кораблей.

ТЕХНИЧЕСКИЕ ХАРАКТЕРИСТИКИ: ВЕНТИЛЯТОРОВ КОРАБЕЛЬНЫХ РАДИАЛЬНЫХ ГЕРМЕТИЧНЫХ

ТИП	Мощность двигателя, кВт	Производительность, тыс. $м^3/ч$	Полное давление, Па	Мощность, потребляемая из сети, кВт	Максимальный КПД	Шум вокруг вентилятора, дБ	Масса, кг
РСС 6,3/40-1.5.21	**1,5**	**300-1000**	**3850-3280**	**1,2-2,2**	**0,58**	**70**	**93,4**
РСС 6,3/40-1.8.17						**77**	**78,4**
2ЦСГ-17М	**0,25**	**150-250**	**1750-1660**	**0,12-0,26**	**0,62**	**65**	**44,0**

Вентилятор РСС 6,3/40- 1.5.21(исполнение Пр90°)

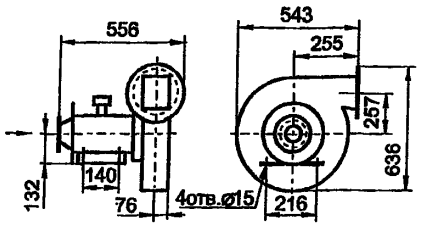

Вентилятор РСС 6,3/40- 1.8.17 (исполнение Л90°)

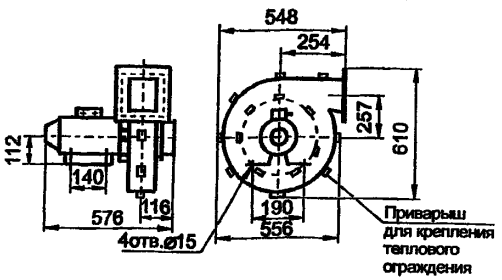

Габаритные и присоединительные размеры

Вентилятор 2ЦСГ- 17М (исполнение Пр 270°)

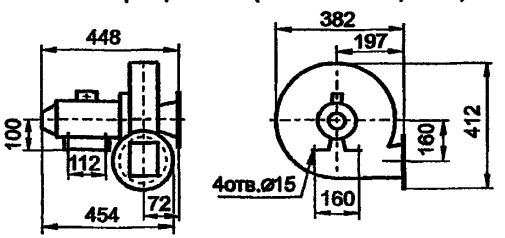

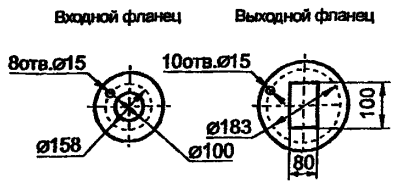

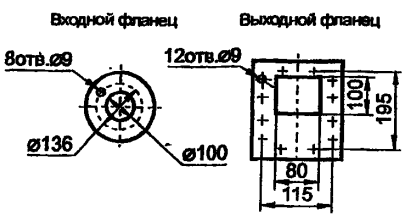

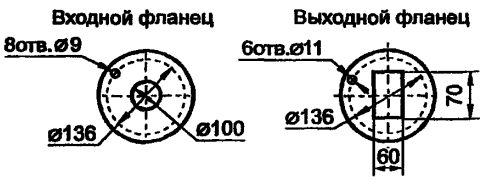

6.4. ВЕНТИЛЯТОР КОРАБЕЛЬНЫЙ ПЕРЕНОСНОЙ типа РСС 10/10

ВЕНТИЛЯТОР КОРАБЕЛЬНЫЙ ПЕРЕНОСНОЙ типа РСС 10/10-П *предназначен как для приточной, так и для вытяжной вентиляции малых помещений кораблей. Применим в аварийных системах для отсасывания газовых продуктов, образующихся после тушения пожара (исполнение РСС 10/10-П4).*

УСТАНАВЛИВАЕТСЯ И, ПРИ НЕОБХОДИМОСТИ, ЛЕГКО ЗАКРЕПЛЯЕТСЯ НА РАЗЛИЧНОЙ ОПОРНОЙ ПОВЕРХНОСТИ, МОЖЕТ РАБОТАТЬ ***В ЛЮБОМ НЕОБХОДИМОМ ПОЛОЖЕНИИ.***

*Для осуществления вентиляции применяются гибкие рукава диаметром **150мм** и суммарной длиной до **40м**, соединяемые с входным и выходным патрубками, а также между собой специальными захватами.*

*Предусмотрена защита электросети от токов короткого замыкания. ТОК - **ПЕРЕМЕННЫЙ** (исполнения **РСС 10/10-П1, -П2, -П4**) и постоянный (исполнения **РСС 10/10-П3**) ЧАСТОТА ВРАЩЕНИЯ – **3000 об/мин.***

ЗАВОД-ИЗГОТОВИТЕЛЬ: АООТ «ЗАВОД «ЭКВАТОР», г. НИКОЛАЕВ **ТУ У3.01-14308032-159-99**

ТЕХНИЧЕСКИЕ ХАРАКТЕРИСТИКИ: ВЕНТИЛЯТОРА КОРАБЕЛЬНОГО ПЕРЕНОСНОГО типа РСС 10/10-П

Тип	Мощность двигателя, кВт	Напряжение, В	Производительность, $м^3/ч$	Полное давление, Па	Мощность, потребляемая из сети, кВт	L, мм	Масса, кг
РСС 10/10-П1	0,55	380, 220, 127	1000	840	0,6	515	36
РСС 10/10-П2		380, 220					26
РСС 10/10-П4						560	34
РСС 10/10-П3	0,6	220		940	0,7	622	54

Производительность вентилятора от количества подсоединенных рукавов, (длина одного рукава- 4м)

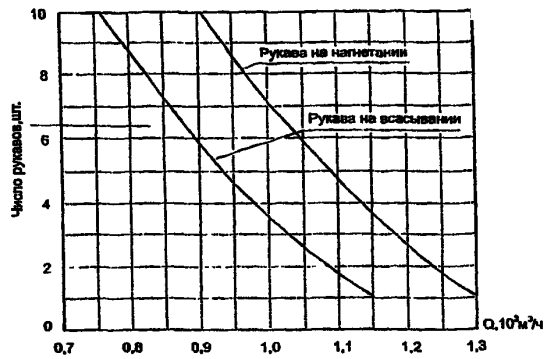

Габаритные размеры

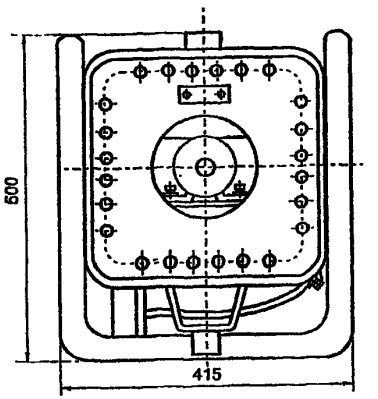

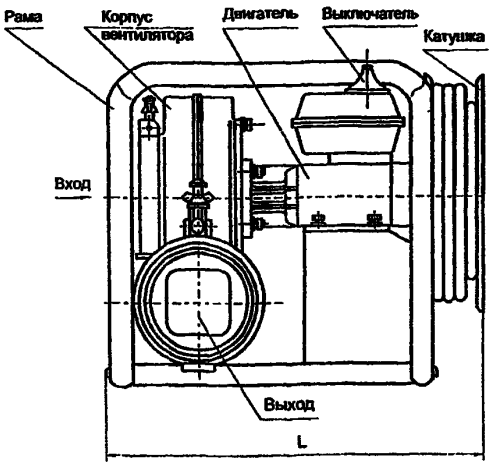

6.5. ВЕНТИЛЯТОРЫ КОРАБЕЛЬНЫЕ ОСЕВЫЕ типа ОС

ВЕНТИЛЯТОРЫ КОРАБЕЛЬНЫЕ ОСЕВЫЕ типа ОС *предназначены для перемещения воздуха, не содержащего агрессивных и взрывоопасных примесей, в системах вентиляции и кондиционирования кораблей.*

ВЕНТИЛЯТОРЫ ИЗГОТАВЛИВАЮТСЯ ИЗ АЛЮМИНИЕВЫХ СПЛАВОВ.

ПИТАНИЕ **3~, 220/380В, 50 Гц.**

Путем изменения направления вращения вала двигателя обеспечивается реверсирование воздушного потока с уменьшением производительности вентилятора до ***50-70%.*** *Для работы на свободное всасывание вентиляторы комплектуются защитными сетками, устанавливаемые на фланце корпуса или коллектора.*

ЗАВОД-ИЗГОТОВИТЕЛЬ: АООТ «ЗАВОД «ЭКВАТОР», г. НИКОЛАЕВ

ТУ У3.01-14308032-153-99

ТЕХНИЧЕСКИЕ ХАРАКТЕРИСТИКИ: ВЕНТИЛЯТОРОВ КОРАБЕЛЬНЫХ ОСЕВЫХ типа ОС

Тип	Мощность двигателя, кВт	Частота вращения, об/мин	Расход воздуха, $м^3/ч$	Производительность, тыс. $м^3/ч$	Полное давление, Па	Мощность, потребляемая из сети, кВт	КПД	Шум вокруг вентилятора, дБ	Габариты, мм		Масса, кг	Аналог общепромышленный
									диаметр	ширина		
ОС 10/1,6	0,12	3000	1000	0,72-1,26	250-50	0,16-0,13	0,72	60	300	470	14,5	
ОС 10/2,5	0,18			0,79-1,19	250-120	0,22-0,17	0,7	65	250	475	22,0	
ОС 16/2,5	0,25		1600	1,0-2,0	280-80	0,23-0,22	0,72	68	350	550	22,9	
ОС 25/1,6		1500	2500	2,0-3,0	173-68	0,245-0,19		64	450	610	34,2	06-300 №4
ОС 40/6,3	1,5	3000	4000	3,0-5,0	835-350	1,3-0,8	0,75	70	400	638	46,2	
ОС 63/6,3	2,2		6300	3,96-8,0	800-235	1,8-1,0	0,74		500	650	60,3	06-300 №5
ОС 100/10	7,5		10000	8,0-12,0	1070-600	5,6-5,2	0,82	75	600	670	102	06-300 №6,3
ОС 160/10	11,0		16000	9,9-19,8	1220-400	7,5-6,0	0,71		700	820	183	06-300 №8
ОС 250/10	15,0		25000	15,0-30,0	1500-450	12,8-10,1	0,73	80	800	850	228	06-300 №10
ОС 400/10	22,0	1500	40000	24,0-55,8	1300-200	14,5-10,0	0,79		1200	1000	400	06-300 №12,5

ВЕНТИЛЯТОРЫ КОРАБЕЛЬНЫЕ ОСЕВЫЕ ПОСТОЯННОГО ТОКА И ПЕРЕМЕННОГО ТОКА ЧАСТОТОЙ 400Гц типа ОС *предназначены для работы в системах вентиляции и кондиционирования кораблей (400Гц) и изделий 21 и 65 (постоянный ток).*

ВЕНТИЛЯТОРЫ ПОСТОЯННОГО ТОКА – **ГОРИЗОНТАЛЬНОГО ИСПОЛНЕНИЯ,** ПЕРЕМЕННОГО ТОКА – **ГОРИЗОНТАЛЬНОГО и ВЕРТИКАЛЬНОГО** РАБОЧИМ КОЛЕСОМ **ВНИЗ или ВВЕРХ.**

ВЕНТИЛЯТОРЫ ИЗГОТАВЛИВАЮТСЯ ИЗ АЛЮМИНИЕВЫХ СПЛАВОВ.

ПИТАНИЕ – **постоянный ток, 320/220/175В и 3~, 220/380В, 400 Гц,**

ЗАВОД-ИЗГОТОВИТЕЛЬ: АООТ «ЗАВОД «ЭКВАТОР», г. НИКОЛАЕВ

ТУ У3.01-14308032-152-99

ТЕХНИЧЕСКИЕ ХАРАКТЕРИСТИКИ: ВЕНТИЛЯТОРОВ КОРАБЕЛЬНЫХ ОСЕВЫХ ПЕРЕМЕННОГО ТОКА, 400Гц типа ОС

Тип	Мощность двигателя, кВт	Частота вращения, об/мин	Производительность, тыс. $м^3/ч$	Полное давление, Па	Мощность, потребляемая из сети, кВт	Диапазон работы, 10^3 $м^3/ч$	Масса, кг
ОС 10/10	0,7	7400	1,0	1097	1,15	0,8-1,44	17
ОС 12,5/16	1,5	7300	1,25	1617	2,0	0,97-1,8	19
ОС 25/25	4,5	7400	2,5	2029	3,9	1,87-3,24	26
ОС 31,5/10	2,2	7300	3,15	931	2,2	2,5-3,96	23

ВЕНТИЛЯТОРЫ КОРАБЕЛЬНЫЕ ОСЕВЫЕ типа ОС

ЗАВОД-ИЗГОТОВИТЕЛЬ: АООТ «ЗАВОД «ЭКВАТОР», г. НИКОЛАЕВ

ТУ У3.01-14308032-152-99

ТЕХНИЧЕСКИЕ ХАРАКТЕРИСТИКИ: ВЕНТИЛЯТОРОВ КОРАБЕЛЬНЫХ ОСЕВЫХ ПОСТОЯННОГО ТОКА типа ОС

Тип	Мощность двигателя, кВт	Частота вращения, об/мин	Производительность, тыс. $м^3/ч$	Полное давление, Па	Мощность, потребляемая из сети, кВт	Диапазон работы, 10^3 $м^3/ч$	Масса, кг
ОС 10/1-1.1.0 ОС 10/1-1.1.0-1	0,45	2000	1,3	167	-	1,04-1,76	38,5
	0,25	1500	1,0	98	1,15	0,8-1,33	
	0,17	1300	0,8	59	-	0,68-1,15	
ОС 16/1-1.1.0	0,45	2000	2,1	167	-	1,58-2,7	38,5
	0,25	1500	1,6	98	0,20	1,19-2,05	
	0,17	1300	1,25	59	-	1,04-1,8	
ОС 40/1-1.1.0	0,70	1300	5,2	167	-	4,1-6,05	38,5
	0,47	1000	4,0	98	0,30	3,17-4,68	
	0,31	850	3,2	49	-	2,6-3,85	
ОС 63/1-1.1.0	0,95	1300	8,2	167	-	5,18-9,72	38,5
	0,54	1000	6,3	98	0,65	4,0-7,5	
	0,48	800	4,7	49	-	3,27-6,15	

ВЕНТИЛЯТОРЫ КОРАБЕЛЬНЫЕ ОСЕВЫЕ ВЗРЫВОЗАЩИЩЕННЫЕ типа ОС *предназначены для вентиляции помещений на объектах различного назначения, в том числе для вентиляции складских помещений, в которых хранится заправленная горючим колесная техника.*

Вентилятор изготавливается ***ВЕРТИКАЛЬНЫЙ С РАСПОЛОЖЕНИЕМ РАБОЧЕГО КОЛЕСА ВНИЗ.***

ЗАВОД-ИЗГОТОВИТЕЛЬ: АООТ «ЗАВОД «ЭКВАТОР», г. НИКОЛАЕВ

ТУ У3.01-14308032-154-99

ТЕХНИЧЕСКИЕ ХАРАКТЕРИСТИКИ: ВЕНТИЛЯТОРОВ КОРАБЕЛЬНЫХ ОСЕВЫХ взрывозащищенных типа ОС

Тип вентилятора	Расход воздуха, $м^3/ч$	Полное давление, Па	Диапазон оптимальной работы, $м^3/ч$	Диаметр корпуса, мм	Длина, мм	Масса, кг
ОС 100/10-3.4	10000	931	8000-12000	900	900	225,0
ОС 160/10-3.4	16000	980	12800-22500	900	925	265,0
ОС 400/6,3-3.4	40000	568	30000-50000	1300	1150	370,0

СТРУКТУРА УСЛОВНОГО ОБОЗНАЧЕНИЯ при заказе:

ОС Q / P- X. 1. 1, где:

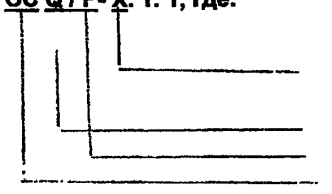

монтажное исполнение:

1 – горизонтальный

3 – вертикальный рабочим колесом вниз

5 - вертикальный рабочим колесом вверх

расход воздуха на номинальном режиме

полное давление на номинальном режиме

вентилятор осевой корабельный

тип	D	D_1	D_2	L	l	B	b	h
ОС 40/1-1.1.0	660	572	560	560	40	675	-	-
ОС 63/1-1.1.0	760	682	670	610	90	785	-	-
ОС 10/10 ОС 12,5/16	250	306	-	370	240	290	260	123
ОС 25/25 ОС 31,5/10	300	356-	-	430	300	350	320	148

ОС переменного тока

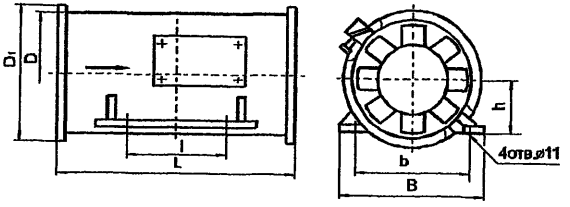

ОС 10/1-1.1.0-1

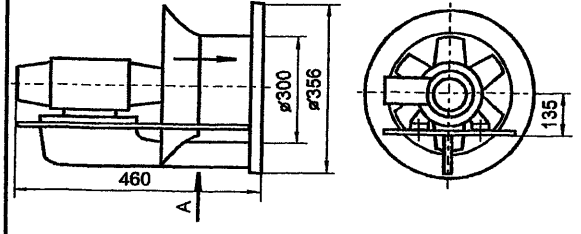

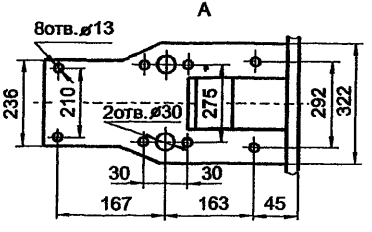

ОС 16/1-1.1.0

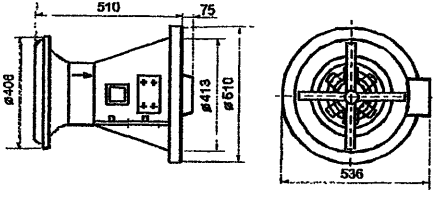

ОС 10/1- 1.1.0

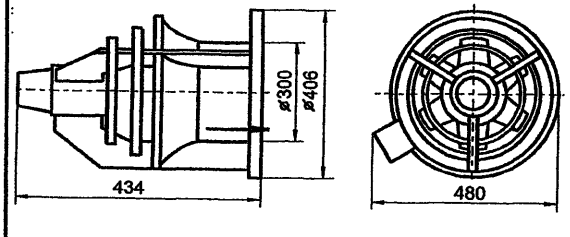

ОС 40/1-1.1.0, ОС 63/1-1.1.0

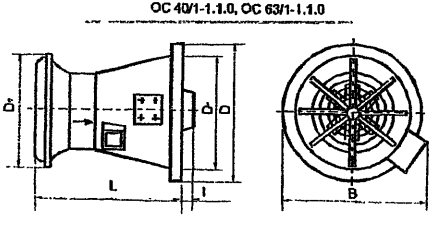

ВЕНТИЛЯТОРНЫЕ БЛОКИ КАРКАСНО-ПАНЕЛЬНЫЕ типа ВБКП предназначены для использования в системах вытяжной и приточной вентиляции. *Они хорошо комплектуются с дополнительными элементами для очистки, подогрева или охлаждения воздуха, подаваемого в помещение, с элементами шумоглушения, что позволяет легко приспособить блоки к системам приточно-вытяжной вентиляции с утилизацией тепла вентиляционных выбросов с использованием промежуточного теплоносителя.*

Базовым вариантом поставки является: *корпус с несущей рамой и вентилятор с электродвигателем.*

Дополнительно поставляются: *мягкая вставка на выхлопе; приемный клапан с приводом; обратный клапан на выходе; панель с окном заданного размера на выходе; защитная решетка на выходе или входе; неподвижная жалюзийная решетка на входе (защита от осадков) и др. Кроме того, могут быть поставлены раздельные и совмещенные щиты КИП и управления, включая необходимые средства контроля за работой элементов блока, как самостоятельные, так и в комплекте с приточными устройствами.*

КОНСТРУКЦИЯ: корпус блока прямоугольного сечения каркасно-панельной конструкции изготовлен из цинковой стали, со слоем тепло- и звукоизоляции, имеет съемные (или на петлях) **панели (1, 2)** с соответствующей **(правой и левой)** стороны для инспекции и обслуживания. Внутри корпуса **на виброизоляторах (5)** установлен **вентилятор двухстороннего всасывания (4)** с приводом от **электродвигателя (7)** через ременную передачу. **Применяются два типа рабочих колес**

ADH – рабочее колесо из оцинкованной стали с загнутыми вперед лопатками.

RDH – рабочее колесо из стали с загнутыми назад лопатками.

Для обеих серий колес применяются одинаковые спиральные корпуса, изготовленные из оцинкованной листовой стали.

Вентиляторы выпускаются в трех вариантах исполнения (**L, R и K**), различающихся конструкцией подшипниковых узлов и корпуса.

ЗАВОД-ИЗГОТОВИТЕЛЬ: ООО «ВЕЗА», г. МОСКВА

ТУ 4862-025-40149153-99

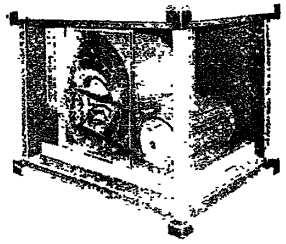

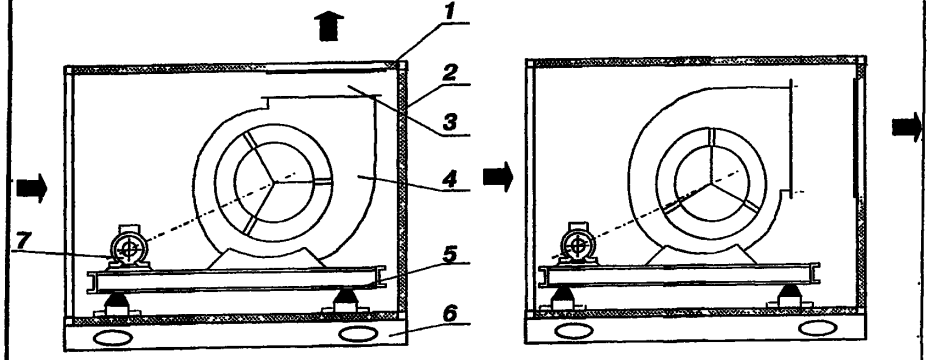

Обозначение типа блока и конструктивного исполнения

ВБКП. XXX. aaa. C. D. P. Q где:

XXX – индекс типа вентилятора: ***ADH, GXLF*** **с загнутыми вперед лопатками,** ***RDH, GXLB*** **с загнутыми назад лопатками;**

aaa – типоразмер блока: значение **диаметра рабочего колеса в мм;**

C – направление потока воздуха: **Л – левое, П – правое;**

d – индекс конструктивного исполнения блока:

В – выхлоп вверх **О – выхлоп по оси**

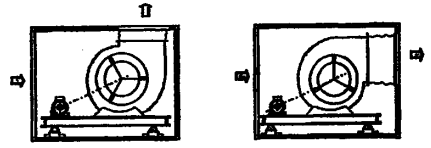

P – полное давление вентиляторного блока, Па

Q – производительность вентилятора в тыс. м^3/час

ОБЛАСТЬ АЭРОДИНАМИЧЕСКИХ ПАРАМЕТРОВ НАИБОЛЕЕ РАСПРОСТРАНЕННЫХ ВЕНТИЛЯТОРОВ

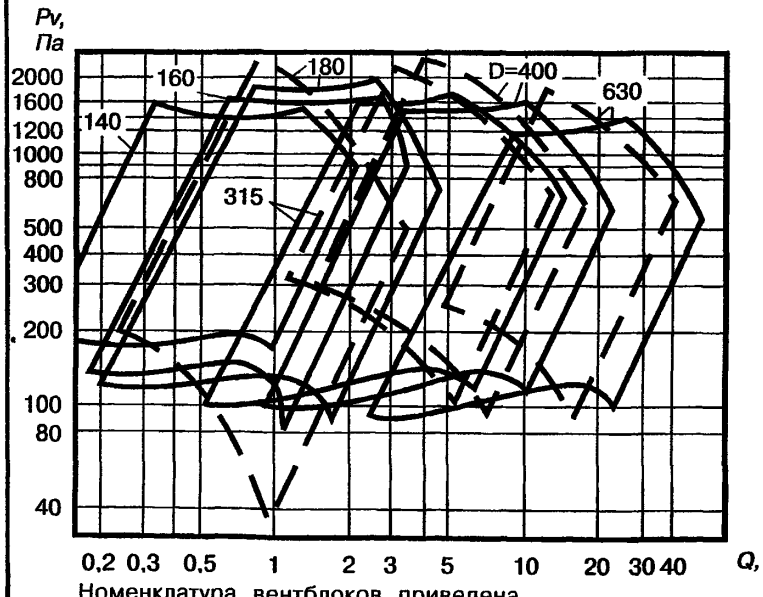

Номенклатура вентблоков приведена исходя из положения, при котором обозначение блока определяется диаметром колеса вентилятора

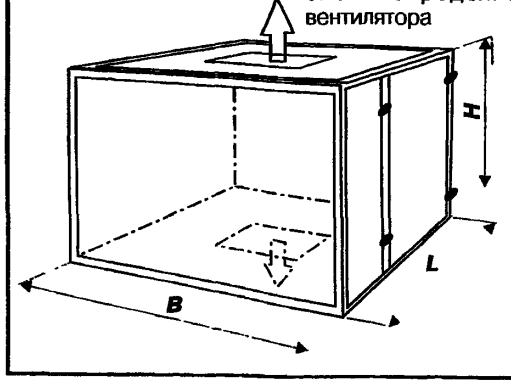

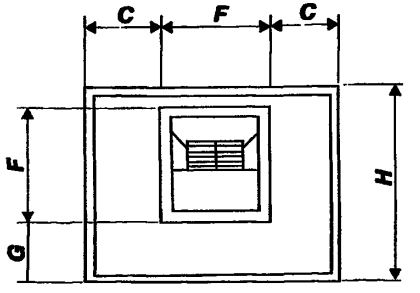

— — вентиляторы с лопатками колес загнутыми назад (RDN, GXLB)

——— вентиляторы с лопатками колес загнутыми вперед (ADN, GXLF)

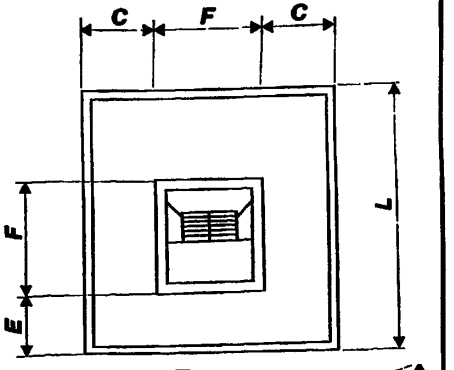

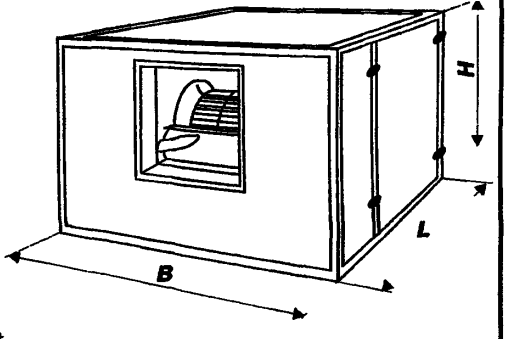

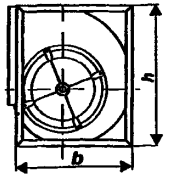

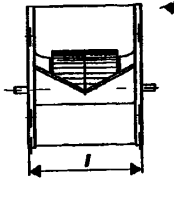

Размеры вентблока, мм

D	140	160	180	200	225	250	280	315	355	400	450	500	560	630	710	800	900	1000
L	600	700	800	800	800	950	1100	1100	1200	1300	1600	1700	2000	2000	2350	2500	2800	3000
B	450	450	500	500	550	600	700	800	900	1100	1150	1200	1300	1500	1650	1800	2000	2200
H	450	500	550	600	600	700	750	800	900	1100	1150	1200	1300	1500	1650	1800	2000	2200
F	182	205	230	255	290	325	360	405	455	510	570	640	715	800	900	1010	1130	1270
C	134	122	135	122	130	138	145	148	173	195	290	255	293	325	375	395	435	465
G	200	160	170	180	190	220	240	260	300	330	410	430	510	550	670	730	830	850
E	100	90	90	90	90	90	100	100	100	100	80	80	80	80	80	80	100	100
b*	253	282	313	343	381	381	429	480	544	613	681	750	845	946	1058	1181	1319	1451
h*	257	293	329	364	409	461	518	578	655	736	827	918	1030	1157	1303	1468	1648	1810
l*	220	265	289	316	348	372	421	464	533	587	649	718	815	901	998	1107	1230	1367

ВЕНТИЛЯТОРНЫЕ БЛОКИ КАРКАСНО-ПАНЕЛЬНЫЕ типа ВБКП

ТЕХНИЧЕСКИЕ ХАРАКТЕРИСТИКИ:

Тип вентиляторного блока	Тип вентилятора	Воздухопроизводительность, м³/час	Потери давления, Па	Мощность, двигателя, кВт
ВБКП-160	ADH-160R	900-3700	400-1700	0,25; 0,37; 0,55 0,75; 1,1; 1,5; 2,2
ВБКП-180	ADH-180R	1000-4700	400-1900	0,37; 0,55; 0,75; 1,1; 1,5; 1,5; 2,2
	RDH-180R	900-1300	400-2500	0,25; 0,37; 0,55 0,75; 1,1; 1,5; 2,2
ВБКП-200	ADH-200R	1100-6400	400-2250	0,75; 1,1; 1,5 1,5; 2,2
	RDH-200R	1000-4000	400-2400	0,75; 1,1; 1,5 1,5; 2,2;
ВБКП-225	ADH-225R	1300-7200	400-2400	0,75; 1,1; 1,5 2,2; 3; 4; 5,5
	RDH-225R	1100-6200	400-2900	0,75; 1,1 1,5; 2,2; 3
ВБКП-250	ADH-250R	2000-8300	400-1900	0,75; 1,1; 1,5; 2,2; 3; 4; 5,5
	ADH-250K	2000-10500	400-2300	0,75; 1,1; 1,5; 2,2; 3; 4; 5,5
	RDH-250R	1200-6400	400-2000	0,75; 1,1 1,5; 2,2; 3
	RDH-250K	1200-7700	400-2750	0,75; 1,1 1,5; 2,2; 3
ВБКП-280	ADH-280R	2000-11500	400-1950	0,75; 1,1; 1,5 2,2; 3; 4; 5,5
	ADH-280K	2000-14400	400-2500	0,75; 1,1; 1,5 2,2; 3; 4; 5,5
	RDH-280R	1900-7900	400-2200	0,75; 1,1; 1,5 2,2; 3; 4
ВБКП-280	RDH-280K	1900-9600	400-3000	0,75; 1,1; 1,5 2,2; 3; 4
ВБКП-315	ADH-315R	3000-14000	400-1700	0,75; 1,1; 1,5 2,2; 3; 4; 5,5; 7,5
	ADH-315K	2000-18000	400-2300	0,75; 1,1; 1,5 2,2; 3; 4; 5,5; 7,5
	RDH-315R	2800-11200	400-2200	0,75; 1,1; 1,5; 2,2; 3; 4; 5,5
ВБКП-315	RDH-315K	2800-13300	400-3300	0,75; 1,1; 1,5; 2,2 3; 4; 5,5; 7,5
ВБКП-355	ADH-355R	4000-18700	400-1750	1,1; 1,5; 2,2; 3 4; 5,5; 7,5
	ADH-355K	4000-23400	400-2300	1,1; 1,5; 2,2; 3 4; 5,5; 7,5
	RDH-355R	3600-14000	400-2400	0,75; 1,1; 1,5; 2,2 3; 4; 5,5; 7,5
	RDH-355K	3600-16200	400-3200	0,75; 1,1; 1,5; 2,2 3; 4; 5,5; 7,5
ВБКП-400	ADH-400R	5000-21600	400-1600	1,1; 1,5; 2,2; 3; 4; 5,5; 7,5; 11
	ADH-400K	5000-27000	400-2200	1,1; 1,5; 2,2; 3; 4; 5,5; 7,5; 11
	RDH-400R	4500-18000	400-2250	1,1; 1,5; 2,2; 3 4; 5,5; 7,5
	RDH-400K	4500-20500	400-3300	1,1; 1,5; 2,2; 3 4; 5,5; 7,5
ВБКП-450	ADH-450R	6000-28800	400-1600	1,1; 1,5; 2,2; 3 4; 5,5; 7,5; 11
	ADH-450K	6000-31700	400-1900	1,1; 1,5; 2,2; 3 4; 5,5; 7,5; 11
	RDN-450R	5400-20900	400-2150	1,; 1,5; 2,2; 3 4; 5,5; 7,5
	RDN-450K	5400-26300	400-3250	1,1; 1,5; 2,2; 3 4; 5,5; 7,5
ВБКП-500	ADN-500R	8000-32400	400-1400	1,5; 2,2; 3; 4 5,5; 7,5; 11
	ADN-500K	8000-36000	400-1600	1,5; 2,2; 3; 4 5,5; 7,5; 11
	RDN-500R	7300-25500	400-1900	1,5; 2,2; 3 4; 5,5; 7,5
	RDN-500K	7300-29900	400-3300	2,2; 3; 4 5,5; 7,5; 11
ВБКП-560	ADN-560R	11000-41500	400-1500	3; 4; 5,5; 7,5 11;15; 18,5; 22

ВЕНТИЛЯТОРНЫЕ БЛОКИ КАРКАСНО-ПАНЕЛЬНЫЕ типа ВБКП

ТЕХНИЧЕСКИЕ ХАРАКТЕРИСТИКИ:

Тип вентиляторного блока	Тип вентилятора	Воздухопроизводительность, м³/час	Потери давления, Па	Мощность, двигателя, кВт
ВБКП-560	ADH-560K	11000-44200	400-1750	3; 4; 5,5; 7,5 11; 15; 18,5; 22
	RDH-560R	8500-36000	400-2000	2,2; 3; 4 5,5; 7,5; 11; 15
	RDH-560K	8500-50400	400-2700	3; 4; 5,5; 7,5 11; 15; 18,5
ВБКП-630	ADH-630R	12000-50400	400-1300	4; 5,5; 7,5 11;15; 18,5; 22
	ADH-630K	12000-54000	400-1550	4; 5,5; 7,5 11; 15; 18,5; 22
	RDH-630R	10000-41500	400-1700	3; 4; 5,5; 7,5 11; 15; 18,5
	RDH-630K	10000-45000	400-2700	3; 4; 5,5; 7,5;11 15; 18,5; 22; 30
ВБКП-710	ADH-710R	15000-57600	400-1150	4; 5,5; 7,5; 11; 15 18,5; 22; 30; 37
	ADH-710K	15000-63000	400-1400	4; 5,5; 7,5; 11; 15 18,5; 22; 30; 37
	ADH-710K2	15000-83000	400-1850	4; 5,5; 7,5; 11; 15 18,5; 22; 30; 37
	RDH-710R	12000-48200	400-1400	3; 4; 5,5; 7,5; 11 15; 18,5; 22; 30
	RDH-710K	12000-55800	400-1900	5,5; 7,5;11 15; 18,5; 22; 30
ВБКП-800	ADH-800K	18000-75600	400-1300	5,5; 7,5; 11; 15;18,5 22; 30; 37;45
	ADH-800K2	18000-97200	400-1800	5,5; 7,5; 11; 15;18,5 22; 30; 37; 45
	RDH-800K	16000-65500	400-1850	5,5; 7,5; 11 15; 18,5; 22; 30
ВБКП-900	ADH-900K	19000-97200	400-1300	7,5; 11; 15; 18,5; 22 30; 37;45
	RDH-900K	18000-82800	400-2000	5,5; 7,5; 11; 15; 18,5; 22 30; 37; 45; 55; 75
ВБКП-1000	ADN-1000K	20000-118800	400-1300	11; 15; 18,5; 22 30; 37;45
	RDN-1000K	20000-100800	400-1850	11; 15; 18,5; 22 30; 37; 45; 55; 75

МАССА ВЕНТИЛЯТОРНЫХ БЛОКОВ

D, мм	140	160	180	200	225	250	280	315	355	400	450	500	560	630	710	800	900	1000
Масса вентиляторов ADH, GXLF кг	6,3	7	8	10,5	12	21	27	30	45	54	60	80	109	138	190	238	290	338
Масса вентиляторов RDH, GXLB кг	-	-	8,5	15	18	26	34	40	52	66	76	96	125	154	214	276	352	426
Масса корпуса, кг	20	22	25	30	30	40	50	50	65	85	125	135	170	190	250	290	370	430

Примечание:
параметры вентиляторов с диаметром колес 1120, 1250, 1400 мм уточняются при заказе.

ВЕНТИЛЯТОРНЫЕ БЛОКИ КАРКАСНО-ПАНЕЛЬНЫЕ типа ВБКП

АСИНХРОННЫЕ ЭЛЕКТРОДВИГАТЕЛИ, РЕКОМЕНДУЕМЫЕ ДЛЯ КОМПЛЕКТАЦИИ ВЕНТИЛЯТОРНЫХ БЛОКОВ.

Размер рамы, мм	Мощность, кВт	Тип	Масса, кг	Частота вращения, мин$^{-1}$	КПД, %	Cos, f	Сила тока при напряжении 380В, А	J пуск J ном.	M пуск. M ном.	M макс. M ном	Уровень звукового давления, дБА
ДВУХПОЛЮСНЫЕ ДВИГАТЕЛИ (n_C- 3000мин$^{-1}$)											
50	0,12	АИР50В2	2,8	2655	63	0,75	0,39	5,0	2,2	2,2	53
56	0,18	АИР56А2	3,4	2730	68	0,78	0,52				
	0,25	АИР56В2	3,9		69	0,79	0,70				
63	0,37	АИР63А2	6,0		67	0,80	1,0	5,5	2,3		
	0,55	АИР63В2			72	0,83	1,4	5,1			
71	0,75	А71А2	8,7	2820	74		1,9	5,3	2,5	2,7	63
	1,1	А71В2	10,5	2800	77	0,86	2,5	5,2	2,6	2,8	
80	1,5	А80А2	13,0	2835	79	0,87	3,2	6,5	2,8	3,0	
	2,2	А80В2	15,0	2820	82		4,6		3,2	3,4	
90	3,0	А90L2	17,0	2835		0,86	6,5		2,9	3,2	
100	4,0	А100S2	20,5	2845	83	0,84	8,7	7,0	3,4	4,0	66
	5,5	А100L2	52,0	2860	84	0,86	11	5,5	1,8	2,2	
112	7,5	А112М2	49,0	2895	87	0,89	15	7,0	2,5	3,2	69
132	11	А132М2	54,0	2865		0,88	22		2,3	3,0	71
160	15	АИР160S2	116,0	2940	88	0,86	30	7,5	2,0	3,2	75
	18,5	АИР160М2	130,0		90	0,88	35				
180	22	А180S2	150,0		90,5	0,89	42		2,1	3,5	79
	30	А180М2	170,0		92		56		2,2		
200	37	А200М2	230,0		91,5		70		2,3	3,2	82
ЧЕТЫРЕХПОЛЮСНЫЕ ДВИГАТЕЛИ (n_C- 1500мин$^{-1}$)											
56	0,18	АИР56В4	3,9	1350	64	0,68	0,6	5,0	2,3	2,2	50
63	0,25	АИР63А4	4,7	1320	68	0,67	0,8				51
	0,37	АИР63В4	5,6		67	0,72	1,2	2,3	2,0		
71	0,55	А71А4	8,4	1400	72	0,80	1,4	5,5	2,5	2,6	50
	0,75	А71В4	10		75	0,75	2,0		2,3	2,8	
80	1,1	А80А4	14	1420	77	0,80	2,7			2,6	53
	1,5	А80В4	16		78,5		3,6			2,8	
90	2,2	А90L4	17	1390	78	0,82	5,2	5,0	2,2	2,6	55
100	3,0	А100S4	21	1395		0,80	7,3	5,5	2,7	3,0	62
	4,0	А100L4	37	1435	83	0,78	8,95	6,6	2,8	6,6	
112	5,5	А112М4	45	1450	87	0,85	113	7,0	2,4	3,0	
132	7,5	А132S4	52	1455	88	0,83	15,6		2,8	3,2	
	11	А132М4	60	1435	87	0,88	22		2,5	2,9	64
160	15	АИР160S4	125	1460	89	0,87	29		1,9		75
	18,5	АИР160М4	142		90	0,89	35				
180	22	А180S4	160	1460	91	0,88	42		2,1	2,8	79
	30	А180М4	190			0,89	56		2,4	3,0	
200	37	А200М4	230			0,87	70		2,2	3,5	

АСИНХРОННЫЕ ЭЛЕКТРОДВИГАТЕЛИ, РЕКОМЕНДУЕМЫЕ ДЛЯ КОМПЛЕКТАЦИИ ВЕНТИЛЯТОРНЫХ БЛОКОВ.

Размер рамы, мм	Мощность, кВт	Тип	Масса, кг	Частота вращения, мин$^{-1}$	КПД, %	Cos, f	Сила тока при напряжении 380В, А	J пуск J ном.	M пуск M ном.	M макс M ном	Уровень звукового давления, дБА
ЧЕТЫРЕХПОЛЮСНЫЕ ДВИГАТЕЛИ (n_c- 1500мин$^{-1}$)											
200	45	A200L4	260	1460	92	0,87	86	7,0	2,2	3,2	82
225	55	A225M4	325	1470	92,5		104	7,5	2,6	3,4	84
250	75	A250S4	450		93	0,82	139		2,5	3,5	86
	90	A250M4	495			0,87	169	7,0			
280	110	A280S4	740	1485	94,8	0,86	195		2,1	2,4	
	132	A280M4	840	1480	95	0,87	231	7,0			
315	160	A315S4	1000				279	6,5	1,8	2,2	88
ШЕСТИПОЛЮСНЫЕ ДВИГАТЕЛИ (n_c- 1000мин$^{-1}$)											
63	0,25	АИР63В6	5,4	860	59	0,62	2,2	4,0	2,2	1,6	51
71	0,37	A71A6	8,4	910	64	0,72	1,2			2,2	
	0,55	A71B6	10	915	67	0,70	1,8				
80	0,75	A80A6	14	930	71		2,3			2,4	52
	1,1	A80B6	16		72	0,72	3,2				
90	1,5	A90L6	18	925		0,71	4,5	4,5	2,4	2,8	60
100	2,2	A100L6	33,5	950	78	0,76	5,35	5,3	2,2	2,7	69
112	3,0	A112MA6	41	960	83	0,79	7,0	5,9		2,6	56
	4,0	A112MB6	50		84	0,80	9,0	6,0			
132	5,5	A132S6	56	950	83	0,82	12,2	5,0		2,5	
	7,5	A132M6	61	960	84,5	0,77	17,5	6,5	2,8	3,1	62
160	11	АИР160S6	125	970	87	0,82	23		2,2	2,9	65
	15	АИР160M6	155		89		31	7,0	2,3	3,0	
180	18,5	A180M6	160			0,86	37	6,0	2,2		69
200	22	A200M6	195		87	0,84	46		2,0	2,5	71
	30	A200L6	225		89,5	0,86	59	6,5		2,7	
225	37	A225M6	360	973	91	0,89	66	6,0		2,3	82
250	45	A250S6	465	980	92	0,87	81			2,0	
	55	A250M6	520		92,5	0,88	97,5		2,1	2,2	
280	75	A280S6	690	985	93,5	0,87	133	6,5	2,0	2,4	84

ПОПРАВОЧНЫЙ КОЭФФИЦИЕНТ ΔL_p в Дб для частотного анализа шума вентиляторов ADH, GXLF

РАЗМЕР ВЕНТИЛЯТОРА	ЧАСТОТА, Гц							
	63	125	250	500	1000	2000	4000	8000
140/160/180/200/225	-9	-3,9	-1,2	-4,7	-5,6	-6,6	-9	-12,8
250/280	-7,1	-2,2	-1,5	-8,7	-4,7	-8,8	-9,2	-13
315/355	-3,2	-1,5	-3	-5,4	-5,7	-7,7	-8,4	-13,5
400/450/500	+2,8	+2,7	+0,3	-2,1	-7,1	-7,8	-11,3	-16,7
60/630/710	+3,2	+1,7	-1,3	-3,8	-6,8	-6,8	-13,3	-19,9
800/900/1000	+5,5	+4,3	+1,9	-3,4	-6,2	-6,2	-16,8	-23,5

8. АДРЕСА И ТЕЛЕФОНЫ ЗАВОДОВ-ИЗГОТОВИТЕЛЕЙ

№	Наименование завода-изготовителя	Адрес завода-изготовителя	Код города	Телефон; Факс
1	**ООО «ВП АЛЬТЕРНАТИВА»**	224014, г. Республика Беларусь, **г. Брест**, ул. Тимирязева,	**10-375162**	Тел.: 24-93-87; факс: 24-97-37; E-mail: alternativa@alternativa.by
2	**ООО «ПО КОРФ»**	140091, **г. Дзержинск**, Московская обл., ул. Энергетиков, 1	**495**	Тел./факс: 741-33-03; 748-20-59; E-mail:korf@po-korf.ru; www.po-korf.ru
3	**ГП УЧРЕЖДЕНИЯ УЮ 400/5/**	301782,**г. Донской**, м-н.Шахтерский,Тульская обл.	**48746**	Тел.: 3-52-52; 3-54-61
4	**ООО КОНЦЕРН «МЕДВЕДЬ» Производственный участок №7**	156603, **г. Кострома**, ул. Зеленая,9	**4942**	Тел.: 32-68-01; 32-68-11, 42-12-21; факс: 32-76-66, 41-10-91; E-mail:manager@kalorifer.net;www.kalorifer.net
5	**ЗАО «КРЮКОВСКИЙ ВЕНТИЛЯТОРНЫЙ ЗАВОД»**	142324, **пос. Крюково**, Московская обл., Чеховский район, ул. Заводская, 1	**49672**	Тел./факс: 7-56-01, 7-57-04, 7-51-27,7-59-19; E-mail: market@kvz.ru; rekl@kvz.ru; ww.kvz.ru
6	**ООО «ИННОВЕНТ»**	111394, **г. Москва**, ул. Мартеновская, 38	**495**	Тел./факс: 730-21-76; E-mail: info@innovent.ru; www. innovent.ru
7	**ОАО «ВОЗДУХОТЕХНИКА»**	121471, **г. Москва**, ул. Рябиновая, 40	**495**	Тел.: 488-00-00, 447-05-24; факс: 799-96-26,; E-mail:info@voztech.ru; www.voztech.ru
8	**ООО «ВЕЗА»**	105203, **г. Москва**, ул. 16 –я Парковая, 5	**495**	Тел.: 956-49-69; Факс: 926-99-02, 926-99-30; E-mail:veza@veza.ru; www.veza.ru
9	**ОАО «НИЖНЕТУРИНСКИЙ МАШИНОСТРОИТЕЛЬНЫЙ ЗАВОД «ВЕНТА»**	624222, **г. Нижняя Тура**, Свердловская обл., ул. Малышева, 2а	**34342**	Тел.: 2-31-32, 9-48-43, 9-48-46; Факс: 2-37-67, 9-48-47, 9-48-48 E-mail:venta@uraltc.ru; www.venta-nt.ru
10	**АООТ «ЗАВОД «ЭКВАТОР»**	54020, **г. Николаев**, УКРАИНА, ул. Декабристов,60	**10.380. 512**	Тел/факс: 58-59-79; 58-09-04; E-mail: ekvator@ekvator.nikolaev.ua; www. ekvator.com.ua
	ПРЕДСТАВИТЕЛЬСТВО **АООТ «ЗАВОД «ЭКВАТОР» в РОССИИ ООО ПКФ «ВИКАТ-М»**	119146, **г. Москва**, Комсомольский пр-т, 27а-54	**495**	Тел.: 773-51-62 Тел/факс: 933-77-89; 933-77-91 E-mail: pkf-vikat@mtu-net.ru
11	**ООО«ЭНЕРГОМАШИНОСТРОИТЕЛЬНЫЙ ЗАВОД «ТАЙРА»**	630056, **г. Новосибирск**, ул. Софийская, 2а, а/я №85	**383**	Тел/факс: 345-17-33, 334-69-29, 334-70-62l; E-mail:ta@talra.ru; www.talra.ru
12	**ГП УЧРЕЖДЕНИЕ УЮ 400/4 /«ПЛАВСКИЙ ВЕНТИЛЯТОРНЫЙ ЗАВОД»/**	301470, **г. Плавск**, п. Белая Гора, Тульская обл.	**48752**	Тел.:2-12-36; Тел/факс: 6-47-41;2-42-77; 2-16-44; E-mail: ventu@home.tula.net; www pvz.polarus.ru
13	**ЗАО НПО «ТЕПЛОМАШ»**	195279, **г. Санкт - Петербург**, шоссе Революции, 90	**812**	тел.: 301-99-40; 327-63-81; т/факс: 327-63-82; E-mail: root@teplomash.ru; www.teplomash.ru
14	**ЗАО «АЭРОМАШ»/СТЕРЛИТАМАКСКОЕ АОЗТ «ПРОМВЕНТИЛЯЙИЯ»/**	453107, **г. Стерлитамак**, ул. Профсоюзная, 6	**3473**	Тел.: 43-59-37; 43-94-27, 43-47-73; тел/факс: 41-10-65, 43-94-27, 43-47-73; E-mail. market@alrmash.ru; www alrmash.ru
15	**ЗАО «ЛАДА ФЛЕКТ»**	445024, **г. Тольятти**, Самарская обл., а/я 851	**8482**	Тел.: 75-88-46; 75-88-47; 75-88-49; тел/факс: 75-88-44; 33-38-66; 75-88-38 E-mail. info@lada-flakt.ru; www lada-flakt.ru
16	**ЗАО «КРЮКОВСКИЙ ВЕНТИЛЯТОРНЫЙ ЗАВОД»**	142324, **г. Чехов**, Московская обл., Чеховский район, ул. Заводская, 1	**49672**	Тел./факс: 7-56-01, 7-57-04, 7-51-27,7-59-19; E-mail: market@kvz.ru; rekl@kvz.ru; www.kvz.ru