№ изм.	1	2	4	5	6
№ изв.	5949	8571	9712	9772	9961

УДК 621.882.3:629.7 Группа Г33

ОТРАСЛЕВОЙ СТАНДАРТ

ОСТ 1 11364-73

ГАЙКИ ГЕРМЕТИЧНЫЕ ДВУХУШКОВЫЕ САМОКОНТРЯЩИЕСЯ

Конструкция

На 5 страницах

Введен впервые

Проверен в 1986 г.
Подлежит проверке в 1996 г.
Проверен в 1981 г.
Подлежит проверке в 1986 г.

ОКП 75 9415

Распоряжением Министерства от 26.12.73 № 087-16

срок введения установлен с 01.07.74

Несоблюдение стандарта преследуется по закону

1. Конструкция и размеры гаек должны соответствовать указанным на черт.1 и 2 и в табл.1.

Инв. № дубликата	1665
Инв. № подлинника	

Издание официальное ГР № 3161 от 09.04.74

Перепечатка воспрещена

ИСПОЛНЕНИЕ 1

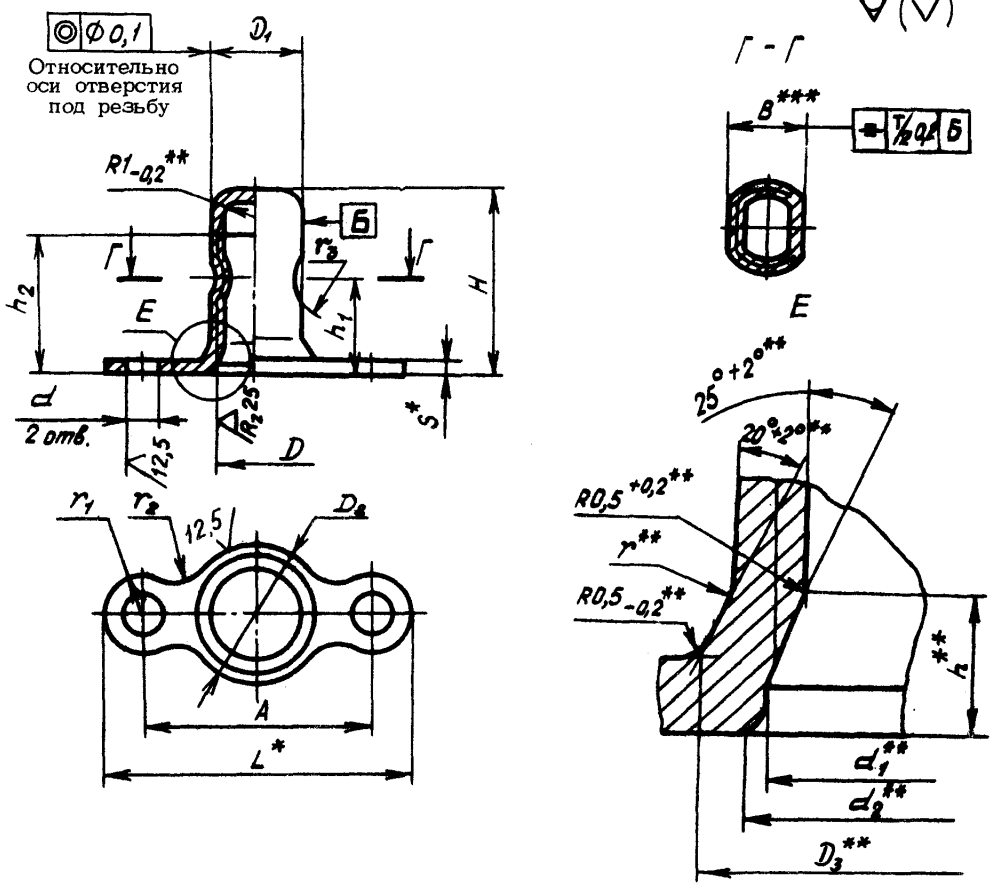

Черт.1

ИСПОЛНЕНИЕ 2

Остальное – см.черт.1

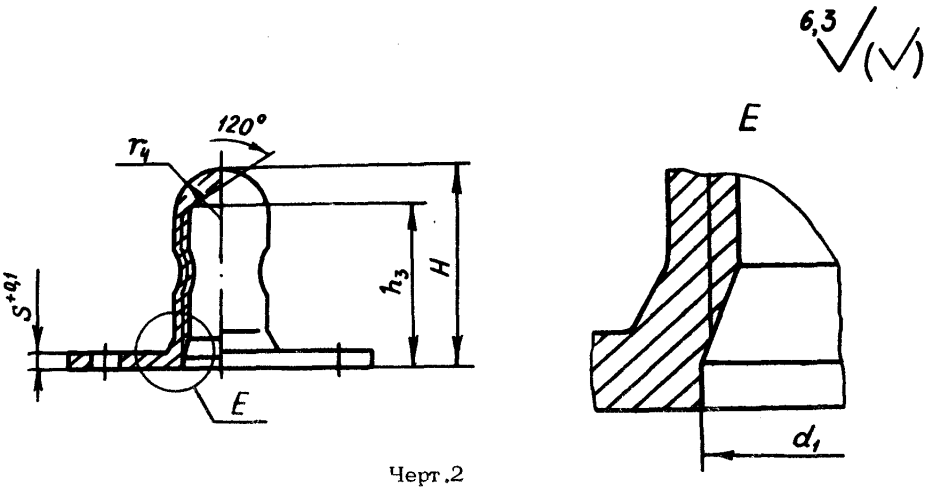

Черт.2

* Размеры для справок.

** Размеры обеспеч. инстр.

*** Обжать до термической обработки.

№ изм.	1	2	4	5	6
№ изв.	5940	8571	9712	9772	9961

Инв. № дубликата

Инв. № подлинника 1695

Таблица 1

Размеры в мм

D	Применяемость	D_1	D_2	D_3	d	d_1	d_2 max	r	r_1	r_2	r_3	r_4
		Предельные отклонения						Предельные отклонения				
		-0,15	±0,2	+0,3	+0,12	H14		±0,1	±0,2			-0,1
M4		5,0	7,0	5,7	2,8	4,2	5,5	1,2	3,5	3	3	2,5
M5		6,3	9,0	6,9		5,2	7,0	1,5		4		3,1
M6		7,4	10,0	8,1		6,2	8,0					3,6
M8		9,8	13,0	10,7	3,2	8,2	10,5	1,8	4,0	5	5	4,8
M10		12,2	15,5	13,4		10,2	13,2					6,0

Продолжение табл.1

D	h	h_1	h_2 min	h_3	H		A	B	L	S	Масса 100 шт., кг
	Пред.откл.			Пред. откл.	Пред.откл. по h 14		Пред.откл.				
					Исполнение						
	+0,2	±0,2		-0,2	1	2	±0,2	+0,1			
M4	1,5	6,0	8,5	10,5	11,5	12,5	16	4,5	23	0,8	0,120
M5	2,1	6,5	9,5	11,7	13,0	14,0		5,9			0,166
M6		7,5	10,5	13,5	15,0	16,0	18	7,0	25	1,0	0,263
M8	2,5	9,5	13,0	15,8	18,0	19,0	22	9,3	30	1,5	0,485
M10	3,0	11,5	15,0	18,5	21,0	22,0	26	11,6	34	1,8	0,810

2. Материал: лист из стали 25ХГСА для исполнения 1, пруток из стали 25ХГСА для исполнения 2.

3. Термическая обработка: $\sigma_в$ =980...1180 МПа (100...120 кгс/мм^2).

4. Поле допуска резьбы - 5Н6Н.

5. Сбег резьбы - по ОСТ 1 00010-81.

6. Допускается утонение стенки колпачка гайки выше размера h_1 не более чем на 30% от толщины исходного материала.

7. На диаметре D_2 допускается увеличение толщины исходного материала на 15%.

№ изм. 5 6
№ изв. 9772 9961
Инв. № подлинника 1695
Инв. № дубликата

8. Покрытие: Кд 6.фос.окс.гфж 136-41; Ц 6.фос.окс.гфж 136-41.

Другие виды покрытия - по ОСТ 1 33102-80.

9. Коды ОКП гаек должны соответствовать указанным в табл.2.

Таблица 2

D	Исполнение 1				Исполнение 2			
	Обозначение покрытия в обозначении гайки*							
	Кд.фос.окс.гфж		Ц.фос.окс.гфж		Кд.фос.окс.гфж		Ц.фос.окс.гфж	
	Код ОКП	КЧ	Код ОКП	КЧ	Код ОКП.	КЧ	Код ОКП	КЧ
М4	75 9415 0401	05	75 9415 0421	01	75 9415 2101	06	75 9415 2121	02
М5	75 9415 0402	04	75 9415 0422	00	75 9415 2102	05	75 9415 2122	01
М6	75 9415 0403	03	75 9415 0423	10	75 9415 2103	04	75 9415 2123	00
М8	75 9415 0404	02	75 9415 0424	09	75 9415 2104	03	75 9415 2124	10
М10	75 9415 0405	01	75 9415 0425	08	75 9415 2105	02	75 9415 2125	09

10. Технические условия - по ОСТ 1 33102-80.

Пример наименования и обозначения самоконтрящейся двухушковой герметичной гайки исполнения 1, с резьбой М6, с покрытием Кд 6.фос.окс.гфж 136-41:

Гайка 6-Кд.фос.окс.гфж-ОСТ 1 11364-73

То же, исполнения 1, с покрытием Ц 6.фос.окс.гфж 136-41:

Гайка 6-Ц.фос.окс.гфж-ОСТ 1 11364-73

То же, исполнения 2, с покрытием Кд 6.фос.окс.гфж 136-41:

Гайка 2-6-Кд.фос.окс.гфж-ОСТ 1 11364-73

То же, исполнения 2, с покрытием Ц6.фос.окс.гфж 136-41:

Гайка 2-6-Ц.фос.окс.гфж-ОСТ 1 11364-73

* Коды ОКП гаек с другими покрытиями выдаются головной организацией по стандартизации по запросам предприятий.

(5) Зам.Изв.№ 9772

№ изм. 5 9772 6 9961
№ изв.
Инв. № дубликата
Инв. № подлинника 1695

ЛИСТ РЕГИСТРАЦИИ ИЗМЕНЕНИЙ

№ изм	Номера страниц				Номер "Изв об изм."	Подпись	Дата	Срок введения изменения
	Измененных	Замененных	Новых	Аннулированных				
1	1,2	-	-	-	5949			01.01.76
2	1,2,3	4	5	-	8571		18.02.82	01.01.83
3	3,4	-	-	-	9592		30.01.85	01.07.85
4	1, 2, 3	-	-	-	9712		10.03.87	01.07.87
5	1, 2	3, 4	-	-	9772		11.04.88	01.07.88
6	1,2,3,4	-	-	-	9961		08.02.92	01.07.92

② Нов. Изв. № 8571

Инвентарный № 1685