ТИПОВЫЕ КОНСТРУКЦИИ, ИЗДЕЛИЯ И УЗЛЫ ЗДАНИЙ И СООРУЖЕНИЙ

# Серия 1.432-15

# СТЕНОВЫЕ ПАНЕЛИ НЕОТАПЛИВАЕМЫХ ПРОИЗВОДСТВЕННЫХ ЗДАНИЙ С ШАГОМ КОЛОНН 6 М

## Выпуск 1
## СТЕНОВЫЕ ПАНЕЛИ

РАБОЧИЕ ЧЕРТЕЖИ

16218
ЦЕНА 0-84

ЦЕНТРАЛЬНЫЙ ИНСТИТУТ ТИПОВОГО ПРОЕКТИРОВАНИЯ
ГОССТРОЯ СССР

Москва, А-445, Смольная ул., 22

Сдано в печать 1979 года

Заказ № 11314 Тираж 4700 экз

ТИПОВЫЕ КОНСТРУКЦИИ, ИЗДЕЛИЯ И УЗЛЫ ЗДАНИЙ И СООРУЖЕНИЙ

# Серия 1.432-15

# СТЕНОВЫЕ ПАНЕЛИ НЕОТАПЛИВАЕМЫХ ПРОИЗВОДСТВЕННЫХ ЗДАНИЙ С ШАГОМ КОЛОНН 6 М

## Выпуск 1

## СТЕНОВЫЕ ПАНЕЛИ

## РАБОЧИЕ ЧЕРТЕЖИ

РАЗРАБОТАНЫ
Ленинградским
ПРОМСТРОЙПРОЕКТОМ
при участии
ЦНИИПРОМЗДАНИЙ и НИИЖБ

УТВЕРЖДЕНЫ И ВВЕДЕНЫ
В ДЕЙСТВИЕ С 1 ЯНВАРЯ 1980 г
ГОССТРОЕМ СССР
ПОСТАНОВЛЕНИЕ N 105
от 28 июня 1979 г

| | | |
|---|---|---|
| Гл. инж. инст. | | Абрамов |
| Гл. инж. пр-та | | Кушлина |
| Нач. отдела | | Липницкий |
| Гл. констр. отд. | | Горенштейн |
| Нач. сектора | | Марголин |

ГПИ
ЛЕНИНГРАДСКИЙ
ПРОМСТРОЙПРОЕКТ
ЛЕНИНГРАД

# Содержание


| Стр. | | Лист |
|---|---|---|
| 2 | Содержание | |
| 3÷6 | Пояснительная записка | |
| 7 | Опалубка и армирование панелей высотой 0,9м рядовых, для углов и т.ш. | 1 |
| 8 | Опалубка и армирование панелей высотой 0,9м: рядовых, удлиненных, для углов и т.ш. | 2 |
| 9 | Опалубка и армирование панелей высотой 1,2м: рядовых, для углов и т.ш. | 3 |
| 10 | Опалубка и армирование панелей высотой 1,2м: рядовых, удлиненных, для углов и т.ш. | 4 |
| 11 | Опалубка и армирование панелей высотой 1,8м: рядовых, для углов и т.ш. | 5 |
| 12 | Опалубка и армирование панелей высотой 1,8м: рядовых, удлиненных, для углов и т.ш | 6 |
| 13 | Опалубка и армирование парапетных панелей высотой 0,9м | 7 |
| 14 | Опалубка и армирование парапетных панелей высотой 0,9м: для углов и т.ш. | 8 |
| 15 | Опалубка и армирование парапетных панелей высотой 1,2м | 9 |
| 16 | Опалубка и армирование парапетных панелей высотой 1,2м для углов и т.ш. | 10 |
| 17 | Опалубка и армирование подкарнизных панелей высотой 0,9м | 11 |
| 18 | Опалубка и армирование подкарнизных панелей высотой 0,9м: для углов и т.ш. | 12 |
| 19 | Опалубка и армирование подкарнизных панелей высотой 1,2м | 13 |
| 20 | Опалубка и армирование подкарнизных панелей высотой 1,2м для углов и т.ш. | 14 |
| 21 | Опалубка и армирование подкарнизных панелей высотой 1,5м | 15 |
| 22 | Опалубка и армирование подкарнизных панелей высотой 1,5м: для углов и т.ш | 16 |
| 23 | Опалубка и армирование подкарнизных панелей высотой 1,8м | 17 |
| 24 | Опалубка и армирование подкарнизных панелей высотой 1,8м: для углов и т.ш. | 18 |
| 25 | Опалубка и армирование доборных панелей. Узлы 1÷3. Схемы установки закладных деталей МС1 | 19 |
| 26 | Узел 4 | 20 |

## Пояснительная записка

1. Настоящий выпуск содержит рабочие чертежи плоских предварительно напряженных железобетонных стеновых панелей для неотапливаемых производственных зданий.

2. Состав серии, номенклатура, расход бетонной стали, условия применения и указания по расчету панелей приведены в выпуске „0".

Чертежи стержней предварительно напряженной арматуры, сварных сеток, монтажных петель и закладных деталей приведены в выпуске „2" настоящей серии.

3. В работе предусмотрены следующие варианты армирования панелей напрягаемой арматурой:

– высокопрочной холоднотянутой проволокой периодического профиля класса Вр-II ГОСТ 8480-63;

– стержневой: горячекатаной периодического профиля класса А-IV ГОСТ 5781-75 и термически упрочненной – класса Ат-V ГОСТ 10884-71.

Бетон марки 300.

4. Предварительно напряженную арматуру следует располагать строго по оси поперечного сечения панели.

5. С целью лучшего обеспечения заанкеривания предварительно напряженной арматуры у торцов панелей, на участках длиной 500 мм устанавливаются сварные сетки из обыкновенной гладкой проволоки класса В-I ГОСТ 6727-53.*

6. К моменту передачи усилий предварительного обжатия на панель кубиковая прочность бетона должна быть не менее 70% проектной величины. Отпуск натяжения необходимо производить плавно.

7. Закладные детали панелей должны изготавливать из стали марки ВСт3 кп2 для сварных конструкций по ГОСТ 380-71* и защищаться от коррозии цинковым покрытием согласно указаний СНиП II-28-73 „Защита конструкций от коррозии".

8. Закладные детали должны фиксироваться на бортах стальных форм.

9. Строповочные петли следует изготавливать из горячекатаных гладких арматурных стержней класса А-I, из стали марок ВСт3 сп2 и ВСт3 пс2. В случае монтажа панелей при температуре минус 40°С и ниже сталь марки ВСт3 пс2 применять не допускается. Допускается изготавливать петли из стали класса А-II марки 10ГТ при сохранении того же диаметра стержня.

10. Изготовление панелей, их приемка и контроль качества должны производиться в соответствии с ГОСТ 13015-75 „Изделия железобетонные и бетонные. Общие технические требования".

| | | | |
|---|---|---|---|
| ТК 1978 | Пояснительная записка | серия 1.432-15 | |
| | | Выпуск 1 | Лист |



ГОССТРОЙ СССР ЛЕНИНГРАДСКИЙ ПРОМСТРОЙПРОЕКТ ЛЕНИНГРАД
Гл. инж. проекта Липницкий
Нач. отдела Горелик
Гл. конструктор Торопин
Нач. сектора Колпожник
Ст. инж. Исполнитель Фотенко

11. При изготовлении панелей должен быть обеспечен пооперационный контроль на всех стадиях производства. Особое внимание следует обращать на тщательное заполнение бетоном опорных зон панелей, армированных сетками.

12. Испытание панелей и оценка качества изделий производится в соответствии с ГОСТ 8829-77 „Конструкции и изделия железобетонные сборные Методы испытаний и оценки прочности, жесткости и трещиностойкости", с учетом требований „Инструкции по испытаниям железобетонных стеновых панелей промышленных зданий". Москва 1970 г.

Схема опирания панели при испытании в проектном положении „на ребро" и загружения приведена на рис. 1.

Контрольные нагрузки по проверке прочности и жесткости панелей и контролируемые прогибы приведены в табл. 1 и 2.

13. Транспортирование и складирование панелей производить только в вертикальном положении „на ребро".

14. Извлечение панелей из форм и их кантование из горизонтального положения в вертикальное следует производить с помощью специального кантователя.

При отсутствии кантователя те же операции необходимо производить с применением строповочных приспособлений, подвешиваемых к подъемному крану.

## Рис. 1. Схема испытания панелей

Расположение нагрузок по фасаду

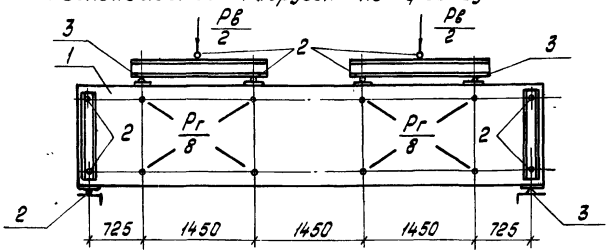


Расположение нагрузок в плане

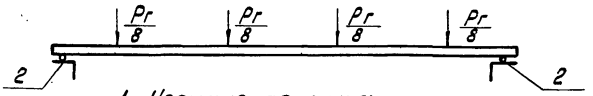


1. Испытуемая панель
2. Шаровые опоры
3. Неподвижные опоры

Характеристики применяемых сталей

| Класс стали | Расчетное сопротивление кгс/см² | Нормативное сопротивление кгс/см² | Контролируемое напряжение кгс/см² |
|---|---|---|---|
| Вр-II | 10200 | 16000 | 12800 |
| А-IV | 5100 | 6000 | 5400 |
| Ат-V | 6400 | 8000 | 7200 |

| | | | |
|---|---|---|---|
| ТК 1978 | Пояснительная записка | Серия 1.432-15 | |
| | | Выпуск 1 | Лист |

Ст. инж. Иванов | Колодяжнок | Контроль | Суханова

Ленинград

Таблица 1

## Контрольные нагрузки для испытания панелей на прочность и жесткость

| № панели по номенклатуре | Марка панели | Контрольные разрушающие нагрузки при испытании панелей на прочность: вертикальная, тс | | горизонтальная, тс | | | | Контрольные нагрузки при испытании панелей на жесткость: вертикальная тс | горизонтальная тс | Контрольный прогиб см | Допускаемые отклонения см | |
|---|---|---|---|---|---|---|---|---|---|---|---|---|
| | | | | C = 1,4 | | C = 1,6 | | | | | | |
| | | C = 1,4 | C = 1,6 | контролируемая нагрузка | допускаемые отклонения | контролируемая нагрузка | допускаемые отклонения | | | | | |
| 1<br>2<br>3 | ПС 600. 9-1Вр II-т-1<br>ПС 600. 9-1А IV-т-1<br>ПС 600 9-1АтV-т-1 | 2,91 | 3,46 | — | — | 0,78 | 0,12 | 1,64 | 0,41 | 1,64 | 0,32 | 0,48 |
| 7<br>8<br>9 | ПС 600. 9-1Вр II-т-2<br>ПС 600. 9-1А IV-т-2<br>ПС 600. 9-1АтV-т-2 | 2,91 | 3,46 | — | — | 1,27 | 0,19 | 1,64 | 0,66 | 2,59 | 0,52 | 0,78 |
| 25<br>26<br>27 | ПС 600. 12-1Вр II-т-1<br>ПС 600. 12-1А IV-т-1<br>ПС 600. 12-1АтV-т-1 | 3,02 | 3,64 | — | — | 1,04 | 0,18 | 1,64 | 0,54 | 1,58 | 0,32 | 0,48 |
| 31<br>32<br>33 | ПС 600. 12-1Вр II-т-2<br>ПС 600. 12-1А IV-т-2<br>ПС 600. 12-1АтV-т-2 | 3,02 | 3,64 | — | — | 1,70 | 0,26 | 1,64 | 0,88 | 2,58 | 0,52 | 0,48 |
| 121<br>122<br>123 | ПС 600. 15-1Вр II-т-1<br>ПС 600. 15-1А IV-т-1<br>ПС 600. 15-1АтV-т-1 | 3,14 | 3,83 | — | — | 1,29 | 0,19 | 1,64 | 0,67 | 1,57 | 0,31 | 0,47 |
| 124<br>125<br>126 | ПС 600. 15-1Вр II-т-2<br>ПС 600. 15-1А IV-т-2<br>ПС 600. 15-1АтV-т-2 | 3,14 | 3,83 | — | — | 2,12 | 0,32 | 1,64 | 1,11 | 2,59 | 0,52 | 0,78 |
| 49<br>50<br>51 | ПС 600. 18-1Вр II-т-1<br>ПС 600. 18-1А IV-т-1<br>ПС 600. 18-1АтV-т-1 | 3,37 | 4,01 | — | — | 1,56 | 0,23 | 1,64 | 0,81 | 1,58 | 0,32 | 0,48 |
| 55<br>56<br>57 | ПС 600. 18-1Вр II-т-2<br>ПС 600. 18-1А IV-т-2<br>ПС 600. 18-1АтV-т-2 | 3,37 | 4,01 | — | — | 2,54 | 0,38 | 1,64 | 1,32 | 2,58 | 0,52 | 0,48 |
| 145 | ПС 300. 9-1В I-т-21 | 0,66 | 0,76 | 0,55 | 0,08 | 0,63 | 0,09 | 0,82 | 0,33 | 0,88 | 0,15 | 0,23 |
| 146 | ПС 300. 12-1В I-т-21 | 0,88 | 1,01 | 0,73 | 0,11 | 0,84 | 0,13 | 0,82 | 0,44 | 0,77 | 0,15 | 0,23 |
| 147 | ПС 300. 18-1В I-т-21 | 1,32 | 1,51 | 1,10 | 0,17 | 1,26 | 0,19 | 0,82 | 0,66 | 0,77 | 0,15 | 0,23 |

Суханова
Контроль
Копылецкий
Гроенштейн
Мордолин
Колюжняк
Гл. конструктор
Нач. сектора
Ст. инж.
ЛЕНИНГРАДСКИЙ ПРОМСТРОЙПРОЕКТ
ЛЕНИНГРАД

ТК 1978

Пояснительная записка

Серия 1,432-15
Выпуск 1
Лист

Таблица 2

## Контрольные нагрузки для испытания панелей, армированных арматурой классов Вр II, А IV и Ат V по трещиностойкости

| | Марка панелей | Контрольная вертикальная сила $P_т$ в тс для оценки трещиностойкости при возрасте бетона в сутках | | | | | Контрольная горизонтальная сила $P_т$ в тс для оценки трещиностойкости при возрасте бетона в сутках | | | | |
|---|---|---|---|---|---|---|---|---|---|---|---|
| | | 3 | 7 | 14 | 28 | 100 | 3 | 7 | 14 | 28 | 100 |
| 1 | ПС 600. 9 - 1 Вр II - т - 1 | 1,79 | 1,77 | 1,74 | 1,70 | 1,64 | 0,45 | 0,45 | 0,45 | 0,44 | 0,43 |
| 7 | ПС 600. 9 - 1 Вр II - т - 2 | 1,84 | 1,81 | 1,77 | 1,72 | 1,64 | 0,47 | 0,75 | 0,74 | 0,72 | 0,70 |
| 25 | ПС 600. 12 - 1 Вр II - т-1 | 1,79 | 1,77 | 1,74 | 1,72 | 1,64 | 0,60 | 0,60 | 0,59 | 0,58 | 0,57 |
| 31 | ПС 600. 12 - 1 Вр II - т-2 | 1,83 | 1,80 | 1,76 | 1,72 | 1,64 | 1,00 | 0,99 | 0,98 | 0,96 | 0,93 |
| 121 | ПС 600. 15 - 7 Вр II - т-1 | 1,79 | 1,77 | 1,74 | 1,71 | 1,64 | 0,75 | 0,74 | 0,74 | 0,73 | 0,71 |
| 124 | ПС 600. 15 - 7Вр II - т-2 | 1,82 | 1,76 | 1,76 | 1,72 | 1,64 | 1,26 | 1,24 | 1,22 | 1,20 | 1,16 |
| 49 | ПС 600. 18 - 1 Вр II - т-1 | 1,78 | 1,77 | 1,74 | 1,72 | 1,84 | 0,90 | 0,89 | 0,88 | 0,87 | 0,85 |
| 55 | ПС 600. 18 - 1 Вр II - т-2 | 1,83 | 1,81 | 1,77 | 1,72 | 1,64 | 1,50 | 1,48 | 1,47 | 1,44 | 1,39 |
| 2 | ПС 600. 9 - 1 А IV - т-1 | 1,83 | 1,80 | 1,77 | 1,72 | 1,64 | 0,42 | 0,42 | 0,41 | 0,41 | 0,39 |
| 8 | ПС 600. 9 - 1 А IV - т-2 | 1,88 | 1,85 | 1,80 | 1,74 | 1,64 | 0,70 | 0,69 | 0,68 | 0,67 | 0,64 |
| 26 | ПС 600. 12 - 1 А IV - т-1 | 1,82 | 1,80 | 1,76 | 1,72 | 1,64 | 0,56 | 0,56 | 0,55 | 0,54 | 0,52 |
| 32 | ПС 600. 12 - 1 А IV - т-2 | 1,86 | 1,83 | 1,79 | 1,74 | 1,64 | 0,89 | 0,89 | 0,87 | 0,85 | 0,82 |
| 122 | ПС 600. 15 - 1 А IV - т-1 | 1,82 | 1,80 | 1,76 | 1,72 | 1,64 | 0,72 | 0,69 | 0,68 | 0,67 | 0,65 |
| 125 | ПС 600. 15 - 1 А IV - т-2 | 1,87 | 1,81 | 1,79 | 1,74 | 1,64 | 1,35 | 1,14 | 0,11 | 1,09 | 1,05 |
| 50 | ПС 600. 18 - 1 А IV - т-1 | 1,82 | 1,80 | 1,77 | 1,72 | 1,64 | 0,87 | 0,84 | 0,82 | 0,80 | 0,78 |
| 56 | ПС 600. 18 - 1 А IV - т-2 | 1,88 | 1,85 | 1,80 | 1,74 | 1,64 | 1,40 | 1,39 | 1,36 | 1,33 | 1,28 |
| 3 | ПС 600. 9 - 1 Ат V - т-1 | 1,76 | 1,75 | 1,72 | 1,69 | 1,64 | 0,42 | 0,41 | 0,41 | 0,40 | 0,40 |
| 9 | ПС 600. 9 - 1 Ат V - т-2 | 1,80 | 1,79 | 1,74 | 1,71 | 1,64 | 0,71 | 0,70 | 0,69 | 0,67 | 0,64 |
| 27 | ПС 600. 12 - 1 Ат V - т-1 | 1,76 | 1,74 | 1,72 | 1,69 | 1,64 | 0,56 | 0,55 | 0,55 | 0,54 | 0,52 |
| 33 | ПС 600. 12 - 1 Ат V - т-2 | 1,79 | 1,77 | 1,74 | 1,70 | 1,64 | 0,90 | 0,90 | 0,88 | 0,56 | 0,82 |
| 123 | ПС 600. 15 - 7 Ат V - т-1 | 1,76 | 1,74 | 1,72 | 1,69 | 1,64 | 0,70 | 0,70 | 0,69 | 0,67 | 0,65 |
| 126 | ПС 600. 15 - 7 Ат V - т-2 | 1,77 | 1,76 | 1,73 | 1,70 | 1,64 | 1,45 | 1,14 | 1,12 | 1,10 | 1,06 |
| 51 | ПС 600. 18 - 1 Ат V - т-1 | 1,75 | 1,75 | 1,72 | 1,69 | 1,64 | 0,84 | 0,84 | 0,82 | 0,81 | 0,78 |
| 57 | ПС 600. 18 - 1 Ат V - т-2 | 1,79 | 1,78 | 1,75 | 1,71 | 1,64 | 1,41 | 1,39 | 1,37 | 1,34 | 1,29 |

Суханова
Контроль
Колпожник
Ст. инж.
Ленинград

| ТК 1978 | Пояснительная записка | Серия 1.432-15 | |
|---|---|---|---|
| | | Выпуск 1 | Лист |

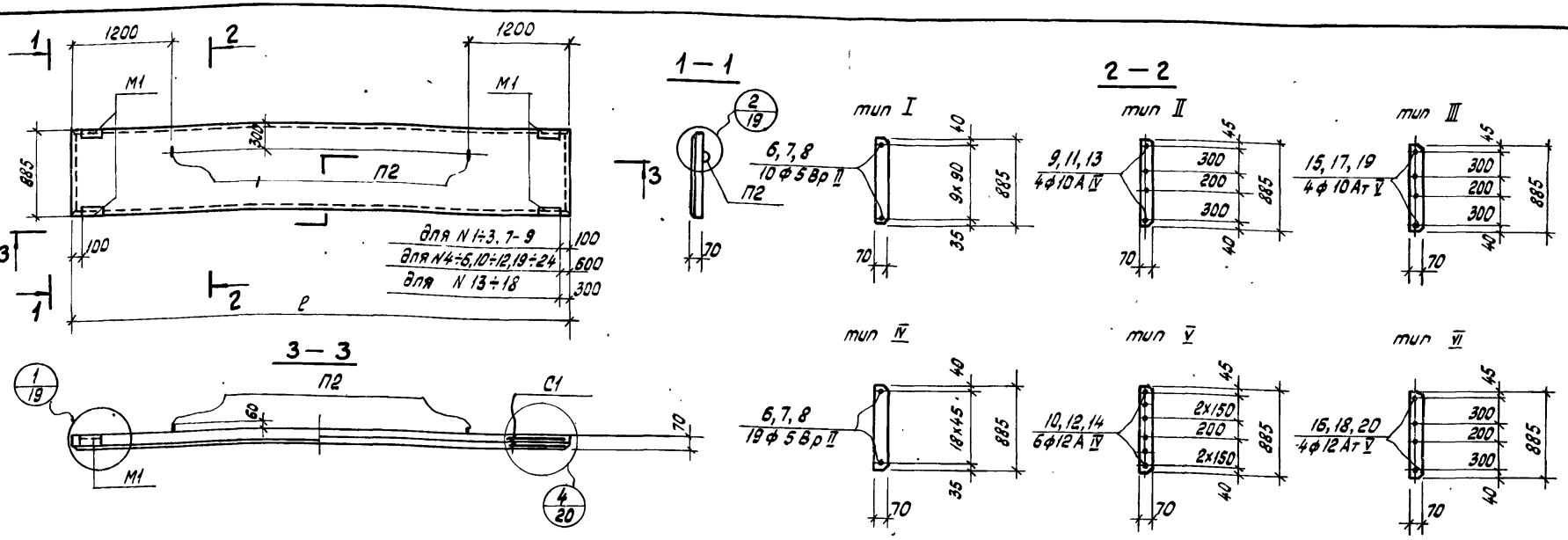


| № панели по номенклатуре | Марка | Длина ℓ мм | тип армирования | Спецификация арматурных изделий на одну панель: Предварит. напряженная арматура № поз | Предварит. напряженная арматура Кол. | Сварные сетки Марка | Сварные сетки Кол. | Закладные детали Марка | Закладные детали Кол. | Петли для подъема Марка | Петли для подъема Кол. |
|---|---|---|---|---|---|---|---|---|---|---|---|
| 1 | ПС 600.9-1Вр II-Т-1 | 5980 | I | 6 | 10 | С1 | 4 | М1 | 4 | П2 | 2 |
| 2 | ПС 600.9-1А IV-Т-1 | | II | 9 | 4 | | | | | | |
| 3 | ПС 600.9-1Ат V-Т-1 | | III | 15 | 4 | | | | | | |
| 4 | ПС 600.9-1Вр II-Т-11 | | I | 6 | 10 | | | | | | |
| 5 | ПС 600.9-1А IV-Т-11 | | II | 9 | 4 | | | | | | |
| 6 | ПС 600.9-1Ат V-Т-11 | | III | 15 | 4 | | | | | | |

| № панели по номенклатуре | Выборка стали на одну панель, кгс: Арматурные изделия ГОСТ 8480-63 класс Вр II ф, мм | ГОСТ 5781-75 класс А IV ф, мм | ГОСТ 10884-71 класс Ат V ф, мм | ГОСТ 6727-53 класс В I ф, мм | Итого | Закладные детали и петли для подъема ГОСТ 5781-75 класс А I ф, мм | ГОСТ 5781-75 класс А III ф, мм | Угловая сталь ГОСТ 8509-72 | Итого | Всего |
|---|---|---|---|---|---|---|---|---|---|---|
| | 5 | 10 | 10 | 5 | | 10 | 10 | L56×5 | | |
| 1 | 9,0 | — | — | 3,2 | 12,2 | 0,8 | 3,0 | 4,1 | 7,9 | 20,1 |
| 2 | — | 14,8 | — | 3,2 | 18,0 | 0,8 | 3,0 | 4,1 | 7,9 | 25,9 |
| 3 | — | — | 14,8 | 3,2 | 18,0 | 0,8 | 3,0 | 4,1 | 7,9 | 25,9 |
| 4 | 9,0 | — | — | 3,2 | 12,2 | 0,8 | 3,0 | 4,1 | 7,9 | 20,1 |
| 5 | — | 14,8 | — | 3,2 | 18,0 | 0,8 | 3,0 | 4,1 | 7,9 | 25,9 |
| 6 | — | — | 14,8 | 3,2 | 18,0 | 0,8 | 3,0 | 4,1 | 7,9 | 25,9 |

Номера, указанные в выносках на фасаде панелей, соответствуют порядковому номеру панели согласно номенклатуре, приведенной в выпуске „0".

| | | | |
|---|---|---|---|
| ТК 1978 | Опалубка и армирование панелей высотой 0,9 м: рядовых, для углов и т.ш. | Серия 1.432-15 | |
| | | Выпуск 1 | Лист 1 |

ГОССТРОЙ СССР ЛЕНИНГРАДСКИЙ ПРОМСТРОЙПРОЕКТ Ленинград

| | | |
|---|---|---|
| Гл. инж. пр-та | | |
| Нач. отдела | | |
| Гл. констр. отд. | | |
| Нач. сектора | | |
| Ст. инж. | | |
| Ф. контр. | | Суханова |
| Инженер | | |
| Контроль | | |
| Инженер | Липницкий | Боренштейн |
| Инженер | Кулина | Масолин |
| Инженер | | Калюжнюк |

| № панели по номенклатуре | Марка | Длина, мм | Тип армирования | Спецификация арматурных изделий на одну панель: Предварит. напряжен. арматура № поз. | Предварит. напряжен. арматура Кол. | Сварные сетки Марка | Сварные сетки Кол. | Закладные детали Марка | Закладные детали Кол. | Петли для подъема Марка | Петли для подъема Кол. |
|---|---|---|---|---|---|---|---|---|---|---|---|
| 7 | ПС 600.9-1Вр$\overline{II}$-Т-2 | 5980 | $\overline{IV}$ | 6 | 19 | С1 | 4 | К1 | 4 | П2 | 2 |
| 8 | ПС 600.9-1А$\overline{IV}$-Т-2 | | $\overline{V}$ | 10 | 6 | | | | | | |
| 9 | ПС 600.9-1Ат$\overline{V}$-Т-2 | | $\overline{VI}$ | 16 | 4 | | | | | | |
| 10 | ПС 600.9-1Вр$\overline{II}$-Т-21 | | $\overline{IV}$ | 6 | 19 | | | | | | |
| 11 | ПС 600.9-1А$\overline{IV}$-Т-21 | | $\overline{V}$ | 10 | 6 | | | | | | |
| 12 | ПС 600.9-1Ат$\overline{V}$-Т-21 | | $\overline{VI}$ | 16 | 4 | | | | | | |
| 13 | ПС 610.9-1Вр$\overline{II}$-Т-11 | 6080 | $\overline{I}$ | 7 | 10 | | | | | | |
| 14 | ПС 610.9-1А$\overline{IV}$-Т-11 | | $\overline{II}$ | 11 | 4 | | | | | | |
| 15 | ПС 610.9-1Ат$\overline{V}$-Т-11 | | $\overline{III}$ | 17 | 4 | | | | | | |
| 16 | ПС 610.9-1Вр$\overline{II}$-Т-21 | | $\overline{IV}$ | 7 | 19 | | | | | | |
| 17 | ПС 610.9-1А$\overline{IV}$-Т-21 | | $\overline{V}$ | 12 | 6 | | | | | | |
| 18 | ПС 610.9-1Ат$\overline{V}$-Т-21 | | $\overline{VI}$ | 18 | 4 | | | | | | |
| 19 | ПС 635.9-1Вр$\overline{II}$-Т-11 | 6330 | $\overline{I}$ | 8 | 10 | | | | | | |
| 20 | ПС 635.9-1А$\overline{IV}$-Т-11 | | $\overline{II}$ | 13 | 4 | | | | | | |
| 21 | ПС 635.9-1Ат$\overline{V}$-Т-11 | | $\overline{III}$ | 19 | 4 | | | | | | |
| 22 | ПС 635.9-1Вр$\overline{II}$-Т-21 | | $\overline{IV}$ | 8 | 19 | | | | | | |
| 23 | ПС 635.9-1А$\overline{IV}$-Т-21 | | $\overline{V}$ | 14 | 6 | | | | | | |
| 24 | ПС 635.9-1Ат$\overline{V}$-Т-21 | | $\overline{VI}$ | 20 | 4 | | | | | | |

Выборка стали на одну панель, кгс

| № панели по номенклатуре | Арматурные изделия: ГОСТ 8480-63 класс Вр$\overline{II}$ Ф, мм 5 | ГОСТ 5781-75 класс А$\overline{IV}$ Ф, мм 10 | ГОСТ 5781-75 класс А$\overline{IV}$ Ф, мм 12 | Итого | ГОСТ 10884-71 класс Ат$\overline{V}$ Ф, мм 10 | ГОСТ 10884-71 класс Ат$\overline{V}$ Ф, мм 12 | Итого | ГОСТ 6727-53* класс В$\overline{I}$ Ф, мм 5 | Итого | Закладные детали и петли для подъема: ГОСТ 5781-75 класс А$\overline{I}$ Ф, мм 10 | ГОСТ 5781-75 класс А$\overline{III}$ Ф, мм 10 | Угловая сталь ГОСТ 8509-72 L56×5 | Итого | Всего |
|---|---|---|---|---|---|---|---|---|---|---|---|---|---|---|
| 7 | 17,1 | — | — | — | — | — | — | 3,2 | 20,3 | 0,8 | 3,0 | 4,1 | 7,9 | 28,2 |
| 8 | — | — | 31,8 | 31,8 | — | — | — | 3,2 | 35,0 | 0,8 | 3,0 | 4,1 | 7,9 | 42,9 |
| 9 | — | — | — | — | — | 21,2 | 21,2 | 3,2 | 24,4 | 0,8 | 3,0 | 4,1 | 7,9 | 32,3 |
| 10 | 17,1 | — | — | — | — | — | — | 3,2 | 20,3 | 0,8 | 3,0 | 4,1 | 7,9 | 28,2 |
| 11 | — | — | 31,8 | 31,8 | — | — | — | 3,2 | 35,0 | 0,8 | 3,0 | 4,1 | 7,9 | 42,9 |
| 12 | — | — | — | — | — | 21,2 | 21,2 | 3,2 | 24,4 | 0,8 | 3,0 | 4,1 | 7,9 | 32,3 |
| 13 | 9,0 | — | — | — | — | — | — | 3,2 | 12,2 | 0,8 | 3,0 | 4,1 | 7,9 | 20,1 |
| 14 | — | 15,2 | — | 15,2 | — | — | — | 3,2 | 18,4 | 0,8 | 3,0 | 4,1 | 7,9 | 26,3 |
| 15 | — | — | — | — | 15,2 | — | 15,2 | 3,2 | 18,4 | 0,8 | 3,0 | 4,1 | 7,9 | 26,3 |
| 16 | 17,1 | — | — | — | — | — | — | 3,2 | 20,3 | 0,8 | 3,0 | 4,1 | 7,9 | 28,2 |
| 17 | — | — | 32,4 | 32,4 | — | — | — | 3,2 | 35,6 | 0,8 | 3,0 | 4,1 | 7,9 | 43,5 |
| 18 | — | — | — | — | — | 21,6 | 21,6 | 3,2 | 24,8 | 0,8 | 3,0 | 4,1 | 7,9 | 32,7 |
| 19 | 10,0 | — | — | — | — | — | — | 3,2 | 13,2 | 0,8 | 3,0 | 4,1 | 7,9 | 21,1 |
| 20 | — | 15,6 | — | 15,6 | — | — | — | 3,2 | 18,8 | 0,8 | 3,0 | 4,1 | 7,9 | 26,7 |
| 21 | — | — | — | — | — | 15,6 | 15,6 | 3,2 | 18,8 | 0,8 | 3,0 | 4,1 | 7,9 | 26,7 |
| 22 | 19,0 | — | — | — | — | — | — | 3,2 | 22,2 | 0,8 | 3,0 | 4,1 | 7,9 | 30,1 |
| 23 | — | — | 33,6 | 33,6 | — | — | — | 3,2 | 36,8 | 0,8 | 3,0 | 4,1 | 7,9 | 44,7 |
| 24 | — | — | — | — | — | 22,4 | 22,4 | 3,2 | 25,6 | 0,8 | 3,0 | 4,1 | 7,9 | 33,5 |

Опалубку и армирование панелей см. на листе 1

| | | | |
|---|---|---|---|
| ТК 1978 | Опалубка и армирование панелей высотой 0,9 м: рядовых, удлиненных, для углов и т.ш. | Серия 1.432-15 | |
| | | Выпуск 1 | Лист 2 |

Сухонова
Контроль
Колосжнюк
Ст. инж.
ЛЕНИНГРАД

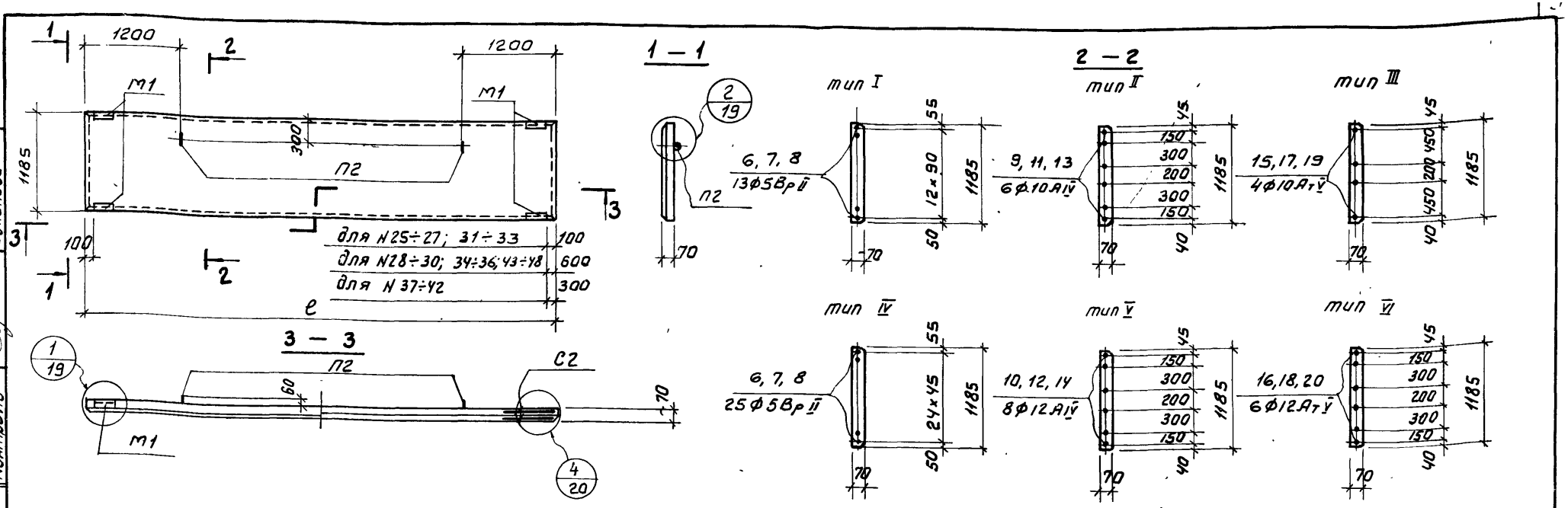


| N панели по номенклатуре | Марка | Длина ℓ мм | тип армирования | Спецификация арматурных изделий на одну панель: Предварит. напряженная арматура № поз. | кол. | сварные сетки марка | кол. | Закладные детали марка | кол. | Петли для подъема марка | кол. |
|---|---|---|---|---|---|---|---|---|---|---|---|
| 25 | ПС 600.12-1Вр II-т-1 | 5980 | I | 6 | 13 | С2 | 4 | М1 | 4 | П2 | 2 |
| 26 | ПС 600.12-1А IV-т-1 | | II | 9 | 6 | | | | | | |
| 27 | ПС 600.12-1АтV-т-1 | | III | 15 | 4 | | | | | | |
| 28 | ПС 600.12-1Вр II-т-11 | | I | 6 | 13 | | | | | | |
| 29 | ПС 600.12-1А IV-т-11 | | II | 9 | 6 | | | | | | |
| 30 | ПС 600.12-1АтV-т-11 | | III | 15 | 4 | | | | | | |

| N панели по номенклатуре | Марка | Выборка стали на одну панель, кгс: Арматурные изделия: ГОСТ 8480-63 класс Вр II Ф, мм 5 | ГОСТ 5781-75 класс А IV Ф, мм 10 | ГОСТ 10884-71 класс АтV Ф, мм 10 | ГОСТ 6727-53 класс ВI Ф, мм 5 | Итого | Закладные детали и петли для подъема: ГОСТ 5781-75 класс АI Ф, мм 10 | класс А III Ф, мм 10 | угловая сталь ГОСТ 8509-72 ∠56×5 | Итого | Всего |
|---|---|---|---|---|---|---|---|---|---|---|---|
| 25 | ПС 600.12-1Вр II-т-1 | 11,7 | — | — | 4,0 | 15,7 | 0,8 | 3,0 | 4,1 | 7,9 | 23,6 |
| 26 | ПС 600.12-1А IV-т-1 | — | 22,2 | — | 4,0 | 26,2 | 0,8 | 3,0 | 4,1 | 7,9 | 34,1 |
| 27 | ПС 600.12-1АтV-т-1 | — | — | 14,8 | 4,0 | 18,8 | 0,8 | 3,0 | 4,1 | 7,9 | 26,7 |
| 28 | ПС 600.12-1Вр II-т-11 | 11,7 | — | — | 4,0 | 15,7 | 0,8 | 3,0 | 4,1 | 7,9 | 23,6 |
| 29 | ПС 600.12-1А IV-т-11 | — | 22,2 | — | 4,0 | 26,2 | 0,8 | 3,0 | 4,1 | 7,9 | 34,1 |
| 30 | ПС 600.12-1АтV-т-11 | — | — | 14,8 | 4,0 | 18,8 | 0,8 | 3,0 | 4,1 | 7,9 | 26,7 |

Номера, указанные в выносках на фасаде панелей, соответствуют порядковому номеру панели, согласно номенклатуре, приведенной в выпуске „0".

ТК 1978

Опалубка и армирование панелей высотой 1,2 м; рядовых, для углов и т. ш.

Серия 1.432-15 Выпуск 1 Лист 3

ГОССТРОЙ СССР ЛЕНИНГРАДСКИЙ ПРОМСТРОЙПРОЕКТ Ленинград

Фоменко Сухонова
Липницкий Боренштейн Марголин Капюжник
Нач отдела Гл. констр. отд. Нач сектора Ст. инж.

16218 10

| № панели по номенклатуре | Марка | Длина в мм | Тип армирования | Спецификация арматурных изделий на одну панель: предварит. напряжен. арматура № поз. | кол. | сварные сетки марка | кол. | закладные детали марка | кол. | петли для подъема марка | кол. | Выборка стали на одну панель, кгс: Арматурные изделия: ГОСТ 8480-63 класс Вр-I Ф, мм 5 | ГОСТ 5781-75 класс А-IV Ф, мм 10 | 12 | итого | ГОСТ 10884-71 класс Ат-V Ф, мм 10 | 12 | итого | ГОСТ 6727-53 класс В-I Ф, мм 5 | итого | Закладные детали и петли для подъема: ГОСТ 5781-75 класс А-I Ф, мм 10 | класс А-II Ф, мм 10 | угловая сталь ГОСТ 8509-72 L56×5 | итого | Всего |
|---|---|---|---|---|---|---|---|---|---|---|---|---|---|---|---|---|---|---|---|---|---|---|---|---|---|
| 31 | ПС 600.12-1Вр-II-Т-2 | 5980 | IV | 6 | 25 | | | | | | | 22,5 | — | — | — | — | — | — | 4,0 | 26,5 | 0,8 | 3,0 | 4,1 | 7,9 | 34,4 |
| 32 | ПС 600.12-1А-IV-Т-2 | | V | 10 | 8 | | | | | | | — | — | 42,4 | 42,4 | — | — | — | 4,0 | 46,4 | 0,8 | 3,0 | 4,1 | 7,9 | 54,3 |
| 33 | ПС 600.12-1Ат-V-Т-2 | | VI | 16 | 6 | | | | | | | — | — | — | — | — | 31,8 | 31,8 | 4,0 | 35,8 | 0,8 | 3,0 | 4,1 | 7,9 | 43,7 |
| 34 | ПС 600.12-1Вр-II-Т-21 | | IV | 6 | 25 | | | | | | | 22,5 | — | — | — | — | — | — | 4,0 | 26,5 | 0,8 | 3,0 | 4,1 | 7,9 | 34,4 |
| 35 | ПС 600.12-1А-IV-Т-21 | | V | 10 | 8 | | | | | | | — | — | 42,4 | 42,4 | — | — | — | 4,0 | 46,4 | 0,8 | 3,0 | 4,1 | 7,9 | 54,3 |
| 36 | ПС 600.12-1Ат-V-Т-21 | | VI | 16 | 6 | | | | | | | — | — | — | — | — | 31,8 | 31,8 | 4,0 | 35,8 | 0,8 | 3,0 | 4,1 | 7,9 | 43,7 |
| 37 | ПС 610.12-1Вр-II-Т-11 | 6080 | I | 7 | 13 | | | | | | | 11,7 | — | — | — | — | — | — | 4,0 | 15,7 | 0,8 | 3,0 | 4,1 | 7,9 | 23,6 |
| 38 | ПС 610.12-1А-IV-Т-11 | | II | 11 | 6 | С2 | 4 | М1 | 4 | П2 | 2 | — | 22,8 | — | 22,8 | — | — | — | 4,0 | 26,8 | 0,8 | 3,0 | 4,1 | 7,9 | 34,7 |
| 39 | ПС 610.12-1Ат-V-Т-11 | | III | 17 | 4 | | | | | | | — | — | — | — | 15,2 | — | 15,2 | 4,0 | 19,2 | 0,8 | 3,0 | 4,1 | 7,9 | 27,1 |
| 40 | ПС 610.12-1Вр-II-Т-21 | | IV | 7 | 25 | | | | | | | 22,5 | — | — | — | — | — | — | 4,0 | 26,5 | 0,8 | 3,0 | 4,1 | 7,9 | 34,4 |
| 41 | ПС 610.12-1А-IV-Т-21 | | V | 12 | 8 | | | | | | | — | — | 43,2 | 43,2 | — | — | — | 4,0 | 47,2 | 0,8 | 3,0 | 4,1 | 7,9 | 55,1 |
| 42 | ПС 610.12-1Ат-V-Т-21 | | VI | 18 | 6 | | | | | | | — | — | — | — | — | 32,4 | 32,4 | 4,0 | 36,4 | 0,8 | 3,0 | 4,1 | 7,9 | 44,3 |
| 43 | ПС 635.12-1Вр-II-Т-11 | 6330 | I | 8 | 13 | | | | | | | 13,0 | — | — | — | — | — | — | 4,0 | 17,0 | 0,8 | 3,0 | 4,1 | 7,9 | 24,9 |
| 44 | ПС 635.12-1А-IV-Т-11 | | II | 13 | 6 | | | | | | | — | 23,4 | — | 23,4 | — | — | — | 4,0 | 27,4 | 0,8 | 3,0 | 4,1 | 7,9 | 35,3 |
| 45 | ПС 635.12-1Ат-V-Т-11 | | III | 19 | 4 | | | | | | | — | — | — | — | 15,6 | — | 15,6 | 4,0 | 19,6 | 0,8 | 3,0 | 4,1 | 7,9 | 27,5 |
| 46 | ПС 635.12-1Вр-II-Т-21 | | IV | 8 | 25 | | | | | | | 25,0 | — | — | — | — | — | — | 4,0 | 29,0 | 0,8 | 3,0 | 4,1 | 7,9 | 36,9 |
| 47 | ПС 635.12-1А-IV-Т-21 | | V | 14 | 8 | | | | | | | — | — | 44,8 | 44,8 | — | — | — | 4,0 | 48,8 | 0,8 | 3,0 | 4,1 | 7,9 | 56,7 |
| 48 | ПС 635.12-1Ат-V-Т-21 | | VI | 20 | 6 | | | | | | | — | — | — | — | — | 33,6 | 33,6 | 4,0 | 37,6 | 0,8 | 3,0 | 4,1 | 7,9 | 45,5 |

Опалубку и армирование панелей см. на листе 3.

| | | | |
|---|---|---|---|
| ТК 1978 | Опалубка и армирование панелей высотой 1,2 м: рядовых, удлиненных, для углов и т.ш. | серия 1.432-15 | |
| | | Выпуск 1 | Лист 4 |

Сухонова | Контроль | Колпожник | Ст. инж. | Ленинград

16218 11

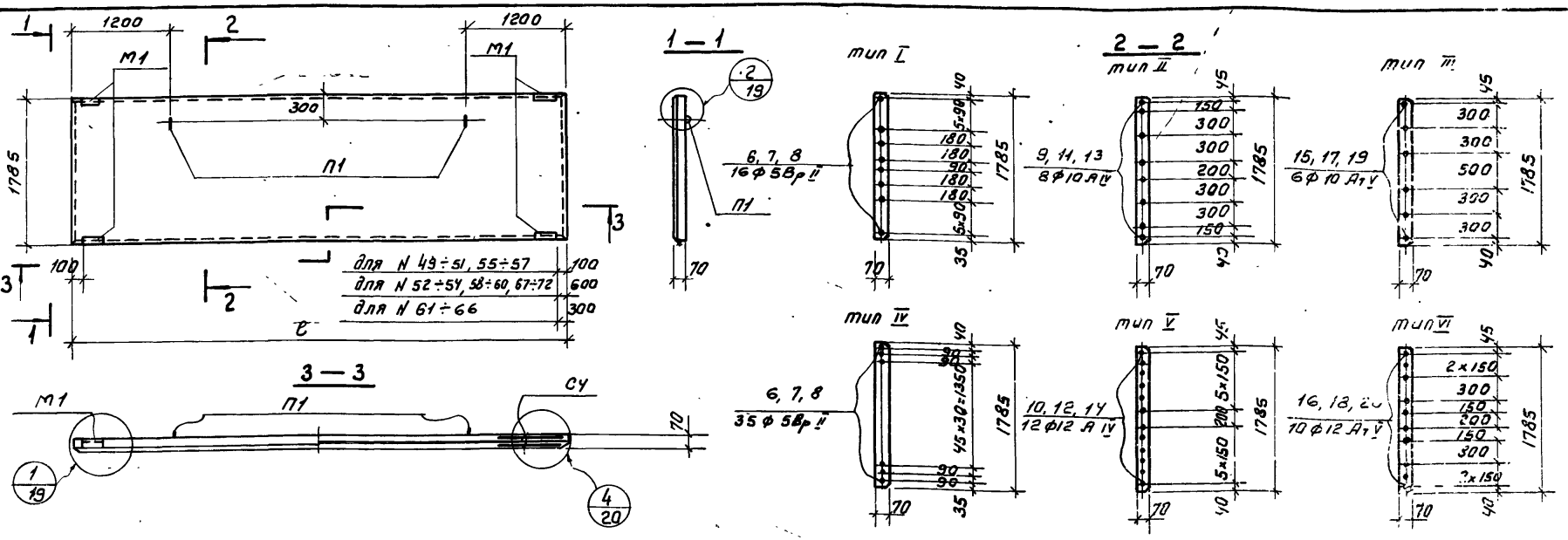


| N панели по номенклатуре | Марка | Длина e мм | тип армирования | Спецификация арматурных изделий на одну панель: предварит. напряженная арматура N поз. | кол. | сварные сетки марка | кол. | закладные детали марка | кол. | петли для подъема марка | кол. | Выборка стали на одну панель, кгс: Арматурные изделия ГОСТ 8480-63 класс Вр II Ф, мм 5 | ГОСТ 5781-75 класс А IV Ф, мм 10 | ГОСТ 10884-71 класс Ат V Ф, мм 10 | ГОСТ 6727-53* класс В I Ф, мм 5 | Итого | Закладные детали и петли для подъема: ГОСТ 5781-75 класс А I Ф, мм 12 | класс А II Ф, мм 10 | Угловая сталь ГОСТ 8509-72 L 56×5 | Итого | Всего |
|---|---|---|---|---|---|---|---|---|---|---|---|---|---|---|---|---|---|---|---|---|---|
| 49 | ПС 600. 18-1Вр II - т-1 | 5980 | I | 6 | 16 | СУ | 4 | М1 | 4 | П1 | 2 | 14,4 | — | — | 6,0 | 20,4 | 1,2 | 3,0 | 4,1 | 8,3 | 28,7 |
| 50 | ПС 600. 18-1А IV - т-1 | | II | 9 | 8 | | | | | | | — | 29,6 | — | 6,0 | 35,6 | 1,2 | 3,0 | 4,1 | 8,3 | 43,9 |
| 51 | ПС 600. 18-1А-V - т-1 | | III | 15 | 6 | | | | | | | — | — | 22,2 | 6,0 | 28,2 | 1,2 | 3,0 | 4,1 | 8,3 | 36,5 |
| 52 | ПС 600. 18-1Вр II - т-11 | | I | 6 | 16 | | | | | | | 14,4 | — | — | 6,0 | 20,4 | 1,2 | 3,0 | 4,1 | 8,3 | 28,7 |
| 53 | ПС 600. 18-1А IV - т-11 | | II | 9 | 8 | | | | | | | — | 29,6 | — | 6,0 | 35,6 | 1,2 | 3,0 | 4,1 | 8,3 | 43,9 |
| 54 | ПС 600. 18-1Ат V - т-11 | | III | 15 | 6 | | | | | | | — | — | 22,2 | 6,0 | 28,2 | 1,2 | 3,0 | 4,1 | 8,3 | 36,5 |

Номера, указанные в выносках на фасаде панелей, соответствуют порядковому номеру панели, согласно номенклатуре, приведенной в выпуске „0".

| | | | |
|---|---|---|---|
| ТК 1978 | Опалубка и армирование панелей высотой 1,8 м; рядовых, для углов и т.ш. | Серия 1.432-15 | Выпуск 1 / Лист 5 |

ГОССТРОЙ СССР ЛЕНИНГРАДСКИЙ ПРОМСТРОЙПРОЕКТ ЛЕНИНГРАД

Гл. инж. пр-та Ясненко; Нач. отдела Липницкий; Гл. констр. отд. Гаренштейн; Нач. сектора Марголин; Ст. инж. Калюжнюк; Исполнитель Липницкий; Контроль Сухонова

16218-12

| № панели по номенклатуре | Марка | Длина в мм | Тип армирования | Спецификация арматурных изделий на одну панель: Предварит. напряжен. арматура № поз. | кол. | Сварные сетки марка | кол. | Закладные детали марка | кол. | Петли для подъема марка | кол. | Выборка стали на одну панель, кгс: Арматурные изделия: ГОСТ 8480-63 класс ВрII Ф, мм 5 | ГОСТ 5781-75 класс А IV Ф, мм 10 | 12 | итого | ГОСТ 10884-71 класс АтV Ф, мм 10 | 12 | итого | ГОСТ 6727-53 класс ВI Ф, мм 5 | итого | Закладные детали и петли для подъема: ГОСТ 5781-75 класс АI Ф, мм 12 | класс АIII Ф, мм 10 | угловая сталь ГОСТ 8509-72 ∠56×5 | итого | Всего |
|---|---|---|---|---|---|---|---|---|---|---|---|---|---|---|---|---|---|---|---|---|---|---|---|---|---|
| 55 | ПС 600.18-1ВрII-т-2 | 5980 | IV | 6 | 35 | СУ | У | М1 | У | П1 | 2 | 31,5 | — | — | — | — | — | — | 6,0 | 37,5 | 1,2 | 3,0 | 4,1 | 8,3 | 45,8 |
| 56 | ПС 600.18-1А IV-т-2 | | V | 10 | 12 | | | | | | | — | — | 63,6 | 63,6 | — | — | — | 6,0 | 69,6 | 1,2 | 3,0 | 4,1 | 8,3 | 77,9 |
| 57 | ПС 600.18-1АтV-т-2 | | VI | 16 | 10 | | | | | | | — | — | — | — | — | 53,0 | 53,0 | 6,0 | 59,0 | 1,2 | 3,0 | 4,1 | 8,3 | 67,3 |
| 58 | ПС 600.18-1ВрII-т-21 | | IV | 6 | 35 | | | | | | | 31,5 | — | — | — | — | — | — | 6,0 | 37,5 | 1,2 | 3,0 | 4,1 | 8,3 | 45,8 |
| 59 | ПС 600.18-1А IV-т-21 | | V | 10 | 12 | | | | | | | — | — | 63,6 | 63,6 | — | — | — | 6,0 | 69,6 | 1,2 | 3,0 | 4,1 | 8,3 | 77,9 |
| 60 | ПС 600.18-1АтV-т-21 | | VI | 16 | 10 | | | | | | | — | — | — | — | — | 53,0 | 53,0 | 6,0 | 59,0 | 1,2 | 3,0 | 4,1 | 8,3 | 67,3 |
| 61 | ПС.610.18-1ВрII-т-11 | 6080 | I | 7 | 16 | | | | | | | 14,4 | — | — | — | — | — | — | 6,0 | 20,4 | 1,2 | 3,0 | 4,1 | 8,3 | 28,7 |
| 62 | ПС.610.18-1А IV-т-11 | | II | 11 | 8 | | | | | | | — | 30,4 | — | 30,4 | — | — | — | 6,0 | 36,4 | 1,2 | 3,0 | 4,1 | 8,3 | 44,7 |
| 63 | ПС 610.18-1АтV-т-11 | | III | 17 | 6 | | | | | | | — | — | — | — | 22,8 | — | 22,8 | 6,0 | 28,8 | 1,2 | 3,0 | 4,1 | 8,3 | 37,1 |
| 64 | ПС 610.18-1ВрII-т-21 | | IV | 7 | 35 | | | | | | | 31,5 | — | — | — | — | — | — | 6,0 | 37,5 | 1,2 | 3,0 | 4,1 | 8,3 | 45,8 |
| 65 | ПС 610.18-1А IV-т-21 | | V | 12 | 12 | | | | | | | — | — | 64,8 | 64,8 | — | — | — | 6,0 | 70,8 | 1,2 | 3,0 | 4,1 | 8,3 | 79,1 |
| 66 | ПС 610.18-1АтV-т-21 | | VI | 18 | 10 | | | | | | | — | — | — | — | — | 54,0 | 54,0 | 6,0 | 60,0 | 1,2 | 3,0 | 4,1 | 8,3 | 68,3 |
| 67 | ПС 635.18-1ВрII-т-11 | 6330 | I | 8 | 16 | | | | | | | 16,0 | — | — | — | — | — | — | 6,0 | 22,0 | 1,2 | 3,0 | 4,1 | 8,3 | 30,3 |
| 68 | ПС 635.18-1А IV-т-11 | | II | 13 | 8 | | | | | | | — | 31,2 | — | 31,2 | — | — | — | 6,0 | 37,2 | 1,2 | 3,0 | 4,1 | 8,3 | 45,5 |
| 69 | ПС 635.18-1АтV-т-11 | | III | 19 | 6 | | | | | | | — | — | — | — | 23,4 | — | 23,4 | 6,0 | 29,4 | 1,2 | 3,0 | 4,1 | 8,3 | 37,7 |
| 70 | ПС 635.18-1ВрII-т-21 | | IV | 8 | 35 | | | | | | | 35,0 | — | — | — | — | — | — | 6,0 | 41,0 | 1,2 | 3,0 | 4,1 | 8,3 | 49,3 |
| 71 | ПС 635.18-1А IV-т-21 | | V | 14 | 12 | | | | | | | — | — | 67,2 | 67,2 | — | — | — | 6,0 | 73,2 | 1,2 | 3,0 | 4,1 | 8,3 | 81,5 |
| 72 | ПС 635.18-1АтV-т-21 | | VI | 20 | 10 | | | | | | | — | — | — | — | — | 56,0 | 56,0 | 6,0 | 62,0 | 1,2 | 3,0 | 4,1 | 8,3 | 70,3 |

Опалубку и армирование панелей см. на листе 5.

| | | |
|---|---|---|
| ТК 1978 | Опалубка и армирование панелей высотой 1,8 м: рядовых, удлиненных, для углов и т.ш. | Серия 1.432-15 Выпуск 1 Лист 6 |

Суханова
Контроль
Каляжнюк
Нач. сектора
Ст. инж.
ПРОМСТРОЙПРОЕКТ Ленинград

16218 13

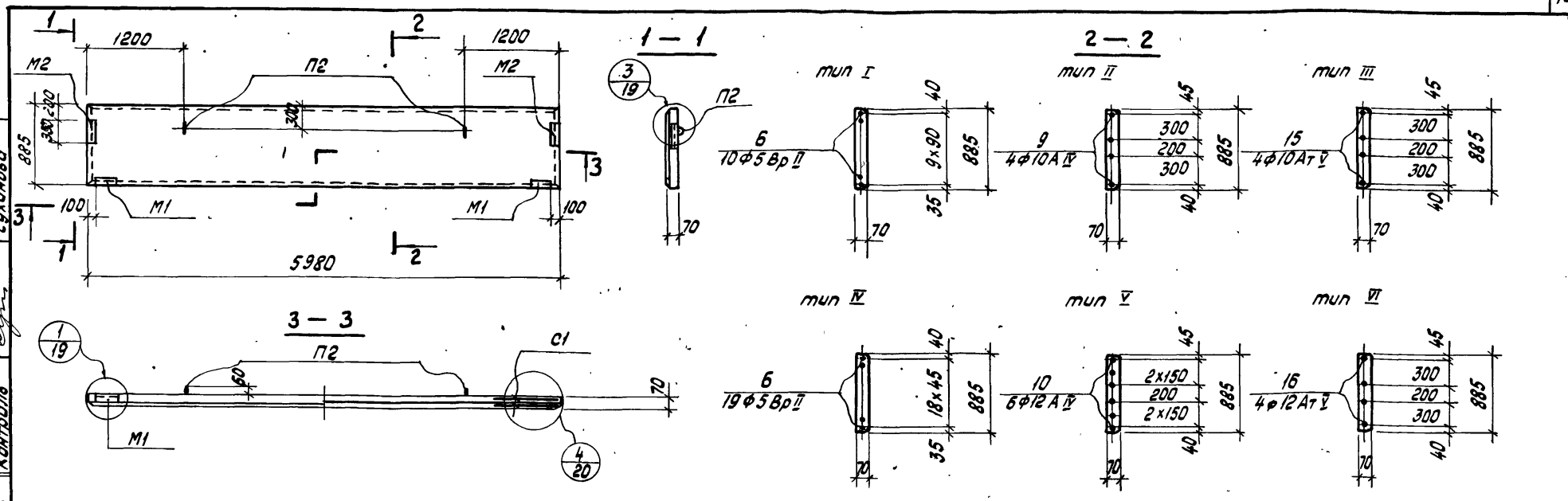


| N панели по номенклатуре | Марка | тип армирования | Спецификация арматурных изделий на одну панель: Предварит. напряжен. арматура N поз | Предварит. напряжен. арматура Кол. | Сварные сетки марка | Сварные сетки кол. | Закладные детали марка | Закладные детали кол. | Закладные детали марка | Закладные детали кол. | Петли для подъема марка | Петли для подъема кол. |
|---|---|---|---|---|---|---|---|---|---|---|---|---|
| 73 | ПС 600.9-4ВрII-Т-1 | I | 6 | 10 | С1 | 4 | М1 | 2 | М2 | 2 | П2 | 2 |
| 74 | ПС 600.9-4АIV-Т-1 | II | 9 | 4 | | | | | | | | |
| 75 | ПС 600.9-4АтV-Т-1 | III | 15 | 4 | | | | | | | | |
| 76 | ПС 600.9-4ВрII-Т-2 | III | 6 | 19 | | | | | | | | |
| 77 | ПС 600.9-4АIV-Т-2 | V | 10 | 6 | | | | | | | | |
| 78 | ПС 600.9-4АтV-Т-2 | VI | 16 | 4 | | | | | | | | |

| N панели по номенклатуре | Марка | Выборка стали на одну панель, кгс: Арматурные изделия: ГОСТ 8480-63 класс ВрII Ф, мм 5 | ГОСТ 5781-75 класс АIV Ф, мм 10 | ГОСТ 5781-75 класс АIV Ф, мм 12 | ГОСТ 5781-75 класс АIV Итого | ГОСТ 10884-71 класс АтV Ф, мм 10 | ГОСТ 10884-71 класс АтV Ф, мм 12 | ГОСТ 10884-71 класс АтV Итого | ГОСТ 6727-53 класс ВI Ф, мм 5 | Итого | Закладные детали и петли для подъема: ГОСТ 5781-75 класс АI Ф, мм 10 | ГОСТ 5781-75 класс АIII Ф, мм 10 | Угловая сталь ГОСТ 8509-72 L 56х5 | Итого | Всего |
|---|---|---|---|---|---|---|---|---|---|---|---|---|---|---|---|
| 73 | ПС 600.9-4ВрII-Т-1 | 9,0 | — | — | 9,0 | — | — | — | 3,2 | 12,2 | 0,8 | 3,0 | 5,0 | 8,8 | 21,0 |
| 74 | ПС 600.9-4АIV-Т-1 | — | 14,8 | — | 14,8 | — | — | — | 3,2 | 18,0 | 0,8 | 3,0 | 5,0 | 8,8 | 26,8 |
| 75 | ПС 600.9-4АтV-Т-1 | — | 14,8 | — | 14,8 | — | — | — | 3,2 | 18,0 | 0,8 | 3,0 | 5,0 | 8,8 | 26,8 |
| 76 | ПС 600.9-4ВрII-Т-2 | 17,1 | — | — | 17,1 | — | — | — | 3,2 | 20,3 | 0,8 | 3,0 | 5,0 | 8,8 | 29,1 |
| 77 | ПС 600.9-4АIV-Т-2 | — | — | 31,8 | 31,8 | — | — | — | 3,2 | 35,0 | 0,8 | 3,0 | 5,0 | 8,8 | 43,8 |
| 78 | ПС 600.9-4АтV-Т-2 | — | — | — | — | — | 21,2 | 21,2 | 3,2 | 24,4 | 0,8 | 3,0 | 5,0 | 8,8 | 33,2 |

Фоменко — Суханова
Исполнитель — Контроль
Кузьмина — Линьчицкий — Боренштейн — Марголин — Калюжнюк
Гл. инж. пр. — Нач. отдела — Гл. конструктор — Нач. сектора — Ст. инж.

ГОССТРОЙ СССР
ЛЕНИНГРАДСКИЙ ПРОМСТРОЙПРОЕКТ
Ленинград

ТК 1978

Опалубка и армирование парапетных панелей высотой 0,9 м

Серия 1.432-15
Выпуск 1 | Лист 7

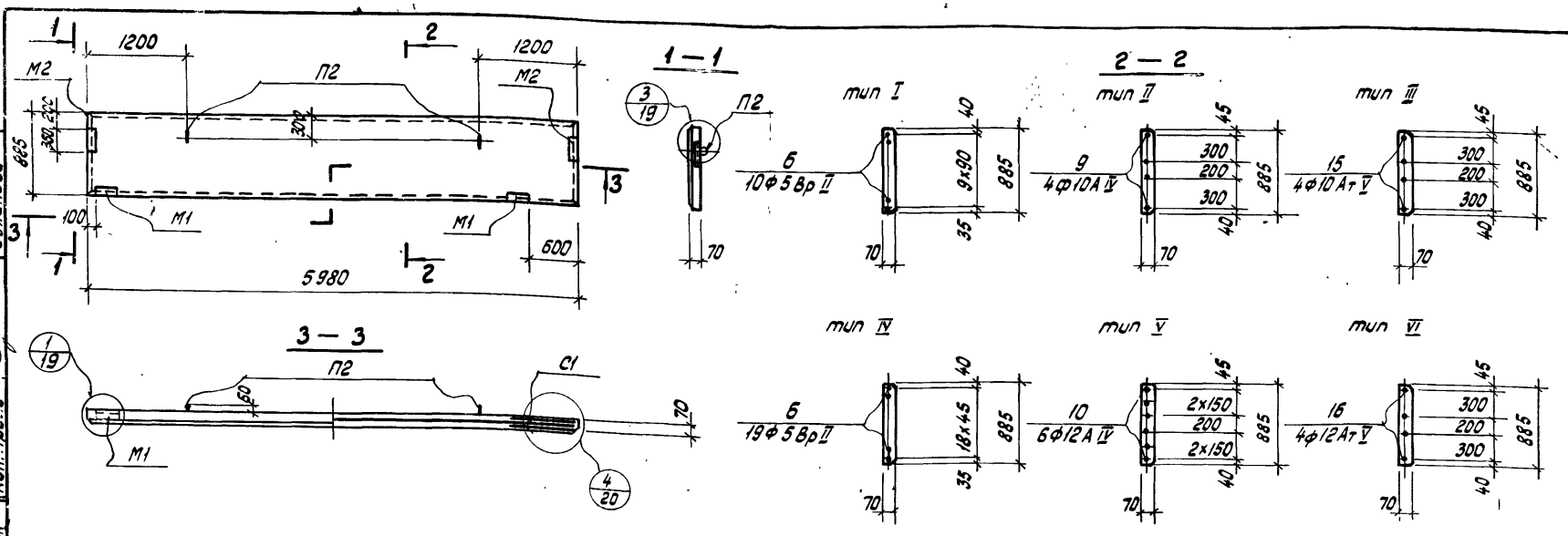


| N панели по номенклатуре | Марка | тип армирования | Спецификация арматурных изделий на одну панель: Предварит. напряжен. арматура N поз | кол. | Сварные сетки марка | кол. | Закладные детали марка | кол. | марка | кол. | Петли для подъема марка | кол. | Выборка стали на одну панель, кгс: Арматурные изделия: ГОСТ 8480-63 класс Вр II Ф, мм 5 | ГОСТ 5781-75 класс А IV Ф, мм 10 | 12 | Итого | ГОСТ 10884-71 класс АтV Ф1 мм 10 | 12 | Итого | ГОСТ 6727-53 класс ВI Ф1 мм 5 | Итого | Закладные детали и петли для подъема: ГОСТ 5781-75 класс АI Ф, мм 10 | класс АIII Ф, мм 10 | Угловая сталь ГОСТ 8509-72 L56х5 | Итого | Всего |
|---|---|---|---|---|---|---|---|---|---|---|---|---|---|---|---|---|---|---|---|---|---|---|---|---|---|---|
| 79 | ПС 600. 9 - 4 Вр II - Т-11 | I | 6 | 10 | С1 | 4 | М1 | 2 | М2 | 2 | П2 | 2 | 9,0 | — | — | 9,0 | — | — | — | 3,2 | 12,2 | 0,8 | 3,0 | 5,0 | 8,8 | 21,0 |
| 80 | ПС 600. 9 - 4 А IV - Т-11 | II | 9 | 4 | | | | | | | | | — | 14,8 | — | 14,8 | — | — | — | 3,2 | 18,0 | 0,8 | 3,0 | 5,0 | 8,8 | 26,8 |
| 81 | ПС 600. 9 - 4 АтV - Т-11 | III | 15 | 4 | | | | | | | | | — | 14,8 | — | 14,8 | — | — | — | 3,2 | 18,0 | 0,8 | 3,0 | 5,0 | 8,8 | 26,8 |
| 82 | ПС 600. 9 - 4 Вр II - Т-21 | IV | 6 | 19 | | | | | | | | | 17,1 | — | — | 17,1 | — | — | — | 3,2 | 20,3 | 0,8 | 3,0 | 5,0 | 8,8 | 29,1 |
| 83 | ПС 600. 9 - 4 А IV - Т-21 | V | 10 | 6 | | | | | | | | | — | — | 31,8 | 31,8 | — | — | — | 3,2 | 35,0 | 0,8 | 3,0 | 5,0 | 8,8 | 43,8 |
| 84 | ПС 600. 9 - 4 А V - Т-21 | VI | 16 | 4 | | | | | | | | | — | — | — | — | — | 21,2 | 21,2 | 3,2 | 24,4 | 0,8 | 3,0 | 5,0 | 8,8 | 33,2 |

| ТК 1978 | Опалубка и армирование парапетных панелей высотой 0,9 м: для углов и т.ш. | Серия 1.432-15 | Выпуск 1 | Лист 8 |
|---|---|---|---|---|

Ленинград

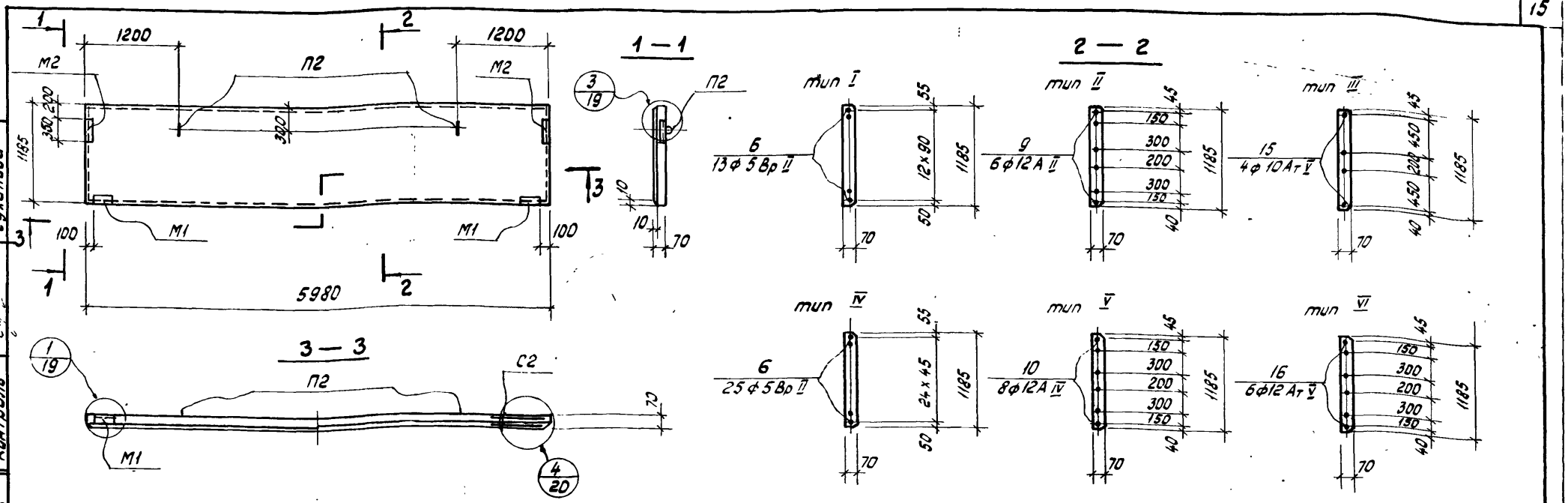


| N панели по номенклатуре | Марка | тип армирования | Спецификация арматурных изделий на одну панель: Предварит. напряжен. арматура N поз | кол. | Сварные сетки марка | кол. | Закладные детали марка | кол. | марка | кол. | Петли для подъема марка | кол. |
|---|---|---|---|---|---|---|---|---|---|---|---|---|
| 85 | ПС 600. 12-4 Вр II-Т-1 | I | 6 | 13 | С2 | 4 | М1 | 2 | М2 | 2 | П2 | 2 |
| 86 | ПС 600. 12-4 А IV-Т-1 | II | 9 | 6 | | | | | | | | |
| 87 | ПС 600. 12-4 Ат V-Т-1 | III | 15 | 4 | | | | | | | | |
| 88 | ПС 600. 12-4 Вр II-Т-2 | IV | 6 | 25 | | | | | | | | |
| 89 | ПС 600. 12-4 А IV-Т-2 | V | 10 | 8 | | | | | | | | |
| 90 | ПС 600. 12-4 Ат V-Т-2 | VI | 16 | 6 | | | | | | | | |

| N панели по номенклатуре | Марка | Выборка стали на одну панель, кгс: Арматурные изделия: ГОСТ 8480-63 класс Вр II Ф, мм 5 | ГОСТ 5781-75 класс А IV Ф, мм 10 | 12 | Итого | ГОСТ 10884-71 класс Ат V Ф, мм 10 | 12 | Итого | ГОСТ 6727-53* класс ВI Ф, мм 5 | Итого | Закладные детали и петли для подъема: ГОСТ 5781-75 класс АI Ф, мм 10 | класс АII Ф, мм 10 | Угловая сталь ГОСТ 8509-72 L56×5 | Итого | Всего |
|---|---|---|---|---|---|---|---|---|---|---|---|---|---|---|---|
| 85 | ПС 600. 12-4 Вр II-Т-1 | 11,7 | — | — | — | — | — | — | 4,0 | 15,7 | 0,8 | 3,0 | 5,0 | 8,8 | 24,5 |
| 86 | ПС 600. 12-4 А IV-Т-1 | — | 22,2 | — | 22,2 | — | — | — | 4,0 | 26,2 | 0,8 | 3,0 | 5,0 | 8,8 | 35,0 |
| 87 | ПС 600. 12-4 Ат V-Т-1 | — | — | — | — | 14,8 | — | 14,8 | 4,0 | 18,8 | 0,8 | 3,0 | 5,0 | 8,8 | 27,6 |
| 88 | ПС 600. 12-4 Вр II-Т-2 | 22,5 | — | — | — | — | — | — | 4,8 | 26,5 | 0,8 | 3,0 | 5,0 | 8,8 | 35,3 |
| 89 | ПС 600. 12-4 А IV-Т-2 | — | — | 42,4 | 42,4 | — | — | — | 4,0 | 46,4 | 0,8 | 3,0 | 5,0 | 8,8 | 55,2 |
| 90 | ПС 600. 12-4 Ат V-Т-2 | — | — | — | — | — | 31,8 | 31,8 | 4,0 | 35,8 | 0,8 | 3,0 | 5,0 | 8,8 | 44,6 |

Госстрой СССР
ЛЕНИНГРАДСКИЙ ПРОМСТРОЙПРОЕКТ
Ленинград

Нач. отдела Липницкий
Гл. констр. отд. Горыштейн
Нач. сектора Морголин
Ст. инж. Калужнюк
Контроль Сухонова

ТК 1978

Опалубка и армирование парапетных панелей высотой 1,2 м

Серия 1.432-15
Выпуск 1
Лист 0

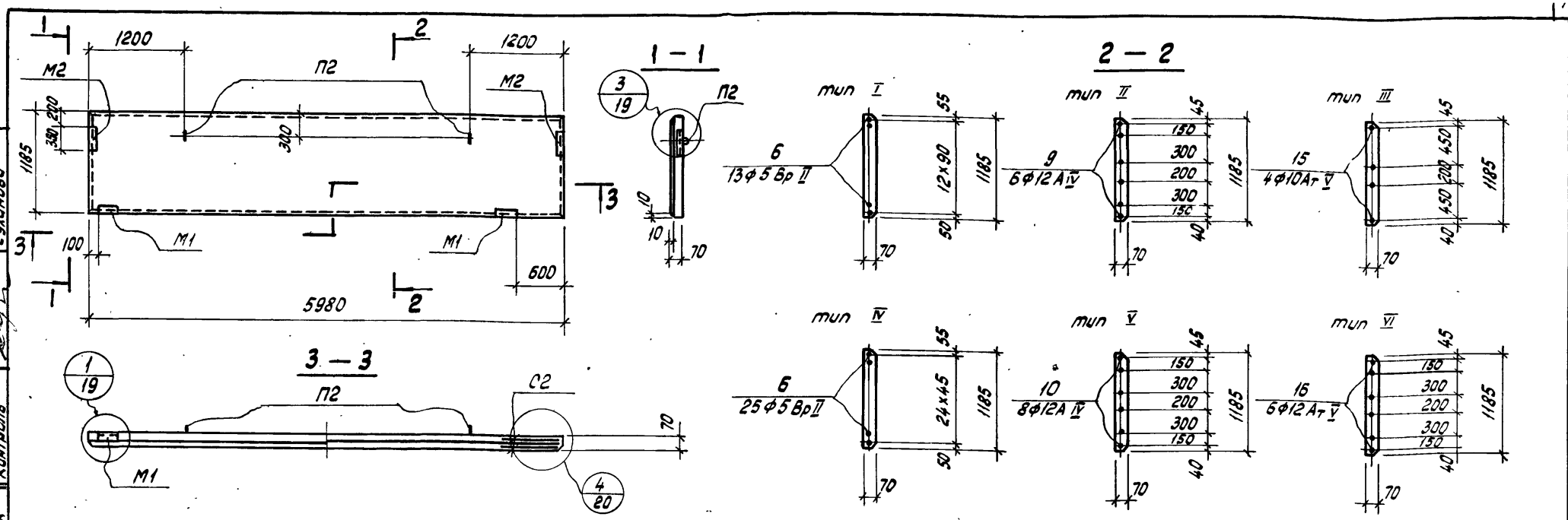


| N панели по номенклатуре | Марка | тип армирования | Спецификация арматурных изделий на одну панель: Предварит. напряжен. арматура N поз | кол. | Сварные сетки марка | кол. | Закладные детали марка | кол. | марка | кол. | Петли для подъема марка | кол. |
|---|---|---|---|---|---|---|---|---|---|---|---|---|
| 91 | ПС 600. 12-4 Вр II-Т-11 | I | 6 | 13 | С2 | 4 | М1 | 2 | М2 | 2 | П2 | 2 |
| 92 | ПС 600. 12-4 В IV-Т-11 | II | 9 | 6 | | | | | | | | |
| 93 | ПС 600. 12-4 Ат V-Т-11 | III | 15 | 4 | | | | | | | | |
| 94 | ПС 600. 12-4 Вр II-Т-21 | IV | 6 | 25 | | | | | | | | |
| 95 | ПС 600. 12-4А IV-Т-21 | V | 10 | 8 | | | | | | | | |
| 96 | ПС 600. 12-4Ат V-Т-21 | VI | 16 | 6 | | | | | | | | |

Выборка стали на одну панель, кгс

| Марка | Арматурные изделия: ГОСТ 8480-63 класс Вр II ф мм 5 | ГОСТ 5781-75 класс А IV ф мм 10 | 12 | Итого | ГОСТ 10884-71 класс Ат V ф мм 10 | 12 | Итого | ГОСТ 6727-53* класс В I ф мм 5 | Итого | Закладные детали и петли для подъема: ГОСТ 5781-75 класс А I ф мм 10 | класс А II ф мм 10 | Сталь прокатная ГОСТ 8509-72 проф. ∠56×5 | Профильная сталь ГОСТ 380-71 δ мм 6 | Итого | Всего |
|---|---|---|---|---|---|---|---|---|---|---|---|---|---|---|---|
| ПС 600. 12-4 Вр II-Т-11 | 11,7 | — | — | — | — | — | — | 4,0 | 15,7 | 0,8 | 3,0 | 5,0 | — | 8,8 | 24,5 |
| ПС 600. 12-4 В IV-Т-11 | — | 22,2 | — | 22,2 | — | — | — | 4,0 | 26,2 | 0,8 | 3,0 | 5,0 | — | 8,8 | 35,0 |
| ПС 600. 12-4 Ат V-Т-11 | — | — | — | — | 14,8 | — | 14,8 | 4,0 | 18,8 | 0,8 | 3,0 | 5,0 | — | 8,8 | 27,6 |
| ПС 600. 12-4 Вр II-Т-21 | 22,5 | — | — | — | — | — | — | 4,0 | 26,5 | 0,8 | 3,0 | 5,0 | — | 8,8 | 35,3 |
| ПС 600. 12-4А IV-Т-21 | — | — | 42,4 | 42,4 | — | — | — | 4,0 | 46,4 | 0,8 | 3,0 | 5,0 | — | 8,8 | 55,2 |
| ПС 600. 12-4Ат V-Т-21 | — | — | — | — | — | 31,8 | 31,8 | 4,0 | 35,8 | 0,8 | 3,0 | 5,0 | — | 8,8 | 44,6 |

ПРОМЕТРОЙПРОЕКТ Ленинград

Нач. сектора Сукнова; Ст. инж. Марголин; Контроль Колюжнюк

ТК 1978

Опалубка и армирование парапетных панелей высотой 1,2 м: для углов и т.ш.

Серия 1.432-15 Выпуск 1 Лист 10

16218 17

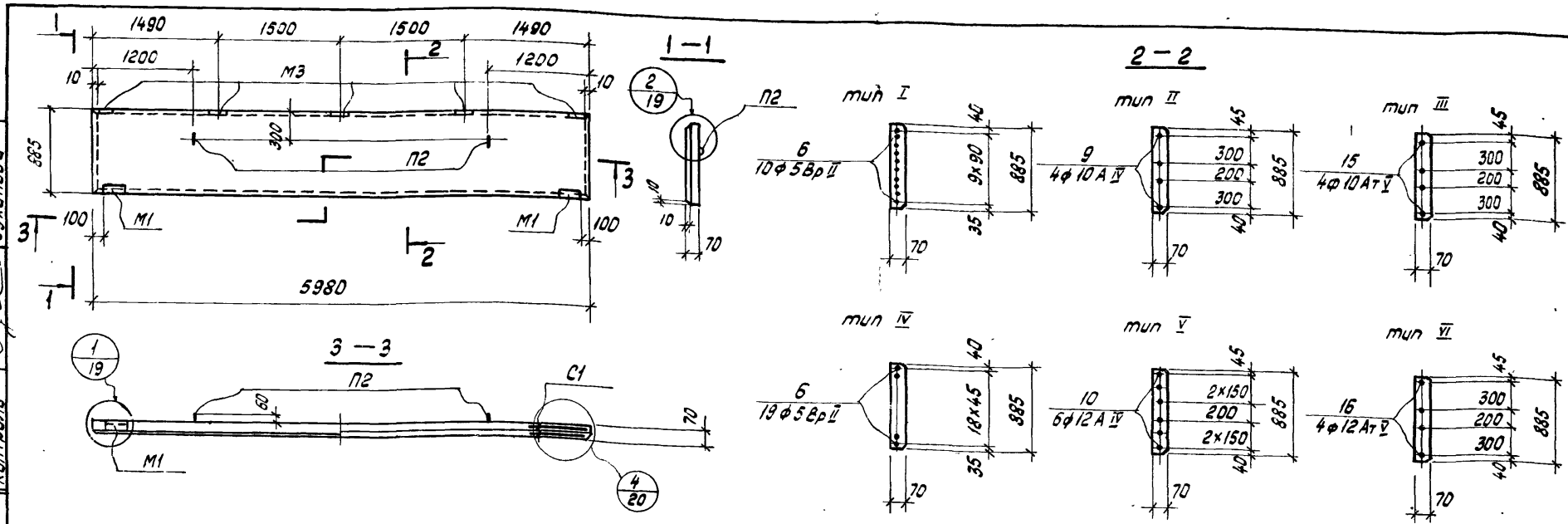


| N панели по номенклатуре | Марка | тип армирования | Спецификация арматурных изделий на одну панель: Предварит. напряжен. арматура, N поз | Предварит. напряжен. арматура, кол. | Сварные сетки, марка | Сварные сетки, кол. | Закладные детали, марка | Закладные детали, кол. | Закладные детали, марка | Закладные детали, кол. | Петли для подъема, марка | Петли для подъема, кол. |
|---|---|---|---|---|---|---|---|---|---|---|---|---|
| 97 | ПС 600.9-7Вр II-Т-1 | I | 6 | 10 | С1 | 4 | М1 | 2 | М3 | 5 | П2 | 2 |
| 98 | ПС 600.9-7А IV-Т-1 | II | 9 | 4 | | | | | | | | |
| 99 | ПС 600.9-7Ат V-Т-1 | III | 15 | 4 | | | | | | | | |
| 100 | ПС 600.9-7Вр II-Т-2 | IV | 6 | 19 | | | | | | | | |
| 101 | ПС 600.9-7А IV-Т-2 | V | 10 | 6 | | | | | | | | |
| 102 | ПС 600.9-7Ат V-Т-2 | VI | 16 | 4 | | | | | | | | |

| Марка | Выборка стали на одну панель, кгс: Арматурные изделия: ГОСТ 8480-63 класс Вр II, ф 5 мм | ГОСТ 5781-75 класс А IV, ф 10 мм | ГОСТ 5781-75 класс А IV, ф 12 мм | Итого | ГОСТ 10884-71 класс Ат-V, ф 10 мм | ГОСТ 10884-71 класс Ат-V, ф 12 мм | Итого | ГОСТ 6727-53* класс ВI, ф 5 мм | Итого | Закладные детали и петли для подъема: ГОСТ 5781-75 класс А I, ф 10 мм | ГОСТ 5781-75 класс А III, ф 10 мм | Сталь прокатная ГОСТ 8509-72 профиль, L 56×5 | Профильная сталь ГОСТ 380-71 δ 6 мм | Итого | Всего |
|---|---|---|---|---|---|---|---|---|---|---|---|---|---|---|---|
| ПС 600.9-7Вр II-Т-1 | 9,0 | — | — | — | — | — | — | 3,2 | 12,2 | 0,8 | 3,2 | 2,0 | 1,5 | 7,3 | 19,5 |
| ПС 600.9-7А IV-Т-1 | — | 14,8 | — | 14,8 | — | — | — | 3,2 | 18,0 | 0,8 | 3,2 | 2,0 | 1,5 | 7,3 | 25,3 |
| ПС 600.9-7Ат V-Т-1 | — | — | — | — | 14,8 | — | 14,8 | 3,2 | 18,0 | 0,8 | 3,2 | 2,0 | 1,5 | 7,3 | 25,3 |
| ПС 600.9-7Вр II-Т-2 | 17,1 | — | — | — | — | — | — | 3,2 | 20,3 | 0,8 | 3,2 | 2,0 | 1,5 | 7,3 | 27,6 |
| ПС 600.9-7А IV-Т-2 | — | — | 31,8 | 31,8 | — | — | — | 3,2 | 35,0 | 0,8 | 3,2 | 2,0 | 1,5 | 7,3 | 42,3 |
| ПС 600.9-7Ат V-Т-2 | — | — | — | — | — | 21,2 | 21,2 | 3,2 | 24,4 | 0,8 | 3,2 | 2,0 | 1,5 | 7,3 | 31,7 |

Листницкий
Горенштейн
Мордолин
Колюжнок
Контроль
Сухонова
Нач. отдела
Гл. констр. отд.
Нач. сектора
Ст. инж.

ЛЕНИНГРАДСКИЙ ПРОМСТРОЙПРОЕКТ

ТК 978

Опалубка и армирование подкарнизных панелей высотой 0,9 м

Серия 1.432-15
Выпуск 1
Лист 11

16218 18

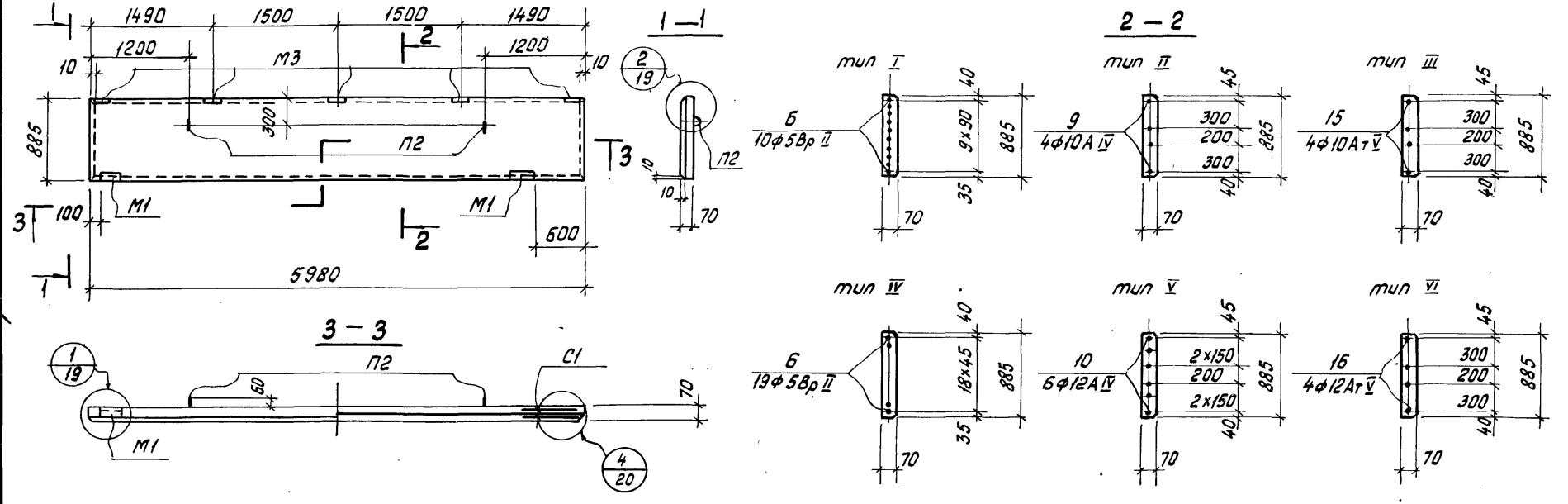


| N позиции по номенклатуре | Марка | тип армирования | Спецификация арматурных изделий на одну панель: Предварит. напряжен. арматура N поз. | кол. | Сварные сетки марка | кол. | Закладные детали марка | кол. | марка | кол. | Петли для подъема марка | кол. | Выборка стали на одну панель, кгс: Арматурные изделия ГОСТ 8480-63 класс Вр II ф мм 5 | ГОСТ 5781-75 класс А IV ф мм 10 | 12 | Итого | ГОСТ 10884-71 класс Ат-V ф мм 10 | 12 | Итого | ГОСТ 6727-53* класс В I ф мм 5 | Итого | Закладные детали и петли для подъема ГОСТ 5781-75 класс А I ф мм 12 | класс А II ф мм 10 | сталь прокатная ГОСТ 8509-72 проф. ∠56×5 | профильная сталь ГОСТ 380-71 δ мм 6 | Итого | Всего |
|---|---|---|---|---|---|---|---|---|---|---|---|---|---|---|---|---|---|---|---|---|---|---|---|---|---|---|---|
| 103 | ПС 600.9-7Вр II-Т-11 | I | 6 | 10 | С1 | 4 | М1 | 2 | М3 | 2 | П2 | 2 | 9,0 | — | — | — | — | — | — | 3,2 | 12,2 | 0,8 | 3,2 | 2,0 | 1,5 | 7,3 | 19,5 |
| 104 | ПС 600.9-7А IV-Т-11 | II | 9 | 4 | | | | | | | | | — | 14,8 | — | 14,8 | — | — | — | 3,2 | 18,0 | 0,8 | 3,2 | 2,0 | 1,5 | 7,3 | 25,3 |
| 105 | ПС 600.9-7Ат V-Т-11 | III | 15 | 4 | | | | | | | | | — | — | — | — | 14,8 | — | 14,8 | 3,2 | 18,0 | 0,8 | 3,2 | 2,0 | 1,5 | 7,3 | 25,3 |
| 106 | ПС 600.9-7Вр II-Т-21 | IV | 6 | 19 | | | | | | | | | 17,1 | — | — | — | — | — | — | 3,2 | 20,3 | 0,8 | 3,2 | 2,0 | 1,5 | 7,3 | 27,6 |
| 107 | ПС 600.9-7А IV-Т-21 | V | 10 | 6 | | | | | | | | | — | — | 31,8 | 31,8 | — | — | — | 3,2 | 35,0 | 0,8 | 3,2 | 2,0 | 1,5 | 7,3 | 42,3 |
| 108 | ПС 600.9-7Ат V-Т-21 | VI | 16 | 4 | | | | | | | | | — | — | — | — | — | 21,2 | 21,2 | 3,2 | 24,4 | 0,8 | 3,2 | 2,0 | 1,5 | 7,3 | 31,7 |

| ТК 1978 | Опалубка и армирование подкарнизных панелей высотой 0,9 м. для углов и т.ш. | Серия 1.432-15 | Выпуск 1 | Лист 12 |
|---|---|---|---|---|

16218 * 19

Суханова | Контроль | Калюжнюк | Ст. инж. | Ленинград

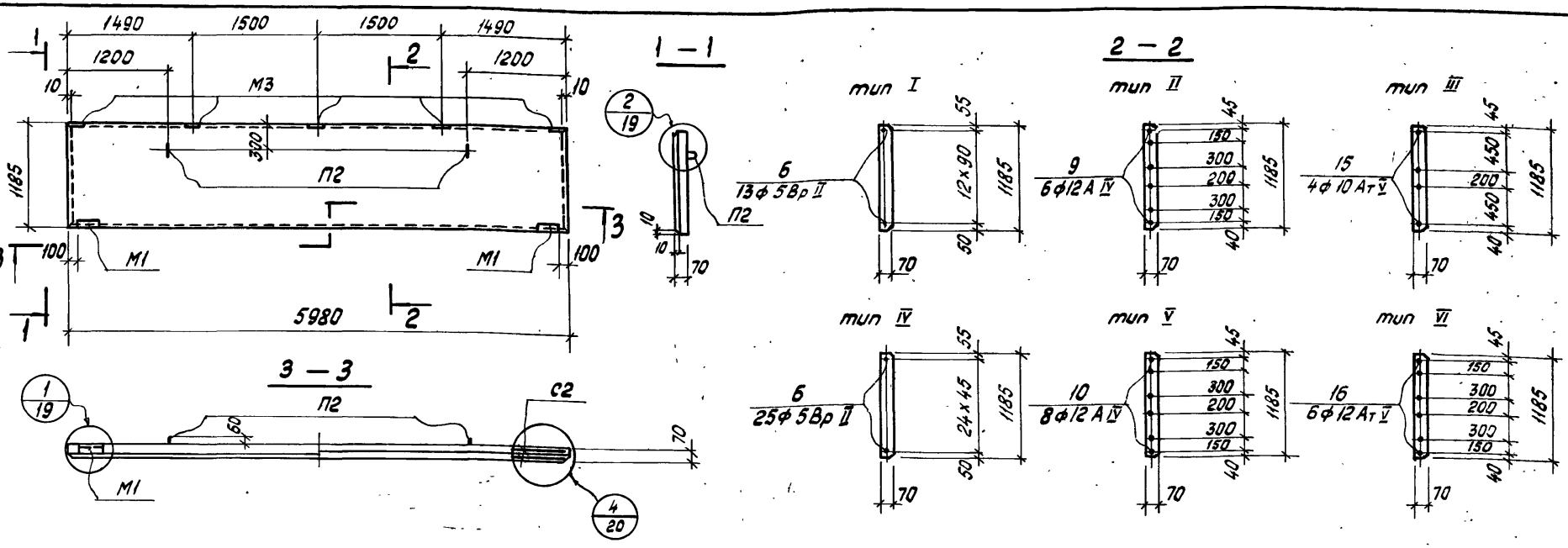


| N панели по номенклатуре | Марка | тип армирования | Спецификация арматурных изделий на одну панель: Предварит. напряжем. арматура N поз | кол. | Сварные сетки марка | кол. | Закладные детали марка | кол. | марка | кол. | Петли для подъема марка | кол |
|---|---|---|---|---|---|---|---|---|---|---|---|---|
| 109 | ПС 600.12-7Вр II-Т-1 | I | 6 | 13 | | | | | | | | |
| 110 | ПС 600.12-7А IV-Т-1 | II | 9 | 6 | | | | | | | | |
| 111 | ПС 600.12-7Ат V-Т-1 | III | 15 | 4 | С2 | 4 | М1 | 2 | М3 | 5 | П2 | 2 |
| 112 | ПС 600.12-7Вр II-Т-2 | IV | 6 | 25 | | | | | | | | |
| 113 | ПС 600.12-7А IV-Т-2 | V | 10 | 8 | | | | | | | | |
| 114 | ПС 600.12-7Ат V-Т-2 | VI | 16 | 6 | | | | | | | | |

Выборка стали на одну панель, кгс

| Арматурные изделия: ГОСТ 8480-63 класс Вр II ф мм 5 | ГОСТ 5781-75 класс А IV ф мм 10 | 12 | Итого | ГОСТ 10884-71 класс Ат-V ф мм 10 | 12 | Итого | ГОСТ 6727-53 класс В I ф мм 5 | Итого | Закладные детали и петли для подъема: ГОСТ 5781-75 класс А I ф мм 10 | класс А III ф мм 10 | Сталь прокатная ГОСТ 8509-72 проф. ∠56×5 | Профильная сталь ГОСТ 380-71 δ мм 6 | Итого | Всего |
|---|---|---|---|---|---|---|---|---|---|---|---|---|---|---|
| 11,7 | — | — | — | — | — | — | 4,0 | 15,7 | 0,8 | 3,0 | 2,0 | 1,5 | 7,3 | 23,0 |
| — | 22,2 | — | 22,2 | — | — | — | 4,0 | 26,2 | 0,8 | 3,0 | 2,0 | 1,5 | 7,3 | 33,5 |
| — | — | — | — | 14,8 | — | 14,8 | 4,0 | 18,8 | 0,8 | 3,0 | 2,0 | 1,5 | 7,3 | 26,1 |
| 22,5 | — | — | — | — | — | — | 4,0 | 26,5 | 0,8 | 3,0 | 2,0 | 1,5 | 7,3 | 33,8 |
| — | — | 42,4 | 42,4 | — | — | — | 4,0 | 46,4 | 0,8 | 3,0 | 2,0 | 1,5 | 7,3 | 53,7 |
| — | — | — | — | — | 31,8 | 31,8 | 4,0 | 35,8 | 0,8 | 3,0 | 2,0 | 1,5 | 7,3 | 43,1 |

Суханова
Контроль
Липницкий
Бренштейн
Подгорлин
Колпожнюк
Гл. инж. проекта
Нач. отдела
Гл. конструктор
Нач. сектора
Ст. инж.

ГОССТРОЙ СССР
ЛЕНИНГРАДСКИЙ ПРОМСТРОЙПРОЕКТ
ЛЕНИНГРАД

| ТК 1978 | Опалубка и армирование подкарнизных панелей высотой 1,2 м | Серия 1.432-15 | Выпуск 1 | Лист 13 |
|---|---|---|---|---|

16218 20

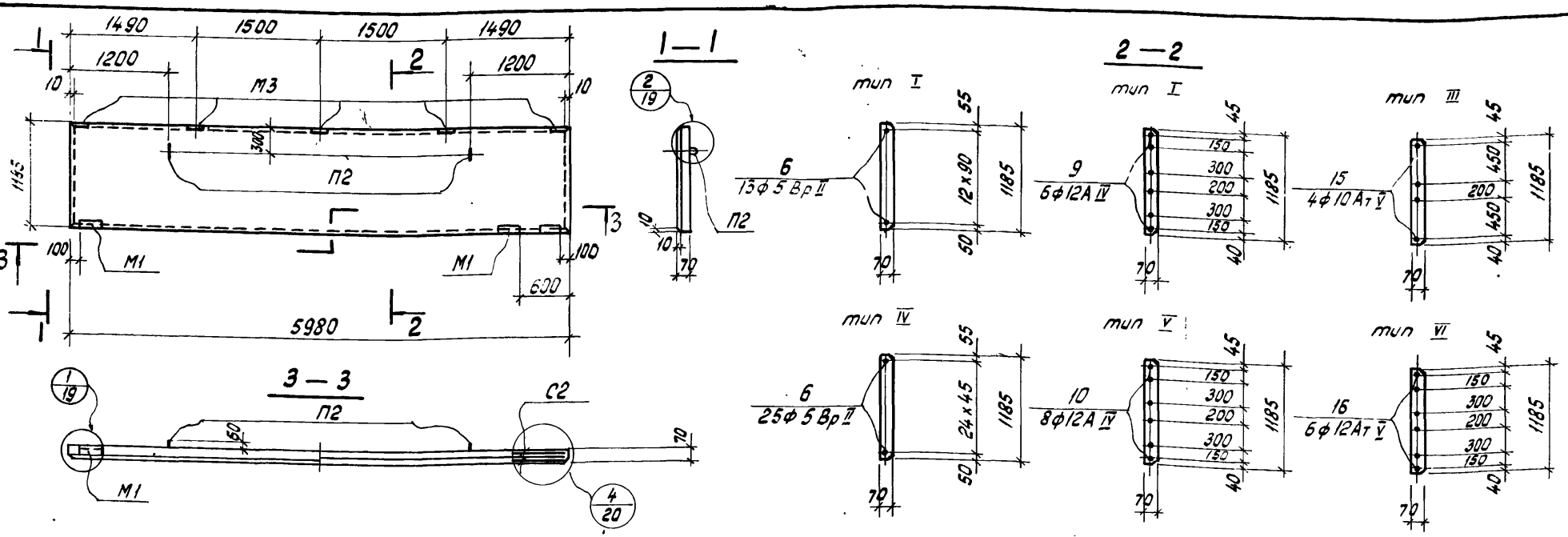


| N панели по номенклатуре | Марка | тип армирования | Спецификация арматурных изделий на одну панель: Предварит. напряжен. арматура, N поз. | Предварит. напряжен. арматура, кол. | Сварные сетки, марка | Сварные сетки, кол. | Закладные детали, марка | Закладные детали, кол. | Закладные детали, марка | Закладные детали, кол. | Петли для подъема, марка | Петли для подъема, кол. |
|---|---|---|---|---|---|---|---|---|---|---|---|---|
| 115 | ПС 600.12-7Вр II-Т-11 | I | 6 | 13 | С2 | 4 | М1 | 2 | М3 | 5 | П2 | 2 |
| 116 | ПС 600.12-7А IV-Т-11 | II | 9 | 6 | | | | | | | | |
| 117 | ПС 600.12-7Ат V-Т-11 | III | 15 | 4 | | | | | | | | |
| 118 | ПС 600.12-7Вр II-Т-21 | IV | 6 | 25 | | | | | | | | |
| 119 | ПС 600.12-7А IV-Т-21 | V | 10 | 8 | | | | | | | | |
| 120 | ПС 600.12-7Ат V-Т-21 | VI | 16 | 6 | | | | | | | | |

Выборка стали на одну панель, кгс

| Марка | Арматурные изделия: ГОСТ 8480-63 класс Вр II ф. мм 5 | ГОСТ 5781-75 класс А IV ф. мм 10 | ГОСТ 5781-75 класс А IV ф. мм 12 | ГОСТ 5781-75 класс А IV Итого | ГОСТ 10884-71 класс Ат-V ф. мм 10 | ГОСТ 10884-71 класс Ат-V ф. мм 12 | ГОСТ 10884-71 класс Ат-V Итого | ГОСТ 5727-53 класс ВI ф. мм 5 | Итого | Закладные детали и петли для подъема: ГОСТ 5781-75 класс АI ф. мм 10 | ГОСТ 5781-75 класс АIII ф. мм 10 | Сталь прокатная ГОСТ 8509-72 проф. 45×5 | Профильная сталь ГОСТ 380-71 б мм 6 | Итого | Всего |
|---|---|---|---|---|---|---|---|---|---|---|---|---|---|---|---|
| 115 | 11,7 | — | — | — | — | — | — | 4,0 | 15,7 | 0,8 | 3,0 | 2,0 | 1,5 | 7,3 | 23,0 |
| 116 | — | 22,2 | — | 22,2 | — | — | — | 4,0 | 26,2 | 0,8 | 3,0 | 2,0 | 1,5 | 7,3 | 33,5 |
| 117 | — | — | — | — | 14,8 | — | 14,8 | 4,0 | 18,8 | 0,8 | 3,0 | 2,0 | 1,5 | 7,3 | 26,1 |
| 118 | 22,5 | — | — | — | — | — | — | 4,0 | 26,5 | 0,8 | 3,0 | 2,0 | 1,5 | 7,3 | 33,8 |
| 119 | — | — | 42,4 | 42,4 | — | — | — | 4,0 | 46,4 | 0,8 | 3,0 | 2,0 | 1,5 | 7,3 | 53,7 |
| 120 | — | — | — | — | — | 31,8 | 31,8 | 4,0 | 35,8 | 0,8 | 3,0 | 2,0 | 1,5 | 7,3 | 43,1 |

ТК 1978

Опалубка и армирование подкарнизных панелей высотой 1,2 м для углов и т.ш.

Серия 1.432-15 Выпуск

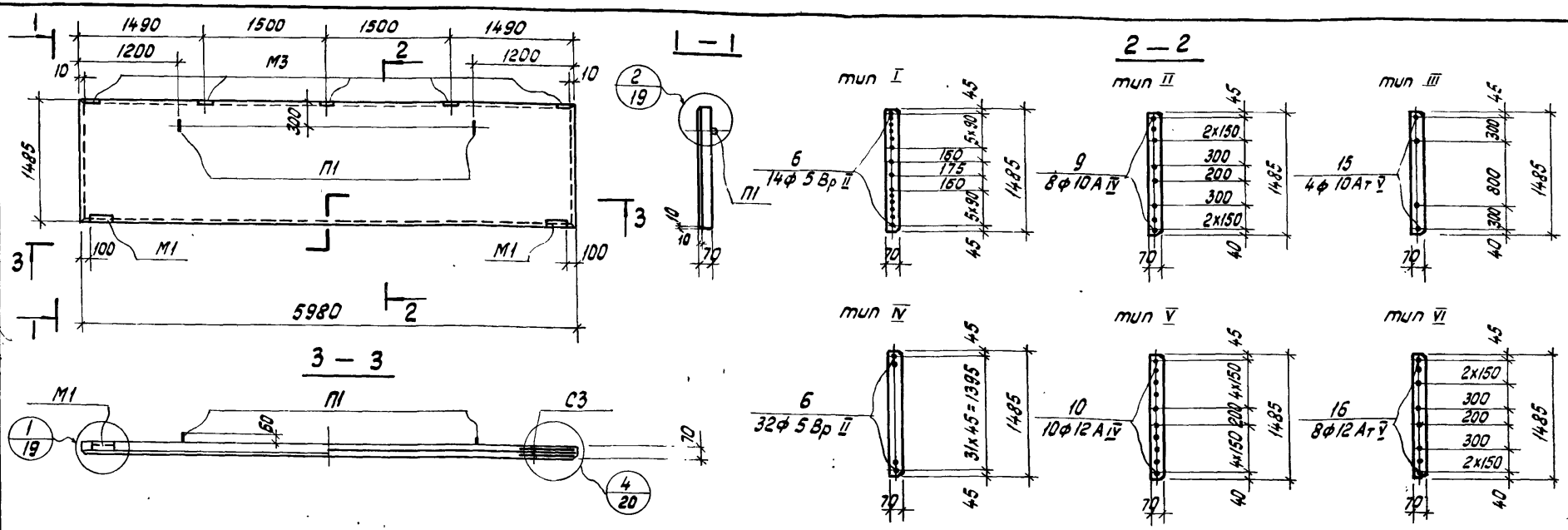


| N панели по номенклатуре | Марка | тип армирования | Спецификация арматурных изделий на одну панель: Предварит. напряжем. арматура N поз | кол. | Сварные сетки марка | кол. | Закладные детали марка | кол. | марка | кол. | Петли для подъема марка | кол. |
|---|---|---|---|---|---|---|---|---|---|---|---|---|
| 121 | ПС 600. 15-7Вр II-Т-1 | I | 6 | 14 | С3 | 4 | М1 | 2 | М3 | 5 | П1 | 2 |
| 122 | ПС 600. 15-7А IV-Т-1 | II | 9 | 8 | | | | | | | | |
| 123 | ПС 600. 15-7Ат V-Т-1 | III | 15 | 4 | | | | | | | | |
| 124 | ПС 600. 15-7Вр II-Т-2 | IV | 6 | 32 | | | | | | | | |
| 125 | ПС 600. 15-7А IV-Т-2 | V | 10 | 10 | | | | | | | | |
| 126 | ПС 600. 15-7Ат V-Т-2 | VI | 16 | 8 | | | | | | | | |

| N панели по номенклатуре | Марка | Выборка стали на одну панель, кгс: Арматурные изделия: ГОСТ 8480-63 класс Вр II ф мм 5 | ГОСТ 5781-75 класс А IV ф мм 10 | ГОСТ 5781-75 класс А IV ф мм 12 | Итого | ГОСТ 10884-71 класс Ат-V ф мм 10 | ГОСТ 10884-71 класс Ат-V ф мм 12 | Итого | ГОСТ 6727-53 класс В I ф мм 5 | Итого | Закладные детали и петли для подъема: ГОСТ 5781-75 класс А I ф мм 12 | ГОСТ 5781-75 класс А II ф мм 10 | сталь прокатная ГОСТ 8509-72 проф. L56х5 | профильная сталь ГОСТ 380-71 δ мм 6 | Итого | Всего |
|---|---|---|---|---|---|---|---|---|---|---|---|---|---|---|---|---|
| 121 | ПС 600. 15-7Вр II-Т-1 | 12,6 | — | — | — | — | — | — | 4,8 | 17,4 | 1,2 | 3,0 | 2,0 | 1,5 | 7,7 | 25,1 |
| 122 | ПС 600. 15-7А IV-Т-1 | — | 29,6 | — | 29,6 | — | — | — | 4,8 | 34,4 | 1,2 | 3,0 | 2,0 | 1,5 | 7,7 | 42,1 |
| 123 | ПС 600. 15-7Ат V-Т-1 | — | — | — | — | 14,8 | — | 14,8 | 4,8 | 19,6 | 1,2 | 3,0 | 2,0 | 1,5 | 7,7 | 27,3 |
| 124 | ПС 600. 15-7Вр II-Т-2 | 28,8 | — | — | — | — | — | — | 4,8 | 33,6 | 1,2 | 3,0 | 2,0 | 1,5 | 7,7 | 41,3 |
| 125 | ПС 600. 15-7А IV-Т-2 | — | — | 53,0 | 53,0 | — | — | — | 4,8 | 57,8 | 1,2 | 3,0 | 2,0 | 1,5 | 7,7 | 65,5 |
| 126 | ПС 600. 15-7Ат V-Т-2 | — | — | — | — | — | 42,4 | 42,4 | 4,8 | 47,2 | 1,2 | 3,0 | 2,0 | 1,5 | 7,7 | 54,9 |

Гл. инж. пр-та С. Суханова
Нач. отдела Л. Полянгель
Гл. констр. отд. Э. Эмгрина
Нач. сектора Л. Липницкий
Ст. инж. М. Гореньштейн
Н. Марголин
Н. Колюжняк
Контроль

ГОССТРОЙ СССР
ЛЕНИНГРАДСКИЙ ПРОМСТРОЙПРОЕКТ
Ленинград

| ТК 1978 | Опалубка и армирование подкарнизных панелей высотой 1,5 м | Серия 1.432-15 | Выпуск 1 | Лист 15 |
|---|---|---|---|---|

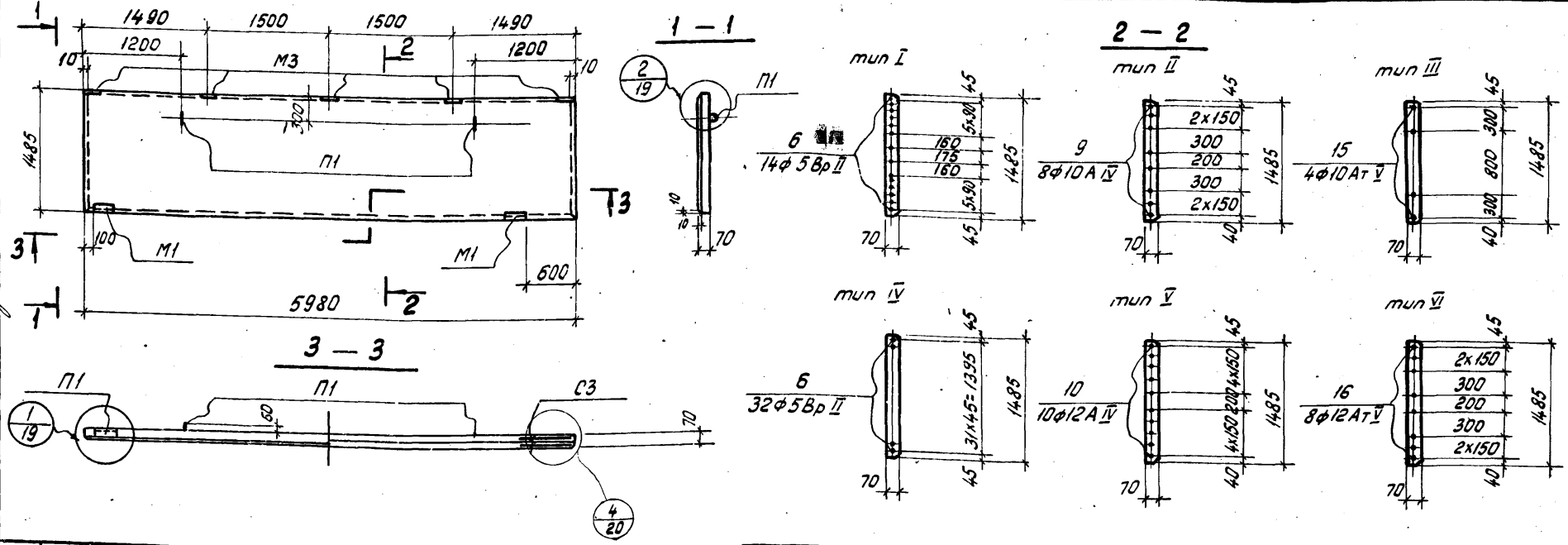


| N панели по номенклатуре | Марка | тип армирования | Спецификация арматурных изделий на одну панель: Предварит. напряжен. арматура N поз | кол. | Сварные сетки марка | кол. | Закладные детали марка | кол. | марка | кол. | Петли для подъема марка | кол. |
|---|---|---|---|---|---|---|---|---|---|---|---|---|
| 127 | ПС 600.15-7Вр II-Т-11 | I | 6 | 14 | С3 | 4 | М1 | 2 | М3 | 5 | П1 | 2 |
| 128 | ПС 600.15-7А IV-Т-11 | II | 9 | 8 | | | | | | | | |
| 129 | ПС 600.15-7Ат V-Т-11 | III | 15 | 4 | | | | | | | | |
| 130 | ПС 600.15-7Вр II-Т-21 | IV | 6 | 32 | | | | | | | | |
| 131 | ПС 600.15-7А IV-Т-21 | V | 10 | 10 | | | | | | | | |
| 132 | ПС 600.15-7Ат V-Т-21 | VI | 16 | 8 | | | | | | | | |

Выборка стали на одну панель, кгс

| Арматурные изделия: ГОСТ 8480-63 класс Вр II ф мм 5 | ГОСТ 5781-75 класс А IV ф мм 10 | 12 | Итого | ГОСТ 10884-71 класс Ат-V ф мм 10 | 12 | Итого | ГОСТ 6727-53 класс ВI ф мм 5 | Итого | Закладные детали и петли для подъема: ГОСТ 5781-75 класс А I ф мм 12 | класс А III ф мм 10 | Сталь прокатная ГОСТ 8509-72 проф 2Х56Х5 | Профильная сталь ГОСТ 380-71 δ мм 6 | Итого | Всего |
|---|---|---|---|---|---|---|---|---|---|---|---|---|---|---|
| 12,6 | — | — | — | — | — | — | 4,8 | 17,4 | 1,2 | 3,0 | 2,0 | 1,5 | 7,7 | 25,1 |
| — | 29,6 | — | 29,6 | — | — | — | 4,8 | 34,4 | 1,2 | 3,0 | 2,0 | 1,5 | 7,7 | 42,1 |
| — | — | — | — | 14,8 | — | 14,8 | 4,8 | 19,6 | 1,2 | 3,0 | 2,0 | 1,5 | 7,7 | 27,3 |
| 28,8 | — | — | — | — | — | — | 4,8 | 33,6 | 1,2 | 3,0 | 2,0 | 1,5 | 7,7 | 41,3 |
| — | — | 53,0 | 53,0 | — | — | — | 4,8 | 57,8 | 1,2 | 3,0 | 2,0 | 1,5 | 7,7 | 65,5 |
| — | — | — | — | — | 42,4 | 42,4 | 4,8 | 47,2 | 1,2 | 3,0 | 2,0 | 1,5 | 7,7 | 54,9 |

Гл. инж. пр-та Кушлина; Нач. отдела Пупницкий; Гл. констр. отд. Горвиштейн; Нач. сектора Марголин; Ст. инж. Колосжнюк; Исполнитель Кушлина; Контроль Колосжнюк; Суханова; Фоменко

ГОССТРОЙ СССР ЛЕНИНГРАДСКИЙ ПРОМСТРОЙПРОЕКТ Ленинград

ТК 1978

Опалубка и армирование подкарнизных панелей высотой 1,5 м: для углов и т. ш.

Серия 1.432-15 Выпуск 1 Лист 16

16218 23

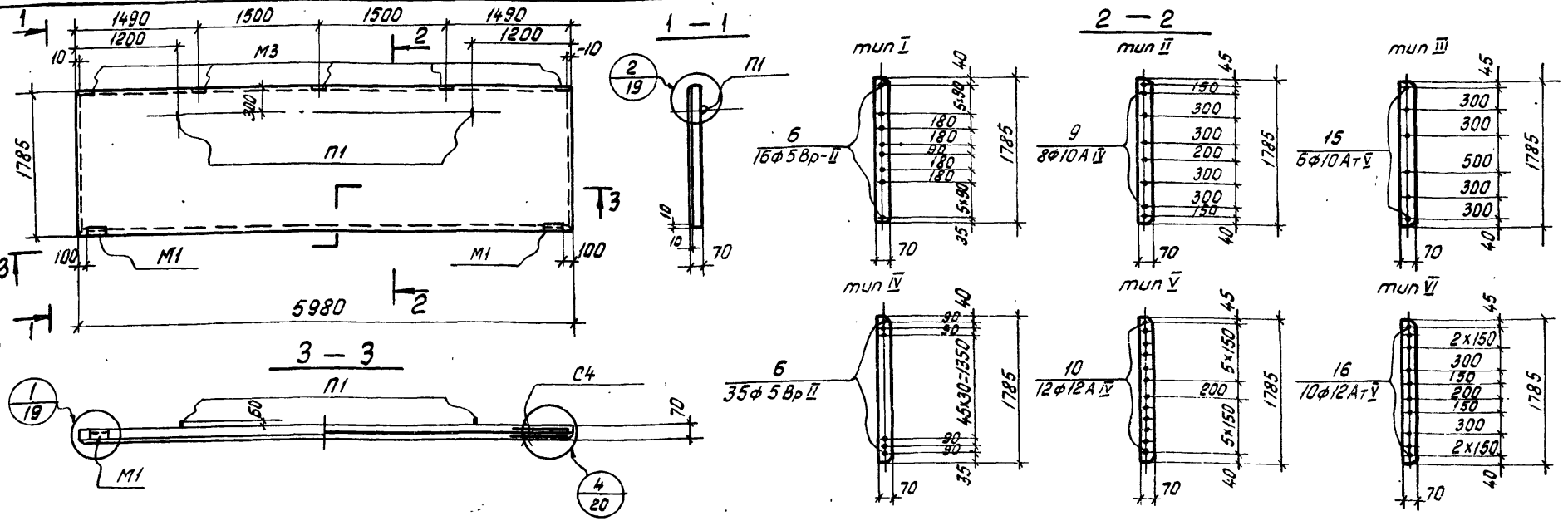


| N панели по номенклатуре | Марка | тип армирования | Спецификация арматурных изделий на одну панель: Предварит. напряжен. арматура N поз | кол. | Сварные сетки марка | кол. | Закладные детали марка | кол. | марка | кол. | Петли для подъема марка | кол. |
|---|---|---|---|---|---|---|---|---|---|---|---|---|
| 133 | ПС 600.18-7ВрII-Т-1 | I | 6 | 16 | С4 | 4 | М1 | 2 | М3 | 5 | П1 | 2 |
| 134 | ПС 600.18-7АIV-Т-1 | II | 9 | 8 | | | | | | | | |
| 135 | ПС 600.18-7АтV-Т-1 | III | 15 | 6 | | | | | | | | |
| 136 | ПС 600.18-7ВрII-Т-2 | IV | 6 | 35 | | | | | | | | |
| 137 | ПС 600.18-7АIV-Т-2 | V | 10 | 12 | | | | | | | | |
| 138 | ПС 600.18-7АтV-Т-2 | VI | 16 | 10 | | | | | | | | |

Выборка стали на одну панель, кгс

| Арматурные изделия: ГОСТ 8480-63 класс ВрII ф мм 5 | ГОСТ 5781-75 класс АIV ф мм 10 | 12 | Итого | ГОСТ 10884-71 класс АтV ф мм 10 | 12 | Итого | ГОСТ 6727-53* класс ВI ф мм 5 | Итого | Закладные детали и петли для подъема: ГОСТ 5781-75 класс АI ф мм 12 | класс АIII ф мм 10 | сталь прокатная ГОСТ 8509-72 проф. L56x5 | Профильная сталь ГОСТ 380-71 δ мм 6 | Итого | Всего |
|---|---|---|---|---|---|---|---|---|---|---|---|---|---|---|
| 14,4 | — | — | — | — | — | — | 6,0 | 20,4 | 1,2 | 3,0 | 2,0 | 1,5 | 7,7 | 25,1 |
| — | 29,6 | — | 29,6 | — | — | — | 6,0 | 35,6 | 1,2 | 3,0 | 2,0 | 1,5 | 7,7 | 42,1 |
| — | — | — | — | 22,2 | — | 22,2 | 6,0 | 28,2 | 1,2 | 3,0 | 2,0 | 1,5 | 7,7 | 27,3 |
| 31,5 | — | — | — | — | — | — | 6,0 | 37,5 | 1,2 | 3,0 | 2,0 | 1,5 | 7,7 | 41,3 |
| — | — | 63,5 | 63,5 | — | — | — | 6,0 | 69,5 | 1,2 | 3,0 | 2,0 | 1,5 | 7,7 | 65,5 |
| — | — | — | — | — | 53,0 | 53,0 | 6,0 | 59,0 | 1,2 | 3,0 | 2,0 | 1,5 | 7,7 | 54,9 |

Фоменко
Исполнитель
Сухонова
Кушлина
Контроль
Липницкий
Борнштейн
Марголин
Колюжнюк
Гл. инж. пр-та
Нач. отдела
Гл. констр. бюро
Нач. сектора
Ст. инж.

ГОССТРОЙ СССР
ЛЕНИНГРАДСКИЙ ПРОМСТРОЙПРОЕКТ
Ленинград

ТК 1978

Опалубка и армирование подкарнизных панелей высотой 1,8 м

Серия 1.432-15
Выпуск 1
Лист 17

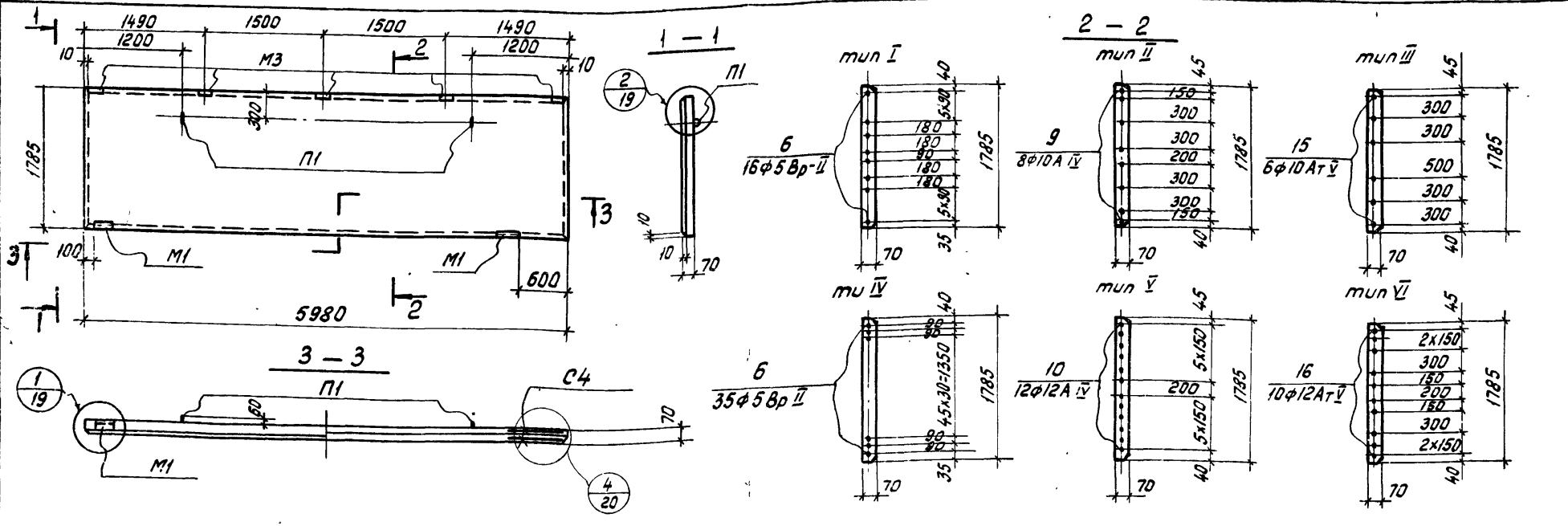


| № панели по номенклатуре | Марка | Тип армирования | Спецификация арматурных изделий на одну панель: Предварит. напряжен. арматура, № поз. | Предварит. напряжен. арматура, кол. | Сварные сетки, марка | Сварные сетки, кол. | Закладные детали, марка | Закладные детали, кол. | Закладные детали, марка | Закладные детали, кол. | Петли для подъема, марка | Петли для подъема, кол. |
|---|---|---|---|---|---|---|---|---|---|---|---|---|
| 139 | ПС 600.18-7 Вр II-Т-11 | I | 6 | 16 | С4 | 4 | М1 | 2 | М3 | 5 | П1 | 2 |
| 140 | ПС 600.18-7А IV-Т-11 | II | 9 | 8 | | | | | | | | |
| 141 | ПС 600.18-7Ат V-Т-11 | III | 15 | 6 | | | | | | | | |
| 142 | ПС 600.18-7 Вр II-Т-21 | IV | 6 | 35 | | | | | | | | |
| 143 | ПС 600.18-7А IV-Т-21 | V | 10 | 12 | | | | | | | | |
| 144 | ПС 600.18-7Ат V-Т-21 | VI | 16 | 10 | | | | | | | | |

| № панели по номенклатуре | Марка | Выборка стали на одну панель, кгс: Арматурные изделия: ГОСТ 6727-53 класс ВI, ф мм 5 | ГОСТ 10884-71 класс Ат-V, ф мм 10 | ГОСТ 10884-71 класс Ат-V, ф мм 12 | ГОСТ 10884-71 класс Ат-V, Итого | ГОСТ 5781-75 класс А IV, ф мм 10 | ГОСТ 5781-75 класс А IV, ф мм 12 | ГОСТ 5781-75 класс А IV, Итого | ГОСТ 8400-63 класс ВрII, ф мм 5 | Итого | Закладные детали и петли для подъема: ГОСТ 5781-75 класс А I, ф мм 12 | ГОСТ 5781-75 класс А III, ф мм 10 | Сталь прокатная ГОСТ 8509-72, проф. ∠56х5 | Профильная сталь ГОСТ 380-71, δ мм 6 | Итого | Всего |
|---|---|---|---|---|---|---|---|---|---|---|---|---|---|---|---|---|
| 139 | ПС 600.18-7 Вр II-Т-11 | 6,0 | — | — | — | — | — | — | 14,4 | 20,4 | 1,2 | 3,0 | 2,0 | 1,5 | 7,7 | 25,1 |
| 140 | ПС 600.18-7А IV-Т-11 | 6,0 | — | — | — | — | 29,6 | 29,6 | — | 35,6 | 1,2 | 3,0 | 2,0 | 1,5 | 7,7 | 42,1 |
| 141 | ПС 600.18-7Ат V-Т-11 | 6,0 | 22,2 | — | 22,2 | — | — | — | — | 28,2 | 1,2 | 3,0 | 2,0 | 1,5 | 7,7 | 27,3 |
| 142 | ПС 600.18-7 Вр II-Т-21 | 6,0 | — | — | — | — | — | — | 31,5 | 37,5 | 1,2 | 3,0 | 2,0 | 1,5 | 7,7 | 41,3 |
| 143 | ПС 600.18-7А IV-Т-21 | 6,0 | — | 63,5 | 63,5 | — | — | — | — | 69,5 | 1,2 | 3,0 | 2,0 | 1,5 | 7,7 | 65,5 |
| 144 | ПС 600.18-7Ат V-Т-21 | 6,0 | — | — | — | — | 53,0 | 53,0 | — | 59,0 | 1,2 | 3,0 | 2,0 | 1,5 | 7,7 | 54,9 |

| ТК 1978 | Опалубка и армирование подкарнизных панелей высотой 1,8 м: для углов и т.ш. | Серия 1.432-15 | Выпуск 1 | Лист 18 |
|---|---|---|---|---|

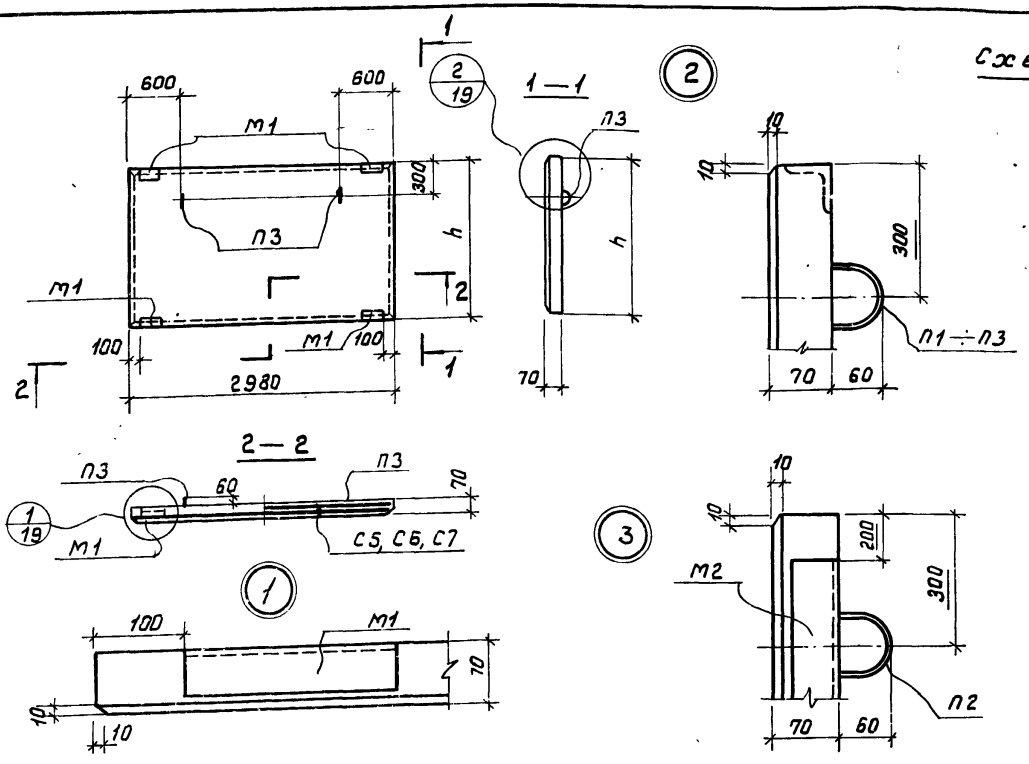


## Схемы установки закладных деталей МС1

### в рядовой панели

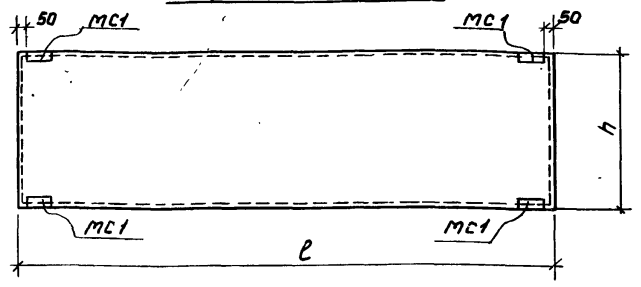


### В панели для углов и т.ш. (в прямой марке)

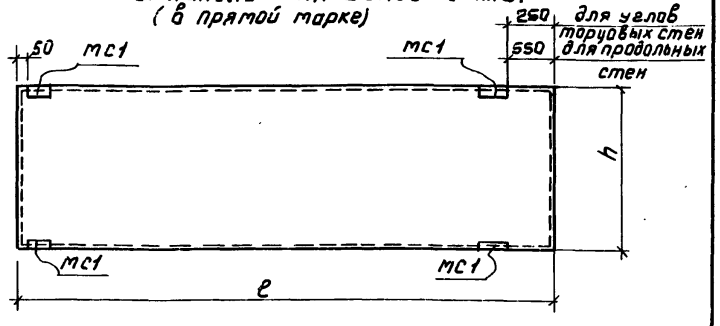


| N панели по номенклатуре | Марка | Высота h мм | Спецификация арматурных изделий на одну панель: сварные сетки, марка | сварные сетки, кол. | закладные детали, марка | закладные детали, кол. | петли для подъема, марка | петли для подъема, кол. |
|---|---|---|---|---|---|---|---|---|
| 145 | ПС 300.9-1ВI-Т-21 | 885 | С5 | 2 | М1 | 4 | П3 | 2 |
| 146 | ПС 300.12-1ВI-Т-21 | 1185 | С6 | 2 | | | | |
| 147 | ПС 300.18-1ВI-Т-21 | 1785 | С7 | 2 | | | | |

| Выборка стали на одну панель, кгс: Арматурные изделия ГОСТ 6727-53* класс ВI Ф, мм 3 | 5 | Итого | Закладные детали и петли для подъема ГОСТ 5781-75 класс А-I Ф, мм 8 | класс А-II Ф, мм 10 | Угловая сталь по ГОСТ 8509-72 проф. ∠56×5 | Итого | Всего |
|---|---|---|---|---|---|---|---|
| 2,8 | 8,2 | 11,0 | 0,4 | 3,0 | 4,1 | 7,5 | 18,5 |
| 3,8 | 10,8 | 14,6 | 0,4 | 3,0 | 4,1 | 7,5 | 22,1 |
| 5,8 | 16,4 | 22,2 | 0,4 | 3,0 | 4,1 | 7,5 | 29,1 |

| | | | |
|---|---|---|---|
| ТК 1978 | Опалубка и армирование доборных панелей. Узлы 1÷3. Схемы установки закладных деталей МС1 | серия 1.432-15 | |
| | | выпуск 1 | лист 19 |

ГОССТРОЙ СССР ЛЕНИНГРАДСКИЙ ПРОМСТРОЙПРОЕКТ ЛЕНИНГРАД

Гл. инж. проекта Сухонов; Гл. конструктор Розин; Нач. сектора Ст. инж. Гарлин; Инж. пр. Ковальчук; Инж. пр. Горнштейн; Инж. пр. Ковальчук; Инж. пр. Ковальчук; Инж. пр. Ковальчук

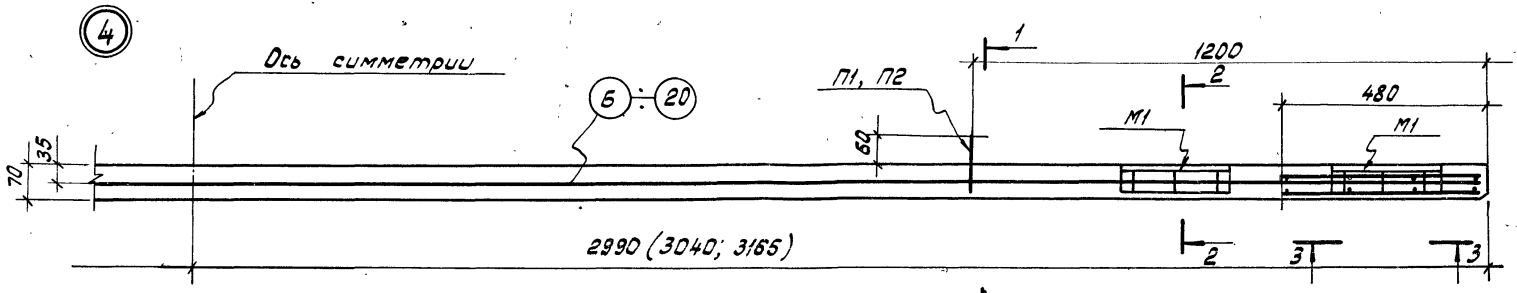


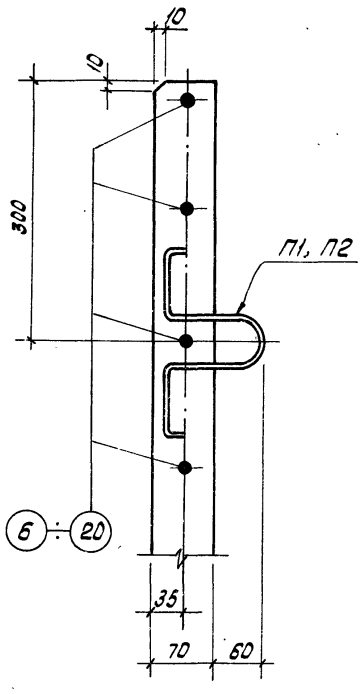


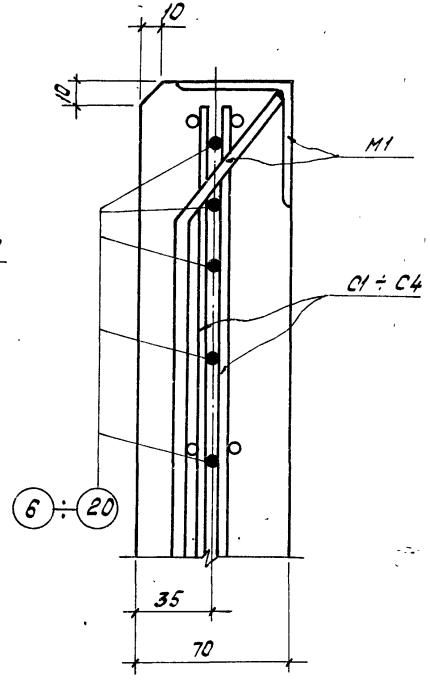


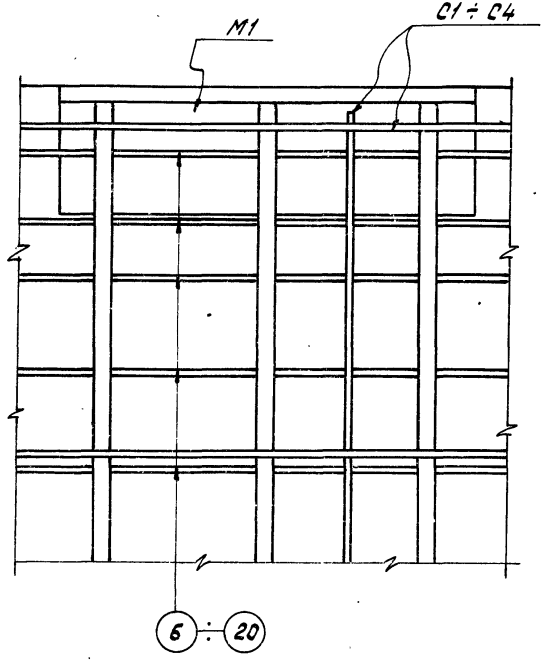


| | | | |
|---|---|---|---|
| ТК 1978 | Узел 4 | Серия 1.432-15 | |
| | | Выпуск 1 | Лист 20 |

Суканова
Контроль
Колюжнюк
Ст. инж.
Ленинград