АННУЛИРОВАНО
ОСНОВ. Ц-1-95 19 г.
ЗАМЕНЕНО 1.450.3-7.94 Вып.0-3

ТИПОВЫЕ КОНСТРУКЦИИ, ИЗДЕЛИЯ И УЗЛЫ ЗДАНИЙ И СООРУЖЕНИЙ

СЕРИЯ 1.450.3-6

ЛЕСТНИЦЫ, ПЛОЩАДКИ, СТРЕМЯНКИ И ОГРАЖДЕНИЯ СТАЛЬНЫЕ ПРОИЗВОДСТВЕННЫХ ЗДАНИЙ ПРОМЫШЛЕННЫХ ПРЕДПРИЯТИЙ

ВЫПУСК 5

ПЛОЩАДКИ ПОСАДОЧНЫЕ НА МОСТОВЫЕ ЭЛЕКТРИЧЕСКИЕ КРАНЫ, ЛЕСТНИЦЫ НАРУЖНЫЕ ПОЖАРНЫЕ И ЭВАКУАЦИОННЫЕ ДЛЯ ПРОМЫШЛЕННЫХ ЗДАНИЙ

ДОПОЛНИТЕЛЬНЫЕ ИЗДЕЛИЯ

24368-03
ЦЕНА 3.88

ЦЕНТРАЛЬНЫЙ ИНСТИТУТ ТИПОВОГО ПРОЕКТИРОВАНИЯ
ГОССТРОЯ СССР

Москва, А-445, Смольная ул., 22

Сдано в печать 1 1994 года

Заказ № 4554 Тираж 4500 экз.

ТИПОВЫЕ КОНСТРУКЦИИ, ИЗДЕЛИЯ И УЗЛЫ ЗДАНИЙ И СООРУЖЕНИЙ

СЕРИЯ 1.450.3-6

ЛЕСТНИЦЫ, ПЛОЩАДКИ, СТРЕМЯНКИ И ОГРАЖДЕНИЯ СТАЛЬНЫЕ ПРОИЗВОДСТВЕННЫХ ЗДАНИЙ ПРОМЫШЛЕННЫХ ПРЕДПРИЯТИЙ

ВЫПУСК 5

ПЛОЩАДКИ ПОСАДОЧНЫЕ НА МОСТОВЫЕ ЭЛЕКТРИЧЕСКИЕ КРАНЫ, ЛЕСТНИЦЫ НАРУЖНЫЕ ПОЖАРНЫЕ И ЭВАКУАЦИОННЫЕ ДЛЯ ПРОМЫШЛЕННЫХ ЗДАНИЙ

ДОПОЛНИТЕЛЬНЫЕ ИЗДЕЛИЯ

РАЗРАБОТАНЫ
"ЦНИИПРОЕКТЛЕГКОНСТРУКЦИЯ"
ГЛ.ИНЖЕНЕР ИНСТИТУТА В. Д. ШИШКОВ
НАЧАЛЬНИК ОТДЕЛА П. П. КАШКИНОВ
ГЛ.КОНСТРУКТОР В. П. ПТИЧКИН

УТВЕРЖДЕНЫ
ВППСО "СОЮЗЛЕГКОНСТРУКЦИЯ"
МИНМОНТАЖСПЕЦСТРОЙ СССР,
ПРОТОКОЛ ОТ 18.04.90
ВВЕДЕНЫ В ДЕЙСТВИЕ С 1 ЯНВАРЯ 1991г.
"ЦНИИПРОЕКТЛЕГКОНСТРУКЦИЯ",
ПРИКАЗ № 47 ОТ 16.04.90.

© АПП ЦИТП, 1991

Обозначение документа	Наименование	Стр.
1.450.3-6.5-70.	Техническое описание	3
1.450.3-6.5-1.0.0-сп	Лестница ЛХФ45-12.9	4
1.450.3-6.5-1.00-сб	Лестница ЛХФ45-12-9	6
1.450.3-6.5-2.00-сп	Лестница ЛХФ60-12.7	8
1.450.3-6.5-2.0.0-сб	Лестница ЛХФ60-12.7	10
1.450.3-6.5-3.0.0-сп	Площадка переходная ПП-1	12
1.450.3-6.5-3.0.0-сб	Площадка переходная ПП-1	13
1.450.3-6.5-3.1.0-сп	Площадка П	15
1.450.3-6.5-3.1.0-сб	Площадка П	16
1.450.3-6.5-3.2.0-сп	Стремянка С	17
1.450.3-6.5-3.2.0-сб	Стремянка С	18
1.450.3-6.5-4.0.0-сп	Площадка переходная ПП-2	19
1.450.3-6.5-4.0.0-сб	Площадка переходная ПП-2	20
1.450.3-6.5-4.1.0-сп	Площадка П	22
1.450.3-6,5-4.1.0-сб	Площадка П	23
1.450.3-6.5-4.2.0-сп	Стремянка С	24
1.450.3-6.5-4.2.0-сб	Стремянка С	25
1.450.3-6.5-5.0.0-сп	Колонна К	26
1.450.3-6.5-5.0.0-сб	Колонна К	30
1.450.3-6.5-6.0.0-сп	Связь Св1	31
1.450.3-6.5-6,0.0-сб	Связь Св1	32
1.450.3-6.5-6.1.0-сп	Связь Св	33
1.450.3-6.5-6.1.0-сб	Связь Св	34
1.450.3-6.5-7.0.0-сп	Связь Св2	36
1.450.3-6.5-7.0.0-сб	Связь Св2	38

Обозначение документа	Наименование	Стр.
1.450.3-6,5-8,0,0-сп	Связь Св3	42
1.450.3-6,5-8,0.0-сб	Связь Св3	44
1.450.3-6,5-0,01	Элемент поручня	
	Лестницы ЭПЛ60-12	46
1.450.3-6.5-0.0.2	Элемент струны	
	Лестницы ЭСЛ60-12	46
1.450.3-6,5-0.0.3	Элемент поручня ЭПП	47
1.450.3-6.5-0.0.4	Элемент струны ЭСП	48
1.450.3-6.5-0,0.5	Элемент бордюра ЭБП	48
1.450.3-6.5-0,0.6	Элемент монтажный М2	49
1.450.3-6.5-0.0.7	Элемент монтажный М3	49

Инв.№подл. | Подп. и дата | Взам.инв.№

Н.контр.	Пономаренко			1.450.3-6.5
Гл.констр.	Птичкин			Содержание
Провер.	Птичкин			
Разраб.	Коршунова			

Стадия	Лист	Листов
Р		1

ЦНИИпроектлегконструкц.

Копировал

24368-03 3 Формат А3

I. НАЗНАЧЕНИЕ И ОБЛАСТЬ ПРИМЕНЕНИЯ

I.I. Настоящее техническое описание распространяется на дополнительные изделия предназначенные для комплектации конструкций площадок посадочных на мостовые электрокраны серии I.450.3-6 вып. 0-2, а также лестниц наружных пожарных эвакуационных для промышленных зданий серии I.450.3-6 вып. 0-3.

I.2. Дополнительные изделия предназначены для эксплуатации в районах с расчетной температурой до минус 65°С со взрывобезопасными категориями производств, в соответствии с ОНТП 24-86 МВД СССР.

2. Технические требования

2.1. Дополнительные изделия к площадкам посадочным и лестницам наружным рассчитаны на действие нормативных временных нагрузок 200, 300 и 400 кгс/м².

2.2. Конструкции дополнительных изделий выполнены из холодногнутых профилей ГОСТ 8278-83, ГОСТ 8283-77. ГОСТ 8281-80. ГОСТ 19771-74, а также ТУ 14-2-814-88 и ТУ 14-2-815-88.

2.3. Дополнительные изделия в зависимости от температурных условий эксплуатации могут изготавливаться следующих исполнений:

для эксплуатации при температурах до минус 40°С из стали Ст3 кп2 ГОСТ 380-71 (С235 ГОСТ 27772-88), все комплектующие марки не имеют индекс "С";

для эксплуатации при температурах от минус 40°С до минус 65°С из стали Ст.3сп5 ГОСТ 380-88 (С255 ГОСТ 27772-88), все комплектующие марки имеют индекс "С."

2.4. Расчет конструкций дополнительных изделий выполнен в соответствии требований СНиП II-23-81* "Стальные конструкций" и СНиП 2.01.07-85 „Нагрузки воздействия."

2.5. Во всех конструкциях дополнительных изделий приведены следующие виды соединений:

сварные для сборок и узлов (заводские) по ГОСТ 14771-76;

сварные и болтовые на монтаже изделий.

2.6. Сварку на монтаже осуществлять электродами Э-42А по ГОСТ 5264-80 с предварительной зачисткой места сварки от ржавчины или защитного покрытия до чистого металла и последующим восстановлением защитно-декоративного покрытия СНиП 2.03.II-85.

2.7. Все дополнительные изделия заводского изготовления должны иметь антикоррозионную защиту в соответствии требований СНиП 2.03.11-85 в один слой грунтовки ГФ-021 по ГОСТ 25129-82 толщиной 15 мкм и один слой эмали ПФ-133 серяя по ГОСТ 926-82 толщиной 20 мкм.

Примечание:

Дополнительные изделия, предназначенные для эксплуатации при температурах от минус 40°С до минус 65°С и имеющие маркировку с индексом "С", должны грунтоваться вместо грунтовки ГФ-021 грунтовкой ГФ-017 по ОСТ 6-10-428-79.

3. Маркировка.

4.1. Комплектация дополнительных изделий производится на заводе-изготовителе согласно заказной спецификации или комплектовочной ведомости для конкретных марок площадок посадочных на мостовые электрокраны, а также лестниц наружных пожарных или эвакуационных.

4.2. Упаковка дополнительных изделий должна производится в комплекте с основными марками площадок посадочных лестниц наружных и обеспечивать сохранность антикоррозионного покрытия, а также предохранять изделия от деформации во время погрузки, разгрузки и транспортирования. Вид и тип упаковки определяет завод-изготовитель

4.3. Транспортирование изделий может осуществляться любым видом транспорта способного перевезти груз по их габаритам и весовым параметрам.

4.4. Хранение изделий должно производиться в местах защищенных от прямых атмосферных осадков.

				1.450.3-6.5-ТО		
Нач. отд.	Кашкинов		12.03.9	Техническое описание	Стадия	Лист	Листов
Н. контр.	Пономаренко		12.03.9		Р		1
Гл. констр.	Птичкин		12.03.9		ЦНИИпроектлегконструкция		
Провер.	Птичкин		12.03.9				
Разраб.	Птичкин		12.03.9				

Копировал. 24368-03 4 Формат А3

Формат	Зона	Поз.	Обозначение	Наименование	Кол. на исполн. 1.450-3-6.5 – 1.0.0										Примечание
					–	01	02	03	04	05	06	07	08	09	
				Документация											
А3			1.450.3-6.5-1.0.0-СБ	Сборочный чертеж											
				Детали											
А4		1	1.450.3-6.5-1.0.1	Косоур	1										
		2	-01	Косоур	1										
			-02	Косоур		1									
			-03	Косоур		1									
				Стадия											
				Код	ЛХФ45-12.9	ЛХФ45-12.9Б									

				1.450.3-6.5-1.0.0	
Нач. отд.	Кашкинов		12.89	Лестница ЛХФ45-12.9	Стадия Р / Лист 1 / Листов 3
Н. контр.	Пономаренко		12.89		
Гл. констр.	Птичкин		12.89		ЦНИИпроектлегконструкция
Разраб.	Коршунов		12.89		

Копировал Формат А4

Инв. № подл.	Подпись и дата	Взам. инв. №

Формат	Зона	Поз.	Обозначение	Наименование	Кол. на исполн. 1.450.3-6.5 – 1.0.0										Примечание
					–	01	02	03	04	05	06	07	08	09	
А4		3	1.450.3-6.1 1.1.0.1.0.2-01	Уголок опорный	1										
			-03	Уголок опорный		1									
А4		4	1.450.3-6.1 1.1.0.1.0.3	Планка опорная	2										
			-01	Планка опорная		2									
А4		5	1.450.3-6.1 1.10.1.0.4-01	Ступень	5										
			-03	Ступень		5									
А4		6	1.450.3-6.1 1.1.0.1.05-01	Накладка	1										
			-03	Накладка		1									
А4		7	1.450.3-6.1 1.1.0.1.1.2	Ребро	4										
			-01	Ребро		4									
				Стандартные изделия											
		9		Болт М12-69×30.58.019 ГОСТ 7798-70	10	10									
				Стадия											
				Код	ЛХФ45-12.9	ЛХФ45-12.9Б									

1.450.3-6.5-1.0.0	Лист 2

Копировал Формат А4

24368-03 5

4

Инв. № подл.	Подпись и дата	Взам. инв. №

Формат	Зона	Поз.	Обозначение	Наименование	Кол. на исполн. 1.450.3-6.5 — 1.0.0										Примечание
					—	01	02	03	04	05	06	07	08	09	
		10		Гайка М12-6Н.5. 019											
				ГОСТ 5915-70	10	10									
				Шайба 12.65Г.019											
				ГОСТ 6402-70	10	10									

Стадия											
Код	ДМ0145-12.9	ДМ0145-12.9Б									

1.450.3-6.5 — 1.0.0

Лист 3

Копировал Формат А4

Инв. № подл.	Подпись и дата	Взам. инв. №

Формат	Зона	Поз.	Обозначение	Наименование	Кол. на исполн.										Примечание
					—	01	02	03	04	05	06	07	08	09	

Стадия											
Код											

Лист

Копировал Формат А4

24368-03 6

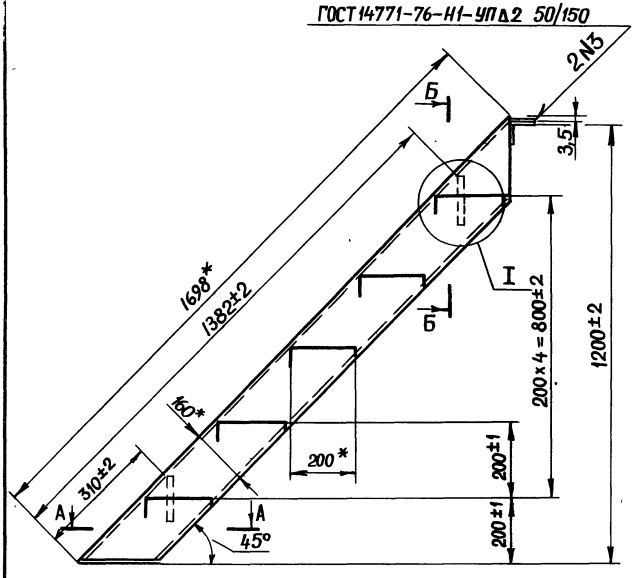

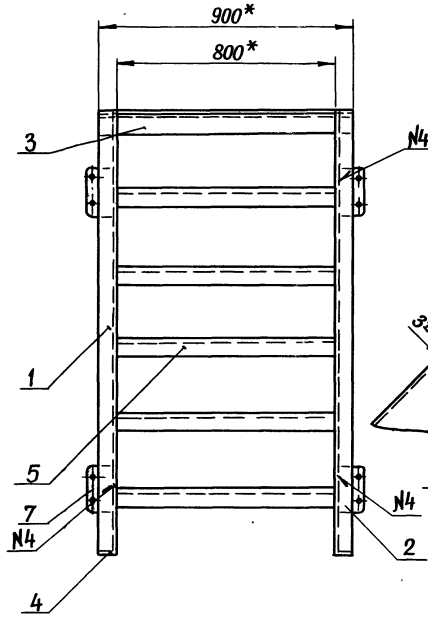

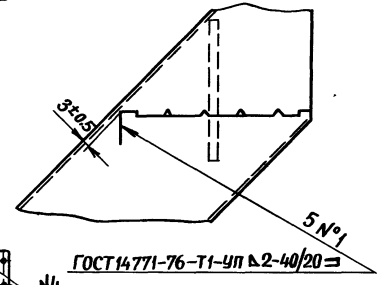

Обозначение	Марка
1.450.3-6.5-1.0.0	ЛХФ45-12,9
-01	ЛХФ45-12,9(с)

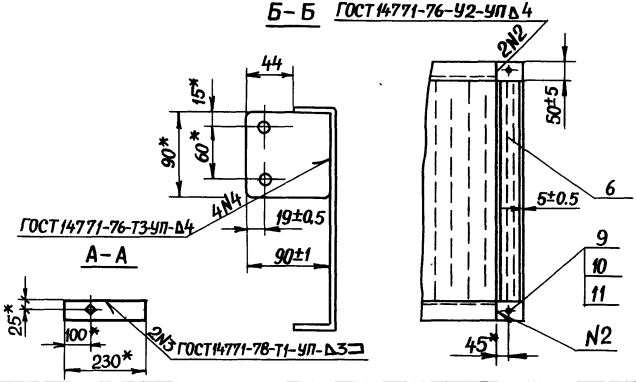

1. *Размеры для справок
2. Покрытие по ТУ 36.25.12-27-89
3. Маркировать по табл. Шрифт и способ нанесения по ТУ 36.25.12-27-89
4. В скобках индекс „С" обозначает северное исполнение.

				1.450.3-6.5-1.0.0 - СБ		
				Лестница ЛХФ 45-129 Сборочный чертеж	Стадия	Масса	Масштаб
					Р	54,45	1:10
Нач.отд.	Кашкинов		12.09.94		Лист	Листов 1	
Н.контр.	Пономаренко		16.09.94		ЦНИИпроектлегконструкция		
Гл.конст.	Птичкин		11.09.94				
Инж.	Шматова		12.09.94				

Рис. 1

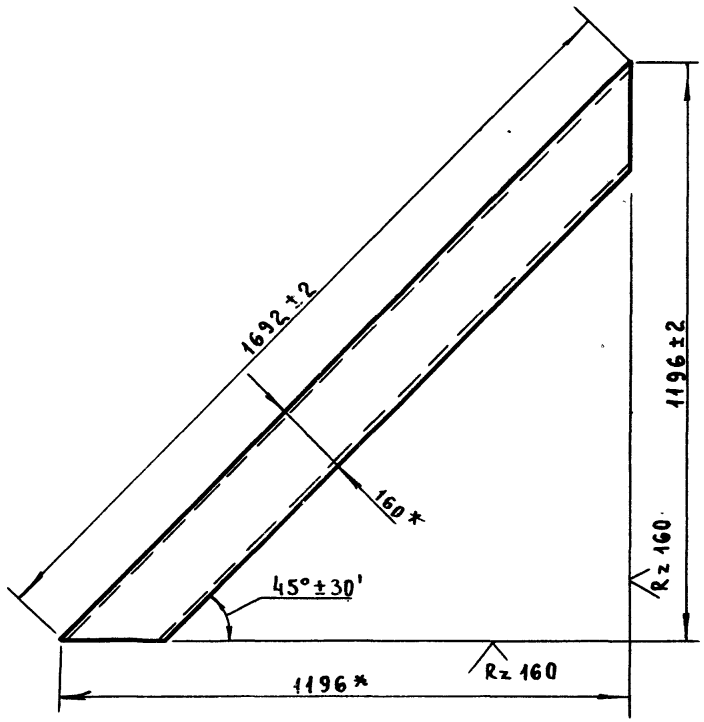

Рис. 2 Зеркальное отражение

Остальное - см. рис. 1.

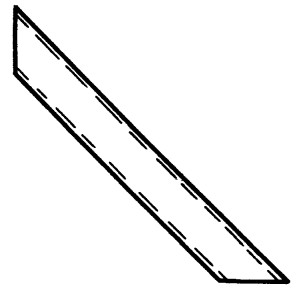

Обозначение	Рис.	Материал
1.450.3-6.5-10.1	1	Швеллер 160×50×4 ГОСТ 8278-83 / С 235 ГОСТ 27772-88
-01	2	
-02	1	Швеллер 160×50×4 ГОСТ 8278-83 / С 255 ГОСТ 27772-88
-03	2	

* Размеры для справок.

Н. контр.	Пономаренко		19.03.94	1.450.3-6.5-1.0.1		
Гл. констр.	Птичкин		17.03.94	Косоур	Стадия	Масса	Масштаб
Инж.	Шатова		15.03.94		Р	12,76	1:10
					Лист	Листов 1	
				См. табл.	ЦНИИпроектлегконструкция		

Инв. № подл. | Подп. и дата | Взам. инв. №

Копировал 24368-03 8 Формат А3

Формат	Зона	Поз.	Обозначение	Наименование	Кол. на исполн. 1.450.3-6.5-2.0.0 —	01	02	03	04	05	06	07	08	09	Примечание
				Документация											
А3			1.450.3-6.5-2.0.0-СБ	Сборочный чертеж	X	X									
				Детали											
А4		1	1.450.3-6.5-2.01	Косоур	1										
		2	-01	Косоур	1										
			-02	Косоур		1									
			-03	Косоур		1									
				Стадия											
				Код	ЛХФ60-12,7	ЛХФ60-12,7									

Нач.отд.	Камыкинов		12.07.79	1.450.3-6.5-2.0.0		
Н.контр.	Пономарёвка		27.07.79	Лестница ЛХФ60-12,7	Стадия: Р	Лист: 1 / Листов: 3
Гл.конструктор	Птичкин		25.04.79		ЦНИИпроектлегконструкция	
Разраб.	Корчунова		25.04.79			

Копировал Формат А4

Инв. № подл.	Подпись и дата	Взам. инв. №

Формат	Зона	Поз.	Обозначение	Наименование	Кол. на исполн. 1.450.3-6.5-2.0.0 —	01	02	03	04	05	06	07	08	09	Примечание
А4		3	1.450.3-6.1.1.1.0.1.0.2	Уголок опорный	1										
			-02	Уголок опорный		1									
А4		4	1.450.3-6.1.1.2.0.1.0.2	Планка опорная	2										
			-01	Планка опорная		2									
А4		5	1.450.3-6.1.1.2.0.1.03	Ступень	3										
			-02	Ступень		3									
А4		6	1.450.3-6.1.1.1.0.1.05	Накладка	1										
			-02	Накладка		1									
А4		7	1.450.3-6.1.1.1.0.1.1.2	Ребро	4										
			-01	Ребро		4									
				Стандартные изделия											
		9		Болт М12-69×30.58.019 ГОСТ 7798-70	10	10									
				Стадия											
				Код	ЛХФ60-12,7	ЛХФ60-12,7									

1.450.3-6.5-2.0.0	Лист 2

Копировал Формат А4

24368-03 9

Инв. № подл.	Подпись и дата	Взам. инв. №

Формат	Зона	Поз.	Обозначение	Наименование	Кол. на исполн. 1.450.3-6.5 2.0.0 —	01	02	03	04	05	06	07	08	09	Примечание
		10		Гайка М12-6 Н.5.019											
				ГОСТ 5915-70	10	10									
		11		Шайба 12.65Г.019											
				ГОСТ 6402-70	10	10									

Стадия										
Код	АХФ60-12.ТС	АХФ60-12.ТС								

1.450.3-6.5 2.0.0

Лист 3

Копировал Формат А4

Инв. № подл.	Подпись и дата	Взам. инв. №

Формат	Зона	Поз.	Обозначение	Наименование	Кол. на исполн. —	01	02	03	04	05	06	07	08	09	Примечание

Стадия										
Код										

Лист

Копировал Формат А4

24368-03 10

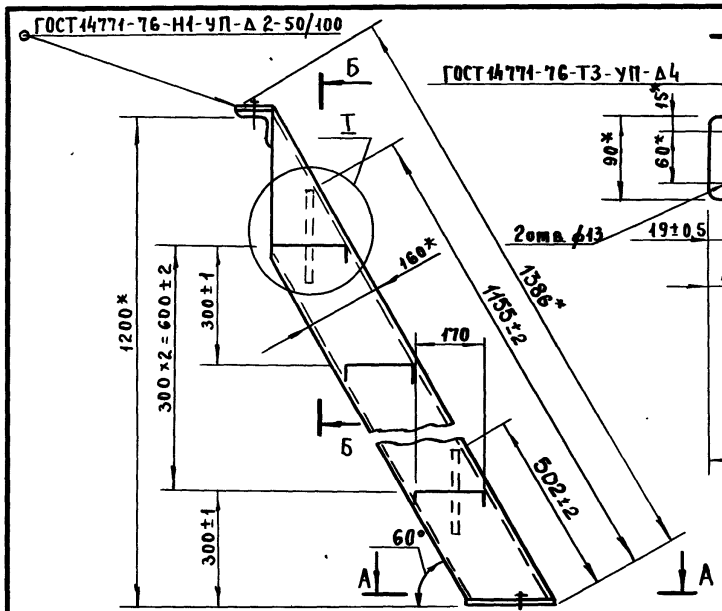

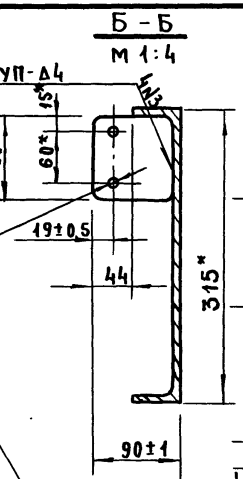

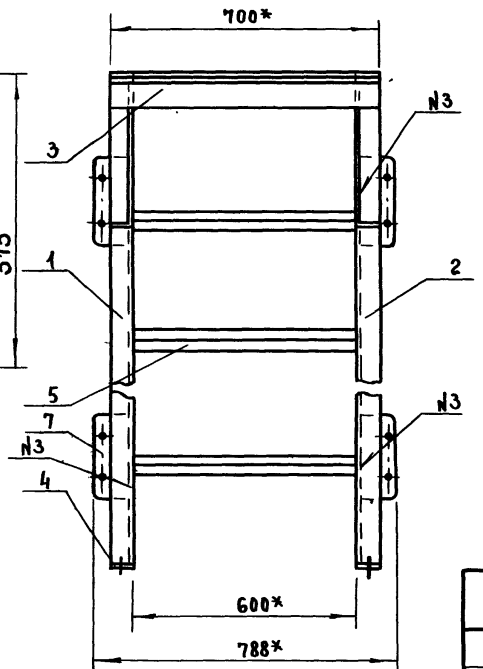

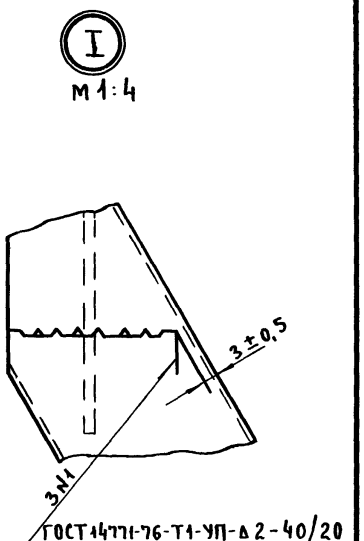

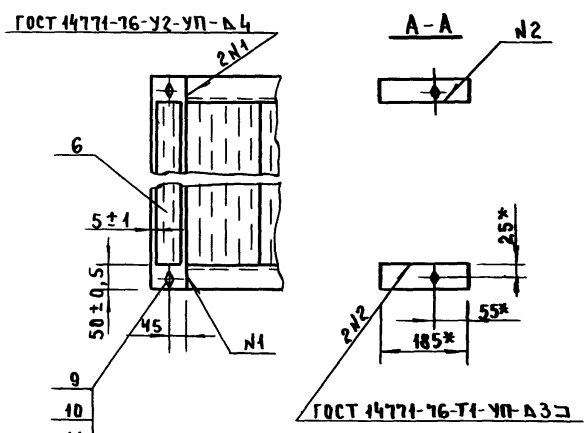

Обозначение	Марка
1.450.3-6.5-2.0.0	ЛХФ60-12.7
-01	ЛХФ60-12.7(С)

1. * Размеры для справок.
2. Покрытие по ТУ 36.25.12-27-89.
3. Маркировать по табл. Шрифт и способ нанесения по ТУ 36.25.12-27-89.
4. В скобках индекс „С" обозначают северное исполнение.

				1.450.3-6.5-2.0.0 - СБ		
				Лестница ЛХФ60-12.7 Сборочный чертеж.	Стадия	Масса	Масштаб
					Р	34,72	1:10
Нач.отд.	Кашкинов		13.03.90		Лист	Листов 1
Н.контр.	Пономаренко		13.03.90			
Гл.констр.	Птичкин		13.03.90		ЦНИИпроектлегконструкция	
Инж.	Шматова		15.03.90			

Копировал

24368-03 11 Формат А3

(V)

Рис. 1

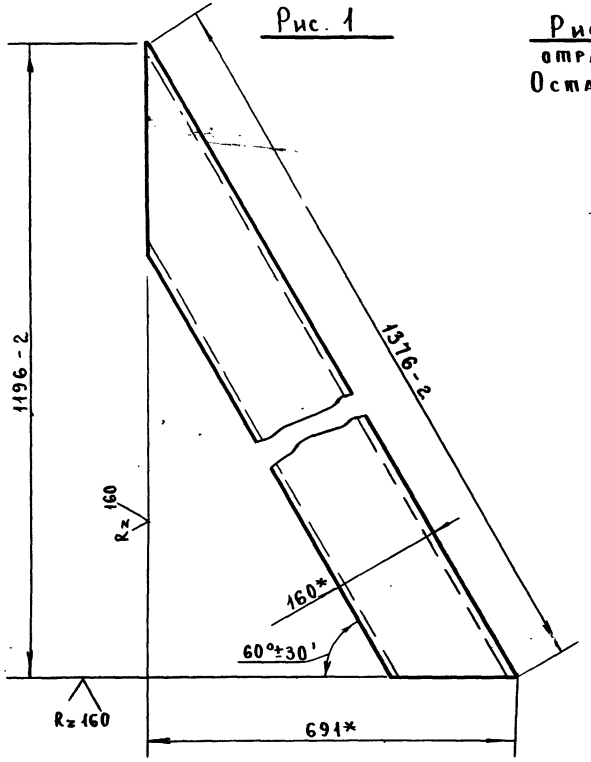

Рис. 2 - зеркальное отражение.
Остальное - см. рис. 1.

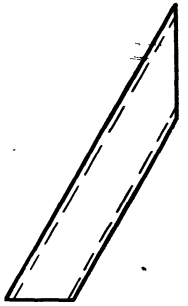

Обозначение	Рис.	Материал
1.450.3-6.5.2.0.1	1	Швеллер $\frac{160\times50\times4\ ГОСТ\ 8278-83}{С235\ ГОСТ\ 27772-88}$
-01	2	
-02	1	Швеллер $\frac{160\times50\times4\ ГОСТ\ 8278-83}{С255\ ГОСТ\ 27772-88}$
-03	2	

* Размеры для справок.

Н. Контр.	Пономаренко		19.05.90	1.450.3-6.5-2.0.1		
Гл. Констр.	Пищчкин		14.05.90	Косоур.	Стадия: Р	Масса: 8,97	Масштаб: 1:1
Разраб.	Корнеева		15.03.90		Лист	Листов 1
				См. табл.	ЦНИИпроектлегконструкция	

Копировал

24368-03 12 Формат А3

Инв. № подл. | Подп. и дата | Взам. инв. №

Формат	Зона	Поз.	Обозначение	Наименование	Кол. на исполн. 1.450.3-6.5-3.0.0										Примечание
					–	01									
				Документация											
А3			1.450.3-6.5-3.0.0 СБ	Сборочный чертеж											
				Сборочные единицы											
А3		1	1.450.3-6.5-3.1.0	Площадка П	1										
			-01	Площадка П (С)		1									
А3		2	1.450.3-6.5-3.2.0	Стремянка С	1										
			-01	Стремянка С (С)		1									
				Детали											
А3		3	1.450.3-6.5-3.0.1	Поручень П	2										
			-01	Поручень П (С)		2									
				Стадия											
				Код	пп-1	пп-1(с)									

Н.контр.	Пономаренко		17.12.87	1.450.3-6.5-3.0.0
Гл.констр.	Птичкин		17.12.87	Площадка переходная пп-1
Инж.	Шматова		17.12.87	

Стадия	Лист	Листов
Р	1	2

ЦНИИПРОЕКТЛЕГКОНСТРУКЦИЯ

Копировал

Формат А4

Инв.№ подл.	Подпись и дата	Взам.инв.№

Формат	Зона	Поз.	Обозначение	Наименование	Кол. на исполн. 1.450.3-6.5-3.0.0										Примечание
					–	01									
Б4		4	1.450.3-6.5-3.0.2	Пруток 18-А-I ГОСТ 5781-82											
				Ст.3кп2 ГОСТ 380-88 L=340	2										
			-01	Пруток 18-А-I ГОСТ 5781-82											
				Ст.3сп2 ГОСТ 380-88 L=340		2									
Б4		5	1.450.3-6.5-3.0.3	Пруток 18-А-I ГОСТ 5781-82											
				Ст.3кп2 ГОСТ 380-88 L=545	2										
			-01	Пруток 18-А-I ГОСТ 5781-82											
				Ст.3сп2 ГОСТ 380-88 L=545		2									
Б4		6	1.450.3-6.5-3.0.4	Пруток 18-А-I ГОСТ 5781-82											
				Ст.3кп2 ГОСТ 380-88 L=800	2										
			-01	Пруток 18-А-I ГОСТ 5781-82											
				Ст.3сп2 ГОСТ 380-88 L=800		2									
				Стадия											
				Код	пп-1	пп-1(с)									

1.450.3-6.5-3.0.0

Лист 2

Копировал

Формат А4

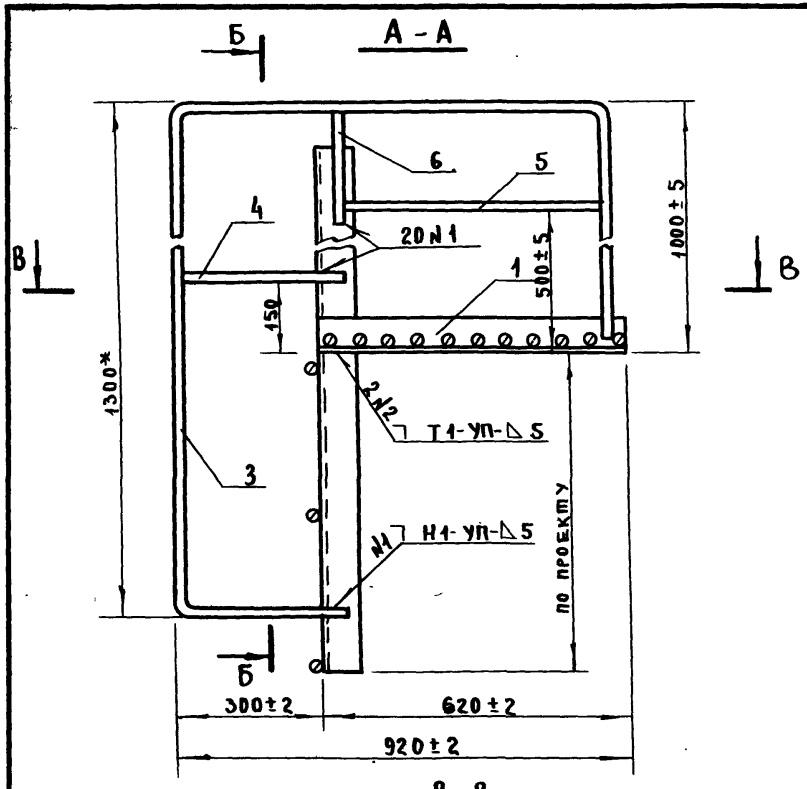

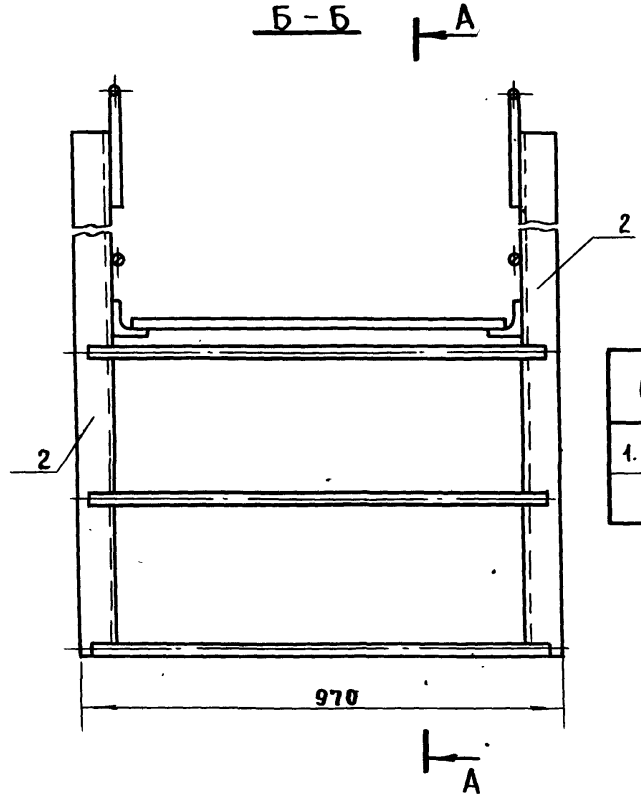

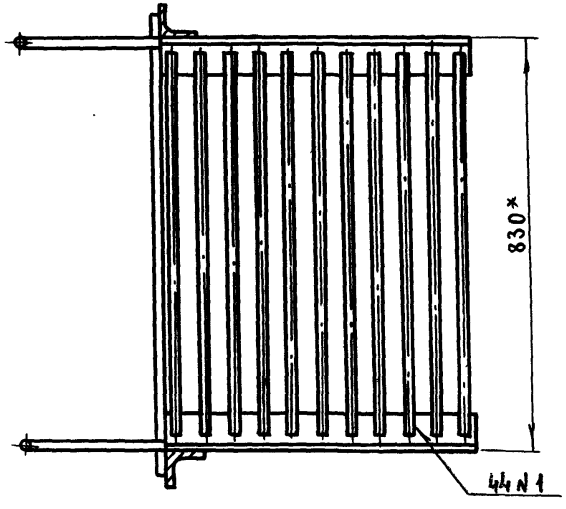

Обозначение	Марка
1.450.3-6.5-3.0.0	ПП-1
-01	ПП-1(с)

1. *Размеры для справок.
2. Маркировать по табл. Шрифт и способ нанесения по ТУ 36.25.12-27-89.
3. В скобках индекс „С" обозначает северное исполнение.

Н. контр.	Пономаренко			1.450.3-6.5-3.0.0 - СБ		
Гл. констр.	Птичкин			Площадка переходная ПП-1 Сборочный чертеж	Стадия: Р	Масса: 62,2	Масштаб: 1:10
Инж.	Шматова				Лист	Листов 1
					ЦНИИпроектлегконструкция	

Инв. № подл. | Подп. и дата | Взам. инв. №

Копировал

24368-03 14 Формат А3

∀ (V)

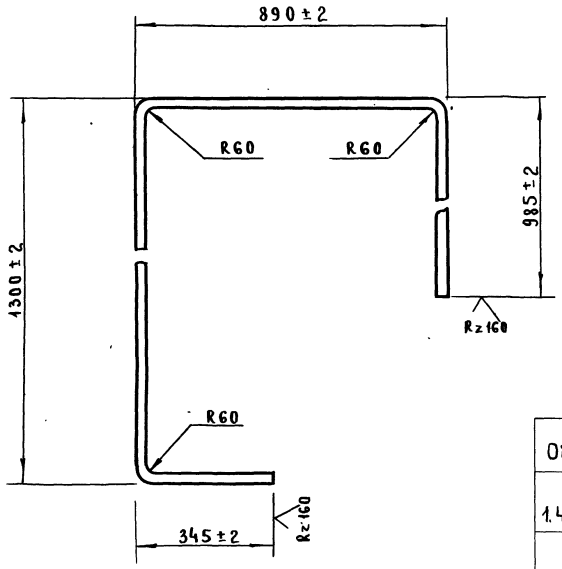

Обозначение	Марка	Материал
1.450.3-6.5-3.0.1	П	18-А-I ГОСТ 5781-82 Ст3кп2 ГОСТ 380-88
-01	П(с)	18-А-I ГОСТ 5781-82 Ст3сп2 ГОСТ 380-88

				1.450.3-6.5-3.0.1			
				Поручень	Стадия	Масса	Масштаб
					Р	7,20	1:10
					Лист	Листов 1	
Н. контр.	Пономаренко		22.04.88	18-А-I-ГОСТ 5781-82	ЦНИИпроектлегконструкция		
Гл. конст.	Птичкин		25.04.88				
Разраб.	Корнучова		25.04.88				

Копировал

Инв.№ подл.	Подпись и дата	Взам.инв.№

Формат	Зона	Поз.	Обозначение	Наименование	Кол. на исполн. 1.450.3-6.5-3.1.0 –	01	02	03	04	05	06	07	08	09	Примечание
				Документация											
А3			1.450.3-6.5-3.1.0-СБ	Сборочный чертеж											
				Детали											
Б4		1	1.450.3-6.5-3.1.1	Уголок											
				Уголок 70×70×4 ГОСТ 19771-74 / С235 ГОСТ 27772-88											
				L = 620 ± 2 мм	2										
				Стадия											
				Код	П	П(с)									

Нач.отд.	Кашкинов		12.04	1.450.3-6.5-3.1.0	
Н.контр.	Пономаренко		19.04	Площадка П	Стадия: Р; Лист: 1; Листов: 2
Гл.конст.	Птичкин		18.04		ЦНИИпроектаелконструкция
Инж.	Шматова		18.04		

Копировал Формат А4

Инв.№ подл.	Подпись и дата	Взам.инв.№

Формат	Зона	Поз.	Обозначение	Наименование	Кол. на исполн. 1.450.3-6.5-3.1.0 –	01	02	03	04	05	06	07	08	09	Примечание
Б4		1	1.450.3-6.5-3.1.1 -01	Уголок											
				Уголок 70×70×4 ГОСТ 19771-74 / С255 ГОСТ 27772-88											
				L = 620 ± 2 мм		2									
Б4		2	1.450.3-6.5-3.1.2	Пруток											
				18-А-I ГОСТ 5781-82											
				L = 800-2 мм	11										
				Ст3кп2 ГОСТ 380-88											
			-01	Пруток											
				18-А-I ГОСТ 5781-82											
				L = 800-2 мм											
				Ст3сп2 ГОСТ 380-88		11									
				Стадия											
				Код	П	П(с)									

	Лист
1.450.3-6.5-3.1.0	2

Копировал Формат А4

24368-03 16

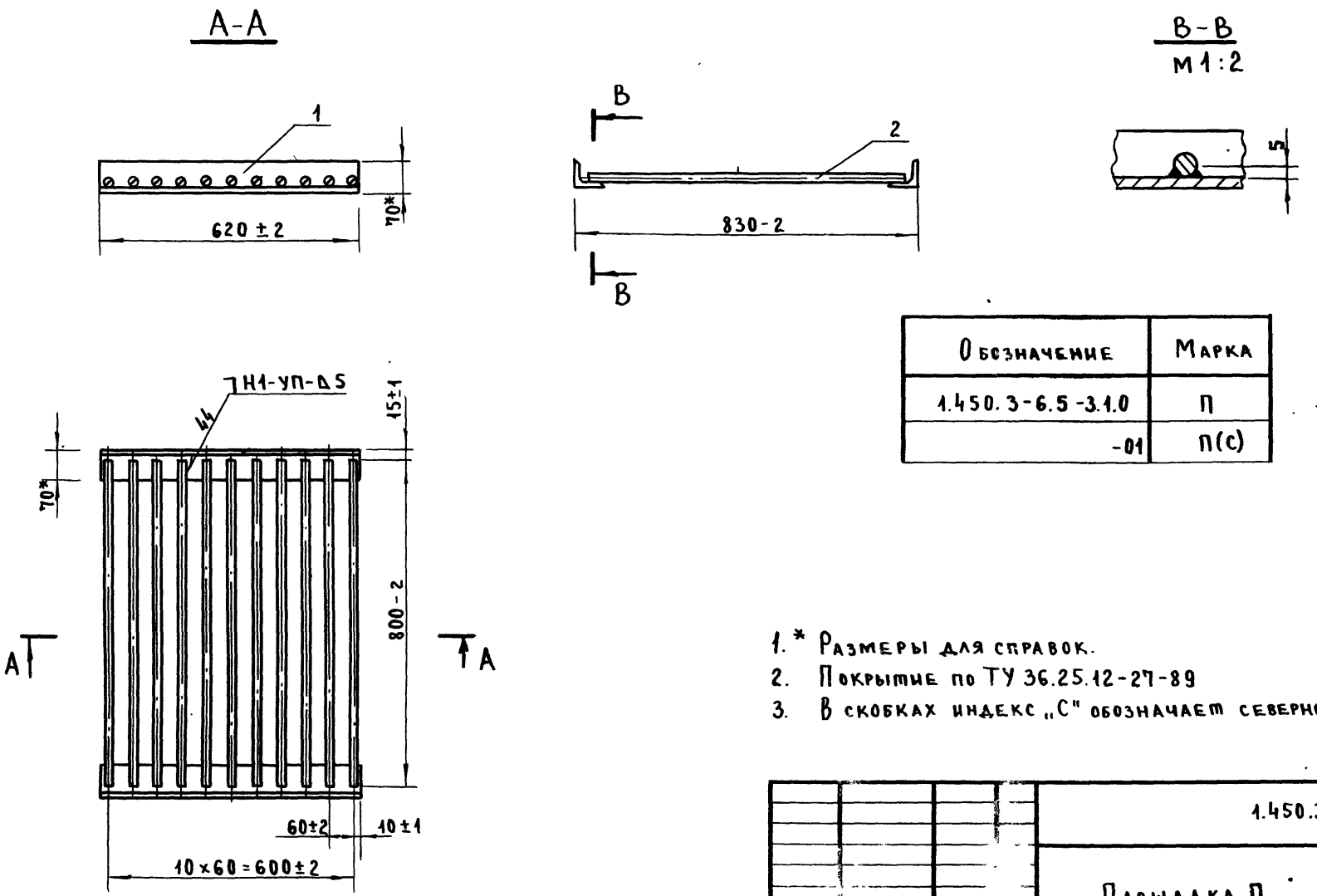

Обозначение	Марка
1.450.3-6.5-3.1.0	П
-01	П(С)

1.* Размеры для справок.
2. Покрытие по ТУ 36.25.12-27-89
3. В скобках индекс „С" обозначает северное исполнение.

Н. контр.	Пономаренко		1.450.3-6.5-3.1.0 - СБ			
Гл. констр.	Птичкин		Площадка П. Сборочный чертеж.	Стадия	Масса	Масштаб
Инж.	Шматова			Р	22,8	1:10
				Лист	Листов 1	
				ЦНИИпроектлегконструкция		

Инв. № подл.	Подпись и дата	Взам. инв. №

Формат	Зона	Поз.	Обозначение	Наименование	Кол. на исполн. 1.450.3-6.5-3.2.0 –	01	02	03	04	05	06	07	08	09	Примечание
				Документация											
А3			1.450 3-6.5-3.2.0-СБ	Сборочный чертеж											
				Детали											
Б4		1	1.450.3-6.5-3.2.1.	Уголок											
				Уголок 70х70х4 ГОСТ 19771-74 / С 235 ГОСТ 27772-88											
				L = 1500 ± 3 мм	2										
				Стадия											
				Код	С	С(С)									

Нач. отд.	Кашкинов		12.04.91	1.450.3-6.5-3.2.0
Н. контр.	Пономаренко		19.04.91	Стремянка С
Гл. констр.	Пичкин		12.04.91	Стадия: Р; Лист: 1; Листов: 2
Инж.	Шматова		15.04.91	ЦНИИпроектлегконструкция

Копировал

Формат А4

Инв. № подл.	Подпись и дата	Взам. инв. №

Формат	Зона	Поз.	Обозначение	Наименование	Кол. на исполн. 1.450.3-6.5-3.2.0 –	01	02	03	04	05	06	07	08	09	Примечание
Б4		1	1.450.3-6.5-3.2.1-01	Уголок											
				Уголок 70х70х4 ГОСТ 19771-74 / С 255 ГОСТ 27772-88											
				L = 1500 ± 3 мм		2									
Б4		2	1.450.3-6.5-3.2.2	Пруток											
				18-А-I ГОСТ 5781-82											
				L = 940 ± 2 мм	3										
				Ст3кп2 ГОСТ 380-88											
			-01	Пруток											
				18-А-I ГОСТ 5781-82											
				L = 940 ± 2 мм											
				Ст3сп2 ГОСТ 380-88		3									
				Стадия											
				Код	С	С(С)									

1.450.3-6.5.-3.2.0	Лист 2

Копировал

Формат А4

24368-03 18

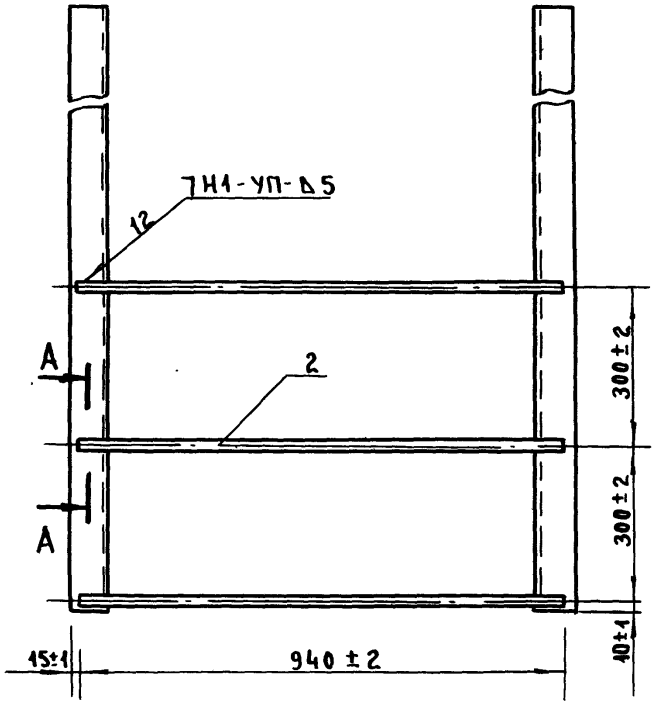

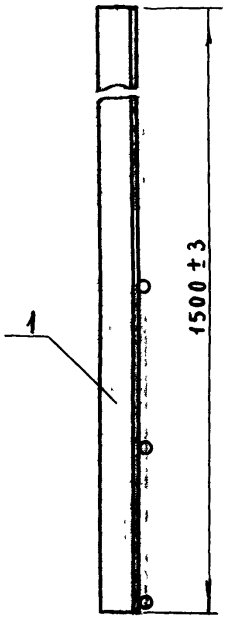

А-А
М 1:2

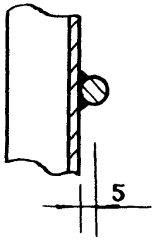

Обозначение	Марка
1.450.3-6.5-3.2.0	С
-01	С(С)

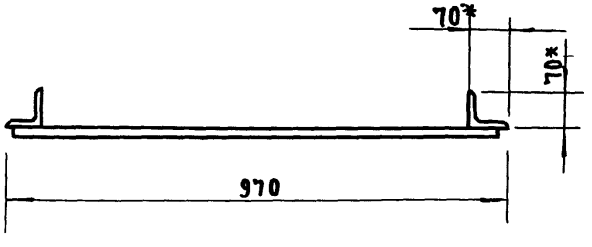

1.* Размеры для справок.
2. Покрытие по ТУ36.25.12-27-89.
3. В скобках индекс „С" обозначает северное исполнение.

				1.450.3-6.5-3.0.0-СБ		
				Стремянка С. Сборочный чертеж.	Стадия	Масса	Масштаб
					Р	18,12	1:10
					Лист	Листов 1	
Н.контр.	Пономаренко				ЦНИИпроектлегконструкция	
Гл.конст.	Птичкин					
Инж.	Шмапова					

Копировал

Инв.№подл. | Подп. и дата | Взам. инв.№

Инв.N подл.	Подпись и дата	Взам.инв.N

Формат	Зона	Поз	Обозначение	Наименование	Кол. на исполн. 1.450.3-6.5-4.0.0 —	01	02	03	04	05	06	07	08	09	Примечание
				Документация											
А3			1.450.3-6.5-4.0.0-СБ	Сборочный чертеж											
				Сборочные единицы											
А3		1	1.450.3-6.5-4.1.0	Площадка П	1										
			-01	Площадка П(с)		1									
А3		2	1.450.3-6.5-4.2.0	Стремянка С	1										
			-01	Стремянка С (с)		1									
				Стадия											
				Код	ПП-2	ПП-2(с)									

				1.450.3-6.5-4.0.0			
Нач.отд.	Кашкинов		12.01.90	Площадка переходная ПП-2	Стадия	Лист	Листов
Н.контр.	Пономаренко		16.01.90		Р	1	2
Гл.конст.	Птичкин		17.01.90		ЦНИИпроектлегконструкция		
Инж.	Шматова		17.01.90				

Копировал

Формат А4

Инв.N подл.	Подпись и дата	Взам.инв.N

Формат	Зона	Поз.	Обозначение	Наименование	Кол. на исполн. 1.450.3-6.5-4.0.0 —	01	02	03	04	05	06	07	08	09	Примечание
				Детали											
А4		3	1.450.3-6.5-4.0.1 (-01)	Поручень	2	2									
Б4		4	1.450.3-6.5-4.0.2	Пруток											
				18-А-I ГОСТ5781-82											
				L=760 мм	2										
				Ст3кп2 ГОСТ 380-88											
			-01	Пруток											
				18-А-I ГОСТ 5781-82											
				L=760-2 мм											
				Ст3сп2 ГОСТ 380-88		2									
				Стадия											
				Код	ПП-2	ПП-2(с)									

1.450.3-6.5-4.0.0	Лист	
	2	

Копировал

Формат А4

24368-03 20

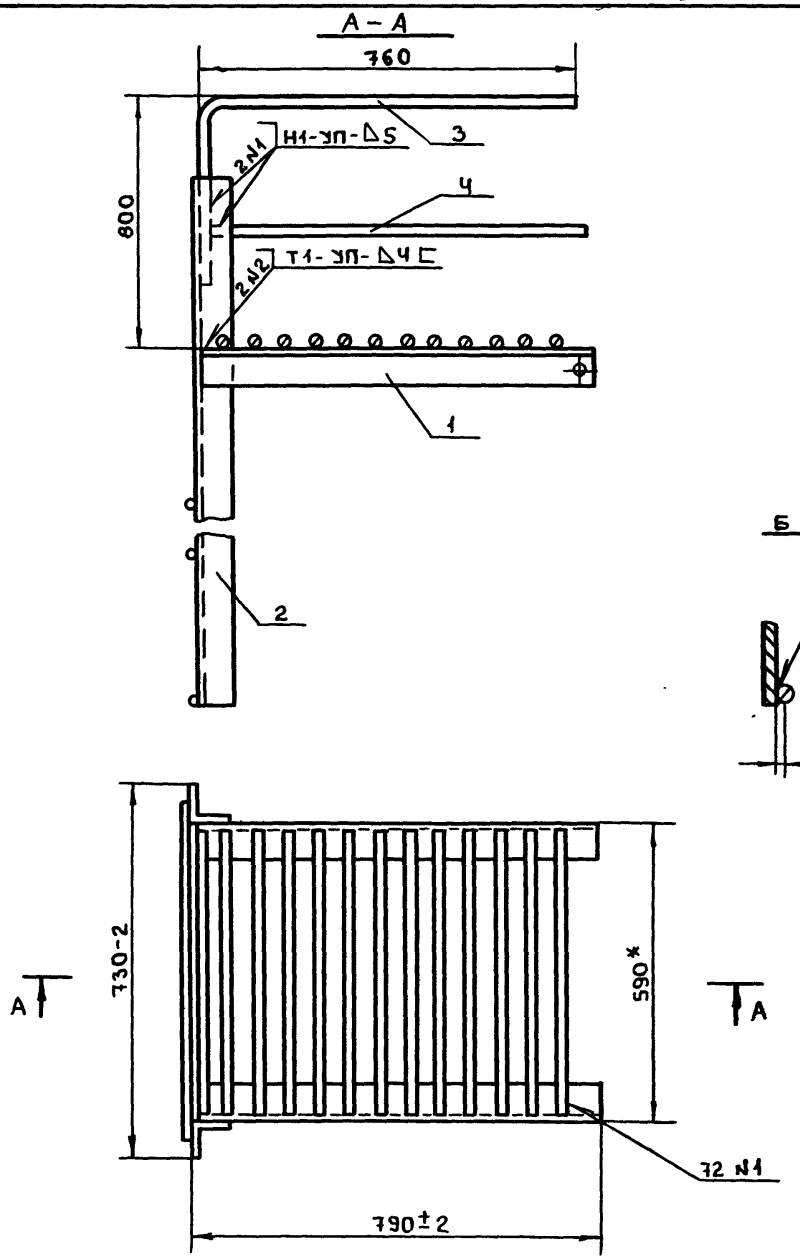

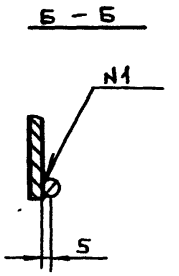

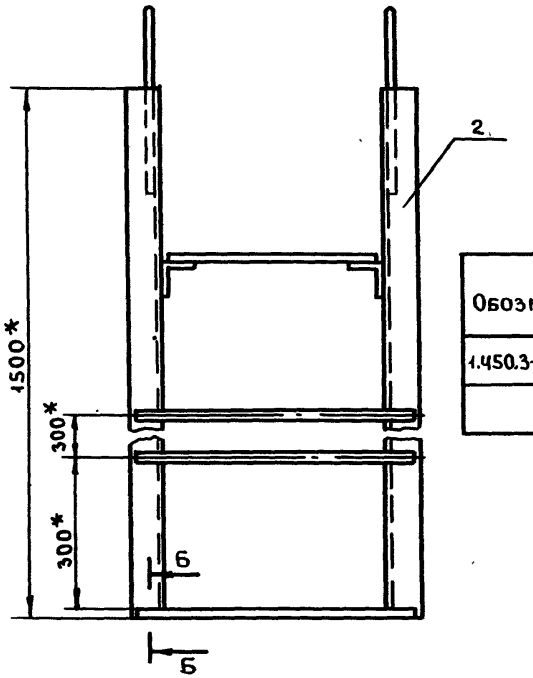

Обозначение	Марка
1.450.3-6.5-4.0.0	ПП-2
-01	ПП-2(с)

1.* Размеры для справок.

2. Маркировать по табл. Шрифт и способ нанесения по ТУ 36.25.12-27-89

3. В скобках индекс „С" обозначает северное исполнение.

				1.450.3-6.5-4.0.0 - СБ			
				Площадка переходная ПП-2 Сборочный чертеж	Стадия	Масса	Масштаб
					Р	47,57	1:10
					Лист	Листов 1	
Н.контр.	Пономоренко				ЦНИИпроектлегконструкция		
Гл.конст.	Птичкин						
Инж.	Шматова						

Копировал

24368-03 21 Формат А3

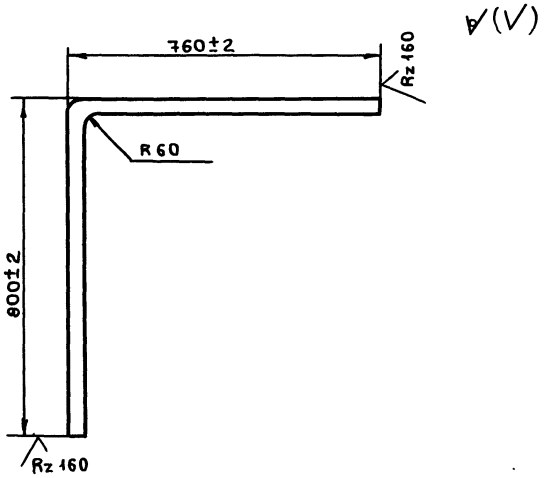

Обозначение	Марка	Материал
1.450.3-6.5-4.0.1	П	18-А-I ГОСТ 5781-82 Ст3кп2 ГОСТ 380-88
-01	П(с)	18-А-I ГОСТ 5781-82 Ст3сп2 ГОСТ 380-88

				1.450.3-6.5-4.0.1		
				Поручень	Стадия	Масса	Масштаб
					Р	3.2	1:10
					Лист	Листов 1
Контр.	Пономаренко		16.02.90	18-А-I ГОСТ 5781-82	ЦНИИпроектлегконструкция	
Гл.конст.	Птичкин		14.02.90			
Инж.	Шматова		12.02.90			

Инв.№ подл. | Подп. и дата | Взам.инв.№

Копировал.

Формат А4

Формат	Зона	Поз.	Обозначение	Наименование	Кол. на исполн. 1.450.3-6.5 - 4.1.0 —	01	02	03	04	05	06	07	08	09	Примечание
				Документация											
А3			1.450.3-6.5-4.1.0-СБ	Сборочный чертеж											
				Детали											
Б4		1	1.450.3-6.5-4.1.1	Уголок											
				Уголок 70×70×4 ГОСТ 19771-74 / С235 ГОСТ 27772-88											
				L = 790-2 мм	2										
				Стадия											
				Код	П	П(с)									

Нач.отд.	Кашкинов		12.03.90	1.450.3-6.5 - 4.1.0
Н.контр.	Пономаренко		6.02.90	Площадка П
Гл.конст.	Птичкин		14.02.90	ЦНИИпроектлегконструкция
Инж.	Шматова		12.02.90	

Стадия	Лист	Листов
Р	1	2

Копировал Формат А4

Инв.№ подл.	Подпись и дата	Взам.инв.№

Формат	Зона	Поз.	Обозначение	Наименование	Кол. на исполн. 1.450.3-6.5 - 4.1.0 —	01	02	03	04	05	06	07	08	09	Примечание
Б4		1	1.450.3-6.5-4.1.1-01	Уголок											
				Уголок 70×70×4 ГОСТ 19771-74 / С255 ГОСТ 27772-88											
				L = 790-2 мм		2									
Б4		2	1.450.3-6.5-4.1.2	Пруток											
				18-А-I ГОСТ 5781-82											
				L = 570 мм	13										
				Ст3кп2 ГОСТ 380-88											
			-01	Пруток											
				18-А-I ГОСТ 5781-82											
				L = 570-2 мм											
				Ст3сп2 ГОСТ 380-88		13									
				Стадия											
				Код	П	П(с)									

24368-03 23

1.450.3-6.5 - 4.1.0	Лист 2

Копировал Формат А4

А - А

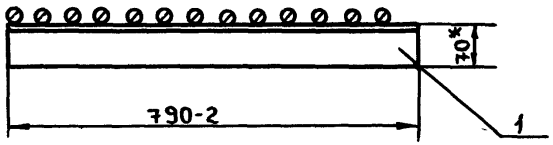

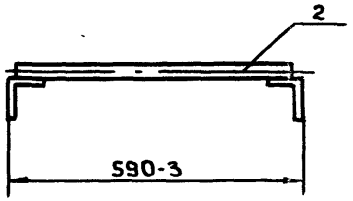

Б - Б

М 1:2

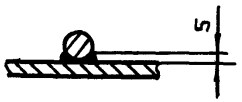

Обозначение	Марка
1.450.3-6.5-4.1.0	П
-01	П (с)

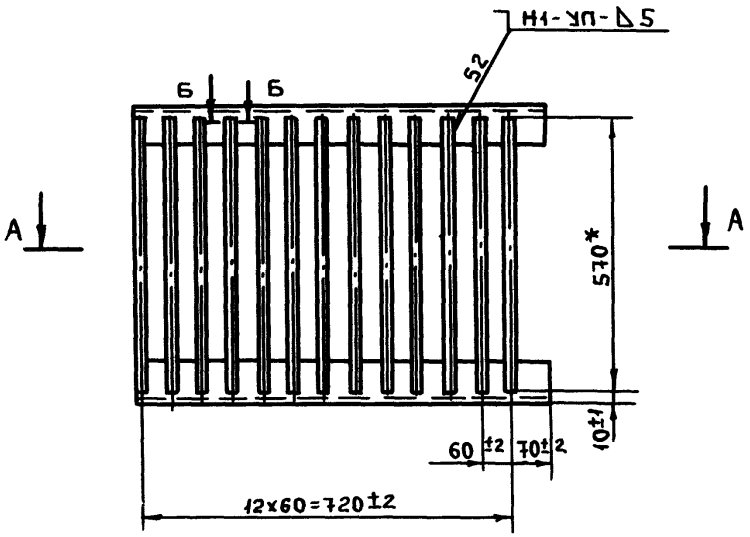

1.* Размеры для справок.

2. Покрытие по ТУ 36.25.12-27-89.

3. В скобках индекс „С" обозначает северное исполнение.

				1.450.3-6.5-4.1.0-СБ		
				Площадка П	Стадия	Масса	Масштаб
					Р	21,39	1:1
				Сборочный чертеж	Лист	Листов
Н.контр.	Пономаренко		16.02.9			
Гл.конст.	Птичкин		14.02.9		ЦНИИпроектлегконструкция	
Инж.	Шматова		12.02.9			

Инв.№подл | Подп. и дата | Взам.инв.№

Копировал

24368-03 24 Формат А3

Форм.	Зона	Поз.	Обозначение	Наименование	Кол. на исполн. 1.450.3-6.5-4.2.0 —	01	02	03	04	05	06	07	08	09	Примечание
				Документация											
А3			1.450.3-6.5-4.2.0-СБ	Сборочный чертеж	X	X									
				Детали											
Б4		1	1.450.3-6.5-4.2.1	Уголок											
				Уголок 70х70х4 ГОСТ 19771-74 / С235 ГОСТ 27772-88											
				L = 1500-3мм	2										
				Стадия											
				Код	С	С(С)									

Нач. отд.	Кашкинов			1.450.3-6.5-4.2.0		
Н. контр.	Пономаренко			Стремянка С	Стадия	Лист	Листов
Гл. конст.	Птичкин				Р	1	2
Инж.	Шматова				ЦНИИпроектлегконструкция		

Копировал Формат А4

Инв. N подл.	Подпись и дата	Взам. инв. N

Формат	Зона	Поз.	Обозначение	Наименование	Кол. на исполн. 1.450.3-6.5-4.2.0 —	01	02	03	04	05	06	07	08	09	Примечание
Б4		1	1.450.3-6.5-4.2.1-01	Уголок											
				Уголок 70х70х4 ГОСТ 19771-74 / С255 ГОСТ 27772-88											
				L = 1500-3мм		2									
Б4		2	1.450.3-6.5-4.2.2	Пруток											
				18-А-I ГОСТ 5781-82											
				L=710мм	3										
				Ст3кп2 ГОСТ 380-88											
			-01	Пруток											
				18-А-I ГОСТ 5781-82											
				L=710-2мм											
				Ст3сп2 ГОСТ 380-88		3									
				Стадия											
				Код	С	С(С)									

1.450.3-6.5-4.2.0	Лист 2

Копировал Формат А4

24368-03 25

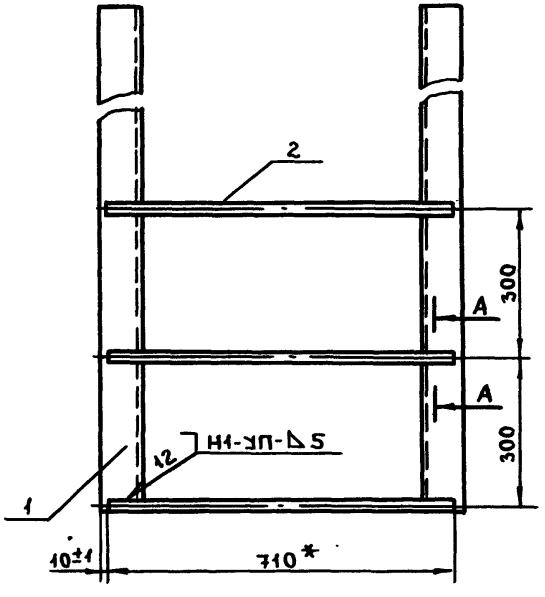

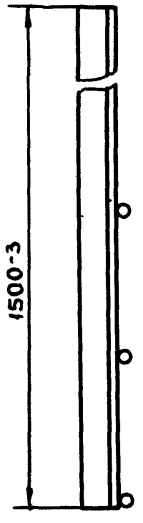

Обозначение	Марка
1.450.3-6.5-4.2.0	С
-01	С (С)

А - А

М 1:2

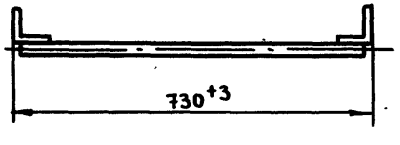

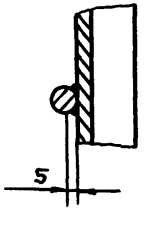

1. Покрытие по ТУ 36.25.12-27-89.
2. В скобках индекс „С" обозначает северное исполнение.

				1.450.3-6.5-4.2.0-СБ		
				Стремянка С	Стадия	Масса	Масштаб
					Р	16,74	1:10
				Сборочный чертеж	Лист	Листов 1
Н.контр.	Пономаренко				ЦНИИпроектлегконструкция	
Гл.конст	Птичкин					
Инж.	Шматова					

Инв.№ подл. | Подп. и дата | Взам.инв.№

Копировал

24368-03 26 Формат А3

Формат	Зона	Поз.	Обозначение	Наименование	Кол. на исполн. 1.450.3-6.5-5.00 —	01	02	03	04	05	06	07	08	09	Примечание
				Документация											
А3			1.450.3-6.5-5.0.0-СБ	Сборочный чертеж											
				Детали											
А4		1	1.450.3-6.5-5.0.1	Накладка	2	2	2	2	2	2	2	2	2	2	
БУ		2	1.450.3-6.5-5.0.2	Труба											
				Труба 160×160×4 ТУ36-2287-88 / ст.3кп2 ГОСТ 380-88											
				Стадия											
				Код	К1	К2	К3	К4	К5	К6	К7	К8	К9	К10	

				1.450.3-6.5-5.0.0			
Нач.отд.	Кашкинов		14.03.90	Колонна К	Стадия	Лист	Листов
Н.контр.	Пономаренко		14.03.90		Р	1	7
Гл.конст.	Птичкин		14.03.90		ЦНИИпроектлегконструкция		
Инж.	Герасимова		14.03.90				

Копировал Формат А4

Инв. N подл.	Подпись и дата	Взам. инв. N

Формат	Зона	Поз.	Обозначение	Наименование	Кол. на исполн. 1.450.3-6.5-5.0.0 —	01	02	03	04	05	06	07	08	09	Примечание
БЧ		2	1.450.3-6.5-5.0.2	L=1160±2мм	1										
			-01	L=1760±2мм		1									
			-02	L=2360±2мм			1								
			-03	L=2960±2мм				1							
			-04	L=3560±2мм					1						
			-05	L=4160±2мм						1					
			-06	L=4760±2мм							1				
			-07	L=5360±2мм								1			
			-08	L=5960±2мм									1		
			-09	L=6560±2мм										1	
				Стандартные изделия											
				Болт М24-6g×70.58.019 ГОСТ 7798-70	4	4	4	4	4	4	4	4	4	4	
				Стадия											
				Код	К1	К2	К3	К4	К5	К6	К7	К8	К9	К10	

1.450.3-6.5-5.0.0 Лист 2

Копировал Формат А4

24368-03 27

Инв.N подл.	Подпись и дата	Взам.инв.N

Формат	Зона	Поз.	Обозначение	Наименование	Кол. на исполн. 1.450.3-6.5-5.0.0										Примечание
					-	01	02	03	04	05	06	07	08	09	
		4		Гайка М24-6Н.5.019											
				ГОСТ 5915-70	4	4	4	4	4	4	4	4	4	4	
		5		Шайба 24.65Г.019											
				ГОСТ 6402-70	4	4	4	4	4	4	4	4	4	4	

Стадия											
Код	К1	К2	К3	К4	К5	К6	К7	К8	К9	К10	

1.450.3 - 6.5 - 5.0.0 Лист 3

Копировал Формат А4

Инв.N подл.	Подп. и дата	Взам.инв.N

Формат	Зона	Поз.	Обозначение	Наименование	Кол. на исполн. 1.450.3-6.5-5.0.0										Примечание
					10	11	13	14	15	16	17	18	19	20	
				Документация											
А3			1.450.3-6.5-5.0.0-СБ	Сборочный чертеж	X	X	X	X	X	X	X	X	X	X	
				Детали											
А4		1	1.450.3-6.5-5.0.1	Накладка	2	2									
			-01	Накладка			2	2	2	2	2	2	2	2	
Б4		2	1.450.3-6.5-5.0.2	Труба											
				Труба $\frac{160\times160\times4\ ТУ36-2287-88}{Ст3сп5\ ГОСТ380-88}$											
			1.450.3-6.5-5.0.2-10	L=7160±2мм	1										
			-11	L=7760±2мм		1									
			-13	L=1160±2мм			1								
			-14	L=1760±2мм				1							

Стадия											
Код	К11	К12	К1с	К2с	К3с	К4с	К5с	К6с	К7с	К8с	

1.450.3-6.5-5.0.0 Лист 4

Копировал Формат А4

Формат	Зона	Поз.	Обозначение	Наименование	Кол. на исполн. 1.450.3-6.5-5.0.0										Примечание
					10	11	13	14	15	16	17	18	19	20	
А4		2	1.450.3-6.5-5.0.2-15	L=2360±2мм					1						
			-16	L=2960±2мм						1					
			-17	L=3560±2мм							1				
			-18	L=4160±2мм								1			
			-19	L=4760±2мм									1		
			-20	L=5360±2мм										1	
				Стандартные изделия											
		3		Болт М24-6g×70.58.019											
				ГОСТ 7798-70	4	4	4	4	4	4	4	4	4	4	
		4		Гайка М24-6Н.5.019											
				ГОСТ 5915-70	4	4	4	4	4	4	4	4	4	4	
		5		Шайба 24.65Г.019											
				ГОСТ 6402-70	4	4	4	4	4	4	4	4	4	4	
				Стадия											
				Код	К11	К12	К1с	К2с	К3с	К4с	К5с	К6с	К7с	К8с	

1.450.3-6.5-5.0.0 Лист 5

Копировал Формат А4

Инв.N подл.	Подп. и дата	Взам.инв.N

Формат	Зона	Поз.	Обозначение	Наименование	Кол. на исполн. 1.450.3-6.5-5.0.0										Примечание
					21	22	23	24							
				Документация											
А3			1.450.3-6.5-5.0.0-СБ	Сборочный чертеж	X	X	X	X							
				Детали											
А4		1	1.450.3-6.5-5.0.1-01	Накладка	2	2	2	2							
				Труба											
				Труба 160×160×4 ТУ36-2287-88 / Ст3сп5 ГОСТ 380-88											
Б4		2	1.450.3-6.5-5.0.2-21	L=5960±2мм	1										
			-22	L=6560±2мм		1									
			-23	L=7160±2мм			1								
			-24	L=7760±2мм				1							
				Стадия											
				Код	К9с	К10с	К11с	К12с							

1.450.3-6.5-5.0.0 Лист 6

Копировал Формат А4

24368-03 29

Инв.N подл.	Подп. и дата	Взам.инв.N

Формат	Зона	Поз.	Обозначение	Наименование	Кол. на исполн. 1.450.3-6.5 - 6.0.0										Примечание
					21	22	23	24							
				СТАНДАРТНЫЕ ИЗДЕЛИЯ											
		3		Болт М24-6g×70.58.019 ГОСТ 7798-70	4	4	4	4							
		4		Гайка М24-6Н.5.019 ГОСТ 5915-70	4	4	4	4							
		5		Шайба 24.65Г.019 ГОСТ 6402-70	4	4	4	4							

1.450.3 - 6.5 - 5.0.0	Лист 7

Копировал Формат А4

Инв.N подл.	Подп. и дата	Взам.инв.N

24368-03 30

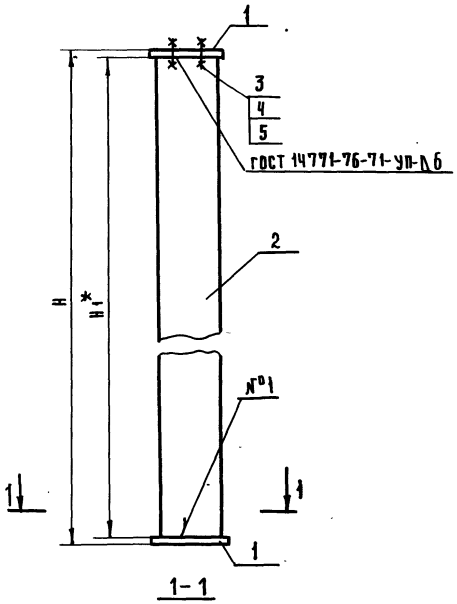

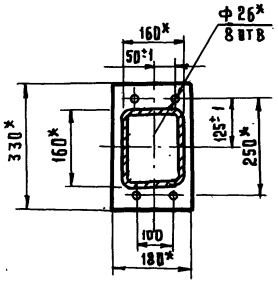

Обозначение	Марка	Обозначение	Марка	Размеры в мм		Масса, кг
				H	H1*	
1.450.3-6.5-5.0.0	К1	1.450.3-6.5-5.00-13	К1 (С)	1200	1160	43.5
-01	К2	-14	К2 (С)	1800	1760	55.3
-02	К3	-15	К3 (С)	2400	2360	67.0
-03	К4	-16	К4 (С)	3000	2960	78.8
-04	К5	-17	К5 (С)	3600	3560	90.6
-05	К6	-18	К6 (С)	4200	4160	102.3
-06	К7	-19	К7 (С)	4800	4760	114.5
-07	К8	-20	К8 (С)	5400	5360	125.9
-08	К9	-21	К9 (С)	6000	5960	137.6
-09	К10	-22	К10 (С)	6600	6560	149.4
-10	К11	-23	К11 (С)	7200	7160	161.1
-11	К12	-24	К12 (С)	7800	7760	172.9

1.* Размеры для справок.
2. Покрытие по ТУ 36.25.12-27-89.
3. Маркировать по табл. Шрифт и способ нанесения по ТУ 38.25.12-27-89.
4. В скобках индекс „С" обозначает северное исполнение.
5. Допускается изготовление из стали марки 09Г2С ТУ 14-1-3023-80.

				1.450.3-6.5-5.0.0 СБ
				Колонна К1... К12 Сборочный чертеж
Н. контр.	Пономаренко			
Гл. конст.	Птичкин			
Инж.	Шматова			

Стадия	Масса	Масштаб
Р	см. табл.	1:10
Лист	Листов 1	

ЦНИИПРОЕКТЛЕГКОНСТРУКЦИЯ

Копировал

24368-03 31 Формат А3

Инв. N подл	Подпись и дата	Взам. инв. N

Формат	Зона	Поз.	Обозначение	Наименование	Кол. на исполн. 1.450.3-6.5-6.0.0 —	01	02	03	04	05	06	07	08	09	Примечание
				Документация											
А3			1.450.3-6.5-6.0.0-СБ	Сборочный чертеж	X	X									
				Сборочные единицы											
А3		1	1.450.3-6.5-6.1.0	Связь СВ	2										
			-01	Связь СВ(с)		2									
				Стадия											
				Код СВ1		СВ1(с)									

Нач.отд	Кашкинов		16.04.90	1.450.3-6.5-6.0.0
Н.контр	Пономоренко		18.04.90	Связь СВ1
Гл.конст.	Птичкин		15.04.90	Стадия: Р; Лист: 1; Листов: 2
Пров.	Птичкина		15.04.90	ЦНИИпроектлегконструкции
Инж.	Герасимова		14.04.90	

Копировал

Формат А4

Инв. N подл	Подпись и дата	Взам. инв. N

Формат	Зона	Поз.	Обозначение	Наименование	Кол. на исполн. 1.450.3-6.5-6.0.0 —	01	02	03	04	05	06	07	08	09	Примечание
				Стандартные изделия											
		2		Болт М16-6g×40.58.019 ГОСТ 7798-70	6	6									
		3		Гайка М16-6Н.5.019 ГОСТ 5915-70	6	6									
		4		Шайба 16.65Г.019 ГОСТ 6402-70	6	6									
				Стадия											
				Код СВ1		СВ1(с)									

1.450.3-6.5-6.0.0	Лист 2

Копировал

Формат А4

24368-03 32

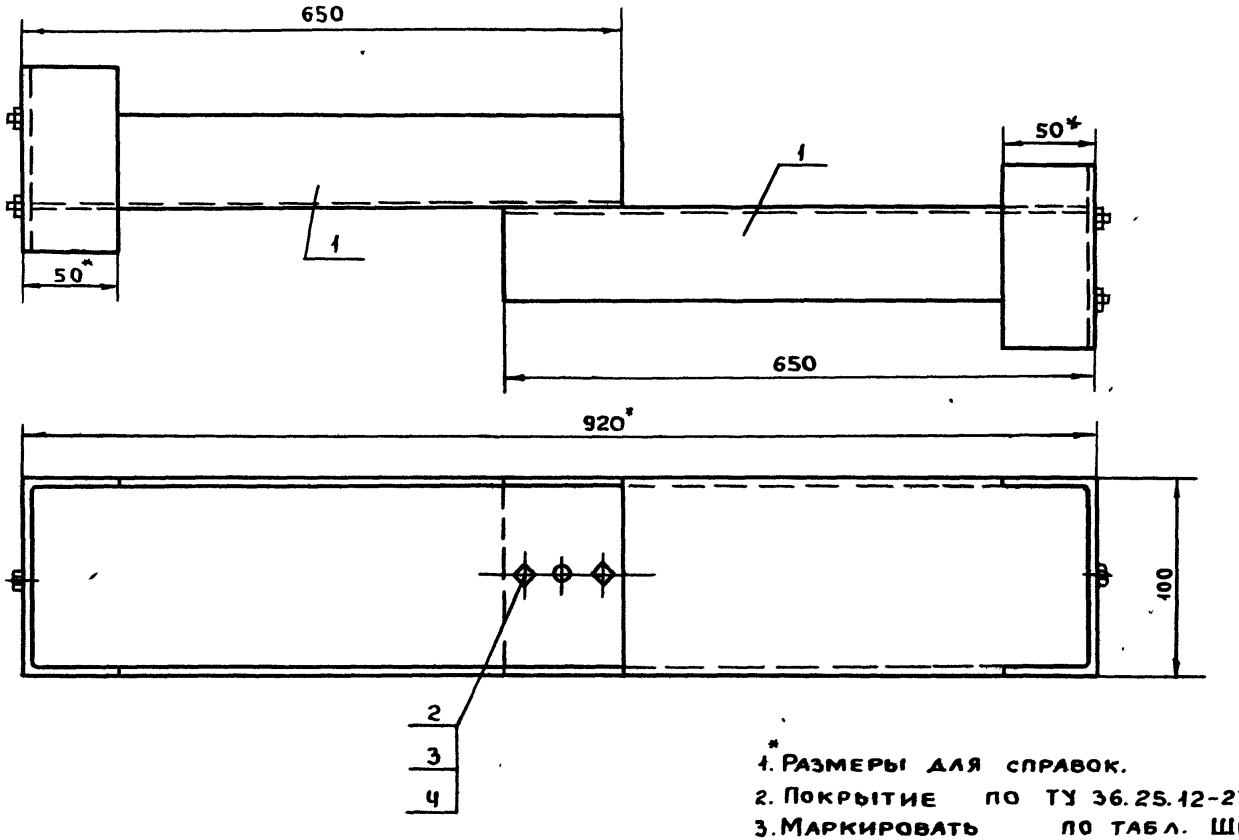

1. Размеры для справок.
2. Покрытие по ТУ 36.25.12-27-89.
3. Маркировать по табл. Шрифт и способ нанесения по ТУ 36.25.12-27-89.
4. В скобках индекс „С" обозначает северное исполнение.

Обозначение	Марка
1.450.3-6.5-6.0.0	СБ1
-01	СБ1(С)

				1.450.3-6.5-6.0.0-СБ			
				Связь СБ1	Стадия	Масса	Масштаб
					Р	10.8	1:2
Н.контр.	Пономаренко		16.03.94	Сборочный чертеж	Лист	Листов 1	
Гл.конст.	Птичкин		16.03.94		ЦНИИпроектлегконструкция		
Пров.	Птичкин		16.03.94				
Разраб.	Коршунова		16.03.94				

Инв.№ подл.	Подп. и дата	Взам.инв.№

Форм.	Зона	Поз.	Обозначение	Наименование	Кол. на исполн. 1.450.3-6.5 6.1.0 —	01	02	03	04	05	06	07	08	09	Примечание
				Документация											
А3			1.450.3-6.5-6.1.0-СБ	Сборочный чертеж											
				Детали											
А4		1	1.450.3-6.5-6.1.1	Швеллер	1										
			-01	Швеллер		1									
А4		2	1.450.3-6.5-6.1.2	Швеллер	1										
			-01	Швеллер		1									
				Стадия											
				Код СВ	СВ	СВ(с)									

1.450.3-6.5-6.1.0

Нач.отд.	Кашкинов		12.01.90	Связь СВ
Н.контр.	Пономарев		12.01.90	
Гл.конст.	Птичкин		12.01.90	
Пров.	Птичкин		12.01.90	
Инж.	Герасимова		12.01.90	

Стадия	Лист	Листов
Р		1

ЦНИИпроектлегконструкция

Копировал

Формат А4

Инв.№ подл.	Подп. и дата	Взам.инв.№

24368-03 34

Копировал

Формат А4

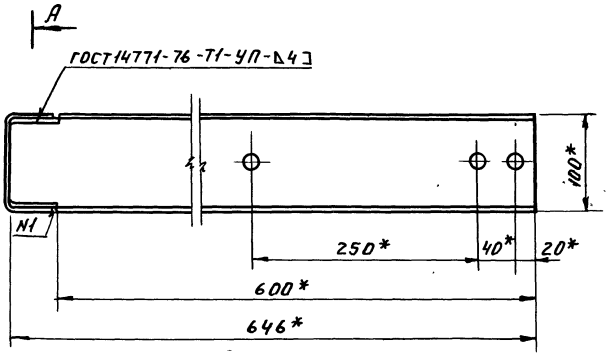

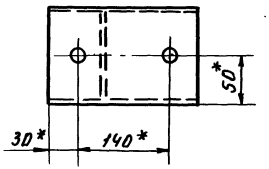

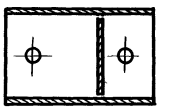

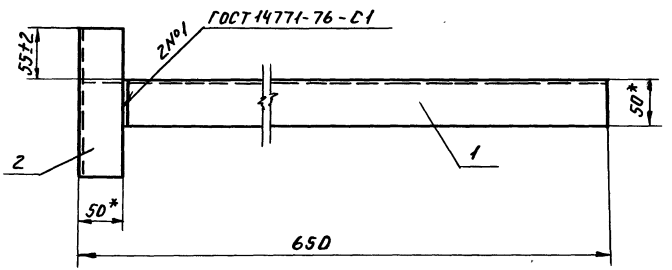

Обозначение	Марка
1.450.3-6.5-6.1.0	СВ
-01	СВ(С)

1. * Размеры для справок.
2. Покрытие по ТУ36.-25.12-27-89.
3. Маркировать по табл. Шрифт и способ нанесения по ТУ 36.25.12-27-89.
4. В скобках индекс „С" обозначает северное исполнение.

Нач. отд.	Кошкинов		12.09	1.450.3-6.5-6.1.0-СБ		
Н. контр.	Пономаренко		12.09	Связь СВ. Сборочный чертеж	Стадия	Масса	Масшт.
Гл. конст.	Птичкин		12.09		Р	4,63	1:4
Пров.	Птичкин		12.09		Лист	Листов 1	
Инж.	Герасимова		12.09		ЦНИИпроектлегконструкция		

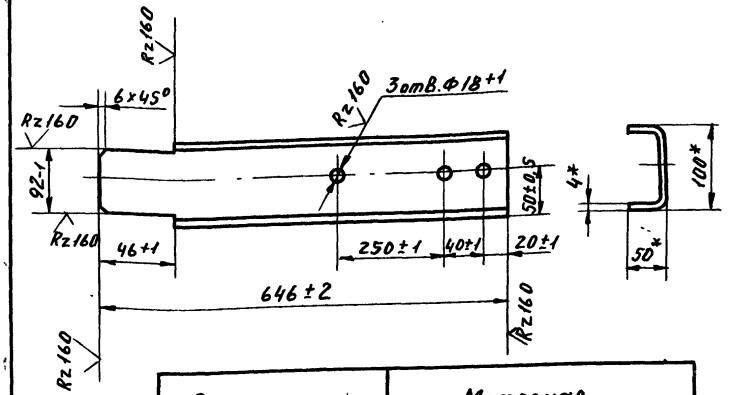

Обозначение	Материал
1.450.3-6.5-6.1.1	Швеллер 100×50×4 ГОСТ 8278-83 / С235 ГОСТ 27772-88
-01	Швеллер 100×50×4 ГОСТ 8278-83 / С255 ГОСТ 27772-88

* Размеры для справок.

Н. контр.	Пономаренко		16.02.90	1.450.3-6.5-6.1.1		
Гл. конс.	Птичкин		14.02.90	Швеллер	Стадия: Р	Масса: 3,70	Масшт.: 1:5
Инж.	Шматова		14.02.90		Лист	Листов 1
				См. табл.	ЦНИИпроектлегконструкция	

Инв.№ подл. | Подп. и дата | Взам. инв.№

Копировал

Формат А4

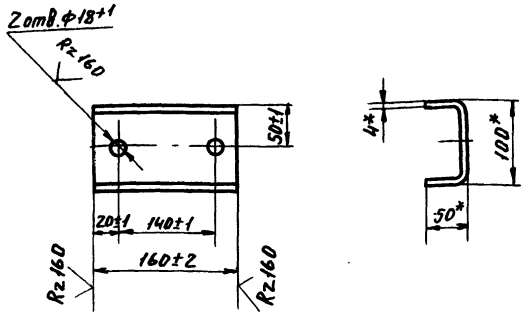

Обозначение	Материал
1.450.3-6.5-6.1.2	Швеллер 100×50×4 ГОСТ 8278-83 / С235 ГОСТ 27772-88
-01	Швеллер 100×50×4 ГОСТ 8278-83 / С255 ГОСТ 27772-88

* Размеры для справок.

Н. контр.	Пономаренко		16.02.90	1.450.3-6.5-6.1.2		
Гл. конс.	Птичкин		14.02.90	Швеллер	Стадия: Р	Масса: 0,93	Масшт.: 1:5
Инж.	Шматова		14.02.90		Лист	Листов 1
				См. табл.	ЦНИИпроектлегконструкция	

Инв.№ подл. | Подп. и дата | Взам. инв.№

Копировал

Форм.	Зона	Поз.	Обозначение	Наименование	Кол. на исполн. 1.450.3-6.5-7.0.0 —	01	02	03	04	05	06	07	08	09	Примечание
				Документация											
А3			1.450.3-6.5-7.0.0-СБ	Сборочный чертеж.											
				Детали											
А4		1	1.450.3-6.5-7.0.1	Связь горизонтальная ГС1	1										
			-01	Связь горизонтальная ГС1(с)		1									
А4		2	1.450.3-6.5-7.0.2	Связь горизонтальная ГС2	2										
			-01	Связь горизонтальная ГС2(с)		2									
				Стадия											
				Код	СВ2	СВ2(с)									

Нач.отд.	Кашкинов			1.450.3-6.5-7.0.0		
Н.контр.	Пономарев			Связь СВ2	Стадия Р	Лист 1 / Листов 3
Гл.констр.	Птичкин				ЦНИИпроектлегконструкция	
Инж.	Герасимова					

Копировал

Формат А4

Инв.№ подл.	Подп. и дата	Взам.инв.№

Форм.	Зона	Поз.	Обозначение	Наименование	Кол. на исполн. 1.450.3-6.5 7.0.0 —	01	02	03	04	05	06	07	08	09	Примечание
А4		3	1.450.3-6.5-7.0.2 - 02	Связь горизонтальная ГС3	2										
			-03	Связь горизонтальная ГС3(с)		2									
А4		4	1.450.3-6.5-7.0.3	Связь горизонтальная ГС4	2										
			-01	Связь горизонтальная ГС4(с)		2									
А4		5	1.450.3-6.5-7.0.4	Связь горизонтальная ГС5	1										
			-01	Связь горизонтальная ГС5(с)		1									
А4		6	1.450.3-6.5-7.0.5	Планка	2										
			-01	Планка		2									
А4		7	1.450.3-6.5-7.0.6	Шпилька	5										
			-01	Шпилька		5									
				Стандартные изделия											
		8		Болт М16-6g×40.58.019 ГОСТ 7798-70	6	6									
				Стадия											
				Код	СВ2	СВ2(с)									

1.450.3-6.5-7.0.0	Лист 2

Копировал

Формат А4

24968-03 ЭТ

136

Инв.№ подл.	Подп. и дата	Взам.инв.№

Форм.	Зона	Поз.	Обозначение	Наименование	Кол. на исполн. 1.450.3-6.5-7.0.0 —	01	02	03	04	05	06	07	08	09	Примечание
		9		Гайка М16-6Н.5.019											
				ГОСТ 5915-70	18	18									
		10		Шайба 16.65Г.019											
				ГОСТ 6402-70	18	18									
				Стадия											
				Код	СВ2	СВ2(с)									

1.450.3-6.5-7.0.0	Лист 3

Копировал Формат А4

Инв.№ подл.	Подп. и дата	Взам.инв.№

Форм.	Зона	Поз.	Обозначение	Наименование	Кол. на исполн. —	01	02	03	04	05	06	07	08	09	Примечание
				Стадия											
				Код											

	Лист

Копировал Формат А4

24368-03 38

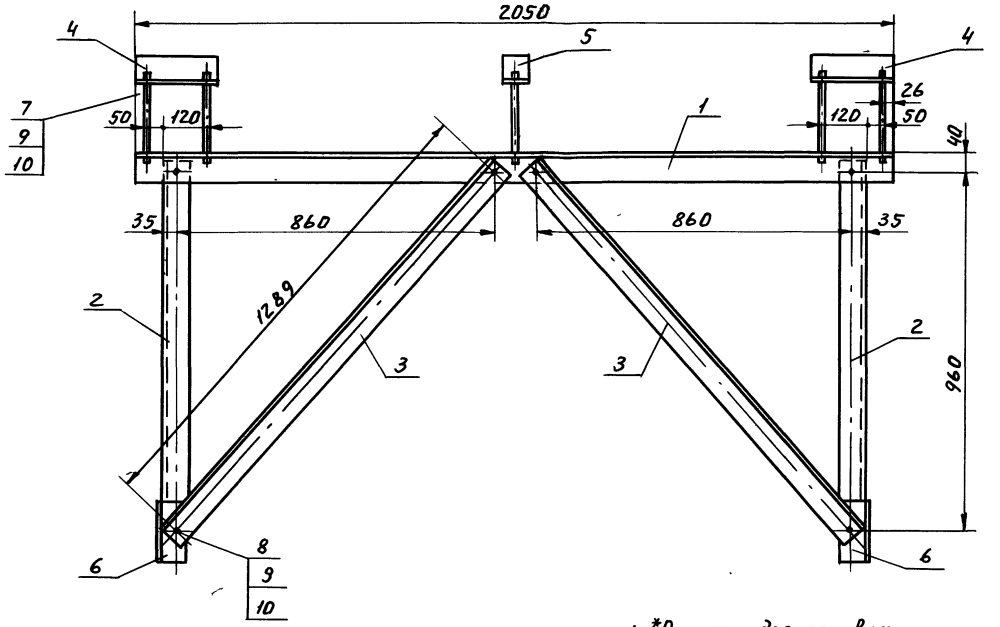

1. *Размеры для справок.
2. Покрытие по ТУ36.25.12-27-89.
3. Маркировать по таблице. Шрифт и способ нанесения по ТУ36.25.12-27-89.
4. В скобке индекс „с" обозначает северное исполнение.

Обозначение	Марка
1.450.3-6.5-7.0.0	СВ2
-01	СВ2(с)

				1.450.3-6.5-7.0.0-СБ		
				Связь СВ2. Сборочный чертеж	Стадия	Масса	Масшт.
					Р	46,97	1:10
Нач. отд.	Кашкинов		11.09.90		Лист	Листов 1	
Н. контр.	Пономаренко		13.09.90				
Гл. констр.	Птичкин		15.09.90		ЦНИИпроектлегконструкция		
Пров.	Птичкин		15.09.90				
Инж.	Герасимов		17.09.90				

Копировал

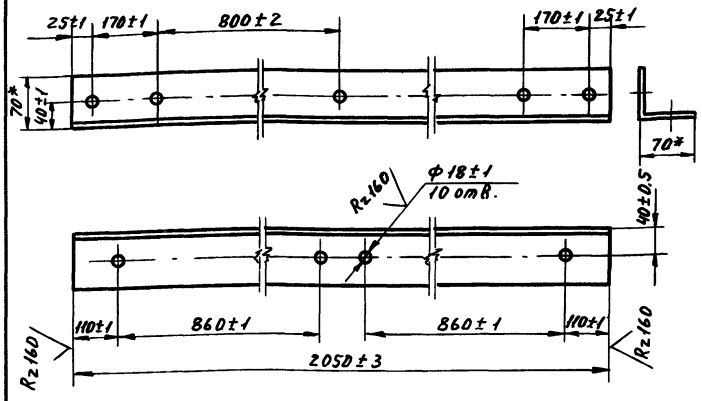

Обозначение	Марка	Материал
1.450.3-6.5-7.0.1	ГС1	Уголок 70х70х4 ГОСТ19771-74 / С235 ГОСТ27772-88
-01	ГС1(с)	Уголок 70х70х4 ГОСТ19771-74 / С255 ГОСТ27772-88

*Размеры для справок.

Нач.отд.	Кашкинов		18.04.90	1.450.3-6.5-7.0.1		
Н.контр.	Пономаренко		18.04.90	Связь горизонтальная ГС1	Стадия: Р	Масса: 16,27	Масшт: 1:5
Гл.конст.	Птичкин		18.04.90		Лист	Листов 1
Пров.	Птичкин		18.04.90	См. табл.	ЦНИИпроектлегконструкция
Инж.	Герасимова		18.04.90		

Копировал Формат А4

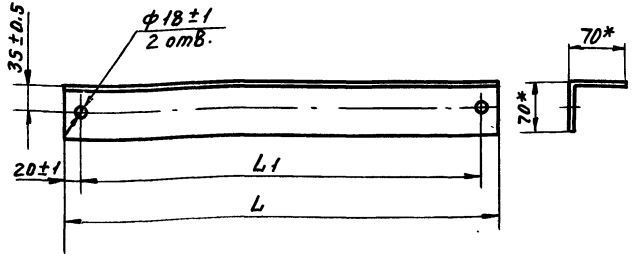

Обозначение	Марка	Материал	Размеры, мм L	Размеры, мм L1	Масса, кг
1.450.3-6.5-7.0.2	ГС2	Уголок 70х70х4 ГОСТ19771-74 / С235 ГОСТ27772-88	1000±2	960±1	4,16
-01	ГС2(с)	Уголок 70х70х4 ГОСТ19771-74 / С255 ГОСТ27772-88			
-02	ГС3	Уголок 70х70х4 ГОСТ19771-74 / С235 ГОСТ27772-88	1340±2	1289±2	5,57
-03	ГС3(с)	Уголок 70х70х4 ГОСТ19771-74 / С255 ГОСТ27772-88			

*Размеры для справок.

Нач.отд.	Кашкинов		18.04.90	1.450.3-6.5-7.0.2		
Н.контр.	Пономаренко		18.04.90	Связь горизонтальная ГС	Стадия: Р	Масса: см. табл.	Масшт: 1:5
Гл.конст.	Птичкин		18.04.90		Лист	Листов
Пров.	Птичкин		18.04.90	См. табл.	ЦНИИпроектлегконструкция
Инж.	Герасимова		18.04.90		

Копировал

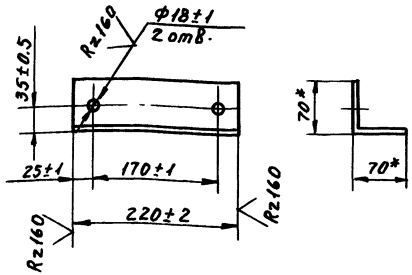

Обозначение	Марка	Материал
1.450.3-6.5-7.0.3	ГС4	Уголок 70х70х4 ГОСТ19771-74 / С235 ГОСТ27772-88
-01	ГС4(с)	Уголок 70х70х4 ГОСТ19771-74 / С255 ГОСТ27772-88

*Размеры для справок

Нач.отд.	Кошкинов		18.04.90	1.450.3-6.5-7.0.3		
Н.контр.	Пономаренко		18.04.90	Связь горизонтальная ГС4	Стадия: Р	Масса: 0.92	Масшт: 1:5
Гл.конст.	Птичкин		18.04.90		Лист	Листов 1
Пров.	Птичкин		18.04.90	См. табл.	ЦНИИпроектстальконструкция	
Инж.	Герасимова		18.04.90			

Копировал

Формат А4

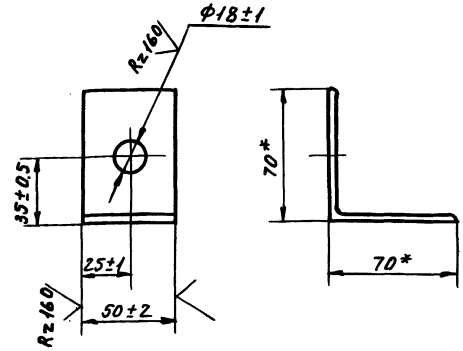

Обозначение	Марка	Материал
1.450.3-6.5-7.0.4	ГС5	Уголок 70х70х4 ГОСТ19771-74 / С235 ГОСТ27772-88
-01	ГС5(с)	Уголок 70х70х4 ГОСТ19771-74 / С255 ГОСТ27772-88

*Размеры для справок.

Нач.отд.	Кошкинов		18.04.90	1.450.3-6.5-7.0.4		
Н.контр.	Пономаренко		18.04.90	Связь горизонтальная ГС5	Стадия: Р	Масса: 0,21	Масшт: 1:2
Гл.конст.	Птичкин		18.04.90		Лист	Листов 1
Пров.	Птичкин		18.04.90	См. табл.	ЦНИИпроектстальконструкция	
Инж.	Герасимова		18.04.90			

Инв.№ подл. | Подп. и дата | Взам. инв.№

Копировал

Формат А4

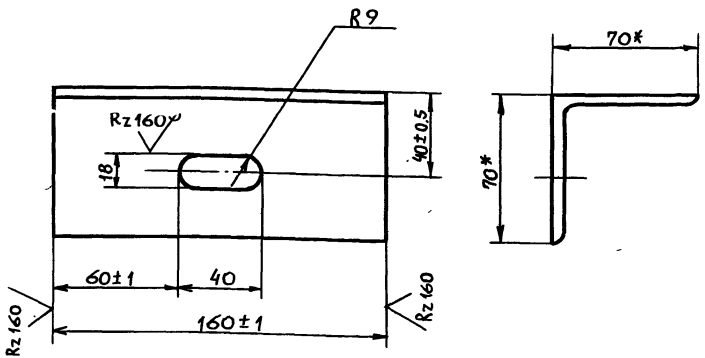

Обозначение	Материал
1.450.3.6.5-7.0.5	Уголок 70х70х4 ГОСТ19771-74 / С 235 ГОСТ 27772-88
-01	Уголок 70х70х4 ГОСТ19771-74 / С255 ГОСТ27772-88

* Размеры для справок.

Нач.отд.	Кашкинов		18.04.90	1.450.3-6.5-7.0.5		
Н.контр.	Пономаренко		14.03.90	Планка	Стадия: Р	Масса: 0.67	Масшт.: 1:2
Гл.конст.	Птичкин		12.03.90		Лист	Листов 1
Пров.	Птичкин		12.03.90	См. табл.	ЦНИИпроектлегконструкция	
Инж.	Герасимова		10.03.90			

Взам. инв. № | Подп. и дата | Инв. № подл.

Копировал

Формат А4

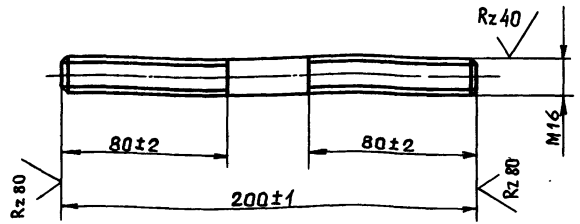

Обозначение	Материал
1450.3-6.5-7.0.6	Круг 16-В ГОСТ 2590-71 / Ст. 3кп 2-I ГОСТ 535-88
-01	Круг 16-В ГОСТ 2590-71 / Ст 3 сп 5-I ГОСТ 535-88

* Размеры для справок.

Нач.отд.	Кашкинов		18.04.90	1.450.3-6.5-7.0.6		
Н.контр.	Пономаренко		14.03.90	Шпилька	Стадия: Р	Масса: 0.28	Масшт.: 1:2
Гл.констр.	Птичкин		12.03.90		Лист	Листов 1
Пров.	Птичкин		12.03.90	См. табл.	ЦНИИпроектлегконструкция	
Инж.	Герасимова		10.03.90			

Взам. инв. № | Подп. и дата | Инв. № подл.

Копировал

Формат А4

Форм.	Зона	Поз.	Обозначение	Наименование	Кол. на исполн. 1.450.3-6.5-8.0.0 —	01	02	03	04	05	06	07	08	09	Примечание
				Документация											
А3			1.450.3-6.5-8.0.0-СБ	Сборочный чертеж											
				Детали											
А4		1	1.450.3-6.5-8.0.1	Связь горизонтальная ГС6	1										
			-01	Связь горизонтальная ГС6(с)		1									
				Стадия											
				Код	СВ3	СВ3(с)									

Нач.отд.	Кашкинов			1.450.3-6.5-8.0.0	
Н.контр.	Понамарев			СВязь СВ3	Стадия: Р; Лист: 1; Листов: 3
Гл.конст.	Птичкин				ЦНИИпроектлегконструкция
Разраб.	Карманова				

Копировал

Формат А4

Инв.№ подл.	Подп. и дата	Взам.инв.№

Форм.	Зона	Поз.	Обозначение	Наименование	Кол. на исполн. 1.450.3-6.5-8.0.0 —	01	02	03	04	05	06	07	08	09	Примечание
А4		2	1.450.3-6.5-8.0.2	Связь горизонтальная ГС7	2										
			-01	Связь горизонтальная ГС7(с)		2									
А4		3	-02	Связь горизонтальная ГС8	2										
			-03	Связь горизонтальная ГС8(с)		2									
А4		4	1.450.3-6.5-7.0.3	Связь горизонтальная ГС4	2										
			-01	Связь горизонтальная ГС4(с)		2									
А4		5	1.450.3-6.5-7.0.4	Связь горизонтальная ГС5	1										
			-01	Связь горизонтальная ГС5(с)		1									
А4		6	1.450.3-6.5-7.0.5	Планка	2										
			-01	Планка		2									
				Стадия											
				Код	СВ3	СВ3(с)									

1.450.3-6.5-8.0.0	Лист 2

Копировал

Формат А4

24368-03 43

Инв.№подл.	Подп.и дата	Взам.инв.№

Форм.	Зона	Поз.	Обозначение	Наименование	Кол. на исполн. 1.450.3-6.5-8.0.0 —	01	02	03	04	05	06	07	08	09	Примечание
А4		7	1.450.3-6.5-7.0.6	Шпилька	5										
			-01	Шпилька		5									
				Стандартные изделия											
		8		Болт М16-6g×40.58.019											
				ГОСТ 7798-70	6	6									
		9		Гайка М16-6Н.6.019											
				ГОСТ 5915-70	18	18									
		10		Шайба 16.65Г.019											
				ГОСТ 6402-70	18	18									
				Стадия											
				Код СВ3	СВ3(с)										

1.450.3-6.5-8.0.0

Лист 3

Копировал

Формат А4

Инв.№подл.	Подп.и дата	Взам.инв.№

Форм.	Зона	Поз.	Обозначение	Наименование	Кол. на исполн. —	01	02	03	04	05	06	07	08	09	Примечание
				Стадия											
				Код											

Лист

24368-03 44

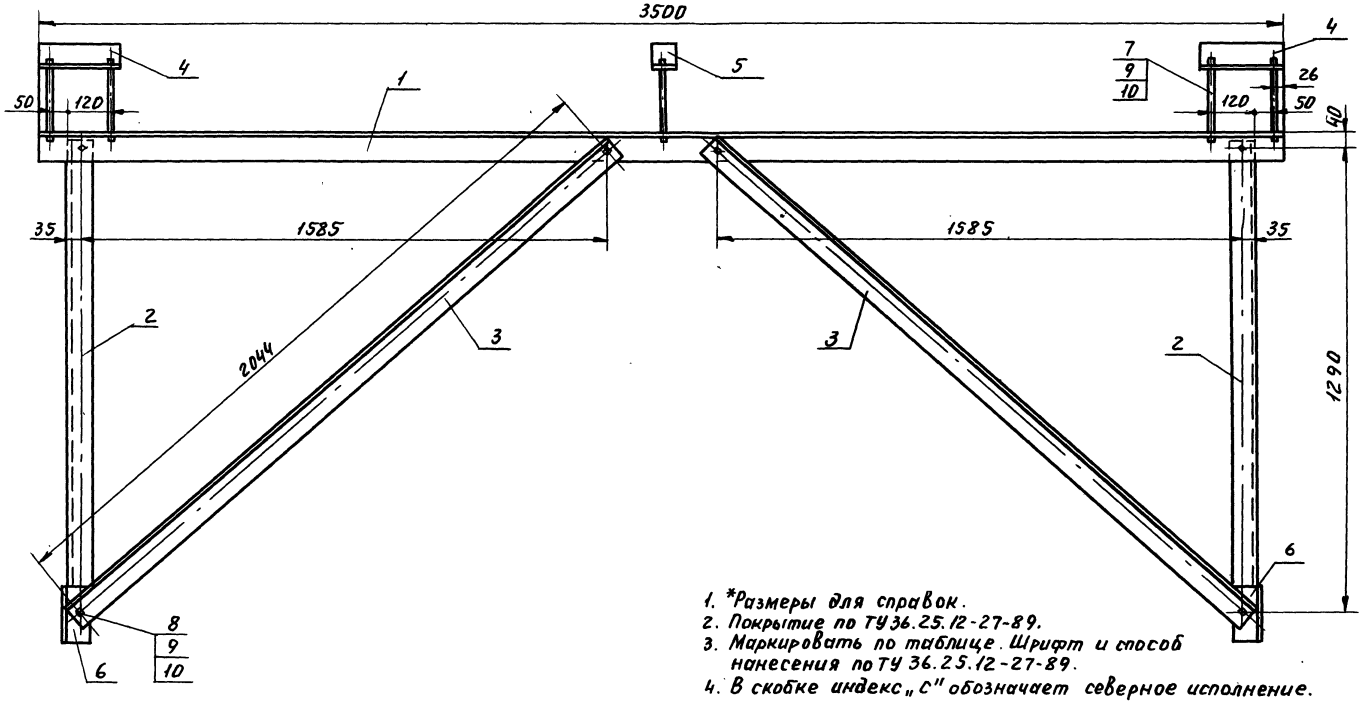

1. *Размеры для справок.
2. Покрытие по ТУ 36.25.12-27-89.
3. Маркировать по таблице. Шрифт и способ нанесения по ТУ 36.25.12-27-89.
4. В скобке индекс „С" обозначает северное исполнение.

Обозначение	Марка
1.450.3-6.5-8.0.0	СВ3
-01	СВ3(С)

Нач.отд.	Каникин			1.1.91
Н.контр.	Пономарев			1.1.91
Гл.конст.	Птичкин			12.01.91
Пров.	Птичкин			12.01.91
Инж.	Герасимова			11.01.91

1.450.3-6.5-8.0.0 СБ

Связь СВ3

Сборочный чертеж

Стадия	Масса	Масшт.
Р	50,4	1:10
Лист	Листов 1	

ЦНИИпроектстальконструкция

Копировал

24368-03 45 Формат А3

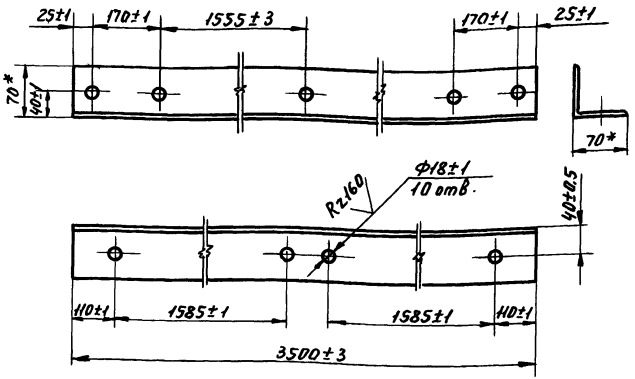

Обозначение	Марка	Материал
1.450.3-6.5-8.0.1	ГС6	Уголок 70х70х4 ГОСТ19771-74 / С235 ГОСТ27772-88
-01	ГС6(с)	Уголок 70х70х4 ГОСТ19771-74 / С255 ГОСТ27772-88

*Размеры для справок.

Н.контр.	Пономаренко			1.450.3-6.5-8.0.1		
Гл.конс.	Птичкин		11.03.86	Связь горизонтальная ГС6	Стадия: Р	Масса: 15.9 / Масшт.: 1:5
Пров.	Птичкин		11.03.86		Лист	Листов 1
Разраб.	Карманова		11.03.86	См. табл.	ЦНИИпроектлегконструкция	

Инв.№ подл. | Подп. и дата | Взам. инв.№

Копировал Формат А4

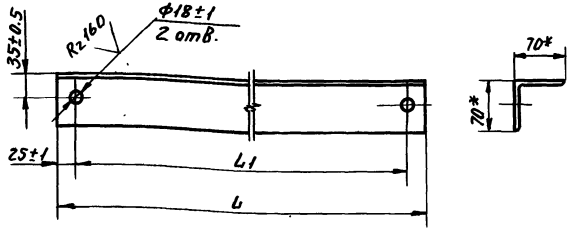

Обозначение	Марка	Материал	Размеры, мм L	Размеры, мм L1	Масса, кг
1.450.3-6.5-8.02	ГС7	Уголок 70х70х4 ГОСТ19771-74 / С235 ГОСТ27772-88	1330±2	1290±1	5.53
-01	ГС7(с)	Уголок 70х70х4 ГОСТ19771-74 / С255 ГОСТ27772-88			
-02	ГС8	Уголок 70х70х4 ГОСТ19771-74 / С235 ГОСТ27772-88	2088±2	2044±2	9.11
-03	ГС8(с)	Уголок 70х70х4 ГОСТ19771-74 / С255 ГОСТ27772-88			

*Размеры для справок

Н.контр.	Пономаренко			1.450.3-6.5-8.0.2		
Гл.конст.	Птичкин		11.03.86	Связь горизонтальная ГС7	Стадия: Р	Масса: см. табл. / Масшт.: 1:5
Пров.	Птичкин		11.03.86		Лист	Листов 1
Разраб.	Карманова		11.03.86	См. табл.	ЦНИИпроектлегконструкция	

Инв.№ подл. | Подп. и дата | Взам. инв.№

Копировал

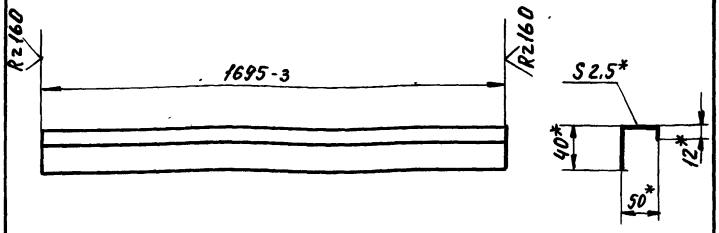

Обозначение	Марка	Материал
1.450.3-6.5-0.0.1	ЭПЛ60-12	Швеллер 50х40х12х2,5 ГОСТ 8281-80 / С235 ГОСТ 27772-88
-01	ЭПЛ60-12С	Швеллер 50х40х12х2,5 ГОСТ 8281-80 / С255 ГОСТ 27772-88

1. *Размеры для справок.
2. Покрытие по ТУ 36.25.12-27-89.
3. Маркировать по табл. Шрифт и способ нанесения по ТУ 36.25.12-27-89.

				1.450.3-6.5-0.01		
				Элемент поручня лестницы ЭПЛ60-12	Стадия: Р	Масса: 3,12	Масшт.: 1:10
					Лист	Листов 1
Н. контр.	Пономаренко		11.01.90	См. табл.	ЦНИИпроектлегконструкция
Гл. конс.	Птичкин		12.01.90		
Инж.	Шматова		10.01.90		

Копировал

Формат А4

Взам. инв. № | Подп. и дата | Инв. № подл.

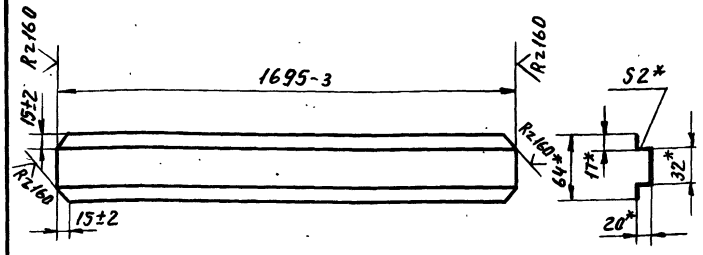

Обозначение	Марка	Материал
1.460.3-6.5 0.0.2	ЭСЛ60-12	Корытный профиль 32х20х17х2 ГОСТ 8283-77 / С235 ГОСТ 27772-88
-01	ЭСЛ60-12С	Корытный профиль 32х20х17х2 ГОСТ 8283-77 / С255 ГОСТ 27772-88

1. *Размеры для справок.
2. Покрытие по ТУ 36.25.12-27-89.
3. Маркировать по табл. Шрифт и способ нанесения по ТУ 36.25.12-27-89.

				1.450.3-6.5-0.0.2		
				Элемент струны лестницы ЭСЛ60-12	Стадия: Р	Масса: 2,47	Масш: 1:
					Лист	Листов
Н. контр.	Пономаренко		11.01.90	См. табл.	ЦНИИпроектлегконстр
Гл. конст.	Птичкин		12.01.90		
Инж.	Шматова		10.01.90		

Копировал

24368-03 47

Формат А

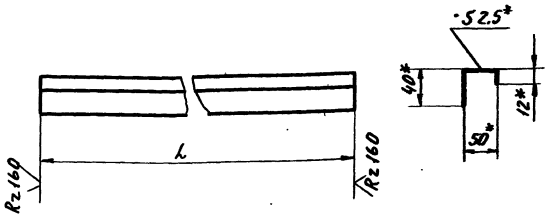

Обозначение	Марка	Размер L, мм	Материал	Масса, кг
1.450.3-6.5-0.0.3	ЭПП-5	480-3	Швеллер 50х40х12х2,5 ГОСТ 8281-80 / С235 ГОСТ 27772-88	0,88
-01	ЭПП-16,4	1640-3		3,00
-02	ЭПП-20,4	2040-3		3,73
-03	ЭПП-5(с)	480-3	Швеллер 50х40х12х2,5 ГОСТ 8281-80 / С255 ГОСТ 27772-88	0,88
-04	ЭПП-16,4(с)	1640-3		3,00
-05	ЭПП-20,4(с)	2040-3		3,73

1. *Размеры для справок.
2. Покрытие по ТУ36.25.12-27-89.
3. Маркировать по табл. Шрифт и способ нанесения по ТУ 36.25.12-27-89.

				1.450.3-6.5-0.0.3		
				Элемент поручня ЭПП	Стадия: Р; Масса: см. табл.; Масшт.: 1:5	
					Лист; Листов 1	
контр.	Пономаренко		16.02.89	См. табл.	ЦНИИпроектстальконструкция	
гл.конс.	Птичкин		17.02.89			
ст.инж.	Шматова		12.02.89			

Копировал Формат А4

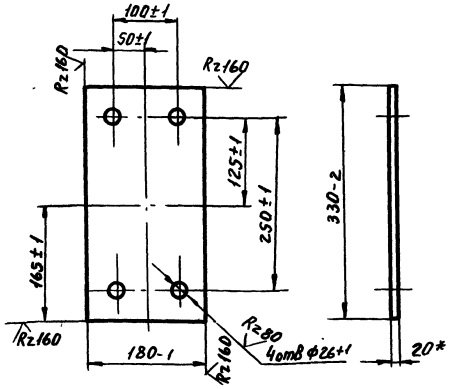

Обозначение	Материал
1.450.3-6.5-5.0.1	Лист 20х180х330-Б-ПН-0 ГОСТ 19903-74 / С235 ГОСТ 27772-88
-01	Лист 20х180х330-Б-ПН-0 ГОСТ 19903-74 / С255 ГОСТ 27772-88

				1.450.3-6.5-5.0.1		
				Накладка	Стадия: Р; Масса: 0,93; Масшт.: 1:5	
					Лист; Листов 1	
Н.контр.	Пономаренко		16.02.89	См. табл.	ЦНИИпроектстальконструкция	
Гл.конс.	Птичкин		17.02.89			
Ст.инж.	Шматова		12.02.89			

Инв.№ подл. | Подп. и дата | Взам.инв.№

Копировал 24368-03 48 Формат А4

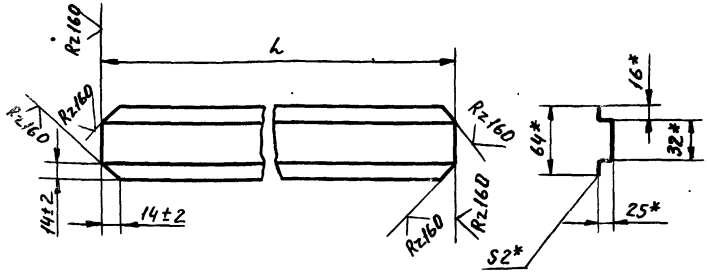

Обозначение	Марка	Размер L, мм	Материал	Масса, кг
1.450.3-6.5-0.0.4	ЭСП-5	480±2	Корытный профиль	0,70
-01	ЭСП-16,4	1640±2	32x25x16x2 ГОСТ8283-77	2,39
-02	ЭСП-20,4	2040±2	С235 ГОСТ 27772-88	2,98
-03	ЭСП-5(с)	480±2	Корытный профиль	0,70
-04	ЭСП-16,4(с)	1640±2	32x25x16x2 ГОСТ8283 77	2,39
-05	ЭСП-20,4(с)	2040±2	С255 ГОСТ 27772-88	2,98

1. *Размеры для справок.
2. Покрытие по ТУ36.25.12-27-89.
3. Маркировать по табл. Шрифт и способ нанесения по ТУ 36.25.12-27-89.

				1.450.3-6.5.-0.0.4		
				Элемент струны ЭСП	Стадия: Р; Масса: см. табл.; Масшт.: 1:5	
					Лист; Листов 1	
Н. контр.	Пономаренко	Пономаренко	16.02.90	См. табл.	ЦНИИпроектлегконструкция	
Гл. конст.	Птичкин	Птичкин	14.02.90			
Инж.	Шматова	Шматова	12.02.90			

Копировал

Формат А4

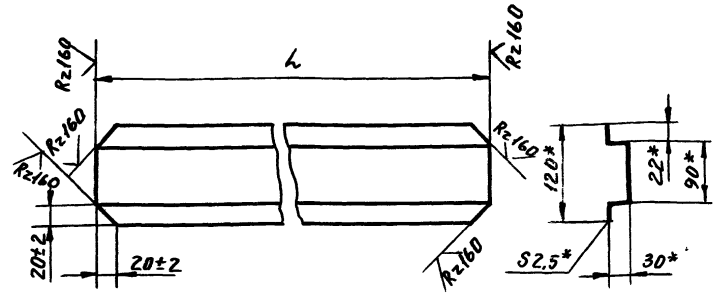

Обозначение	Марка	Размер L, мм	Материал	Масса, кг
1.450.3-6.5-0.0.5	ЭБП-5	480±2	Корытный профиль	1,36
-01	ЭБП-16,4	1640±2	90x30x22x2,5 ГОСТ8283-77	4,64
-02	ЭБП-20,4	2040±2	С235 ГОСТ 27772-88	5,77
-03	ЭБП-5(с)	480±2	Корытный профиль	1,36
-04	ЭБП-16,4(с)	1640±2	90x30x22x2,5 ГОСТ8283-77	4,64
-05	ЭБП-20,4(с)	2040±2	С255 ГОСТ 27772-88	5,77.

1. *Размеры для справок
2. Покрытие по ТУ36.25.12-27-89
3. Маркировать по табл. Шрифт и способ нанесения по ТУ 36.25.12-27-89.

Инв. № подл. | Подп. и дата | Взам. инв. №

				1.450.3-6.5-0.05		
				Элемент бордюра ЭБП	Стадия: Р; Масса: см. табл.; Масшт.: 1:5	
					Лист; Листов 1	
Н. контр.	Пономаренко	Пономаренко	16.02.90	См. табл.	ЦНИИпроектлегконструкция	
Гл. конст.	Птичкин	Птичкин	14.02.90			
Инж.	Шматова	Шматова	12.02.90			

Копировал

Формат А4

Рис 1

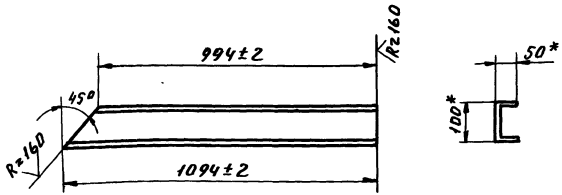

Рис.2 зеркальное отражение
Остальное - см. рис. 1

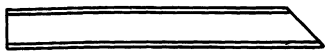

Марка	Обозначение	Рис	Материал
М3	1.450.3-6.5-0.07	1	Швеллер 100х50х4 ГОСТ8278-83 / С235 ГОСТ27772-88
М3н	-01	2	
М3(с)	-02	1	Швеллер 100х50х4 ГОСТ8278-83 / С255 ГОСТ27772-88
М3(с)н	-03	2	

* Размеры для справок

				1.450.3-6.5-0.07		
				Элемент монтажный М3	Стадия: Р	Масса: 6,29 / Масшт: 1:10
					Лист	Листов 1
Инж-нер	Пономренко	Пономр	11.04.86	см. табл.	ЦНИИпроектлегконструкция	
Инж-нер	Птичкин		11.04.86			
Инж-нер	Шмотова		11.04.86			

Копировал Формат А4

Рис. 1

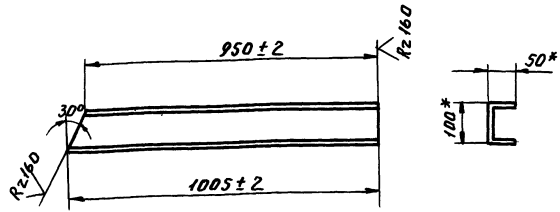

Рис.2 - зеркальное отражение
Остальное см. рис. 1

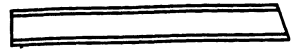

Марка	Обозначение	Рис.	Материал
М2	1.450.3-6.5-0.0.6	1	Швеллер 100х50х4 ГОСТ8278-83 / С235 ГОСТ27772-88
М2н	-01	2	
М2(с)	-02	1	Швеллер 100х50х4 ГОСТ8278-83 / С255 ГОСТ27772-88
М2(с)н	-03	2	

* Размеры для справок

Инв. № подл. | Подп. и дата | Взам. инв. №

				1.450.3-6.5-0.0.6		
				Элемент монтажный М2	Стадия: Р	Масса: 5,68 / Масшт.: 1:10
					Лист	Листов 1
Н. контр.	Пономренко	Пономр	11.04.86	См. табл.	ЦНИИпроектлегконструкция	
Гл. конс.	Птичкин		11.04.86			
Разраб.	Коршунова		11.04.86			

Копировал