ТИПОВОЙ ПРОЕКТ

903-1-265.88

КОТЕЛЬНАЯ С 4 КОТЛАМИ ДЕ-6,5-14 ГМ

СИСТЕМА ТЕПЛОСНАБЖЕНИЯ ЗАКРЫТАЯ.

ТОПЛИВО-ГАЗ, РЕЗЕРВ-МАЗУТ.

ЗДАНИЕ ИЗ СБОРНЫХ ЖЕЛЕЗОБЕТОННЫХ КОНСТРУКЦИЙ

Альбом 3

23296-03

ЦЕНА 2-13

ТИПОВОЙ ПРОЕКТ
903-1-265.88

КОТЕЛЬНАЯ С 4 КОТЛАМИ ДЕ-6,5-14 ГМ. СИСТЕМА ТЕПЛОСНАБЖЕНИЯ ЗАКРЫТАЯ. ТОПЛИВО-ГАЗ, РЕЗЕРВ-МАЗУТ ЗДАНИЕ ИЗ СБОРНЫХ ЖЕЛЕЗОБЕТОННЫХ КОНСТРУКЦИЙ.

АЛЬБОМ 3

ПЕРЕЧЕНЬ АЛЬБОМОВ:

Альбом	1		Пояснительная записка.
Альбом	2	ТМ	Тепломеханические решения
Альбом	3	ВП	Станция водоподготовки (для исходной воды с содержанием железа 0,3÷1,0 мг/л)
Альбом	4	ВП	Станция водоподготовки (для исходной воды с содержанием до 0,3 мг/л)
Альбом	5	МС, ГС	Мазутоснабжение. Газоснабжение.
Альбом ч.1,2	6		Металлоконструкции технологические. Рабочие чертежи.
Альбом ч.1,2	7		Оборудование технологическое. Рабочие чертежи.
Альбом	8	ГТ	Генеральный план.
		АР	Архитектурные решения.
		КЖ	Конструкции железобетонные.
		КМ	Конструкции металлические.
Альбом	9		Строительные изделия.
Альбом	10	ЭМ	Силовое электрооборудование.
		ЭО	Электрическое освещение.
		СС	Связь и сигнализация.
		АПС	Пожарная сигнализация.
			Чертежи монтажной зоны.
Альбом	11	ЭМ	Силовое электрооборудование. Принципиальные схемы управления электроприводами.
Альбом	12		Задание заводу-изготовителю НКУ.
Альбом	13	АТМ1	Автоматизация. Схемы функциональные.
Альбом	14	АТМ2	Автоматизация. Схемы электрические принципиальные.
Альбом	15	АТМ3	Щиты автоматизации.
Альбом	16	ОВ	Отопление и вентиляция.
Альбом ч.1,2	17	ВК	Внутренний водопровод и канализация Спецификации оборудования.
Альбом	18		Ведомости потребности в материалах.
Альбом	19		Сметы. Сводки затрат. Объектные сметы.
Альбом	20		Сметы локальные. Архитектурно-строительная часть.
Альбом ч.1,2,3	21		Сметы локальные. Тепломеханические решения. Водоподготовка. Мазутоснабжение. Отопление и вентиляция.
Альбом ч.1,2	22		Сметы локальные. Водопровод и канализация. Газоснабжение. Электротехническая часть.
Альбом	23		Сметы локальные. Автоматизация. Внутриплощадочные сети.

ПРИМЕНЁННЫЕ МАТЕРИАЛЫ:

Типовой проект 907-2-262.86	Металлические трубы для отвода дымовых газов с температурой до +350°С. Трубы Н=44.225 м Поставщик ЦИТП г. Москва.
Типовой проект 704-1-164.83 ал. I, IV, VI, VII, VIII	Резервуар стальной горизонтальный цилиндрический для хранения нефтепродуктов емкостью 100 м³. Поставщик: Казахский филиал ЦИТП г. Алма-Ата.
Типовой проект 901-4-57.83	Резервуар для воды прямоугольный железобетонный сборный емкостью 50 м³. Поставщик: Тбилисский филиал ЦИТП
Типовой проект 902-2-409.86	Очистные сооружения замазученных дождевых сточных вод производительностью 5 л/сек для установки мазутоснабжения котельных Поставщик: ЦИТП г. Москва.

РАЗРАБОТАН:
ГПИ „Горьковский Сантехпроект"

УТВЕРЖДЕН И ВВЕДЕН
В ДЕЙСТВИЕ Госстроем СССР протокол от 7.07.88г. №44

© ЦИТП Госстроя СССР, 1989

Главный инженер института — Ю.П. Фалалеев
Главный инженер проекта — Т.Г. Гусева

				Привязан:
				Инв. №

Альбом 3

Ведомость рабочих чертежей основного комплекта т.п. 903-1-265.88

Лист	Наименование	Примечание
1	Общие данные (начало)	
2	Общие данные (окончание)	
3	Компоновка оборудования. План- вид сверху. Разрезы 1-1, 2-2, 3-3.	
4	Блок взрыхления (А7)	
5	Блок насосов БН2-8/18 (А1)	
6	Бак умягченной воды V=75м³	
7	Схема трубопроводов	
8	Трубопроводы в осях 2÷6. План. Разрезы 1-1, 2-2	
9	Трубопроводы в осях 1÷4. План. Разрезы 1-1, 2-2	
10	Трубопроводы. Разрезы 3-3, 4-4	
	Спецификация (начало)	
11	Трубопроводы. Спецификация (окончание)	

Ведомость ссылочных и прилагаемых документов

Обозначение	Наименование	Примечание
	Ссылочные документы	
ОСТ 34-42-756-85	Соединения фланцевые для	
	измерных измерительных	
	диафрагм трубопроводов	
	Ру ≤ 25МПа (25 кгс/см²)	
ОСТ 34270-75	Блоки двухкатковых опор	
серия 3.903-11	Тепловая изоляция криволинейных	
Распространяет ВНИПИ	и фасонных участков трубопро-	
Теплопроект (129327 г. Мос	дов и узлов оборудования	
ква ул. Коминтерна 9 7 корп. 2)		
серия 7.903.9-2	Тепловая изоляция трубопро-	
Распространяет Тбилис-	водов с положительными тем-	
кий филиал ЦИТП (380053	пературами	
г. Тбилиси-53 Авчаль-		
ское шоссе, 86а)		

Обозначение	Наименование	Примечание
Серия 5.903-10	Блоки вспомогательного обо-	
	рудования станций водо-	
	подготовки котельных ус-	
	тановок.	
- Выпуск 1-1	Блоки натрий-катионит-	
лл. 1; 4	ных фильтров	
- Выпуск 5-1	Блоки магнитных аппаратов	
- Выпуск 6-1	Блоки насосов	
Распространяет ЦИТП		
(125878 ГСП Москва		
А-445 ул. Смольная 22)		
Закладные конструк-	Установка закладных конструк-	
ции распространяет	ций на технологическом оборудова-	
Главмонтажавтоматика	нии и трубопроводах, узлы и детали:	
(103379 г. Москва 379	Группа 7. Сборник 50. Приборы для	
Б. Садовая, 8а)	измерения и регулирования темпера-	
	туры. Группа 8. Сборник 25. Приборы	
	для измерения и регулирования	
	давления, разрежения, расхода.	
	Группа 8. Сборник 74. Приборы для	
	измерения и регулирования уровня	
Т186.07.00.000	Бак деаэраторный V=75м³	
распространяет АПО		
им. Ползунова (194021		
г. Ленинград, Полите-		
хническая, 24)		
	Прилагаемые документы	
альбом 7 часть 2	Бак взрыхления фильт-	
черт. Д238.098.000	ров ф 1000 V=4м³	
альбом 7 часть 2	Бак разрыва струи V=0,5м³	
черт. Д238.099.000		
альбом 7 часть 2	Смеситель воздуха	
черт. Д23А-027.000		
т.п. 903-1-265.88 ВПСО	Спецификация оборудования	
альбом 17 ч. 1		
т.п. 903-1-265.88 ВПВМ	Ведомость потребности в	
альбом 18	материалах	

Ведомость основных комплектов рабочих чертежей

Обозначение	Наименование	Примечание
ТП 903-1-265.88 ТМ	Тепломеханические решения	
ТП 903-1-265.88 ВП	Станция водоподготовки	
ТП 903-1-265.88 ГС	Газоснабжение	
ТП 903-1-265.88 МС	Мазутоснабжение	
ТП 903-1-265.88 АР	Архитектурные решения	
ТП 903-1-265.88 КЖ	Конструкции железобетонные	
ТП 903-1-265.88 КМ	Конструкции металлические	
ТП 903-1-265.88 ЭМ	Силовое электрооборудование	
ТП 903-1-265.88 ЭО	Электрическое освещение	
ТП 903-1-265.88 СС	Связь и сигнализация	
ТП 903-1-265.88 АТМ	Автоматизация	
ТП 903-1-265.88 ОВ	Отопление и вентиляция	
ТП 903-1-265.88 ВК	Внутренние водопровод и	
	канализация.	

Ведомость спецификаций

Лист	Наименование	Примечание
4	Блок взрыхления (А7). Спецификация.	
5	Блок насосов БН2-8/18 (А1). Спецификация	
6	Бак умягченной воды V=75м³. Спецификация.	
10	Трубопроводы. Спецификация (начало).	
11	Трубопроводы. Спецификация (окончание).	

Типовой проект разработан в соответствии с действующими нормами и правилами и предусматривает мероприятия, обеспечивающие взрывную, взрывопожарную и пожарную безопасность при эксплуатации здания.

Гл. инж. проекта (Гусева Т.Г.)

Инв. № подл. | Подп. и дата | Взам. инв. №

Привязан:

Инв. №

ГИП	Гусева		
Нач. отд.	Деревдин		
Н. контр.	Клонов		
Гл. спец.	Портной		
Рук. гр.	Клонов		
Вед. инж.	Плинер		
Ст. инж.	Смирнова		
Инж.	Горшунов		

ТП 903-1-265.88 ВП

Котельная с 4 котлами ДЕ-6,5-14ГМ. Здание из сборных железобетонных конструкций.

Стадия	Лист	Листов
Р	1	11

Общие данные (начало).

Госстрой СССР ГПИ Горьковский САНТЕХПРОЕКТ

Копир.

23296-03 3

Формат А2

Альбом 3

Ведомость теплоизоляционных конструкций

Наименование элемента, диаметр или размеры мм	Кол.	Температура теплоносителя, °С Макс.	Средняя годовая	Изоляционные конструкции: Основной теплоизоляционный слой: Материал	Толщ. мм.	Общ. объем м3	Покровный слой: Материал	Толщ. мм.	Общ. поверхность м3	Обозначение применяемых чертежей	Примечания
Бак умягченной воды				Маты минерало-			Лист из алюминия			альбом 2	
V= 75 м3	1			ватные прошивные			и алюминиевых			ТМН-6	
				ГОСТ 21880-76	100	13.57	сплавов	0,8	141.9		
							ГОСТ 21631-76				
Трубопроводы				Цилиндры тепло-						серия 7.903.9-2	
В13 ф89х3, м	10.0			изоляционные из	40	0.16	То же	0,8	5,3	вып.1 лист 17,18,35,36	
				минваты по			ГОСТ 21631-76				
				ГОСТ 23208-83							
В19.1 ф108х4, м	6.0			То же, ГОСТ 23208-83	40	0.114	То же, ГОСТ 21631-76	0,8	3,54		
ф57х3, м	0,5			—"— ГОСТ 23208-83	40	0.0085	То же, ГОСТ 21631-76	0,8	0,245		
Арматура ф50	1			Полуфутляры из	40	0.014			0,48	серия 7.903.9-2	
				оцинкованных						вып. 2	
				листов, заполнен-						лист 6	
				ные минватой							
				ГОСТ 21880-76							
Отводы 90° ф57	1			Маты минерало-	60	0.21	Лист из алюми-	0,8	0,77	серия 3.903-11-13	
ф89	4			ватные прошив-	60	0.124	ния и алюминие-	0,8	4,0		
ф108	3			ные ГОСТ 21880-76	60	0.129	вых сплавов	0,8	3,9		

Условные обозначения и изображения

Обозначение	Наименование
А1	Воздухопровод от компрессора
А2	Трубопровод слуска воздуха
Б1	Трубопровод раствора соли
В1	Трубопровод исходной воды
В1.1	Трубопровод исходной воды после воздушного смесителя
В1.2	Трубопровод исходной воды после фильтров обезжелезивания
В1.3	Трубопровод омагниченной воды
В1.6	Трубопровод омагниченной воды на умягчение
В13	Трубопровод умягченной воды
В16.1	Трубопровод взрыхляющей промывки фильтров обезжелезивания
В19.1	Трубопровод сливной напорный
Т98.3	Трубопровод сливной безнапорный
Т98.3	Трубопровод неконденсирующихся газов (пар) на разогрев раствора соли.

Ведомость объемов по нанесению антикоррозийного покрытия

№	Наименование работ	Ед. изм.	Наименование изолируемого объекта: Фильтр Na-катионитный ф 1000 (2шт.) Ед.	Общ.	Фильтр Na-катионитный для обезжелезивания (4шт). Ед.	Общ.	Бак взрыхл. промывки V=4м3	Бак разрыва струи V=0,5м3	Бак умягченной воды V=75м3	Трубопроводы
1	Обработка внутренней поверхности металлическим песком	м2	10.0	20.0	10.0	40.0	14.89	2.52	135.56	
2	Обеспыливание внутренней металлической поверхности	м2	10.0	20.0	10.0	40.0	14.89	2.52	135.56	
3	Обезжиривание внутренней поверхности этилацетатом	м2	10.0	20.0	10.0	40.0	14.89	2.52	135.56	
4	Покрытие внутренней поверхности на основе смолы ЭД-40 в 6 слоев	м2	10.0	20.0	10.0	40.0	14.89	2.52	135.56	
5	Окраска наружной поверхности масляной краской.	м2	11.0	22.0			15.63	2.6	141.6	6,5
6	Окраска наружной поверхности краской БТ-177 в 2слоя по грунтовке ГФ-21 в 1 слой.	м2			11.0	44.0				

Привязан:

Инв. №

ГИП	Гусева	
Нач.отд.	Деремдин	
Н.контр.	Клоков	
Гл.спец.	Портной	
Рук.гр.	Клонов	
Вед.инж.	Плинер	
Ст.инж.	Смирнова	
Инж.	Горшчнова	

ТП 903-1-265.88 В.П

Котельная с 4 котлами ДЕ-6,5-14 ГМ. Здание из сборных железобетонных конструкций.

Стадия	Лист	Листов
Р	2	

Общие данные (окончание)

Госстрой СССР. ГПИ Горьковский САНТЕХПРОЕКТ

Копир.

23296-03 4

Формат А2

Инв.№подл. | Подп. и дата | Взам.инв.№

Альбом 3

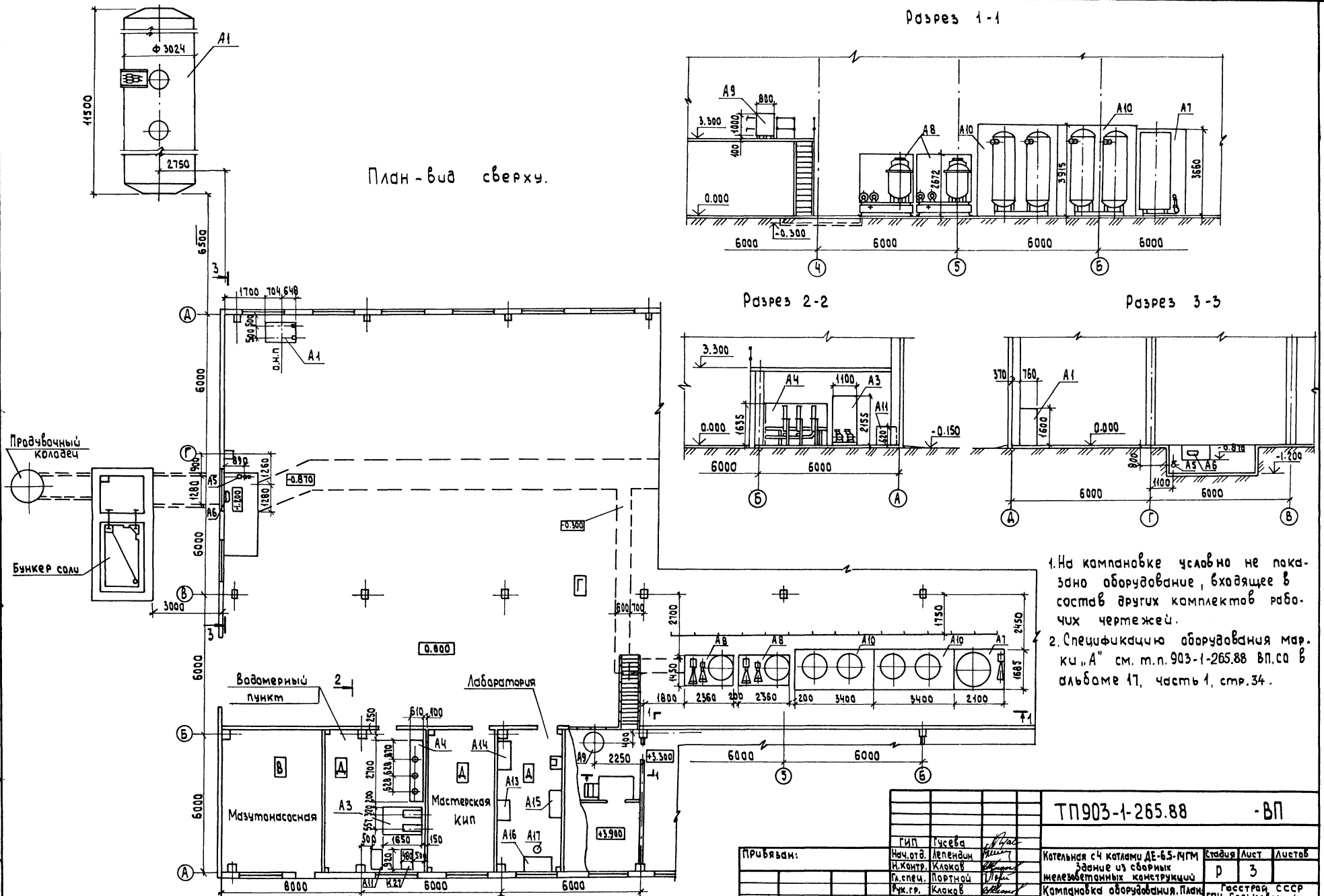

1. На компановке условно не показано оборудование, входящее в состав других комплектов рабочих чертежей.
2. Спецификацию оборудования марки „А" см. т.п. 903-1-265.88 ВП.СО в альбоме 17, часть 1, стр. 34.

ГИП	Гусева		
Нач.отд.	Лепендин		
Н.контр.	Клаков		
Гл.спец.	Портной		
Рук.гр.	Клаков		
Вед.инж.	Плинер		
Ст.инж.	Смирнова		

Привязан:

Инв. №

ТП903-1-265.88 -ВП

Котельная с 4 котлами ДЕ-6,5-14ГМ
Здание из сборных железобетонных конструкций

Стадия	Лист	Листов
Р	3	

Компановка оборудования. План - вид сверху. Разрезы 1-1; 2-2; 3-3.

Госстрой СССР ГПИ Горьковский САНТЕХПРОЕКТ

23296-03 5 Формат А2

Копировал: Исаева

Инв. № подл. | Подпись и дата | Взам. инв. №
Нач.отд. Кнлер | Борисов
Нач.отд. ОБ | Цонкин
Гл.спец. ТО | Дугин
Вед.инж. ТО | Смирнова

Альбом 3

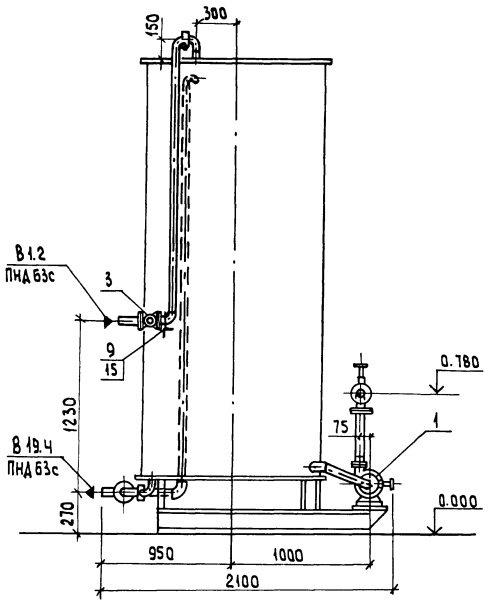

План-вид сверху

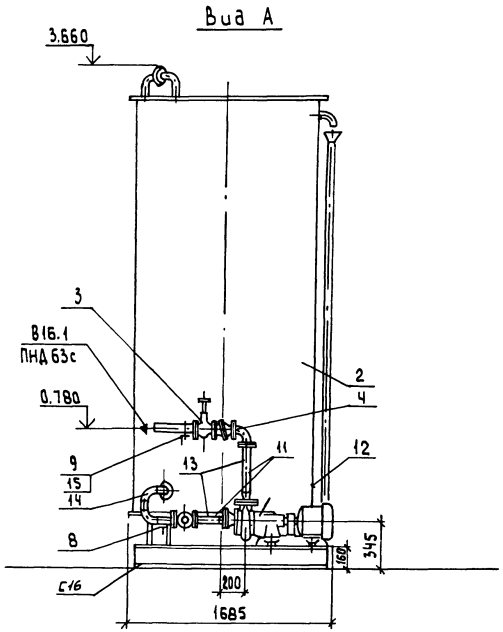

Схема

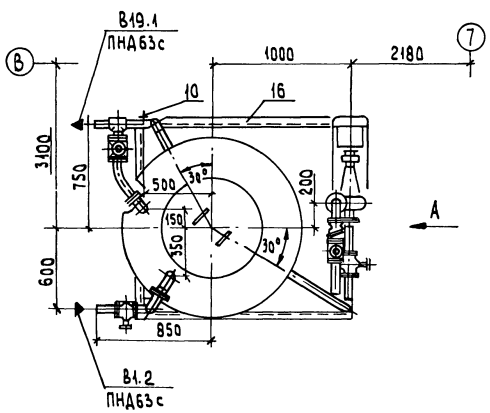

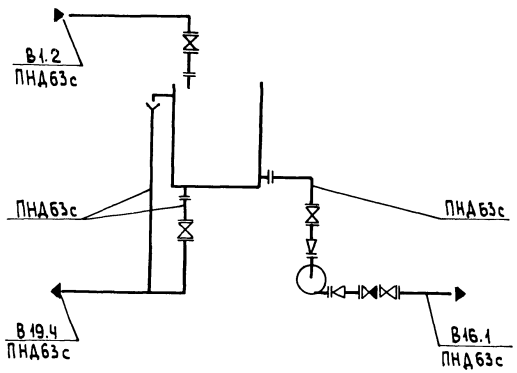

Габариты блока

Длина 2100 мм
Ширина 1685 мм
Высота 3660 мм

Марка, поз	Обозначение	Наименование	Кол.	Масса ед. кг.	Примечание
1		Насос К 8/18 с			Q=0.002 м³/с (8 м³/ч)
		электродвигателем			H=0.18 мпа (18 м)
		4А80А2 2900 об/мин			
		1.5 квт	1	64.0	
2	альбом 7.4.2 черт. А23Б.098.000	Бак взрыхления фильтров Ф1000	1	482.0	V=4 м³
3		Вентиль запорный			
		диафрагмовый			
		15ч75гм1 Ф50	4	13.3	Ру=1.0 мпа
4		Клапан обратный			
		подъёмный флан-			
		цевый 16ч3р Ф50	1	9.4	Ру=1.6 мпа
5	ГОСТ 12821-80	Фланец 1-32-6	1	1.01	
6	ГОСТ 12821-80	Фланец 1-40-6	1	1.21	
7	ГОСТ 12821-80	Фланец 1-50-6	3	1.53	
8	ГОСТ 14911-82	Опора ОПП2-150-60	1	1.71	
9	ГОСТ 14911-82	Опора ОПБ2-60	2	0.33	
10	ГОСТ 14911-82	Опора ОПП2-100.60	1	1.24	
11	ЗКЧ-45-70	Бобышка	2	0.23	
12	ЗКЧ-99-74	Бобышка	1	2.5	
13		Трубопровод из сталь-			
		ных электросварных			
		труб по ГОСТ 10704-76			
		Ф57×3	1.2	4.0	
14		Трубопровод из на-			
		порных полиэтиле-			
		новых труб по			
		ГОСТ 18599-83 ПНД63с	6.8	0.691	
15	ГОСТ 8509-72	Уголок 50×50×3	1.4	2.32	
16	ВП-4	Металлоконструкция	1	125.0	

Масса 767 кг

ГИП	Гусева		
Нач.отд.	Леденцин		
Н.контр.	Клоков		
Гл.спец.	Портной		
Рук.гр.	Клоков		
Вед.инж.	Плинер		
Ст.инж.	Смирнова		
Инж.	Горшчнова		

Привязан:

Инв.№

ТП903-1-265.88 -ВП

Котельная с 4 котлами ДЕ-6.5-14ГМ
Здание из сборных
железобетонных конструкций

Стадия	Лист	Листов
Р	4	

Блок взрыхления (А7)

Госстрой СССР
ГПИ Горьковский
САНТЕХПРОЕКТ

23296 – 03 6

Формат А2

Инв.№ подл. | Подпись и дата | Взам. инв.№

Копировал: Исаева

Альбом 3

Разрез 1-1

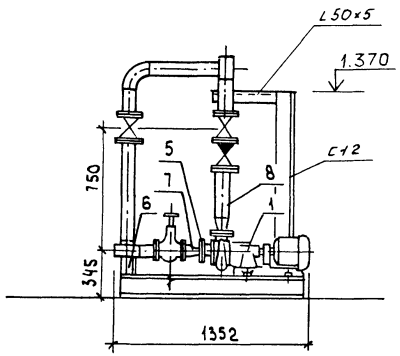

Разрез 2-2

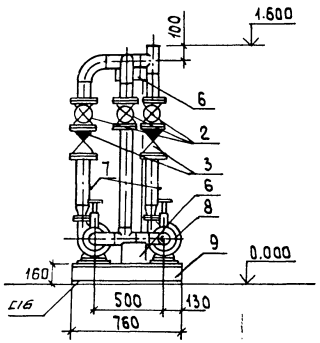

План-Вид сверху

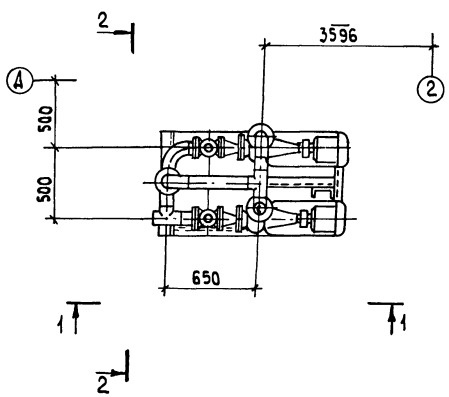

Схема

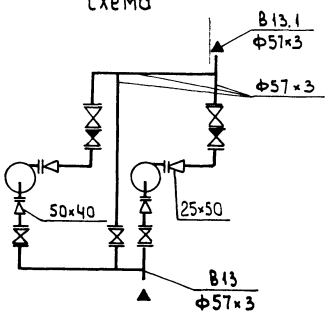

Габариты блока:

Длина 1352 мм
Ширина 760 мм
Высота 2300 мм

Марка, поз.	Обозначение	Наименование	Кол.	Масса ед. кг.	Примечание
1		Насос К 8/18 с			Q=0.002м³/с (8м³/ч)
		электродвигателем			H=0.18МПа (18м)
		4А80А2 2900 об/мин			
		1.5 квт	2	64.0	
2		Задвижка парал-			
		лельная с выдвиж-			
		ным шпинделем флан-			
		цевая 30ч6бр Ф50	5	18,4	$P_у$=1.0МПа
3		Клапан обратный			
		16ч3р Ф50	2	9.4	$P_у$=1.6МПа
4	ГОСТ 12821-80	Фланец 1-32-6	2	1.01	
5	ГОСТ 12821-80	Фланец 1-40-6	2	1.21	
6	ГОСТ 14911-82	Опора ОП П2-100.57	2	1.24	
7	3кч-45-70	Бобышка	4	0.23	
8		Трубопровод из стальных электросварных труб по ГОСТ 10704-76			
		Ф57×3	6.2	4.0	
9	ВП-5	Металлоконструкция	1	130.0	

Масса 410 кг

ГИП	Гусева		
Нач.отд.	Лепендин		
Н.контр.	Клоков		
Гл.спец.	Портной		
Рук.гр.	Клоков		
Вед.инж.	Плинер		
Ст.инж.	Смирнова		
Инж.	Горшунова		

Привязан:

Инв. №

ТП903-1-265.88 ВП

Котельная с 4 котлами ДЕ-6,5-14ГМ
Здание из сборных железобетонных конструкций

Стадия	Лист	Листов
Р	5	

Блок насосов БН 2-8/18 (А1)

Госстрой СССР ГПИ Горьковский САНТЕХПРОЕКТ

23296-03 7

Формат А2

Инв.№ подл. | Подпись и дата | Взам. инв.№

Копировал: Исаева

Альбом 3

Разрез 1-1

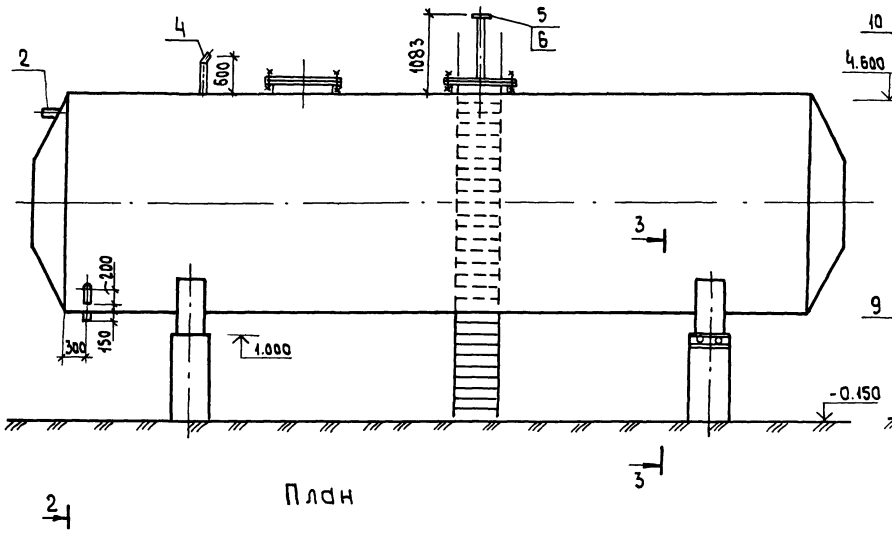

Разрез 2-2

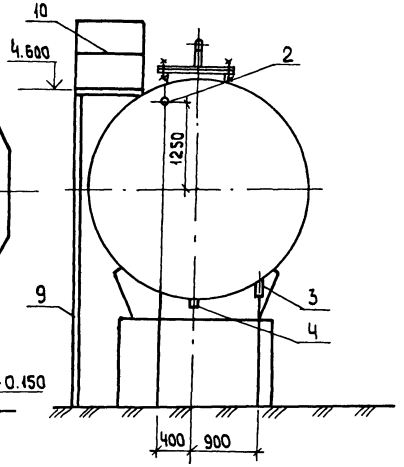

План

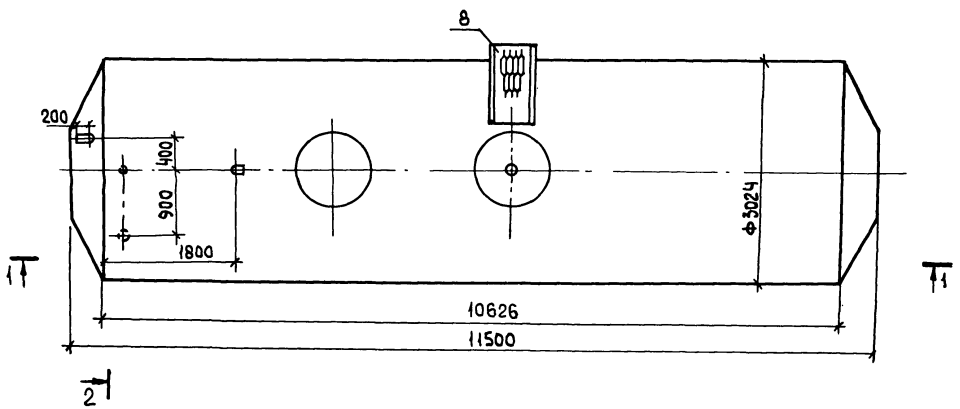

Разрез 3-3

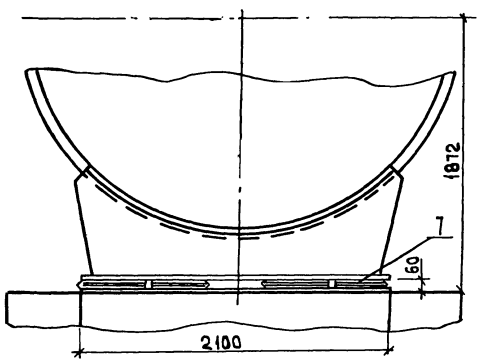

Марка поз.	Обозначение	Наименование	Кол.	Масса ед. (кг)	Примечание
1	Т 186.07.00.000	Бак деаэраторный с коническими днищами V=75м³	1	12970	см. лист-1
2		Трубопровод из стальных электросварных труб по ГОСТ 10704-76 Ф108×4,м	0.2	10.26	
3		То же, ГОСТ 10704-76 Ф89×3, м	0.2	6,36	
4		—"—, ГОСТ 10704-76 Ф57×3, м	0.7	4.0	
5		—"—, ГОСТ 10704-76 Ф45×2,5 м	1.083	2.62	
6	ГОСТ 12821-80	Фланец В-40-63 ст25	1	3.67	
7	04 ОСТ 34 270-76	Блок двухкатковый	2	49.8	
8	тп 704-1-164.83	Площадка ПЛ 1-3	1	44	
	ал. IV лист АС-10				
9	тп 704-1-164.83	Стремянка С1-2	2	41	
	ал. IV лист АС-8				
10	ГОСТ 2590-71	Круг 10	10	0,62	

Общая масса - 13212.8 кг

1. Бак подлежит антикоррозийной изоляции, ведомость объемов работ см. лист 2.
2. Бак подлежит тепловой изоляции, см. лист ТМН-5 в альбоме 2.

Привязан:

Инв. №

ГИП	Гусева	
Нач.отд.	Лепендин	
Н.контр.	Клоков	
Гл.спец.	Портной	
Рук.гр.	Клоков	
Вед.инж.	Плинер	
Ст.инж.	Смирнова	
Инж.	Горшчова	

ТП903-1-265.88 ВП

Котельная с 4 котлами ДЕ-6,5-14ГМ. Здание из сборных железобетонных конструкций.

Бак умягченной воды V = 75м³

Стадия	Лист	Листов
Р	6	

Госстрой СССР ГПИ Горьковский САНТЕХПРОЕКТ

23296-03 8

Формат А2

Инв.№ подл. | Подпись и дата | Взам.инв.№

Копировал: Исаева

Альбом 3

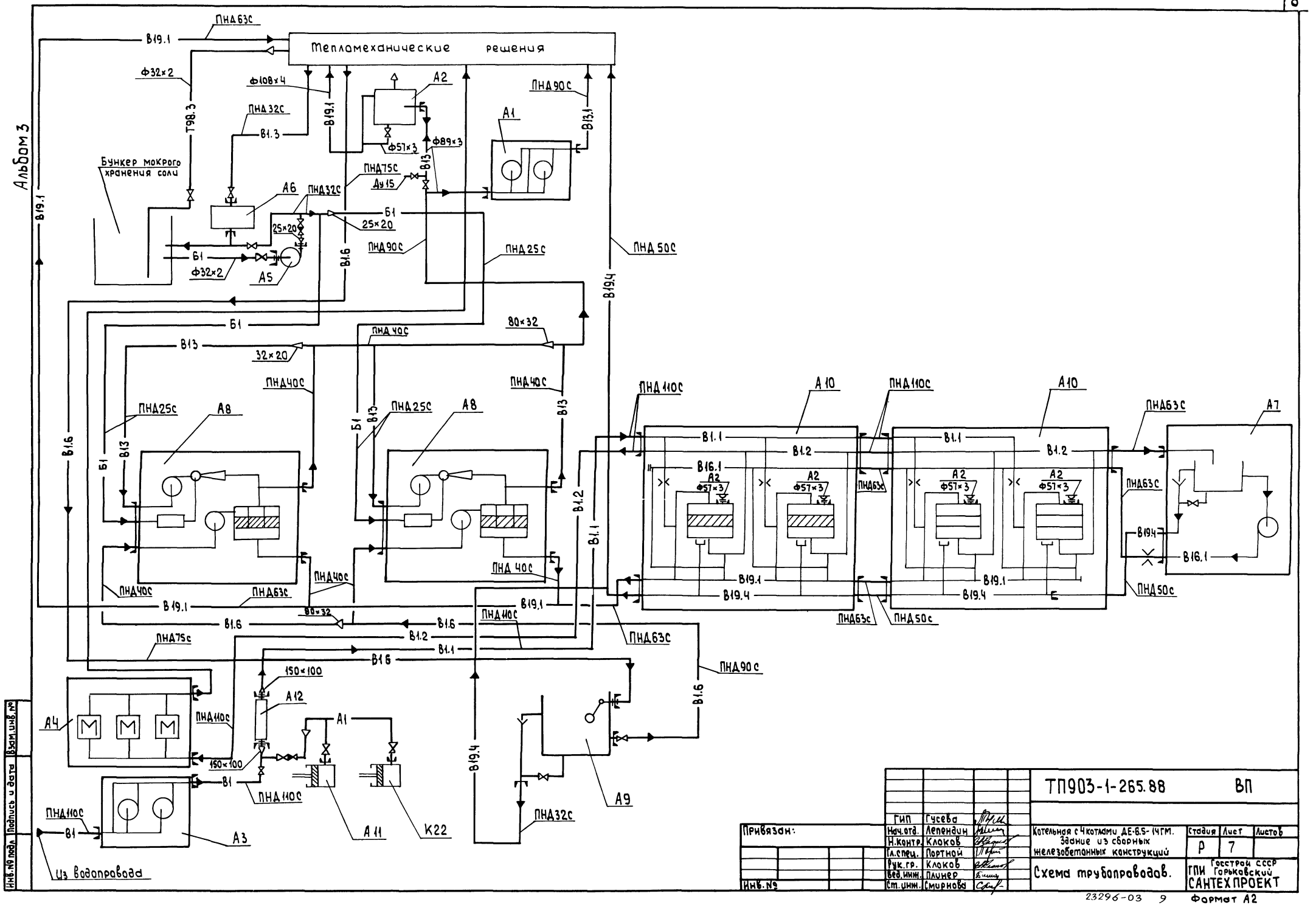

Привязан:	ГИП	Гусева		ТП903-1-265.88 ВП		
	Нач.отд.	Лепендин		Котельная с 4 котлами ДЕ-6,5-14ГМ. Здание из сборных железобетонных конструкций	Стадия	Лист	Листов
	Н.контр.	Клоков			Р	7	
	Гл.спец.	Портной					
	Рук.гр.	Клоков		Схема трубопроводов.	ГПИ Госстрой СССР Горьковский САНТЕХПРОЕКТ	
Инв.№	Вед.инж.	Плинер				
	Ст.инж.	Смирнова				

Инв.№ подл. | Подпись и дата | Взам.инв.№

23296-03 9 Формат А2

Копировал Исаева

Альбом 3

Разрез 1-1

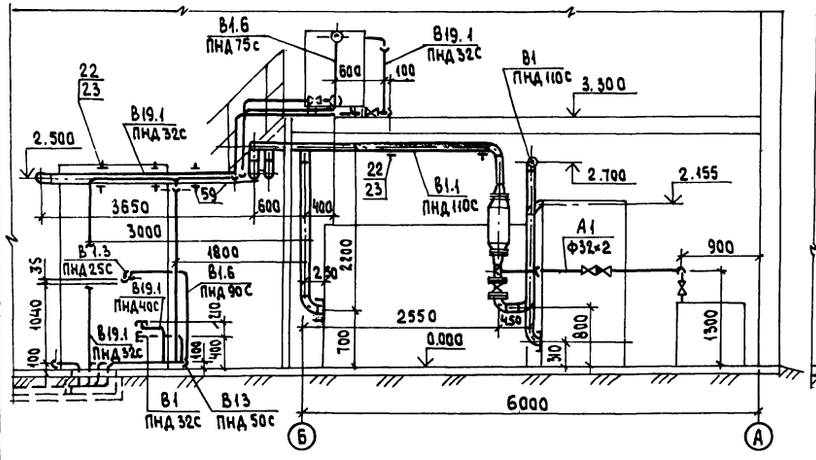

Разрез 2-2

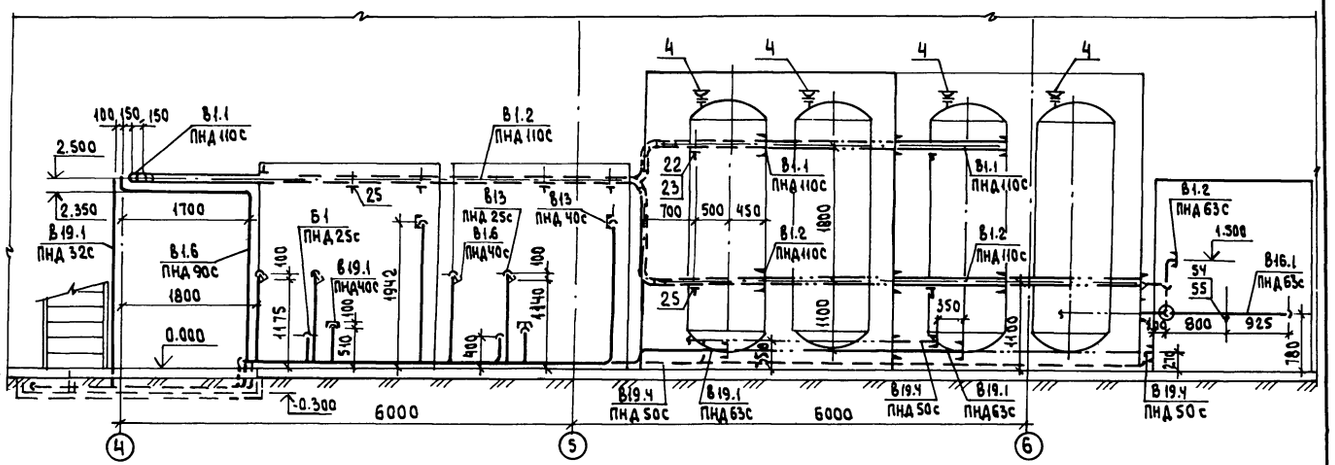

План

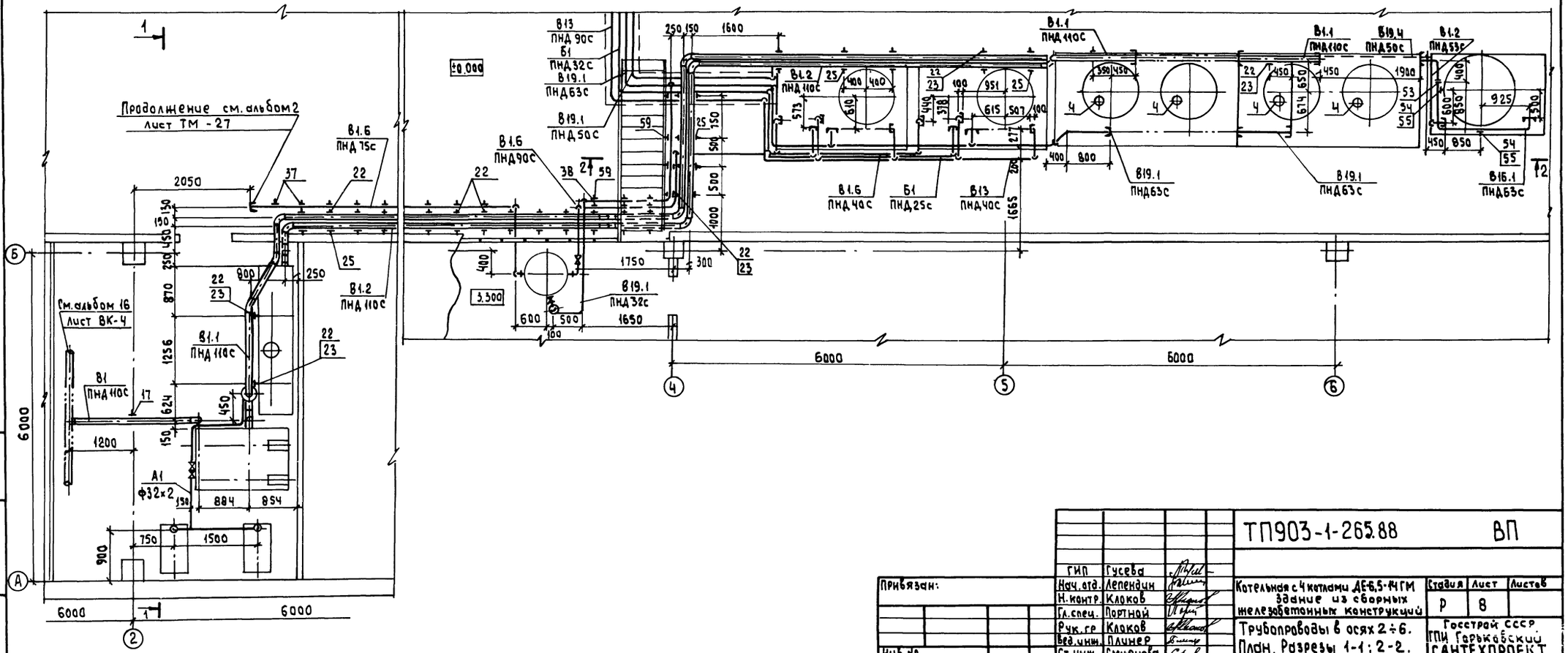

ГИП	Гусева		
Нач.отд.	Лепендин		
Н.контр.	Клоков		
Гл.спец.	Портной		
Рук.гр	Клоков		
Вед.инж.	Плачер		
Ст.инж.	Смирнова		

Привязан:

Инв.№

ТП903-1-265.88 ВП

Котельная с 4 котлами ДЕ-6,5-14 ГМ
Здание из сборных железобетонных конструкций

Трубопроводы в осях 2÷6.
План. Разрезы 1-1; 2-2.

Стадия	Лист	Листов
Р	8	

Госстрой СССР
ГПИ Горьковский
САНТЕХПРОЕКТ

23296-03 10 Формат А2

Копировал: Исаева

Инв.№ подл. | Подпись и дата | Взам. инв.№

Альбом 3

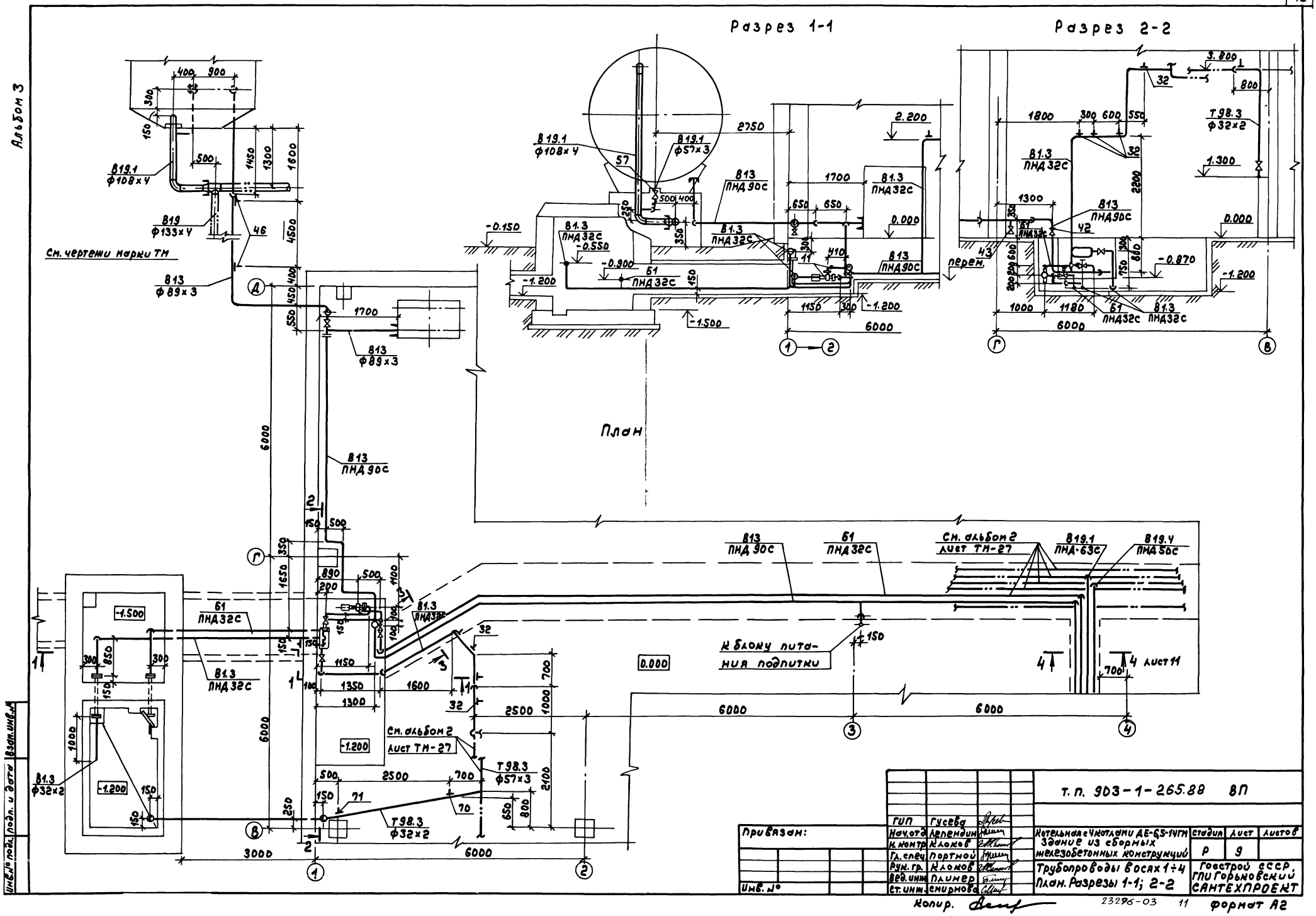
Разрез 1-1
Разрез 2-2
План
См. чертежи марки ТМ
В19.1 ф108х4
В19 ф133х4
В13 ф89х3
В13 ПНД 90С
В1.3 ПНД 32С
Б1 ПНД 32С
Т98.3 ф32х2
Т98.3 ф57х3
В1.3 ф32х2
См. альбом 2 лист ТМ-27
К блоку питания подпитки
См. альбом 2 лист ТМ-27
В19.1 ПНД-63С
В19.4 ПНД 50С
перем.
4 лист 11
т. п. 903-1-265.88 ВП
Привязан:
Инв. №
ГИП Гусева
Нач.отд Лепендин
Н.контр Клоков
Гл.спец Портной
Рук.гр. Клоков
Вед.инж Плимер
Ст.инж. Смирнова
Котельная с 4 котлами ДЕ-6,5-14ГМ
Здание из сборных железобетонных конструкций
Трубопроводы в осях 1÷4
План. Разрезы 1-1; 2-2
Стадия Р
Лист 9
Листов
Госстрой СССР, ГПИ Горьковский САНТЕХПРОЕКТ
Копир.
23296-03 11
Формат А2
Инв.№ подл. | Подп. и дата | Взам. инв.№

Альбом 3

Разрез 3-3 к листу 9.

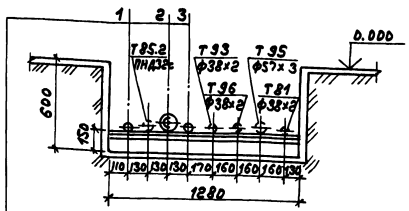

1 В1.3 Трубопровод очищенной воды ПНД25с

2 В13 Трубопровод умягченной воды ПНД90с

3 В1 Трубопровод раствора соли ПНД32с

Разрез 4-4 к листу 9

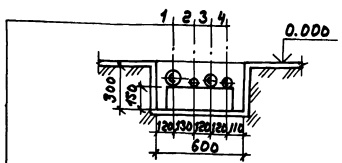

1 В13 Трубопровод умягченной воды ПНД90с

2 Б1 Трубопровод раствора соли ПНД32С

3 В19.1 Трубопровод сливной напорный ПНД63С

4 В19.4 Трубопровод сливной безнапорный ПНД50С

Марка поз.	Обозначение	Наименование	Кол.	Масса ед. (кг)	Примечание
А1	Воздухопровод	от компрессора			
1	Каталог ЦКБА	Вентиль запорный муфтовый 15ч8р2 ф25	3	1.75	Ру=1,6МПа
2	То же	Клапан обратный подъемный муфтовый 16Б1БК ф25	1	0,5	
3		Трубопровод из стальных электросварных труб по ГОСТ 10704-76 ф32х2,м	3.0	1.48	
А2	Трубопровод сжатого воздуха				
4	Московский завод „Водоприбор"	Вантуз Ду50	4	8.5	Ру=1.0МПа
5	ГОСТ 12.821-80	Фланец 1-50-10 ст.25	8	2.26	
6		Трубопровод из стальных электросварных труб по ГОСТ 10704-76 ф57х3,м	0,8	4,0	
Б1	Трубопровод	раствора соли			
7	Каталог ЦКБА	Вентиль запорный диафрагмовый фланцевый 15ч75ГМ1 ф25	2	5,3	Ру=1,0МПа
8	То же	Клапан обратный подъемный муфтовый 16Б1БК ф25	1	0,5	Ру=1,6МПа
9	ГОСТ 12821-80	Фланец 1-25-6 ст25	2	0,76	
10	ГОСТ 12821-80	Фланец 1-20-6 ст25	1	0,53	
11	13К4-46-76	Бобышка	2	0,33	
12		Трубопровод из напорных полиэтиленовых труб по ГОСТ 18599-83 ПН2 32с,м	39,0	0,197	
13		То же, ГОСТ 18599-83 ПНД-25с	4,5	0,151	

Марка поз.	Обозначение	Наименование	Кол.	Масса ед. (кг)	Примечание
В1	Трубопровод исходной воды				
14	Каталог ЦКБА	Задвижка параллельная с выдвижным шпинделем фланцевая 30ч6бр ф100	1	39,5	Ру=1.0МПа
15	ГОСТ 12821-80	Фланец 1-150-10 ст25	1	8.17	
16	ГОСТ 14911-82	Опора ОПБ2-108	3	0,56	
17	ГОСТ 16127-78	Подвеска ПТ-108-400	1	2,5	
18		Швеллер С8	0,98	7,05	
19	ГОСТ 8509-72	Уголок 50х50х5, м	0,4	3,77	
20		Трубопровод из полиэтиленовых труб по ГОСТ 18599-83 ПНД-110с	8.0	2.09	
В1.1	Трубопровод исходной воды после воздушного смесителя				
21	ГОСТ 12821-80	Фланец 1-150-10 ст25	1	8,17	
22	ГОСТ 14911-82	Опора ОПБ2-108	30	0,56	
23	ГОСТ 8509-72	Уголок 50х50х5, м	6,8	3,77	
24		Трубопровод из напорных полиэтиленовых труб по ГОСТ 18599-83 ПНД110С,м	31,0	2,09	
В1.2	Трубопровод исходной воды после фильтров	обезжелезивания			
25	ГОСТ 14911-82	Опора ОПБ2-108	31	0,56	
26		Трубопровод из напорных полиэтиленовых труб по ГОСТ 18599-83 ПНД110С,м	28,0	2,09	
27		То же, ГОСТ 18599-83 ПНД-63с	2,0	0,691	

Привязан:

Инв. №

ГИП	Гусева		
Нач.отд.	Левенбук		
Н.контр.	Клоков		
Гл.спец.	Портной		
Рук.гр.	Клоков		
Вед.инж.	Плинер		
Ст.инж.	Спирнова		

Т.П. 903-1-265.88 ВП

Котельная с 4 котлами ДЕ-6,5-14ГМ. Здание из сборных железобетонных конструкций

Стадия	Лист	Листов
Р	10	

Трубопроводы. Разрезы 3-3, 4-4. Спецификация (начало).

Госстрой СССР ГПИ Горьковский Сантехпроект

Копир. 23296-03 12 Формат А2

Инв.№ подл. | Подп. и дата | Взам.инв.№

Альбом 3

Марка поз.	Обозначение	Наименование	Кол.	Масса ед. (кг)	Примечание
В1.3	Трубопровод	умягченной	воды		
28	Каталог ЦКБА	вентиль запорный			Ру=1.6мпа
		муфтовый 15ч 8р2			
		ф 25	2	1.75	
29	ГОСТ 12821-80	фланец 1-25-6 ст25	2	0.76	
30		Трубопровод из на-			
		порных полиэти-			
		леновых труб по			
		ГОСТ 18599-83 ПНД 32с, м	27.0	0.197	
31		Трубопровод бесшов-			
		ный из коррозионно-			
		стойкой стали по			
		ГОСТ 9941-81 ф32×2, м	1.0	1.48	
32	ГОСТ 14911-82	Опора ОПБ2-32	4	0.12	
33	ГОСТ 8509-72	Уголок 50×50×5, м	0.5	3.77	
В1.6	Трубопровод	умягченной воды		на	
	умягчение				
34	Каталог ЦКБА	вентиль запорный			Ру=1.6мпа
		фланцевый 15ч 14бр			
		ф80	1	26.7	
35	ГОСТ 12821-80	фланец 1-80-6 ст25	2	2.76	
36	ГОСТ 12821-80	фланец 1-32-6 ст25	2	1.1	
37	ГОСТ 14911-82	Опора ОПБ2-76	14	0.46	
38	ГОСТ 14911-82	Опора ОПБ2-89	5	0.46	
39		Трубопровод из на-			
		порных полиэтиле-			
		новых труб по			
		ГОСТ 18599-83 ПНД 90с, м	6.0	1.39	
40		То же. ГОСТ 18599-83			
		ПНД 75с, м	11.0	0.981	
41		—"— , ГОСТ 18599-83			
		ПНД 40с, м	6.5	0.286	
В13	Трубопровод	умягчённой воды			
42	Каталог ЦКБА	вентиль запорный			Ру=1.6мпа
		фланцевый 15ч14бр			
		ф80	1	26.7	
43	То же	То же, муфтовый			Ру=1.6мпа
		15ч8п2 ф15	1	0.75	
44	ГОСТ 12821-80	фланец 1-80-6 ст25	3	2.76	
45	ГОСТ 12821-80	фланец 1-20-6 ст25	2	0.53	
46	ГОСТ 14911-82	Опора ОПП2-100.89	2	1.15	

Марка поз.	Обозначение	Наименование	Кол.	Масса ед. (кг)	Примечание
47		Трубопровод из на-			
		порных полиэтиле-			
		новых труб по			
		ГОСТ 18599-83 ПНД 90с, м	40.0	1.39	
48		То же, ГОСТ 18599-83			
		ПНД 40с, м	8.0	0.286	
49		—"— ГОСТ 18599-83			
		ПНД 25с, м	4.5	0.151	
50		Трубопровод из			
		стальных электро-			
		сварных труб по			
		ГОСТ 10704-76 ф89×3, м	10.0	6.36	
51		Трубопровод из			
		стальных водогазо-			
		проводных труб по			
		ГОСТ 3262-75 ф21.3×2.8	0.2	1.28	
В16.1	Трубопровод взрыхляющей промывки				
	фильтров	обезжелезивания.			
52	Каталог ЦКБА	вентиль запорный			Ру=1.6мпа
		муфтовый 15ч 8р2			
		ф50	3	5.8	
53	01ОСТ 34-42-756-85	фланцевое соединение для диафрагмы ф 50	1	4.88	
54	ГОСТ 14911-82	Опора ОПБ2-57	2	0.33	
55	ГОСТ 8509-72	Уголок 50×50×5, м	0.15	3.77	
56		Трубопровод из на-			
		порных полиэтиле-			
		новых труб по			
		ГОСТ 18599-83 ПНД 63с, м	5.5	0.691	
В19.1	Трубопровод слив	ной напорный			
57	Каталог ЦКБА	вентиль запорный			
		фланцевый 15с18п			
		ф50	1	16.6	
58	ГОСТ 12821-80	фланец 1-32-6 ст25	2	1.1	
59	ГОСТ 14911-82	Опора ОПБ2-32	7	0.12	

Марка поз.	Обозначение	Наименование	Кол.	Масса ед. (кг)	Примечание
60		Трубопровод из напор-			
		ных полиэтиленовых			
		труб по ГОСТ 18599-83			
		ПНД 63с, м	22.0	0.691	
61		То же, ГОСТ 18599-83			
		ПНД 40с, м	1.5	0.286	
62		То же, ГОСТ 18599-83			
		ПНД 32с, м	11.0	0.197	
63		Трубопровод из сталь-			
		ных электросварных			
		труб по ГОСТ 10704-76			
		ф108×4, м	6.0	10.26	
64		То же ГОСТ 10704-76			
		ф57×3, м	0.5	4.0	
В19.4	Трубопровод слив	ной безнапорный			
65		Трубопровод из напор-			
		ных полиэтиленовых			
		труб по ГОСТ 18599-83			
		ПНД 50с, м	19.0	0.443	
Т983	Трубопровод неконденсирующихся газов			(пар)	
	на разогрев	раствора соли.			
66	Каталог ЦКБА	вентиль запорный			Ру=1.6мпа
		муфтовый 15ч 8р2			
		ф 25	1	1.75	
67	ГОСТ 12821-80	фланец 1-25-6 ст25	2	0.76	
68		Трубопровод из сталь-			
		ных электросварных			
		труб по ГОСТ 10704-76			
		ф32×2 м	10.0	1.48	
69		Трубопровод бесшов-			
		ный из коррозионно-			
		стойкой стали по			
		ГОСТ 9941-81			
		ф32×2, м	2.0	1.48	
70	ГОСТ 16127-78	Подвеска ПТ-32-50	1	1.5	
71	ГОСТ 14911-82	Опора ОПП1-100.32	1	0.62	

Привязан:

Инв. №

Инв. № подл. | Подпись и дата | Взам. инв. №

ГИП	Гусева		
Нач.отд	Лепендин		
Н.контр	Клоков		
Гл.спец.	Портной		
Рук.гр.	Клоков		
Вед.инж.	Пинер		
Ст.инж.	Смирнова		

ТП903-1-265.88 ВП

Котельная с 4 котлами ДЕ-6,5-14ГМ. Здание из сборных железобетонных конструкций

Стадия	Лист	Листов
Р	11	

Трубопроводы. Спецификация (окончание).

Госстрой СССР ГПИ Горьковский САНТЕХПРОЕКТ

Формат А2

Копировал: Исаева