ТИПОВОЙ ПРОЕКТ
902-2-361

ОТСТОЙНИКИ КАНАЛИЗАЦИОННЫЕ ВЕРТИКАЛЬНЫЕ ВТОРИЧНЫЕ ИЗ СБОРНОГО ЖЕЛЕЗОБЕТОНА ДИАМЕТРОМ 9 М

АЛЬБОМ 3
ИЗДЕЛИЯ

18561-02
ЦЕНА 1-10

ЦЕНТРАЛЬНЫЙ ИНСТИТУТ ТИПОВОГО ПРОЕКТИРОВАНИЯ
ГОССТРОЯ СССР

Москва, А-445, Смольная ул., 22

Сдано в печать 21 1983 г.

Заказ № 6919 Тираж 840 экз.

ТИПОВОЙ ПРОЕКТ 902-2-361

ОТСТОЙНИКИ КАНАЛИЗАЦИОННЫЕ ВЕРТИКАЛЬНЫЕ ВТОРИЧНЫЕ ИЗ СБОРНОГО ЖЕЛЕЗОБЕТОНА ДИАМЕТРОМ 9м

АЛЬБОМ 3

СОСТАВ ПРОЕКТА

АЛЬБОМ 1 – ПОЯСНИТЕЛЬНАЯ ЗАПИСКА (ИЗ ТИПОВОГО ПРОЕКТА 902-2-356)
АЛЬБОМ 2 – ТЕХНОЛОГИЧЕСКАЯ И СТРОИТЕЛЬНАЯ ЧАСТИ. ЗАКАЗНЫЕ СПЕЦИФИКАЦИИ
АЛЬБОМ 3 – ИЗДЕЛИЯ
АЛЬБОМ 4 – СМЕТЫ.
АЛЬБОМ 5 – ВЕДОМОСТИ ПОТРЕБНОСТИ В МАТЕРИАЛАХ

Разработан
проектным институтом
Ростовский Водоканалпроект

Главный инженер института /В.Н. Заяц/
Главный инженер проекта /А.Г. Седых/

Формат	Обозначение	Наименование	Стр.	Примечание
12	902-2-361 -КЖИ-ДО	Содержание листов альбома	2	
11	-ТТ1	Технические требования к изготовлению сборных железобетонных изделий	3	
11	-ТТ2	Технические требования к изготовлению арматурных и закладных изделий	3	
		Панели стеновые		
12	-ПСЦ1-42-1а	Панель стеновая ПСЦ1-42-1а	4÷6	
12	-ПСЦ1-42-1б; ПСЦ1-42-1в	То же ПСЦ1-42-1б; ПСЦ1-42-1в	7	
	-ПСЦ1-42-1г; ПСЦ1-42-1д	" ПСЦ1-42-1г; ПСЦ1-42-1д	8	
11	-ПСЦ-КР1; КР2	Каркасы плоские КР1; КР2	9	
11	-ПСЦ-С1; С2	Сетки арматурные С1; С2	9	
11	-ПСЦ-С3	То же С3	10	
11	-ПСЦ-С4	" С4	10	
12	-ПСЦ-МН1, МН2	Изделия закладные МН1; МН2	11	
11	-ПСЦ-МН3	То же МН3	12	
11	-ПСЦ-МН4	" МН4	12	
		Лотки		
12	-ЛТ1б-9-6	Лоток ЛТ1б-9-6	13	
12	-ЛТ1в-4,5-3	" ЛТ1в-4,5-3	14	
12	-ЛТ1б-4,5-3	" ЛТ1б-4,5-3	15	
11	-ЛТ-С1	Сетка арматурная С1	16	
11	-ЛТ-С2	То же С2	16	
11	-ЛТ-С3	" С3	17	
11	-ЛТ-С4	" С4	17	
11	-ЛТ-С5	" С5	18	

Формат	Обозначение	Наименование	Стр.	Примечание
11	-ЛТ-С6	Сетка арматурная С6	18	
11	-ЛТ-МН1	Изделие закладное МН1	19	
		Плита перекрытия		
11	-КЦП1-15-2а	Плита перекрытия КЦП1-15-2а	20	
11	-КЦП-МН1	Изделие закладное МН1	20	
		Изделия монолитные		
		железобетонные		
12	-КП1	Каркас пространственный КП1	21	
12	-КП2	То же КП2	22	
11	-КР1	Каркас плоский КР1	23	
11	-КР2	То же КР2	23	
11	-С1	Сетка арматурная С1	24	
11	-С2	То же С2	24	
11	-С3	" С3	25	
11	-С4	" С4	25	
11	-С5	" С5	26	
11	-МН1	Изделие закладное МН1	26	
		Прочие изделия		
12	-ВС1÷ВС3	Водосливы зубчатые ВС1; ВС2; ВС3	27	

Н. контр.	Киселев	
Провер.	Ханин	
Ст. тех.	Дворцевой	
Рук. гр.	Смоляков	
ГИП	Седых	
Нач. ОСП	Посева	

ТП 902-2-361- КЖИ-ДО

Содержание листов альбома

Стадия	Лист	Листов
ТР		1

Госстрой СССР Союзводоканалниипроект Ростовский

ВОДОКАНАЛПРОЕКТ

1. Стеновые панели, плита перекрытия и лотки выполняются в опалубке типовых изделий серии 3.900-3, выпуски 5, 7, 8.
2. Технические требования к изготовлению, указания по маркировке, хранению и транспортировке изделий принимать по серии 3.900-3 выпуски 5, 7, 8 с учетом требований настоящего проекта и ГОСТ 13015-75.
3. При привязке проекта к конкретным условиям строительства марку бетона по морозостойкости принимать по таблице 5 альбома 1 типового проекта 902-2-356

Н. контр.	Киселев		ТП 902-2-361 - КЖИ-ТТ1			
Провер.	Ханин		Технические требования к изготовлению сборных железобетонных изделий.	Стадия	Лист	Листов
Инж.	Гальчинская			ТР		1
Рук. гр.	Смоляков			Госстрой СССР Союзводоканалпроект Ростовский		
ГИП	Седых			ВОДОКАНАЛПРОЕКТ		
Нач. ОСП	Посева					

Формат 11

1. Плоские арматурные сетки и каркасы изготавливать при помощи контактной точечной сварки. Сварку следует производить во всех точках пересечения стержней. Для сварки гнутых сеток, где применение вибочных станков невозможно, предусматривается применение сварочных клещей.
2. Пространственные каркасы собираются из плоских сеток и каркасов. При сборке пространственных каркасов соединение стержней „внахлестку" выполнять дуговой электросваркой, крестообразные соединения - с помощью сварочных клещей.
3. Размеры сеток и каркасов даны по осям и торцам стержней.
4. Для точного соблюдения всех размеров изготовление сеток и каркасов следует производить в кондукторах.
5. При привязке проекта к конкретным условиям строительства марку арматурной стали и стали закладных изделий принимать по таблице 6 альбома 1, типового проекта 902-2-356
6. Сварку тавровых соединений круглых стержней с листовым прокатом „в тавр" в закладных изделиях следует выполнять под слоем флюса, соединения „внахлестку"- дуговой сваркой.
7. Сварку соединений и изготовление сеток, каркасов и закладных изделий выполнять в соответствии с ГОСТ 10922-75; ГОСТ 14098-68 и СН 393-78.
8. Закладные и соединительные изделия, оговоренные на соответствующих чертежах проекта, подлежат защите от коррозии слоем алюминия толщиной 200 мкм, наносимого методом металлизации. Металлизационное покрытие выполнять в соответствии с „руководством по долговременной защите строительных стальных конструкций металлизационными и металлизационно-лакокрасочными покрытиями" ЦНИИпроектстальконструкция, ВНИИавтогенмаш, НПО лакокраскапокрытие, Москва, 1976 г.
9. Анкерные стержни закладных изделий, защищаемых методом металлизации, должны иметь металлизационное покрытие по длине 50мм от тыльной плоскости пластины.
10. Перед нанесением защитных покрытий необходимо обеспечить вторую степень очистки поверхностей стальных элементов от окислов /согласно ГОСТ 9.402-80/.

Взам. инв. №

Подпись и дата

Инв. № подл.

Н. контр.	Киселев		ТП 902-2-361 - КЖИ-ТТ2			
Провер.	Ханин		Технические требования к изготовлению арматурных и закладных изделий.	Стадия	Лист	Листов
Инженер	Гальчинская			ТР		1
Рук. гр.	Смоляков			Госстрой СССР Союзводоканалпроект Ростовский		
ГИП	Седых			ВОДОКАНАЛПРОЕКТ		
Нач. ОСП	Посева					

Формат 11

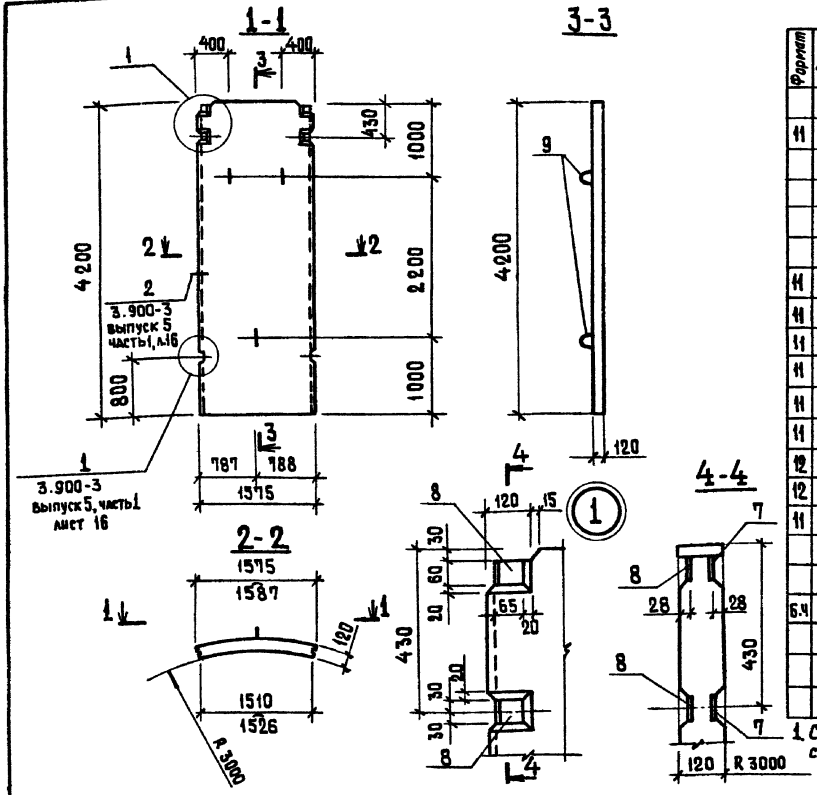

Формат	Зона	Поз.	Обозначение	Наименование	Кол.	Примечание
				Документация		
11			ТП 902-2-361- КЖИ-ТТ1	Технические требования к		
				изготовлению сборных		
				железобетонных изделий		
			3.900-3, Выпуск 5, часть 1,2	Примененные документы		
				Сборочные единицы		
11		1	ТП 902-2-361- КЖИ-ПСЦ-КР1;КР2	Каркас плоский КР1	4	
11		2	- ПСЦ-КР1;КР2	То же КР2	2	
11		3	- ПСЦ-С1;С2	Сетка арматурная С1	1	
11		4	- ПСЦ-С1;С2	То же С2	1	
11		5	- ПСЦ-С3	То же С3	1	
11		6	- ПСЦ-С4	" С4	1	
12		7	- ПСЦ-МН1;МН2	Изделие закладное МН1	2	1.3 кг
12		8	- ПСЦ-МН1;МН2	То же МН2	2	1.3 кг
11		9	3.900-3, Выпуск 5, часть 2	" МН5	3	1.3 кг
				Детали		
6.4		10		⌀6АIII ГОСТ 5781-75; ℓ=700	4	0,2 кг
				Материалы		
				Бетон марки М200, В6, Мрз [ ]		0,77 м³

1. Стеновая панель выполняется в опалубке типовой панели ПСЦ1-42-1 по серии 3.900-3, выпуск 5, часть 1.

Ведомость расхода стали на один элемент, кг

Марка элемента	Изделия арматурные										Изделия закладные								Всего на одну расход
	Арматура класса									Всего	Прокат марки ВСт3кп2	Арматура класса							
	AIII				AI			BpI				AIII			AII				
	ГОСТ 5.1459-72* ГОСТ 5781-75				ГОСТ 5781-75			ТУ-14-4-659-75			ГОСТ 103-76	ГОСТ 5.1459-72* ГОСТ 5781-75			ГОСТ 5781-75				
	⌀18	⌀12	⌀6	Итого	⌀8	⌀6	Итого	⌀5	⌀4	Итого	60×6	Итого	⌀10	⌀8	Итого	⌀12	⌀12	Итого	
ПСЦ1-42-1а	13.9	6.7	24.6	45.2	0.9	1.7	2.6	1.1	5.2	6.3	54.1	2.8	2.8	2.4	2.4	4.8	1.5	1.5	9.1	63.2

Н.контр.	Киселев		
Провер.	Ханин		
Инж.	Пешикова		
Рук.гр.	Смоляков		
ГИП	Седых		
Нач.ОСП	Пасева		

ТП 902-2-361- КЖИ-ПСЦ1-42-1а

Панель стеновая ПСЦ1-42-1а

Стадия	Масса	Масштаб
ТР	1900	
Лист 1	Листов 3	

Госстрой СССР Союзводоканалниипроект Ростовский ВОДОКАНАЛПРОЕКТ

Альбом 3

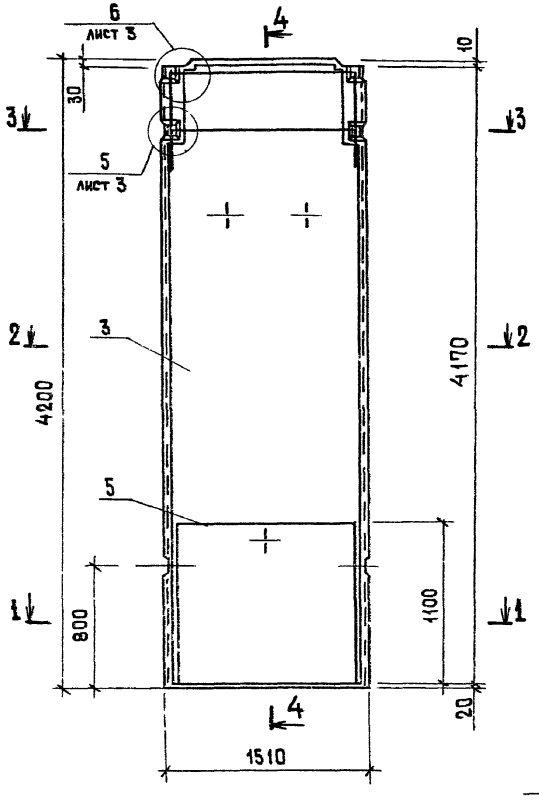

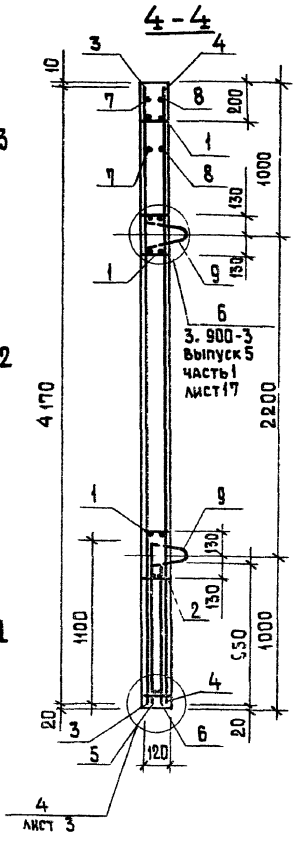

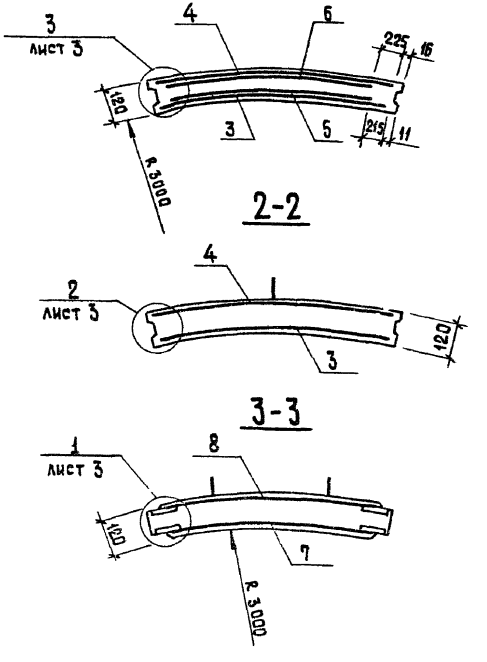

ТП 902-2-361- КЖИ-ПСЦ1-42-1а	Лист 2

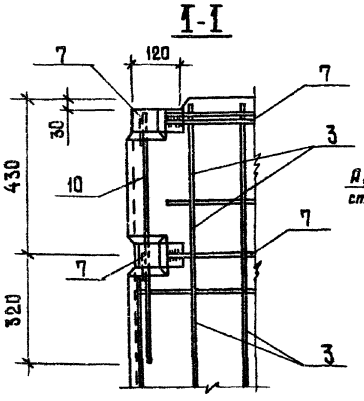

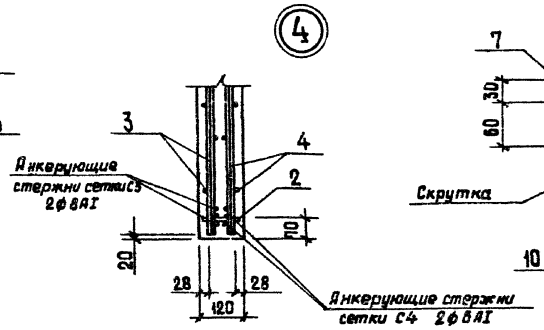

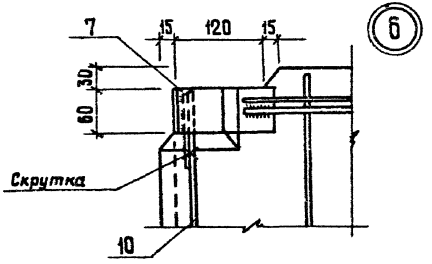

1. Местоположение узлов смотреть на листах 1,2.

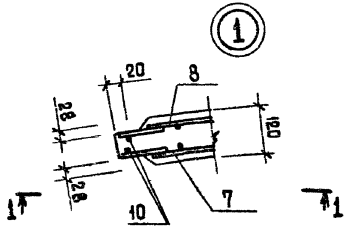

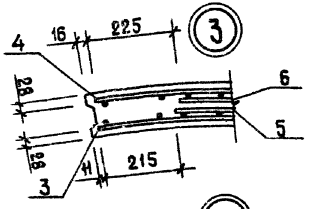

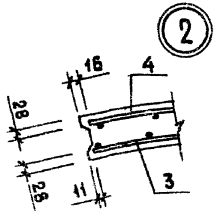

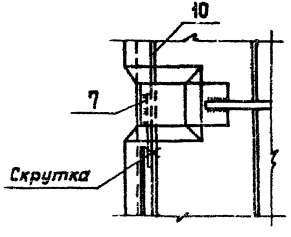

ТП 902-2-361- КЖИ-ПСД1-42-1а	Лист 3

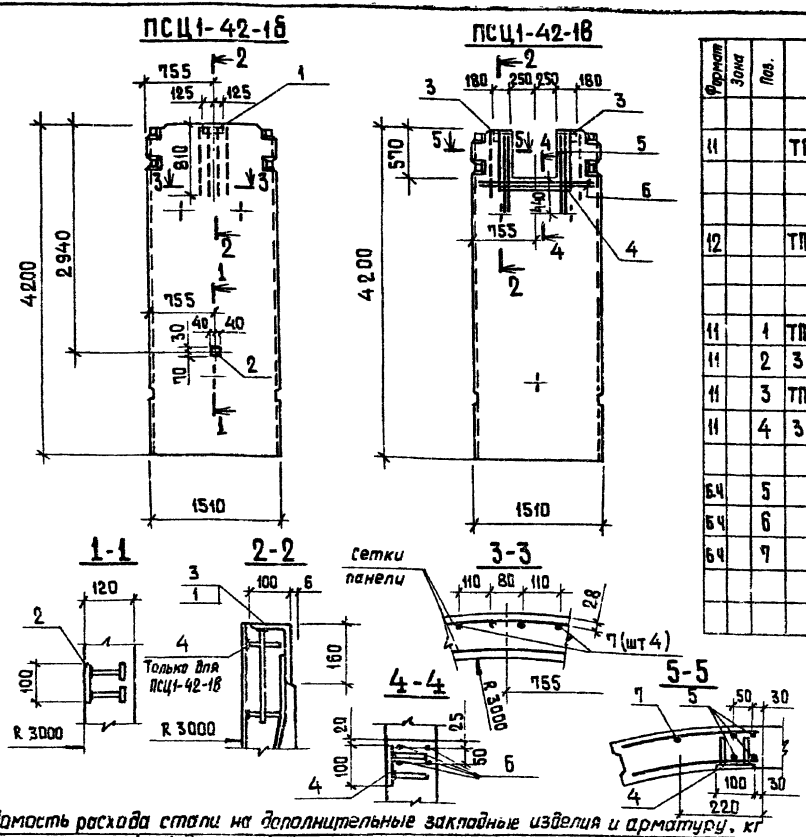

Формат	Зона	Поз.	Обозначение	Наименование	Кол. на один панель ПСЦ1-42-1б	ПСЦ1-42-1в	Масса ед. кг	Примечание
				Документация				
11			ТП 902-2-361-КЖИ-ТТ1	Технические требования к изготовлению сборных железобетонных изделий				
12			ТП 902-2-361-КЖИ-ПСЦ1-42-1а листы 1,2,3	Панель ПСЦ1-42-1а				с закладными изделиями
				Сборочные единицы				
11		1	ТП 902-2-361-КЖИ-ПСЦ-МН3	Изделие закладное МН3	1	—	6.6	
11		2	3 400 - 6/76	То же МН2-3	1	—	0.8	металлизировать
11		3	ТП 902-2-361-КЖИ-ПСЦ-МН4	" МН4	—	2	4.3	
11		4	3 400 - 6/76	" МН1-10	—	1.94 п.м	6.1	металлизировать
				Детали				
64		5		⌀8AIII ГОСТ 5781-75 ℓ=1000	—	8	0.395	
64		6		⌀8AIII ГОСТ 5781-75 ℓ=1500	—	4	0.593	
64		7		⌀8AIII ГОСТ 5781-75 ℓ=800	4	2	0.316	
				Материалы				
				Бетон марки М200, В6, Мрз [ ]	0.77	0.73		$м^3$

1. Панели ПСЦ1-42-1б, ПСЦ1-42-1в отличаются от панели ПСЦ1-42-1а наличием выреза, дополнительной арматурой и дополнительными закладными деталями.
2. В месте выреза арматуру сеток и стержни МН1, МН2 вырезать по месту
3. Дополнительную арматуру поз. 5, 6, 7 приварить к стержням МН1, МН2 и к арматуре сеток сварочными клещами. Варить все места пересечения стержней.

Ведомость расхода стали на дополнительные закладные изделия и арматуру, кг

Марка элемента	Изделия арматурные: Арматура класса AIII, ГОСТ 5781-75 ⌀8		Итого	Изделия закладные: Прокат марки ВСт3КП2, ГОСТ 8510-72		Итого	ГОСТ 103-76			Итого	Арматура класса AIII, ГОСТ 5.1459-72*, ГОСТ 5781-75 ⌀8	⌀10	⌀12	Итого	Всего	Общий расход
							80×8	100×6	50×10							
ПСЦ1-42-1б	1.3		13	4.5	4.5	0.5	—	0.2	0.6	1.3	0.1	—	1.5	1.6	7.4	8.7
ПСЦ1-42-1в	6.2		6.2	6.4	6.4	—	—	9.1	0.8	9.9	0.8	1.4	—	2.2	18.5	27.7

Гл. инж. проект.	Киселев		
Провер.	Ханин		
Инж.	Пашикова		
Рук. гр.	Смоляков		
Гл. спец.	Седых		
Нач. отд.	Пасеко		

ТП 902-2-361 - КЖИ-ПСЦ1-42-1б; ПСЦ1-42-1в

Панели стеновые ПСЦ1-42-1б; ПСЦ1-42-1в

Стадия	Масса	Масштаб
ТР	1900	
Лист	Листов 1	

Госстрой СССР Союзводоканалниипроект Ростовский ВОДОКАНАЛПРОЕКТ

18561 02 8 Формат 12

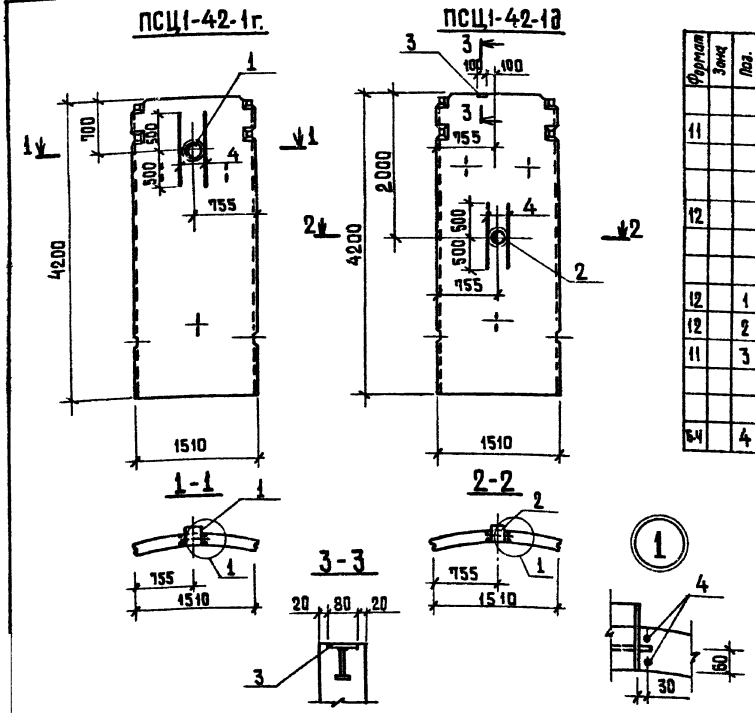

Формат	Зона	Поз.	Обозначение	Наименование	Кол. на одну панель ПСЦ1-42-1г	Кол. на одну панель ПСЦ1-42-1д	Масса ед. кг	Примечание
				Документация				
11			ТП 902-2-361- КЖИ-ТТ1	Технические требования к изготовлению сборных железобетонных изделий				
12			ТП 902-2-361-КЖИ-ПСЦ1-42-1а листы 1,2,3	Панель ПСЦ1-42-1а				с закладными изд.
				Сборочные единицы				
12		1	3.901-5 лист ТМ-15	Сальник dy 250, ℓ=200	1	—	20.3	по типу
12		2	3.901-5 лист ТМ-13	Сальник dy 200, ℓ=200	—	1	15,7	по типу
11		3	3.400-6/76	Изделие закладное МН 2-3	—	1	0,8	металлизировать
				Детали				
64		4		⌀6 А III ГОСТ 5781-75; ℓ=1000	4	4	0.2	

1. Панели ПСЦ1-42-1г, ПСЦ1-42-1д отличаются от панели ПСЦ1-42-1а наличием дополнительных закладных деталей и дополнительной арматурой
2. В месте установки корпусов сальников арматуру сеток вырезать по месту, а концы обрезанной арматуры приварить к корпусу сальника.
3. Дополнительную арматуру приварить к арматуре сеток сварочными клещами, варить все места пересечения стержней.
4. В ведомость расхода стали расход материалов на сальники не включен.

Ведомость расхода стали на дополнительные закладные изделия и арматуру, кг

Марка элемента	Изделия арматурные: Арматура класса А III, ГОСТ 5781-75, ⌀6		Итого	Изделия закладные: Прокат марки ВСт3 кп2, ГОСТ 103-76, -80×8	-40×6	Итого	Арматура класса А III, ГОСТ 5781-75, ⌀8		Итого	Всего	Общий расход
ПСЦ1-42-1г	0.8		0.8	—	—	—	—		—	—	0.8
ПСЦ1-42-1д	0.8		0.8	0.5	0.2	0.7	0.1		0.1	0.8	1.6

Н. контр.	Киселев	
Провер.	Ханин	
Инж.	Лешикова	
Рук. гр.	Смоляков	
ГИП	Седых	
Нач. ОСП	Пасева	

ТП 902-2-361 - КЖИ-ПСЦ1-42-1г; ПСЦ1-42-1д

Панели стеновые ПСЦ1-42-1г; ПСЦ1-42-1д

Стадия	Масса	Масштаб
ТР	1900	

Лист | Листов 1

Госстрой СССР Союзводоканалниипроект Ростовский ВОДОКАНАЛПРОЕКТ

18561-02 9

Формат 12

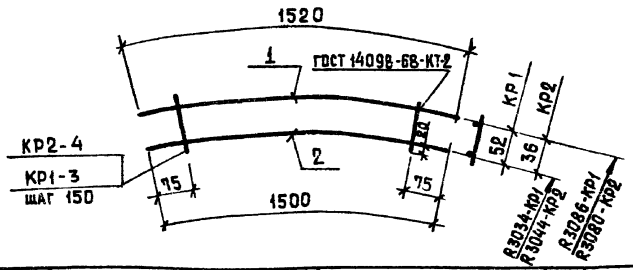

Формат	Зона	Поз.	Обозначение	Наименование	Кол.	Примечание
				Документация		
11			ТП 902-2-361- КЖИ-ТТ2	Технические требования к изготовлению арматурных и закладных изделий		
				КР1		
				Детали		
Б.Ч		1		ф6АIII ГОСТ 5781-75 ℓ=1520	1	0.3 кг
Б.Ч		2		ф6АIII ГОСТ 5781-75 ℓ=1500	1	0.3 кг
Б.Ч		3		ф5ВрI ТУ14-4-659-75 ℓ=95	10	0.01 кг
				КР2		
				Детали		
Б.Ч		1		ф6АIII ГОСТ 5781-75 ℓ=1520	1	0.3 кг
Б.Ч		2		ф6АIII ГОСТ 5781-75 ℓ=1500	1	0.3 кг
Б.Ч		4		ф5ВрI ТУ14-4-659-75 ℓ=80	10	0.01 кг

Н.контр.	Киселев	
Провер.	Ханин	
Инж.	Пешикова	
Рук.гр.	Смоляков	
ГИП	Седых	
Нач.ОСП	Лосева	

ТП 902-2-361- КЖИ-ПСЦ-КР1; КР2

Каркасы плоские КР1; КР2.

Стадия	Масса	Масштаб
ТР	0.7	
Лист	Листов 1	

Госстрой СССР Союзводоканалниипроект Ростовский ВОДОКАНАЛПРОЕКТ

Формат 11

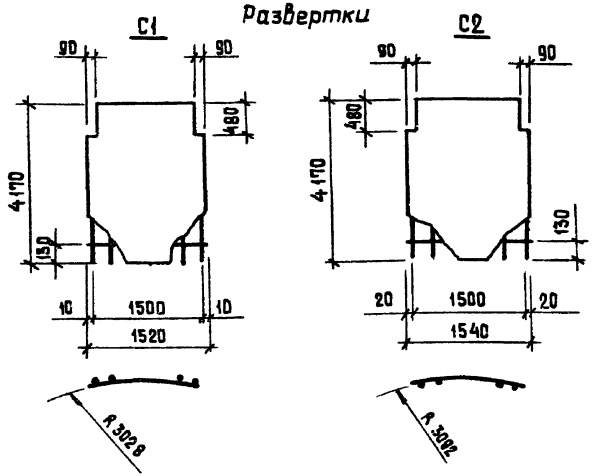

Формат	Зона	Поз.	Обозначение	Наименование	Кол.	Примечание
				Документация		
11			ТП 902-2-361- КЖИ-ТТ2	Технические требования к изготовлению арматурных и закладных изделий		
				С1		
Б.Ч			ГОСТ 8478-66	Сетка 150/250/6АIII/4ВрI 1500 ℓ=4170	1	12.7 кг
Б.Ч				С2		
Б.Ч			ГОСТ 8478-66	Сетка 150/250/6АIII/4ВрI 1500 ℓ=4170	1	12.7 кг

Инв.№ подл. | Подпись и дата | Взам. инв.№

Н.контр.	Киселев	
Провер.	Ханин	
Инж.	Пешикова	
Рук.гр.	Смоляков	
ГИП	Седых	
Нач.ОСП	Лосева	

ТП 902-2-361- КЖИ-ПСЦ-С1; С2

Сетки арматурные С1; С2

Стадия	Масса	Масштаб
ТР	12.7	
Лист	Листов 1	

Госстрой СССР Союзводоканалниипроект Ростовский ВОДОКАНАЛПРОЕКТ

Формат 11

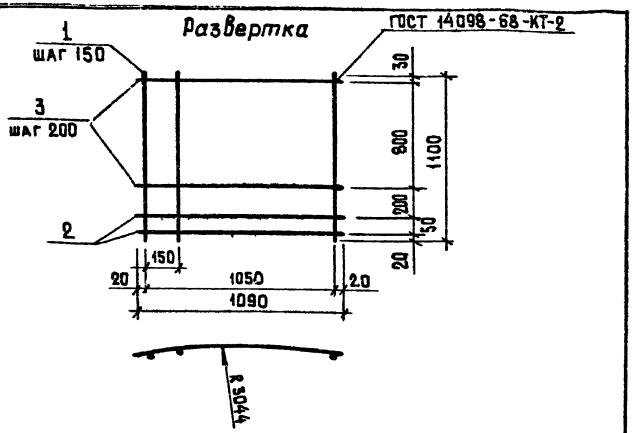

Формат	Зона	Поз.	Обозначение	Наименование	Кол.	Примечание
				Документация		
11			ТП 902-2-361- КЖИ-ТТ2	Технические требования к изготовлению арматурных и закладных изделий		
				Детали		
Б.Ч		1		ф16 AIII ГОСТ 5.1459-72* ℓ=1100	8	1.73 кг
Б.Ч		2		ф8 AI ГОСТ 5781-75 ℓ=1090	2	0.45 кг
Б.Ч		3		ф6 AI ГОСТ 5781-75 ℓ=1090	5	0.24 кг

Н.контр.	Киселев		
Пров.	Ханин		
Инж.	Пешкова		
Рук.гр.	Смоляков		
ГИП	Седых		
Нач.ОСП	Пасева		

ТП 902-2-361- КЖИ-ПСЦ-С3

Сетка арматурная С3

Стадия	Масса	Масштаб
ТР	16.0	
Лист	Листов 1	

Госстрой СССР Союзводоканалниипроект Ростовский ВОДОКАНАЛПРОЕКТ

Формат 11

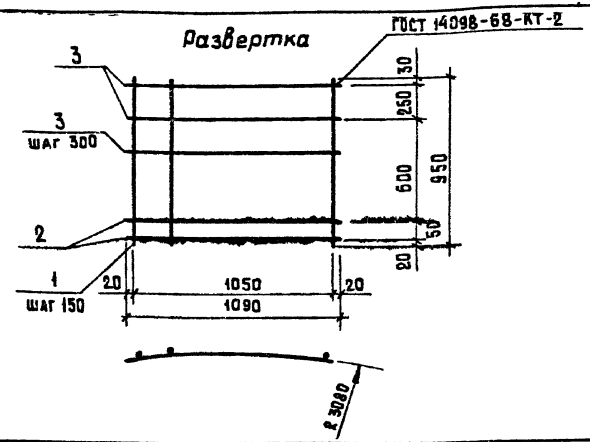

Формат	Зона	Поз.	Обозначение	Наименование	Кол.	Примечание
				Документация		
11			ТП 902-2-361- КЖИ-ТТ2	Технические требования к изготовлению арматурных и закладных изделий		
				Детали		
Б.Ч		1		ф12 AIII ГОСТ 5.1459-72* ℓ=950	8	0.84 кг
Б.Ч		2		ф6 AI ГОСТ 5781-75 ℓ=1090	2	0.25 кг
Б.Ч		3		ф5 BpI ТУ14-4-659-75 ℓ=1030	3	0.15 кг.

Взам. инв. №

Подпись и дата

Инв. № подл.

Н.контр.	Киселев		
Пров.	Ханин		
Инж.	Пешкова		
Рук.гр.	Смо..яков		
ГИП	Седых		
Нач.ОГП	Пасева		

ТП 902-2-361- КЖИ-ПСЦ-С4

Сетка арматурная С4

Стадия	Масса	Масштаб
ТР	7.7	
Лист	Листов 1	

Госстрой СССР Союзводоканалниипроект Ростовский ВОДОКАНАЛПРОЕКТ

18561-02 11 Формат 11

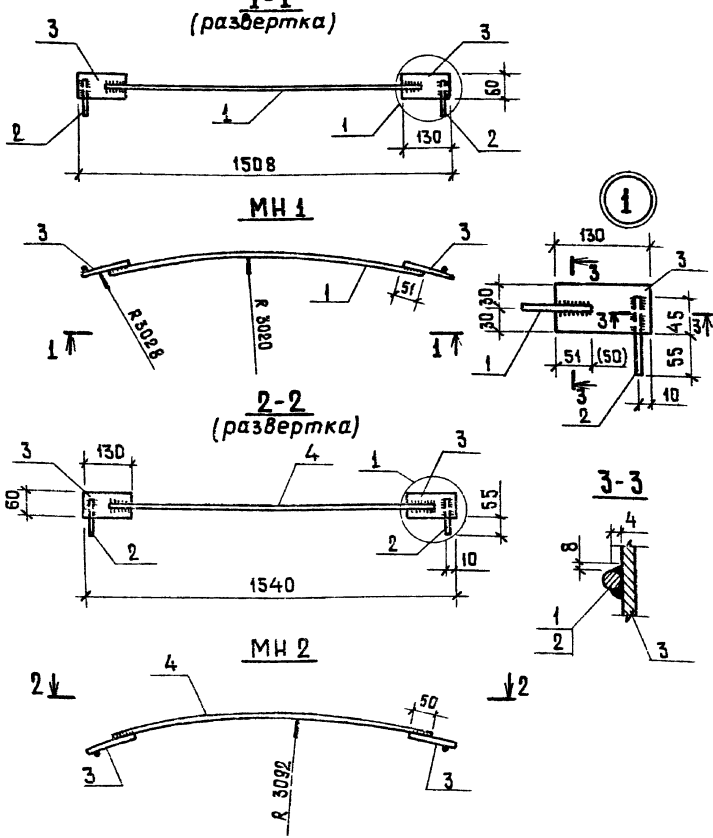

Формат	Зона	Поз.	Обозначение	Наименование	Кол.	Примечание
				Документация		
11			ТП 902-2-361 - КЖИ-ТТ2	Технические требования		
				к изготовлению арматурных и закладных изделий		
				МН 1		
				Детали		
Б.ч		1		ф8АIII ГОСТ 5781-75 ℓ=1350	1	0.5 кг
Б.ч		2		ф8АIII ГОСТ 5781-75 ℓ=100	2	0.04 кг
Б.ч		3		-60×6 ГОСТ 103-76 ℓ=130	2	0.37 кг
				МН 2		
				Детали		
Б.ч		4		ф8АIII ГОСТ 5781-75 ℓ=1380	1	0.5 кг
Б.ч		2		ф8АIII ГОСТ 5781-75 ℓ=100	2	0.04 кг
Б.ч		3		-60×6 ГОСТ 103-76 ℓ=130	2	0.37 кг

1. Соединение стержней с пластинами „внахлестку" выполнять дуговой электросваркой, в соответствии с СН 393-78, ГОСТ 10922-75.

Н.контр.	Киселев	
Провер.	Ханин	
Инж.	Пешикова	
Рук.гр.	Смолякой	
ГИП	Седых	
Нач.ОСП	Посева	

ТП 902-2-361 - КЖИ-ПСЦ-МН1; МН2.

Изделия закладные МН1; МН2.

Стадия	Масса	Масштаб
ТР	1,3	
Лист	Листов 1	

Сталь класса С38/23 марка ВСт3 КП2 ГОСТ 380-71*

Госстрой СССР Союзводоканалпроект Ростовский ВОДОКАНАЛПРОЕКТ

18561-02 12 Формат 12

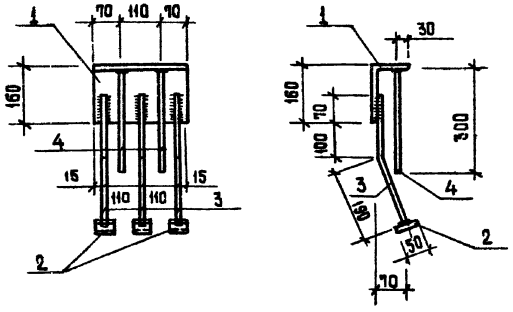

Изделие металлизировать.

Формат	Зона	Поз.	Обозначение	Наименование	Кол	Примечание
				Документация		
11			ТП 902-2-361- КЖИ-ТТ2	Технические требования к		
				изготовлению арматурных		
				и закладных изделий		
				Детали		
6.4		1		∠160×100×9 ГОСТ 8510-72* ℓ=250	1	4,5 кг
6.4		2		-50×10 ГОСТ 103-76 ℓ=50	3	0,2 кг
6.4		3		⌀12 АIII ГОСТ 5.1459-72* ℓ=360	3	0,32 кг
6.4		4		⌀12 АIII ГОСТ 5.1459-72* ℓ=300	2	0,27 кг

Н. контр.	Киселев		
Провер.	Ханин		
Инж.	Пешикова		
Рук. гр.	Смоляков		
ГИП	Седых		
Нач. ОСП	Пасева		

ТП 902-2-361 - КЖИ-ПСЦ-МН3

Изделие закладное МН3

Сталь класса С38/23 марка ВСт3 КП2 ГОСТ 380-71*

Стадия	Масса	Масштаб
ТР	6.6	
Лист	Листов 1	

Госстрой СССР Союзводоканалниипроект Ростовский ВОДОКАНАЛПРОЕКТ

Формат 11

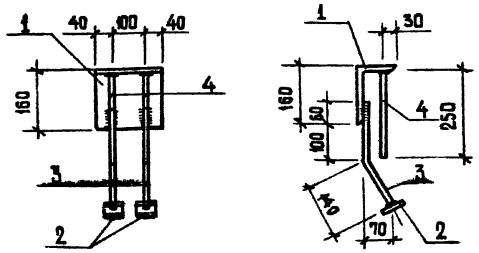

Изделие металлизировать.

Формат	Зона	Поз.	Обозначение	Наименование	Кол.	Примечание
				Документация		
11			ТП 902-2-361- КЖИ-ТТ2	Технические требования		
				к изготовлению арматур-		
				ных и закладных изделий		
				Детали		
6.4		1		∠160×100×9 ГОСТ 8510-72* ℓ=180	1	3.2 кг
6.4		2		-50×10 ГОСТ 103-76 ℓ=50	2	0.2 кг
6.4		3		⌀10 АIII ГОСТ 5.1459-72* ℓ=300	2	0.2 кг
6.4		4		⌀10 АIII ГОСТ 5.1459-72* ℓ=250	2	0.15 кг

Взам. инв. №

Подпись и дата

Инв. № подл.

Н. контр.	Киселев		
Провер.	Ханин		
Инж.	Пешикова		
Рук. гр.	Смоляков		
ГИП	Седых		
Нач. осп	Пасева		

ТП 902-2-361 - КЖИ-ПСЦ-МН4

Изделие закладное МН4

Сталь класса С38/23 марка ВСт3 КП2 ГОСТ 380-71*

Стадия	Масса	Масштаб
ТР	4.3	
Лист	Листов 1	

Госстрой СССР Союзводоканалниипроект Ростовский ВОДОКАНАЛПРОЕКТ

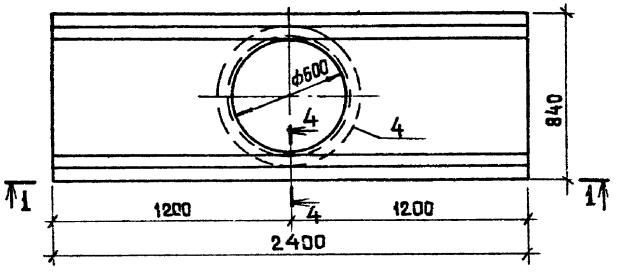

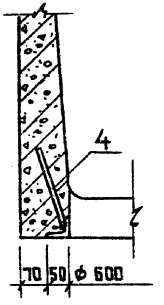

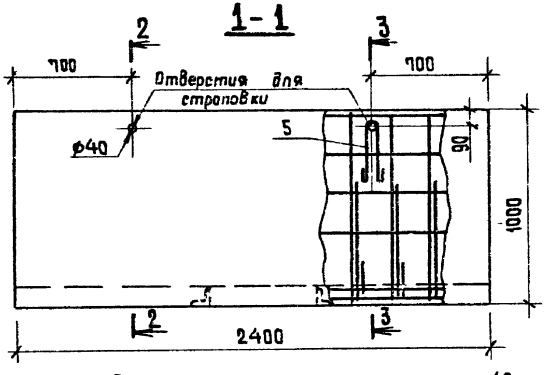

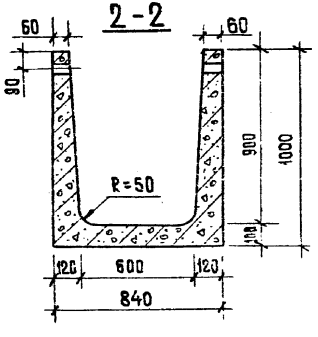

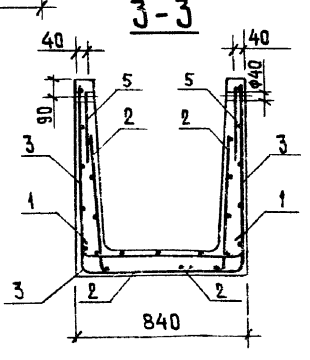

Формат	Зона	Поз	Обозначение	Наименование	Кол.	Примечание
				Документация		
11			Т.П 902-2-361- КЖИ-ТТ1	Технические требования к		
				изготавлению сборных железобетонных изделий		
				Сборочные единицы		
11		1	ТП 902-2-361- КЖИ-АТ-С1	Сетка арматурная С1	1	
11		2	ТП 902-2-361- КЖИ-АТ-С2	То же С2	2	
11		3	ТП 902-2-361- КЖИ-АТ-С3	" С3	1	
12		4	1.400-15. Вып.1	Изделие закладное МН 783	1	8.2 кг
11		5	1.400-9 Вып.1	Петля УП1-4	4	0,59 кг
				Материалы		
				Бетон марки М200, В4, Мрз		0,6 м³

Ведомость расхода стали на элемент, кг

Марка элемента	Изделия арматурные				Изделия закладные							Общий расход
	Арматура класса ВрI ТУ14-4-659-75		Итого	Всего	Арматура класса АI ГОСТ 5781-75		Арматура класса AIII ГОСТ 5781-75		Прокат марки Вст3кп2 ГОСТ 8509-72		Всего	
	ф4	ф5			ф10	Итого	ф8	Итого	L50×5	Итого		
АТ 1б-9-6	3.5	15.6	19.1	19.1	2.4	2.4	0.8	0.8	7.4	7.4	10.6	29.7

1. Настоящий лоток выполняется в опалубке лотка ЛТ 1а-9-6 по серии 3.900-3, выпуск 8, часть 1.
2. Защитный слой бетона - 20 мм.
3. Петли УП 1-4 привязать к сетке С3.
4. Изделие МН 783 - металлизировать.

Н.контр.	Киселев		
Провер.	Ханин		
Ст.техн.	Дворцевой		
Рук.гр.	Смоляков		
ГИП	Седых		
Нач.ОСП	Пасева		

ТП 902-2-361 -КЖИ-АТ 1б-9-6

Лоток ЛТ 1б-9-6

Стадия	Масса	Масштаб
ТР	1500	
Лист	Листов 1	

Госстрой СССР Союзводоканалпроект Ростовский ВОДОКАНАЛПРОЕКТ

18561-02 14

Формат 12

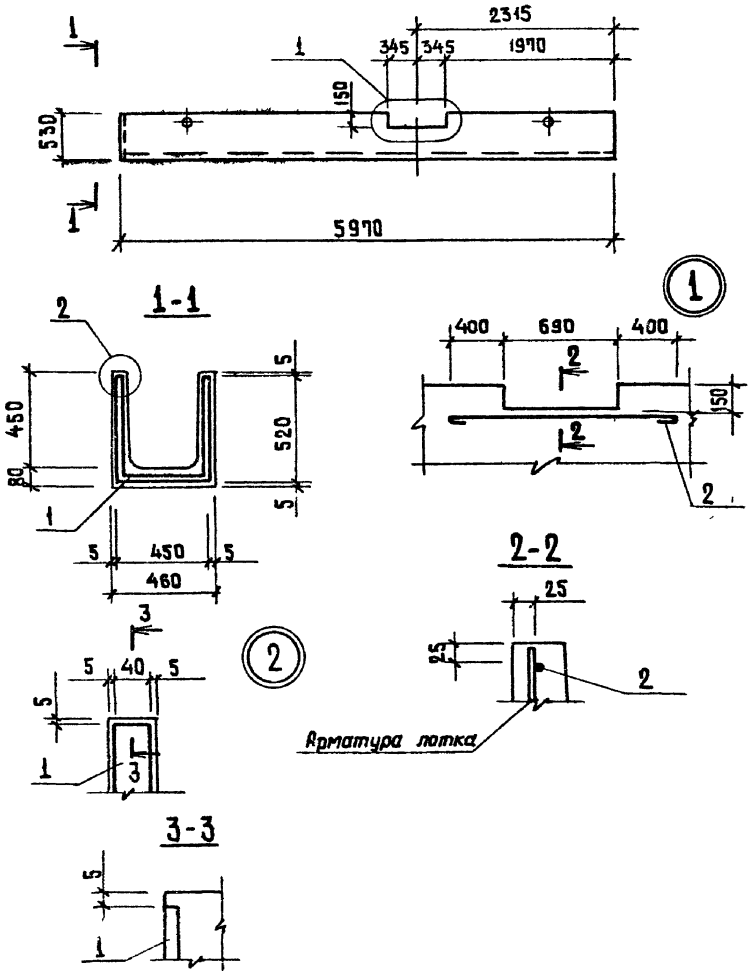

Формат	Зона	Поз.	Обозначение	Наименование	Кол.	Примечание
				Сборочные единицы		
12			3.900-3 выпуск 8, часть 1	Лоток ЛТ1-4,5-3	1	Со всеми закладными изделиями
11		1	ТП 902-2-361 КЖИ-ЛТ-МН1	Изделие закладное МН1	1	
				Детали		
				⌀10 AI ГОСТ 5781-75		
64		2		ℓ=1620	2	1,05 кг

Ведомость расхода стали на дополнительные закладные детали

Марка элемента	Изделия арматурные				Изделия закладные				Всего	Общий расход
	Арматура класса AI ГОСТ 5781-75				Прокат марки ВСт3 КП2 ГОСТ 103-76		Арматура класса AIII ГОСТ 5781-75			
	⌀10			Итого	-40×6	Итого	⌀8	Итого		
ЛТ18-4.5-3	2.1			2.1	2.8	2.8	1.1	1.1	3.9	6.0

1. Настоящий лоток отличается от типового лотка ЛТ1-4,5-3 по серии 3.900-3, выпуск 8, часть 1 только наличием выреза с обрамляющей арматурой и дополнительной закладной детали.
2. В месте выреза арматуру сеток вырезать по месту. Поз.2 приварить к арматуре сеток сварочными клещами. Варить все места пересечения стержней.

Н.контр.	Киселев		
Провер.	Ханин		
Инж.	Пешкова		
Рук.гр.	Столяков		
ГИП	Седых		
Нач.ОСП	Пасева		

ТП 902-2-361- КЖИ-ЛТ 18-4.5-3

Лоток ЛТ18-4.5-3

Стадия	Масса	Масштаб
ТР	1420	

Лист | Листов 1

Госстрой СССР Союзводоканалпроект Ростовский

ВОДСКАНАЛПРОЕКТ

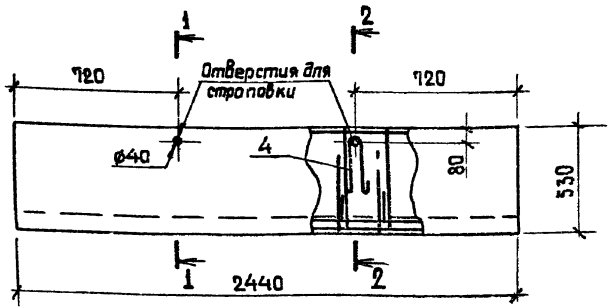

2-2

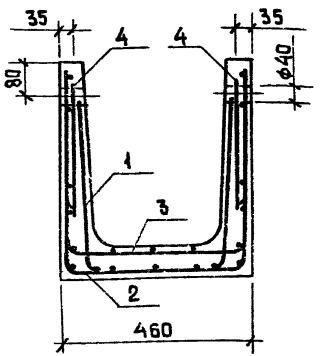

1-1

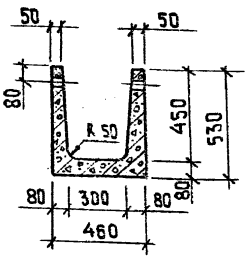

Формат	Зона	Поз.	Обозначение	Наименование	Кол	Примечание
				Документация		
11			ТП 902-2-361- КЖИ-ТТ1	Технические требования к		
				изготовлению сборных железобетонных изделий		
				Сборочные единицы		
11		1	ТП 902-2-361- КЖИ-АТ-С4	Сетка арматурная С4	1	
11		2	ТП 902-2-361- КЖИ-АТ-С5	То же С5	1	
11		3	ТП 902-2-361- КЖИ-АТ-С6	" С6	1	
11		4	1.400-9 Вып.1	Петля УП1-2	4	0.33 кг
				Материалы		
				Бетон марки М200, В4, Мрз		0.23 м³

1. Настоящий лоток выполняется в опалубке типового лотка ЛТ 1а-4,5-3 по серии 3.900-3, выпуск 8, часть 1.
2. Защитный слой бетона - 20 мм.
3. Петли УП 1-2 привязать к сетке С5.

Ведомость расхода стали на элемент, кг

Марка элемента	Изделия арматурные				Изделия закладные				Общий расход
	Арматура класса Вр I			Всего	Арматура класса АI			Всего	
	ГОСТ 14-4-659-75		Итого		ГОСТ 5781-75		Итого		
	ф4	ф5			ф8				
ЛТ 1б-4.5-3	1,5	10,4	11,9	11,9	1,3		1,3	1,3	13,2

Н.контр.	Киселев		
Провер.	Хачин		
Ст.техн.	Дворцевой		
Рук.гр.	Смоляков		
ГИП	Себых		
Нач.ОСП	Лосева		

ТП 902-2-361- КЖИ-АТ 1б-4.5-3

Лоток ЛТ 1б-4,5-3

Стадия	Масса	Масштаб
ТР	575	
Лист	Листов 1	

Госстрой СССР Союзводоканалпроект Ростовский ВОДОКАНАЛПРОЕКТ

Развертка

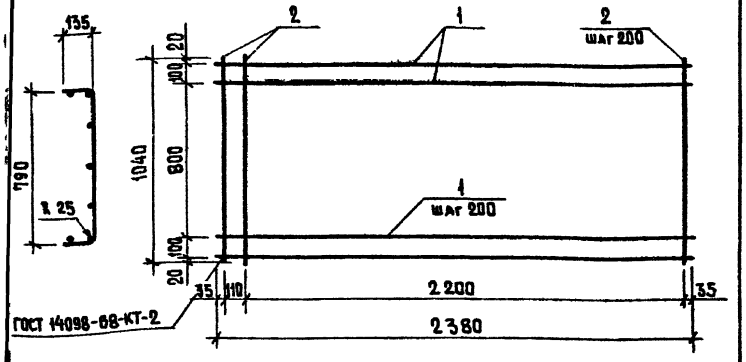

Формат	Зона	Поз.	Обозначение	Наименование	Кол.	Примечание
				Документация		
11			ТП 902-2-361- КЖИ-ТТ2	Технические требования к		
				изготовлению арматурных		
				и закладных изделий		
				Детали		
Б4		1		ф4ВрI ТУ 14-4-659-75 ℓ=2380	7	0,2 кг
Б4		2		ф5ВрI ТУ 14-4-659-75 ℓ=1040	13	0,14 кг

Н. контр.	Киселев		
Провер.	Ханин		
Ст. техн.	Дворцевой		
Рук. гр.	Смаляков		
ГИП	Седых		
Нач. ОСП	Пасева		

ТП 902-2-361- КЖИ-ЛТ-С1

Сетка арматурная С1

Стадия	Масса	Масштаб
ТР	3.2	
Лист	Листов 1	

Госстрой СССР Союзводоканалниипроект Ростовский ВОДОКАНАЛПРОЕКТ

Формат 11

Развертка

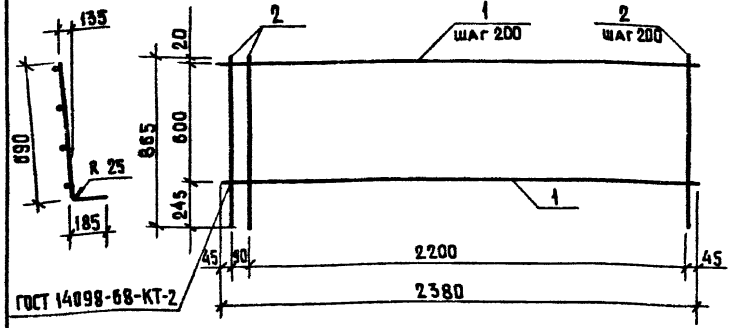

Формат	Зона	Поз.	Обозначение	Наименование	Кол.	Примечание
				Документация		
11			ТП 902-2-361- КЖИ-ТТ2	Технические требования к		
				изготовлению арматурных		
				и закладных изделий		
				Детали		
Б4		1		ф4ВрI ТУ 14-4-659-75 ℓ=2380	4	0,2 кг
Б4		2		ф5ВрI ТУ 14-4-659-75 ℓ=865	13	0,12 кг

Взам. инв. № | Подпись и дата | Инв. № подл.

Н. контр.	Киселев		
Провер.	Ханин		
Ст. техн.	Дворцевой		
Рук. гр.	Смаляков		
ГИП	Седых		
Нач. ОСП	Пасева		

ТП 902-2-361-КЖИ-ЛТ-С2

Сетка арматурная С2

Стадия	Масса	Масштаб
ТР	2,4	
Лист	Листов 1	

Госстрой СССР Союзводоканалниипроект Ростовский ВОДОКАНАЛПРОЕКТ

Формат 11

Развертка

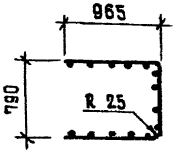

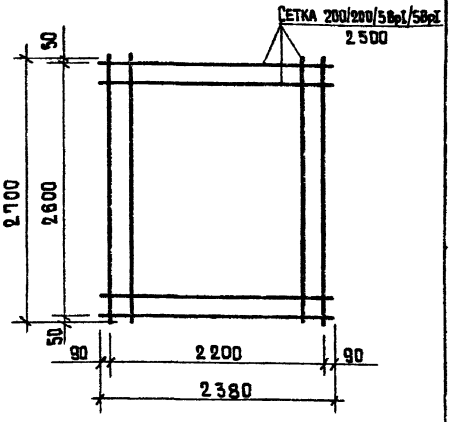

Формат	Зона	Поз.	Обозначение	Наименование	Кол.	Примечание
				Документация		
11			ТП 902-2-361- КЖИ-ТТ2	Технические требования к изготовлению арматурных и закладных изделий		
				Детали		
			ГОСТ 8478-66	из сетки 200/200/5ВрI/5ВрI 2500 ℓ=2700	1	11,1 кг

Н.контр.	Киселев		
Провер.	Ханин		
Ст.техн.	Абарцевой		
Рук.гр.	Смоляков		
ГИП	Сидых		
Нач.ОСП	Расева		

ТП 902-2-361 - КЖИ-ЛТ-С3

Сетка арматурная С3

Стадия	Масса	Масштаб
ТР	11,1	
Лист	Листов 1	

Госстрой СССР Союзводоканалгипроект Ростовский ВОДОКАНАЛПРОЕКТ

Формат 11

Развертка

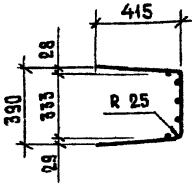

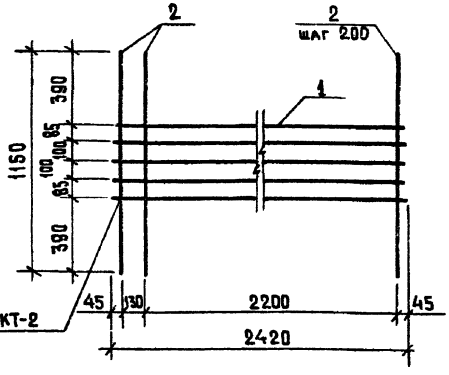

Формат	Зона	Поз.	Обозначение	Наименование	Кол.	Примечание
				Документация		
11			ТП 902-2-361- КЖИ-ТТ2	Технические требования к изготовлению арматурных и закладных изделий		
				Детали		
	64	1		ф 5ВрI ТУ14-4-659-75 ℓ=2420	5	0,34 кг
	64	2		ф 5ВрI ТУ14-4-659-75 ℓ=1150	13	0,16 кг

Взам. инв. № | Подпись и дата | Инв. № подл.

Н.контр.	Киселев		
Провер.	Ханин		
Ст.техн.	Абарцевой		
Рук.гр.	Смоляков		
ГИП	Сидых		
Нач.ОСП	Расева		

ТП 902-2-361 -КЖИ-ЛТ-С4

Сетка арматурная С4

Стадия	Масса	Масштаб
ТР	3.8	
Лист	Листов 1	

Госстрой СССР Союзводоканалгипроект Ростовский ВОДОКАНАЛПРОЕКТ

Развертка

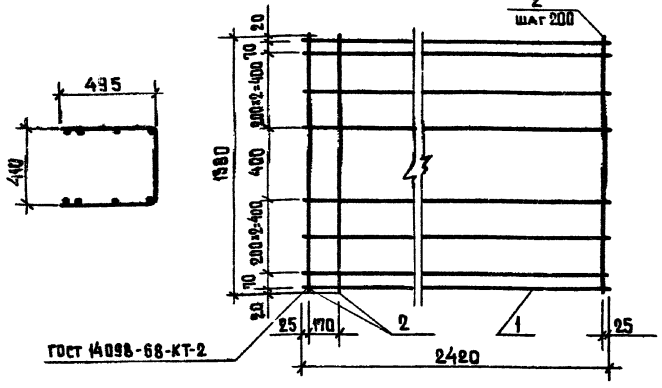

Формат	Зона	Поз.	Обозначение	Наименование	Кол.	Примечание
				Документация		
11			ТП 902-2-361- КЖИ-ТТ2	Технические требования к		
				изготовлению арматурных и		
				закладных изделий		
				Детали		
Б4		1		ф5ВрI ТУ14-4-659-75 ℓ=2420	8	0.34кг
Б4		2		ф5ВрI ТУ14-4-659-75 ℓ=1380	13	0.2кг

ТП 902-2-361- КЖИ-АТ-С5

Сетка арматурная С5

Стадия	Масса	Масштаб
ТР	5.3	
Лист	Листов 1	

Госстрой СССР Союзводоканалниипроект Ростовский ВОДОКАНАЛПРОЕКТ

Н.контр.	Киселев	
Провер.	Ханин	
Ст.техн.	Дворцевой	
Рук.гр.	Смоляков	
ГИП	Седых	
Нач.ОСП	Пасева	

Формат 11

Развертка

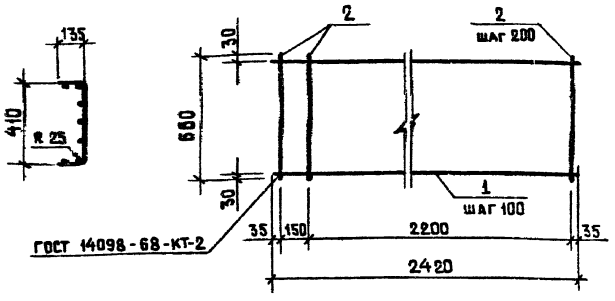

Формат	Зона	Поз.	Обозначение	Наименование	Кол.	Примечание
				Документация		
11			ТП 902-2-361- КЖИ-ТТ2	Технические требования к		
				изготовлению арматурных		
				и закладных изделий		
				Детали		
Б4		1		ф4ВрI ТУ14-4-659-75 ℓ=2420	7	0.22кг
Б4		2		ф5ВрI ТУ14-4-659-75 ℓ=660	13	0.1кг

ТП 902-2-361- КЖИ-АТ-С6

Сетка арматурная С6

Стадия	Масса	Масштаб
ТР	2.8	
Лист	Листов 1	

Госстрой СССР Союзводоканалниипроект Ростовский ВОДОКАНАЛПРОЕКТ

Н.контр.	Киселев	
Провер.	Ханин	
Ст.инж.	Дворцевой	
Рук.гр.	Смоляков	
ГИП	Седых	
Нач.ОСП	Пасева	

Взам инв.№ | Подпись и дата | Инв.№ подл.

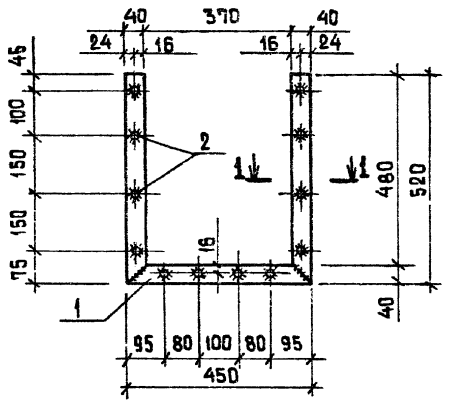

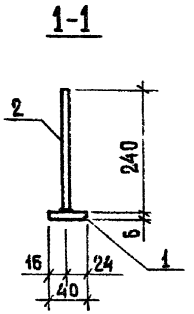

Формат	Зона	Поз.	Обозначение	Наименование	Кол.	Примечание
				Документация		
11			ТП 902-2-361-КЖИ-ТТ2	Технические требования к изготовлению арматурных и закладных изделий		
				Детали		
Б.4		1		-40×6 ГОСТ 103-76 ℓ=1490	1	2.8 кг
Б.4		2		⌀8АIII ГОСТ 5781-75 ℓ=240	12	0.09 кг

Н.контр.	Киселев	
Пров.	Уанин	
Инж.	Пешкова	
Рук.гр.	Смолянов	
ГИП	Седых	
Нач.ОСП	Пасева	

ТП 902-2-361- КЖИ-ЛТ-МН1

Изделие закладное МН1

Стадия	Масса	Масштаб
ТР	3.9	
Лист	Листов 1	

Сталь класса С38/23 марка ВСт3 КП2 ГОСТ 380-71*

Госстрой СССР Союзвсдоканалниипроект Ростовский ТОДОКАНАЛПРОЕКТ

Формат 11

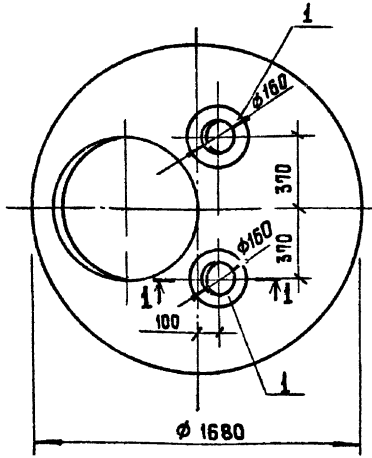

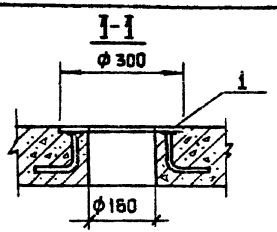

Ведомость расхода стали на дополнительные закладные изделия, кг

Марка элемента	Изделия закладные					Всего
	Прокат		Арматура класса			
	Вст3кп2		AIII			
	ГОСТ 19903-74*		ГОСТ 5781-75			
	δ=8	Итого	ф8	Итого		
КЦП1-15-2а	6.2	6.2	1.2	1.2		7.4

Формат	Зона	Поз.	Обозначение	Наименование	Кол	Примечание
				Сборочные единицы		
			3.900-3. Вып.7	Плита КЦП 1-15-2		со всеми закладными изделиями
11		1	ТП 902-2-361- КЖИ-КЦП-МН1	Изделие закладное МН1	2	3.7 кг

1. Остальное смотрите КЦП1-15-2 серии 3.900-3 выпуск 7, часть 1.

Н. контр.	Киселев	
Пров.	Ващенко	
Инж.	Пешикова	
Рук. гр.	Смоляков	
ГИП	Седых	
Нач. ОСП	Пасева	

ТП 902-2-361 - КЖИ-КЦП1-15-2а

Плита перекрытия КЦП1-15-2а

Стадия	Масса	Масштаб
ТР		

Лист | Листов

Госстрой СССР Союзводоканалниипроект Ростовский ВОДОКАНАЛПРОЕКТ

Формат 11

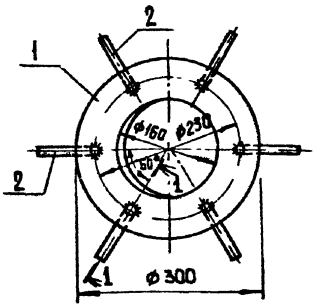

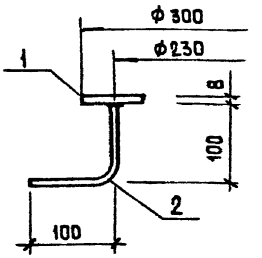

Изделие металлизировать.

Формат	Зона	Поз.	Обозначение	Наименование	Кол.	Примечание
				Документация		
			ТП 902-2-361- КЖИ-ТТ2	Технические требования к изготовлению арматурных и закладных изделий		
				Детали		
11		1		δ=8 ГОСТ 19903-74* 0.05м²	1	3.1 кг
11		2		ф 8 AIII ГОСТ 5781-75 ℓ=200	6	0.1 кг

Н контр.	Киселев	
Пров.	Ващенко	
Инж.	Пешикова	
Рук. гр.	Смоляков	
ГИП	Седых	
Нач ОСП	Пасева	

ТП 902-2-361- КЖИ-КЦП-МН1

Изделие закладное МН1

Стадия	Масса	Масштаб
ТР	3.7	

Лист | Листов

Госстрой СССР Союзводоканалниипроект Ростовский ВОДОКАНАЛПРОЕКТ

Взам. инв. № | Подпись и дата | Инв. № подл.

1-1

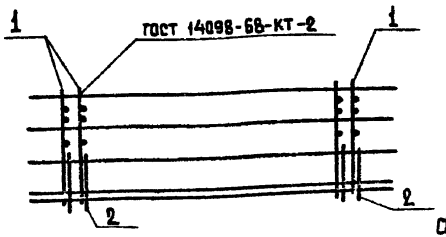

2-2

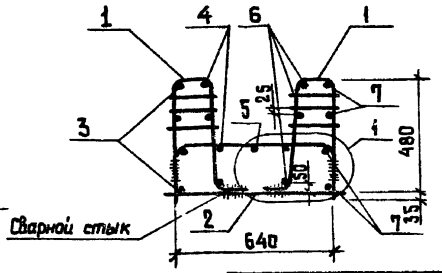

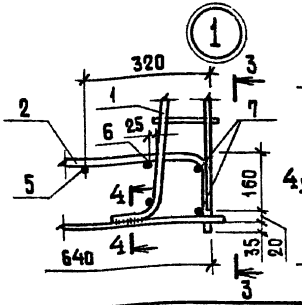

3-3

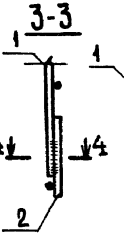

4-4

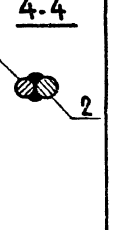

ПЛАН

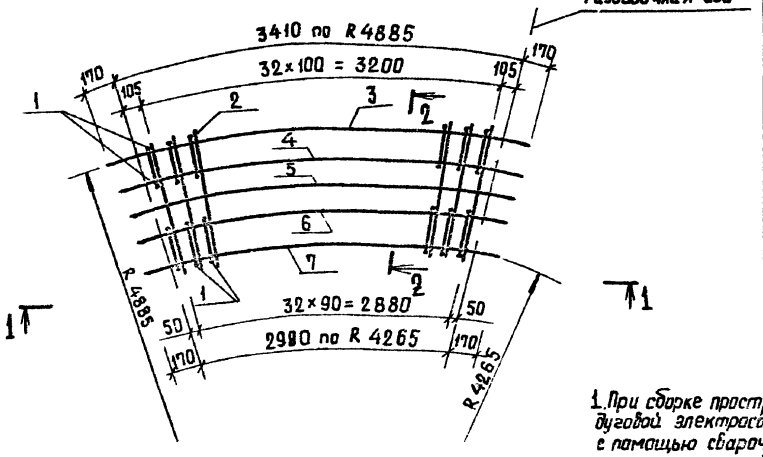

Формат	Зона	Поз.	Обозначение	Наименование	Кол.	Примечание
				Документация		
11			ТП 902-2-361- КЖИ-ТТ2	Технические требования к изготовлению арматурных и закладных изделий		
				Сборочные единицы		
11		1	ТП 902-2-361- КЖИ-КР1	Каркас плоский КР1	66	
11		2	-С1	Сетка арматурная С1	33	
				Детали		
Б.Ч		3		⌀10АIII ГОСТ 5 1459-72* ℓ=3750	4	2.3 кг
Б.Ч		4		ℓ=3720	4	2.3 кг
Б.Ч		5		ℓ=3540	1	2.2 кг
Б.Ч		6		ℓ=3390	4	2.1 кг
Б.Ч		7		ℓ=3320	4	2.0 кг

1. При сборке пространственного каркаса соединение стержней КР1 и С1 „внахлестку" выполнять дуговой электросваркой, соединение стержней поз. 3÷7 со стержнями КР1 и С1 - контактной сваркой с помощью сварочных клещей. Варить все места пересечения стержней

Ведомость деталей

Поз.	Эскиз
3	3750 / R 4885
4	3700 ÷ 3730 / R 4810÷4350
5	3540 / R 4575
6	3390 ÷ 3400 / R 4335÷4375
7	3320 / R 4265

Н. контр.	Киселев	
Провер.	Ханин	
Инж.	Пешикова	
Рук. гр.	Смоляков	
ГИП	Седых	
Нач. ОСП	Посева	

ТП 902-2-361- КЖИ-КП1

Каркас пространственный КП1

Стадия	Масса	Масштаб
ТР	192.1	
Лист	Листов 1	

Госстрой СССР Союзводоканалпроект Ростовский ВОДОКАНАЛПРОЕКТ

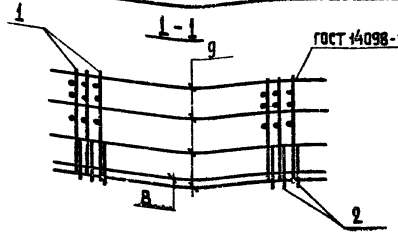

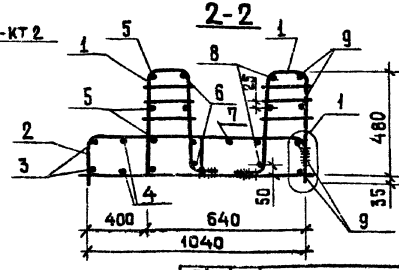

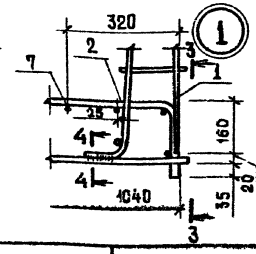

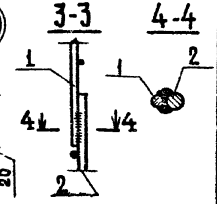

ПЛАН

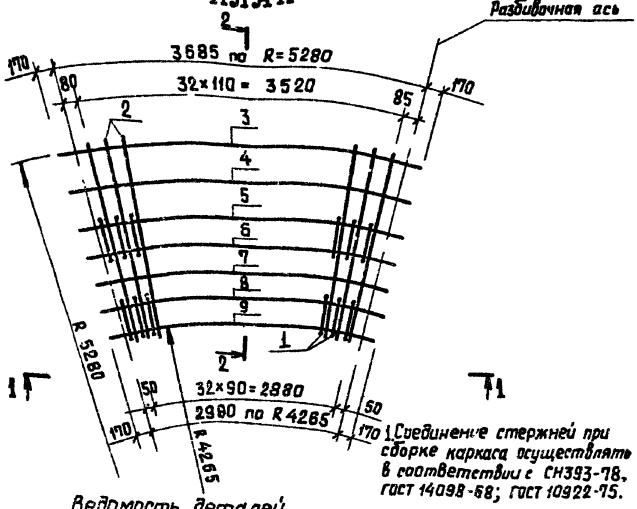

1. Соединение стержней при сборке каркаса осуществлять в соответствии с СН393-78, ГОСТ 14098-68; ГОСТ 10922-75.

Формат	Зона	Поз.	Обозначение	Наименование	Кол.	Примечание
				Документация		
11			ТП 902-2-361-КЖИ-ТТ2	Технические требования к изготовлению арматурных и закладных изделий		
				Сборочные единицы		
11		1	ТП 902-2-361-КЖИ-КР1	Каркас плоский КР1	66	
11		2	-С2	Сетка арматурная С2	33	
				Детали		
Б.ч		3		ФПА III ГОСТ 5.1459-72* ℓ= 4020	2	2.5 кг
Б.ч		4		ℓ= 3900	2	2.4 кг
Б.ч		5		ℓ= 3750	4	2.3 кг
Б.ч		6		$ℓ_{ср}$=3720	4	2.3 кг
Б.ч		7		ℓ= 3540	4	2.2 кг
Б.ч		8		$ℓ_{ср}$=3390	4	2.1 кг
Б.ч		9		ℓ= 3320	4	2.0 кг

Ведомость деталей

Поз	Эскиз
3	4020; R 5270
4	3900; R 5095
5	3750; R 4885
6	3900 + 3730; R 4810+4850
7	3540; R 4575
8	3390+3400; R 4335+4375
9	3320; R 4265

Н. контр.	Киселев		
Провер.	Ханин		
Инж.	Пешикова		
Рук. гр.	Смоляков		
ГИП	Седых		
Нач ОСП	Гнесева		

ТП 902-2-361 - КЖИ-КП2

Каркас пространственный КП2

Стадия	Масса	Масштаб
РР	238.2	
Лист	1 Лист 1	

Госстрой СССР Союзводоканалгипроект Ростовский ВОДОКАНАЛПРОЕКТ

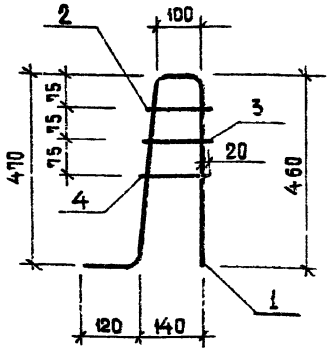

Формат	Зона	Поз.	Обозначение	Наименование	Кол.	Примечание
				Документация		
11			ТП 902-2-361- КЖИ-ТТ2	Технические требования к изготовлению арматурных и закладных изделий		
				Детали		
Б.Ч		1		ф 12 А III ГОСТ 5.1459-72* ℓ=1150	1	1.1 кг
Б.Ч		2		ф 6 А I ГОСТ 5781-75 ℓ=145	1	0.04 кг
Б.Ч		3		ф 6 А I ГОСТ 5781-75 ℓ=155	1	0.04 кг
Б.Ч		4		ф 6 А I ГОСТ 5781-75 ℓ=165	1	0.04 кг

Н.контр.	Киселев	
Провер.	Ханин	
Инж.	Пешкова	
Рук.гр.	Смоляков	
ГИП	Седых	
Нач.ОСП	Пасева	

ТП 902-2-361 - КЖИ-КР1

Каркас плоский КР1

Стадия	Масса	Масштаб
ТР	1,2	

Лист | Листов 1

Госстрой СССР Союзводоканалниипроект Ростовский ВОДОКАНАЛПРОЕКТ

Формат 11

Развертка

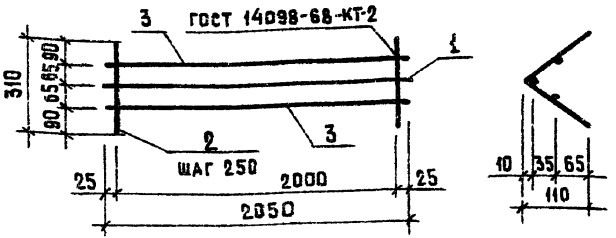

Формат	Зона	Поз.	Обозначение	Наименование	Кол.	Примечание
				Документация		
11			ТП 902-2-361- КЖИ-ТТ2	Технические требования к изготовлению арматурных и закладных изделий		
				Детали		
Б.Ч		1		ф 10 А I ГОСТ 5781-75 ℓ=2050	1	1.3 кг
Б.Ч		2		ф 6 А I ГОСТ 5781-75 ℓ=310	9	0.1 кг
Б.Ч		3		ф 6 А I ГОСТ 5781-75 ℓ=2050	2	0.5 кг

Инв. № подл. | Подпись и дата | Взам. инв. №

Н.контр.	Киселев	
Провер.	Ханин	
Инж.	Пешкова	
Рук.гр.	Смоляков	
ГИП	Седых	
Нач.ОСП	Пасева	

ТП 902-2-361- КЖИ-КР2

Каркас плоский КР2

Стадия	Масса	Масштаб
ТР	3,2	

Лист | Листов 1

Госстрой СССР Союзводоканалниипроект Ростовский ВОДОКАНАЛПРОЕКТ

18561-02 с4 Формат 11

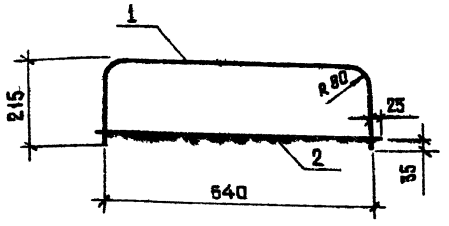

Формат	Зона	Поз.	Обозначение	Наименование	Кол.	Примечание
				Документация		
11			ТП 902-2-361- КЖИ-ТТ2	Технические требования к изготовлению арматурных и закладных изделий		
				Детали		
Б.Ч		1		ф 16 AIII ГОСТ 5.1459-72* ℓ=1070	1	1.7 кг
Б.Ч		2		ф 12 AIII ГОСТ 5.1459-72* ℓ=690	1	0.6 кг

Н.контр.	Киселев	
Провер.	Ханин	
Инж.	Пешикова	
Рук.гр.	Смолякав	
ГИП	Седых	
Нач.ОСП	Пасева	

ТП 902-2- КЖИ-С1

Сетка арматурная С1

Стадия	Масса	Масштаб
ТР	2.3	
Лист	Листов 1	

Госстрой СССР Союзводоканалниипроект Ростовский ВОДОКАНАЛПРОЕКТ

Формат 11

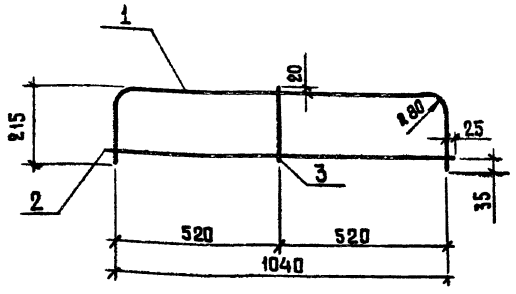

Формат	Зона	Поз.	Обозначение	Наименование	Кол.	Примечание
				Документация		
11			ТП 902-2-361- КЖИ-ТТ2	Технические требования к изготовлению арматурных и закладных изделий		
				Детали		
Б.Ч		1		ф 16 AIII ГОСТ 5.1459-72* ℓ=1470	1	2.3 кг
Б.Ч		2		ф 12 AIII ГОСТ 5.1459-72* ℓ=1090	1	1.0 кг
Б.Ч		3		ф 6 AI ГОСТ 5781-75 ℓ=260	1	0.1 кг

Н.контр.	Киселев	
Провер.	Ханин	
Инж.	Пешикова	
Рук.гр.	Смолякав	
ГИП	Седых	
Нач ОСП	Пасева	

ТП 902-2-361- КЖИ-С2

Сетка арматурная С2

Стадия	Масса	Масштаб
ТР	3.4	
Лист	Листов 1	

Госстрой СССР Союзводоканалниипроект Ростовский ВОДОКАНАЛПРОЕКТ

Инв.№ подл. | Подпись и дата | Взам.инв.№

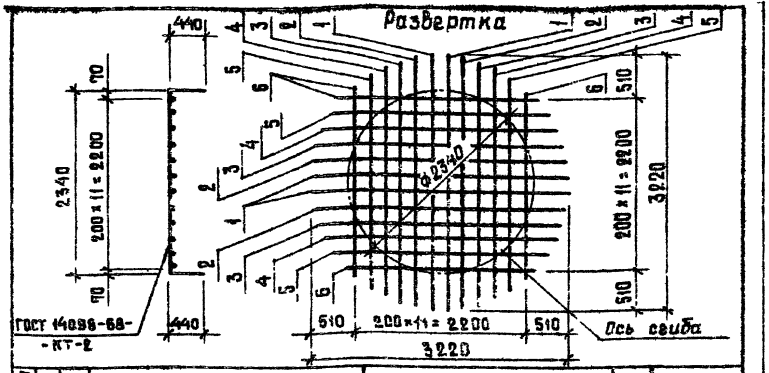

Формат	Зона	Поз.	Обозначение	Наименование	Кол.	Примечание
				Документация		
А4			ТП 902-2-361- КЖИ-ТТ2	Технические требования к изготовлению арматурных и закладных изделий		
				Детали		
Б4		1		ф8АI ГОСТ 5781-75 ℓ=3220	4	1.27кг
Б4		2		ф8АI ГОСТ 5781-75 ℓ=3170	4	1.25кг
Б4		3		ф8АI ГОСТ 5781-75 ℓ=3070	4	1.21кг
Б4		4		ф8АI ГОСТ 5781-75 ℓ=2950	4	1.15кг
Б4		5		ф8АI ГОСТ 5781-75 ℓ=2670	4	1.05кг
Б4		6		ф8АI ГОСТ 5781-75 ℓ=2350	4	0.93кг

Н. контр.	Киселев	
Провер.	Ханин	
Инж.	Тодаконников	
Рук. гр.	Смолякой	
ГИП	Седых	
Нач. ОСП	Пасева	

ТП 902-2-361- КЖИ-С3

Сетка арматурная С3

Стадия	Масса	Масштаб
ТР	27,5	

Лист | Листов 1

Госстрой СССР Союзводоканалпроект Ростовский ВОДОКАНАЛПРОЕКТ

Формат 11

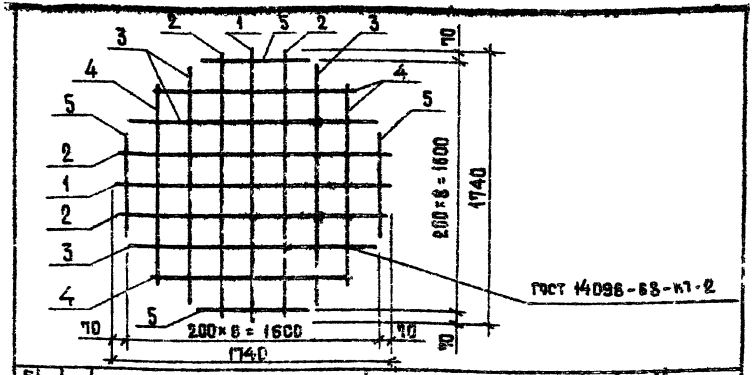

Формат	Зона	Поз.	Обозначение	Наименование	Кол.	Примечание
				Документация		
А4			ТП 902-2-361- КЖИ-ТТ2	Технические требования к изготовлению арматурных и закладных изделий		
				Детали		
Б4		1		ф8АI ГОСТ 5781-75 ℓ=1940	2	0,69кг
Б4		2		ф8АI ГОСТ 5781-75 ℓ=1695	4	0,67кг
Б4		3		ф8АI ГОСТ 5781-75 ℓ=1545	4	0.61кг
Б4		4		ф8АI ГОСТ 5781-75 ℓ=1260	4	0.50кг
Б4		5		ф8АI ГОСТ 5781-75 ℓ=685	4	0.27кг

Н. контр.	Киселев	
Провер.	Ханин	
Инж.	Тодаконников	
Рук. гр.	Смолякой	
ГИП	Седых	
Нач. ОСП	Пасева	

ТП 902-2-361 КЖИ-С4

Сетка арматурная С4

Стадия	Масса	Масштаб
ТР	9,8	

Лист | Листов 1

Госстрой СССР Союзводоканалпроект Ростовский ВОДОКАНАЛПРОЕКТ

Инв. № подл. | Подпись и дата | Взам. инв. №

Формат 11

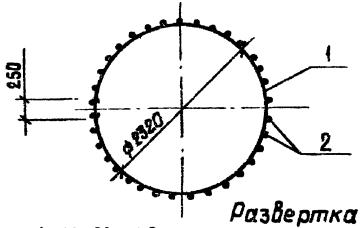

Развертка

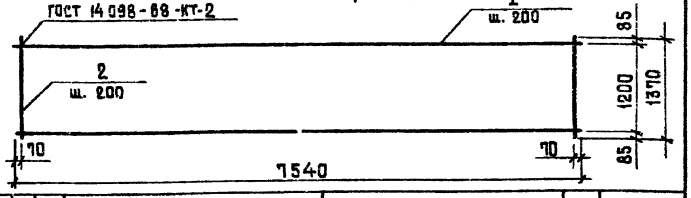

Формат	Зона	Поз.	Обозначение	Наименование	Кол.	Примечание
				Документация		
11			ТП 902-2-361- КЖИ-ТТ2	Технические требования		
				к изготовлению арматурных и закладных изделий		
				Детали		
Б4		1		ф8АI ГОСТ 5781-75 ℓ=7540	7	2.98 кг
Б4		2		ф8АI ГОСТ 5781-75 ℓ=1370	38	0.54 кг

Н. контр.	Киселев		
Провер.	Ханин		
Инж.	Толпекников		
Рук. гр.	Смолянов		
ГИП	Седых		
Нач. ОСП	Пасева		

ТП 902-2-361- КЖИ-С5

Сетка арматурная С5

Стадия	Масса	Масштаб
ТР	41.5	

Лист | Листов 1

Госстрой СССР Союзводоканалниипроект Ростовский ВОДОКАНАЛПРОЕКТ

Формат 11

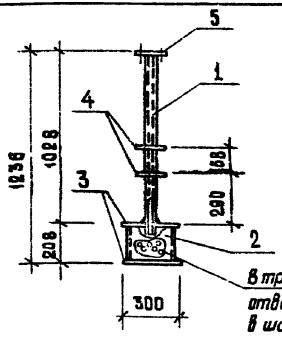

В трубе и донышке просверлить отверстия ф 6мм через 10мм в шахматном порядке.

1. Сварку производить электродами типа 942 в соответствии с СН 393-78.
2. Изделие металлизировать.

Формат	Зона	Поз.	Обозначение	Наименование	Кол.	Примечание
				Документация		
11			902-2-361- КЖИ-ТТ2	Технические требования к		
				изготовлению арматурных и		
				закладных изделий		
				Детали		
Б4		1		Труба ф57×3, ГОСТ 10704-76* ℓ=1050	1	4.2 кг
Б4		2		" ф273×6, ГОСТ 10704-76* ℓ=200	1	8.0 кг
Б4		3		-300×4, ГОСТ 82-70* ℓ=300	2	2.8 кг
Б4		4		-160×4, ГОСТ 82-70* ℓ=160	2	0.8 кг
Б4		5		Фланец Ду50, ГОСТ 12820-80	1	1.0 кг

Взам. инв. № | Подпись и дата | Инв. № подл.

Нач. ОЗСП	Величко	
Н. контр.	Киселев	
Провер.	Ханин	
Ст. тех.	Дворцевой	
Рук. гр.	Смолянов	
ГИП	Седых	
Нач. ОСП	Пасева	

ТП 902-2-361- КЖИ- МН 1

Изделие закладное МН 1

Сталь класса С38/23 марки ВСт3 Кп2; ГОСТ 380-71

Стадия	Масса	Масштаб
ТР	20,4	

Лист | Листов 1

Госстрой СССР Союзводоканалниипроект Ростовский ВОДОКАНАЛПРОЕКТ

ВС3

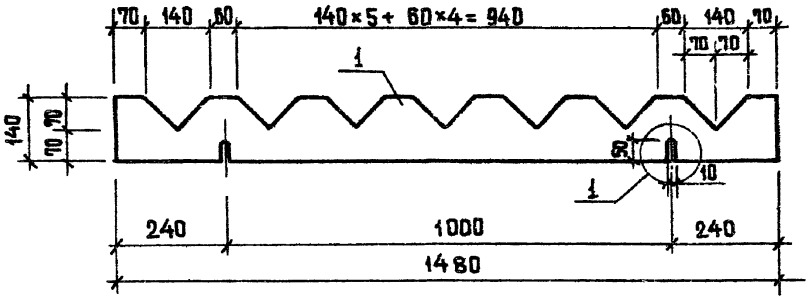

ВС2

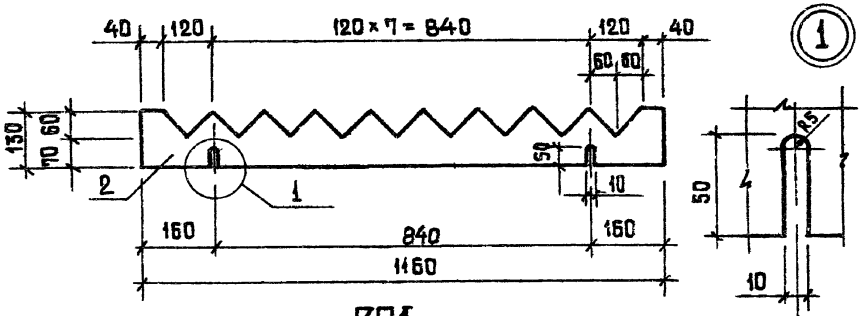

ВС1

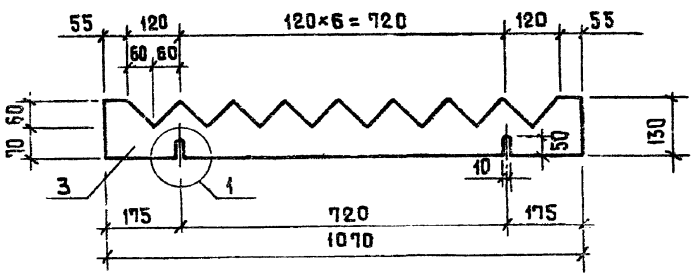

Формат	Зона	Поз	Обозначение	Наименование	Кол.	Примечание
				ВС1		
				Детали		
12		1		Водослив зубчатый δ=3мм	1	0.58кг
				ВС2		
				Детали		
12		2		Водослив зубчатый δ=3мм	1	0,625кг
				ВС3		
				Детали		
12		3		Водослив зубчатый δ=3мм	1	0.86кг

Н. контр.	Киселев		
Провер.	Ханин		
Инж.	Пешикова		
Рук. гр.	Смоляков		
ГИП	Седых		
Нач. ОСП	Пасева		

ТП 902-2-361 - КЖИ-ВС1÷ВС3

Водосливы зубчатые ВС1; ВС2; ВС3.

Винипласт листовой марки ВН толщиной 3мм по ГОСТ 9639-71*

Стадия	Масса	Масштаб
ТР		
Лист	Листов 1	

Госстрой СССР Союзводоканалниипроект Ростовский ВОДОКАНАЛПРОЕКТ

18561-02 (28) Формат 12