ИСПОЛНИТЕЛЬНЫЙ КОМИТЕТ ЛЕНИНГРАДСКОГО ГОРОДСКОГО СОВЕТА НАРОДНЫХ ДЕПУТАТОВ

ГЛАВНОЕ АРХИТЕКТУРНО-ПЛАНИРОВОЧНОЕ УПРАВЛЕНИЕ

ЛЕНИНГРАДСКИЙ НАУЧНО-ИССЛЕДОВАТЕЛЬСКИЙ И ПРОЕКТНЫЙ ИНСТИТУТ ПО ЖИЛИЩНО-ГРАЖДАНСКОМУ СТРОИТЕЛЬСТВУ

ЛЕННИИПРОЕКТ

ТРАНСФОРМАТОРНАЯ ПОДСТАНЦИЯ НА ДВА ТРАНСФОРМАТОРА МОЩНОСТЬЮ ДО 630 КВА ПАНЕЛЬНАЯ

/ДЛЯ СТРОИТЕЛЬСТВА В ЛЕНИНГРАДЕ/

ТИПОВОЙ ПРОЕКТ

407-3-499.13.88

АЛЬБОМ 1-ЭМ 2

ЭЛЕКТРОТЕХНИЧЕСКАЯ ЧАСТЬ ПРОЕКТА

ЧАСТЬ II

ТРАНСФОРМАТОРНАЯ ПОДСТАНЦИЯ II^{й} КАТЕГОРИИ

ЛЕНИНГРАД

1987

Приказ N 351 от 6.07.88

Н. КОНТР.			ПРИВЯЗАН	ЛЕННИИПРОЕКТ ОТДЕЛ
ГИП, ГАП				
НАЧ. ОТД.				
ГА. СПЕЦ.				
РУК. ГР.				
ИСПОЛНИТ.				
ГИП				

ИСПОЛНИТЕЛЬНЫЙ КОМИТЕТ ЛЕНИНГРАДСКОГО ГОРОДСКОГО СОВЕТА НАРОДНЫХ ДЕПУТАТОВ

ГЛАВНОЕ АРХИТЕКТУРНО-ПЛАНИРОВОЧНОЕ УПРАВЛЕНИЕ

ЛЕНИНГРАДСКИЙ НАУЧНО-ИССЛЕДОВАТЕЛЬСКИЙ И ПРОЕКТНЫЙ ИНСТИТУТ ПО ЖИЛИЩНО-ГРАЖДАНСКОМУ СТРОИТЕЛЬСТВУ

ЛЕННИИПРОЕКТ

ТРАНСФОРМАТОРНАЯ ПОДСТАНЦИЯ НА ДВА ТРАНСФОРМАТОРА МОЩНОСТЬЮ ДО 630 КВА ПАНЕЛЬНАЯ

/ДЛЯ СТРОИТЕЛЬСТВА В ЛЕНИНГРАДЕ/

ТИПОВОЙ ПРОЕКТ

407-3-499.13.88

СОСТАВ ПРОЕКТА

АЛЬБОМ I-ЭМ ЭЛЕКТРОТЕХНИЧЕСКАЯ ЧАСТЬ ПРОЕКТА
- ЭМ1 ЧАСТЬ I ТРАНСФОРМАТОРНАЯ ПОДСТАНЦИЯ I КАТЕГОРИИ
- ЭМ2 ЧАСТЬ II ТРАНСФОРМАТОРНАЯ ПОДСТАНЦИЯ II КАТЕГОРИИ

АЛЬБОМ II-АС АРХИТЕКТУРНО-СТРОИТЕЛЬНАЯ ЧАСТЬ ПРОЕКТА
- АС1 ЧАСТЬ I ТРАНСФОРМАТОРНАЯ ПОДСТАНЦИЯ I КАТЕГОРИИ
- АС2 ЧАСТЬ II ТРАНСФОРМАТОРНАЯ ПОДСТАНЦИЯ II КАТЕГОРИИ

АЛЬБОМ III ИЗДЕЛИЯ ЗАВОДСКОГО ИЗГОТОВЛЕНИЯ
- ЧАСТЬ I КЖИ ЖЕЛЕЗОБЕТОННЫЕ ИЗДЕЛИЯ
- ЧАСТЬ II КМ-1 МЕТАЛЛИЧЕСКИЕ ИЗДЕЛИЯ
- ЧАСТЬ III КМ-2 АРМАТУРНЫЕ ИЗДЕЛИЯ

АЛЬБОМ IV-ССО СПЕЦИФИКАЦИЯ ОБОРУДОВАНИЯ
- ССО1 ЧАСТЬ I ТРАНСФОРМАТОРНАЯ ПОДСТАНЦИЯ I КАТЕГОРИИ
- ССО2 ЧАСТЬ II ТРАНСФОРМАТОРНАЯ ПОДСТАНЦИЯ II КАТЕГОРИИ

АЛЬБОМ V СМЕТЫ
- ЧАСТЬ I ТРАНСФОРМАТОРНАЯ ПОДСТАНЦИЯ I КАТЕГОРИИ
- ЧАСТЬ II ТРАНСФОРМАТОРНАЯ ПОДСТАНЦИЯ II КАТЕГОРИИ

ЛЕНИНГРАД

1987

Н.КОНТРОЛЬ			
РУК.МАСТ			ПРИВЯЗАН
ГАЛ.ГИП			
ГЛ.КОНСТР			
РУК.ГР.			
ИСПОЛНИЛ			
ИНВ.N			

ЛЕННИИПРОЕКТ
МАСТЕРСКАЯ N

777

Взам.инв. № | Подпись и дата | Инв.№ подл.

ГАП | Нач.отд. | Нач.гр. | Контрол. | Инж. | Инж. 1 кат. | Инж. 2 кат. | Техник

Н.контр.

ПРИВЯЗАН

Рук.гр.

Провер.

Исполн.

Инв. №

Нач.отд.	Открельзде			12.87
Гл.спец.	Сокольский			
Инж.	Андреева			
Инж.				
Инж.				
Инж.				
Инж.				

407-3-459.13.86 ЭМ2

Трансформаторная подстанция II категории на 2 трансформатора 2х630 кВА. (Панельная)

Стадия	Лист	Листов
Р	1	1

Общие данные

ЛЕНИНГРАДСКИЙ ЭТОМ

Настоящий проект отдельно стоящей трансформаторной подстанции (ТП) в панельном варианте разработан по заказу Главного Архитектурно-планировочного Управления Ленгорисполкома в соответствии с заданием на проектирование согласованным с ЛКС Ленэнерго.

ТП предназначена для электроснабжения жилых домов и общественных зданий в городе Ленинграде и может быть применена для электроснабжения объектов, относящихся по степени надежности электроснабжения и к I-ой и ко II-ой категории.

Архитектурно-строительная часть ТП выполнена на 2 трансформатора по аналогии с проектом 407-3-3пГ/78 и в соответствии с письмом ЛКС Ленэнерго № 34/06-23-240 от 04.03.87г.

Электротехническая часть ТП выполнена и для I-ой и для II-ой категории отдельно.

Для комплектации РУ-6-10 кВ приняты камеры КСО-366 завода ЛЭТИЗ треста Электромонтаж-55 в соответствии с разрешением Главного Техуправления Минэнерго СССР в письме № 8-6/25-5141 от 09.10.87г. и протоколом совещания в тресте Электромонтаж-55 от 25.11.87г.

РУ-0,4кВ выполняется из УВР изготовления завода ЛЭТИЗ треста Электромонтаж-55 или панелей ЩО-70.

При привязке ТП напряжение, мощность и схема соединений силовых трансформаторов и в/в предохранителей к ним, а также предохранителей 0,4кВ должны предусматриваться в соответствии с конкретными условиями.

Взам. инв. №																	
Подпись и дата																	
Инв. № подл.																	
								Н.контр.									
								ПРИВЯЗАН									
								Рук. гр.									
								Провер.									
								Исполн.									
								Инв. №									
Изм.	Кол. уч.	Лист	№ докум.	Дата	Подп.	Фамилия		Нач.отд.	Гаткрелидзе		12.87	407-3-499.13.88				ЭМ2	
								Гл.спец.	Судницын		"	Трансформаторная подстанция II категории на 2 трансформатора 2х630 кВА (панельная)					
								Рук.гр.	Андреева		"			Стадия	Лист	Листов	
								Провер.	Судницын		"			Р	1	4	
								Исполн.	Никифорова		"	Пояснительная записка		ЛЕННИИПРОЕКТ ЭТО-1			
								Н.контр.	Строганов		"						

Формат 12

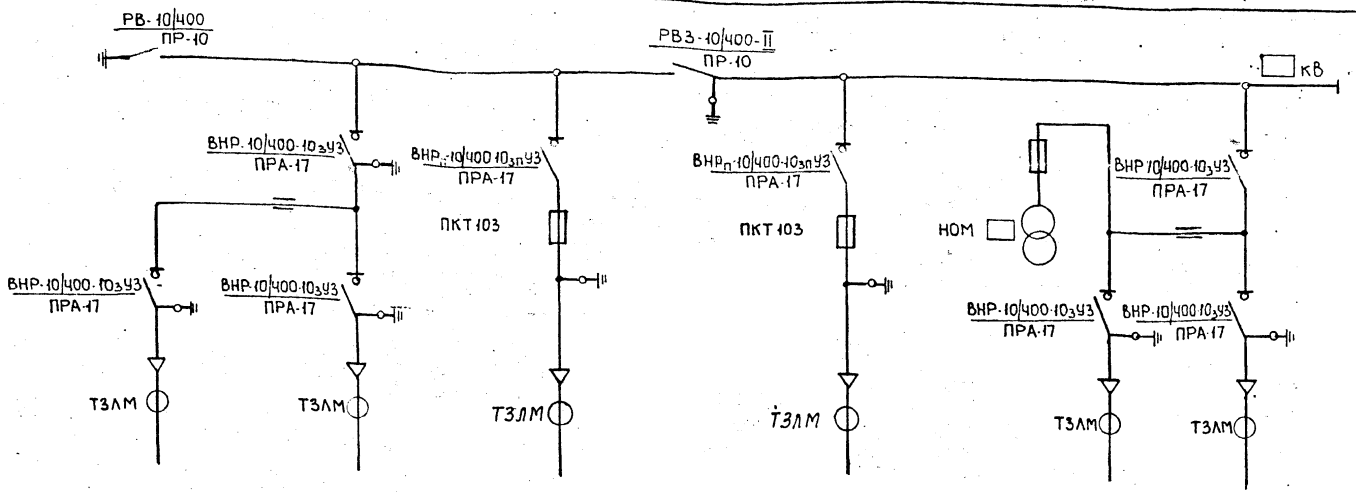

Порядковый номер камеры	1	2	3	4	5	6	7
Каталожный номер камеры	17-400	16-400	4Г-400	19-400	4Г-400	18-400	16-400
Назначение камеры	Рабочий ввод		Силовой трансформатор №1	Секционный разъединит.	Силовой трансформатор №2	Резервный ввод и трансформатор НОМ	

Таблица плавких вставок предохранителей типа ПКТ

Мощность трансформатора кВА	6 кВ		10 кВ	
	Тип предохранителя	Ток плавкой вставки	Тип предохранителя	Ток плавкой вставки
400	ПКТ 103-6-80-31,5 УЗ	80	ПКТ 103-10-50-31,5 УЗ	50
630	ПКТ 103-6-100-31,5 УЗ	100	ПКТ 103-10-80-20 УЗ	80

Взам.инв. №

Подпись и дата

Инв.№ подл.

Нач.отд.	Гапкрелидзе		10.87
Гл.сп.	Соломин		
Гл.инж.пр.	Андреева		
Рук.гр.	Соломин		
Контрол.			
Инж.			

ПРИВЯЗАН

Рук.гр.			
Провер.			
Исполн.			
Инв. №			

Н.контр.

407-3-499.13.88 ЭМ.2

Трансформаторная подстанция II категории на 2 трансформатора до 630 кВА (панельная)

Стадия	Лист	Листов
Р	1	1

Принципиальная схема электрическая

ГПИ Сантехпроект

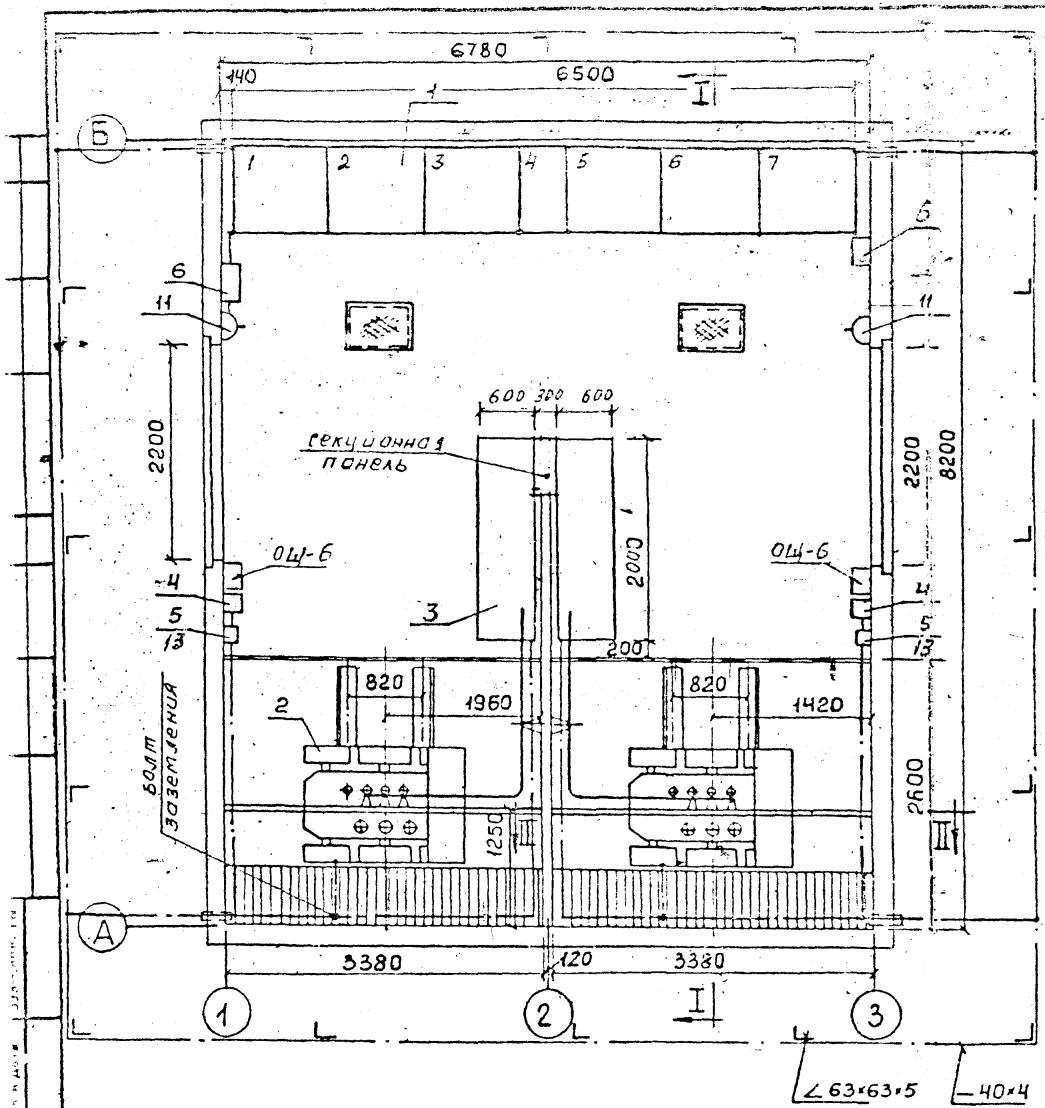

Поз. обозначение	Наименование	Кол.	Примечание
1	Блок из семи камер	1	КО-366
2	Трансформатор силовой 3-х фазный напряжением кв мощностью квА	2	ТМ-□
3	Щит распределит. низковольтный УВР-1×□	2	
4	Ящик для подключения испытательных установок ЯРВ-60 III см.	2	
5	Ящик с понижающим трансформатором 220/36В, ЯТП-0.25	4	
6	Ящик для испытания релейной защиты 100А, ЯБПВУ-1т/у3	1	
7	Шина алюминиевая сеч. 100×6 мм	105/221	АД31Т
8	Шина алюминиевая сеч. 50×6 мм	35/46	АД31Т
9	Изолятор опорный до 1кВ, РО-1	50	
10	Внутренний контур заземления —25×4мм	40/32	
11	Штепсельная розетка	2	Рш-Ц-2-0-06/220
12	Скоба для крепления кабеля к стене		См. арх. строит. часть проекта
13	Переключатель пакетный	2	ПП3-60/Н2У3Б6

Нейтраль силового трансформатора должна быть заземлена, для чего от нулевой фазы до контура внутреннего защитного заземления прокладывается по месту металлическая полоса 30×4 и приваривается к полосе.

ПРИВЯЗАН			
Рук. гр.			
Провер.			
Испол.			
Инв. №			

Н.контр.

Изм.	№ уч.	Лист	№ докум.	Дата	Подп.	Фамилия

Нач.отд.	Готкрелидзе		
Гл.спец.	Судницын		
Рук.гр.	Андреева		
Провер.	Судницын		
Исполн.	Никифорова		
Н.контр.	Строганова		

407-3-499.13.88 ЭМ2

Трансформаторная подстанция II категории на 2 трансформатора до 630 кВА (панельная)

Стадия	Лист	Листов
Р	1	1

План подстанции и защитное заземление

ЛЕННИИПРОЕКТ ЭТО-1

Формат 12

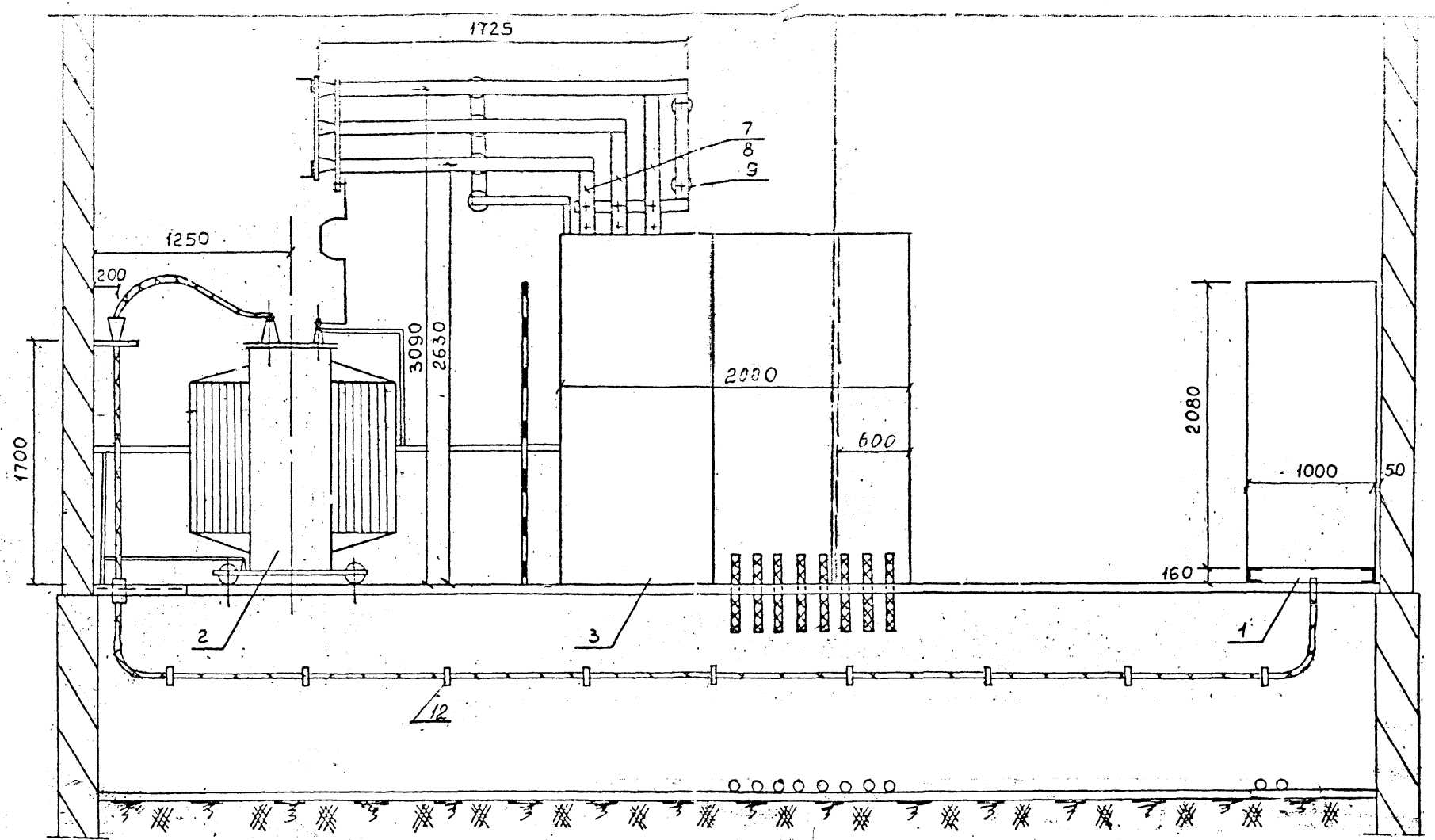

Примечания: 1. Шинный мост изготавливается по типу моста И2521, ранее разработанного заводом ЛЭТИ.
2. Для шинного моста применить шины:
АД31Т-100×6 мм
АД31Т-50×6 мм

Нач.отд.	Гамкрелидзе		
Гл.спец.	Сидницын		
Рук.гр.	Андреева		
Провер.	Сидницын		
Исполн.	Никифоров		
Н.контр.	Строганов		

Изм.	№ уч.	Лист	№ докум.	Дата	Подп.	Фамилия

ПРИВЯЗАН	
Рук.гр.	
Провер.	
Исполн.	
Инв. №	
Н.контр.	

407-3-499.13.88 ЭМ2

Трансформаторная подстанция II категории на 2 трансформатора по 630 кВА (панельная)

Стадия	Лист	Листов
Р	1	1

Разрез I-I

ЛЕННИИПРОЕКТ ЭТО-1

Формат 12

Т-566

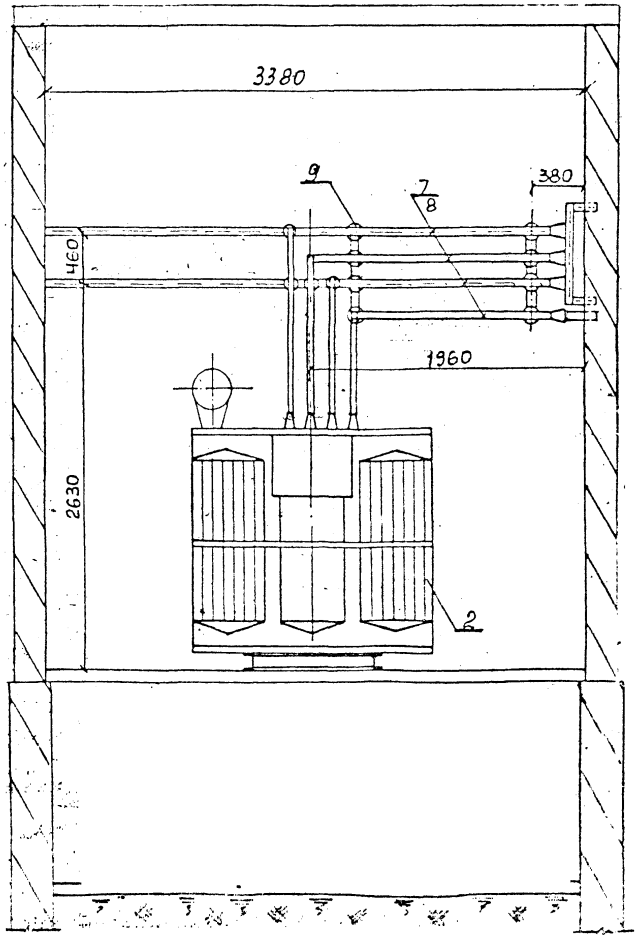

Примечание

Спецификация оборудования приведена на плане подстанции.

ПРИВЯЗАН			
Рук. гр.			
Провер.			
Исполн.			
Инв. №			
Н. контр.			

407-3-499.13.86 ЭМ2

Трансформаторная подстанция II кате... на 2 трансформатора 00 ... (...)

Стадия	Лист	Листов
Р	1	1

Разрез II-II

ПЕЧНЫЙПРОЕКТ ЭТО-...

Взам. инв. № | Подпись и дата | Инв. № подл.

№№ п/п	Запрашиваемые данные		Ответы заказчика						
1	Сборные шины	Напряжение, в							
		Ток, А	400						
2	Схема первичных соединений (с указанием количества кабелей)		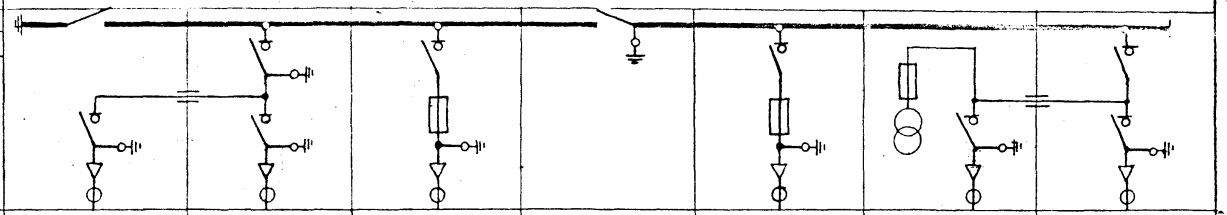						
3	Номер камеры по плану		1	2	3	4	5	6	7
4	Назначение камеры		Рабочий ввод		Силовой тр-р №1	Секционный разъединитель	Силовой тр-р №2	Резервный ввод и трансформатор нот	
5	Номенклатурное обозначение камеры по каталогу	Номер камеры	17-400	16-400	4Г-400	19-400	4Г-400	18-400	16-400
6		Номер схемы втор. соедин.							
7	Номинальный ток камеры		400	400	400	400	400	400	400
8	Тип и технические данные: Выключатель		ВНР-10/400-10з УЗ	ВНР-10/400-10з УЗ	ВНРп-10/400-10з п УЗ	—	ВНРп-10/400-10з п УЗ	ВНР-10/400-10з УЗ	ВНР-10/400-10з УЗ
9	Привод к выключателю: Тип и номер схемы исполнения		ПРА-17	ПРА-17	ПРА-17	—	ПРА-17	ПРА-17	ПРА-17
	Пределы уставок РТМ, А		—	—	—	—	—	—	—
	Пределы уставок РТВ, А		—	—	—	—	—	—	—
	Напряжение и род тока включающих и отключающих электромагнитов								
	Разъединитель		РВ-10/400	—	—	РВЗ-10/400-II	—	—	—
	Привод к разъединителю		ПР-10	—	—	ПР-10	—	—	—
10	Предохранитель, плавкая вставка		—	—	ПКТ103-	—	ПКТ103-	—	—
11	Трансформатор тока: тип, класс точности, коэффициент трансформации		—	—	—	—	—	—	—
12	Трансформатор напряжения		—	—	—	—	—	—	—
13	Разрядник		—	—	—	—	—	—	—
14	Количество трансформаторов тока ТЗЛМ		1	1	—	—	—	1	1
15	Реле требующие уточнения характеристик по заказу								
16									
17									
18									
19									
20									
21	Наименование объекта и его местонахождение								
22	Наименование заказчика и его адрес (Министерство, Главк)								
23	Наименование проектной организации и её адрес								
24	Платежные реквизиты заказчика								
25	Отгрузочные реквизиты заказчика								
26	Номер фондового наряда Союзглавэлектро и дата выдачи								

Взам. инв. №

Подпись и дата

Инв. № подл.

ПРИВЯЗАЙ

Рук. гр.			
Провер.			
Исполн.			
Инв. №			

Н. контр.

Нач. отд.	Открелиев		
Гл. спец.	Будницкий		
Гл. гр.	Андреевы		
Разраб.	Ольшанский		

407-3-499.13.88 ЭМ2

Трансформаторная подстанция II категории на 2 трансформатора по 630 кВа (однотрансформаторная)

Стадия	Лист	Листов
Р	1	1

Типовой лист для проектирования электроустановок

ЛЕНИНГРАДСКИЙ ЭТОМ

	Запрашиваемые данные																			
1	Порядковый номер панели																			
2	Номинальное напряжение	380/220 В																		
3	Номинальный ток	А																		
	Динамическая стойкость сборных шин	50 кА																		
4	Схема первичных соединений																			
5	Материал и сечение нулевой шины	50х6 мм																		
6	Тип панели																			
7	Номер схемы вторичных соединений																			
8	Назначение линии (надпись в рамке)	Ввод от тр-ра									Секционный разъединитель									Ввод от тр-ра
9	Тип коммутирующего защитного аппарата: Автомат — Тип	РА	—	—	—	—	—	—	—	—	—	—	—	—	—	—	—	—	—	ВА
10	Автомат — каталожный N		—	—	—	—	—	—	—	—	—	—	—	—	—	—	—	—	—	—
11	Рубильник, ток, А	—	—	—	—	—	—	—	—	—	РП5-1000	—	—	—	—	—	—	—	—	—
12																				
13	Номинальный ток максим. расцепителя автомата или предохр., А	—	ПН2-400	ПН2-400	ПН2-400	ПН2-400	ПН2-630	ПН2-630	ПН2-250	ПН2-250	—	ПН2-400	ПН2-400	ПН2-400	ПН2-400	ПН2-630	ПН2-630	ПН2-250	ПН2-250	—
14	Пределы уставок по току: замедленного срабатывания		—	—	—	—	—	—	—	—	—	—	—	—	—	—	—	—	—	
15	расцепителей автомата АВ: мгновенного срабатывания		—	—	—	—	—	—	—	—	—	—	—	—	—	—	—	—	—	
16	Выдержка времени защиты от тока короткого замыкания, с		—	—	—	—	—	—	—	—	—	—	—	—	—	—	—	—	—	—
17	Ток плавкой вставки, А	—																		
18	Трансформатор тока: номинальный ток, А	—	—	—	—	—	—	—	—	—	—	—	—	—	—	—	—	—	—	—
19	Счетчик, тип, ток, напряжение	—	—	—	—	—	—	—	—	—	—	—	—	—	—	—	—	—	—	—
20	Марка, сечение провода (кабеля)	—																		—
21	Амперметр, шкала, А	—	—	—	—	—	—	—	—	—	—	—	—	—	—	—	—	—	—	—
22	Вольтметр, шкала, В	—	—	—	—	—	—	—	—	—	—	—	—	—	—	—	—	—	—	—
23																				
24																				
25	Установленная мощность, кВт																			
26	Расчетная мощность, кВА																			
27	Расчетный ток, А																			
28	Номер питающей линии																			
29	Количество панелей (в том числе торцовых)																			
I	Наименование объекта																			
II	Наименование заказчика, его адрес																			
III	Наименование проектной организации и ее адрес																			

Взам. инв. №

Подпись и дата

Инв. № подл.

Н. контр.			
ПРИВЯЗАН			
Рук. гр.			
Провер.			
Исполн.			
Инв. №			

Изм	№ уч.	Лист	№ докум.	Дата	Подп.	Фамилия

Нач. отд.	Гамкрелидзе		10.87
Гл. спец.	Судницын		"
Рук. гр.	Андреева		"
Провер.	Судницын		"
Исполн.	Никифоров		"
Н. контр.	Строганов		"

407-3-499.13.88 ЭМ2

Трансформаторная подстанция II категории на 2 трансформатора по 630 кВА (панельная)

Стадия	Лист	Листов
Р	1	1

Задание на изготовление распределительного устройства 380/220В - УВР-1х

ЛЕННИИПРОЕКТ
ЭТО-1

Формат 12

План

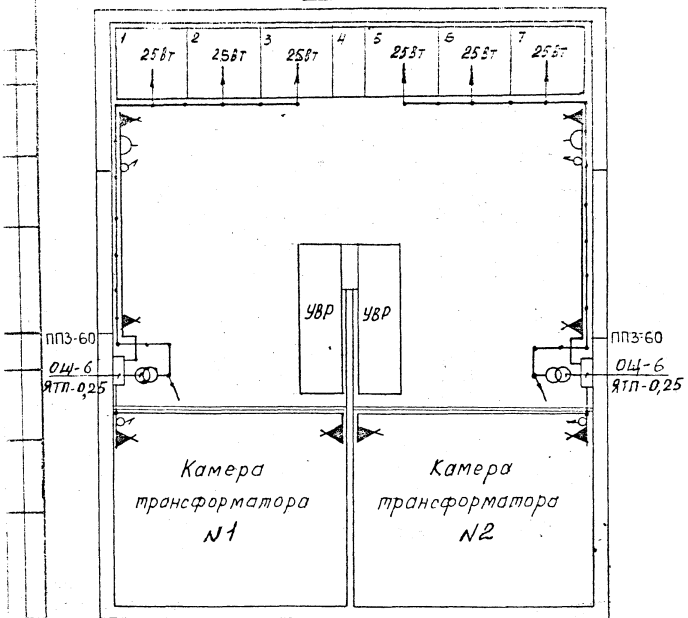

План подполья

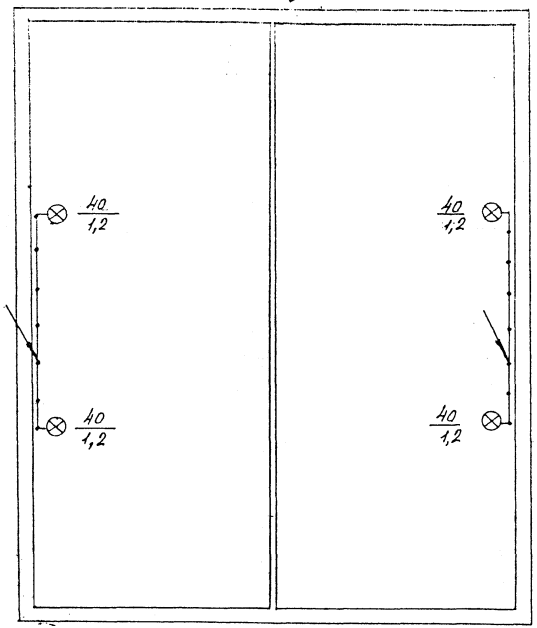

Н контр.																	
привязан																	
Рук. гр.																	
Провер.																	
Исполн.																	
Инв. N																	
								Нач. отд.	Гамкрелидзе			12.88					
								Гл. спец.	Рудницын			"					
								Рук. гр.	Андреева			"					
								Провер.	Рудницын			"					
								Исполн.	Андреева			"					
								Н. контр.	Строганов			"					
Изм.	Кол. уч.	Лист	№ докум.	Дата	Подп.	Фамилия											

407-3-499.13.88 ЭМ2

Трансформаторная подстанция II категории на 2 трансформатора по 630 кВа (панельная)

Стадия	Лист	Листов
Р	1	2

План сети электроосвещения

ЛЕННИИПРОЕКТ
ЭТО-1

Формат 12

№№ п.п.	Наименование	Кол.	Примечание
1	Пункт понизительный с трансформатором 0,25 кВА	4	ЯТП-0,25
2	Стенной патрон	8	Е27П-Ф-0-2
3	Светильник одноламповый с лампой до 60 Вт	4	ПСХ-60
4	Лампа накаливания с цоколем Е-27 на напр. 220 В, 150 Вт	8	Б220-150
5	Лампа накаливания для местного освещения 36 В, 40 Вт	4	МО36-40
6	Штепсельная розетка 6А, 250 В	2	Рш-Ц-2-0-06/220
7	Выключатель брызгонепроницаемый 6А, 250 В	4	инд. 02.1.1-01
8	Лампа накаливания напряжением 36 В, мощностью 25 Вт	6	МО36-25
9	Розетка деревянная для крепления выключателя и штепселя	6	——
10	Щиток осветительный ОЩ-6	2	
11	Переключатель ПП3-60/н2 У3Б6	2	

Условные обозначения:

- Светильник одноламповый
- Штепсельная розетка
- Выключатель
- Пункт понизительный
- Стенной патрон
- Сеть напряжением 220 В
- Сеть напряжением 36 В

Дробь у светильника обозначает:

40/1,2 — Числитель - мощность эл. лампы; Знаменатель - Высота подвеса

Примечания:

1. Напряжение сети 380/220 В.
2. Внутреннее освещение камер осуществляется лампой накаливания 36 В.
3. Групповая сеть освещения выполняется кабелем АВВГ.

Н. контр.

привязан

Инв. №

Подпись

Взам. инв. №

Подпись и дата

АСТ-1-ЭС.1220 ЭМ2

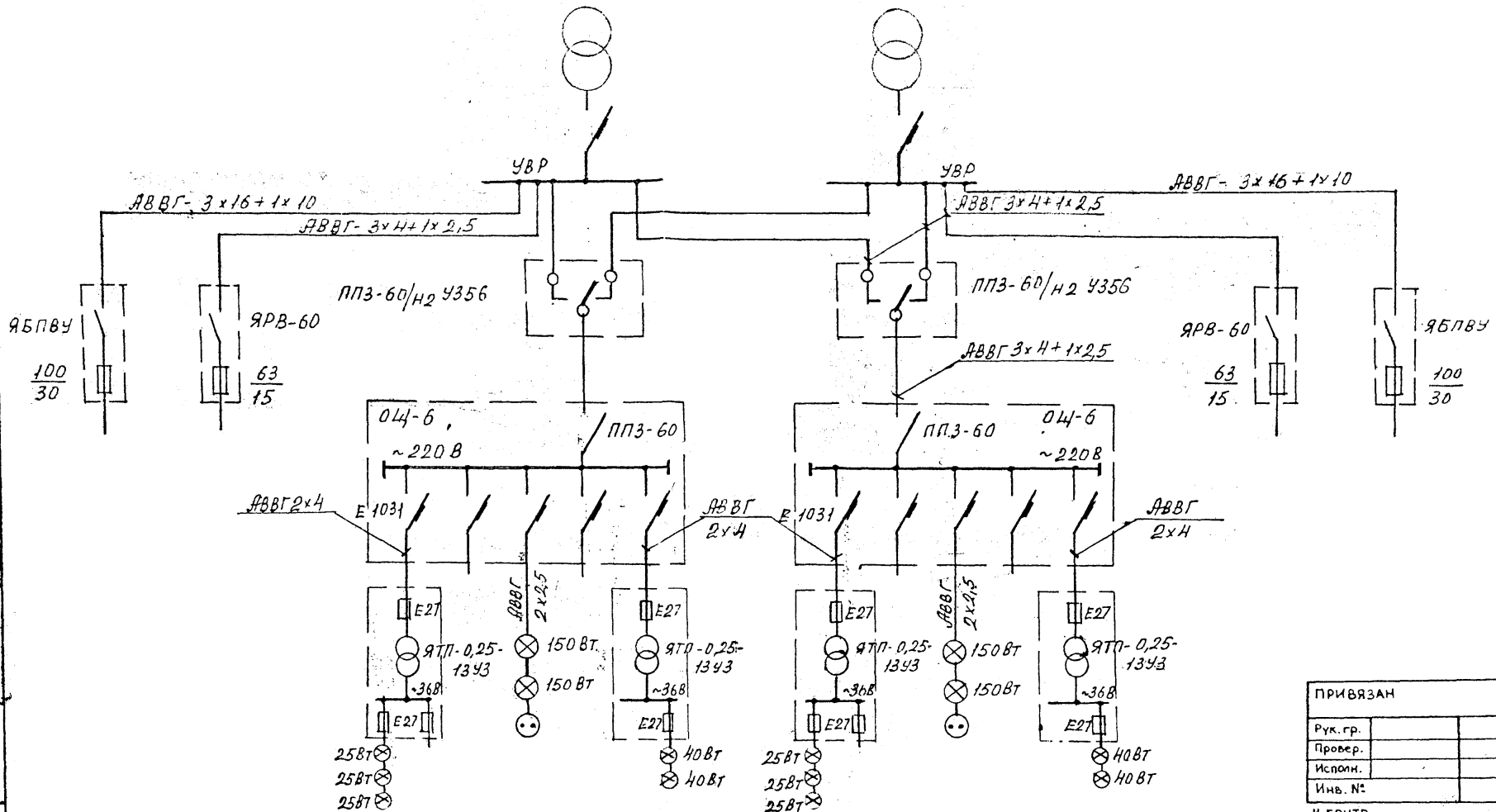

ПРИВЯЗАН			
Рук. гр.			
Провер.			
Исполн.			
Инв. №			

Н. контр.

Нач. отд.	Гомкрелидзе		12.87	
Гл. спец.	Судницын		"	
Рук. гр.	Андреева		"	
Провер.	Судницын		"	
Исполн.	Андреева		"	
Н. контр.	Спроганов		"	

407-3-499.13.88 ЭМ2

Трансформаторная подстанция II категории на два трансформатора до 630кВА (почельный)

Стадия	Лист	Листов
Р	1	1

Принципиальная схема электроосвещения ТП

ЛЕННИИПРОЕКТ ЭТО-1

Изм.	№ уч.	Лист	№ докум.	Дата	Подп.	Фамилия

Взам. инв. № | Подпись и дата | Инв. № подл.

Формат 12

Т-566

ТП

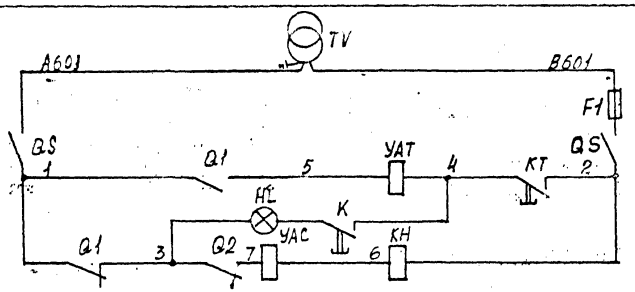

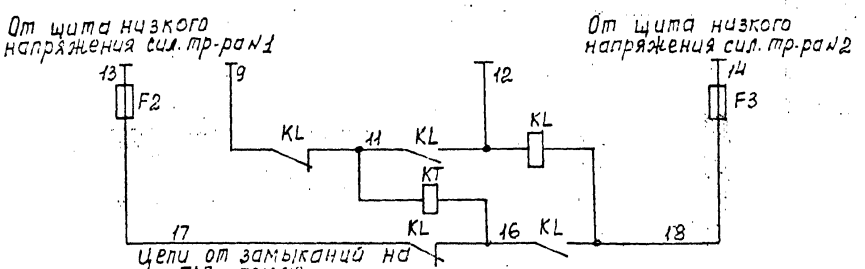

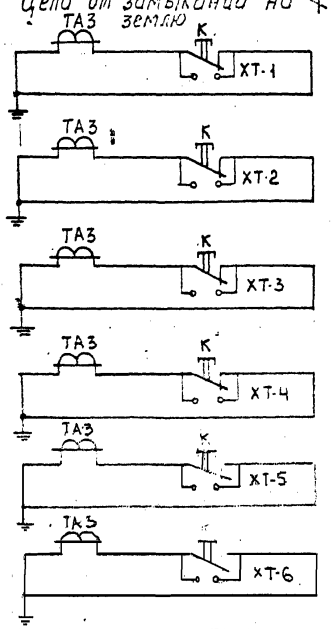

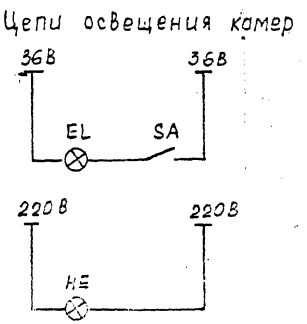

Поз. обозначение	Наименование	Кол.	Примечание
Q1÷Q2	Блок контакты КСА	2	
K	Кнопка КЕ-011 с н.о и н.з. контактами	6	исп. 2
SA	Выключатель С-1-322-6/250 ГОСТ 7391-69	6	
HE	Лампа В-220-25 ГОСТ 2239-79	4	~220В
XT1÷XT6	Штепсельная розетка для скрытой проводки	6	
EL	Лампа МО-36-25 ГОСТ 1182-72	4	36В
F1÷F3	Предохранитель ППТ-10	3	10А
KT	Реле времени ЭВ-245 ТУ 16-523.159-69	1	~220В
KL	Реле промежуточное РП-25 ТУ16-523.065.67	1	~220В
KH	Реле указательное РЭУ-1	1	1А
QS	Рубильник Р-16	1	
TA3	Трансформатор тока нулевой последовательности ТЗЛМ	6	
TV	Трансформатор напряжения НОМ	1	~100В
AL	Лампа неоновая типа ТН-30 с патроном типа Р-28	1	
	Привод ПРА-17		
УАТ	Электромагнит отключения ~100В	1	с латунными гильзами
УАС	Электромагнит включения ~100В	1	

ПРИВЯЗАН

Рук. гр.			
Провер.			
Исполн.			
Инв. №			
Н. контр.			

407-3-499.13.88 ЭМ2

Трансформаторная подстанция КТП-160/10/0,4 в трехэтажном доме

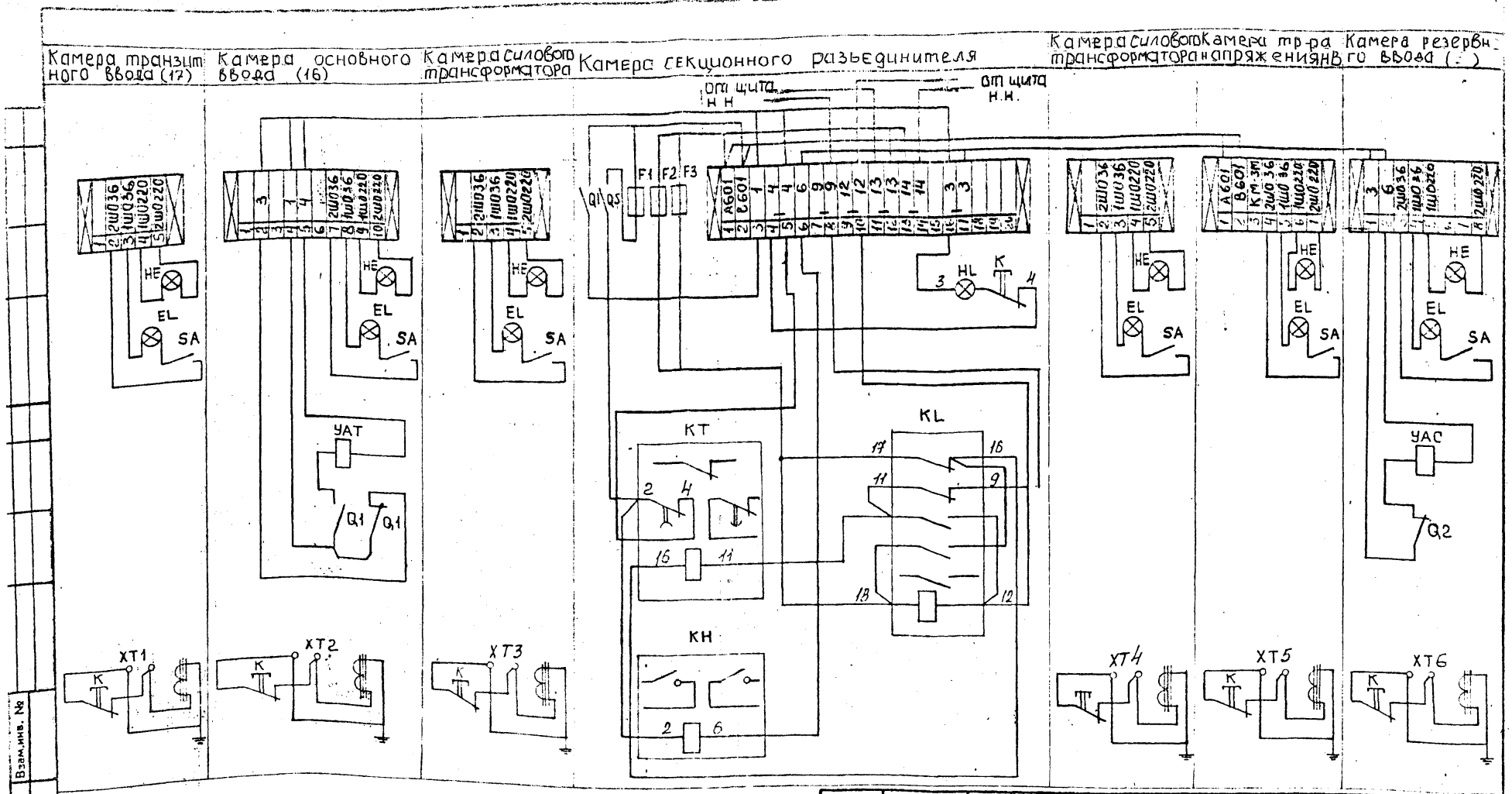

Взам.инв. №	Подпись и дата	Инв.№ подл.

ПРИВЯЗАН

Рук.гр.	
Провер.	
Исполн.	
Инв. №	
н.контр.	

Изм.	№ уч.	Лист	№ докум.	Дата	Подп.	Фамилия

Нач.отд.	Аткрелидзе		12.87
Гл.спец.	Судницын		"
Рук.гр.	Андреева		"
Провер.	Судницын		"
Исполн.	Никифорова		"
н.контр.	Строганов		"

407-3-499.13.88 ЭМ2

Трансформаторная подстанция II категории на 2 трансформатора до 630 кВА (панельная)

Стадия	Лист	Листов
Р	1	1

Монтажная схема АВР-10кВ

ЛЕННИИПРОЕКТ ЭТО-1

Формат 12

Т-566

ТП

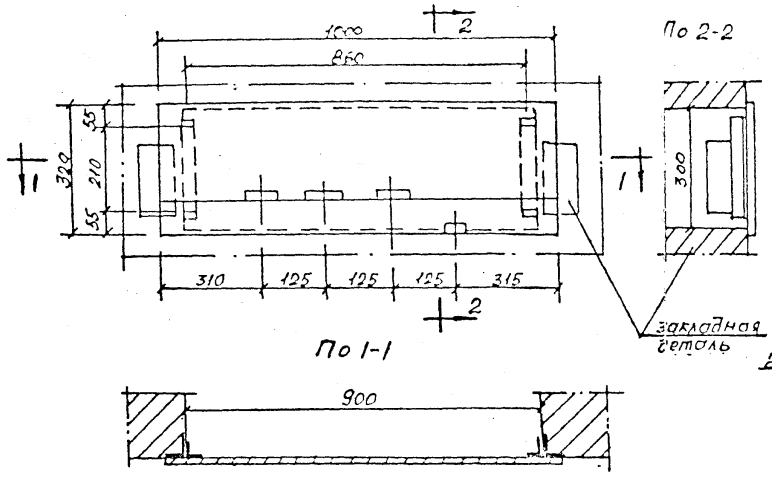

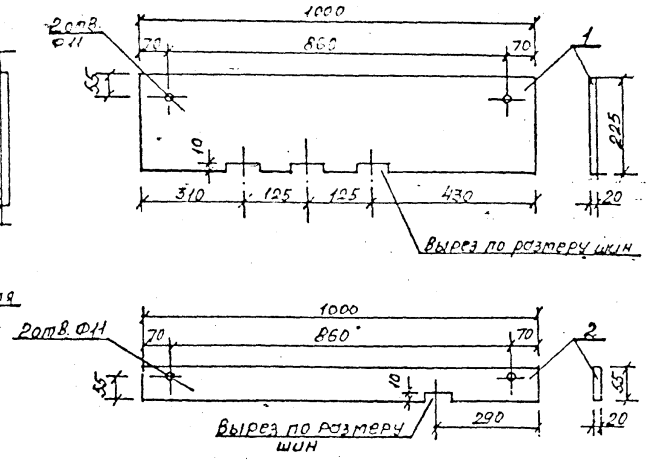

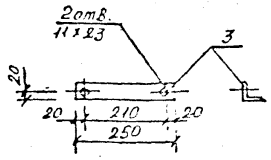

NN п/п	Сортамент	Сечение в мм	Длина в мм	Кол.	Вес в кг Ед.	Вес в кг Общ	Примечание
1	Доска асбестоцем	Толщ. 20 мм		1			ГОСТ 4248-71
2	—— " ——	—— " ——		1			—— " ——
3	Сталь угловая № 4	40х40х3	250	2	0,46	0,92	ГОСТ 8509-72
4	Болт с гайкой и шайбой	М10	40	4			ГОСТ 7798-70; 6915-70 11371-78

Н. контр.

Привязан

Инв. №

407-3-499.13.88 ЭМ2

Трансформаторная подстанция II категории № 2 трансформатор 630 кВа (панельная)

Стадия	Лист	Листов
Р	4	4

№ п/п	Запрашиваемые данные			1	2	3			4	5				6	7
1	Порядковый номер панели			1	2	3			4	5				6	7
2	Номинальное напряжение	380/220	В												
3	Номинальный ток		А												
	Динамическая стойкость сборных шин	50	кА												
4	Схема первичных соединений			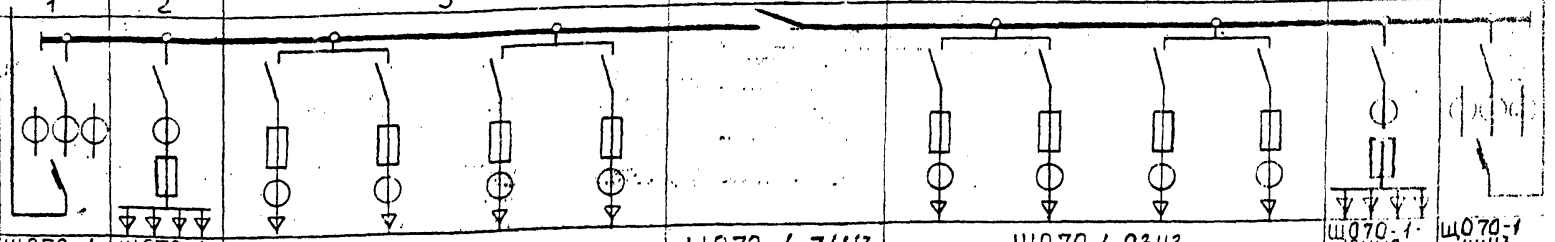											
5	Материал и сечение нулевой шины	50×6	мм												
6	Тип панели			Щ070-1-44У3	Щ070-1-04У3	Щ070-1-03У3			Щ070-1-71У3	Щ070-1-03У3				Щ070-1-04У3	Щ070-1-44У3
7	Номер схемы вторичных соединений														
8	Назначение линии (надпись в рамке)			Ввод от тр-ра					Секционный соз'единитель						Ввод от тр-ра
9	Тип коммутирующего защитного аппарата	Автомат	Тип		—	—	—	—	—	—	—	—	—	—	
10			Каталожный №		—	—	—	—	—	—	—	—	—	—	
11		Рубильник, ток А		1000	600	400	250	400	250	1000	400	250	400	250	600	1000
12															
13	Номинальный ток максим расцепителя автомата или предохр А				600	400	250	400	250	—	400	250	400	250	600	
14	Пределы уставок по току расцепителей автомата АВМ	замедленного срабатывания			—	—	—	—	—	—	—	—	—	—	—	
15		мгновенного срабатывания			—	—	—	—	—	—	—	—	—	—	—	
16	Выдержка времени защиты от тока короткого замыкания, с				—	—	—	—	—	—	—	—	—	—	—	
17	Ток плавкой вставки, А			—											
18	Трансформатор тока	Номинальный ток, А		1000/5	600/5	400/5	250/5	400/5	250/5	—	400/5	250/5	400/5	250/5	600/5	1000/5
19	Счетчик, тип, ток, напряжение			—	—	—	—	—	—	—	—	—	—	—	—	—
20	Марка, сечение провода (кабеля)														
21	Амперметр, шкала, А			1000/5	600/5	400/5	200/5	400/5	200/5	—	400/5	200/5	400/5	200/5	600/5	1000/5
22	Вольтметр, шкала, В			500	—	—	—	—	—	—	—	—	—	—	—	500
23															
24															
25	Установленная мощность, кВт														
26	Расчетная мощность, кВА														
27	Расчетный ток, А														
28	Номер питающей линии														
29	Количество панелей (в том числе торцовых)														
I	Наименование объекта														
II	Наименование заказчика, его адрес														
III	Наименование проектной организации и ее адрес														

Взам. инв. №

Подпись и дата

Инв. № подл.

Н. контр.

ПРИВЯЗАН

Рук. гр.

Провер.

Исполн.

Инв. №

Изм	№ уч.	Лист	№ докум	Дата	Подп.	Фамилия

Нач. отд.	Гамкрелидзе		12.87
Гл. спец.	Судницын		"
Рук. гр.	Андреева		"
Провер.	Судницын		"
Исполн.	Никифорова		"
Н. контр.	Строганов		"

407-3-499.13.88 ЭМ

Трансформаторная подстанция II категории на 2 трансформатора до 630 кВА (полная)

Задание на изготовление распределительного устройства 380/220В Щ070

Стадия	Лист	Листов
Р	1	1

ЛЕННИИПРОЕКТ ЭТО-1

Т-566

Формат 12