ТИПОВОЙ ПРОЕКТ
903-2-18

УСТАНОВКА МАЗУТОСНАБЖЕНИЯ Q=3,25 И 6,5 м³/ч С РЕЗЕРВУАРАМИ 2×100, 2×250(200), 2×500 (400) м³

АЛЬБОМ 6.4

ЗАДАНИЕ ЗАВОДУ-ИЗГОТОВИТЕЛЮ
НА ЩИТЫ УПРАВЛЕНИЯ КРУПНОБЛОЧНЫЕ
(ВАРИАНТ БЕЗ СООРУЖЕНИЙ ЖИДКИХ ПРИСАДОК)

				Привязан	
Инв. №					

Утверждён данным

ТИПОВОЙ ПРОЕКТ 903-2-18

УСТАНОВКА МАЗУТОСНАБЖЕНИЯ Q=3,25 И 6,5 м³/ч С РЕЗЕРВУАРАМИ 2×100, 2×250(200), 2×500(400) м³

АЛЬБОМ 6.4

СОСТАВ ПРОЕКТА

АЛЬБОМ 1.1	Мазутонасосная. Части: тепломеханическая, автоматизация, электротехническая.
АЛЬБОМ 1.2	Мазутонасосная. Архитектурно-строительная часть.
АЛЬБОМ 1.3	Мазутонасосная. Санитарно-техническая часть.
АЛЬБОМ 1.4	Мазутонасосная. Нетиповые изделия архитектурно-строительной части.
АЛЬБОМ 1.5	Блоки тепломеханического оборудования.
АЛЬБОМ 2.1	Сооружения слива мазута, слив и хранение жидких присадок. Части: тепломеханическая, архитектурно-строительная, автоматизация, электротехническая.
АЛЬБОМ 2.2	Сооружения слива мазута, слив и хранение жидких присадок. Нетиповые изделия. архитектурно-строительной части.
АЛЬБОМ 3.1	Приёмная ёмкость. Части: тепломеханическая, архитектурно-строительная, автоматизация.
АЛЬБОМ 3.2	Приёмная ёмкость. Нетиповые изделия архитектурно-строительной части.
АЛЬБОМ 4.1 ЧАСТЬ 1	Резервуарный парк с железобетонными резервуарами 2×100 м³. Части: тепломеханическая, архитектурно-строительная, автоматизация, электротехническая, отопление и вентиляция.
АЛЬБОМ 4.1 ЧАСТЬ 2	Резервуарный парк с железобетонными резервуарами 2×100 м³. Нетиповые изделия архитектурно-строительной части.
АЛЬБОМ 4.2 ЧАСТЬ 1	Резервуарный парк с железобетонными резервуарами 2×250 м³. Части: тепломеханическая, архитектурно-строительная, автоматизация, электротехническая, отопление и вентиляция.
АЛЬБОМ 4.2 ЧАСТЬ 2	Резервуарный парк с железобетонными резервуарами 2×250 м³. Нетиповые изделия архитектурно-строительной части.
АЛЬБОМ 4.3 ЧАСТЬ 1	Резервуарный парк с железобетонными резервуарами 2×500 м³. Части: тепломеханическая, архитектурно-строительная, автоматизация, электротехническая, отопление и вентиляция.
АЛЬБОМ 4.3 ЧАСТЬ 2	Резервуарный парк с железобетонными резервуарами 2×500 м³. Нетиповые изделия архитектурно-строительной части.
АЛЬБОМ 4.4	Резервуарный парк с металлическими резервуарами 2×100 м³. Части: тепломеханическая, архитектурно-строительная, автоматизация, электротехнуеская, отопление и вентиляция.
АЛЬБОМ 4.5	Резервуарный парк с металлическими резервуарами 2×200 м³. Части: тепломеханическая, архитектурно-строительная, автоматизация, электротехническая, отопление и вентиляция.
АЛЬБОМ 4.6	Резервуарный парк с металлическими резервуарами 2×400 м³. Части: тепломеханическая, архитектурно-строительная, автоматизация, электротехническая, отопление и вентиляция.
АЛЬБОМ 5.1	Генеральный план. Инженерные сети (вариант автослива с железобетонными резервуарами 2×100, 2×250 м³). Части: тепломеханическая, архитектурно-строительная, автоматизация, электротехническая водопровод и канализация, тепловые сети.
АЛЬБОМ 5.2	Генеральный план. Инженерные сети (вариант железнодорожного слива с железобетонными резервуарами 2×500 м³). Части: тепломеханическая, архитектурно-строительная, автоматизация, электротехническая, водопровод и канализация, тепловые сети.
АЛЬБОМ 5.3	Генеральный план. Инженерные сети (вариант автослива с металлическими резервуарами 2×100, 2×200 м³). Части: тепломеханическая, архитектурно-строительная, автоматизация, электротехническая, водопровод и канализация, тепловые сети.
АЛЬБОМ 5.4	Генеральный план. Инженерные сети (вариант железнодорожного слива с металлическими резервуарами 2×400 м³). Части: тепломеханическая, архитектурно-строительная, автоматизация, электротехническая, водопровод и канализация, тепловые сети.
АЛЬБОМ 6.1	Задание заводу-изготовителю на щиты автоматики и КИП (вариант с сооружениями жидких присадок).
АЛЬБОМ 6.2	Задание заводу-изготовителю на щиты автоматики и КИП (вариант без сооружений жидких присадок).
АЛЬБОМ 6.3	Задание заводу-изготовителю на щиты управления крупноблочные (вариант сооружений жидких присадок).
АЛЬБОМ 6.4	Задание заводу-изготовителю на щиты управления крупноблочные (вариант без сооружений жидких присадок).
АЛЬБОМ 7.1	Металлоконструкции вспомогательного оборудования и устройств мазутонасосной.
АЛЬБОМ 7.2	Металлоконструкции оборудования и устройств слива мазута, слива и хранения жидких присадок. Сочленения исполнительных механизмов с регулирующими органами.
АЛЬБОМ 7.3	Металлоконструкции оборудования и устройств приёма и хранения мазута.
АЛЬБОМ 8.1	Сметы. Общая часть.
АЛЬБОМ 8.2 КНИГА 1	Сметы. Мазутонасосная.
АЛЬБОМ 8.2 КНИГА 2	Сметы. Мазутонасосная.
АЛЬБОМ 8.3	Сметы. Сооружения слива мазута, слив и хранение жидких присадок.
АЛЬБОМ 8.4	Сметы. Приёмная ёмкость.
АЛЬБОМ 8.5	Сметы. Резервуарный парк с железобетонными резервуарами.
АЛЬБОМ 8.6	Сметы. Резервуарный парк с металлическими резервуарами.
АЛЬБОМ 8.7 КНИГИ 1,2	Сметы. Генеральный план. Инженерные сети.
АЛЬБОМ 9.1	Заказные спецификации. Мазутонасосная.
АЛЬБОМ 9.2	Заказные спецификации. Сооружения слива мазута, слив и хранение жидких присадок.
АЛЬБОМ 9.3	Заказные спецификации. Приёмная ёмкость. Резервуарный парк.
АЛЬБОМ 9.4	Заказные спецификации. Инженерные сети.
АЛЬБОМ 10	Ведомости потребности в материалах.

ПРИМЕНЕННЫЕ ТИПОВЫЕ ПРОЕКТЫ

Типовой проект 704-1-52. Альбом I, III	Стальной вертикальный цилиндрический резервуар для нефти и нефтепродуктов ёмкостью 400 м³ (распространяет Казахский филиал ЦИТП г. Алма-Ата)
Типовой проект 704-1-49. Альбом I, III	Стальной вертикальный цилиндрический резервуар для нефти и нефтепродуктов ёмкостью 100 м³ (распространяет Казахский филиал ЦИТП г. Алма-Ата)
Типовой проект 704-1-106. Альбом I, III	Резервуар стальной горизонтальный для нефтепродуктов ёмкостью 25 м³ (распространяет Киевский филиал ЦИТП)
Типовой проект 704-1-107. Альбом I, III	Резервуар стальной горизонтальный для нефтепродуктов ёмкостью 5 м³ (распространяет Киевский филиал ЦИТП)
Типовой проект 4-18-811. Альбом I, II, III, IV	Резервуар для воды ёмкостью 250 м³ железобетонный прямоугольный заглублённый из сборных унифицированных конструкций заводского изготовления (распространяет Балтийский филиал ЦИТП)
Типовой проект 902-2-338. Альбом I, II, III	Очистные сооружения замазученных дождевых сточных вод производительностью 5 л/сек. для установок мазутоснабжения котельных (распространяет ЦИТП г. Москва)
Типовой проект 704-1-50. Альбом I, III	Стальной вертикальный цилиндрический резервуар для нефти и нефтепродуктов ёмкостью 200 м³ (распространяет Казахский филиал ЦИТП г. Алма-Ата)

Разработан проектным институтом „ЛАТГИПРОПРОМ"

Утверждён и введен в действие институтом „Латгипропром" с 1 февраля 1982 г.
Приказ № 227 от 21 октября 1981 г.

Главный инженер института [В. Обчаров]
Главный инженер проекта [А. Шуман]

				Привязан	
Инв. №					

Альбом 6.4

Типовой проект 903-2-18

Лист	Наименование	Примечание
Э-1	Содержание альбома	2
Э-3	Перечень комплектных устройств	2
Э-2	Низковольтные комплектные устройства. Задание заводу-изготовителю. Перечень чертежей.	2
Э-4-2 лист 1	Щит открытый Щ. Общий вид.	2
Э-4-1 лист 1,2	Щит открытый Щ. Технические данные аппаратов.	3
Э-4-3 лист 1,2	Щит открытый Щ. Перечень надписей.	3
Э-4-2 лист 2,3	Щит открытый Щ. Общий вид.	4
Э-4-4 лист 1,2	Щит открытый Щ. Схема соединений.	5,6

Типовой проект разработан в соответствии с действующими нормами и правилами и предусматривает мероприятия, соблюдение которых обеспечивает безопасную эксплуатацию здания (сооружения).

Главный инженер проекта (Думан)

Привязан

Инв. №

ТП 903-2-18 Э-1

Нач.отд.	Терехов		09.87
Н.контр.	Викманис		09.87
Гл.электр.	Викманис		09.87
Рук. гр.	Кириллова		09.87
Инж.	Диктенко		09.87

Стадия | Масса | Масштаб

Лист | Листов

Содержание альбома

ЛАТГИПРОПРОМ

Инв. № подл. | Подпись и дата | Взам. инв. №

Формат 11В

Альбом 6.4

Типовой проект 903-2-18

Наименование	Кол. НКУ	Кол. приведенных панелей	Обозначение таблицы аппаратов	Примечание
1. Щит Щ	1	4	Э-4-1	

Привязан

Инв. №

ТП 903-2-18 Э-3

Нач.отд.	Терехов		09.87
Н.контр.	Викманис		09.87
Гл.электр.	Викманис		09.87
Рук. гр.	Кириллова		09.87
Инж.	Диктенко		09.87

Стадия | Масса | Масштаб

Лист | Листов

Перечень комплектных устройств.

ЛАТГИПРОПРОМ

Инв. № подл. | Подпись и дата | Взам. инв. №

Формат 11В

Альбом 6.4

Типовой проект 903-2-18

Лист	Наименование	Примечание (стр.)
Э-2	Низковольтные комплектные устройства. Задание заводу-изготовителю. Перечень чертежей.	2
Э-3	Перечень комплектных устройств.	2
Э-4-1 лист 1,2	Щит открытый Щ. Технические данные аппаратов.	3
Э-4-2 лист 1,2,3	Щит открытый Щ. Общий вид.	2,4
Э-4-3 лист 1,2	Щит открытый Щ. Перечень надписей.	3
Э-4-4 лист 1,2	Щит открытый Щ. Схема соединений.	5,6

1. При отправке альбома заводу-изготовителю в соответствии с ОСТ 16.0.800.485-77 скомпоновать альбом согласно таблице.
2. Принципиальные схемы управления электродвигателями см. альбом 1.1.

Привязан

Инв. №

ТП 903-2-18 Э-2

Нач.отд.	Терехов		09.87
Н.контр.	Викманис		09.87
Гл.электр.	Викманис		09.87
Рук. гр.	Кириллова		09.87
Инж.	Диктенко		09.87
Ст.техн.	Жукова		09.87

Стадия | Масса | Масштаб

Лист | Листов

Низковольтные комплектные устройства. Задание заводу-изготовителю. Перечень чертежей

ЛАТГИПРОПРОМ

Инв. № подл. | Подпись и дата | Взам. инв. №

Формат 11В

Альбом 6.4

Типовой проект 903-2-18

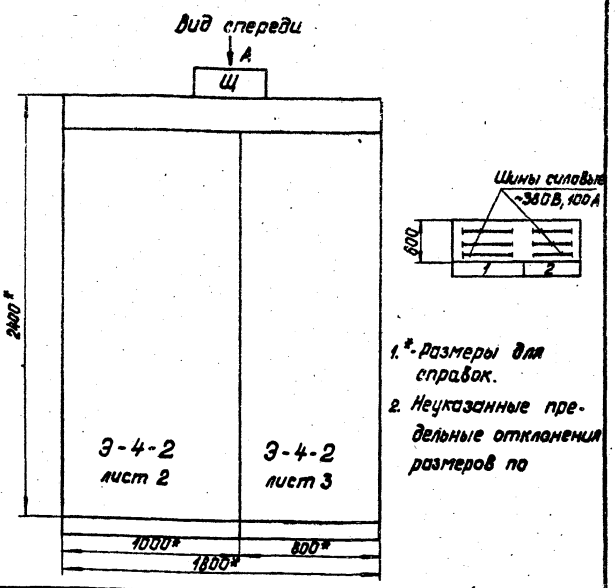

1. * - Размеры для справок.
2. Неуказанные предельные отклонения размеров по

Строка	1, 2, 3, 4	Ввод №1: 1,7,5,3 - Насосы. 11,14 - вентиляторы	Секционирование. Ввод №2: 2,6,4 - Насосы. 12,13 - Вентиляторы.
Панели		1	2

Привязан

Инв. №

ТП 903-2-18 Э-4-2

Гл.инж.пр.	Думан		
Нач.отд.	Терехов		09.87
Н.контр.	Викманис		09.87
Гл.эл.	Викманис		09.87
Рук. гр.	Кириллова		09.87
Инж.	Диктенко		09.87
Ст.техн.	Жукова		09.87

Стадия | Масса | Масштаб 1:20

Лист 1 | Листов 2

Щит открытый Щ. Общий вид.

ЛАТГИПРОПРОМ

Инв. № подл. | Подпись и дата | Взам. инв. №

Формат 11В

Альбом 6.4

Типовой проект 903-2-18

Формат	Зона	Поз.	Обозначение	Наименование	Кол.	Примеч.
				Документация		
12			3-4-2	Общий вид	03	
22			3-4-4	Схема соединений	02	
11			3-4-3	Перечень надписей	02	
				Сборочные единицы		
	1,2	01		РБУ5101-03А2Р	02	
	1,2	02		РБУ5101-03А2М	03	
	1,2	03		РБУ5101-03А2Н	01	
	1,2	04		РБУ5101-13А2Д	02	
	7	05		РБУ5101-03А2Ц	01	
	2	06		РБУ5101-03А2Д	02	
	1			Н1 01		
		07		Выключатель АЕ2043		
				Jр 40А	01	1А

Привязан

Инв. №

ТП 903-2-18 3-4-1

Нач.отд.	Терехов		9.81
Н.контр.	Викторин		9.81
Гл.электр.	Викторин		9.81
Рук.гр.	Кориолов		9.81
Инж.	Дикитенко		9.81

Щит открытый Щ. Технические данные аппаратов

Стадия	Лист	Листов
	1	2

ЛАТГИПРОПРОМ

Формат 11В

Альбом 6.4

Типовой проект 903-2-18

Формат	Зона	Поз.	Обозначение	Наименование	Кол.	Примеч.
		08		Выключатель АЕ2043		
				Jр 16А	02	2А,3А
		09		Выключатель АЕ2043		
				Jр 25А	01	4А
		10		Пускатель ПМЕ-113	02	19В,20В
				U 220В		
		11		Рубильник Р11-31320-0043	01	1Р
	2			Н2 01		
		09		Выключатель АЕ2043		
				Jр 25А	02	5А,7А
		08		Выключатель АЕ2043		
				Jр 16А	02	6А,8А
		11		Рубильник Р11-3132-0043	02	2Р,3Р
				Колодка на 15 зажимов		
				на ток 16А	02	
				Блок зажимов		
				БНЗ 19 из 3 зажимов		
				на ток 200А	02	

Привязан

Инв. №

ТП 903-2-18 3-4-1 Лист 2

Формат 11В

Альбом 6.4

Типовой проект 903-2-18

Панель	Строка	Надписи	Поз. обозначение	Место надписи	Текст	Кол.	Вид шрифта	Заготовка
1	1			Верхнее	Ввод №1 ~380В			
	2			обрамление	1,7,5,3 - насосы			
	3			То же	11,14 - вентиляторы			
2	1			"	Секционирование. Ввод №2			
	2			"	2,6,4 - насосы			
	3			"	12,13 - вентиляторы			
1			1Р	Табличка	Ввод №1 ~380В			
			19В	"	рег. t° маз. рециркуляции			
			20В	"	рег. t° маз. к котлам			
		1	1А	"	1А рабочее освещение			
		2	2А	"	2А Щит КИП (питание)			
		3	3А	"	3А Резерв			
		4	4А	"	4А Камеры управления			
				"	1			
				"	7			
				"	11			
				"	5			
				"	3			
				"	14			

Привязан

Инв. №

ТП 903-2-18 3-4-3

Нач.отд.	Терехов		9.81
Н.контр.	Викторин		9.81
Гл.электр.	Викторин		9.81
Рук.гр.	Кориолов		9.81
Инженер	Дикитенко		9.81

Щит открытый ЩЦ. Перечень надписей

Стадия	Лист	Листов
	1	2

ЛАТГИПРОПРОМ

Формат 11В

Альбом 6.4

Типовой проект 903-2-18

Панель	Строка	Надписи	Поз. обозначение	Место надписи	Текст	Кол.	Вид шрифта	Заготовка
2			2Р	Табличка	Секционирование			
			3Р	"	Ввод №2 ~380В			
		5	5А	"	5А Аварийное освещение			
		6	6А	"	6А Щит КИП (питание)			
		7	7А	"	7А Очистные сооружения			
		8	8А	"	8А Резерв			
				"	13			
				"	12			
				"	2			
				"	6			
				"	4			

Привязан

Инв. №

ТП 903-2-18 3-4-3 Лист 2

Формат 11В

Альбом 6.4

Типовой проект 903-2-18

Панель 1

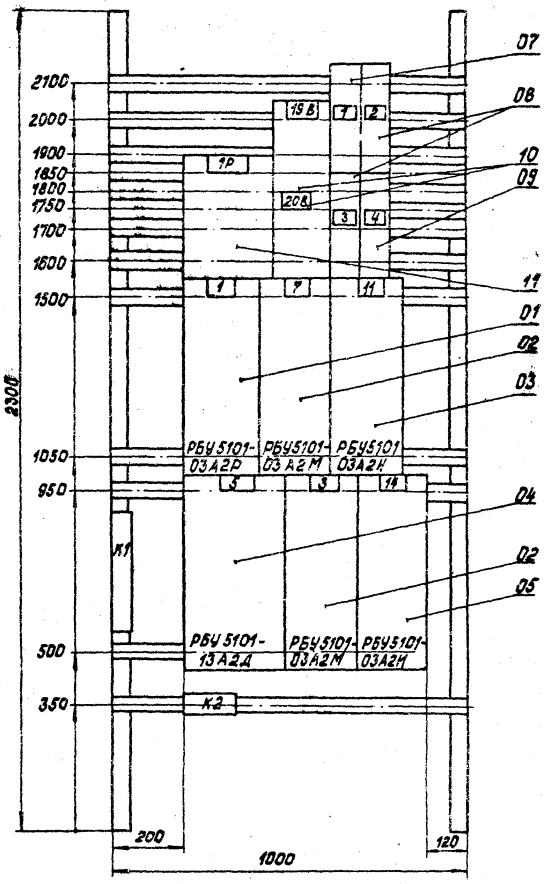

Привязан

Инв.№

Панель 1 (Набор 1)

				ТП 903-2-18		Э-4-2
					Стадия	Масса	Масштаб
							1:10
Нач.отд.	Терехов					
Н.контр.	Викманис		09.91			
Гл.электр.	Викманис		09.91		Лист 2	Листов
Рук.гр.	Кириллова		09.91	Щит открытый Щ. Общий вид	ЛАТГИПРОПРОМ	
Инженер	Диктенко		09.91			
Ст.техн.	Жукова		09.91			

Формат 12Г

Альбом 6.4

Типовой проект 903-2-18

Панель 2

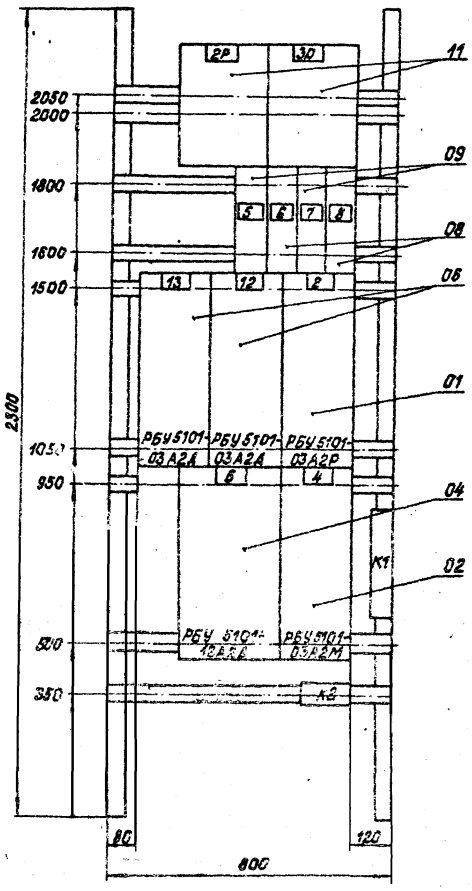

Привязан

Инв.№

Панель 2 (Набор 2)

				ТП 903-2-18		Э-4-2
					Стадия	Масса	Масштаб
							1:10
Нач.отд.	Терехов		09.91			
Н.контр.	Викманис		09.91			
Гл.электр.	Викманис		09.91		Лист 3	Листов
Рук.гр.	Кириллова		09.91	Щит открытый Щ. Общий вид.	ЛАТГИПРОПРОМ	
Инж.	Диктенко		09.91			
Ст.техн.	Жукова		09.91			

Формат 12Г

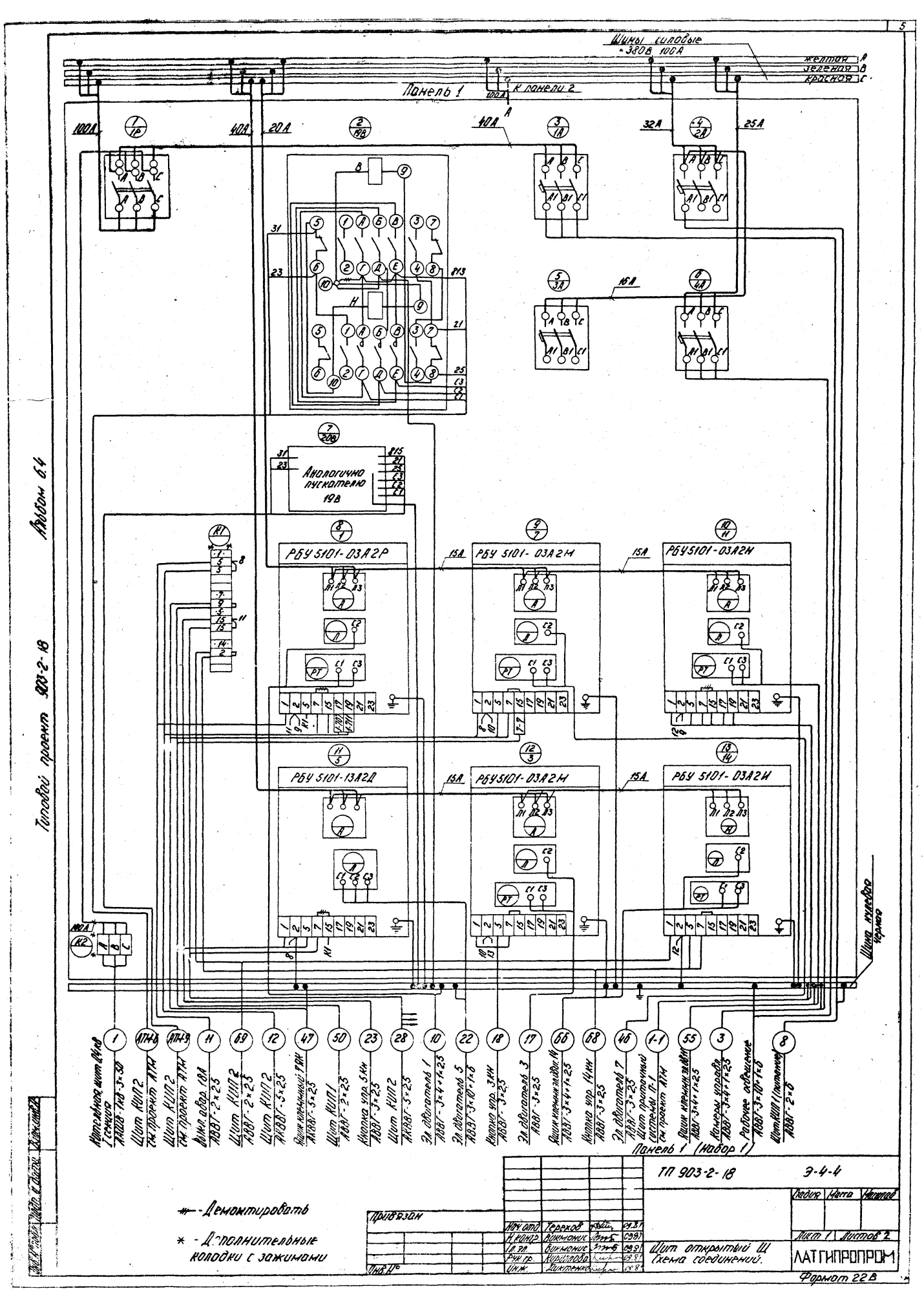
Шины силовые ~380В 100А
желтая A
зеленая B
красная C
Панель 1
К панели 2
100А
40А
20А
32А
25А
16А
Аналогично пускателю 19В
РБУ 5101-03А2Р
РБУ 5101-03А2М
РБУ 5101-03А2Н
РБУ 5101-13А2Д
15А
Шина нулевая
Черная
Альбом 64
Типовой проект 903-2-18
Панель 1 (Набор 1)
- Демонтировать
* - Дополнительные колодки с зажимами
Привязан
Инв. №
Нач отд Тереков
Н. конф. Виноград
Гл. рф. Виноград
Рук гр. Кравцова
Инж. Лукиченко
ТП 903-2-18 Э-4-4
Стадия Масса Масштаб
Лист 1 Листов 2
Щит открытый Ш
Схема соединений.
ЛАТГИПРОПРОМ
Формат 22В

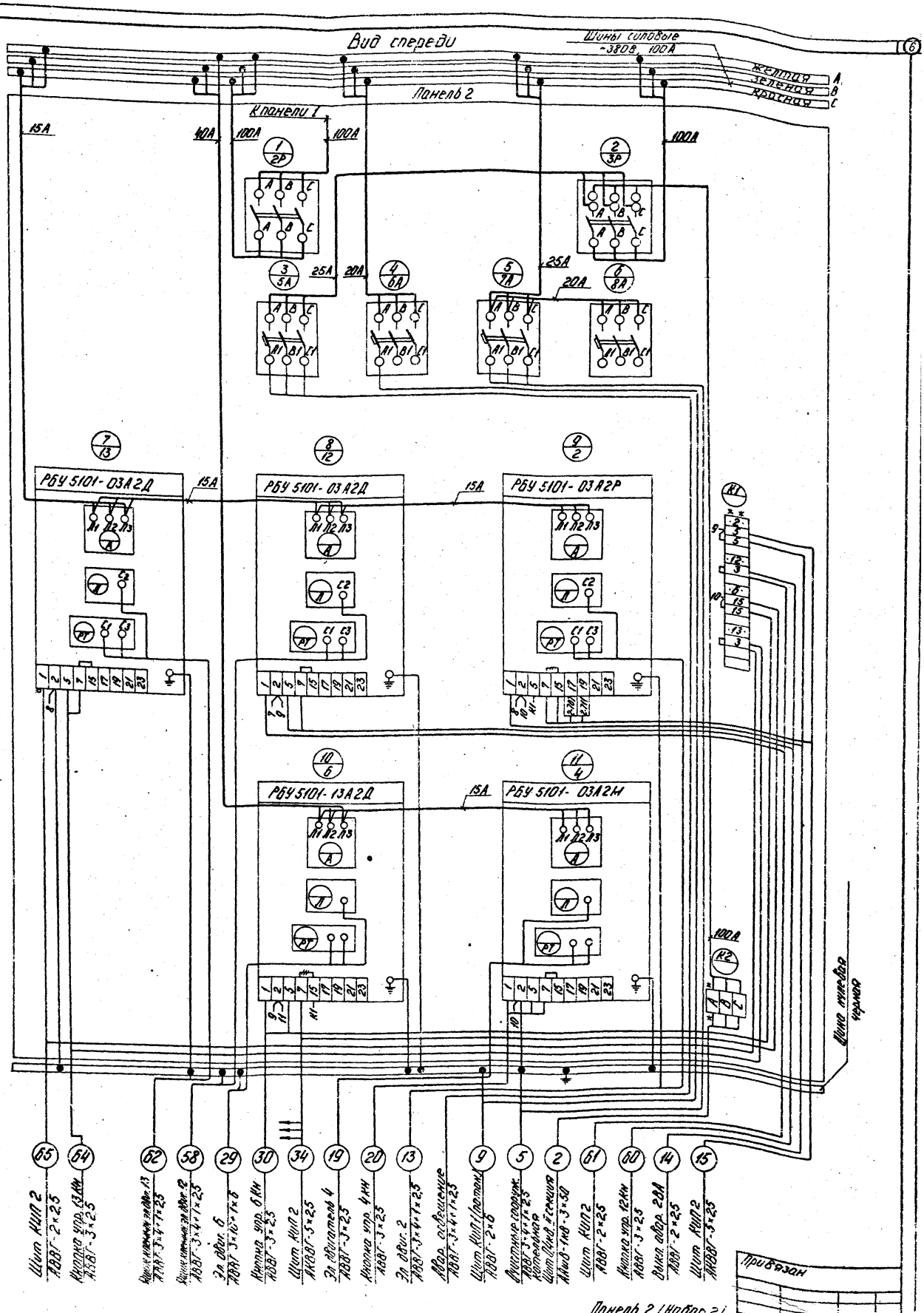

— Демонтировать

* — Дополнительные колодки с зажимами