ТИПОВОЙ ПРОЕКТ
904-1-65.86

КОМПРЕССОРНАЯ СТАНЦИЯ АВТОМАТИЗИРОВАННАЯ ОТДЕЛЬНО СТОЯЩАЯ 4(3)К-63А ПРОИЗВОДИТЕЛЬНОСТЬЮ 252 (189) $м^3$/МИН ВОЗДУХА С ВАРИАНТАМИ ДЛЯ БЛОКИРОВАНИЯ

АЛЬБОМ 6

СТРОИТЕЛЬНЫЕ КОНСТРУКЦИИ И ИЗДЕЛИЯ

ц.1-91

КФ ЦИТП инв.№9330/6

ТИПОВОЙ ПРОЕКТ
904-1-65.86

КОМПРЕССОРНАЯ СТАНЦИЯ АВТОМАТИЗИРОВАННАЯ ОТДЕЛЬНО СТОЯЩАЯ 4(3)К - 63А ПРОИЗВОДИТЕЛЬНОСТЬЮ 252(189) $М^3$/МИН ВОЗДУХА С ВАРИАНТАМИ ДЛЯ БЛОКИРОВАНИЯ

АЛЬБОМ 6

РАЗРАБОТАН ГОСУДАРСТВЕННЫМИ ПРОЕКТНЫМИ ИНСТИТУТАМИ:

ГИПРОСТРОЙДОРМАШ АЛЬБОМЫ 1,2,3,7,8,9,10,11

РОСТОВСКИЙ ПРОМСТРОЙНИИПРОЕКТ АЛЬБОМЫ 4,5,6,7,8,9,12,13

УТВЕРЖДЕН МИНСТРОЙДОРМАШЕМ РЕШЕНИЕ № 26/86 ОТ 16.07. 1986г.

ВВЕДЕН В ДЕЙСТВИЕ ГИПРОСТРОЙДОРМАШЕМ ОТ 15.08 1986г. ПРИКАЗ № 151

ГЛАВНЫЙ ИНЖЕНЕР ИНСТИТУТА В.Р. НИКИТЕНКО

ГЛАВНЫЙ ИНЖЕНЕР ПРОЕКТА Г.В. ОСТАШЕВСКИЙ

КФ ЦИТП инв.№9330/6

Типовой проект 904-1-65.86-КЖИ Альбом 6

Формат	Обозначение	Наименование	Стр	Примечание
А4	ТП904-1-65.86-КЖИ-ТТ	Технические требования к изготовлению	4	
		арматурных и закладных изделий		
А4	-МС9	Изделие соединительное МС9	4	
А3	-К60-7-1	Колонна (К60-7-1, К60-7-2, К60-7-3)	5	
А3	-К60-7-4	" (К60-7-4, К60-7-5, К60-7-6)	6	
А3	-1КФ67-1-1	" (1КФ67-1-1, 1КФ67-1-2)	7	
А3	-200	Плита покрытия (1ПГ-2АТV П-60пфг-2оп-1,	8	
		1ПГ-2АТV П-60пфг-2оп-2, 1ПГ-2АТV П-60пфг-3оп)		
А4	-201	" 1ПВ7-2АТV П-60пфг-2оп-1	9	
А3	-100	Балка 1БСП12-5АТ-V-1	10	
А4	-БП7-1-1	Перемычка БП7-1-1	11	
А4	-Л24д-3-1	Лоток Л24д-3-1	11	
А4	-300	Панель стеновая 2ПС15.12.2.0-Л-58-а	12	
А4	-301	" ПС60.12.2.0-2А-47-а	12	
А4	-302	" ПС60.12.2.0-2А-41-а	13	
А4	-303	" ПС60.12.2.0-2А-32-а	13	
А4	-304	" ПС30.12.2.0-6А-57-а	14	
А4	-305	" 2ПС12.2.0-Л-59-а	14	
А3	-П1	Плита П1	15	
А3	-П2	" П2	16	
А3	-П26-3-1	" П26-3-1	17	
А3	-П26-3-2	" П26-3-2	18	
А4	-П26д-3-1	" П26д-3-1	19	
А4	-Л38д-3-2	Лоток Л38д-3-2	19	
А3	-П5д-86-1	Плита (П5д-86-1, П7д-56-1)	20	
А3	-Л38-3-1	Лоток Л38-3-1	21	
А3	-Л38-3-2	" Л38-3-2	22	
А3	-Л38-3-3	" Л38-3-3	23	
А3	-Л38-3а-1	" Л38-3а-1	24	
А3	-Л38-3а-2	" Л38-3а-2	25	
А4	-Л8д-5-1	" Л8д-5-1	26	
А4	-Л8д-5-2	" Л8д-5-2	26	

Формат	Обозначение	Наименование	Стр	Примечание
А4	ТП904-1-65.86-КЖИ-Л38д-3-1	Лоток Л38д-3-1	27	
А4	-С10	Сетка арматурная С10	27	
А3	-С1	" (С1-С9)	28	
А3	-С11	" (С11-С16)	29	
А3	-МН1	Изделие закладное МН1	30	
А4	-КР1	Каркас плоский КР1	31	
А4	-МН3	Изделие закладное МН3	31	
А4	-МН2	" МН2	32	
А4	-МС3	Изделие соединительное МС3	32	
А4	-МС1	" МС1	33	
А4	-МС2	" МС2	33	
А4	-МС4	" МС4	34	
А4	-МС5	" МС5	34	
А4	-МС6	" МС6	35	
А4	-МС7	" МС7	35	
А4	-МН4	Изделие закладное МН4	36	
А4	-МС8	Изделие соединительное МС8	36	

Взам.инв.№ | Подпись и дата | Инв.№подл.

Привязан

3
9330/6

Инв. №

Сттехн	Растеряева	
Вединж	Макарова	
Рук.гр	Моргунов	
Глспец	Осташевский	
Начотд	Саакьянц	
Нконтр	Луценко	

ТП 904-I-65.86 -КЖИ-ДО

Содержание альбома.

Стадия	Лист	Листов
РП		

ГОССТРОЙ СССР
РОСТОВСКИЙ ПРОМСТРОЙНИИПРОЕКТ

Формат А3

1. Сварные швы выполнять электродами типа Э42 по ГОСТ 9467-75.

2. Материал конструкций (прокат) по ГОСТ 380-71.*

3. Закладные изделия, сетки, каркасы изготавливать в соответствии с ГОСТ 10922-75 „Арматурные изделия и закладные детали сварные для железобетонных конструкций. Технические требования и методы испытаний" и ГОСТ 14098-68 „Соединения сварные арматуры железобетонных изделий и конструкций. Контактная и ванная сварка. Основные типы и конструктивные элементы."

4. Стальные закладные изделия железобетонных конструкций должны быть защищены от коррозии:

- в колоннах, стропильных балках, стеновых панелях, и плитах покрытия горячим цинкованием толщиной 50-60 мкм;
- в остальных железобетонных конструкциях лакокрасочным покрытием, согласно общих указаний на ТП 904-1- -АР-2.

Привязан

Инв №

9330/6

Сттехн	Растеряева	
Вединж	Макарова	
Рук.гр	Моргунов	
Гл.спец	Осташевский	
Начотд	Саакьянц	
Нконтр	Луценко	

ТП 904-1-65.86-КЖИ-ТТ

Технические требования к изготовлению арматурных и закладных изделий.

Стадия	Лист	Листов
РП		

ГОССТРОЙ СССР РОСТОВСКИЙ ПРОМСТРОЙНИИПРОЕКТ

Формат А4

Типовой проект 904-1-65.86 -КЖИ Альбом 6

Инв.№ подл. | Подпись и дата | Взам.инв.№

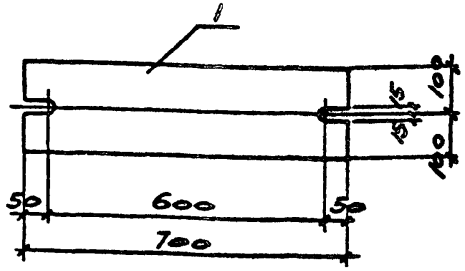

Формат	Зона	Поз.	Обозначение	Наименование	Кол.	Примечание
				Детали		
		1		лист Б-ПН-200×200×10 ГОСТ 19903-74 / Вст3пс6-1 ТУ 14-1-3023-80	1	22.0кг

Привязан

Инв. №

9330/6 4

ТП 904-1-65.86-КЖИ-МС9

Изделие соединительное МС9

Сттехн	Растеряева	
Вед.инж	Макарова	
Рук.гр	Моргунов	
Гл.спец	Осташевский	
Нач.отд-1	Саакьянц	
Н.контр	Луценко	

Стадия	Масса	Масштаб
РП	22.0	1:10

Лист | Листов 1

ГОССТРОЙ СССР РОСТОВСКИЙ ПРОМСТРОЙНИИПРОЕКТ

Формат А4

Типовой проект 904-1-65.86 -КЖИ Альбом 6

Инв.№ подл. | Подпись и дата | Взам.инв.№

Типовой проект 904-1-65.86 КЖИ - Альбом 6

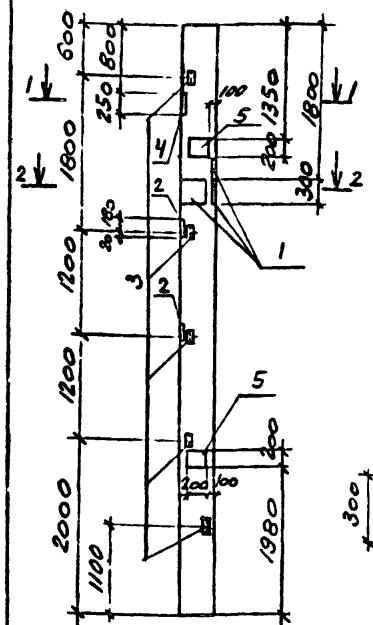

1 - 1

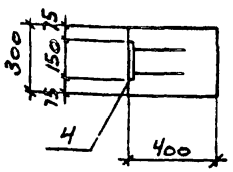

2 - 2

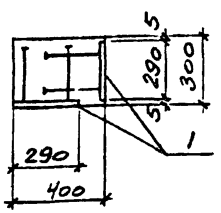

Формат	Зона	Поз.	Обозначение	Наименование	Кол. на исполн.						Примечание
				Сборочные единицы							
			1.423-3 вып. 1	Колонна К60-7	1	1	1				
		1	1.400-6/76 вып. 1	Изделие закладное МО-1-7		3					
		2		то же М1-11-4		2					
		3	1.423-3 вып. 2	" М1-13	5	5	5				
		4	1.400-15 вып. 1	" МН116-2		1	1				
		5	1.400-15 вып. 1	МН204-4	1		1				
					К60-7-1	К60-7-2	К60-7-3				

Остальное смотрите колонну К60-7 серии 1.423-3 вып. 1

Ведомость расхода стали на дополнительные закладные изделия

Марка элемента	Изделия закладные											Всего
	Арматура класса А-III ГОСТ 5781-82					Прокат марки ВСт3кп2 ГОСТ 19903-74*				ГОСТ 8509-72		
	ф10	ф12	ф14		Итого	Б=8	Б=10		Итого	L63x5	Итого	
К60-7-1		2.2			2.2		6.2		6.2	7.2	7.2	15.6
К60-7-2	1.4	2.5	3.2		7.1	14.2	10.8		25	7.2	7.2	39.3
К60-7-3		3.5			3.5	2.4	6.2		8.6	7.2	7.2	19.3

Привязан

Инв. №

5
9330/6

ТП 904-1-65.86-КЖИ-К60-7-1

Сттехн	Растерляева	
Вединж	Макарова	
Рук. гр	Моргунов	
Глспец	Остапенский	
Начотд	Саакьянц	
Нконтр	Лупенко	

Колонна (К60-7-1, К60-7-2, К60-7-3)

Стадия	Масса	Масштаб
РП	2000	-
Лист	Листов 1	

Госстрой СССР РОСТОВСКИЙ ПРОМСТРОЙНИИПРОЕКТ

Формат А3

Инв. № подл. | Подпись и дата | Взам. инв. №

Типовой проект 904-1-65.86 -КЖИ Альбом 6

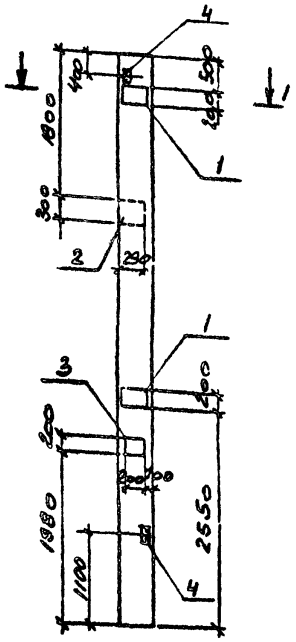

Формат	Зона	Поз.	Обозначение	Наименование	Кол. на исполн.						Примечание
				Сборочные единицы							
				Колонна К60-7	1	1	1				
		1	1.423-3 вып.2	Изделие закладное М1-12	2	2	2				
		2	1.400-6/76 вып.1	то же МО-1-7		1					
		3	1.400-15 вып.1	" МН204-4			1				
		4	1.423-3 вып.2	" М1-13	2	2	2				
					К60-7-4	К60-7-5	К60-7-6				

1-1
для К60-7-6

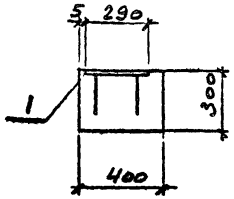

1-1
для К60-7-5
для К60-7-4

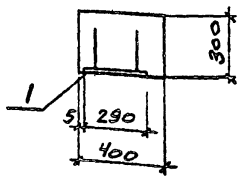

Остальное смотрите колонну К60-7 серии 1.423-3 вып.1

Ведомость расхода стали на дополнительные закладные изделия

Марка элемента	Изделия закладные												Всего
	Арматура класса А-III ГОСТ 5781-82					Прокат марки ВСт3кп2 ГОСТ 19903-74*				ГОСТ 8509-72			
	ф10	ф12			Итого	б=8	б=10		Итого	L63x5		Итого	
К60-7-4		3.3			3.3		9.2		9.2	2.9		2.9	15.4
К60-7-5	0.7	3.3			4.0	5.9	9.2		15.1	2.9		2.9	22.0
К60-7-6		4.3			4.3		15.4		15.4	2.9		2.9	22.6

Инв. № подл. | Подпись и дата | Взам. инв. №

Привязан

Инв. № 6 9330/6

ТП 904-I-65.86-КЖИ-К60-7-4

Ст.тех.	Растерняева	
Ведущ.	Макарова	
Рук.гр.	Моргунов	
Гл.спец.	Осташевский	
Нач.отд.	Саакьянц	
Н.контр.	Луценко	

Колонна (К60-7-4, К60-7-5, К60-7-6)

Стадия	Масса	Масштаб
РП	2000	-

Лист | Листов I

Госстрой СССР РОСТОВСКИЙ ПРОМСТРОЙНИПРОЕКТ

Формат А3

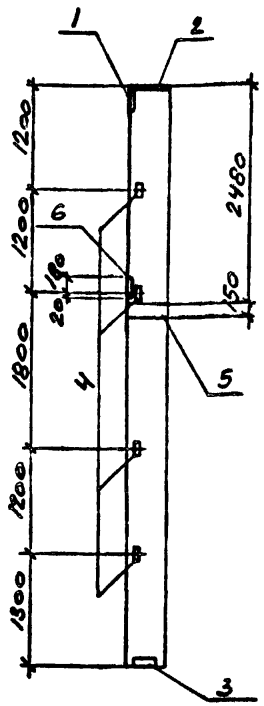

Формат	Зона	Поз.	Обозначение	Наименование	Кол. на исполн.						Примечание
				Сборочные единицы							
			1.427.1-3 вып.1	Колонна 1КФ67-1	1	1					
		1	1.427.1-3 вып.1	Изделие закладное МН1	1	1					
		2		то же МН2	1	1					
		3		" МН7	1	1					
		4		" МН28	4	4					
		5	1.400-15 вып.1	" МН2/0-4	1						
		6	1.427.1-3 вып.1	" МН19		1					
					1КФ67-1-1	1КФ67-1-2					

Остальное смотрите колонну 1КФ67-1 серии 1.427.1-3 вып.1.

Примеры установки МН1, МН2, МН7, МН28, МН19 даны в серии 1.427.1-3 вып.1

Типовой проект 904-1-65.86 КЖИ Альбом 6

Ведомость расхода стали на дополнительные закладные изделия.

Марка элемента	Изделия закладные													Всего
	Арматура класса						Прокат марки							
	А-III				А-I		ВСт3кп2							
	Гост 5781-82						Гост 19903-74 *				Гост 8509-72			
	ф10	ф12	ф14	Итого	ф6	Итого	б=8	б=10		Итого	L63x5	L90x6	Итого	
1КФ67-1-1	3.1	2.4	2.0	7.5			5.7	11.7		17.4	5.6	4.2	9.8	34.7
1КФ67-1-2	3.1	2.8	2.0	7.9	0.1	0.1	5.7	9.2		14.9	5.6	4.2	9.8	32.7

Инв № подл. | Подпись и дата | Взамен № | Инв №

Привязан

9330/6

Стехн	Растеряева	
Бедин	Макарова	
Рук.гр	Моргунов	
Глспец	Осташевский	
Начотд	Саакьянц	
Нконтр	Луценко	

ТП 904-I-65.86-КЖИ-IКФ67-I-I

Колонна (IКФ67-I-I, IКФ67-I-2)

Стадия	Масса	Масштаб
РП	I500	I:50

Лист | Листов I

Госстрой СССР РОСТОВСКИЙ ПРОМСТРОЙНИИПРОЕКТ

ФОРМАТ А3

Формат	Зона	Поз.	Обозначение	Наименование	Кол. на испол. 1	2	3				Примечание
				Сборочные единицы							
			1.465.1-10/82 вып. 1 ГОСТ 22701.2-77	Плита 1ПГ-2АтУП-60ПФГ-200П							
		1	ГОСТ 22701.5-77	Изделие закладное М8	4		4				
		2	ГОСТ 22701.5-77	то же М9		2	2				

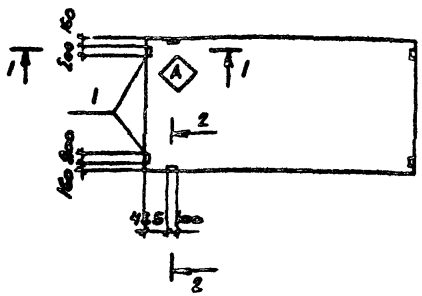

1-1

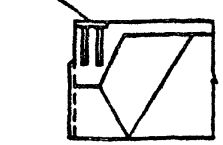

2-2

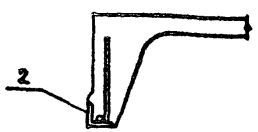

Остальное смотрите плиту 1ПГ-2АтУП-60ПФГ-200П по серии 1.465.1-10/82 вып. 1 и ГОСТ 22701.2-77

4. Индекс (А) нанести несмываемой краской.

Марка элемента	Номер на испол.
1ПГ-2АтУП-60ПФГ-200П-1	1
1ПГ-2АтУП-60ПФГ-200П-2	2
1ПГ-2АтУП-60ПФГ-200П-3	3

Ведомость расхода стали на дополнительные закладные изделия, кг

Марка элемента	Изделия закладные											Всего
	Арматура класса А-III ГОСТ 5781-82					Прокат марки ВСТ3кп2 ГОСТ 103-76			ГОСТ 8509-72*			
	ф10	ф14			Итого	б=8		Итого	L70x8		Итого	
1ПГ-2АтУП-60ПФГ-200П-1	1.6				1.6	5.2		5.2				6.8
1ПГ-2АтУП-60ПФГ-200П-2	0.6	0.2			0.8				1.7		1.7	2.5
1ПГ-2АтУП-60ПФГ-200П-3	2.2	0.2			2.4	5.2		5.2	1.7		1.7	9.3

8

Привязан

Инв. №

9330/6

Стехн	Растеряева	
Вединж	Макарова	
Рук.гр	Моргунов	
Гл.спец	Остаревский	
Начотд	Саакьянц	
Нконтр	Луценко	

ТП 904-1-65.86-КЖИ-200

Плита покрытия (1ПГ-2АтУП-60ПФГ-200П-1, 1ПГ-2АтУП-60ПФГ-200П-2, 1ПГ-2АтУП-60ПФГ-200П-3)

Стадия	Масса	Масштаб
РП	2740	-

Лист | Листов 1

Госстрой СССР РОСТОВСКИЙ ПРОМСТРОЙНИИПРОЕКТ

Формат А3

Типовой проект 904-1-65.86 -КЖИ Альбом 6

Инв. № подл. | Подпись и дата | Взам. инв. №

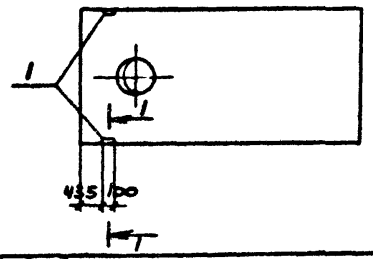

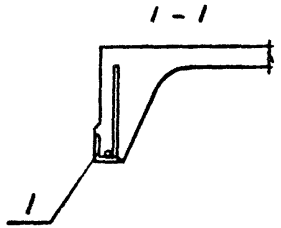

ФОРМАТ	ЗОНА	ПОЗ.	ОБОЗНАЧЕНИЕ	НАИМЕНОВАНИЕ	КОЛ.	ПРИМЕЧАНИЕ
				Сборочные единицы		
			1.465.1-10/82 вып.1 ГОСТ 22701.2-77	Плита 1ПВ7-2АТVП-60ПФГ-200П		
		1	ГОСТ 22701.5-77	Изделие закладное М9	2	

Ведомость расхода стали на дополнительные закладные изделия, кг

Марка элемента	Изделия закладные											Всего
	Арматура класса					Прокат марки						
	А-III					ВСт3кп2						
	Гост 5781-82					Гост 8509-72*						
	ф10	ф14			Итого	L70x8					Итого	
1ПВ7-2АтVП-60ПФГ-200П-1	0.6	0.2			0.8	1.7					1.7	2.5

Остальное смотрите плиту 1ПВ7-2АтVП-60ПФГ-200П по серии 1.465.1-10/82 вып.1 и Гост 22701.2-77.

9330/6

Привязан

Инг. №

Стехн	Растеряева		
Рединж	Макарова		
Рук.гр	Моргунов		
Спец	Осташевский		
Начотд	Саакьянц		
Контр	Луценко		

ТП 904-I-65.86-КЖИ-201

Плита покрытия
1ПВ7-2АтУП-60ПФГ-200П-I

Стадия	Масса	Масштаб
РП	3470	-

Лист | Листов I

Госстрой СССР
РОСТОВСКИЙ
ПРОМСТРОЙНИЙПРОЕКТ

ФОРМАТ А4

Типовой проект 904-1-65.86 - КЖИ Альбом 6

Инв. № подл. | Подпись и дата | Взам.инв.№

Типовой проект ТП 904-1-65.86-КЖИ Альбом 5

Формат	Зона	Поз.	Обозначение	Наименование	Кол.	Примечание
				Сборочные единицы		
			1.462.1-1/81 вып.1	Балка 1БСП12-5Ат-V		
		1	1.400-6/76 вып.1	Изделие закладное М4-1	2	
		2		то же М4-3	3	
		3		" М4-22-2	2	

Остальное смотрите балку 1БСП12-5АтV по серии 1.462.1-1/81 вып.1.

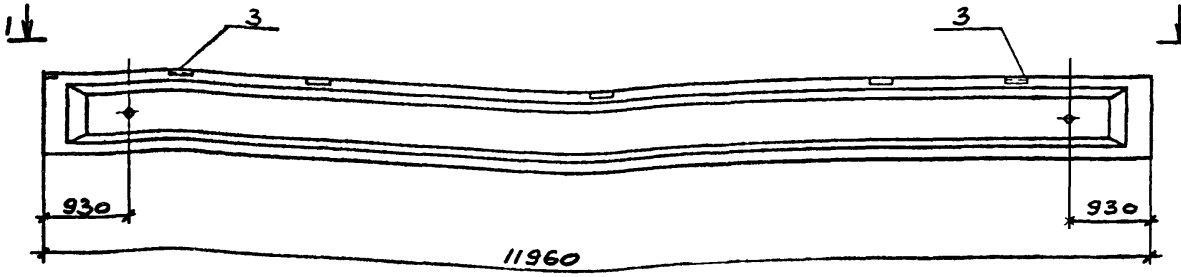

1-1

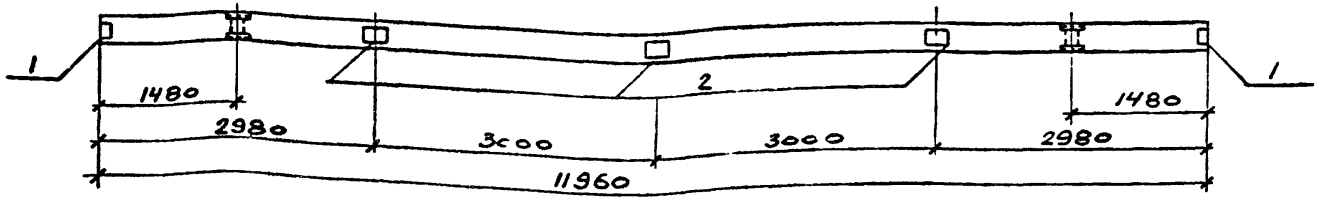

Ведомость расхода стали на дополнительные закладные изделия

Марка элемента	Изделия закладные											
	Арматура класса А-III					Прокат марки ВСТ3КП2						Всего
	ГОСТ 5781-82					ГОСТ 19903-74			ГОСТ 8510-72			
	ф8	ф10			Итого	Б=6		Итого	110×7		Итого	
1БСП12-5Ат-V-1	1.6	0.6			2.2	9.2		9.2	10.4		10.4	21.8

Ст.техник	Растеряева	
Инженер	Андреева	
Вед.инж	Макарова	
Рук.гр	Моргунов	
Гл.контр	Осташевский	
Нач.отд-л	Саакьянц	
Н.контр	Луценко	

Привязан

Инв. №

10
9330/6

ТП 904-1-65.86-КЖИ-100

Балка 1БСП12-5Ат-V-1

Стадия	Масса	Масштаб
РП	4500	1:50
Лист	Листов 1	

Госстрои СССР
Ростовский Промстройниипроект

Формат А3

Инв. № подл. | Подпись и дата | Взам. инв. №

Типовой проект 904-1-65.86-КЖИ Альбом 6

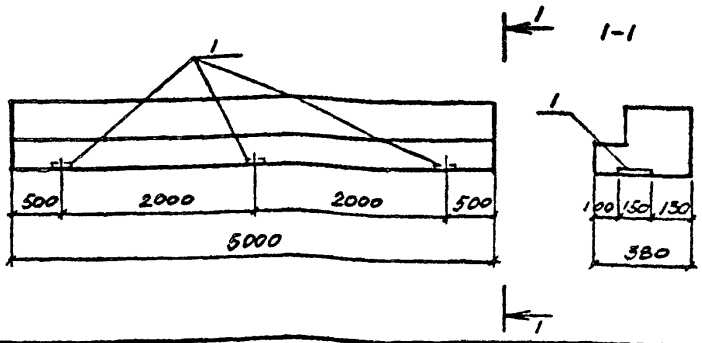

Формат	Зона	Поз.	Обозначение	Наименование	Кол.	Примечание
				Сборочные единицы		
			К9-01-58 вып. 2	Перемычка БП7-1	1	
		1	1.400-15 вып. 1	Изделие закладное МН113-6	3	

Ведомость расхода стали на дополнительные закладные изделия, кг

Марка элемента	Изделия закладные											Всего
	Арматура класса А-III ГОСТ 5781-82					Прокат марки ВСТ3кп2 ГОСТ 19903-74						
	ф8				Итого	б=6	б=8				Итого	
БП7-1-1	0.3				0.3	4.2	1.2				5.4	5.7

Остальное смотрите перемычку БП7-1 по серии К9-01-58 вып. 2

9330/6

Привязан

Инв. №

Взам. инв. № | Подпись и дата | Инв. № подл.

Инж.	Прокопенко		
Вединж	Макарова		
Рук. гр	Моргунов		
Гл спец	Осташевский		
Начотд	Саакьянц		
Нконтр	Луценко		

ТП 904-I-65.86-КЖИ-БП7-I-I

Перемычка БП7-I-I

Стадия	Масса	Масштаб
РП	1100	-
Лист	Листов 1	

Госстрой СССР РОСТОВСКИЙ ПРОМСТРОЙНИИПРОЕКТ

Формат А4

Типовой проект 904-1-65.86-КЖИ Альбом 6

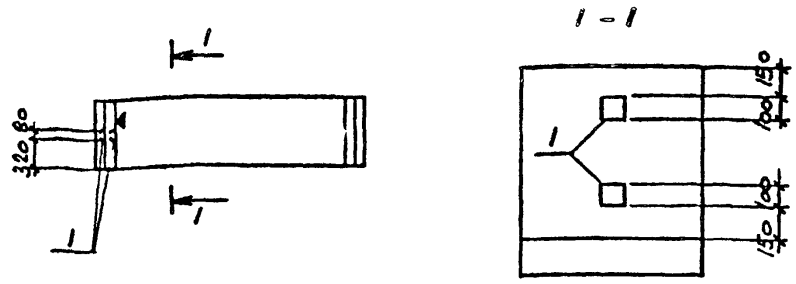

Формат	Зона	Поз.	Обозначение	Наименование	Кол.	Примечание
				Сборочные единицы		
			3.006.1-2/82 вып.1-1	Лоток Л24д-3	1	
		1	3.006.1-2/82 вып.1-3	Изделие закладное М-3	2	

Ведомость расхода стали на дополнительные закладные изделия, кг

Марка элемента	Изделия закладные											Всего
	Арматура класса А-III ГОСТ 5781-82					Прокат марки ВСТ3кп2 ГОСТ 19903-74*						
	ф8				Итого	б=6					Итого	
Л24д-3-1	0.8				0.8	0.8					0.8	1.6

Остальное смотрите лоток Л24д-3 серии 3.006.1-2/82 вып 1-1.
Знак ▼ нанести несмываемой краской.

9330/6

Привязан

Инв. №

Взам. инв. № | Подпись и дата | Инв. № подл.

Сттехн	Растерлева		
Вединж	Макарова		
Рук. гр	Моргунов		
Гл спец	Осташевский		
Начотд	Саакьянц		
Нконтр	Луценко		

ТП 904-I-65.86-КЖИ-Л24д-3-I

Лоток Л24д-3-I

Стадия	Масса	Масштаб
РП	1030	-
Лист	Листов 1	

Госстрой СССР РОСТОВСКИЙ ПРОМСТРОЙНИИПРОЕКТ

Формат А4

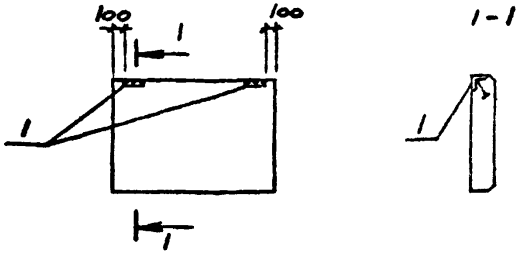

Формат	Зона	Поз	Обозначение	Наименование	Кол.	Примечание
				Сборочные единицы		
			1.030.1-1 вып.1-1,0-3	2ПС15.12.2.0-л-58	1	
		1	1.030.1-1 вып.1-1,0-3	Изделие закладное М2	2	

Ведомость расхода стали на дополнительные закладные изделия, кг

Марка элемента	Изделия закладные											Всего
	Арматура класса А-III					Прокат марки ВСТ3кп2						
	ГОСТ 5781-82					ГОСТ 19903-74*			ГОСТ 8509-72*			
	ф10				Итого	б=6		Итого	L63×6		Итого	
2ПС15.12.2.0-л-58-а	0.4				0.4	1.2		1.2	2.8		2.8	4.4

Остальное смотрите панель 2ПС15.12.2.0-л-58 по серии 1.030.1-1 вып.1-1,0-3.

9330/6

Привязан

Инв. №

Взам.инв.№ | Подпись и дата | Инв.№ подл.

ТП 904-1-65.86-КЖИ-300

Сттехн	Растеряева		
Ст.инж	Толмачева		
Вединж	Макарова		
Рук.гр	Моргунов		
Глспец	Остапевский		
Начотд	Саакьянц		
Нконтр	Луценко		

Панель стеновая 2ПС15.12.2,0-л-58-а

Стадия	Масса	Масштаб
РП	500	1:50
Лист	Листов 1	

Госстрой СССР РОСТОВСКИЙ ПРОМСТРОЙНИИПРОЕКТ

Формат А4

Типовой проект 904-1-65.86-КЖИ Альбом 6

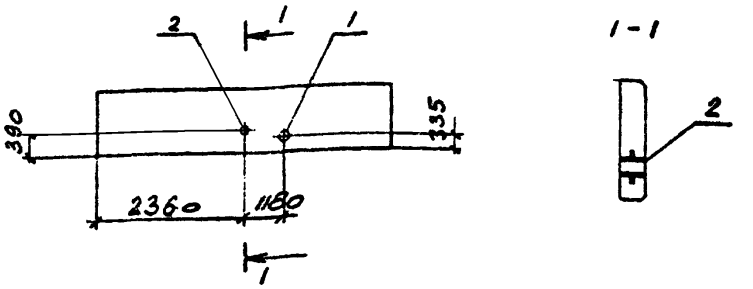

Формат	Зона	Поз	Обозначение	Наименование	Кол.	Примечание
				Сборочные единицы		
			1.030.1-1 вып.1-1,0-3	ПС60.12.2.0-2л-47	1	
		1	5.900-2	Сальник Ду100 ℓ=200	1	
		2		" Ду200 ℓ=200	1	

Ведомость расхода стали на дополнительные закладные изделия, кг

Марка элемента	Изделия закладные											Всего
	Прокат марки ВСТ3кп2											
	ГОСТ 2590-71			ГОСТ 19903-74				ГОСТ 3262-75*				
	ф7	ф10	Итого	б=10			Итого	Тр 150×1.5	Тр 273×6		Итого	
ПС60.12.2.0-2л-47-а	0.4	1.4	1.8	4.5			4.5	3.6	7.9		11.5	17.8

Остальное смотрите панель ПС60.12.2.0-2л-47 по серии 1.030.1-1 вып 1-1,0-3.

12

9330/6

Привязан

Инв. №

ТП 904-1-65.86-КЖИ-301

Сттехн	Растеряева		
Ст.инж	Толмачева		
Вединж	Макарова		
Рук.гр	Моргунов		
Глспец	Остапевский		
Начотд	Саакьянц		
Нконтр	Луценко		

Панель стеновая ПС60.12.2,0-2л-47-а

Стадия	Масса	Масштаб
РП	2020	1:100
Лист	Листов 1	

Госстрой СССР РОСТОВСКИЙ ПРОМСТРОЙНИИПРОЕКТ

Формат А4

Типовой проект 904-1-65.86-КЖИ Альбом 6

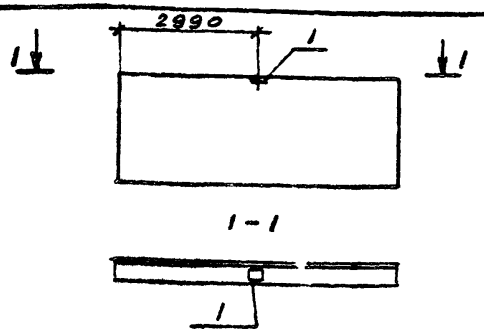

Формат	Зона	Поз.	Обозначение	Наименование	Кол.	Примечание
				Сборочные единицы		
			1.030.1-1 вып.1-1,0-3	ПС60.12.2.0-2л-41	1	
		1	1.030.1-1 вып.1-1,1-3	Изделие закладное М9	1	

Ведомость расхода стали на дополнительные закладные изделия, кг

Марка элемента	Изделия закладные											Всего
	Арматура класса А-III ГОСТ 5781-82					Прокат марки ВСт3кп2 ГОСТ 19903-74*						
	ф10				Итого	б=8					Итого	
ПС60.12.2.0-2л-41-а	0.4				0.4	1.0					1.0	1.4

Остальное смотрите панель ПС60.12.2.0-2л-41 по серии 1.030.1-1 вып.1-1,0-3.

9330/6

Привязан

Инв. №

Инв. № подл. | Подпись и дата | Взам. инв. №

ТП 904-I-65.86-КЖИ-302

Сттехн	Растеряева		
Ст.инж	Толмачева		
Вединж	Макарова		
Рук.гр	Моргунов		
Глспец	Осташевский		
Начотд	Саакьянц		
Нконтр	Луценко		

Панель стеновая ПС60.12.2,0-2л-41-а

Стадия	Масса	Масштаб
РП	2020	–
Лист	Листов 1	

Госстрой СССР РОСТОВСКИЙ ПРОМСТРОЙНИИПРОЕКТ

Формат А4

Типовой проект 904-1-65.86-КЖИ Альбом 6

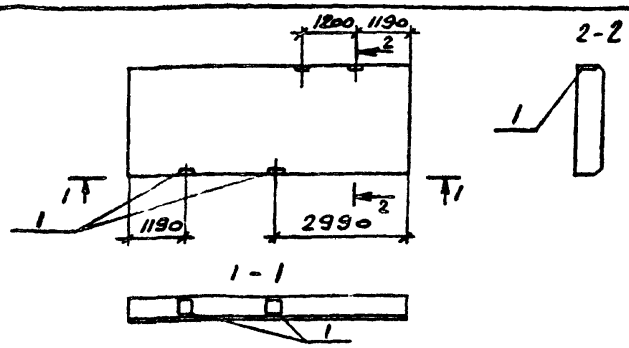

Формат	Зона	Поз.	Обозначение	Наименование	Кол.	Примечание
				Сборочные единицы		
			1.030.1-1 вып.1-1,0-3	ПС60.12.2.0-2л-32	1	
		1	1.030.1-1 вып.1-1,1-3	Изделие закладное М9	4	

Ведомость расхода стали на дополнительные закладные изделия, кг

Марка элемента	Изделия закладные											Всего
	Арматура класса А-III ГОСТ 5781-82					Прокат марки ВСт3кп2 ГОСТ 19903-74*						
	ф10				Итого	б=8					Итого	
ПС60.12.2.0-2л-32-а	1.6				1.6	4.0					4.0	5.6

Остальное смотрите панель ПС60.12.2.0-2л-32 по серии 1.030.1-1 вып.1-1,0-3.

9330/6

Привязан

Инв. № подл. | Подпись и дата | Взам. инв. №

ТП 904-I-65.86-КЖИ-303

Сттехн	Растеряева		
Ст.инж	Толмачева		
Вединж	Макарова		
Рук.гр	Моргунов		
Глспец	Осташевский		
Начотд	Саакьянц		
Нконтр	Луценко		

Панель стеновая ПС60.12.2,0-2л-32-а

Стадия	Масса	Масштаб
РП	2020	–
Лист	Листов 1	

Госстрой СССР РОСТОВСКИЙ ПРОМСТРОЙНИИПРОЕКТ

Формат А4

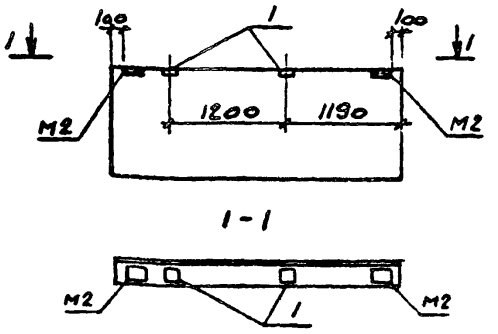

ФОРМАТ	ЗОНА	ПОЗ	ОБОЗНАЧЕНИЕ	НАИМЕНОВАНИЕ	КОЛ	ПРИМЕЧАНИЕ
				Сборочные единицы		
			1.030.1-1вып.1-1,0-3	ПС30.12.2.0-6л-57	1	
		1	1.030.1-1 вып.1-1,1-3	Изделие закладное М9	1	

Ведомость расхода стали на дополнительные закладные изделия, кг

Марка элемента	Изделия закладные											Всего
	Арматура класса А-III ГОСТ 5781-82					Прокат марки ВСТ3КП2 ГОСТ 19903-74*						
	ф10				Итого	б=8					Итого	
ПС30.12.2.0-6л-57-а	0.4				0.4	1.0					1.0	1.4

Остальное смотрите панель ПС30.12.2.0-6л-57 по серии 1.030.1-1 вып.1-1,0-3.

Привязан

Инв. №

9330/6

Альбом 6

Типовой проект 904-1-65.86-КЖИ

Взам.инв.№ | Подпись и дата | Инв.№ подл.

Стехн	Растеряева		
Рук.гр	Моргунов		
Гл.спец	Остаповский		
Нач.отд	Саакьянц		
Н.контр	Луценко		

ТП 904-1-65.86-КЖИ-304

Панель стеновая ПС30.12.2,0-6л-57-а

Стадия	Масса	Масштаб
РП	1010	1:50
Лист	Листов 1	

Госстрой СССР РОСТОВСКИЙ ПРОМСТРОЙНИИПРОЕКТ

ФОРМАТ А4

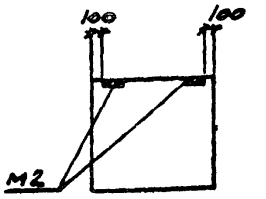

Закладные изделия М2 установить по данному чертежу.

Остальное смотрите панель 2ПС12.12.2.0-л-59 по серии 1.030.1-1вып.1,0-3.

Привязан

Инв. №

14

9330/6

Альбом 6

Типовой проект 904-1-65.86-КЖИ

Взам.инв.№ | Подпись и дата | Инв.№ подл.

Стехн	Растеряева		
Вед.инж	Макарова		
Рук.гр	Моргунов		
Гл.спец	Остаповский		
Нач.отд	Саакьянц		
Н.контр	Луценко		

ТП 904-1-65.86-КЖИ-305

Панель стеновая 2ПС12.12.2,0-л-59-а

Стадия	Масса	Масштаб
РП	400	1:50
Лист	Листов 1	

Госстрой СССР РОСТОВСКИЙ ПРОМСТРОЙНИИПРОЕКТ

ФОРМАТ А4

Типовой проект 904-1-65.86-КЖИ Альбом 6

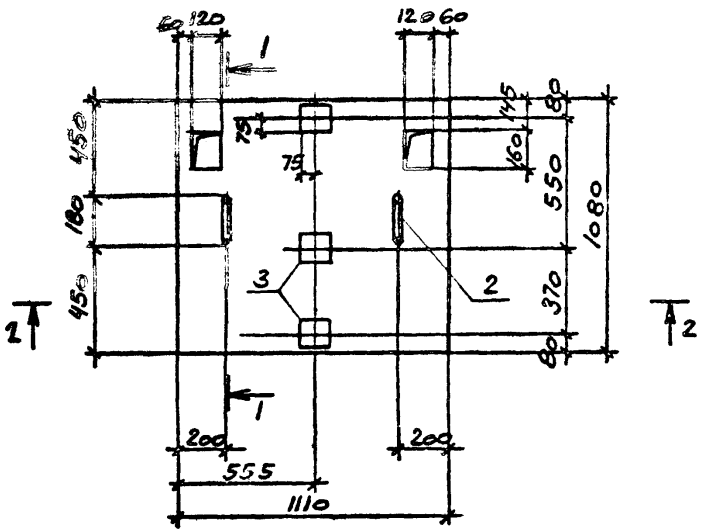

1-1

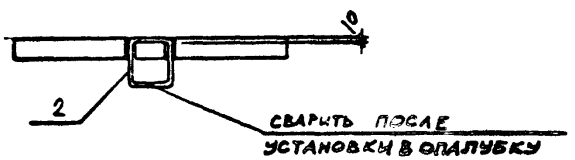

2-2

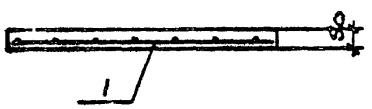

Формат	Зона	Поз.	Обозначение	Наименование	Кол.	Примечание
				Сборочные единицы		
А3		1	ТП 904-1-65.86 КЖИ-С11	Сетка арматурная С11	1	
		2	ТП 904-1-65.86 КЖИ-МН4	Изделие закладное МН4	2	
		3	1.400-15 вып.1	То же МН402-2	3	
				Материалы		
				Бетон марки 200	0.11	м³

Марка элемента	Изделия арматурные					Изделия закладные								Общий расход
	Арматура класса А-I, ГОСТ 5781-82		Арматура класса А-III, ГОСТ 5781-82		Всего	Арматура класса А-I, ГОСТ 5781-82		Арматура класса А-III, ГОСТ 5781-82		Прокат марки ВСт3кп2, ГОСТ 103-76			Всего	
	ф6	Итого	ф14	Итого		ф10	Итого	ф8	Итого	δ=6		Итого		
П1	1.2		7.8	7.8	9.0	1.0	1.0	1.2	1.2	3.3		3.3	5.5	14.5

Плиту П1 выполнять в опалубке плиты П14-3 по серии 3.006.1-2/82 вып 1-2.
Защитный слой бетона для рабочей арматуры 15 мм.

Привязан

Инв. №

15
9330/6

Сттехн	Растеряева		
Ведущ.	Макарова		
Рук.гр	Моргунов		
Гл.спец	Остаменский		
Начотд	Саакьянц		
Нконтр	Луценко		

ТП 904-I-65.86-КЖИ-П1

Плита П1

Стадия	Масса	Масштаб
РП	264	1:50
Лист	Листов 1	

Госстрой СССР
РОСТОВСКИЙ ПРОМСТРОЙНИИПРОЕКТ

Формат А3

Инв. № подл. | Подпись и дата | Взам. инв. №

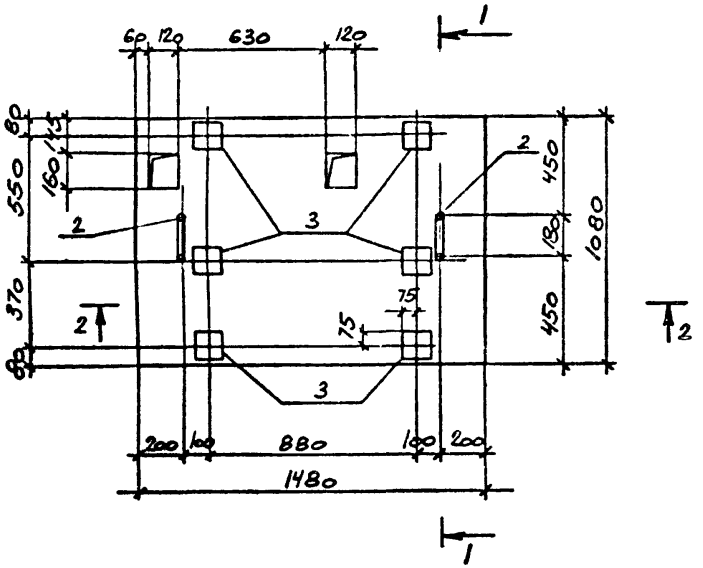

1 - 1

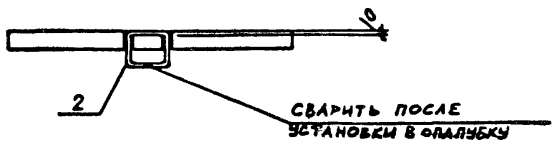

2 - 2

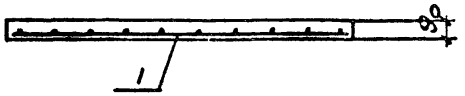

ФОРМАТ	ЗОНА	ПОЗ.	ОБОЗНАЧЕНИЕ	НАИМЕНОВАНИЕ	КОЛ.	ПРИМЕЧАНИЕ
				Сборочные единицы		
		1	ТП 904-1-65.86-КЖИ-С11	Сетка арматурная С12	1	
		2	ТП 904-1-65.86-КЖИ-МН4	Изделие закладное МН4	2	
		3	7.400-15 вып.1	То же МН402-2	6	
				Материалы		
				Бетон марки 200	0.14	м³

Ведомость расхода стали на элемент, кг

Марка элемента	Изделия арматурные					Изделия закладные								Общий расход
	Арматура класса А-I, ГОСТ 5781-82		Арматура класса А-III, ГОСТ 5781-82		Всего	Арматура класса А-I, ГОСТ 5781-82		Арматура класса А-III, ГОСТ 5781-82		Прокат марки ВСт3кп2, ГОСТ 103-76			Всего	
	ф6	Итого	ф14	Итого		ф10	Итого	ф8	Итого	δ=6		Итого		
П2	1.6	1.6	10.2	10.2	11.8	1.0	1.0	2.4	2.4	6.6		6.6	10.0	21.8

Плиту П2 выполнять в опалубке плиты П14-3 по серии 3.006.1-2/88 вып.1-2
Защитный слой бетона для рабочей арматуры 15 мм.

16

Привязан

Инв. №

9330/6

Стехн	Растеряева		
Вединж	Макарова		
Рук.гр	Моргунов		
Гдспец	Остапевский		
Начотд	Саакьянц		
Нконтр	Луценко		

ТП 904-I-65.86 КЖИ-П2

Плита П2

Стадия	Масса	Масштаб
РП	336	1:50
Лист	Листов 1	

Госстрой СССР
РОСТОВСКИЙ
ПРОМСТРОЙНИИПРОЕКТ

ФОРМАТ А3

Типовой проект 904-1-65.86 -КЖИ Альбом 6

Инв.№ подл. | Подпись и дата | Взам.инв.№

ФОРМАТ	ЗОНА	ПОЗ	ОБОЗНАЧЕНИЕ	НАИМЕНОВАНИЕ	КОЛ	ПРИМЕЧАНИЕ
				СБОРОЧНЫЕ ЕДИНИЦЫ		
			3.006.1-2/82 вып.1-2	ПЛИТА П26-3	1	
		1	1.400-15 вып.1	ИЗДЕЛИЕ ЗАКЛАДНОЕ МН106-6	4	
		2	1.400-15 вып.1	ТО ЖЕ МН112-6	4	
				ДЕТАЛИ		
Б4		3		А-III-20 ГОСТ5781-82 ℓ=1800	2	4.4кг
Б4		4		А-III-20 ГОСТ5781-82 ℓ=1700	2	4.1кг

ОСТАЛЬНОЕ СМОТРИТЕ ПЛИТУ П26-3 ПО СЕРИИ 3.006.1-2/82 ВЫП.1-2

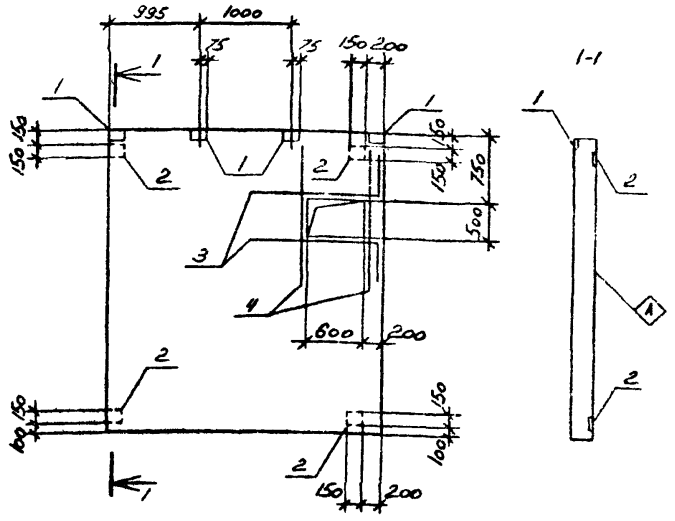

Поз 3

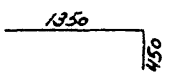

1. АРМАТУРУ В МЕСТЕ ОТВЕРСТИЯ ВЫРЕЗАТЬ ПО МЕСТУ
2. ИНДЕКС Ⓐ НАНЕСТИ НЕСМЫВАЕМОЙ КРАСКОЙ

ТИПОВОЙ ПРОЕКТ 904-1-65.86 -КЖИ Альбом 6

17

Привязан

Инв. №

9330/6

ВЕДОМОСТЬ РАСХОДА СТАЛИ НА ДОПОЛНИТЕЛЬНЫЕ АРМАТУРНЫЕ И ЗАКЛАДНЫЕ ИЗДЕЛИЯ, КГ

Марка элемента	Изделия арматурные				Изделия закладные								Общий расход
	Арматура класса А-III ГОСТ5781-82			Всего	Арматура класса А-III ГОСТ5781-82			Прокат марки ВСт3кП2 ГОСТ103-76				Всего	
	⌀20		Итого		⌀8	⌀12	Итого	δ=6	δ=8	δ=10	Итого		
П26-3-1	17.0		17.0	17.0	0.5	2.4	2.9	2.8	7.2	3.2	13.2	16.1	33.1

Техник	Банян	
Вединж	Макарова	
Рук.гр	Моргунов	
Гл.спец	Осташевский	
Начотд	Саакьянц	
Инконтр	Луценко	

ТП 904-I-65.86-ЮЖИ-П26-3-I

Плита П26-3-I

Стадия	Масса	Масштаб
РП	5050	1:50

Лист | Листов 1

Госстрой СССР РОСТОВСКИЙ ПРОМСТРОЙНИЙПРОЕКТ

ФОРМАТ А3

Инв.№ подл. | Подпись и дата | Взам.инв.№

Типовой проект 904-1-65.86 -КЖИ Альбом 6

Формат	Зона	Поз.	Обозначение	Наименование	Кол.	Примечание
				Сборочные единицы		
			3.006.1-2/82 вып.1-2	Плита П26-3	1	
		1	1.400-15 вып.1	Изделие закладное МН112-6	12	
				Детали		
Б4		2		А-III-20 ГОСТ 5781-82 ℓ=2250	2	5.5кг
Б4		3		А-III-20 ГОСТ 5781-82 ℓ=1600	2	3.9кг

Остальное смотрите плиту П26-3 серии 3.006.1-2/82 вып.1-2

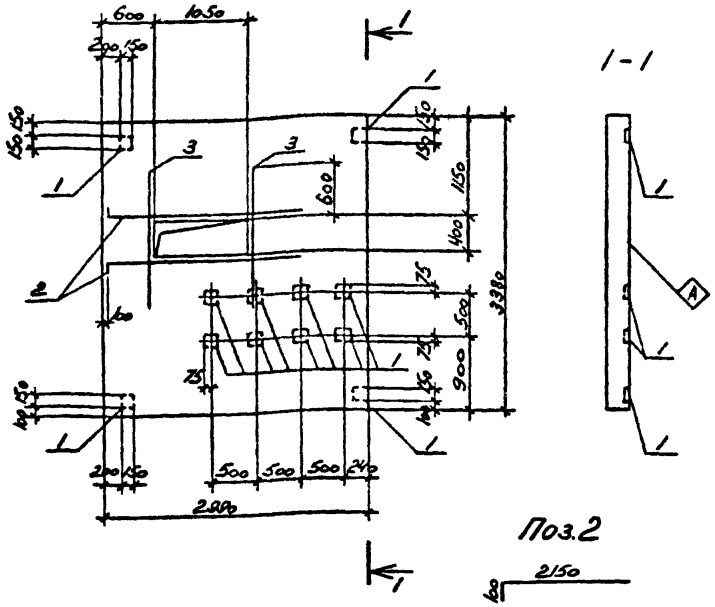

1. Арматуру в месте отверстия вырезать по месту
2. Индекс ◇ нанести несмываемой краской

18

Привязан

Инв. №

9330/6

Ведомость расхода стали на дополнительные арматурные и закладные изделия, кг

Марка элемента	Изделия арматурные					Изделия закладные							Общий расход
	Арматура класса А-III ГОСТ 5781-82				Всего	Арматура класса А-III ГОСТ 5781-82			Прокат марки ВСТ3кп2 ГОСТ 103-76			Всего	
	⌀20			Итого		⌀12		Итого	δ=8	δ=10	Итого		
П26-3-2	18.8			18.8	18.8	7.2		7.2	16.8	9.6	26.4	33.6	52.4

Техник	Ванян	
Ведущ	Макарова	
Рук.гр	Моргунов	
Гл.спец	Осташевский	
Нач.отд	Савкьянц	
Н.контр	Лупенко	

ТП 904-I-65.86-КЖИ-П26-3-2

Плита П26-3-2

Стадия	Масса	Масштаб
РП	5050	I:50
Лист	Листов I	

Госстрой СССР РОСТОВСКИЙ ПРОМСТРОЙНИИПРОЕКТ

Формат А3

Типовой проект 904-1-65.86 - КЖИ Альбом 6

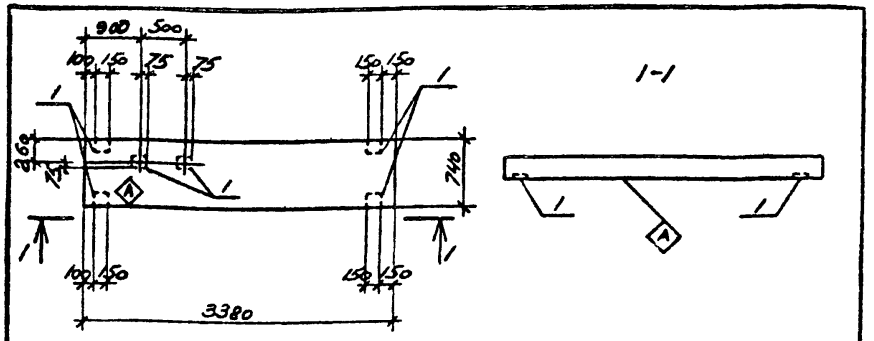

ФОРМАТ	ЗОНА	ПОЗ	ОБОЗНАЧЕНИЕ	НАИМЕНОВАНИЕ	КОЛ.	ПРИМЕЧАНИЕ
				Сборочные единицы		
			3.006.1-2/82 вып.1-2	Плита П26д-3	1	
		1	1.400-15 вып.1	Изделие закладное МН112-6	6	

Ведомость расхода стали на дополнительные закладные изделия

Марка элемента	Изделия закладные											Всего
	Арматура класса				Прокат марки							
	А-III				ВСт3кп2							
	ГОСТ 5781-82				ГОСТ 103-76							
	ф12			Итого	б=8	б=10					Итого	
П26д-3-1	3.6			3.6	8.2	4.8					13.0	16.6

Остальное смотрите плиту П26д-3 серии 3.006.1-2/82 вып.1-2

Индекс А нанести несмываемой краской

Привязан

9330/6

Инв. №

Взам.инв.№ | Подпись и дата | Инв.№подл.

Технк	Ванян		
Ведущ	Макарова		
Рук.гр	Моргунов		
Гл.спец	Осталевский		
Начотд	Саакьянц		
Н.контр	Луценко		

ТП 904-1-65.86-КЖИ-П26д-3-1

Плита П26д-3-1

Стадия	Масса	Масштаб
РП	1250	1:50
Лист	Листов 1	

Госстрой СССР РОСТОВСКИЙ ПРОМСТРОЙНИИПРОЕКТ

Формат А4

Типовой проект 904-1-65.86 - КЖИ Альбом 6

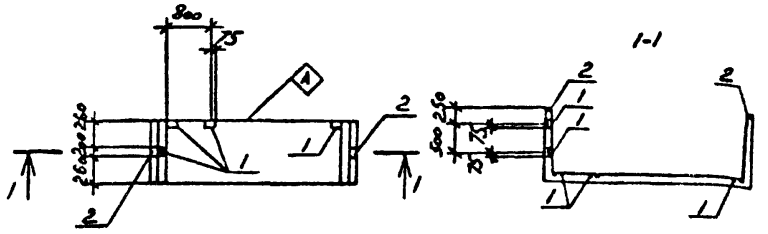

ФОРМАТ	ЗОНА	ПОЗ	ОБОЗНАЧЕНИЕ	НАИМЕНОВАНИЕ	КОЛ.	ПРИМЕЧАНИЕ
				Сборочные единицы		
			3.006.1-2/82 вып.1-1	Лоток Л38д-3	1	
		1	1.400-15 вып.1	Изделие закладное МН111-6	5	
		2	3.006.1-2/82 вып.1-3	То же М2	2	

Ведомость расхода стали на дополнительные закладные изделия, кг

Марка элемента	Изделия закладные											Всего
	Арматура класса				Прокат марки							
	А-III				ВСт3кп2							
	ГОСТ 5781-82				ГОСТ 103-76							
	ф8				Итого	б=6	б=8				Итого	
Л38д-3-2	0.9				0.9	7.1	0.5				7.6	8.5

Остальное смотрите лоток Л38д-3 серии 3.006.1-2/82 вып.1-1

Индекс А нанести несмываемой краской

Привязан

19

9330/6

Инв. №

Взам.инв.№ | Подпись и дата | Инв.№подл.

Технк	Ванян		
Ведущ	Макарова		
Рук.гр	Моргунов		
Гл.спец	Осталевский		
Начотд	Саакьянц		
Н.контр	Луценко		

ТП 904-1-65.86-КЖИ-Л38д-3-2

Лоток Л38д-3-2

Стадия	Масса	Масштаб
РП	2350	-
Лист	Листов 1	

Госстрой СССР РОСТОВСКИЙ ПРОМСТРОЙНИИПРОЕКТ

Формат А4

Типовой проект ТП 904-1-65.86 КЖИ Альбом 6

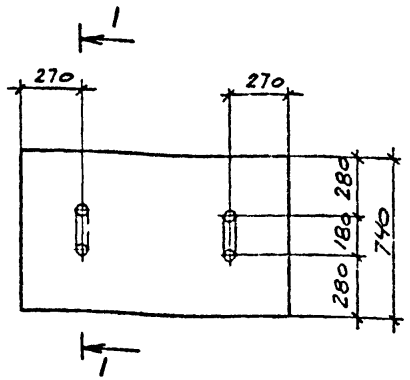

1-1

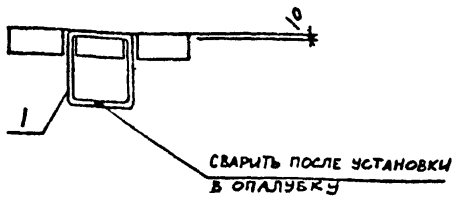

Формат	Зона	Поз.	Обозначение	Наименование	Кол. на испол. 1	2		Примечание
				Сборочные единицы				
			3.006.1-2/82 вып.1-2	Плита П5д-8б	1			
				П7д-5б		1		
А4		1		Изделие закладное МН5	2	2		

Остальное смотрите плиты П5д-8б, П7д-5б серии 3.006.1-2/82 вып 1-2.

Ведомость расхода стали на дополнительные закладные изделия, кг

Марка элемента	Изделия закладные. Арматура класса А-I ГОСТ 5781-82 ф10			Итого	Всего
П5д-8б-1 П7д-5б-1	1.0			1.0	1.0

Марка элемента	Номер на испол.	Масса кг
П5д-8б-1	1	100
П7д-5б-1	2	150

Инв. № подл. | Подпись и дата | Взам. инв. №

Привязан

Инв. №

20
9330/6

Ст. техн.	Растерняева	
Ведущ. инж.	Макарова	
Рук. гр.	Моргунов	
Гл. спец.	Осташевский	
Нач. отд.	Саакьянц	
Н. контр.	Луценко	

ТП 904-I-65.86-КЖИ-ПБд-8б-I

Плита (ПБд-8б-I, П7д-5б-I)

Стадия	Масса	Масштаб
РП	СМ. ТАБЛ.	-
Лист	Листов	

Госстрой СССР РОСТОВСКИЙ ПРОМСТРОЙНИИПРОЕКТ

Формат А3

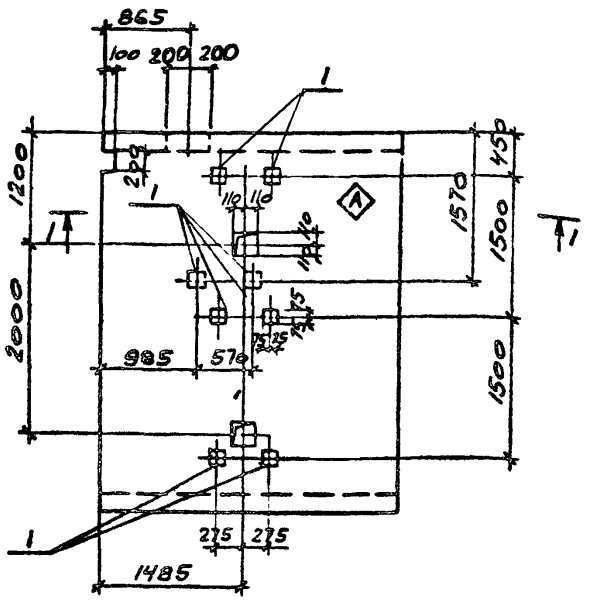

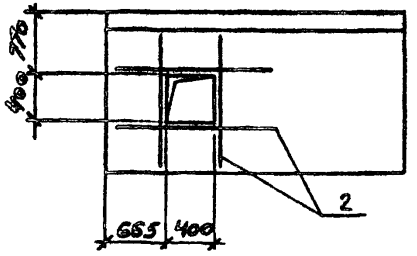

ФОРМАТ	ЗОНА	ПОЗ.	ОБОЗНАЧЕНИЕ	НАИМЕНОВАНИЕ	КОЛ.	ПРИМЕЧАНИЕ
				Сборочные единицы		
			3.006.1-2/82 вып.1-1	Лоток Л38-3		
		1	1.400-15 вып.1	Изделие закладное МН12-6	8	
				Детали		
54		2		А-III-20 ГОСТ 5781-82 ℓ=1650	4	4.1 кг

Остальное смотрите лоток Л38-3 по серии 3.006.1-2/82 вып1-1.

1. Индекс А нанести несмываемой краской.
2. Поз. 2 привязать к наружной арматуре лотка.

Ведомость расхода стали на дополнительные арматурные и закладные изделия, кг

Марка элемента	Изделия арматурные				Изделия закладные									Общий расход
	Арматура класса А-III ГОСТ 5781-82			Всего	Арматура класса А-III ГОСТ 5781-82				Прокат марки ВСт3кп2 ГОСТ 19903-74				Всего	
	ф20		Итого		ф12			Итого	б=8	б=10		Итого		
Л38-3-1	16.4		16.4	16.4	4.8			4.8	11.2	6.4		17.6	22.4	38.8

Привязан

Инв. №

9330/6 21

ТП 904-1-65.86-КЖИ-Л38-3-1

Лоток Л38-3-1.

Стадия	Масса	Масштаб
РП	9380	1:50

Лист | Листов 1

Госстрой СССР РОСТОВСКИЙ ПРОМСТРОЙНИИПРОЕКТ

Стехн. Растерляева
Ведущ. Макарова
Рук.гр. Моргунов
Гл.спец. Осташевский
Нач.отд. Саакьянц
Н.контр. Луценко

Типовой проект 904-1-65.86 -КЖИ Альбом 6

Инв. № подл. | Подпись и дата | Взам. инв. №

ФОРМАТ А3

ВЕДОМОСТЬ РАСХОДА СТАЛИ НА ДОПОЛНИТЕЛЬНЫЕ АРМАТУРНЫЕ И ЗАКЛАДНЫЕ ИЗДЕЛИЯ, КГ

Марка элемента	Изделия арматурные. Арматура класса А-III ГОСТ 5781-82						Всего	Изделия закладные. Арматура класса А-III ГОСТ 5781-82							Прокат марки ВСТ3кп2 ГОСТ 19903-74					ГОСТ 8510-72				ГОСТ 8509-72				Всего	Общий расход
	ф8	ф10	ф20			Итого		ф8	ф12					Итого	δ=8	δ=10			Итого	L 100x63x6			Итого	50x5			Итого		
Л38-3-2	3.0	2.0	39.2			44.2	44.2	3.2	3.0					6.2	8.5	4.0			12.5	4.0			4.0	13.2			13.2	35.9	80.1

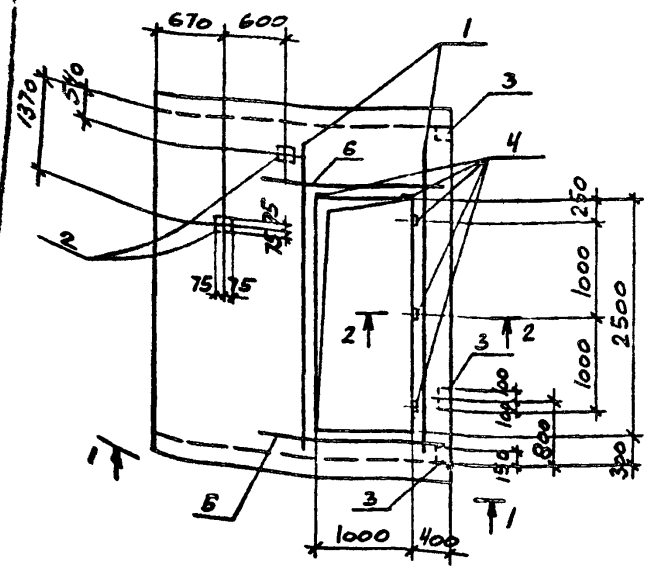

1 – 1

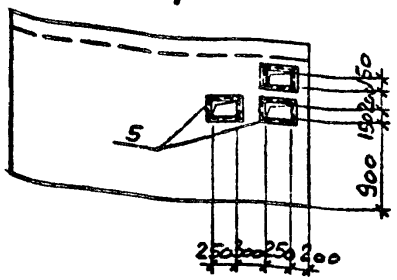

2 – 2

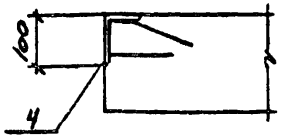

Формат	Зона	Поз.	Обозначение	Наименование	Кол.	Примечание
				Сборочные единицы		
			3.006-1-2/82 вып.1-1.	Лоток Л38-3		
		1	ТП 904-1- -КЖИ-КР1	Каркас плоский КР1	2	
		2	1.400-15 вып. 1	Изделие закладное МН112-6	2	
		3		то же МН114-6	3	
		4		" МН539	5	
		5	ТП 904-1- -КЖИ-МН6	МН6	3	
				Детали		
Б4		6		А-III-10 ГОСТ 5781-82 ℓ=1600	2	1.0 кг

Остальное смотрите лоток Л38-3 по серии 3.006-1-2/82 вып 1-1.

Арматуру в местах отверстий вырезать по месту.

22

9330/6

Привязан

Инв. №

Сттехн	Растеряева		
Веднж	Макарова		
Рук.гр	Моргунов		
Глспец	Осташевский		
Начотд	Саакьянц		
Нконтр	Луценко		

ТП 904-I-65.86-КЖИ-Л38-3-2

Лоток Л38-3-2.

Стадия	Масса	Масштаб
РП	9380	-
Лист	Листов 1	

Госстрой СССР РОСТОВСКИЙ ПРОМСТРОЙНИИПРОЕКТ

Типовой проект 904-1-65.86-КЖИ Альбом 6

Инв. № подл. | Подпись и дата | Взам. инв. №

ФОРМАТ	ЗОНА	ПОЗ.	ОБОЗНАЧЕНИЕ	НАИМЕНОВАНИЕ	КОЛ.	ПРИМЕЧАНИЕ
				СБОРОЧНЫЕ ЕДИНИЦЫ		
			3.006-1-2/82 вып.1-1	ЛОТОК Л38-3	1	
		1	1.400-15 вып.1	ИЗДЕЛИЕ ЗАКЛАДНОЕ МН112-6	2	
		2	1.400-15 вып.1	ТО ЖЕ МН114-6	3	
				ДЕТАЛИ		
5.4		3		А-III-20 ГОСТ 5781-82 ℓ=1600	2	3.9кг
5.4		4		А-III-20 ГОСТ 5781-82 ℓ=1600	2	3.9кг

ОСТАЛЬНОЕ СМОТРИТЕ ЛОТОК Л38-3 ПО СЕРИИ 3.006-1-2/82 вып.1-1

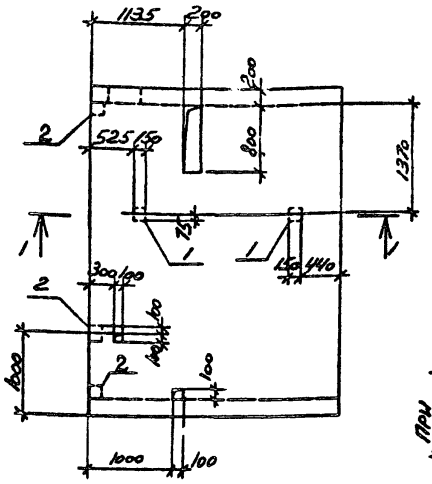

Поз.3

1-1

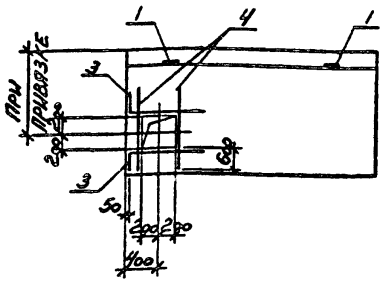

1. АРМАТУРУ В МЕСТАХ ОТВЕРСТИЙ ВЫРЕЗАТЬ ПО МЕСТУ
2. Поз. 3,4 ПРИВЯЗАТЬ К НАРУЖНОЙ АРМАТУРЕ ЛОТКА

ВЕДОМОСТЬ РАСХОДА СТАЛИ НА ДОПОЛНИТЕЛЬНЫЕ АРМАТУРНЫЕ И ЗАКЛАДНЫЕ ИЗДЕЛИЯ, КГ

МАРКА ЭЛЕМЕНТА	ИЗДЕЛИЯ АРМАТУРНЫЕ					ИЗДЕЛИЯ ЗАКЛАДНЫЕ							ОБЩИЙ РАСХОД
	АРМАТУРА КЛАССА А-III ГОСТ 5781-82				ВСЕГО	АРМАТУРА КЛАССА А-III ГОСТ 5781-82			ПРОКАТ МАРКИ ВСТ3КП2 ГОСТ 103-76			ВСЕГО	
	⌀20			ИТОГО		⌀12		ИТОГО	δ=8	δ=10	ИТОГО		
Л38-3-3	15.6			15.6	15.6	3.0		3.0	8.5	4.0	12.5	15.5	31.1

Техник	Банян	
Ведин.	Макарова	
Рук. гр.	Моргунов	
Гл.спец.	Осташевский	
Начотд.	Саакьянц	
Нконтр.	Луценко	

9330/6 23

Привязан

Инв. №

ТП 904-I-65.86-КЖИ-Л38-3-3

Лоток Л38-3-3

Стадия	Масса	Масштаб
РП	9380	I:50

Лист | Листов I

Госстрой СССР
РОСТОВСКИЙ ПРОМСТРОЙНИИПРОЕКТ

ФОРМАТ А3

Типовой проект ТП 904-1-65.86 КЖИ Альбом 6

Инв. № подл. | Подпись и дата | Взам. инв. №

Типовой проект ТП 904-1-65.86 кжи Альбом 6

Формат	Зона	Поз.	Обозначение	Наименование	Кол.	Примечание
				Сборочные единицы		
			3.006.1-2/82 вып.1-1	Лоток Л38-3а	1	
		1	1.400-15 вып.1	Изделие закладное МН111-6	10	
				Детали		
Б4		2		А-III-20 ГОСТ 5781-82 ℓ=3200	2	7.9 кг
Б4		3		А-III-20 ГОСТ 5781-82 ℓ=1550	4	3.8 кг

Остальное смотрите лоток Л38-3а по серии 3.006.1-2/82 вып.1-1.

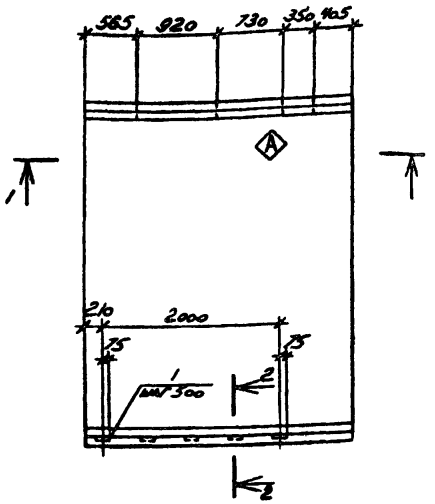

1-1

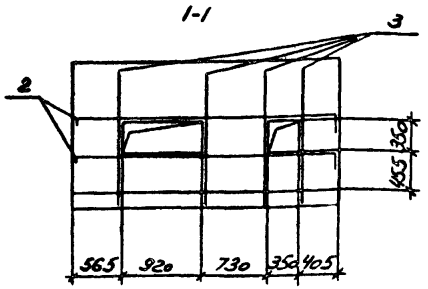

2-2

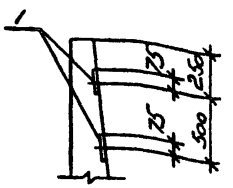

Поз.2

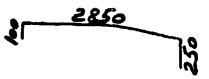

1. Арматуру в местах отверстий вырезать по месту
2. Индекс ◇ нанести несмываемой краской
3. Поз. 2,3 привязать к наружной арматуре лотка

Ведомость расхода стали на дополнительные арматурные и закладные изделия, кг

Марка элемента	Изделия арматурные					Изделия закладные							Общий расход
	Арматура класса А-III ГОСТ 5781-82				Всего	Арматура класса А-III ГОСТ 5781-82			Прокат марки ВСТ3кп2 ГОСТ 103-76			Всего	
	⌀20			Итого		⌀8		Итого	δ=6	δ=8	Итого		
Л38-3а-1	31.0			31.0	31.0	1.2		1.2	11.0	4.4	15.4	16.6	47.6

Взам. инв. № | Подпись и дата | Инв. № подл.

Привязан

Инв. № 9330/6 24

Техник	Ванян		
Ведущ.	Макарова		
Рук.гр.	Моргунов		
Гл.спец.	Осташевский		
Начотд.	Саакьянц		
Н.контр.	Луценко		

ТП 904-1-65.86 КЖИ-Л38-3а-1

Лоток Л38-3а-1

Стадия	Масса	Масштаб
РП	9380	-
Лист	Листов 1	

Госстрой СССР
РОСТОВСКИЙ ПРОМСТРОЙНИИПРОЕКТ

Формат А3

Типовой проект 904-1-65.86 - КЖИ Альбом 6

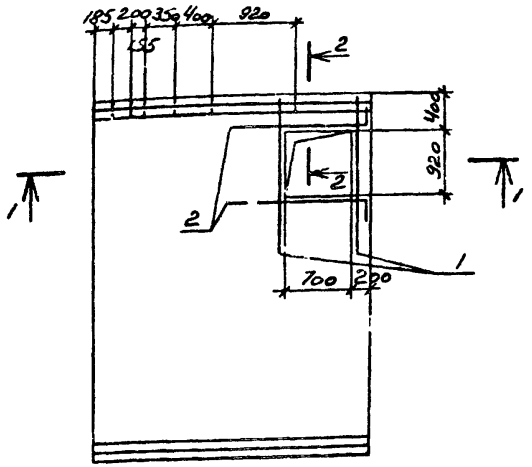

1-1

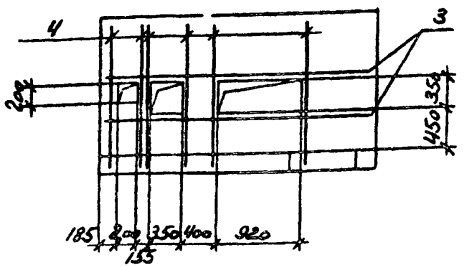

2-2

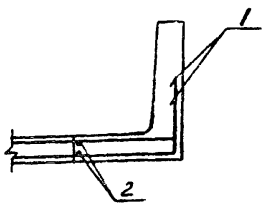

ФОРМАТ	ЗОНА	ПОЗ.	ОБОЗНАЧЕНИЕ	НАИМЕНОВАНИЕ	КОЛ.	ПРИМЕЧАНИЕ
				СБОРОЧНЫЕ ЕДИНИЦЫ		
			3.006.1-2/82 вып.1-1	Лоток Л38-3а	1	
				ДЕТАЛИ		
Б.4		1*		А-III-20 ГОСТ 5781-82 ℓ=1900	4	4,7кг
Б.4		2*		А-III-20 ГОСТ 5781-82 ℓ=1900	4	4,7кг
Б.4		3		А-III-20 ГОСТ 5781-82 ℓ=2950	2	7,3кг
Б.4		4		А-III-20 ГОСТ 5781-82 ℓ=1650	6	4,1кг

Остальное смотрите лоток Л38-3а по серии 3.006.1-2/82 вып.1-1

1. Арматуру в местах отверстий вырезать по месту
2. *) Поз. 1,2 смотрите в таблице ведомости деталей
3. Поз. 3,4 привязать к наружной арматуре лотка

Ведомость деталей

ПОЗ.	ЭСКИЗ
1	1680 / 220
2	1480 / 420

Ведомость расхода стали на дополнительные арматурные изделия, кг

Марка элемента	Изделия арматурные					Всего
	Арматура класса А-III ГОСТ 5781-82					
	⌀20				Итого	
Л38-3а-2	76.8				76.8	76.8

Привязан

Инв. №

9330/6 25

Техник	Ванян		
Ведущ.	Макарова		
Рук. гр.	Моргунов		
Гл.спец.	Осташевский		
Начотд.	Саакьянц		
Нконтр.	Луценко		

ТП 904-I-65.86-КЖИ-Л38-3а-2

Лоток Л38-3а-2.

Стадия	Масса	Масштаб
РП	9380	I:50
Лист	Листов	

Госстрой СССР РОСТОВСКИЙ ПРОМСТРОЙНИИПРОЕКТ

Формат А3

Инв. № подл. | Подпись и дата | Взам. инв. №

Типовой проект 904-1-65.86-КЖИ Альбом 6

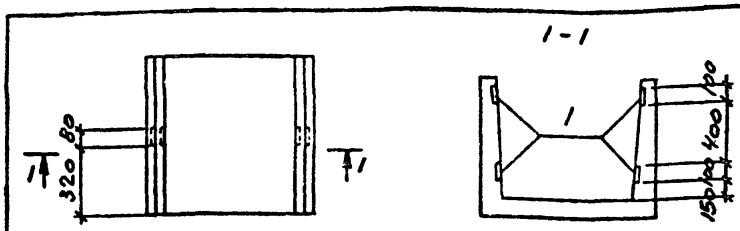

ФОРМАТ	ЗОНА	ПОЗ.	ОБОЗНАЧЕНИЕ	НАИМЕНОВАНИЕ	КОЛ.	ПРИМЕЧАНИЕ
				Сборочные единицы		
			3.006.1-2/82 вып.1-1	Лоток Л8д-5	1	
		1	3.006.1-2/82 вып.1-3	Изделие закладное М-3	4	

Ведомость расхода стали на дополнительные закладные изделия, кг

Марка элемента	Изделия закладные											Всего
	Арматура класса					Прокат марки						
	А-III					ВСТ3кп2						
	Гост 5781-82					Гост 19903-74 *						
	ф8				Итого	б=6					Итого	
Л8д-5-1	1.6				1.6	1.6					1.6	3.2

Остальное смотрите лоток Л8д-5 серии 3.006.1-2/82 вып.1-1.

Привязан

Инв. №

9330/6

Взам. инв. № | Подпись и дата | Инв. № подл.

Сттехн	Растеряева		
Вединж	Макарова		
Рук.гр	Моргунов		
Глспец	Осташевский		
Начотд	Саакьянц		
Нконтр	Луценко		

ТП 904-I-65.86 -КЖИ-Л8д-5-I

Лоток Л8д-5-I

Стадия	Масса	Масштаб
РП	500	-

Лист | Листов I

Госстрой СССР
РОСТОВСКИЙ
ПРОМСТРОЙНИИПРОЕКТ

ФОРМАТ А4

Типовой проект 904-1-65.86-КЖИ Альбом 6

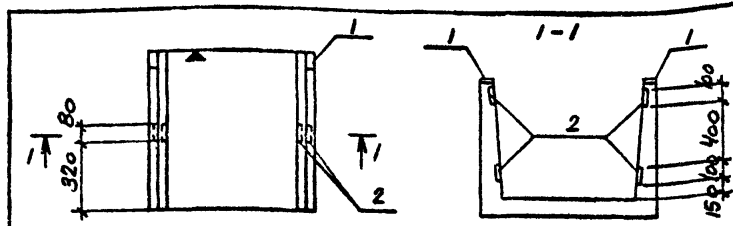

ФОРМАТ	ЗОНА	ПОЗ.	ОБОЗНАЧЕНИЕ	НАИМЕНОВАНИЕ	КОЛ.	ПРИМЕЧАНИЕ
				Сборочные единицы		
			3.006.1-2/82 вып.1-1	Лоток Л8д-5	1	
		1	3.006.1-2/82 вып.1-3	Изделие закладное М-1	2	
		2	3.006.1-2/82 вып.1-3	То же М-3	4	

Ведомость расхода стали на дополнительные закладные изделия, кг

Марка элемента	Изделия закладные											Всего
	Арматура класса					Прокат марки						
	А-III					ВСТ3кп2						
	Гост 5781-82					Гост 19903-74						
	ф8				Итого	б=6					Итого	
Л8д-5-2	1.8				1.8	2.4					2.4	4.2

Остальное смотрите лоток Л8д-5-2 серии 3.006.1-2/82 вып.1-1.

Знак ▼ нанести несмываемой краской

Привязан

Инв. №

26

9330/6

Взам. инв. № | Подпись и дата | Инв. № подл.

Сттехн	Растеряева		
Вединж	Макарова		
Рук.гр	Моргунов		
Глспец	Осташевский		
Начотд	Саакьянц		
Нконтр	Луценко		

ТП904-I-65.86 -КЖИ-Л8д-5-2

Лоток Л8д-5-2

Стадия	Масса	Масштаб
РП	500	-

Лист | Листов I

Госстрой СССР
РОСТОВСКИЙ
ПРОМСТРОЙНИИПРОЕКТ

ФОРМАТ А4

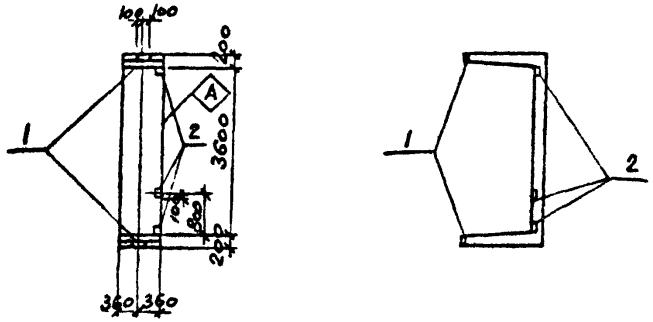

Формат	Зона	Поз.	Обозначение	Наименование	Кол.	Примечание
				Сборочные единицы		
			3.006.1-2/82 вып.1-1	Лоток Л38д-3		
		1	3.006.1-2/82 вып.1-3.	Изделие закладное М2	2	
		2	1.400-15 вып.1	то же МН112-6	3	

Ведомость расхода стали на дополнительные закладные изделия, кг

Марка элемента	Изделия закладные											Всего
	Арматура класса А-III ГОСТ 5781-82					Прокат марки ВСт3кп2 ГОСТ 380-71						
	ф8	ф12			Итого	б=6	б=8	б=10			Итого	
Л38д-3-1	0.4	1.8			2.2	1.6	4.2	2.4			8.2	10.4

Остальное смотрите лоток Л38д-3 по серии 3.006.1-2/82 вып.1-1.

Индекс А нанести несмываемой краской.

9330/6

Привязан

Инв. №

Взам. инв. № | Подпись и дата | Инв. № подл.

Стехн	Растерлева		
Вединж	Макарова		
Рук.гр	Моргунов		
Гл.спец	Осташевский		
Начотд	Саакьянц		
Н.контр	Луценко		

ТП 904-I- -КЖИ-Л38д-3-I

Лоток Л38д-3-I.

Стадия	Масса	Масштаб
РП	2350	-
Лист	Листов I	

Госстрой СССР РОСТОВСКИЙ ПРОМСТРОЙНИИПРОЕКТ

ФОРМАТ А4

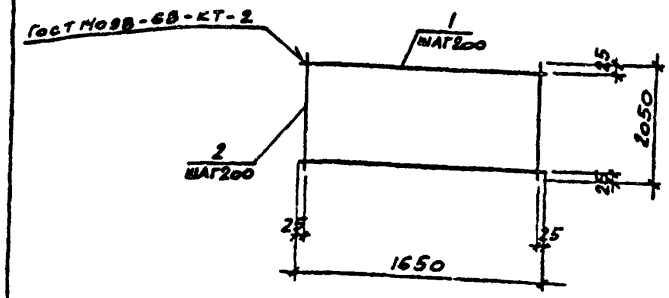

Формат	Зона	Поз.	Обозначение	Наименование	Кол.	Примечание
				Документация		
			ТП 904-1-65.86 КЖИ-ТТ	Технические требования		
				к изготовлению арматурных		
				и закладных изделий		
				Детали		
Б.4		1		А-I-В ГОСТ 5781-82 ℓ=1650	11	0.7кг
Б.4		2		А-I-В ГОСТ 5781-82 ℓ=2050	9	0.8кг

27

Привязан

Инв. №

9330/6

Взам. инв. № | Подпись и дата | Инв. № подл.

Стехн	Растерлева		
Вединж	Макарова		
Рук.гр	Моргунов		
Гл.спец	Осташевский		
Начотд	Саакьянц		
Н.контр	Луценко		

ТП 904-I-65.86-КЖИ-С10

Сетка арматурная С10.

Стадия	Масса	Масштаб
РП	14,9	-
Лист	Листов I	

Госстрой СССР РОСТОВСКИЙ ПРОМСТРОЙНИИПРОЕКТ

ФОРМАТ А4

Типовой проект ТП 904-1-65.86кжи Альбом 6

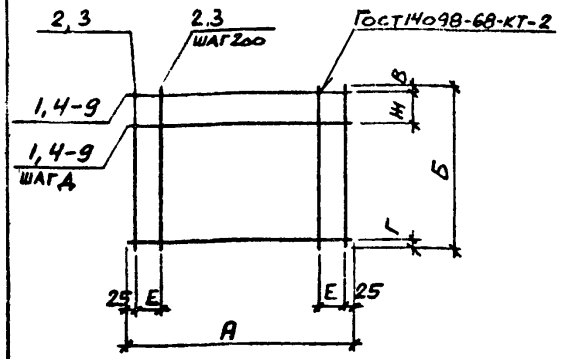

Формат	Зона	Поз.	Обозначение	Наименование	Кол. на исполн. С1	С2	С3	С4	С5	С6	С7	С8	С9	Примечание
				Документация										
А4			ТП904-1- -КЖИ-ТТ	Технические требования к изготовлению арматурных и закладных изделий										
				Детали										
Б.4		1		А-I-6 ГОСТ 5781-82 ℓ=1650	7	5								0.4 кг
Б.4		2		А-II-12 ГОСТ 5781-82 ℓ=2000	9		8			11				1.8 кг
Б.4		3		А-II-12 ГОСТ 5781-82 ℓ=1600		9		8	5		13			1.4 кг
Б.4		4		А-II-12 ГОСТ 5781-82 ℓ=1450			10	6					6	1.3 кг
Б.4		5		А-II-12 ГОСТ 5781-82 ℓ=750					6					0.7 кг
Б.4		6		А-II-12 ГОСТ 5781-82 ℓ=1850								6		1.6 кг
Б.4		7		А-II-12 ГОСТ 5781-82 ℓ=2450							6			2.2 кг
Б.4		8		А-II-12 ГОСТ 5781-82 ℓ=1050								7	6	0.9 кг
Б.4		9		А-II-12 ГОСТ 5781-82 ℓ=2050						10				1.8 кг

Марка	Размеры в мм А	Б	В	Г	Д	Е	Ж	Масса, кг
С1	1650	2000	100	100	300	200	300	19.0
С2	1650	1600	100	500	250	200	250	14.6
С3	1450	2000	100	100	200	200	200	27.4
С4	1450	1600	100	500	200	200	200	19.0
С5	750	1600	100	500	200	150	200	11.2
С6	2050	2000	100	100	200	200	200	37.8
С7	2450	1600	100	500	200	200	200	31.4
С8	1050	1850	150	500	200	200	200	15.9
С9	1050	1450	20	530	200	200	100	13.2

Инв. № подл. | Подпись и дата | Взам. инв. №

28

Привязан

Инв. №

9330/6

ТП 904-I-65.86-КЖИ-СI

Сттехн.	Растеряева	
Ст. инж.	Толмачева	
Вединж.	Макарова	
Рук. гр.	Моргунов	
Глспец.	Остаповский	
Начотд.	Саакьянц	
Нконтр.	Луценко	

Сетка арматурная (СI–С9)

Стадия	Масса	Масштаб
РП	см. табл.	-
Лист	Листов I	

Госстрой СССР РОСТОВСКИЙ ПРОМСТРОЙНИИПРОЕКТ

Формат А3

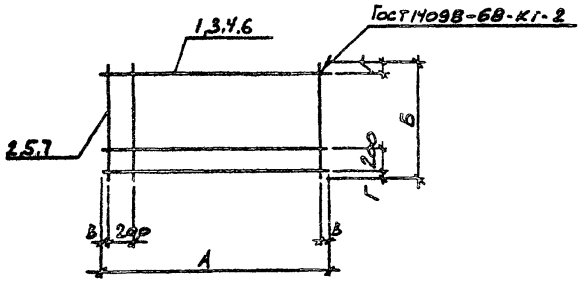

Формат	Зона	Поз.	Обозначение	Наименование	Кол. на исполн. С11	С12	С13	С14	С15	С16	Примечание
				Документация							
				Технические требования							
				к изготовлению арматурных							
				и закладных изделий							
				Детали							
Б4		1		А-III-14 Гост 5781-82 ℓ=1070	6						1.3 кг
Б4		2		А-I-6 Гост 5781-82 ℓ=1040	6	8					0.2 кг
Б4		3		А-III-14 Гост 5781-82 ℓ=1440		6					1.7 кг
Б4		4		А-II-10 Гост 5781-82 ℓ=2750			13			17	1.7 кг
Б4		5		А-II-10 Гост 5781-82 ℓ=2550			14	21	17		1.6 кг
Б4		6		А-II-10 Гост 5781-82 ℓ=2450				13			1.5 кг
Б4		7		А-II-10 Гост 5781-82 ℓ=3350					13	14	2.1 кг

Марка	Размеры, мм А	Б	В	Г		Масса кг
С11	1070	1040	35	20		9.0
С12	1440	1040	20	20		11.8
С13	2750	2550	75	75		44.5
С14	2450	2550	25	75		53.1
С15	2550	3350	75	75		54.5
С16	2750	3350	75	75		58.3

Типовой проект ТП 904-1-6586 КЖИ Альбом 6

Инв. № подл. | Подпись и дата | Взам. инв. №

29

Привязан

Инв. №

9330/6

ТП904-I-6586-КЖИ-СII

Сттехн	Растеряева	
Велинж	Макарова	
Рук. гр	Моргунов	
Глспец	Осташевский	
Начотд	Саакьяны	
Нконтр	Луценко	

Сетка арматурная (СII - С16)

Стадия	Масса	Масштаб
РП	см. табл.	-

Лист | Листов 1

Госстрой СССР РОСТОВСКИЙ ПРОМСТРОЙНИИПРОЕКТ

Формат А3

Типовой проект 904-1-65.86кжи Альбом 6

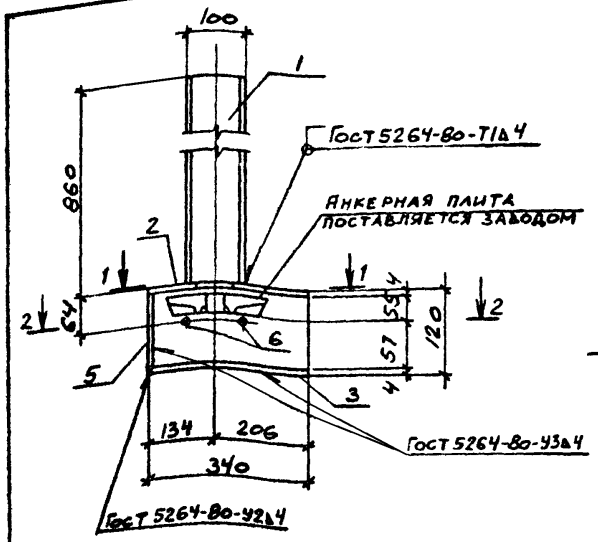

1 – 1

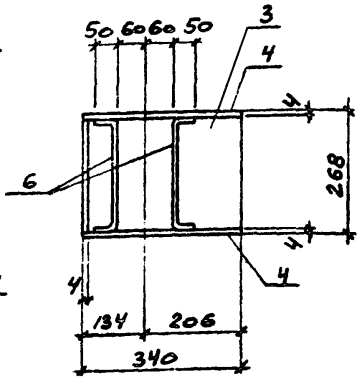

ДЕТАЛЬ ПОЗ. 2

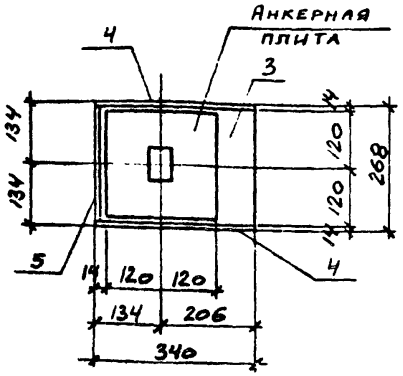

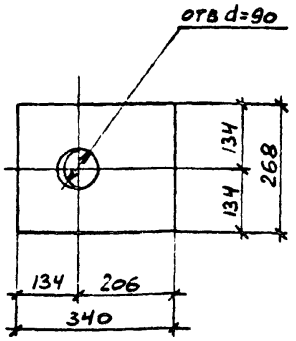

Формат	Зона	Поз.	Обозначение	Наименование	Кол.	Примечание
				Документация		
			ТП 904-1-65.86-КЖИ-ТТ	Технические требования к изготовлению арматурных и закладных изделий		
				Детали		
Б.4		1		Труба 108х4 ГОСТ 8732-78 / ВСТ4СП ГОСТ 8731-74 l=860	1	8.8 кг
Б.4		2		Лист Б-ПН-4 ГОСТ 19903-74* / ВСТ3СП2 ГОСТ 14637-79 268х340	1	2.9 кг
Б.4		3		Лист Б-ПН-4 ГОСТ 19903-74 / ВСТ3СП2 ГОСТ 14637-79 268х340	1	2.9 кг
Б.4		4		Лист Б-ПН-4 ГОСТ 19903-74 / ВСТ3СП2 ГОСТ 14637-79 112х340	2	1.2 кг
Б.4		5		Лист Б-ПН-4 ГОСТ 19903-74 / ВСТ3СП2 ГОСТ 14637-79 112х260	1	0.9 кг
Б.4		6		А-I-10 ГОСТ 5781-82 l=360	2	0.2 кг

30

Привязан

Инв. №

9330/6

ТП 904-I-65.86-КЖИ-МНI

Сттехн	Растеряева		
Ст.инж	Толмачева		
Вединж	Макарова		
Рук.гр	Моргунов		
Глспец	Осташевский		
Начотд	Саакьянц		
Нконтр	Луценко		

Изделие закладное МНI

Стадия	Масса	Масштаб
РП	18,3	1:10
Лист	Листов 1	

Госстрой СССР РОСТОВСКИЙ ПРОМСТРОЙНИИПРОЕКТ

Инв.№подл. | Подпись и дата | Взам.инв.№

ФОРМАТ А3

Типовой проект 904-1-65.86-КЖИ Альбом 6

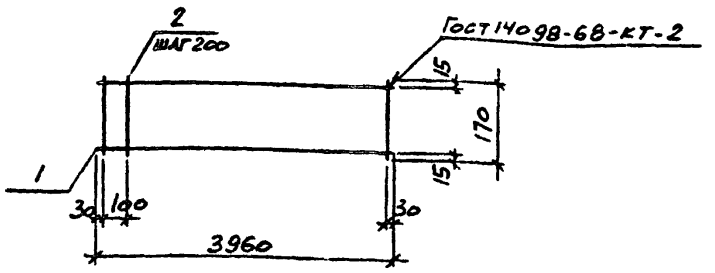

ФОРМАТ	ЗОНА	ПОЗ.	ОБОЗНАЧЕНИЕ	НАИМЕНОВАНИЕ	КОЛ.	ПРИМЕЧАНИЕ
				ДОКУМЕНТАЦИЯ		
			ТП 904-1-65.86 КЖИ-ТТ	ТЕХНИЧЕСКИЕ ТРЕБОВАНИЯ		
				К ИЗГОТОВЛЕНИЮ АРМАТУРНЫХ		
				И ЗАКЛАДНЫХ ИЗДЕЛИЙ		
				ДЕТАЛИ		
Б.Ч		1		А-III-20 Гост 5781-82 l=3960	2	9.8 кг
Б.Ч		2		А-III-8 Гост 5781-82 l=170	21	0.07 кг

Привязан

Инв. №

9330/6

ТП 904-I-65.86-КЖИ-КРI

Сттехн	Растеряева		
Вединж	Макарова		
Рук.гр	Моргунов		
Глспец	Осташевский		
Начотд	Саакьянц		
Нконтр	Луценко		

Каркас плоский КРI.

Стадия	Масса	Масштаб
РП	21,I	-

Лист | Листов I

Госстрой СССР
РОСТОВСКИЙ
ПРОМСТРОЙНИИПРОЕКТ

ФОРМАТ А4

Взам. инв. № | Подпись и дата | Инв. № подл.

Типовой проект ТП 904-1-65.86-КЖИ Альбом 6

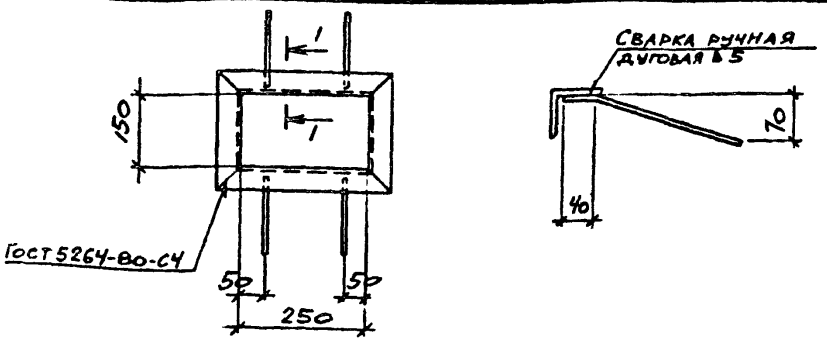

ФОРМАТ	ЗОНА	ПОЗ	ОБОЗНАЧЕНИЕ	НАИМЕНОВАНИЕ	КОЛ.	ПРИМЕЧАНИЕ
				ДОКУМЕНТАЦИЯ		
А4			ТП 904-1-65.86 КЖИ-ТТ	ТЕХНИЧЕСКИЕ ТРЕБОВАНИЯ		
				К ИЗГОТОВЛЕНИЮ АРМАТУРНЫХ		
				И ЗАКЛАДНЫХ ИЗДЕЛИЙ		
				ДЕТАЛИ		
				Уголок $\frac{Б\text{-}50\times50\times5\ Гост\ 8509\text{-}72}{ВСТ3\ КП2\ Гост\ 535\text{-}79}$		
Б.Ч		1		l=350	2	1.3 кг
Б.Ч		2		l=250	2	0.9 кг
Б.Ч		3		А-III-8 Гост 5781-82 l=200	4	0.1 кг

31

Привязан

Инв. №

9330/6

ТП 904-I-65.86-КЖИ-МНЗ

Сттехн	Растеряева		
Вединж	Макарова		
Рук.гр	Моргунов		
Глспец	Осташевский		
Начотд	Саакьянц		
Нконтр	Луценко		

Изделие закладное МНЗ.

Стадия	Масса	Масштаб
РП	4,8	I:I0

Лист | Листов I

Госстрой СССР
РОСТОВСКИЙ
ПРОМСТРОЙНИИПРОЕКТ

ФОРМАТ А4

Взам. инв. № | Подпись и дата | Инв. № подл.

Типовой проект ТП 904-1-65.86 КЖИ Альбом 6

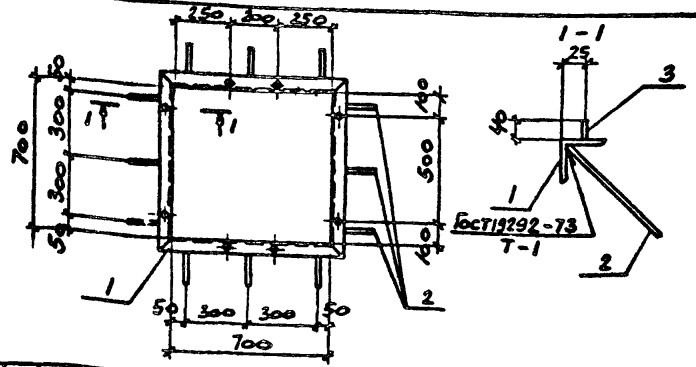

Формат	Зона	Поз.	Обозначение	Наименование	Кол.	Примечание
				Документация		
			ТП 904-1-65.86 КЖИ-ТТ	Технические требования		
				к изготовлению арматурных		
				и закладных изделий		
				Детали		
Б4		1		Уголок $\frac{Б-50\times50\times5\ ГОСТ8509-72}{ВСТ3кп2\ ГОСТ535-79}$ $l=800$	4	3.0 кг
Б4		2		А-III-8 ГОСТ5781-82 $l=250$	12	0.1 кг
Б4		3		ф8 ГОСТ2590-71 $l=40$	8	0.02 кг

Привязан

Инв. №

9330/6

ТП 904-I-65.86-КЖИ-МН2

Стехн	Растеряева		
Вединж	Макарова		
Рук. гр	Моргунов		
Глспец	Осташевский		
Начотд	Саакьянц		
Нконтр	Луценко		

Изделие закладное МН2

Стадия	Масса	Масштаб
РП	13.4	–
Лист	Листов I	

Госстрой СССР РОСТОВСКИЙ ПРОМСТРОЙНИИПРОЕКТ

Формат А4

Типовой проект 904-1-65.86 КЖИ Альбом 6

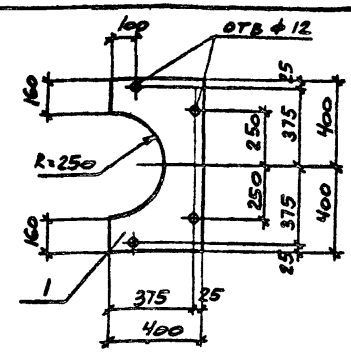

Формат	Зона	Поз.	Обозначение	Наименование	Кол.	Примечание
				Документация		
			ТП 904-1-65.86-КЖИ-ТТ	Технические требования		
				к изготовлению арматурных		
				и закладных изделий		
				Детали		
				Лист $\frac{Б-ПН-6.0\ ГОСТ19903-70}{ВСТ3кп2\ ГОСТ14637-79}$ 400×800		
Б4		1			1	15.0 кг

32

Привязан

Инв. №

9330/6

ТП904-I-65.86-КЖИ-МС3

Стехн	Растеряева		
Вединж	Макарова		
Рук. гр	Моргунов		
Глспец	Осташевский		
Начотд	Саакьянц		
Нконтр	Луценко		

Изделие соединительное МС3

Стадия	Масса	Масштаб
РП	I5,0	I:20
Лист	Листов I	

Госстрой СССР РОСТОВСКИЙ ПРОМСТРОЙНИИПРОЕКТ

Формат А4

Взам. инв. № | Подпись и дата | Инв. № подл.

Типовой проект ТП 904-1-65.86КЖИ Альбом 6

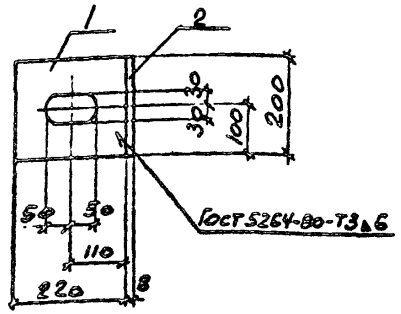

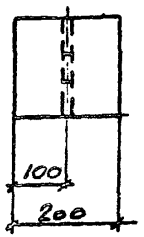

Формат	Зона	Поз.	Обозначение	Наименование	Кол.	Примечание
				Документация		
А4			ТП 904-1-65.86-КЖИ-ТТ	Технические требования		
				к изготовлению арматурных		
				и закладных изделий		
				Детали		
				лист Б-ПН-8 ГОСТ 19903-74* / ВСТ3КП2 ГОСТ 14637-79		
Б.ч		1		200×200	1	2.5 кг
Б.ч		2		220×200	1	2.8 кг

Привязан

Инв. №

9330/6

Сттехн	Растеряева		
Велинж	Макарова		
Рук.гр	Моргунов		
Гл.спец	Остаповский		
Начотд	Саакьянц		
Нконтр	Луценко		

ТП 904-1-65.86-КЖИ-МС1

Изделие соединительное МС1

Стадия	Масса	Масштаб
РП	5,3	1:10
Лист	Листов 1	

Госстрой СССР РОСТОВСКИЙ ПРОМСТРОЙНИИПРОЕКТ

Формат А4

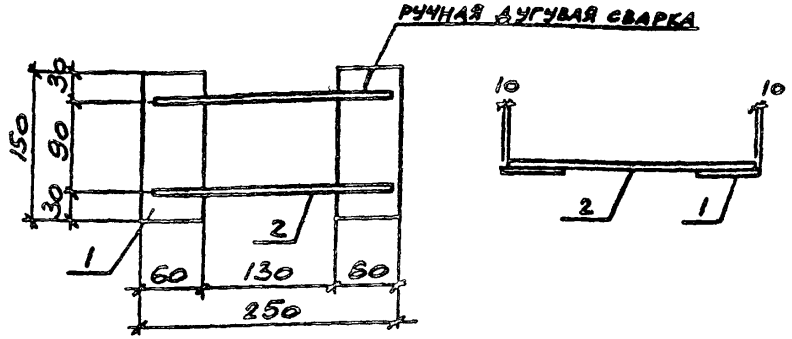

Формат	Зона	Поз.	Обозначение	Наименование	Кол.	Примечание
				Документация		
А4			ТП 904-1-65.86 КЖИ-ТТ	Технические требования		
				к изготовлению арматурных		
				и закладных изделий		
				Детали		
				лист Б-ПН-10 ГОСТ 19903-74 / ВСТ3КП2 ГОСТ 14637-79		
Б.ч		1		60×150	2	0.7 кг
Б.ч		2		А-I-16 ГОСТ 5781-82 ℓ=230	2	0.4 кг

Привязан

Инв. №

33

9330/6

Сттехн	Растеряева		
Велинж	Макарова		
Рук.гр	Моргунов		
Гл.спец	Остаповский		
Начотд	Саакьянц		
Нконтр	Луценко		

ТП 904-1-65.86-КЖИ-МС2

Изделие соединительное МС2

Стадия	Масса	Масштаб
РП	2,2	1:5
Лист	Листов 1	

Госстрой СССР РОСТОВСКИЙ ПРОМСТРОЙНИИПРОЕКТ

Формат А4

Инв. № подл. | Подпись и дата | Взам. инв. №

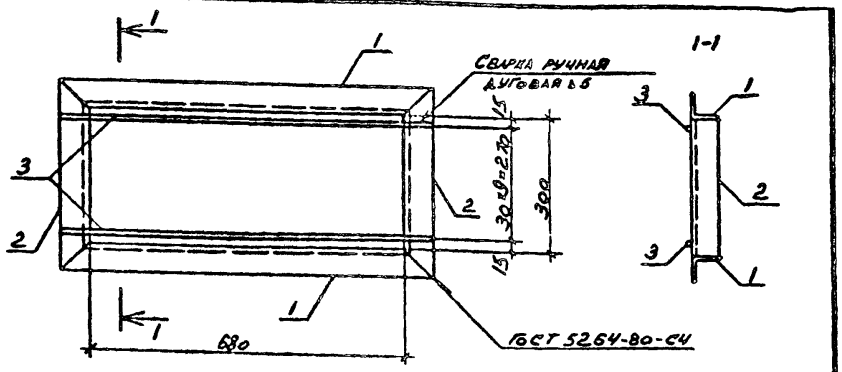

ФОРМАТ	ЗОНА	ПОЗ	ОБОЗНАЧЕНИЕ	НАИМЕНОВАНИЕ	КОЛ.	ПРИМЕЧАНИЕ
				Документация		
А4			ТП904-1-65.86-КЖИ-ТТ	Технические требования		
				к изготовлению арматурных		
				и закладных изделий		
				Детали		
				Уголок $\frac{Б\ 50\times50\times5\ ГОСТ\ 8509-72}{ВСт3кп2\ ГОСТ\ 535-79}$		
Б4		1		ℓ=780	2	2,9кг
Б4		2		ℓ=400	2	1,5кг
Б4		3		А-I-10 ГОСТ 5781-82 ℓ=780	10	0,5кг

Привязан

9330/6

Инв. №

Взам. инв. № | Подпись и дата | Инв. № подл.

Техник	Ванян	
Ведущ	Макарова	
Рук. гр	Моргунов	
Гл спец	Осташевский	
Нач отд	Саакьянц	
Н контр	Луценко	

ТП 904-I-65.86-КЖИ-МС4

Изделие соединительное МС4

Стадия	Масса	Масштаб
РП	13,8	1:10
Лист	Листов 1	

Госстрой СССР РОСТОВСКИЙ ПРОМСТРОЙНИИПРОЕКТ

Формат А4

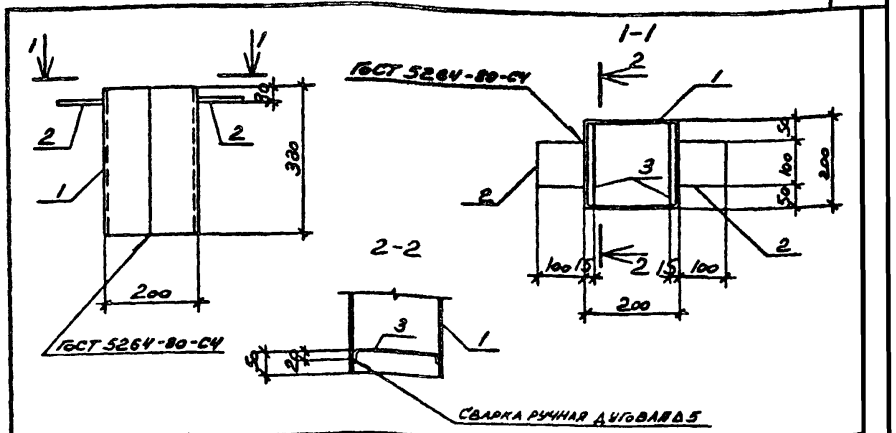

ФОРМАТ	ЗОНА	ПОЗ.	ОБОЗНАЧЕНИЕ	НАИМЕНОВАНИЕ	КОЛ.	ПРИМЕЧАНИЕ
				Документация		
А4			ТП904-1-65.86-КЖИ-ТТ	Технические требования		
				к изготовлению арматур-		
				ных и закладных изделий		
				Детали		
				Лист $\frac{Б-ПН-4\ ГОСТ\ 19903-74^{*}}{ВСт3кп2\ ГОСТ\ 14637-79}$		
Б4		1		330×800	1	8,3кг
Б4		2		100×100	2	0,3кг
Б4		3		А-I-6 ГОСТ 5781-82 ℓ=250	2	0,1кг

Привязан

34

9330/6

Инв. №

Взам. инв. № | Подпись и дата | Инв. № подл.

Техник	Ванян	
Ведущ	Макарова	
Рук. гр	Моргунов	
Гл спец	Осташевский	
Нач отд	Саакьянц	
Н контр	Луценко	

ТП 904-I-65.86-КЖИ-МС5

Изделие соединительное МС5

Стадия	Масса	Масштаб
РП	9,1	1:10
Лист	Листов 1	

Госстрой СССР РОСТОВСКИЙ ПРОМСТРОЙНИИПРОЕКТ

Формат А4

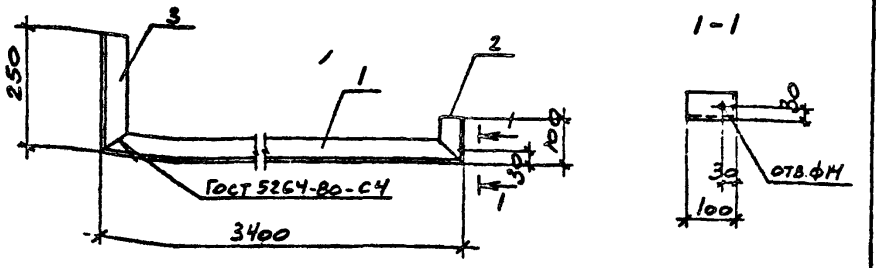

Формат	Зона	Поз.	Обозначение	Наименование	Кол.	Примечание
				Документация		
			ТП 904-1-65.86-КЖИ-ТТ	Технические требования		
				к изготовлению арматурных		
				и закладных изделий		
				Детали		
				уголок Б-50×50×5 Гост 8509-72 / ВСТ3КП2 Гост 535-79		
		1		l = 3400	1	12.8 кг
		2		l = 100	1	0.4 кг
		3		l = 250	1	0.9 кг

Типовой проект 904-1-65.86-КЖИ- Альбом 6

Привязан

Инв. №

9330/6

ТП 904-I-65.86-КЖИ-МС6

Изделие соединительное МС6

Стадия	Масса	Масштаб
РП	I4,I	I:I0

Лист | Листов I

Госстрой СССР РОСТОВСКИЙ ПРОМСТРОЙНИИПРОЕКТ

Сттехн	Растеряева	
Вединж	Макарова	
Рук.гр	Моргунов	
Глспец	Осташевский	
Начотд	Саакьянц	
Нконтр	Луценко	

Инв.№ подл. | Подпись и дата | Взам.инв.№

ФОРМАТ А4

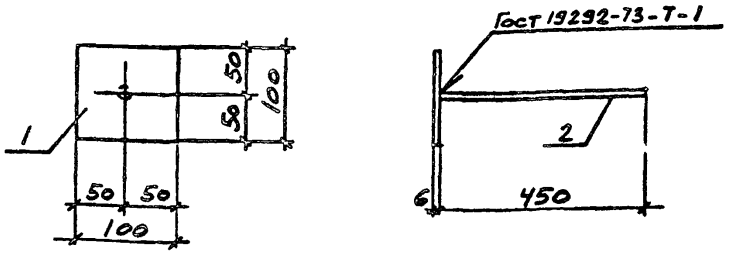

Формат	Зона	Поз.	Обозначение	Наименование	Кол.	Примечание
				Документация		
			ТП 904-1-65.86-КЖИ-ТТ	Технические требования		
				к изготовлению арматурных		
				и закладных изделий		
				Детали		
		1		лист Б-ПН-6 Гост 19903-74 / ВСТ3КП2 Гост 14637-79	1	0.5 кг
		2		А-I-10 Гост 5781-82 l = 450	1	0.3 кг

Типовой проект 904-1-65.86-КЖИ Альбом 6

35

Привязан

Инв. №

9330/6

ТП 904-I-65.86-КЖИ-МС7

Изделие соединительное МС7

Стадия	Масса	Масштаб
РП	0,8	-

Лист | Листов I

Госстрой СССР РОСТОВСКИЙ ПРОМСТРОЙНИИПРОЕКТ

Ст.техн	Растеряева	
Вединж	Макарова	
Рук.гр	Моргунов	
Глспец	Осташевский	
Начотд	Саакьянц	
Нконтр	Луценко	

Инв.№ подл. | Подпись и дата | Взам.инв.№

ФОРМАТ А4

Типовой проект 904-1-65.86 -КЖИ Альбом 6

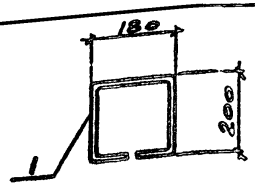

Формат	Зона	Поз.	Обозначение	Наименование	Кол.	Примечание
				Детали		
				ф10АI ГОСТ 5781-82 ℓ=760	1	0.5 кг
		1				

Инв. № подл. | Подпись и дата | Взам. инв. №

Привязан

Инв. №

9330/6

Ст.техник	Растергаева		
Вед.инж	Макарова		
Рук.гр	Моргунов		
Гл.спец	Остащевский		
Нач.ОСП-1	Саакьянц		
Н.контр	Луценко		

ТП 904-1-65.86-КЖИ-МН4

Изделие закладное МН4

Стадия	Масса	Масштаб
РП	0.5	1:10
Лист	Листов 1	

Госстрои СССР РОСТОВСКИЙ ПРОМСТРОЙНИИПРОЕКТ

Формат А4

Типовой проект 904-1-65.86 -КЖИ Альбом 6

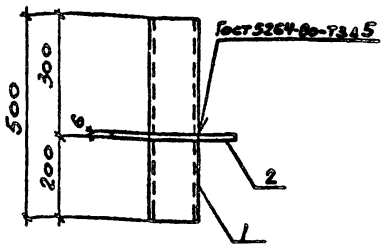

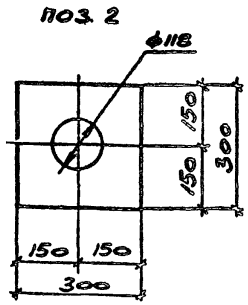

Формат	Зона	Поз.	Обозначение	Наименование	Кол.	Примечание
				Документация		
А4			ТП 904-1-65.86 КЖИ-ТТ	Технические требования		
				к изготовлению арматурных		
				и закладных изделий		
				Детали		
Б4		1		Труба 100х4,5 ГОСТ 3262-75* ℓ=500	1	6.1 кг
Б4		2		Лист Б-ПН-6 ГОСТ 19903-74* / ВСТ3кп2 ГОСТ 14637-79	1	4.2 кг

Инв. № подл. | Подпись и дата | Взам. инв. №

Привязан

Инв. №

36

9330/6

Ст.техник	Растергаева		
Вед.инж	Макарова		
Рук.гр	Моргунов		
Гл.спец	Остащевский		
Нач.ОСП-1	Саакьянц		
Н.контр	Луценко		

ТП 904-1-65.86 -КЖИ-МС8

Изделие соединительное МС8

Стадия	Масса	Масштаб
РП	10.3	1:10
Лист	Листов 1	

Госстрои СССР РОСТОВСКИЙ ПРОМСТРОЙНИИПРОЕКТ

Формат А4