ТИПОВОЙ ПРОЕКТ

903-1-211.84

# ПОЛНОСБОРНАЯ КОТЕЛЬНАЯ С 6 МЕХАНИЗИРОВАННЫМИ КОТЛОАГРЕГАТАМИ БРАТСК-1

ДЛЯ СЕЛЬСКОХОЗЯЙСТВЕННОГО СТРОИТЕЛЬСТВА

ТОПЛИВО — КАМЕННЫЕ И БУРЫЕ УГЛИ

## АЛЬБОМ V

ИНДУСТРИАЛЬНЫЕ СТРОИТЕЛЬНЫЕ КОНСТРУКЦИИ И ИЗДЕЛИЯ

ЗЕ51-06
ЕНД 2-55

Привязан

И В №

ТИПОВОЙ ПРОЕКТ

# 903-1-211.84

# ПОЛНОСБОРНАЯ КОТЕЛЬНАЯ С 6 МЕХАНИЗИРОВАННЫМИ КОТЛОАГРЕГАТАМИ БРАТСК-1

## ДЛЯ СЕЛЬСКОХОЗЯЙСТВЕННОГО СТРОИТЕЛЬСТВА

## ТОПЛИВО — КАМЕННЫЕ И БУРЫЕ УГЛИ

### СОСТАВ ПРОЕКТА

| № альбомов | Наименование альбомов |
|---|---|
| I | Тепломеханическая часть<br>Сборочные чертежи. Трубопроводы. |
| II | Тепломеханическая часть<br>Топливоподача и шлакозолоудаление. |
| III ч.1,2 | Чертежи нетиповых конструкций |
| IV | Архитектурно-строительная часть. |
| V | Индустриальные строительные конструкции и изделия. |

| № альбомов | Наименование альбомов |
|---|---|
| VI | Электротехническая часть. |
| VII | Контроль и регулирование. |
| VIII | Санитарно-техническая часть. |
| IX | Заказные спецификации. |
| X | Технико-экономическая часть и сметы. Книги 1,2. |
| XI | Ведомости потребности в материалах. |

### ПРИМЕНЕННЫЕ МАТЕРИАЛЫ:

Типовой проект 907-2-247 альбом I, II — Металлические трубы для отвода дымовых газов с температурой до +350°С с надземным примыканием газоходов на отметке +0.500 м. Поставщик: ЦИТП г. Москва

Типовой проект 704-1-1-163.83 Альбомы I, III, V, IX, X, XI — Резервуар стальной горизонтальный для нефтепродуктов ёмк. 75 м³. Поставщик: Казахский филиал ЦИТП г. Алма-Ата.

Типовой проект 901-4-58.83 ал. I, II, IV, V — Резервуар для воды ёмк. 250 м³ железобетонный прямоугольный заглубленный из сборных унифицированных конструкций заводского изготовления. Поставщик: Тбилисский филиал ЦИТП

Утверждён МСХ СССР Приказ № 10-3Г от 11.03.84г
и введён в действие ГО Союзсантехпроект
приказ № 82 от 24.05.84г

## АЛЬБОМ V

Разработан
Государственным проектным институтом
Горьковский Сантехпроект
Главпромстройпроекта
Госстроя СССР

Главный инженер — Ю.П. Фалмеев
Главный инженер проекта — В.П. Соловьев

| | | | | |
|---|---|---|---|---|
| | | | | Привязан |
| | | | | |
| | | | | |
| | | | | |
| | | | | |
| Инв № | | | | |

19451-06 2

Альбом I

Типовой проект 903-1-

## Содержание альбома (начало)

| Обозначение | Наименование | Примечан. |
|---|---|---|
| | Содержание альбома (начало) | стр.2 |
| | Содержание альбома (окончание) | 3 |
| КЖИ-ТТ1 | Технические требования к изготовлению сборных железобетонных конструкций | 4 |
| КЖИ-ТТ2 | Технические требования по изготовлению арматурных и закладных изделий | 5 |
| КЖИ-СК3-72-4; СК3-72-5 | Колонна СК3-72-4; СК3-72-5 | 6 |
| КЖИ-СК3-66-4; СК3-66-5 | Колонна СК3-66-4; СК3-66-5 | 7 |
| КЖИ-СК3-72-4а; СК3-72-5а | Колонна СК3-72-4а; СК3-72-5а | 8 |
| КЖИ-СК3-72-4б; СК3-72-5б | Колонна СК3-72-4б; СК3-72-5б | 9 |
| КЖИ-СК3-72-4в; СК3-72-5в | Колонна СК3-72-4в; СК3-72-5в | 10 |
| КЖИ-СК3-72-42; СК3-72-52 | Колонна СК3-72-42; СК3-72-52 | 11 |
| КЖИ-СК3-66-4а; СК3-66-5а | Колонна СК3-66-4а; СК3-66-5а | 12 |
| КЖИ-СК3-66-4б; СК3-66-5б | Колонна СК3-66-4б; СК3-66-5б | 13 |
| КЖИ-СК3-66-4в; СК3-66-5в | Колонна СК3-66-4в; СК3-66-5в | 14 |
| КЖИ-СК3-36-2а; СК3-36-2б | Колонна СК3-36-2а; СК3-36-2б | 15 |
| КЖИ-СК3-54-3а | Колонна СК3-54-3а | 16 |
| КЖИ- 2БО12-3В-а / 2БО12-4В-а | Балки покрытия 2БО12-38-а; 2БО12-48-а | 17 |
| КЖИ-ПСДБО.12.30-П-4; ПСДБО.12.40-П-4 | Стеновая панель ПСДБО.12.30-П-4; ПСДБО.12.40-П-4 | 18 |
| КЖИ-ПСДБО.12.20-П-1; ПСДБО.12.25-П-1; ПСДБО.12.30-П-1 | Стеновая панель ПСДБО.12.20-П-1; ПСДБО.12.25-П-1; ПСДБО.12.30-П-1 | 19 |
| КЖИ-ПСДБО.12.20-П-1; ПСДБО.12.25-П-1; ПСДБО.12.30-П-1; ПСДБО.12.40-П-1 | Стеновая панель ПСДБО.12.20-П-1; ПСДБО.12.25-П-1; ПСДБО.12.30-П-1; ПСДБО.12.40-П-1 | 20 |
| КЖИ-ПСДБО.12.30-П-4; ПСДБО.12.40-П-4 | Стеновая панель ПСДБО.12.30-П-4; ПСДБО.12.40-П-4 | 21 |
| КЖИ-ПСДБО.12.30-П-УП1; ПСДБО.12.40-П-УП1 | Стеновая панель ПСДБО.12.30-П-УП1; ПСДБО.12.40-П-УП1 | 22 |
| КЖИ-ПСДБО.9.20-П-1; ПСДБО.9.25-П-1; ПСДБО.9.30-П-1 | Стеновая панель ПСДБО.9.20-П-1; ПСДБО.9.25-П-1; ПСДБО.9.30-П-1 | 23 |
| КЖИ-ПСДБО.6.20-П-1; ПСДБО.6.25-П-1; ПСДБО.6.30-П-1 | Стеновая панель ПСДБО.6.20-П-1; ПСДБО.6.25-П-1; ПСДБО.6.30-П-1. | 24 |

| Обозначение | Наименование | Примечан. |
|---|---|---|
| КЖИ-ПСДБО.12.20-П-3; ПСДБО.12.25-П-3; ПСДБО.12.30-П-3; ПСДБО.12.40-П-3 | Стеновая панель ПСДБО.12.20-П-3; ПСДБО.12.25-П-3; ПСДБО.12.30-П-3; ПСДБО.12.40-П-3 | 25 |
| КЖИ-ПСД30.12.20-П-1; ПСД30.12.25-П-1; ПСД30.12.30-П-1 | Стеновая панель ПСД30.12.20-П-1; ПСД30.12.25-П-1; ПСД30.12.30-П-1 | 26 |
| КЖИ-ПСД12.12.20-П-1; ПСД12.12.25-П-1; ПСД12.12.30-П-1; ПСД12.12.40-П-1 | Стеновая панель ПСД12.12.20-П-1; ПСД12.12.25-П-1; ПСД12.12.30-П-1; ПСД12.12.40-П-1 | 27 |
| КЖИ-ПСД6.12.20-П-1; ПСД6.12.25-П-1; ПСД6.12.30-П-1; ПСД6.12.40-П-1 | Стеновая панель ПСД6.12.20-П-1; ПСД6.12.25-П-1; ПСД6.12.30-П-1; ПСД6.12.40-П-1 | 28 |
| КЖИ-ПСДБО.12.20-П-2; ПСДБО.12.25-П-2; ПСДБО.12.30-П-2 | Стеновая панель ПСДБО.12.20-П-2; ПСДБО.12.25-П-2; ПСДБО.12.30-П-2 | 29 |
| КЖИ-ПСДБО.12.20-П-1а; ПСДБО.12.25-П-1а; ПСДБО.12.30-П-1а | Стеновая панель ПСДБО.12.20-П-1а; ПСДБО.12.25-П-1а; ПСДБО.12.30-П-1а | 30 |
| КЖИ-ПСДБО.12.20-П-1б; ПСДБО.12.25-П-1б; ПСДБО.12.30-П-1б | Стеновая панель ПСДБО.12.20.П-1б; ПСДБО.1225-П-1б; ПСДБО.12.30-П-1б | 31 |
| КЖИ-ПСДБО.12.30-П-УП2; ПСДБО.12.40-П-УП2 | Стеновая панель ПСДБО.12.30-П-УП2; ПСДБО.12.40-П-УП2 | 32 |
| КЖИ-ПСДБО.12.20-П-1в; ПСДБО.12.25-П-1в; ПСДБО.12.30-П-1в. | Стеновая панель ПСДБО.12.20-П-1в; ПСДБО.12.25-П-1в; ПСДБО.12.30-П-1в. | 33 |
| КЖИ- 1ПГ-4АIIVТ-а / 1ПГ-5АIIVТ-а | Плита 1ПГ-4АIIVТ-а; 1ПГ-5АIIVТ-а | 34 |
| КЖИ- 1ПВУ-4АIIVТ-а / 1ПВУ-5АIIVТ-а | Плита 1ПГ4-4АIIVТ-а; 1ПВУ-5АIIVТ-а | 35 |
| КЖИ- 1ПГ-4АIIVТ-б / 1ПГ-5АIIVТ-б | Плита 1ПГ-4АIIVТ-б; 1ПГ-5АIIVТ-б | 36 |
| КЖИ- 1ПГ-4АIIVТ-в / 1ПГ-5АIIVТ-в | Плита 1ПГ-4АIIVТ-в; 1ПГ-5АIIVТ-в | 37 |
| КЖИ- ПГБ-1 / 1,5х6 — 2 | Панель перегородки ПГБ-1 / 1,5х6 — 2 | 38 |
| КЖИ- ПГБ-1 / 1,5х6 — 1; ПГБ-2 / 1,5х6 — 1 | Панель перегородки ПГП-1 / 1,5х6 — 1; ПГБ-2 / 1,5х6 — 1 | 39 |
| КЖИ- ПГБ-2 / 1,5х3 — 1 | Панель перегородки ПГБ-2 / 1,5х3 — 1 | 40 |

Взам.инв.№

Подп. и дата

Инв.№ подл.

Привязан:

Инв.№

Альбом V

Типовой проект 903-1-

## Содержание альбома (окончание)

| Обозначение | Наименование | Примечание |
|---|---|---|
| КЖИ-Л5д-8а, Л7д-8а | Лотки Л5д-8а, Л7д-8а | стр 41 |
| КЖИ-ЛТ1а-9-12а | Лоток ЛТ1а-9-12а | 42 |
| КЖИ-СК3-66-4-100 | Каркас пространственный КП-1 | 43 |
| КЖИ-СК3-66-5-100 | Каркас пространственный КП-2 | |
| КЖИ-СК3-72-4-100 | Каркас пространственный КП-3 | 44 |
| КЖИ-СК3-72-5-100 | Каркас пространственный КП-4 | |
| КЖИ-СК3-66-4-010 | Каркас плоский КР1 | 45 |
| КЖИ-СК3-66-5-010 | Каркас плоский КР2 | |
| КЖИ-СК3-72-4-010 | Каркас плоский КР3 | 46 |
| КЖИ-СК3-72-5-010 | Каркас плоский КР4 | |
| КЖИ-ФОм4-020 | Каркас плоский КР5 | 47 |
| КЖИ-РКм1-010 | Каркас плоский КР6 | |
| КЖИ-РКм1-010-01 | Каркас плоский КР7 | 48 |
| КЖИ-РКм1-020 | Каркас плоский КР8 | |
| КЖИ-РКм1-020 | Каркасы плоские КР9, КР10 | 49 |
| КЖИ-Фм1-010 | Сетка арматурная С1 | |
| КЖИ-Фм2-010 | Сетка арматурная С2 | 50 |
| КЖИ-ФОм4-010 | Сетка арматурная С3 | |
| КЖИ-РКм1-030 | Сетка арматурная С4 | 51 |
| КЖИ-РКм1-040 | Анкер А1 | |
| КЖИ-МН1 | Изделие закладное МН1 | 52 |
| КЖИ-МН2 | Изделие закладное МН2 | |
| КЖИ-МН3 | Изделие закладное МН3 | 53 |
| КЖИ-МН4 | Изделие закладное МН4 | |
| КЖИ-УМ1-010 | Изделие закладное МН5 | 54 |
| КЖИ-УМ2-010 | Изделие закладное МН6 | |

| Обозначение | Наименование | Примечание |
|---|---|---|
| КЖИ-ППБ-1 15×66 -1-010 | Изделие закладное МН7 | 55 |
| КЖИ-СК3-66-4б-010 | Изделие закладное МН8 | |
| КЖИ-СК3-72-4б-010 | Изделие закладное МН9 | 56 |
| КЖИ-МН10 | Изделие закладное МН10 | |
| КЖИ-МН11 | Изделие закладное МН11 | 57 |
| КЖИ-ПСДБ01240-П-3-010 | Изделие закладное МН12 | |
| КЖИ-Л5д-8а, Л7д-8а-010 | Изделие закладное МН13 | 58 |
| КЖИ-ЛТ1а-9-12а-010 | Изделие закладное МН14 | |
| КЖИ-МН15 | Изделие закладное МН15 | 59 |
| КЖИ-ФОм1-010 | Рамка РМ1 | |
| КЖИ-Р1 | Решетка Р1 | 60 |
| КЖИ-Р2 | Решетка Р2 | |
| КЖИ-Р3 | Решетка Р3 | 61 |
| КЖИ-СФ1 | Стойка фахверка СФ1 | |
| КЖИ-СМ1 | Стойка СМ1 | 62 |
| КЖИ-МС6 | Соединительный элемент МС6 | |
| КЖИ-Т1 | Траверса Т1 | 53 |
| КЖИ-КН1 | Консоль КН1 | |
| КЖИ-ПСД9 30 20-П-1 ПСД9 30 25-П-1 ПСД9 30 30-П-1 | Стеновая панель ПСД9 30 20-П-1 ПСД9 30 25-П-1 ПСД9 30 30-П-1 | 64 |
| КЖИ-ПСД 21 30 20-П-1 ПСД 21 30 25-П-1 ПСД 21 30 30-П-1 | Стеновая панель ПСД 21 30 20-П-1 ПСД 21 30 25-П-1 ПСД 21 30 30-П-1 | 65 |

Взам. инв. №

Подп. и дата

Инв. № подл.

Привязан.

Инв. №

Альбом V

Типовой проект 903-1-

1 Все сборные железобетонные конструкции; кроме указанных в п 2, изготовлять по указаниям соответствующих серий с установкой дополнительных закладных элементов по данному альбому.

2 Колонны СК3-72-4, СК3-72-5, СК3-66-4; СК3-66-5 изготовлять в опалубке колонн СК3-72-3; СК3-66-3 согласно указаниям серии 1.823-1 вып 2

Армирование выполнять по приведенным в альбоме чертежам.

Закладные элементы М4-10-4 для крепления стеновых панелей приварить к пространственному арматурному каркасу.

3 Прокат закладных изделий колонн, балок и плит покрытия для расчетной зимней температуры от -30°С до -40°С принять из стали ВСт3пс6

4. Арматура сварных каркасов стеновых панелей принята из стали класса А III марки 35ГС; для монтажных петель предусмотрена горячекатанная арматурная сталь класса А I марки ВСт3сп2; для закладных изделий прокат принят согласно ТУ14-1-3023-80 из стали марок: ВСт3 кп 2-1 для $t_{нв}$ выше -30°С и ВСт3пс6-1 для $t_{нв}$ ниже -30°С.

5. В панелях стен и перегородок с отверстиями арматуру сеток вырезать по месту и приварить к обрамлению отверстий.

6. Закладные изделия стеновых панелей должны быть защищены от коррозии цинковым покрытием толщиной 150 мкм по указаниям СНиП III-23-76, Защита строительных конструкций и сооружений от коррозии.

7. Риски разбивочных осей и знак ориентации на колоннах нанести несмываемой краской..

8 Указания по складированию конструкций смотри в соответствующих сериях и главах СНиП.

| Инв № подл | Подп и дата | Взам инв № |
|---|---|---|
| | | |

| | | |
|---|---|---|
| Нач отд | Морунов | |
| Н контр | Погорельский | |
| Гл спец | Марков | |
| Рук гр | Катаева | |
| Ст инж | Колесова | |
| Инж. | Лошманова | |

Т.П.903-1-211.84 -КЖИ-ТТ1

Технические требования по изготовлению сборных железобетонных конструкций

| Стадия | Лист | Листов |
|---|---|---|
| Р | | 1 |

Госстрой СССР ГПИ Горьковский ГАНТЕХПРОЕКТ

19451-06 5

1. Плоские арматурные изделия изготовлять при помощи контактной точечной электросварки по ГОСТ 14098-68. Сварку каркасов и сеток производить во всех точках пересечения стержней.

2. Соединения плоских каркасов в пространственные выполнять с помощью дуговой сварки.

3. Сварку производить согласно ГОСТ 19292-73 „Соединения сварные элементов закладных деталей сборных железобетонных конструкций. Контактная автоматическая сварка плавлением. Основные типы и конструктивные элементы." и „Указаниям по сварке соединений арматуры и закладных изделий железобетонных конструкции." СН 393-78.

4. Арматурные и закладные изделия должны отвечать требованиям ГОСТ 10922-75 „Арматурные изделия и закладные детали сварные для железобетонных конструкций. Технические требования и методы испытаний".

5. Анкеры закладных изделий приварить к пластинам и прокату встав дуговой сваркой под слоем флюса на автоматах и полуавтоматах.

Отогнутые анкеры приварить дуговой ручной или рельефноточечной контактной сваркой.

Сварку пластин и проката между собой выполнять дуговой ручной электросваркой электродами типа Э42 по ГОСТ 9467-75, $h_ш$ = 4 мм, кроме оговоренных.

6. Сварку анкеров и пластин закладных изделий МН5, МН6 выполнять впритык многослойными кольцевыми швами $h_ш$ = 6 мм.

7. Материал пластин и проката — сталь марки ВСт3кп2 по ТУ 14-1-3023-80, кроме указанных в листе тл.903-1- -КЖИ-ТТ1. Материал анкеров — стержневая арматура классов AI, AIIIA III по ГОСТ 5781-82.

Альбом V

Типовой проект 903-1-

Инв.№ подл. | Подп. и дата | Взам.инв.№

| | | | |
|---|---|---|---|
| Нач.отд | Мамонов | | ТП 903-1-211.84 -КЖИ-ТТ2 |
| Н.контр | Погорельский | | Технические требования по изготовлению арматурных и закладных изделий |
| Гл.спец. | Марков | | Стадия: Р; Лист: —; Листов: 1 |
| Рук.гр. | Катаева | | Госстрой СССР ГПИ Горьковский САНТЕХПРОЕКТ |
| Ст.инж. | Корсакова | | |
| Инженер | Хаймонова | | |

19451-06

Альбом V

Типовой проект 903-1-

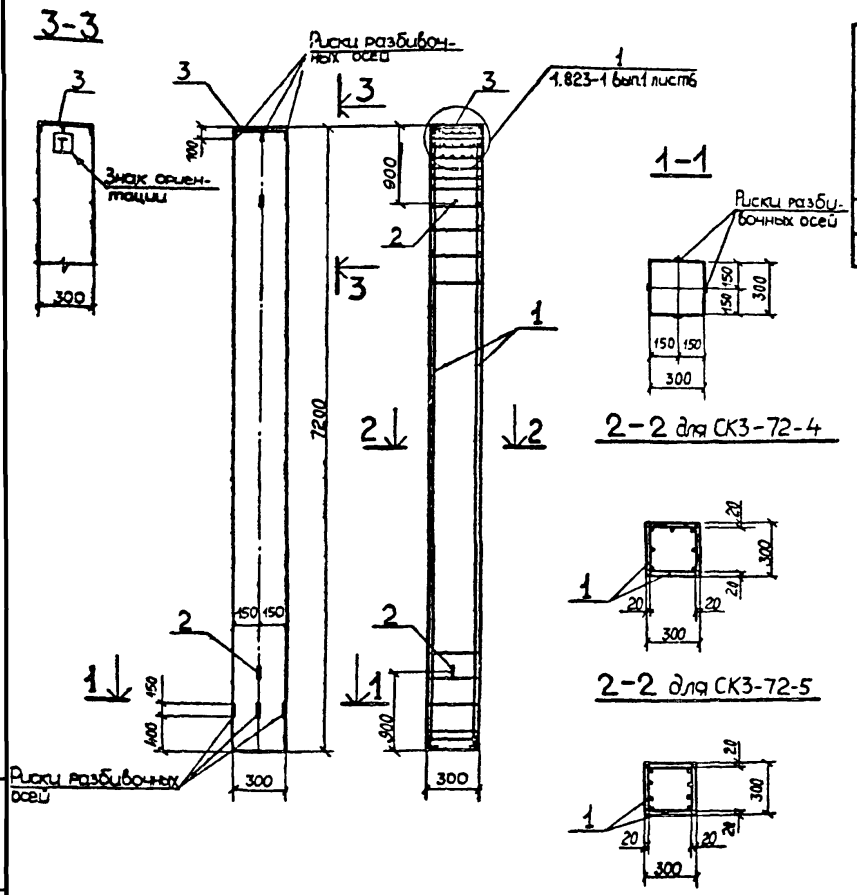


Ведомость расхода стали на элемент кг

| Марка элемента | Изделия арматурные: Арматура класса AI ГОСТ 5781-82 Ø8 | Ø16 | Итого | AIII ГОСТ 5781-82 Ø25 | Итого | Вр1 ТУ 14-4-659-75 Ø5 | Итого | Прокат марки ВСт3кп2 ГОСТ 8510-72 L 14/9×8 | Итого | Всего | Изделия закладные: Арматура класса AII ГОСТ 5781-82 Ø10 | Итого | Прокат марки ВСт3кп2 ГОСТ 19903-74* 8-330 | Итого | Всего | Общий расход |
|---|---|---|---|---|---|---|---|---|---|---|---|---|---|---|---|---|
| СК3-72-4 | 11.00 | 3.50 | 14.50 | 142.30 | 142.30 | 1.90 | 1.90 | 8.50 | 8.50 | 167.20 | 0.60 | 0.60 | 5.70 | 5.70 | 6.30 | 173.50 |
| СК3-72-5 | 11.00 | 3.50 | 14.50 | 173.90 | 173.90 | 1.90 | 1.90 | 8.50 | 8.50 | 198.50 | 0.60 | 0.60 | 5.70 | 5.70 | 6.30 | 204.80 |

| Формат | Зона | Поз | Обозначение | Наименование | Кол | Примеч |
|---|---|---|---|---|---|---|
| | | | | Документация | | |
| А2 | | | Т.П.903-1-211.84 -КЖИ-Т Т1 | Технические требования к изготовлению сборных железобетонных конструкций | | |
| | | | | СК3-72-4 | | |
| | | | | Сборочные единицы | | |
| А1 | | 1 | Т.П903-1-211.84-КЖИ-СК3-72-4-100 | Каркас пространственный КП3 | 1 | 163.66 кг |
| | | 2 | 1.823-1 Вып.2 лист 24 | Монтажная петля поз.22 | 2 | 1.72 кг |
| | | 3 | 1.823-1 Вып.2 лист 25 | Деталь закладная М1 | 1 | 6.25 кг |
| | | | | СК3-72-5 | | |
| А1 | | 1 | Т.П.903-1-211.84-КЖИ-СК3-72-5-100 | Каркас пространственный КП4 | 1 | 195.22 кг |
| | | 2 | 1.823-1 Вып.2 лист 24 | Монтажная петля поз.22 | 2 | 1.72 кг |
| | | 3 | 1.823-1 Вып.2 лист 25 | Деталь закладная М1 | 1 | 6.25 кг |

Техническая характеристика колонны

| Марка колонны | Длина, мм | Масса кг | Марка бетона | Объем бетона м3 | Расход стали, кг: Арматурная сталь | Закладные детали | Всего |
|---|---|---|---|---|---|---|---|
| СК3-72-4 | 7200 | 1620 | 200 | 0.65 | 167.2 | 6.3 | 173.5 |
| СК3-72-5 | 7200 | 1620 | 200 | 0.65 | 198.5 | 6.3 | 204.8 |

| | | |
|---|---|---|
| Нач отд | Моруно3 | |
| Н контр | Погорельский | |
| Гл спец | Марков | |
| Рук гр | Катаева | |
| Ст инж | Колесова | |

Т.П. 903-1-211.84 -КЖИ-СК3-72-4, СК3-72-5

Колонна СК3-72-4; СК3-72-5

| Стадия | Масса | Масштаб |
|---|---|---|
| Р | | |
| Лист | Листов 1 | |

Госстрой СССР ГПИ Горьковский САНТЕХПРОЕКТ

Инв.№ подл. | Подп. и дата | Взам.инв.№

Альбом V

Типовой проект 903-1-

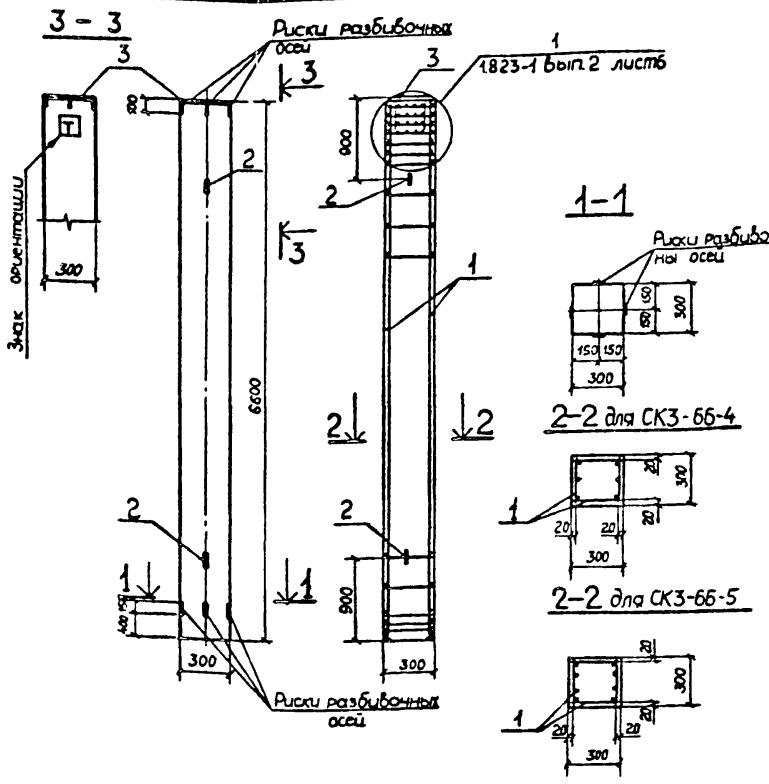


Ведомость расхода стали на элемент, кг

| Марка элемента | Изделия арматурные | | | | | | | | | | Изделия закладные | | | | | Общий расход |
|---|---|---|---|---|---|---|---|---|---|---|---|---|---|---|---|---|
| | Арматура класса | | | | | | | Прокат марки | | Всего | Арматура класса | | Прокат марки | | Всего | |
| | A I ГОСТ 5781-82 | | | A III ГОСТ 5781-82 | | Bp1 ТУ 14-4-659-75 | | ВСт3кп2 ГОСТ 8510-72* | | | A II ГОСТ 5781-82 | | ВСт3кп2 ГОСТ 19903-74* | | | |
| | Ø8 | Ø16 | Итого | Ø25 | Итого | Ø5 | Итого | L 45/9×8 | Итого | | Ø10 | Итого | -300×8 | Итого | | |
| СК3-66-4 | 10.1 | 3.5 | 13.6 | 128.4 | 128.4 | 1.9 | 1.9 | 8.5 | 8.5 | 152.4 | 0.60 | 0.60 | 5.70 | 5.70 | 6.30 | 158.7 |
| СК3-66-5 | 10.1 | 3.5 | 13.6 | 155.4 | 155.4 | 1.9 | 1.9 | 8.5 | 8.5 | 179.4 | 0.60 | 0.60 | 5.70 | 5.70 | 6.30 | 185.7 |

| Формат | Зона | Поз | Обозначение | Наименование | Кол | Примеч. |
|---|---|---|---|---|---|---|
| | | | | Документация | | |
| | | | Т.П.903-1-2.11.84 -КЖИ-ТТ1 | Технические требования к | | |
| | | | | изготовлению сборных же- | | |
| | | | | лезобетонных конструкций | | |
| | | | | СК3-66-4 | | |
| | | | | Сборочные единицы | | |
| 11 | | 1 | Т.П.903-1-2.11.84 КЖИ-СК3-66-4-100 | Каркас пространственный КП1 | 1 | 148,92 кг |
| | | 2 | 1.823-1 вып2 лист24 | Монтажная петля ,ПО3.22 | 2 | 1.72 кг |
| | | 3 | 1.823-1 вып 2 лист 25 | Деталь закладная М1 | 1 | 6.25 кг |
| | | | | СК3-66-5 | | |
| | | | | Сборочные единицы | | |
| 11 | | 1 | Т.П.903-1-2.11.84-КЖИ-СК3-66-5-100 | Каркас пространственный КП2 | 1 | 175,86 кг |
| | | 2 | 1.823-1 вып.2 лист 24 | Монтажная петля ,поз.22 | 2 | 1.72 кг |
| | | 3 | 1.823-1 вып. 2 лист 25 | Деталь закладная М1 | 1 | 6.25 кг |

Техническая характеристика колонны

| Марка колонны | Длина, мм | Масса, кг | Марка бетона | Объем бетона | Расход стали кг | | |
|---|---|---|---|---|---|---|---|
| | | | | | Арматурная сталь | Закладные изделия | Всего |
| СК3-66-4 | 6600 | 1485 | 200 | 0.59 | 152.4 | 6.3 | 158.7 |
| СК3-66-5 | 6600 | 1485 | 200 | 0.59 | 179.4 | 6.3 | 185.7 |

Т.П.903-1-2.11.84-КЖИ-СК3-66-4, СК3-66-5

Колонна СК3-66-4; СК3-66-5

Стадия: Р | Масса | Масштаб

Лист | Листов

| | | |
|---|---|---|
| Нач отд | Морунов | |
| Н контр | Погорельский | |
| Гл спец | Марков | |
| Рук гр | Катаева | |
| Чертил | Волкова | |

Госстрой СССР ГГИМ Горьковский САНТЕХПРОЕКТ

13451-06

Взам инв №

Подп и дата

Инв № подл

Альбом V

Типовой проект 903-1-

Инв. № подл. | Подп. и дата | Взам. инв. №

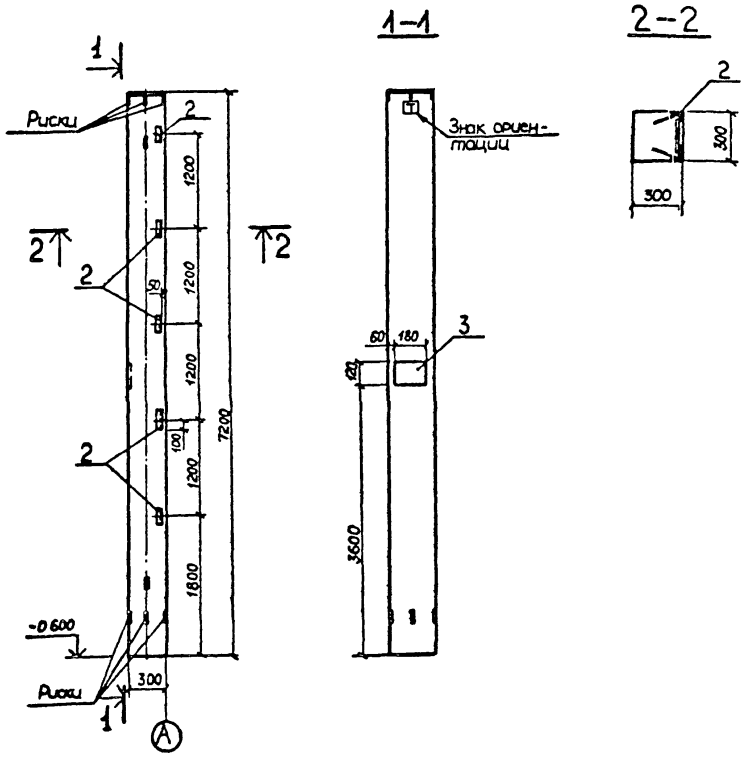


Ведомость расхода стали на дополнительные закладные изделия на один элемент, кг

| Марка элемента | Изделия закладные | | | | | | | Всего |
|---|---|---|---|---|---|---|---|---|
| | Арматура класса | | | | Прокат марки | | | |
| | A III | | | | Вст3кп2 | | | |
| | ГОСТ 5781-82 | | | | ГОСТ 19903.74 | ГОСТ 8509.72 | | |
| | Ø8 | Ø10 | | Итого | -120×8 | L80×7 | Итого | |
| СК3-72-4а | 2.3 | 1.5 | | 3.7 | 1.4 | 17.0 | 18.4 | 22.1 |
| СК3-72-5а | 2.3 | 1.5 | | 3.7 | 1.4 | 17.0 | 18.4 | 22.1 |

| Формат | Зона | Поз | Обозначение | Наименование | Кол | Примеч |
|---|---|---|---|---|---|---|
| | | | | Документация | | |
| 12 | | | Т.П.903-1-211.84 -КЖИ-ТТ-1 | Технические требования к | | |
| | | | | изготовлению сборных же- | | |
| | | | | лезобетонных конструкций | | |
| | | | | Сборочные единицы | | |
| | | | | I-II ветровой район / III-IV ветровой район | | |
| 12 | | 1 | Т.П 903-1-211.84КЖИ-СК3-72-4; СК3-72-5 | Колонна СК3-72-4 / Колонна СК3-72-5 | 1 | |
| | | | | Изделия закладные | | |
| | | 2 | 1.400-6/76 Вып.1 | М4-10-4 | 5 | |
| | | 3 | 3.400-6/76 | МИ1-18 | 1 | |

| | | | |
|---|---|---|---|
| Нач. отд. | Мурунов | | Т.П.903-1-211.84 -КЖИ-СК3-72-4а; СК3-72-5а |
| Н. контр. | Погорельский | | Колонна СК3-72-4а; СК3-72-5а |
| Гл. спец. | Марков | | Стадия: Р; Масса; Масштаб |
| Рук. гр. | Катаева | | Лист; Листов 1 |
| Чертежи | Волкова | | Госстрой СССР, Горьковский ГПИ САНТЕХПРОЕКТ |

Альбом V

Типовой проект 903-1-

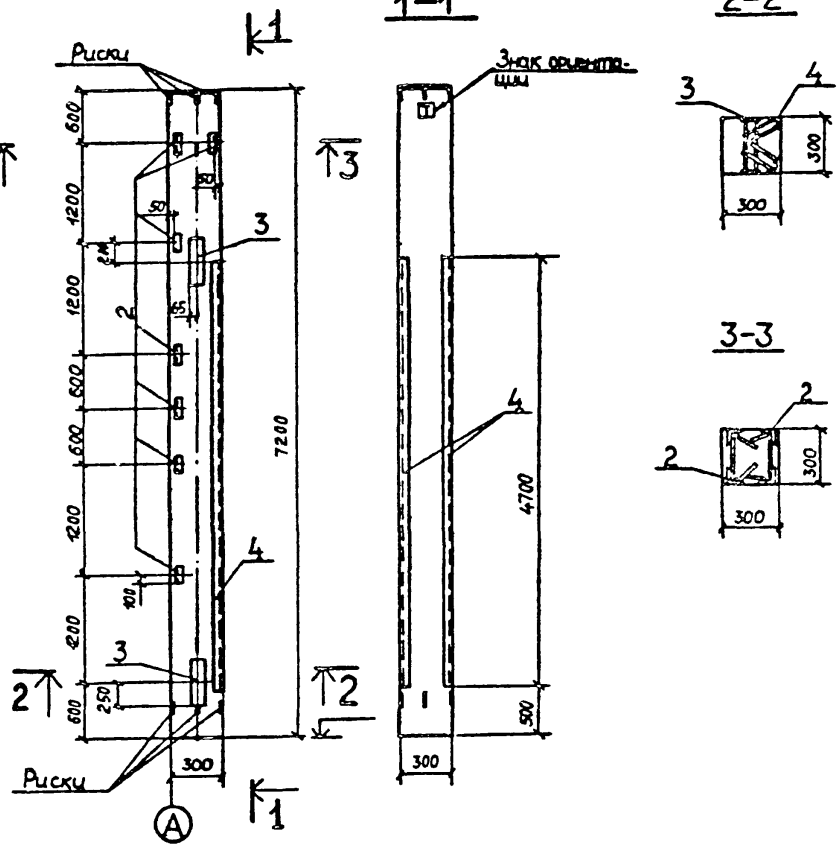


Ведомость расхода стали на дополнительные закладные изделия на один элемент, кг

| Марка элемента | Изделия закладные | | | | | | | | Всего |
|---|---|---|---|---|---|---|---|---|---|
| | Арматура класса | | | | Прокат марки | | | | |
| | A III | | | | ВСт3кп2 | | | | |
| | ГОСТ 5781-82 | | | | ГОСТ 8509-72 | | ГОСТ 19903-74 | | |
| | Ø8 | Ø10 | Ø14 | Итого | L80×7 | L90×8 | I30×12 | Итого | |
| СК3-72-4б | 2.8 | 18.82 | 2.72 | 24.34 | 23.8 | 102.46 | 12.2 | 138.46 | 162.8 |
| СК3-72-5б | 2.8 | 18.82 | 2.72 | 24.34 | 23.8 | 102.46 | 12.2 | 138.46 | 162.8 |

| Формат | Зона | Поз. | Обозначение | Наименование | Кол. | Примеч |
|---|---|---|---|---|---|---|
| | | | | Документация | | |
| 12 | | | Т.П.903-1-211.84 -КЖИ-ТТ1 | Технические требования к | | |
| | | | | изготовлению сборных желе- | | |
| | | | | зобетонных конструкций | | |
| | | | | Сборочные единицы | | |
| | | | | I-II ветровой район / III-IV ветровой район | | |
| 12 | | 1 | Т.П.903-1-211.84-КЖИ-СК3-72-4;СК3-72-5 | Колонна СК3-72-4 / Колонна СК3-72-5 | 1 | |
| | | | | Изделие закладное | | |
| | | 2 | 1.400-6/76 Вып.1 | М4-10-4 | 7 | |
| 11 | | 3 | Т.П.903-1-211.84-КЖИ-СК3-72-4б-010 | МН9 | 2 | |
| | | 4 | 3.400-6/76 | МИ4-37 | 9,4 | П.М |

| | | |
|---|---|---|
| Нач.отд | Марунов | |
| Н.контр | Погорельский | |
| Гл.спец | Марков | |
| Рук.гр | Катаева | |
| Чертил | Волкова | |

Т.П.903-1-211.84 - КЖИ-СК3-72-4б;СК3-72-5б

Колонна СК3-72-4б; СК3-72-5б

| Стадия | Масса | Масштаб |
|---|---|---|
| Р | | |
| Лист | Листов 1 | |

Госстрой СССР ГПИ Горьковский ГАНТЕХПРОЕКТ

19451-06 10

Инв. № подл. | Подп. и дата | Взам. инв. №

Альбом V

Типовой проект 903-1-

Взам. инв. №

Подп. и дата

Инв. № подл.

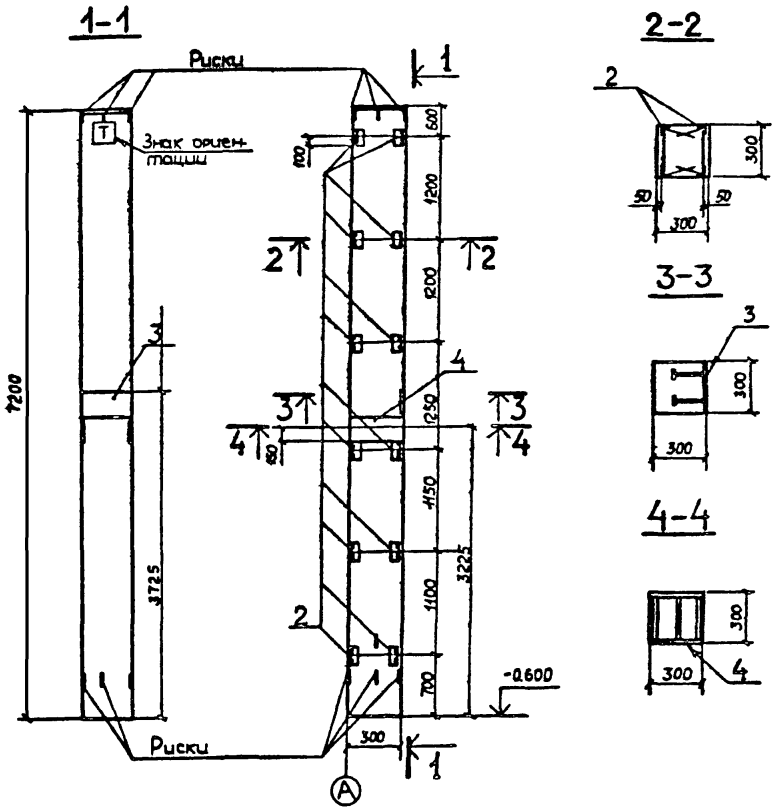


Ведомость расхода стали на дополнительные закладные изделия на один элемент, кг

| Марка элемента | Изделия закладные | | | | | | | | | Всего |
|---|---|---|---|---|---|---|---|---|---|---|
| | Арматура класса | | | | Прокат марки | | | | | |
| | AIII | | | | ВСт3кп2 | | | | | |
| | ГОСТ 5781-82 | | | | ГОСТ 8509-72* | ГОСТ 19903-74* | | | | |
| | Ø8 | Ø10 | Ø18 | Итого | L80×7 | -40×8 | -290×8 | -300×2 | Итого | |
| СК3-72-4б | 4.8 | 4.2 | 3.3 | 12.3 | 40.8 | 0.4 | 5.5 | 17.0 | 63.7 | 76.0 |
| СК3-72-5б | 4.8 | 4.2 | 3.3 | 12.3 | 40.8 | 0.4 | 5.5 | 17.0 | 63.7 | 76.0 |

| Формат | Зона | Поз | Обозначение | Наименование | Кол | Примеч |
|---|---|---|---|---|---|---|
| | | | | Документация | | |
| 12 | | | ТП 903-1-211.84 -КЖИ-ТТ1 | Технические требования к | | |
| | | | | изготовлению сборных желе- | | |
| | | | | зобетонных конструкций | | |
| | | | | Сборочные единицы | | |
| | | | | I-II ветровой район / III-IV ветровой район | | |
| 12 | | 1 | ТП.903-1-211.84 КЖИ-СК3-72-4; СК3-72-5 | Колонна СК3-72-4 / Колонна СК3-72-5 | 1 | |
| | | | | Изделия закладные | | |
| | | 2 | 1.400-6/76 Вып.1 | М4-10-4 | 12 | |
| | | 3 | 1.400-6/76 Вып.1 | М0-1-7 | 1 | |
| | | 4 | т.п.903-1-211.84 КЖИ-СК3-66-4б-010 | МН8 | 1 | |

| | | |
|---|---|---|
| Нач. отд | Морунов | |
| Н. контр | Погорельский | |
| Гл. спец | Марков | |
| Рук. гр | Катаева | |
| Стинж | Колесова | |
| Чертежн | Волкова | |

Т.П.903-1-211.84 - КЖИ-СК3-72-4б; СК3-72-5б

Колонна СК3-72-4б; СК3-72-5б

| Стадия | Масса | Масштаб |
|---|---|---|
| Р | | |
| Лист | Листов 1 | |

Госстрой СССР ГПИ Горьковский ГАЗТЕХПРОЕКТ

19451-06 11

Альбом V

Типовой проект 903-1-

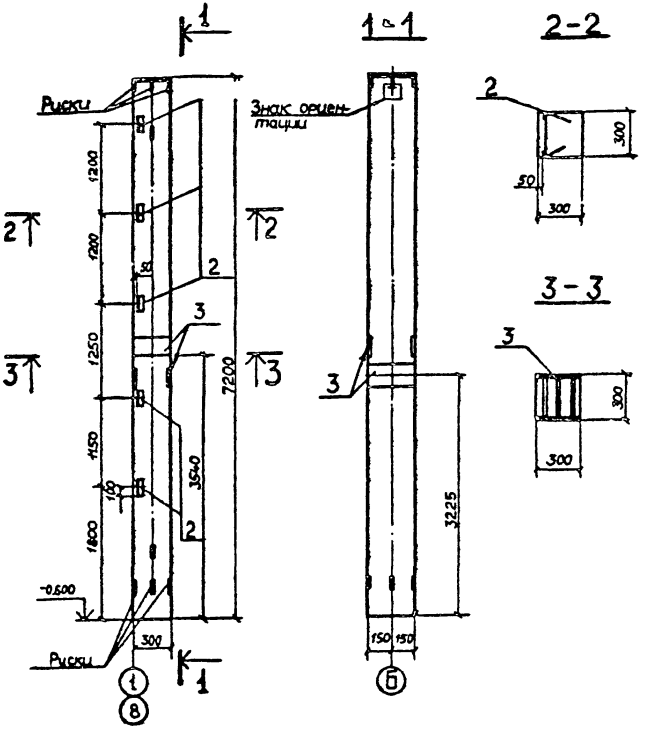


Ведомость расхода стали на дополнительные закладные изделия на один элемент, кг

| Марка элемента | Изделия закладные | | | | | | | | | Всего |
|---|---|---|---|---|---|---|---|---|---|---|
| | Арматура класса A-III ГОСТ 5781-82 | | | | | Прокат марки ВСт3кп2 ГОСТ 8509-72 | | ГОСТ 19903-74 | | |
| | Ø8 | | Ø10 | Ø18 | Итого | L80×7 | | -300×12 | Итого | |
| СК3-72-4г | 2.0 | | 1.5 | 6.6 | 10.1 | 17.0 | | 34.0 | 51.0 | 61.1 |
| СК3-72-5г | 2.0 | | 1.5 | 6.6 | 10.1 | 17.0 | | 34.0 | 51.0 | 61.1 |

| Формат | Зона | Поз. | Обозначение | Наименование | Кол. | Примеч. |
|---|---|---|---|---|---|---|
| | | | | Документация | | |
| 12 | | | Т.П. 903-1-211.84 -КЖИ-ТТ1 | Технические требования к изготовлению сборных желе зобетонных конструкций | | |
| | | | | Сборочные единицы | | |
| | | | | I-II ветровой район / III-IV ветровой район | | |
| 12 | | | Т.П. 903-1-211.84КЖИ-СК3-72-4; СК3-72-5 | Колонна СК3-72-4 / Колонна СК3-72-5 | 1 | |
| | | | | Изделие закладное | | |
| | | 2 | 1.400-6/76 Вып.1 | М4-10-4 | 5 | |
| | | 3 | Т.П. 903-1-211.84- КЖИ-СК3-66-46-010 | МН8 | 2 | |

| | | |
|---|---|---|
| Нач. отд | Марунов | |
| Н. контр | Погорельский | |
| Гл. спец | Марков | |
| Рук. гр | Катаева | |
| Ст. инж | Колесова | |
| Чертежн | Волкова | |

Т.П.903-1-211.84КЖИ-СК3-72-4г ; СК3-72-5г

Колонна СК3-72-4г; СК3-72-5г

| Стадия | Масса | Масштаб |
|---|---|---|
| Р | | |
| Лист | Листов 1 | |

Госстрой СССР ГПИ Горьковский ГАНТЕХПРОЕКТ

Инв. № подл. | Подп. и дата | Взам. инв. №

19451-06 12

Альбом V

Типовой проект 903-1-

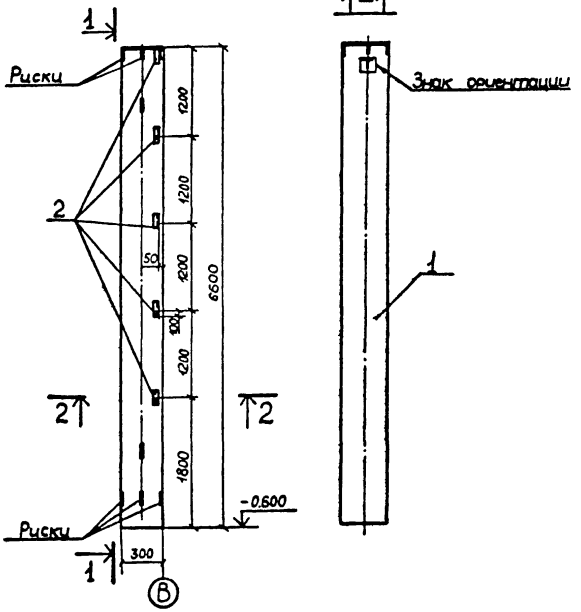





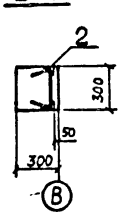


Ведомость расхода стали на дополнительные закладные изделия на один элемент, кг

| Марка элемента | Изделия закладные | | | | | | | | Всего |
|---|---|---|---|---|---|---|---|---|---|
| | Арматура класса | | | | | Прокат марки | | | |
| | A III | | | | | В.Ст 3 кп2 | | | |
| | ГОСТ 5781-82 | | | | | ГОСТ 8509-72 | | | |
| | Ø8 | | Ø10 | | Итого | Швеллер | | Итого | |
| СК3-66-4а | 2.0 | | 1.5 | | 3.5 | 17.0 | | 17.0 | 20.5 |
| СК3-66-5а | 2.0 | | 1.5 | | 3.5 | 17.0 | | 17.0 | 20.5 |

| Формат | Зона | Поз | Обозначение | Наименование | Кол | Примеч |
|---|---|---|---|---|---|---|
| | | | | Документация | | |
| 12 | | | Т.П. 903-1-211.84 - КЖИ - ТТ1 | Технические требования к | | |
| | | | | изготовлению сборных же | | |
| | | | | лезобетонных конструкций | | |
| | | | | Сборочные единицы | | |
| | | | | I - II ветровой район / III - IV ветровой район | | |
| 12 | | 1 | Т.П.903-1-211.84 КЖИ-СК3-66-4; СК3-66-5 | Колонна СК3-66-4 / Колонна СК3-66-5 | 1 | |
| | | 2 | 1.400-6/76 Вып.1 | Изделие закладное М4-10-4 | 5 | |

| | | | |
|---|---|---|---|
| Нач. отд | Моруков | | |
| Н. контр | Погорельский | | |
| Гл. спец | Марков | | |
| Рук. гр | Катаева | | |
| Ст. инж | Колесова | | |
| Чертежн | Волкова | | |

Т.П. 903-1-211.84 - КЖИ - СК3-66-4а; СК3-66-5а

Колонна СК3-66-4а; СК3-66-5а.

| Стадия | Масса | Масштаб |
|---|---|---|
| Р | | |
| Лист | Листов 1 | |

Госстрой СССР ГПИ Горьковский САНТЕХПРОЕКТ

Инв. № подл. | Подп. и дата | Взам. инв. №

19451-06 13

Альбом V

Типовой проект 903-1-

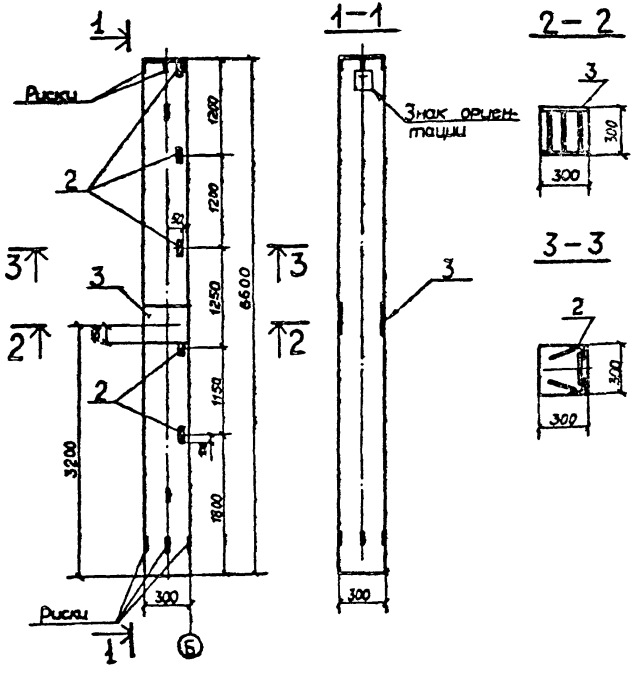


Ведомость расхода стали на дополнительные закладные изделия

| Марка элемента | Изделия закладные | | | | | | | Всего |
|---|---|---|---|---|---|---|---|---|
| | Арматура класса AIII | | | | Прокат марки ВСт3кп2 | | | |
| | ГОСТ 5781-82 | | | | ГОСТ 19903-74* | ГОСТ 8509-72 | | |
| | Ø8 | Ø10 | Ø18 | Итого | -300×12 | -80×7 | Итого | |
| СК3-66-4б | 2.0 | 1.5 | 3.31 | 6.81 | 16.96 | 17.0 | 33.96 | 40.77 |
| СК3-66-5б | 2.0 | 1.5 | 3.31 | 6.81 | 16.95 | 17.0 | 33.98 | 40.77 |

| Формат | Зона | Поз. | Обозначение | Наименование | | Кол. | Примеч. |
|---|---|---|---|---|---|---|---|
| | | | | Документация | | | |
| 12 | | | Т.П. 903-1-211.84 - КЖИ-ТТ1 | Технические требования к изготовлению сборных железобетонных конструкций | | | |
| | | | | Сборочные единицы | | | |
| | | | | I - II ветровой район | III - IV ветровой район | | |
| 12 | | 1 | Т.П 903-1-211.84-КЖИ-СК3-66-4; СК3-66-5 | Колонна СК3-66-4 | Колонна СК3-66-5 | 1 | |
| | | | | Изделия закладные | | | |
| | | 2 | 1.400-6/76 Вып.1 | М4-10-4 | | 5 | |
| 11 | | 3 | Т.П. 903-1-211.84-КЖИ-СК3-66-4б-010 | МН8 | | 1 | |

| | | | |
|---|---|---|---|
| Нач. отд | Марунов | | Т.П. 903-1-211.84 - КЖИ-СК3-66-4б; СК3-66-5б |
| Н. контр | Логоревский | | Колонна СК3-66-4б; СК3-66-5б |
| Гл. спец | Марков | | Стадия: Р; Масса: ; Масштаб: |
| Рук. гр | Катаева | | Лист; Листов 1 |
| Ст. инж | Колесова | | Госстрой СССР ГПИ Горьковский ГАНТЕХПРОЕКТ |
| Чертежн | Волкова | | |

Инв. № подл. | Подп. и дата | Взам. инв. №

19451-06 74

Альбом V

Типовой проект 903-1-

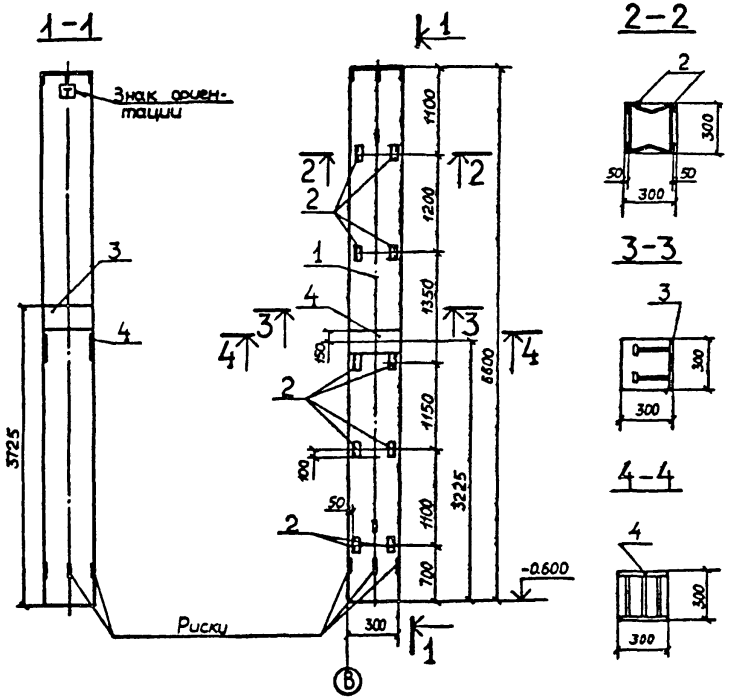


Ведомость расхода стали на дополнительные закладные изделия на один элемент, кг

| Марка элемента | Изделия закладные | | | | | | | | | |
|---|---|---|---|---|---|---|---|---|---|---|
| | Арматура класса AIII | | | | Прокат марки ВСт3кп2 | | | | | Всего |
| | ГОСТ 5781-82 | | | | ГОСТ 8509-72 | ГОСТ 19903-74* | | | | |
| | Ø8 | Ø10 | Ø18 | Итого | L80×7 | -40×8 | -290×8 | -300×8 | Итого | |
| СК3-66-4Б | 4.0 | 3.6 | 3.3 | 10.9 | 34.0 | 0.4 | 5.5 | 17.0 | 56.9 | 67.8 |
| СК3-66-5Б | 4.0 | 3.6 | 3.3 | 10.9 | 34.0 | 0.4 | 5.5 | 17.0 | 56.9 | 67.8 |

| Формат | Зона | Поз. | Обозначение | Наименование | Кол. | Примеч. |
|---|---|---|---|---|---|---|
| | | | | Документация | | |
| 12 | | | Т.П.903-1-211.84 - КЖИ-ТТ1 | Технические требования к | | |
| | | | | изготовлению сборных желе | | |
| | | | | зобетонных конструкций | | |
| | | | | Сборочные единицы | | |
| | | | | I - II ветровой район / III - IV ветровой район | | |
| 12 | | 1 | Т.П.903-1-211.84КЖИ-СК3-66-4; СК3-66-5 | Колонна СК3-66-4 / Колонна СК3-66-5 | 1 | |
| | | | | Изделия закладные | | |
| | | 2 | 1.400-6/76 вып.1 | М4 - 10 - 4 | 10 | |
| | | 3 | 1.400-6/76 вып.1 | МО - 1 - 7 | 1 | |
| | | 4 | Т.П.903-1-211.84КЖИ-СК3-66-4Б-010 | МН 8 | 1 | |

| | | |
|---|---|---|
| Нач.отд | Морунов | |
| Н.контр | Погорельский | |
| Гл.спец | Марков | |
| Рук.гр | Катаева | |
| Ст.инж. | Колесова | |
| Чертежн. | Волкова | |

Т.П. 903-1-211.84 -КЖИ-СК3-66-4Б, СК3-66-5Б

Колонна СК3-66-4Б, СК3-66-5Б

| Стадия | Масса | Масштаб |
|---|---|---|
| Р | | |
| Лист | Листов 1 | |

Госстрой СССР ГПИ Горьковский ГАНТЕХПРОЕКТ

Инв.№ подл. | Подп. и дата | Взам.инв.№

19451-06 15

Альбом V

Типовой проект 903-1

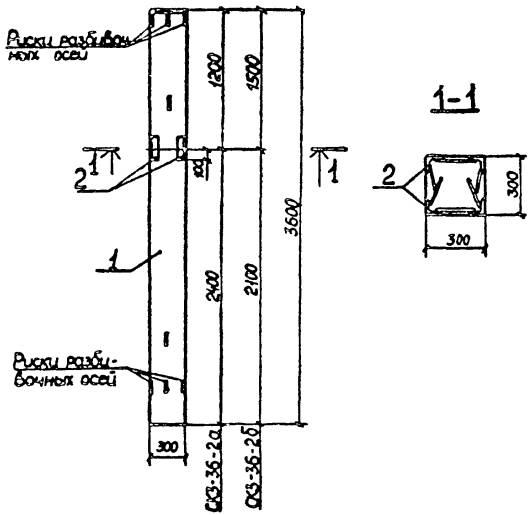


Ведомость расхода стали на дополнительные закладные изделия на один элемент, кг

| Марка элемента | Изделия закладные | | | | | | | Всего |
|---|---|---|---|---|---|---|---|---|
| | Арматура класса A III | | | | Прокат марки ВСт3кп2 | | | |
| | ГОСТ 5781-82 | | | | ГОСТ 8509-72* | | | |
| | Ø8 | Ø10 | | Итого | L80×7 | | Итог | |
| СК3-36-2а | 0.8 | 0.6 | | 1.4 | 6.8 | | 6.8 | 8.2 |
| СК3-36-2б | 0.8 | 0.6 | | 1.4 | 6.8 | | 6.8 | 8.2 |

| Формат | Зона | Поз. | Обозначение | Наименование | Кол. | Примеч. |
|---|---|---|---|---|---|---|
| | | | | Документация | | |
| | | | Т.П 903-1-211.84 - КЖИ-ТТ1 | Технические требования к | | |
| | | | | изготовлению сборных | | |
| | | | | железобетонных конструкций | | |
| | | | | Сборочные единицы | | |
| | | 1 | 1.823-1 вып.1 | Колонна СК3-36-2 | 1 | |
| | | 2 | 1.400-6/76 вып.1 | Изделие закладное М4-10-4 | 2 | |

Инв. № подл. | Подпись и дата | Взам. инв. №

| | | |
|---|---|---|
| Нач. отд | Морунов | |
| Н. контр | Погорельский | |
| Гл. спец | Марков | |
| Рук. гр | Каптаева | |
| Чертежи | Волкова | |

Т.П. 903-1-211.84 - КЖИ-СК3-36-2а, СК3-36-2б

Колонна СК3-36-2а, СК3-36-2б

| Стадия | Масса | Масштаб |
|---|---|---|
| Р | | |
| Лист | Листов 1 | |

Госстрой СССР ГПИ Горьковский ГАНТЕХПРОЕКТ

Альбом V

Типовой проект 903-1-

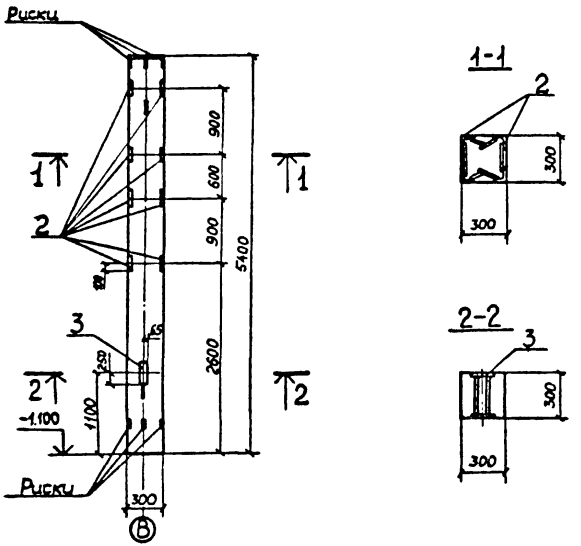


Ведомость расхода стали на дополнительные закладные изделия на один элемент, кг

| Марка элемента | Изделия закладные | | | | | | | Всего |
|---|---|---|---|---|---|---|---|---|
| | Арматура класса | | | | Прокат марки | | | |
| | A III | | | | ВСт3кп2 | | | |
| | ГОСТ 5781-82 | | | | ГОСТ 8509-72 | ГОСТ 19903-74* | | |
| | Ø8 | Ø10 | Ø14 | Итого | L80x7 | I-130Б | Итого | |
| СК3-54-3а | 3.2 | 2.4 | 2.72 | 8.32 | 27.2 | 19.2 | 39.4 | 47.72 |

| Формат | Зона | Поз. | Обозначение | Наименование | Кол. | Примеч. |
|---|---|---|---|---|---|---|
| | | | | Документация | | |
| 12 | | | Т.П.903-1-211.84 -КЖИ-ТТ1 | Технические требования к | | |
| | | | | изготовлению сборных же- | | |
| | | | | лезобетонных конструкций | | |
| | | | | Сборочные единицы | | |
| | | 1 | 1.823-1 вып.2 | Колонна СК3-54-3 | 1 | |
| | | | | Изделия закладные | | |
| | | 2 | 1.400-6/76 вып.1 | М4-10-4 | 8 | |
| 11 | | 3 | Т.П.903-1-211.84КЖИ-СК3-72-46-010 | МН9 | 1 | |

| | | |
|---|---|---|
| Нач.отд. | Морунов | |
| Н. контр. | Погорельский | |
| Гл.спец. | Марков | |
| Рук. гр. | Катаева | |
| Ст. инж. | Колесова | |
| Чертежн. | Волкова | |

Т.П. 903-1-211.84-КЖИ-СК3-54-3а

Колонна СК3-54-3а

| Стадия | Масса | Масштаб |
|---|---|---|
| Р | | |
| Лист | Листов 1 | |

Госстрой СССР ГПИ Гражданпроект ГАНТЕХПРОЕКТ

Инв. № подл. | Подп. и дата | Взам. инв. №

Альбом V

Типовой проект 903-1-

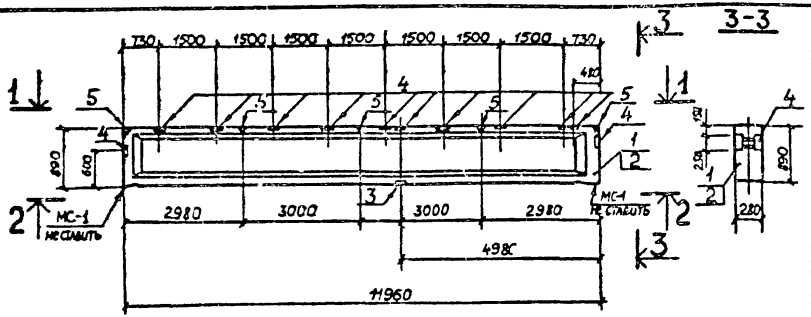


| Формат | Зона | Поз. | Обозначение | Наименование | | Кол. | Примеч. |
|---|---|---|---|---|---|---|---|
| | | | | Документация | | | |
| 12 | | | Т.П. 903-1-211.84 - КЖИ-ТТ1 | Технические требования к изготовлению сборных железобетонных конструкций | | | |
| | | | | Сборочные единицы | | | |
| | | | | I-II Снеговой район | III-IV Снеговой район | | |
| | | 1,2 | 1.462-1 Вып.1 | Балка 2Б012-3В | Балка 2Б012-4В | 1 | 5000 кг |
| | | | | Изделия закладные | | | |
| | | 3 | 1.400-6/76 Вып.1 | М3-18-1 | | 1 | 13,3 кг |
| | | 4 | 1.462-1 Вып.2 | М2 | | 12 | 6,4 кг |
| | | 5 | 1.462-1 Вып.2 | М4-3-1 | | 5 | 3,4 кг |

Ведомость расхода стали на дополнительные закладные изделия, кг

| Марка элемента | Закладные изделия | | | | | | | | | | | | | Всего |
|---|---|---|---|---|---|---|---|---|---|---|---|---|---|---|
| | Арматура класса | | | | | | | | Прокат марки | | | | | |
| | AI | | | AII | | | AIII | | ВСт3кп2 | | | | | |
| | ГОСТ 5781-82 | | | ГОСТ 5781-82 | | | ГОСТ 5781-82 | | ГОСТ 19903-74* | | | ГОСТ 8509-72* | | |
| | ф10 | | Итого | ф10 | | Итого | ф16 | Итого | δ=8 | δ=10 | Итого | L90×8 | Итого | |
| 2Б0 12-3В-а | 12 | | 12 | 2 | | 2 | 8 | 8 | 15 | 5,3 | 20,3 | 64,8 | 64,8 | 107,1 |
| 2Б0-12-4В-а | 12 | | 12 | 2 | | 2 | 8 | 8 | 15 | 5,3 | 20,3 | 64,8 | 64,8 | 107,1 |

| | | |
|---|---|---|
| Нач.отд | Моруков | |
| Н.контр | Лагорельский | |
| Гл.спец | Марков | |
| Рук.гр | Катаева | |
| Ст.инж | Колесова | |
| Инженер | Лошманова | |

Т.П. 903-1-211.84 - КЖИ- 2Б012-3В-а / 2Б012-4В-а

Балки покрытия 2Б012-3В-а; 2Б012-4В-а

| Стадия | Масса | Масштаб |
|---|---|---|
| Р | | |
| Лист | Листов 1 | |

Госстрой СССР ГПИ Гипроковский САНТЕХПРОЕКТ

Инв.№ подл. | Подп. и дата | Взам.инв.№

Альбом V

Типовой проект 903-1

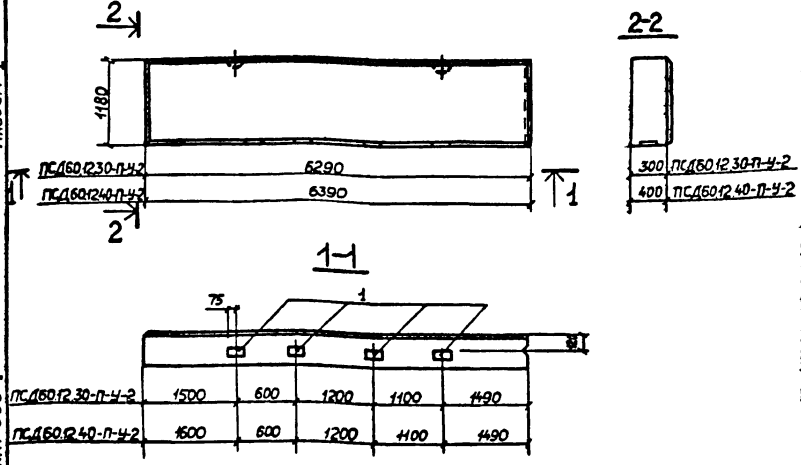


| Формат | Зона | Поз | Обозначение | Наименование | Кол. | Примеч |
|---|---|---|---|---|---|---|
| | | | | Документация | | |
| А2 | | | Т.П. 903-1-211.84 -КЖИ-ТТ1 | Технические требования к изготовлению сборных железобетонных конструкций | | |
| | | | | ПСД 60.12.30-П-У-2 | | |
| | | | | Сборочные единицы | | |
| | | | 1.832.1-9 Вып.1 | Панель ПСД60.12.30-У | 1 | |
| | | 1 | 1.832.1-9 Вып.2 | Изделие закладное М1 | 8 | 1,7 кг |
| | | | | ПСД 60.12.40-П-У-2 | | |
| | | | | Сборочные единицы | | |
| | | | 1.832.1-9 Вып.1 | Панель ПСД60.12.40-У | 1 | |
| | | 1 | 1.832.1-9 Вып.2 | Изделие закладное М1 | 8 | 1,7 кг |

Ведомость расхода стали на дополнительные закладные изделия на один элемент, кг

| Марка элемента | Закладные изделия | | | | | | Всего |
|---|---|---|---|---|---|---|---|
| | Арматура класса | | | Прокат марки | | | |
| | A III | | | ВСт3кп2(ВСт3пс6 | | | |
| | ГОСТ 5781-82 | | | ГОСТ 19903-74 | | | |
| | ∅10 | Итого | | δ=8 | Итого | | |
| ПСД60.12.30-П-2 | 3.2 | | 3.2 | 10.4 | | 10.4 | 13.6 |
| ПСД60.12.40-П-2 | 3.2 | | 3.2 | 10.4 | | 10.4 | 13.6 |

| | | |
|---|---|---|
| Нач.отд | Морунов | |
| Н.контр | Погорельский | |
| Гл.спец | Марков | |
| Рук.гр | Катаева | |
| Ст.инж | Колесова | |
| Инженер | Кошанова | |

Т.П.903-1-211.84 -КЖИ-ПСД60.12.30-П-У-2, ПСД60.12.40-П-У-2

Стеновая панель ПСД60.12.30-П-У-2; ПСД60.12.40-П-У-2

| Стадия | Масса | Масштаб |
|---|---|---|
| Р | | |
| Лист | Листов 1 | |

Госстрой СССР ГПИ Горьковский САНТЕХПРОЕКТ

Инв.№ подл. | Подп. и дата | Взам. инв.№

Альбом V

Типовой проект 903-1-

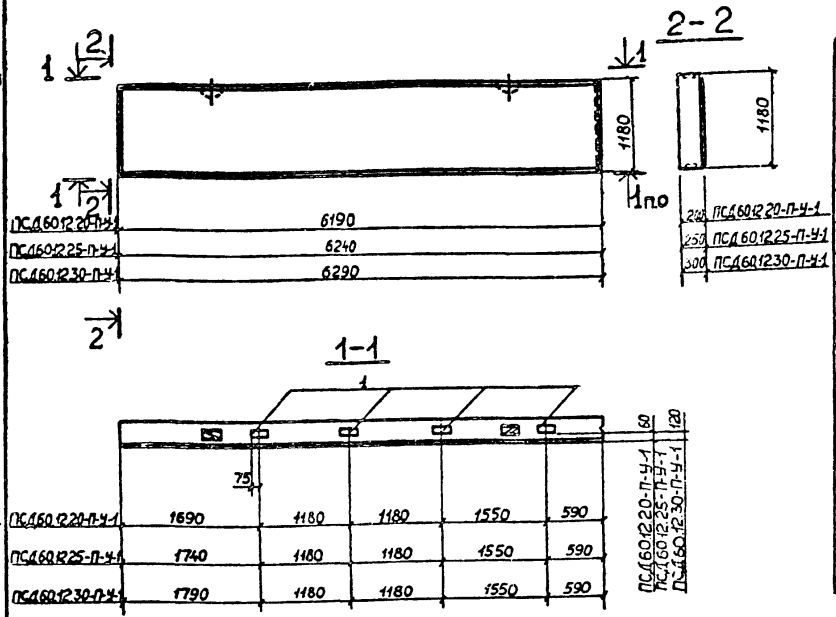


| Формат | Зона | Поз. | Обозначение | Наименование | Кол. | Примечание |
|---|---|---|---|---|---|---|
| | | | | Документация | | |
| 12 | | | Т.П.903-1-211.84 - КЖИ-ТТ1 | Технические требования | | |
| | | | | к изготовлению сборных | | |
| | | | | железобетонных конструкций | | |
| | | | | ПСД60.12.20-П-У-1 | | |
| | | | | Сборочные единицы | | |
| | | | 1.832.1-9 вып.1 | Панель ПСД60.12.20-У | 1 | |
| | | 1 | 1.832.1-9 вып.2 | Изделие закладное М1 | 8 | 1.7кг |
| | | | | ПСД60.12.25-П-У-1 | | |
| | | | | Сборочные единицы | | |
| | | | 1.832.1-9 вып.1 | Панель ПСД60.12.25-У | 1 | |
| | | 1 | 1.832.1-9 вып.2 | Изделие закладное М1 | 8 | 1.7кг |
| | | | | ПСД60.12.30-П-У-1 | | |
| | | | | Сборочные единицы | | |
| | | | 1.832.1-9 вып.1 | Панель ПСД60.12.30-У | 1 | |
| | | 1 | 1.832.1-9 вып.2 | Изделие закладное М1 | 8 | 1.7кг |

**Ведомость расхода стали на дополнительные закладные изделия, кг.**

| Марка элемента | Изделия закладные | | | | | | Всего |
|---|---|---|---|---|---|---|---|
| | Арматура класса | | | Прокат марки | | | |
| | А III | | | ВСт3кп2(ВСт3псб) | | | |
| | ГОСТ 5781-82 | | | ГОСТ 19903-74 | | | |
| | Ø10 | | Итого | -δ=8 | | Итого | |
| ПСД60.12.20-П-У-1 | 3.2 | | 3.2 | 10.4 | | 10.4 | 13.6 |
| ПСД60.12.25-П-У-1 | 3.2 | | 3.2 | 10.4 | | 10.4 | 13.6 |
| ПСД60.12.30-П-У-1 | 3.2 | | 3.2 | 10.4 | | 10.4 | 13.6 |

| | | |
|---|---|---|
| Нач отд | Морунов | |
| Н контр | Погорельский | |
| Гл спец. | Марков | |
| Рук гр | Катаева | |
| Ст инж | Колесова | |
| Инжен | Лошманова | |

Т.П.903-1-211.84 - КЖИ-ПСД60.12.20-П-У-1; ПСД60.12.25-П-У-1; ПСД60.12.30-П-У-1.

Стеновая панель ПСД60.12.20-П-У-1; ПСД60.12.25-П-У-1; ПСД60.12.30-П-У-1

| Стадия | Масса | Масштаб |
|---|---|---|
| Р | | |

Лист | Листов 1

Госстрой СССР
ГПИ Гороховский
ГАНТЕХПРОЕКТ

Взам инв №

Подп и дата

Инв № подл.

Альбом V

Типовой проект 903-1-

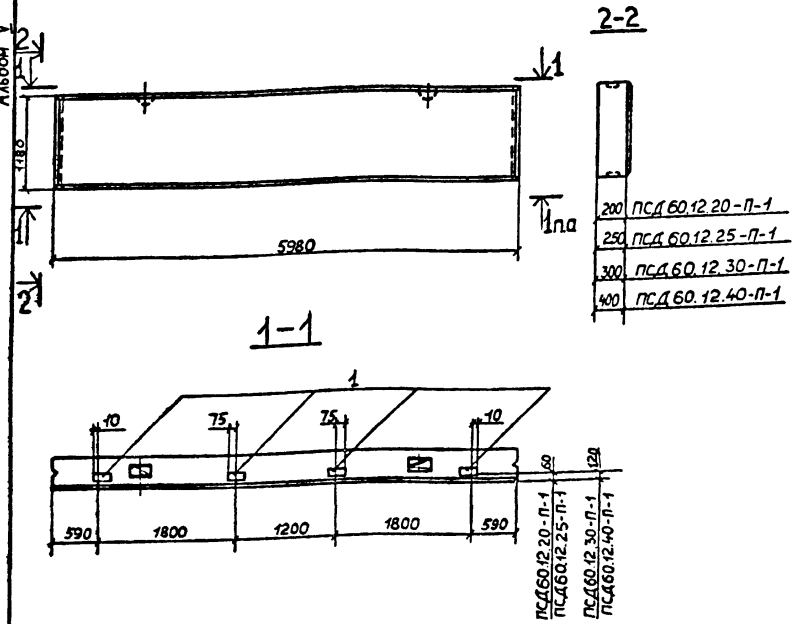


| Формат | Зона | Поз. | Обозначение | Наименование | Кол. | Примеч. |
|---|---|---|---|---|---|---|
| | | | | Документация | | |
| 12 | | | Т.П.903-1-211.84 -КЖИ-ТТ1 | Технические требования к изготовлению сборных железобетонных конструкций ПСД60.12.20-П-1 | | |
| | | | | Сборочные единицы | | |
| | | | 1.832.1-9 Вып.1 | Панель ПСД60.12.20 | 1 | |
| | | 1 | 1.832.1-9 Вып.2 | Изделие закладное М1 | 8 | 1,7кг |
| | | | | ПСД60.12.25-П-1 | | |
| | | | | Сборочные единицы | | |
| | | | 1.832.1-9 Вып.1 | Панель ПСД60.12.25 | 1 | |
| | | 1 | 1.832.1-9 Вып.2 | Изделие закладное М1 | 8 | 1,7кг |
| | | | | ПСД60.12.30-П-1 | | |
| | | | | Сборочные единицы | | |
| | | | 1.832.1-9 Вып.1 | Панель ПСД60.12.30 | 1 | |
| | | 1 | 1.832.1-9 Вып.2 | Изделие закладное М1 | 8 | 1,7кг |
| | | | | ПСД60.12.40-П-1 | | |
| | | | | Сборочные единицы | | |
| | | | 1.832.1-9 Вып.1 | Панель ПСД60.12.40 | 1 | |
| | | 1 | 1.832.1-9 Вып.2 | Изделие закладное М1 | 8 | 1,7кг |

**Ведомость расхода стали на дополнительные закладные изделия на один элемент, кг**

| Марка элемента | Изделия закладные | | | | | | Всего |
|---|---|---|---|---|---|---|---|
| | Арматура класса | | | Прокат марки | | | |
| | A III | | | ВСт3кп2(ВСт3пс6) | | | |
| | ГОСТ 5781-82 | | | ГОСТ 19903-74* | | | |
| | Ø10 | | Итого | δ=8 | | Итого | |
| ПСД60.12.20-П-1 | 3.2 | | 3.2 | 10.4 | | 10.4 | 13.6 |
| ПСД60.12.25-П-1 | 3.2 | | 3.2 | 10.4 | | 10.4 | 13.6 |
| ПСД60.12.30-П-1 | 3.2 | | 3.2 | 10.4 | | 10.4 | 13.6 |
| ПСД60.12.40-П-1 | 3.2 | | 3.2 | 10.4 | | 10.4 | 13.6 |

Т.П.903-1-211.84 -КЖИ-ПСД60.12.20-П-1;
ПСД60.12.25-П-1; ПСД60.12.30-П-1, ПСД60.12.40-П-1

| | | |
|---|---|---|
| Нач.отд | Морунов | |
| Н.контр | Погорельский | |
| Гл.спец | Марков | |
| Рук.гр | Катаева | |
| Ст.инж. | Колесова | |
| Инженер | Лошманова | |

Стеновая панель ПСД60.12.20-П-1; ПСД60.12.25-П-1; ПСД60.12.30-П-1; ПСД60.12.40-П-1

| Стадия | Масса | Масштаб |
|---|---|---|
| Р | | |
| Лист | Листов 1 | |

Госстрой СССР ГПИ Горьковский ГАНТЕХПРОЕКТ

Инв.№ подл. | Подп. и дата | Взам.инв.№

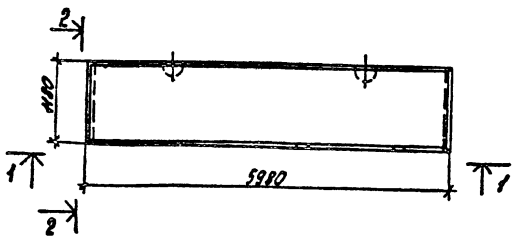


2-2

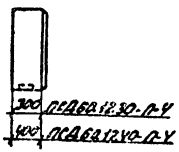


1-1

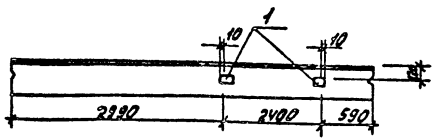


| Формат | Зона | Поз. | Обозначение | Наименование | Кол. | Примеч. |
|---|---|---|---|---|---|---|
| | | | | Документация | | |
| | | | ТП 903-1-211.84 -КЖИ-ТТ1 | Технические требования к изготовлению сборных железобетонных конструкций | | |
| | | | | ПСД60.12.30-П-4 | | |
| | | | | Сборочные единицы | | |
| | | | 1.832.1-9 Вып.1 | Панель ПСД60.12.30 | 1 | |
| | | 1 | 1.832.1-9 Вып.2 | Изделие закладное М1 | 2 | 1.7кг |
| | | | | ПСД60.12.40-П-4 | | |
| | | | | Сборочные единицы | | |
| | | | 1.832.1-9 Вып.1 | Панель ПСД60.12.40 | 1 | |
| | | 1 | 1.832.1-9 Вып.2 | Изделие закладное М1 | 2 | 1.7кг |

Ведомость расхода стали на дополнительные закладные изделия на один элемент кг.

| Марка | Закладные изделия | | | | | | Всего |
|---|---|---|---|---|---|---|---|
| | Арматура класса А III | | | Прокат марки ВСТ3кп2(ВСТ3пс6) | | | |
| | ГОСТ5781-82 | | | ГОСТ19903-74* | | | |
| | Ф10 | | Итого | δ=8 | | Итого | |
| ПСД60.12.30-П-4 | 0.8 | | 0.8 | 2.6 | | 2.6 | 3.4 |
| ПСД60.12.40-П-4 | 0.8 | | 0.8 | 2.6 | | 2.6 | 3.4 |

| | | |
|---|---|---|
| Нач. отд. | Морунов | [signature] |
| Н.контр. | Погорельский | [signature] |
| Гл.спец. | Марков | [signature] |
| Рук. гр. | Катаева | [signature] |
| Ст. инж. | Колесова | [signature] |
| Инж. | Лошманова | [signature] |

Т.П. 903-1-211.84 -КЖИ- ПСД60.12.30-П-4 ПСД60.12.40-П-4

Стеновая панель ПСД60.12.30-П-4; ПСД60.12.40-П-4

| Стадия | Масса | Масштаб |
|---|---|---|
| Р | | |
| Лист | Листов 1 | |

Госстрой СССР ГПИ Горьковский САНТЕХПРОЕКТ

Альбом V

Типовой проект 903-1-

Инв. № подл. | Подп. и дата | Взам. инв. №

19451-06 22

Альбом V

Типовой проект 903-1-

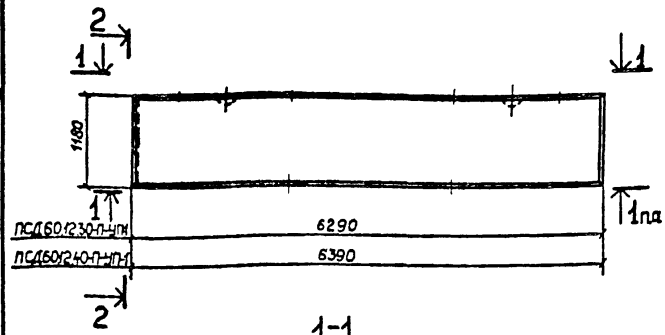


2-2

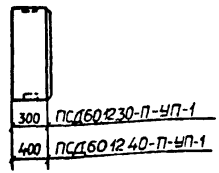


1-1

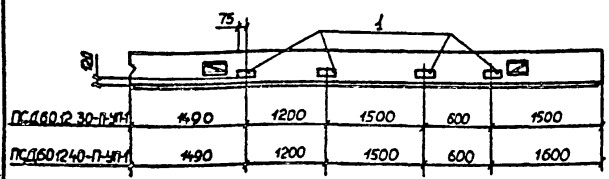


| Формат | Зона | Поз | Обозначение | Наименование | Кол. | Примеч. |
|---|---|---|---|---|---|---|
| | | | | Документация | | |
| 12 | | | Т.П.903-1-211.84 -КЖИ-ТТ1 | Технические требования к | | |
| | | | | изготовлению сборных желе- | | |
| | | | | зобетонных конструкций | | |
| | | | | ПСД60.12.30-П-УП-1 | | |
| | | | | Сборочные единицы | | |
| | | | 1.832.1-9 Вып.1 | Панель ПСД60.12.30-УП | 1 | |
| | | 1 | 1.832.1-9 Вып.2 | Изделие закладное М1 | 8 | 1.7кг |
| | | | | ПСД60.12.40-П-УП-1 | | |
| | | | | Сборочные единицы | | |
| | | | 1.832.1-9 Вып.1 | Панель ПСД60.12.40-УП | 1 | |
| | | 1 | 1.832.1-9 Вып.2 | Изделие закладное М1 | 8 | 1.7кг |

Ведомость расхода стали на дополнительные закладные изделия на один элемент, кг

| Марка элемента | Закладные изделия | | | | | | Всего |
|---|---|---|---|---|---|---|---|
| | Арматура класса | | | Прокат марки | | | |
| | A IV | | | ВСт3сп2(ВСт3пс6) | | | |
| | ГОСТ 5781-82 | | | ГОСТ 19903-74* | | | |
| | Ø10 | | Итого | δ=8 | | Итого | |
| ПСД60.12.30-П-УП-1 | 3.2 | | 3.2 | 10.4 | | 10.4 | 13.6 |
| ПСД60.12.40-П-УП-1 | 3.2 | | 3.2 | 10.4 | | 10.4 | 13.6 |

| | | |
|---|---|---|
| Нач отд | Морунов | |
| Н контр | Погорельский | |
| Гл спец | Марков | |
| Рук гр | Каткова | |
| Ст инж | Колесова | |
| Инженер | Лошманова | |

Т.П.903-1-211.84 -КЖИ-ПСД60.12.30-П-УП-1, ПСД60.12.40-П-УП-1

Стеновая панель ПСД60.12.30-П-УП-1; ПСД60.12.40-П-УП-1

| Стадия | Масса | Масштаб |
|---|---|---|
| Р | | |
| Лист | Листов 1 | |

Госстрой СССР ГПИ Горьковский САНТЕХПРОЕКТ

Инв.№подл. | Подп. и дата | Взам.инв.№

Альбом V

Типовой проект 903-1-

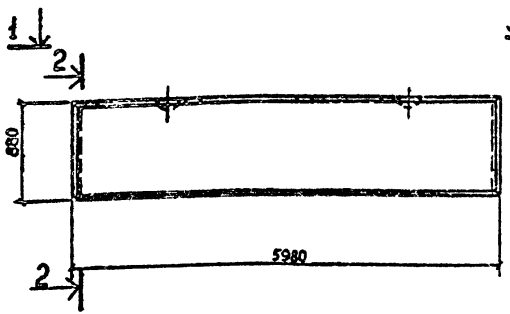


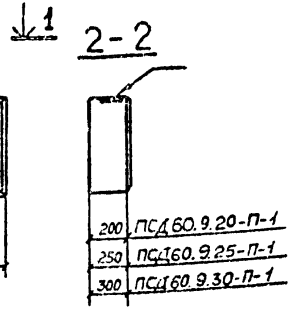


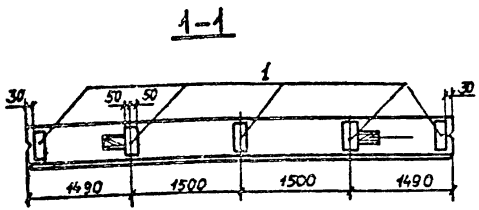


| Формат | Зона | Поз | Обозначение | Наименование | Кол | Прим |
|---|---|---|---|---|---|---|
| | | | | Документация | | |
| 12 | | | т.п.903-1-211.84 -КЖИ-ТТ1 | Технические требования к | | |
| | | | | изготовлению сборных же- | | |
| | | | | лезобетонных конструкций | | |
| | | | | ПСД60.9.20-П-1 | | |
| | | | | Сборочные единицы | | |
| | | | 1.832.1-9 Вып.1 | Панель ПСД60.9.20 | 1 | Без закладных изделий |
| | | 1 | 1.432-14/80 Вып.3 | Изделие закладное М13 | 5 | 2,4кг |
| | | | | ПСД60.9.25-П-1 | | |
| | | | | Сборочные единицы | | |
| | | | 1.832.1-9 Вып.1 | Панель ПСД60.9.25 | 1 | Без закладных изделий |
| | | 1 | 1.432-14/80 Вып.3 | Изделие закладное М14 | 5 | 2,7кг |
| | | | | ПСД60.9.30-П-1 | | |
| | | | | Сборочные единицы | | |
| | | | 1.832.1-9 Вып.1 | Панель ПСД60.9.30 | 1 | Без закладных изделий |
| | | 1 | 1.432-14/80 Вып.3 | Изделие закладное М15 | 5 | 3,2кг |

**Ведомость расхода стали на закладные изделия на один элемент, кг**

| Марка элемента | Изделия закладные | | | | | | Всего |
|---|---|---|---|---|---|---|---|
| | Арматура класса | | | Прокат марки | | | |
| | A III | | | ВСт3кп2(ВСт3пс6) | | | |
| | ГОСТ5781-82 | | | ГОСТ19903-74* | | | |
| | Ø10 | Ø12 | Итого | -6-8 | | Итого | |
| ПСД60.9.20-П-1 | 2.0 | 5.0 | 7.0 | 5.0 | | 5.0 | 12.0 |
| ПСД60.9.25-П-1 | 2.0 | 5.0 | 7.0 | 6.5 | | 6.5 | 13.5 |
| ПСД60.9.30-П-1 | 3.0 | 5.0 | 8.0 | 8.0 | | 8.0 | 16.0 |

| | | |
|---|---|---|
| Нач отд | Моруков | |
| Н контр | Погорельский | |
| Гл спец | Марков | |
| Рук гр | Катаева | |
| Ст инж | Колесова | |
| Инженер | Ломанова | |

т.п.903-1-211.84 -КЖИ-ПСД60.9.20-П-1, ПСД60.9.25-П-1; ПСД60.9.30-П-1.

Стеновая панель ПСД60.9.20-П-1; ПСД60.9.25-П-1; ПСД60.9.30-П-1

| Стадия | Масса | Масштаб |
|---|---|---|
| Р | | |
| Лист | Листов 1 | |

Госстрой СССР ГПИ Горьковский ГАНТЕХПРОЕКТ



Инв. № подл. | Подп. и дата | Взам. инв. №

Альбом V

Типовой проект 903-1-

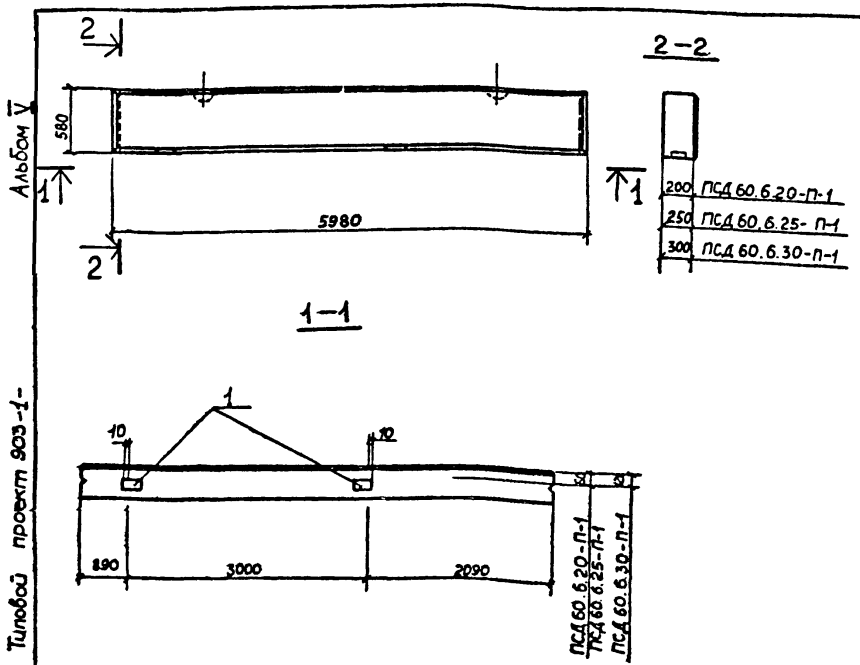


| Формат | Зона | Поз | Обозначение | Наименование | Кол. | Примеч. |
|---|---|---|---|---|---|---|
| | | | | Документация | | |
| 12 | | | Т.П. 903-1-211.84 -КЖИ-ТТ1 | Технические требования к | | |
| | | | | изготовлению сборных желе- | | |
| | | | | зобетонных конструкций | | |
| | | | | ПСД 60.6.20-П-1 | | |
| | | | | Сборочные единицы | | |
| | | | 1.832.1-9 Вып.1 | Панель ПСД 60.6.20 | 1 | |
| | | 1 | 1.832.1-9 Вып.2 | Изделие закладное М1 | 2 | 1.7кг |
| | | | | ПСД 60.6.25-П-1 | | |
| | | | | Сборочные единицы | | |
| | | | 1.832.1-9 Вып.1 | Панель ПСД 60.6.25 | 1 | |
| | | 1 | 1.832.1-9 Вып.2 | Изделие закладное М1 | 2 | 1,7кг |
| | | | | ПСД 60.6.30-П-1 | | |
| | | | | Сборочные единицы | | |
| | | | 1.832.1-9 Вып.1 | Панель ПСД 60.6.30 | 1 | |
| | | 1 | 1.832.1-9 Вып.2 | Изделие закладное М1 | 2 | 1.7кг |

Ведомость расхода стали на дополнительные закладные изделия на один элемент, кг

| Марка элемента | Изделия закладные | | | | | | Всего |
|---|---|---|---|---|---|---|---|
| | Арматура класса | | | Прокат марки | | | |
| | A III | | | ВСт3кп2(ВСт3пс6) | | | |
| | ГОСТ 5781-82 | | | ГОСТ 19903-74* | | | |
| | Ф10 | | Итого | δ=8 | | Итого | |
| ПСД60.6.20-П-1 | 0.8 | | 0.8 | 2.6 | | 2.6 | 3.4 |
| ПСД60.625-П-1 | 0.8 | | 0.8 | 2.6 | | 2.6 | 3.4 |
| ПСД 60.6.30-П-1 | 0.8 | | 0.8 | 2.6 | | 2.6 | 3.4 |

| | | |
|---|---|---|
| Нач отд | Моринов | |
| Н контр | Погорельский | |
| Гл спец | Марков | |
| Рук гр | Катаева | |
| Ст инж | Колесова | |
| Инженер | Лошманова | |

Т.П. 903-1-211.84 -КЖИ- ПСД 60.6.20-П-1; ПСД 60.6.25-П-1; ПСД 60.6.30-П-1

Стеновая панель ПСД.60.6.20-П-1; ПСД60.6.25-П-1; ПСД60.6.30-П-1

| Стадия | Масса | Масштаб |
|---|---|---|
| Р | | |
| Лист | Листов 1 | |

Госстрой СССР ГПИ Горьковский ГАНТЕХПРОЕКТ

Инв № подл. | Подп. и дата | Взам. инв. №

Альбом V

Типовой проект 903-1-

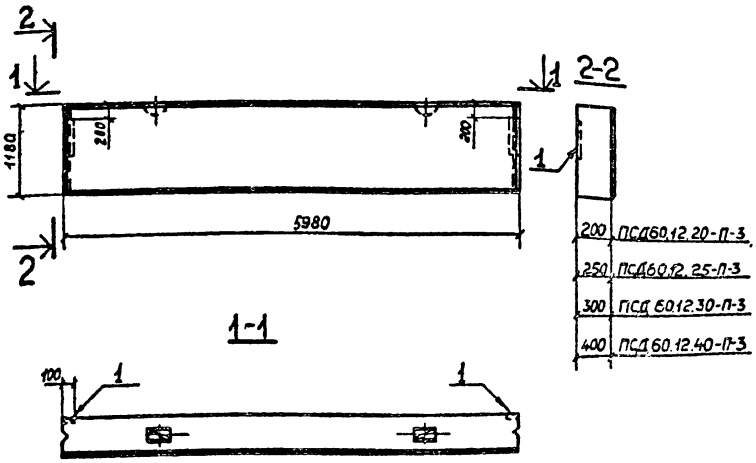


| Формат | Зона | Поз. | Обозначение | Наименование | Кол. | Примеч. |
|---|---|---|---|---|---|---|
| | | | | Документация | | |
| | | | Т.П.903-1-211.84 -КЖИ-ТТ1 | Технические требования к | | |
| | | | | изготовлению сборных же- | | |
| | | | | лезобетонных конструкций | | |
| | | | | ПСД60.12.20-П-3 | | |
| | | | | Сборочные единицы | | |
| | | | 1.832.1-9 Вып. 1 | Панель ПСД60.12.20 | 1 | |
| | | 1 | 1.432 -14/80 Вып.3 | Изделие закладное М10 | 2 | 4,4 кг |
| | | | | ПСД60.12.25-П-3 | | |
| | | | | Сборочные единицы | | |
| | | | 1.832.1-9 Вып.1 | Панель ПСД60.12.25 | 1 | |
| | | 1 | 1.432-14/80 Вып. 3 | Изделие закладное М11 | 2 | 4,5 кг |
| | | | | ПСД60.12.30-П-3 | | |
| | | | | Сборочные единицы | | |
| | | | 1.832.1-9 Вып.1 | Панель ПСД60.12.30 | 1 | |
| | | 1 | 1.432-14/80 Вып.3 | Изделие закладное М12 | 2 | 4,6 кг |
| | | | | ПСД60.12.40-П-3 | | |
| | | | | Сборочные единицы | | |
| | | | 1.832.1-9 Вып.1 | Панель ПСД60.12.40 | 1 | |
| | | 1 | Т.П.903-1- -ПСД601240-П-3-010 | Изделие закладное МН12 | 2 | 4,8 кг |

Ведомость расхода стали на дополнительные закладные изделия на один элемент, кг

| Марка элемента | Изделия закладные | | | | | | Всего |
|---|---|---|---|---|---|---|---|
| | Арматура класса | | | Прокат марки | | | |
| | AII | | | ВСт3кп2(ВСт3псб) | | | |
| | ГОСТ 5781-82 | | | ГОСТ 19903-74* | | | |
| | Ø10 | | Итого | -δ=8 | | Итого | |
| ПСД 60.12.20-П-3 | 0.8 | | 0.8 | 8.0 | | 8.0 | 8.8 |
| ПСД 60.12.25-П-3 | 1.0 | | 1.0 | 8.0 | | 8.0 | 9.0 |
| ПСД 60.12.30-П-3 | 1.2 | | 1.2 | 8.0 | | 8.0 | 9.2 |
| ПСД 60.12.40-П-3 | 1.6 | | 1.6 | 8.0 | | 8.0 | 9.6 |

Инв.№ подл. | Подп. и дата | Взам. инв.№

| | | | |
|---|---|---|---|
| Нач.отд | Моруков | | |
| Н.контр | Погорельский | | |
| Гл.спец. | Марков | | |
| Рук.гр. | Катаева | | |
| Ст.инж. | Колесова | | |
| Инженер | Лошманова | | |

Т.П.903-1-211.84 -КЖИ-ПСД60.12.20-П-3; ПСД 60.12.25-П-3; ПСД60.12.30-П-3; ПСД 60.12-40-П-3

Стеновая панель ПСД60.12.20-П-3; ПСД60.12.25-П-3; ПСД60.12.30-П-3; ПСД60.1240-П-3

| Стадия | Масса | Масштаб |
|---|---|---|
| Р | | |
| Лист | Листов 1 | |

Госстрой СССР ГПИ Горьковский ГАНТЕХНЕКТ

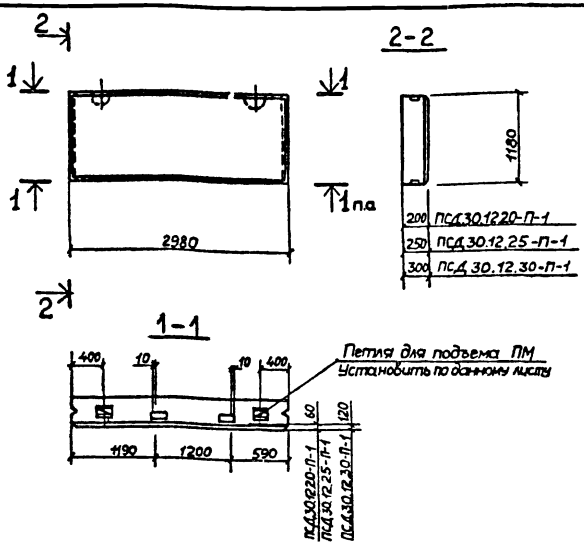


| Формат | Зона | Поз | Обозначение | | Наименование | Кол | Примеч |
|---|---|---|---|---|---|---|---|
| | | | | | Документация | | |
| | | | Т.П.903-1-211.84 | -КЖИ-ТТ1 | Технические требования к | | |
| | | | | | изготовлению сборных же | | |
| | | | | | лезобетонных конструкций | | |
| | | | | | ПСД 30.12.20-П-1 | | |
| | | | | | Сборочные единицы | | |
| | | | 1.832.1-9 | Вып 1 | Панель ПСД 30.12.20 | 1 | |
| | | 1 | 1.832.1-9 | Вып 2 | Изделие закладное М1 | 4 | 1,7кг |
| | | | | | ПСД 30.12.25-П-1 | | |
| | | | | | Сборочные единицы | | |
| | | | 1.832.1-9 | Вып.1 | Панель ПСД 30.12.25 | 1 | |
| | | 1 | 1.832.1-9 | Вып. 2 | Изделие закладное М1 | 4 | 1,7кг |
| | | | | | ПСД 30.12.30-П-1 | | |
| | | | | | Сборочные единицы | | |
| | | | 1.832.1-9 | Вып.1 | Панель ПСД 30.12.30 | 1 | |
| | | 1 | 1.832.1-9 | Вып.2 | Изделие закладное М1 | 4 | 1,7кг |

Ведомость расхода стали на дополнительные закладные изделия на один элемент, кг

| Марка элемента | Изделия закладные | | | | | | Всего |
|---|---|---|---|---|---|---|---|
| | Арматура класса A III | | | Прокат марки ВСт3кп2(2Ст3пс6) | | | |
| | ГОСТ 5781-82 | | | ГОСТ 19903-74* | | | |
| | ф10 | | Итого | б=8 | | Итого | |
| ПСД30.12.20-П-1 | 1,6 | | 1,6 | 5,2 | | 5,2 | 6,8 |
| ПСД30.12.25-П-1 | 1,6 | | 1,6 | 5,2 | | 5,2 | 6,8 |
| ПСД30.12.30-П-1 | 1,6 | | 1,6 | 5,2 | | 5,2 | 6,8 |

| | | |
|---|---|---|
| Начатд | Морчунов | |
| Н контр | Погорельский | |
| Гл спец. | Марков | |
| Рук гр | Катаева | |
| Ст инж | Колесова | |
| Инжен | Лошманова | |

Т.П. 903-1-211.84-КЖИ- ПСД30.12.20-П-1 ПСД30.12.25-П-1 ПСД30.12.30-П-1

Стеновая панель ПСД 30.12.20-П-1; ПСД30.12.25-П-1; ПСД30.12.30-П-1

| Стадия | Масса | Масштаб |
|---|---|---|
| Р | | |
| Лист | Листов 1 | |

Госстрой СССР ГПИ Горьковский САНТЕХПРОЕКТ

Инв. № подл. | Подп. и дата | Взам. инв. №

Альбом V

Типовой проект 903-1-

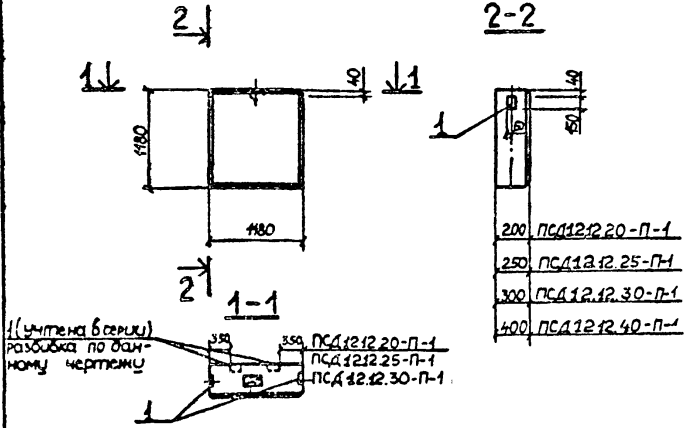


Ведомость расхода стали на дополнительные закладные изделия на один элемент, кг

| Марка элемента | Изделия закладные | | | | | | Всего |
|---|---|---|---|---|---|---|---|
| | Арматура класса | | | Прокат марки | | | |
| | A III | | | ВСт3кп2(ВСт3пс6) | | | |
| | ГОСТ 5781-82 | | | ГОСТ 19903-74* | | | |
| | Ф10 | | Итого | -δ=8 | | Итого | |
| ПСД 12.12.20-П-1 | 0.8 | | 0.8 | 2.6 | | 2.6 | 3.4 |
| ПСД 12.12.25-П-1 | 0.8 | | 0.8 | 2.6 | | 2.6 | 3.4 |
| ПСД 12.12.30-П-1 | 0.8 | | 0.8 | 2.6 | | 2.6 | 3.4 |
| ПСД 12.12.40-П-1 | 0.8 | | 0.8 | 2.6 | | 2.6 | 3.4 |

| Формат | Зона | Поз. | Обозначение | Наименование | Кол. | Примеч. |
|---|---|---|---|---|---|---|
| | | | | Документация | | |
| 12 | | | Т.П.903-1-211.84 -КЖИ-ТТ1 | Технические требования к изготовлению сборных железобетонных конструкций | | |
| | | | | ПСД 12.12.20-П-1 | | |
| | | | | Сборочные единицы | | |
| | | | 1.832.1-9 Вып.1 | Панель ПСД 12.12.20 | 1 | |
| | | 1 | 1.832.1-9 Вып.2 | Изделие закладное М1 | 2 | 1.7 кг |
| | | | | ПСД 12.12.25-П-1 | | |
| | | | | Сборочные единицы | | |
| | | | 1.832.1-9 Вып.1 | Панель ПСД 12.12.25 | 1 | |
| | | 1 | 1.832.1-9 Вып.2 | Изделие закладное М1 | 2 | 1.7кг |
| | | | | ПСД 12.12.30-П-1 | | |
| | | | | Сборочные единицы | | |
| | | | 1.832.1-9 Вып.1 | Панель ПСД 12.12.30 | 1 | |
| | | 1 | 1.832.1-9 Вып.2 | Изделие закладное М1 | 2 | 1.7 кг |
| | | | | ПСД 12.12.40-П-1 | | |
| | | | | Сборочные единицы | | |
| | | | 1.832.1-9 Вып.1 | Панель ПСД 12.12.40 | 1 | |
| | | 1 | 1.832.1-9 Вып.2 | Изделие закладное М1 | 2 | 1.7 кг |

Т.П.903-1-211.84 -КЖИ-ПСД 12.12.20-П-1; ПСД 12.12.25-П-1; ПСД 12.12.30-П-1; ПСД 12.12.40-П-1

Стеновая панель ПСД 12.12.20-П-1; ПСД 12.12.25-П-1; ПСД 12.12.30-П-1; ПСД 12.12.40-П-1

| Стадия | Масса | Масштаб |
|---|---|---|
| Р | | |
| Лист | Листов 1 | |

| | | |
|---|---|---|
| Нач.отд | Морунов | |
| Н.контр | Погорельский | |
| Гл.спец | Марков | |
| Рук.гр | Катаева | |
| Ст.инж. | Колесова | |
| Инженер | Кошманова | |

Госстрой СССР ГПИ Горьковский САНТЕХПРОЕКТ

Взам.инв.№ | Подп.и дата | Инв.№ подл.

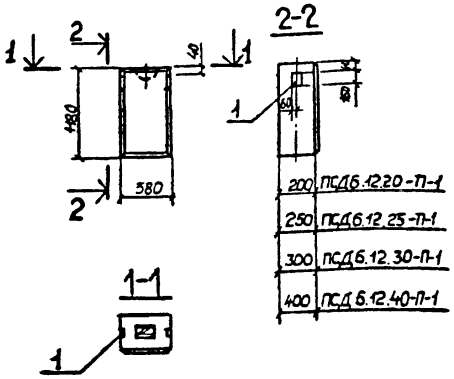


Ведомость расхода стали на дополнительные закладные изделия на один элемент, кг

| Марка элемента | Изделия закладные | | | | | | Всего |
|---|---|---|---|---|---|---|---|
| | Арматура класса | | | Прокат марки | | | |
| | A III | | | ВСт3кп2(ВСт3пс6) | | | |
| | ГОСТ 5781-82 | | | ГОСТ 19903-74* | | | |
| | Ø10 | | Итого | -δ=8 | | Итого | |
| ПСД 6.12.20-П-1 | 0.8 | | 0.8 | 2.6 | | 2.6 | 3.4 |
| ПСД6.12.25-П-1 | 0.8 | | 0.8 | 2.6 | | 2.6 | 3.4 |
| ПСД6.12.30-П-1 | 0.8 | | 0.8 | 2.6 | | 2.6 | 3.4 |
| ПСД6.12.40-П-1 | 0.8 | | 0.8 | 2.6 | | 2.6 | 3.4 |

| Формат | Зона | Поз. | Обозначение | Наименование | Кол. | Примеч. |
|---|---|---|---|---|---|---|
| | | | | Документация | | |
| 12 | | | Т.П.903-1-211.84 - КЖИ-ТТ1 | Технические требования к | | |
| | | | | изготовлению сборных желе- | | |
| | | | | зобетонных конструкций | | |
| | | | | ПСД6.12.20-П-1 | | |
| | | | | Сборочные единицы | | |
| | | | 1.832.1-9 Вып.1 | Панель ПСД6.12.20 | 1 | |
| | | 1 | 1.832.1-9 Вып.2 | Изделие закладное М1 | 2 | 1,7 кг |
| | | | | ПСД6.12.25-П-1 | | |
| | | | | Сборочные единицы | | |
| | | | 1.832.1-9 Вып.1 | Панель ПСД6.12.25 | 1 | |
| | | 1 | 1.832.1-9 Вып.2 | Изделие закладное М1 | 2 | 1,7кг |
| | | | | ПСД6.12.30-П-1 | | |
| | | | | Сборочные единицы | | |
| | | | 1.832.1-9 Вып.1 | Панель ПСД6.12.30 | 1 | |
| | | 1 | 1.832.1-9 Вып.2 | Изделие закладное М1 | 2 | 1,7кг |
| | | | | ПСД6.12.40-П-1 | | |
| | | | | Сборочные единицы | | |
| | | | 1.832.1-9 Вып.1 | Панель ПСД6.12.40 | 1 | |
| | | 1 | 1.832.1-9 Вып.2 | Изделие закладное М1 | 2 | 1,7кг |

| | | |
|---|---|---|
| Нач.отд | Морунов | |
| Н.контр | Згорельский | |
| Гл.спец | Марков | |
| Рук.гр | Катаева | |
| Ст.инж. | Колесова | |
| И.инж. | Хошманова | |

Т.П.903-1-211.84-КЖИ-ПСД6.12.20-П-1;
ПСД6.12.25-П-1; ПСД6.12.30-П-1; ПСД6.12.40-П-1

Стеновая панель ПСД6.12.20-П-1; ПСД6.12.25-П-1; ПСД6.12.30-П-1; ПСД6.12.40-П-1

| Стадия | Масса | Масштаб |
|---|---|---|
| Р | | |
| Лист | Листов 1 | |

Госстрой СССР ГПИ Оргэнергострой ГАНТЕХПРОЕКТ



Инв.№ подл. | Подп. и дата | Взам.инв.№

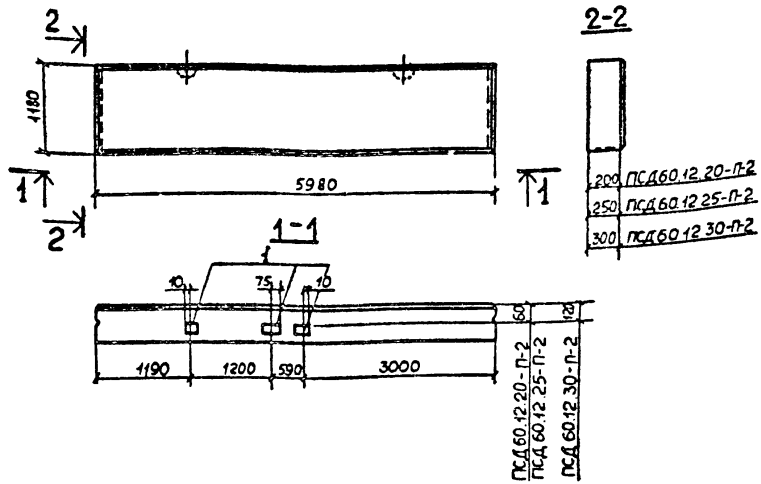


| Формат | Зона | Поз | Обозначение | Наименование | Кол | Примеч |
|---|---|---|---|---|---|---|
| | | | | Документация | | |
| 12 | | | Т.П.903-1-211.84 -КЖИ-ТТ1 | Технические требования к изготовлению сборных железобетонных конструкций | | |
| | | | | ПСД60.12.20-П-2 | | |
| | | | | Сборочные единицы | | |
| | | | 1.832.1-9 Вып.1 | Панель ПСД60.12.20 | 1 | |
| | | 1 | 1.832.1-9 Вып.2 | Изделие закладное М1 | 3 | 1.7кг |
| | | | | ПСД60.12.25-П-2 | | |
| | | | | Сборочные единицы | | |
| | | | 1.832.1-9 Вып.1 | Панель ПСД60.12.25 | 1 | |
| | | 1 | 1.832.1-9 Вып.2 | Изделие закладное М1 | 3 | 1.7кг |
| | | | | ПСД60.12.30-П-2 | | |
| | | | | Сборочные единицы | | |
| | | | 1.832.1-9 Вып.1 | Панель ПСД60.12.30 | 1 | |
| | | 1 | 1.832.1-9 Вып.2 | Изделие закладное М1 | 3 | 1.7кг |

**Ведомость расхода стали на дополнительные закладные изделия на один элемент, кг**

| Марка элемента | Изделия закладные | | | | | | Всего |
|---|---|---|---|---|---|---|---|
| | Арматура класса | | | Прокат марки | | | |
| | A III | | | ВСт3кп2(ВСт3пс6) | | | |
| | ГОСТ 5781-82 | | | ГОСТ 19903-74* | | | |
| | Ø10 | | Итого | δ=8 | | Итого | |
| ПСД60.12.20-П-2 | 1.2 | | 1.2 | 3.9 | | 3.9 | 5.1 |
| ПСД60.12.25-П-2 | 1.2 | | 1.2 | 3.9 | | 3.9 | 5.1 |
| ПСД60.12.30-П-2 | 1.2 | | 1.2 | 3.9 | | 3.9 | 5.1 |

| | | | |
|---|---|---|---|
| Нач отд | Морунов | | |
| Н контр | Погорельский | | |
| Гл спец | Марков | | |
| Рук гр | Катаева | | |
| Ст инж | Колесова | | |
| Инженер | Лошманова | | |

ТП 903-1-211.84 -КЖИ-ПСД60.12.20-П-2, ПСД60.12.25-П-2, ПСД60.12.30-П-2

Стеновая панель ПСД60.12.20-П-2, ПСД60.12.25-П-2, ПСД60.12.30-П-2

| Стадия | Масса | Масштаб |
|---|---|---|
| Р | | |
| Лист | Листов 1 | |

Госстрой СССР ГПИ Гипрокоммунстрой САНТЕХПРОЕКТ



Инв.№ подл. | Подп. и дата | Взам.инв.№

Альбом V

Типовой проект 903-1-

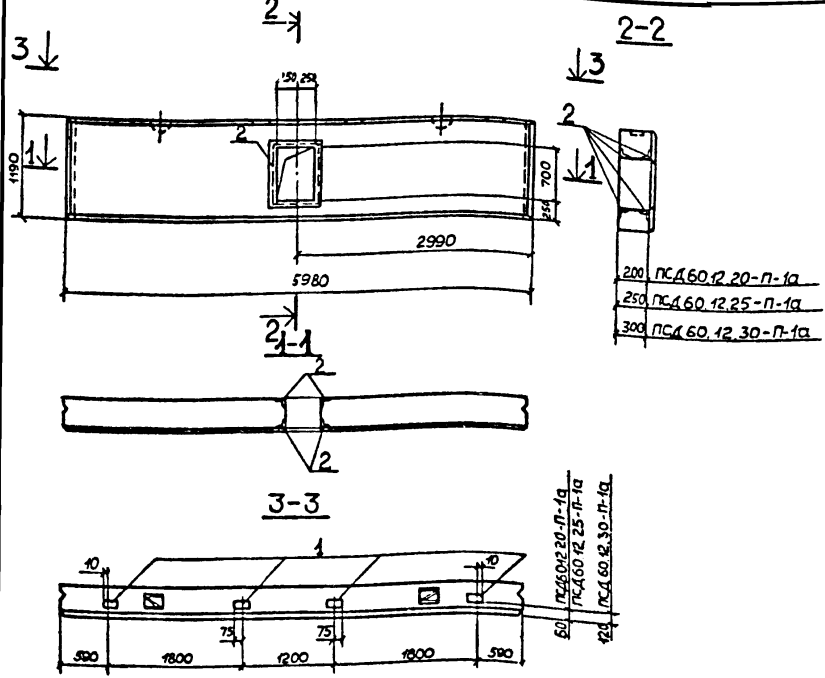


| Формат | Зона | Поз. | Обозначение | Наименование | Кол. | Примеч. |
|---|---|---|---|---|---|---|
| | | | | Документация | | |
| 12 | | | Т.П.903-1-211.84 -КЖИ-ТТ1 | Технические требования к изготовлению сборных железобетонных конструкций | | |
| | | | | ПСД 60.12.20-П-1а | | |
| | | | | Сборочные единицы | | |
| | | | 1 832 1-9 Вып 1 | Панель ПСД 60.12.20 | 1 | |
| | | 1 | 1 832 1-9 Вып 2 | Изделие закладное М1 | 4 | 1.7 кг |
| | | 2 | 3.400-6/76 | Изделие закладное МИ4-46 | 5.2м | 4,4 кг |
| | | | | ПСД 60.12.25-П-1а | | |
| | | | | Сборочные единицы | | |
| | | | 1 832 1-9 Вып 1 | Панель ПСД 60.12.25 | 1 | |
| | | 1 | 1 832 1-9 Вып 2 | Изделие закладное М1 | 4 | 1.7кг |
| | | 2 | 3 400-6/76 | Изделие закладное МИ4-46 | 5.2м | 4,4 кг |
| | | | | ПСД 60.12.30-П-1а | | |
| | | | | Сборочные единицы | | |
| | | | 1.832.1-9 Вып.1 | Панель ПСД 60.12.30 | 1 | |
| | | 1 | 1.832.1-9 Вып.2 | Изделие закладное М1 | 4 | 1.7кг |
| | | 2 | 3.400-6/76 | Изделие закладное МИ4-46 | 5.2м | 4.4 кг |

Ведомость расхода стали на дополнительные закладные изделия на один элемент, кг

| Марка элемента | Изделия закладные | | | | | | Всего |
|---|---|---|---|---|---|---|---|
| | Арматура класса | | | Прокат марки | | | |
| | A III | | | ВСт3кп2(ВСт3пс6) | | | |
| | ГОСТ 5781-82 | | | ГОСТ 19903-74 | ГОСТ 8509-72* | | |
| | Ø8 | Ø10 | Итого | δ=8 | L50×5 | Итого | |
| ПСД 60.12.20-П-1а | 3.1 | 1.6 | 4.7 | 5.2 | 19.8 | 25 | 29.7 |
| ПСД 60.12.25-П-1а | 3.1 | 1.6 | 4.7 | 5.2 | 19.8 | 25 | 29.7 |
| ПСД 60.12.30-П-1а | 3.1 | 1.6 | 4.7 | 5.2 | 19.8 | 25 | 29.7 |

Взам. инв. №

Подп. и дата

Инв. № подл.

| | | |
|---|---|---|
| Нач. отд. | Марунов | |
| Н. контр. | Погорельский | |
| Гл. спец. | Марков | |
| Рук. гр. | Катаева | |
| Ст. инж. | Колесова | |
| Инженер | Лошманова | |

Т.П.903-1-211.84 -КЖИ-ПСД 60.12.20-П-1а; ПСД 60.12.25-П-1а; ПСД 60.12.30-П-1а

Стеновая панель ПСД 60.12.20-П-1а; ПСД 60.12.25-П-1а; ПСД 60.12.30-П-1а.

| Стадия | Масса | Масштаб |
|---|---|---|
| Р | | |
| Лист | Листов 1 | |

Госстрой СССР ГПИ Горьковский САНТЕХПРОЕКТ

Альбом V

Типовой проект 903-1-

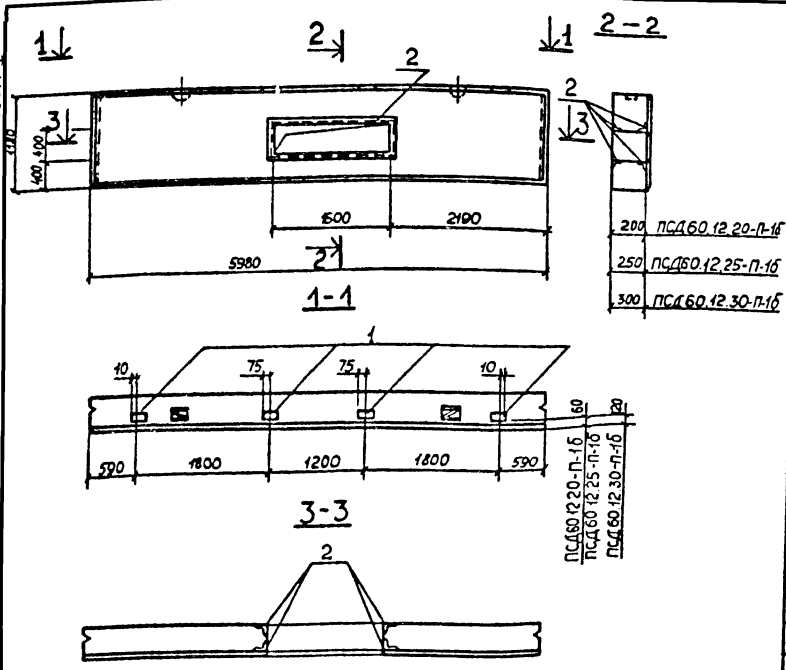


| Формат | Зона | Поз. | Обозначение | Наименование | Кол. | Примеч. |
|---|---|---|---|---|---|---|
| | | | | Документация | | |
| 12 | | | Т.П.903-1-211.84 -КЖИ-ТТ1 | Технические требования к изготовлению сборных железобетонных конструкций | | |
| | | | | ПСД60.12.20-П-1б | | |
| | | | | Сборочные единицы | | |
| | | | 1.832.1-9 вып.1 | Панель ПСД60.12.20 | 1 | |
| | | 1 | 1.832.1-9 вып.2 | Изделие закладное М1 | 4 | 1,7 кг |
| | | 2 | 3.400-6/76 | Изделие закладное МИ4-46 | 8,4м | 4,4 кг |
| | | | | ПСД60.12.25-П-1б | | |
| | | | | Сборочные единицы | | |
| | | | 1.832.1-9 вып.1 | Панель ПСД60.12.25 | 1 | |
| | | 1 | 1.832.1-9 вып.2 | Изделие закладное М1 | 4 | 1,7 кг |
| | | 2 | 3.400-6/76 | Изделие закладное МИ4-46 | 8,4м | 4,4 кг |
| | | | | ПСД60.12.30-П-1б | | |
| | | | | Сборочные единицы | | |
| | | | 1.832.1-9 вып.1 | Панель ПСД60.12.30 | 1 | |
| | | 1 | 1.832.1-9 вып.2 | Изделие закладное М1 | 4 | 1,7 кг |
| | | 2 | 3.400-6/76 | Изделие закладное МИ4-46 | 8,4м | 4,4 кг |

Ведомость расхода стали на дополнительные закладные изделия на один элемент, кг

| Марка элемента | Изделия закладные | | | | | | Всего |
|---|---|---|---|---|---|---|---|
| | Арматура класса | | | Прокат марки | | | |
| | A III | | | ВСт3кп2(ВСт3пс6) | | | |
| | ГОСТ 5781-82 | | | ГОСТ 19903-74* | ГОСТ 8509-72* | | |
| | Ø8 | Ø10 | Итого | δ=8 | L50×5 | Итого | |
| ПСД60.12.20-П-1б | 5.0 | 1.6 | 6.6 | 5.2 | 31.9 | 37.1 | 43.7 |
| ПСД60.12.25-П-1б | 5.0 | 1.6 | 6.6 | 5.2 | 31.9 | 37.1 | 43.7 |
| ПСД60.12.30-П-1б | 5.0 | 1.6 | 6.6 | 5.2 | 31.9 | 37.1 | 43.7 |

Взам.инв.№ | Подп. и дата | Инв.№ подл.

| | | | |
|---|---|---|---|
| Нач.отд | Морунов | | |
| Н.контр | Погарельский | | |
| Гл.спец | Марков | | |
| Рук.гр | Катаева | | |
| Ст.инж | Колесова | | |
| Инженер | Лошманова | | |

ТП 903-1-211.84 -КЖИ-ПСД60.12.20-П-1б, ПСД60.12.25-П-1б, ПСД60.12.30-П-1б

Стеновая панель ПСД60.12.20-П-1б, ПСД60.12.25-П-1б, ПСД60.12.30-П-1б

| Стадия | Масса | Масштаб |
|---|---|---|
| Р | | |
| Лист | Листов 1 | |

Госстрой СССР ГПИ Горьковский ГАНТЕХПРОЕКТ

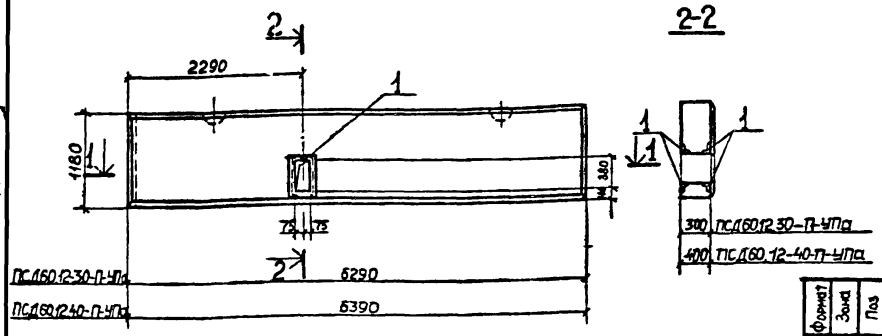





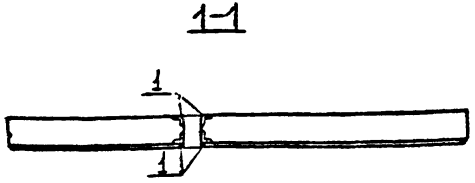


Ведомость расхода стали на дополнительные закладные изделия на один элемент, кг

| Марка элемента | Изделия закладные | | | | | | Всего |
|---|---|---|---|---|---|---|---|
| | Арматура класса | | | Прокат марки | | | |
| | AIII | | | ВСт3кп2(ВСт3пс6) | | | |
| | ГОСТ 5781-82 | | | ГОСТ 8509-72* | | | |
| | Ø8 | | Итого | L50×5 | | Итого | |
| ПСД60.12.30-П-УПа | 1,3 | | 1,3 | 8,4 | | 8,4 | 9,7 |
| ПСД60.12.40-П-УПа | 1,3 | | 1,3 | 8,4 | | 8,4 | 9,7 |

| Формат | Зона | Поз | Обозначение | Наименование | Кол | Примеч |
|---|---|---|---|---|---|---|
| | | | | Документация | | |
| 12 | | | Т.П. 903-1-211.84 -КЖИ-ТТ1 | Технические требования к | | |
| | | | | изготовлению сборных же- | | |
| | | | | лезобетонных конструкций | | |
| | | | | ПСД60.12.30-П-УПа | | |
| | | | | Сборочные единицы | | |
| | | | 1.832.1-9 Вып 1 | Панель ПСД60.12.30-УП | 1 | |
| | | 1 | 3.400-6/76 | Изделие закладное МИ4-46 | 2,2кг | 4,4 кг |
| | | | | ПСД60.12.40-П-УПа | | |
| | | | | Сборочные единицы | | |
| | | | 1.832.1-9 Вып 1 | ПСД60.12.40-УП | 1 | |
| | | 1 | 3.400-6/76 | Изделие закладное МИ4-46 | 2,2кг | 4,4 кг |

Т.П 903-1-211.84 -КЖИ- ПСД60.12.30-П-УПа; ПСД60.12.40-П-УПа

| | | |
|---|---|---|
| Нач.отд | Морунов | |
| Н.контр | Погорельский | |
| Гл.спец | Марков | |
| Рук.гр | Катаева | |
| Ст.инж | Колесова | |
| Инженер | Лошманова | |

Стеновая панель ПСД60.12.30-П-УПа; ПСД60.12.40-П-УПа.

| Стадия | Масса | Масштаб |
|---|---|---|
| Р | | |
| Лист | Листов 1 | |

Госстрой СССР ГПИ Горьковский САНТЕХПРОЕКТ

Взам.инв.№ | Подп.и дата | Инв.№ подл.

Альбом V

Типовой проект 903-1-

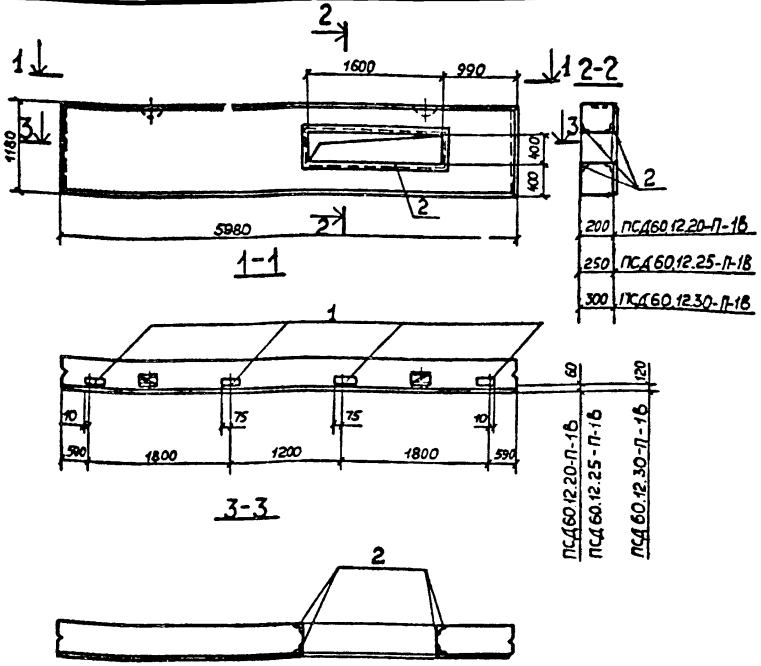


| Формат | Зона | Поз | Обозначение | Наименование | Кол. | Примеч. |
|---|---|---|---|---|---|---|
| | | | | Документация | | |
| | | | Т.П.903-1-211.84 -КЖИ-ТТ1 | Технические требования | | |
| | | | | к изготовлению сборных же- | | |
| | | | | лезобетонных конструкций | | |
| | | | | ПСД60.12.20-П-1В | | |
| | | | | Сборочные единицы | | |
| | | | 1.832.1-9 Вып1 | Панель ПСД60.12.20 | 1 | |
| | | 1 | 1.832.1-9 Вып.2 | Изделие закладное М1 | 4 | 1,7кг |
| | | 2 | 3.400-6/76 | Изделие закладное МИ4-46 | 8,4м | 4,4кг |
| | | | | ПСД60.12.25-П-1В | | |
| | | | | Сборочные единицы | | |
| | | | 1.832.1-9 Вып.1 | Панель ПСД60.12.25 | 1 | |
| | | 1 | 1.832.1-9 Вып.2 | Изделие закладное М1 | 4 | 1,7кг |
| | | 2 | 3.400-6/76 | Изделие закладное МИ4-46 | 8,4м | 4,4кг |
| | | | | ПСД60.12.30-П-1В | | |
| | | | | Сборочные единицы | | |
| | | | 1.832.1-9 Вып1 | Панель ПСД60.12.30 | 1 | |
| | | 1 | 1.832.1-9 Вып.2 | Изделие закладное М1 | 4 | 1,7кг |
| | | 2 | 3.400-6/76 | Изделие закладное МИ4-46 | 8,4м | 4,4кг |

Ведомость расхода стали на дополнительные закладные изделия на один элемент, кг

| Марка элемента | Изделия закладные | | | | | | Всего |
|---|---|---|---|---|---|---|---|
| | Арматура класса | | | Прокат марки | | | |
| | А III | | | ВСт3кп2(ВСт3пс6) | | | |
| | ГОСТ 5781-82 | | | ГОСТ 19903-72 | ГОСТ 8509-72* | | |
| | Ø8 | Ø10 | Итого | -δ=8 | L50×5 | Итого | |
| ПСД60.12.20-П-1В | 5.0 | 1.6 | 6.6 | 5.2 | 31.9 | 37.1 | 43.7 |
| ПСД60.12.25-П-1В | 5.0 | 1.6 | 6.6 | 5.2 | 31.9 | 37.1 | 43.7 |
| ПСД60.12.30-П-1В | 5.0 | 1.6 | 6.6 | 5.2 | 31.9 | 37.1 | 43.7 |

| | | |
|---|---|---|
| Нач.отд. | Морунов | |
| Н.контр. | Погорельский | |
| Гл.спец. | Марков | |
| Рук.гр. | Катаева | |
| Ст.инж. | Колесова | |
| И.инженер | Лошманова | |

Т.П.903-1-211.84-КЖИ-ПСД60.12.20-П-1В; ПСД60.12.25-П-1В; ПСД60.12.30-П-1В.

Стеновая панель ПСД60.12.20-П-1В; ПСД60.12.25-П-1В; ПСД60.12.30-П-1В.

| Стадия | Масса | Масштаб |
|---|---|---|
| Р | | |

Лист | Листов 1

Госстрой СССР ГПИ Горьковский САНТЕХПРОЕКТ

Взам.инв.№ | Подп.и дата | Инв.№ подл.

19451-06 34

Альбом V

Типовой проект 903-1-

Инв.№подл. | Подпись и дата | Взам.инв.№

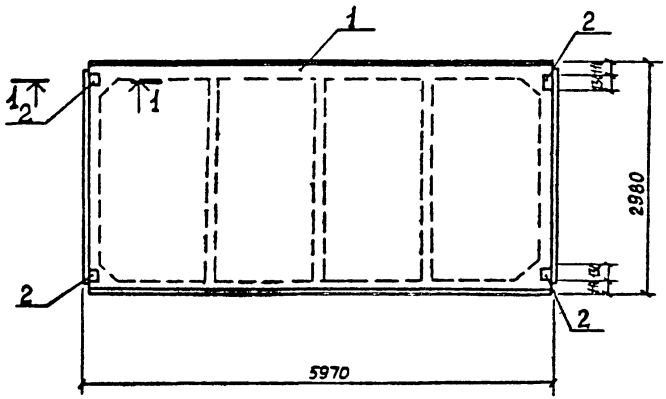


1-1

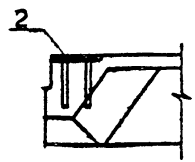


Ведомость расхода стали на дополнительные закладные изделия на один элемент, кг

| Марка элемента | Изделия закладные | | | | | | | | | | Всего |
|---|---|---|---|---|---|---|---|---|---|---|---|
| | Арматура класса AIII ГОСТ 5781-82 | | | | Прокат марки ВСт3кп2 ГОСТ 103-76 | | | | | | |
| | Ø10 | | | Итого | -110×8 | | | | | Итого | |
| 1ПГ-4AIVT-а | 0.48 | | | | 3.6 | | | | | 3.6 | 4.08 |
| 1ПГ-5AIVT-а | 0.48 | | | | 3.6 | | | | | 3.6 | 4.08 |

| Формат | Зона | Поз | Обозначение | Наименование | | Кол. | Примеч. |
|---|---|---|---|---|---|---|---|
| | | | | Документация | | | |
| | | | Т.П.903-1-211.84-КЖИ-ТТ1 | Технические требования к | | | |
| | | | | изготовлению сборных же- | | | |
| | | | | лезобетонных конструкций | | | |
| | | | | Сборочные единицы | | | |
| | | | | II-III-Снеговой район | IV-Снеговой район | | |
| | | 1 | 1.865.1-4/80 Вып.1 | 1ПГ-4AIVT-а | 1ПГ-5AIVT-а | 1 | 2250кг |
| | | 2 | 1.865.1-4/80 Вып.2 | Изделие закладное М6 | | 4 | 1.02кг |
| | | | | | | | |

| | | | |
|---|---|---|---|
| Нач.отд | Моруков | | |
| Н.контр | Погорельский | | |
| Гл.спец. | Марков | | |
| Рук.гр. | Катаева | | |
| Ст.инж. | Колесова | | |
| Инженер | Лошманова | | |

Т.П. 903-1-211.84-КЖИ-1ПГ-4AIVT-а 1ПГ-5AIVT-а

Плита 1ПГ-4AIVT-а; 1ПГ-5AIVT-а

| Стадия | Масса | Масштаб |
|---|---|---|
| Р | | |
| Лист | Листов 1 | |

Госстрой СССР ГПИ Горьковский САНТЕХПРОЕКТ

Альбом V

Типовой проект 903-1-

Инв.№ подл. | Подп. и дата | Взам. инв.№

## Ведомость расхода стали на дополнительные закладные изделия на один элемент, кг

| Марка элемента | Изделия закладные | | | | | | | | | | Всего |
|---|---|---|---|---|---|---|---|---|---|---|---|
| | Арматура класса | | | | Прокат марки | | | | | | |
| | A III | | | | ВСт3кп2 | | | ГОСТ 8509-72* | | ГОСТ 103-76 | |
| | ГОСТ 5781-82 | | | | ГОСТ 8509-72* | | | | | | |
| | Ø10 | | | Итого | L70×6 | | Итого | 18×8 | | Итого | |
| 1ПВ4-4АIVТ-а | 0,4 | | | 0,4 | 1.2 | | 1.2 | 0,16 | | 0,16 | 1.76 |
| 1ПВ4-5АIVТ-а | 0,4 | | | 0,4 | 1.2 | | 1.2 | 0,16 | | 0,16 | 1.76 |

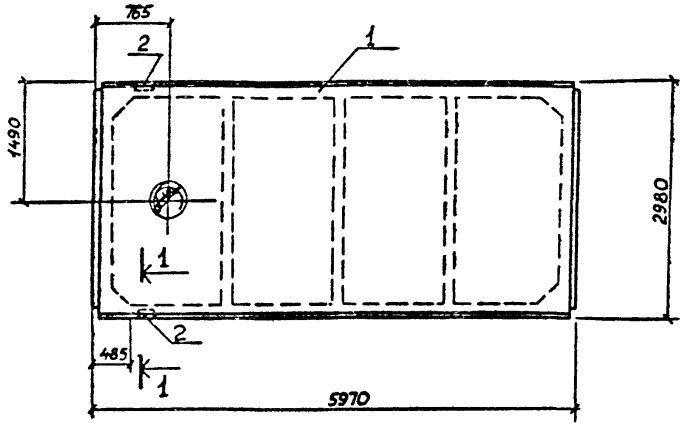


1–1

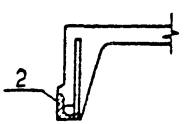


| Формат | Зона | Поз. | Обозначение | Наименование | Кол. | Примеч. |
|---|---|---|---|---|---|---|
| | | | | Документация | | |
| | | | ТП 903-1-2Н.84 -КЖИ-ТТ1 | Технические требования к изготовлению сборных железобетонных конструкций | | |
| | | | | Сборочные единицы | | |
| | | | | II-III-снеговой район / IV-снеговой район | | |
| | | 1 | 1865.1-4/80 вып1 | Плита 1ПВ4-4АIVТ-а / Плита 1ПВ4-5АIVТ-а | 1 | 2900 кг |
| | | 2 | 1865.1-4/80 вып 2 | Изделие закладное М7 | 4 | 0,88 кг |

| | | | |
|---|---|---|---|
| Нач. отд | Морунов | | |
| Н. контр | Погорельский | | |
| Гл. спец | Марков | | |
| Рук. гр | Катаева | | |
| Инженер | Лошманова | | |

ТП 903-1-2Н.84 -КЖИ- 1ПВ4-4АIVТ-а; 1ПВ4-5АIVТ-а

Плита

1ПВ4-4АIVТ-а; 1ПВ4-5АIVТ-а

| Стадия | Масса | Масштаб |
|---|---|---|
| Р | | |
| Лист | Листов 1 | |

Госстрой СССР ГПИ Горьковский САНТЕХПРОЕКТ

19451-06 26

Типовой проект 903-1- Альбом V

Ведомость расхода стали на дополнительные закладные изделия на один элемент, кг

| Марка элемента | Изделия закладные | | | | | | | | | | | Всего |
|---|---|---|---|---|---|---|---|---|---|---|---|---|
| | Арматура класса A III ГОСТ 5781-82 | | | | Прокат марки ВСт3кп2 ГОСТ 8509-72* | | | ГОСТ 103-76 | | | | |
| | Ø10 | | | Итого | L 70×6 | | Итого | 18×8 | | Итого | | |
| 1ПГ-4АIVТ-б | 0.8 | | | 0.8 | 24 | | 24 | 0.32 | | 0.32 | | 3.52 |
| 1ПГ-5АIVТ-б | 0.8 | | | 0.8 | 24 | | 24 | 0.32 | | 0.32 | | 3.52 |

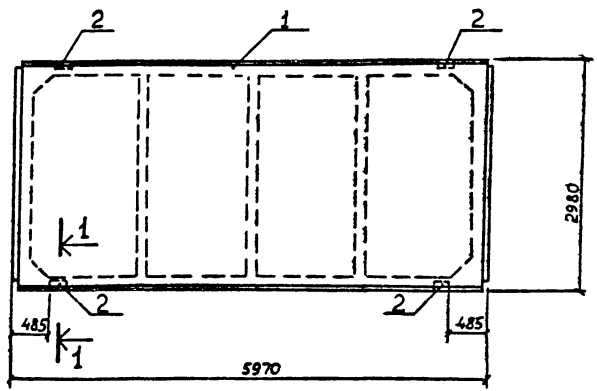


1-1

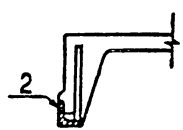


| Формат | Зона | Поз | Обозначение | Наименование | Кол | Примеч |
|---|---|---|---|---|---|---|
| | | | | Документация | | |
| | | | ТП 903-1-211.84 -КЖИ-ТТ1 | Технические требования к изготовлению сборных железобетонных конструкций | | |
| | | | | Сборочные единицы | | |
| | | | | II - III Снеговой район / IV Снеговой район | | |
| | | 1 | 1.865.1-4/80 вып 1 | Плита 1ПГ-4АIVТ-б / Плита 1ПГ-5АIVТ-б | 1 | 2250 кг |
| | | 2 | 1.865.1-4/80 вып 2 | Изделие закладное М7 | 4 | 0.88 кг |

| | | |
|---|---|---|
| Нач отд | Морунов | |
| Н контр | Погорельский | |
| Гл спец | Марков | |
| Рук гр | Катаева | |
| Ст инж | Колегова | |
| Инженер | Лошманова | |

Т.П.903-1-211.84 -КЖИ- 1ПГ-4АIVТ-б, 1ПГ-5АIVТ-б

Плита 1ПГ-4АIVТ-б, 1ПГ-5АIVТ-б

| Стадия | Масса | Масштаб |
|---|---|---|
| Р | | |
| Лист | Листов 1 | |

Госстрой СССР ГПИ Горьковский ГАЗТЕХПРОЕКТ

Инв.№ подл. | Подпись и дата | Взам. инв.№

Типовой проект 903-1- Альбом V

Ведомость расхода стали на дополнительные закладные изделия на один элемент, кг

| Марка элемента | Изделия закладные | | | | | | | | | | Всего |
|---|---|---|---|---|---|---|---|---|---|---|---|
| | Арматура класса A-III ГОСТ 5781-82 | | | | Прокат марки ВСт3кп2 ГОСТ 8509-72* | | | ГОСТ 103-76 | | | |
| | Ø10 | | | Итого | L70×6 | | Итого | -110×8 | -18×8 | Итого | |
| 1ПГ-4АIVТ-В | 1.28 | | | 1.28 | 2.4 | | 2.4 | 3.6 | 0.32 | 3.92 | 7.6 |
| 1ПГ-5АIVТ-В | 1.28 | | | 1.28 | 2.4 | | 2.4 | 3.6 | 0.32 | 3.92 | 7.6 |

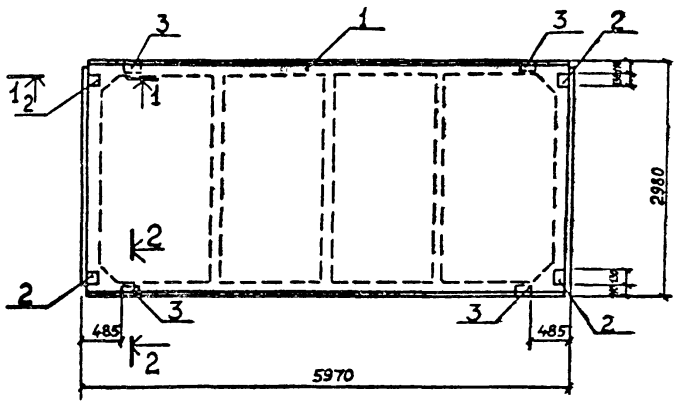


1-1

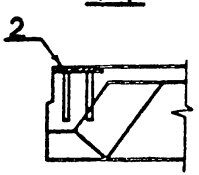


2-2

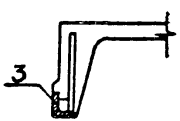


| Формат | Зона | Поз | Обозначение | Наименование | Кол | Примеч |
|---|---|---|---|---|---|---|
| | | | | Документация | | |
| | | | Т.П.903-1-211.84-КЖИ-ТТ1 | Технические требования к изготовлению сборных железобетонных конструкций | | |
| | | | | Сборочные единицы | | |
| | | | | II-III Снеговой район / IV Снеговой район | | |
| | | 1 | 1.865.1-4/80 Вып 1 | Плита 1ПГ-4АIVТ-В / Плита 1ПГ-5АIVТ-В | 1 | 2250кг |
| | | 2 | 1.865.1-4/80 Вып 2 | Изделие закладное М6 | 4 | 1.02 кг |
| | | 3 | 1.865.1-4/80 Вып 2 | Изделие закладное М7 | 4 | 0.88кг |

| | | |
|---|---|---|
| Нач.отд | Марунов | |
| Н.контр | Погорельский | |
| Гл.спец | Марков | |
| Рук.гр | Катаева | |
| Ст.инж | Колесова | |
| Инженер | Лошманова | |

Т.П.902-1-211.84 - КЖИ - 1ПГ-4АIVТ-В / 1ПГ-5АIVТ-В

Плита 1ПГ-4АIVТ-В; 1ПГ-5АIVТ-В

| Стадия | Масса | Масштаб |
|---|---|---|
| Р | | |
| Лист | Листов 1 | |

Госстрой СССР ГПИ Горьковский САНТЕХПРОЕКТ

Инв.№ подл. | Подп. и дата | Взам.инв.№

Типовой проект 903-1- Альбом V

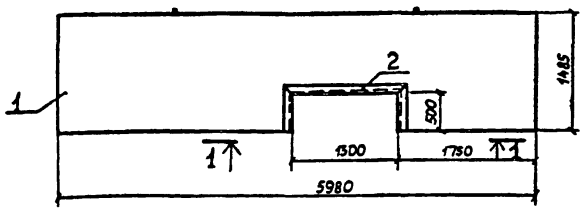


1-1

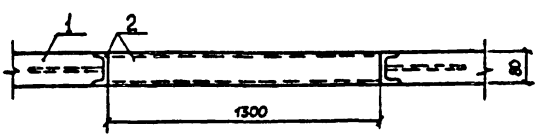


| Формат | Зона | Поз | Обозначение | Наименование | Кол | Примеч |
|---|---|---|---|---|---|---|
| | | | | Документация | | |
| | | | ТП 903-1-211.84 -КЖИ-ТТ1 | Технические требования к | | |
| | | | | изготовлению сборных желе | | |
| | | | | зобетонных конструкций | | |
| | | | | Сборочные единицы | | |
| | | 1 | 1831-1 вып2 | Панель перегородки ПГБ-1 / 1,5×6 -2 | 1 | |
| | | 2 | ТП 903-1- -КЖИ-ПГБ-1 / 1,5×6 -2-010 | Изделие закладное МН7 | 246 | пм |

Ведомость расхода стали на дополнительные закладные изделия на 1 элемент, кг

| Марка элемента | Изделия закладные | | | | | | Всего |
|---|---|---|---|---|---|---|---|
| | Арматура класса | | | Прокат марки | | | |
| | A III | | | ВСт3кп2 | | | |
| | ГОСТ 5781-82 | | | ГОСТ 8240-72 | | | |
| | ф8 | | | С8 | | | |
| ПГБ-1 / 1,5×6 -2 | 1.04 | | | 17.3 | | | 18.34 |
| | | | | | | | |

Взам. инв. №

Подп. и дата

Инв. № подл.

| | | | |
|---|---|---|---|
| Нач. отд | Мурынов | | |
| Н. контр | Погорельский | | |
| Гл. спец | Марков | | |
| Рук. гр | Катаева | | |
| Чертил | Волкова | | |

Т.П. 903-1-211.84 -КЖИ- ПГБ-1 / 1,5×6 -2

Панель перегородки ПГБ-1 / 1,5×6 -2

| Стадия | Масса | Масштаб |
|---|---|---|
| Р | | |
| Лист | Листов 1 | |

Госстрой СССР ТПИ Горьковский САНТЕХПРОЕКТ

19451-06 39

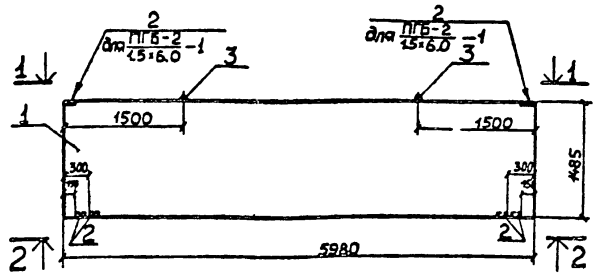


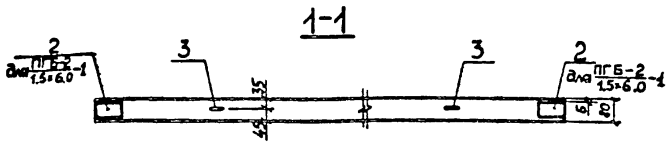


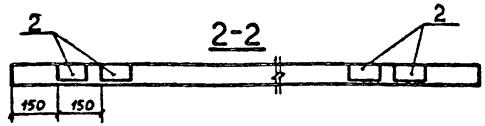


| Формат | Зона | Поз. | Обозначение | Наименование | Кол. | Примеч. |
|---|---|---|---|---|---|---|
| | | | | Документация | | |
| 12 | | | Т.П 903-1-211.84-КЖИ-ТТ1 | Технические требования к изготовлению сборных железобетонных конструкций ПГБ-1 / 1,5×6,0 -1 | | |
| | | | | Сборочные единицы | | |
| | | 1 | 1.831-1 Вып 2 | Панель перегородки ПГБ-1 / 1,5×6,0 -1 | 1 | без закладных изделий |
| | | 2 | 1.831-1 Вып 2 | Закладное изделие М1 | 4 | 0,5 кг |
| | | 3 | 1.831-1 Вып 2 | Петли монтажные М5 | 2 | 0,63 кг |
| | | | | ПГБ-2 / 1,5×6,0 -1 | | |
| | | | | Сборочные единицы | | |
| | | 1 | 1.831-1 Вып 2 | Панель перегородки ПГБ-2 / 1,5×6,0 -1 | 1 | без закладных изделий |
| | | 2 | 1.831-1 Вып 2 | Закладное изделие М1 | 6 | 0,5 кг |
| | | 3 | 1.831-1 Вып 2 | Петли монтажные М5 | 2 | 0,63 кг |

Ведомость расхода стали на закладные изделия на 1 элемент, кг

| Марка элемента | Изделия закладные | | | | | | |
|---|---|---|---|---|---|---|---|
| | Арматура класса | | | | Прокат марки | | Всего |
| | AI | | AIII | | ВСт3кп2 | | |
| | ГОСТ 5781-82 | | | | ГОСТ 103-76 | | |
| | Ø12 | | Ø8 | | -70×6 | | |
| ПГБ-1 / 1,5×6,0 -1 | 126 | | 08 | | 12 | | 326 |
| ПГБ-2 / 1,5×6,0 -1 | 126 | | 12 | | 18 | | 426 |

| | | | |
|---|---|---|---|
| Нач. отд | Морзнов | | |
| Н. контр. | Погорельский | | |
| Гл. спец. | Марков | | |
| Рук. гр. | Катаева | | |
| Чертежн. | Волкова | | |

ТП 903-1-211.84 -КЖИ- ПГБ-1 / 1,5×6 -1, ПГБ-2 / 1,5×6 -1

Панель перегородки ПГБ-1 / 1,5×6 -1; ПГБ-2 / 1,5×6 -1,

| Стадия | Масса | Масштаб |
|---|---|---|
| Р | | |
| Лист | Листов 1 | |

Госстрой СССР ТПИ Горьковский ГАНТЕХПРОЕКТ

19451-06 40

Инв. № подл. | Подп. и дата | Взам. инв. №

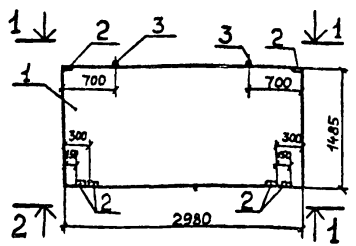


1–1

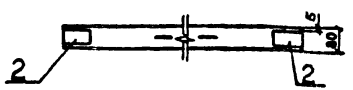


2–2

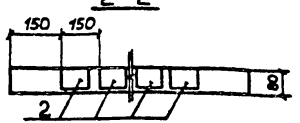


| Формат | Зона | Поз | Обозначение | Наименование | Кол. | Примеч. |
|---|---|---|---|---|---|---|
| | | | | Документация | | |
| | | | Т.П 903-1-211.84 - КЖИ-ТТ1 | Технические требования | | |
| | | | | к изготовлению сборных | | |
| | | | | железобетонных конструкций | | |
| | | | | $\frac{ПГБ-2}{1,5\times3}-1$ | | |
| | | | | Сборочные единицы | | |
| | | 1 | 1.831-1 вып.2 | Панель перегородки $\frac{ПГБ-2}{1,5\times3}-1$ | 1 | Без закладных изделий |
| | | 2 | 1.831-1 вып.2 | Закладное изделие М1 | 6 | |
| | | 3 | 1.831-1 вып.2 | Петли монтажные М4 | 2 | |
| | | | | | | |
| | | | | | | |

**Ведомость расхода стали на дополнительные закладные изделия на 1 элемент, кг**

| Марка элемента | Изделия закладные | | | | | | |
|---|---|---|---|---|---|---|---|
| | Арматура класса | | | | Прокат марки | | Всего |
| | А I | | А III | | ВСт3кп2 | | |
| | ГОСТ 5781-82 | | | | ГОСТ 103-76 | | |
| | Ø10 | | Ø8 | | -70×6 | | |
| $\frac{ПГБ-2}{1,5\times3,0}-1$ | 0.86 | | 1.2 | | 1.8 | | 3.86 |
| | | | | | | | |

| | | |
|---|---|---|
| Нач отд | Морунов | |
| Н. контр | Погорельский | |
| Гл спец | Марков | |
| Рук. гр | Катаева | |
| Чертежн | Волкова | |

Т.П.903-1-211.84 - КЖИ- $\frac{ПГБ-2}{1,5\times3}-1$

Панель перегородки $\frac{ПГБ-2}{1,5\times3}-1$

| Стадия | Масса | Масштаб |
|---|---|---|
| Р | | |

Лист | Листов 1

Госстрой СССР ГПИ Горьковский САНТЕХПРОЕКТ

Типовой проект 903-1- Альбом V

Инв. № подл. | Подп. и дата | Взам. инв. №

19451-06 41

Ведомость расхода стали на дополнительные закладные изделия на один элемент, кг.

| Марка элемента | Изделия закладные | | | | | | Всего |
|---|---|---|---|---|---|---|---|
| | Арматура класса | | | Прокат марки | | | |
| | А III | | | Вст3кп2 | | | |
| | ГОСТ 5781-82 | | | ГОСТ 103-76 | | | |
| | Ф8 | | итого | -100х6 | | итого | |
| Л5g-8а | 0.4 | | 0.4 | 2.6 | | 2.6 | 3.0 |
| Л7g-8а | 0.7 | | 0.7 | 4.3 | | 4.3 | 5.0 |

1-1

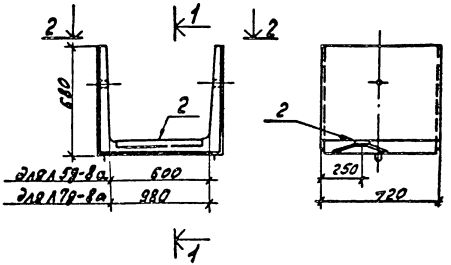


2-2

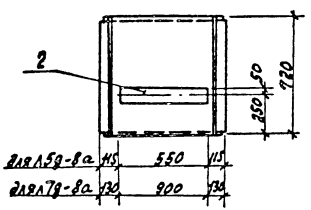


| Формат | Зона | Поз. | Обозначение | Наименование | Кол. | Примеч. |
|---|---|---|---|---|---|---|
| | | | | Документация | | |
| 12 | | | Т.П. 903-1-211.84 -КЖИ-ТТ1 | Технические требования к изготовлению сборных железобетонных конструкций | | |
| | | | | Л5g-8а | | |
| | | | | Сборочные единицы | | |
| | | 1 | 3.006-2 Вып II-1 | Лоток Л5g-8 | 1 | |
| 11 | | 2 | Т.П. 903-1-211.84-КЖИ-Л5g-8а, Л7g-8а-010 | Изделие закладное МН13 | 0.55 | п.м |
| | | | | Л7g-8а | | |
| | | | | Сборочные единицы | | |
| | | 1 | 3.006-2 Вып II-1 | Лоток Л7g-8 | 1 | |
| 11 | | 2 | Т.П. 903-1-211.84-КЖИ-Л5g-8а, Л7g-8а-010 | Изделие закладное МН13 | 0.9 | п.м |

| | | | |
|---|---|---|---|
| Нач. отд. | Морунов | | |
| Н. контр. | Погоренский | | |
| Гл. спец. | Марков | | |
| Рук. гр. | Катаева | | |
| Ст. инж. | Колесова | | |
| Инжен. | Лошманова | | |

ТП 903-1-211.84-КЖИ-Л5g-8а, Л7g-8а

Лотки Л5g-8а, Л7g-8а

| Стадия | Масса | Масштаб |
|---|---|---|
| Р | | |

Лист | Листов 1

Госстрой СССР ГПИ Горьковский САНТЕХПРОЕКТ

Альбом V

Типовой проект 903-1

Инв. № подл. | Подпись дата | Взам. инв. №

Альбом V

Типовой проект 903-1-

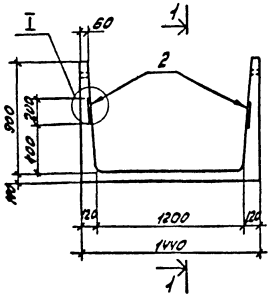


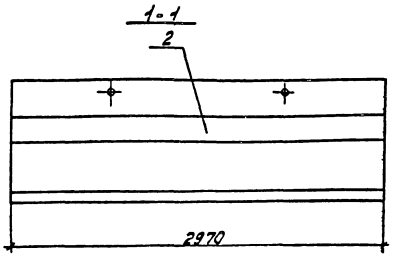


Ведомость расхода стали на закладные изделия на один элемент, кг.

| Марка элемента | Изделия закладные | | | | | | Всего |
|---|---|---|---|---|---|---|---|
| | Арматура класса A III | | | Прокат марка ВСт3 кп2 | | | |
| | ГОСТ 5781-82 | | | ГОСТ 19903-74 | | | |
| | Ø8 | | Итого | 200×10 | | Итого | |
| ЛТ1а-9-12а | 5.4 | | 5.4 | 93.3 | | 93.3 | 98.7 |

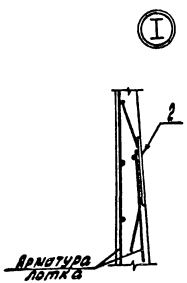


| Формат | Зона | Поз. | Обозначение | Наименование | Кол. | Примеч. |
|---|---|---|---|---|---|---|
| | | | | Документация | | |
| 12 | | | Т.П.903-1-211.84 -КЖН-ТТ1 | Технические требования к изготовлению сборных железобетонных конструкций | | |
| | | | | Сборочные единицы | | |
| | | 1 | 3.900-3 вып.8 | Лоток ЛТ1а-9-12 | 1 | |
| Н | | 2 | Т.П.903-1-211.84-КЖН-ЛТ1а-9-12а-010 | Изделие закладное МН14 | 5.84 | п.м. |

| | | | |
|---|---|---|---|
| Нач. отд. | Молчанов | | |
| Н. контр. | Погорельский | | |
| Гл. спец. | Марков | | |
| Рук. гр. | Катаева | | |
| Ст. инж. | Колесова | | |
| Инженер | Шишкова | | |

ТП 903-1-211.84 -КЖН-ЛТ1а-9-12а

Лоток ЛТ 1а-9-12а

| Стадия | Масса | Масштаб |
|---|---|---|
| Р | | |
| Лист | Листов 1 | |

Госстрой СССР ГПИ Горьковский САНТЕХПРОЕКТ

Инв. № подл. | Подп. и дата | Взам. инв. №

Типовой проект 903-1- Альбом V

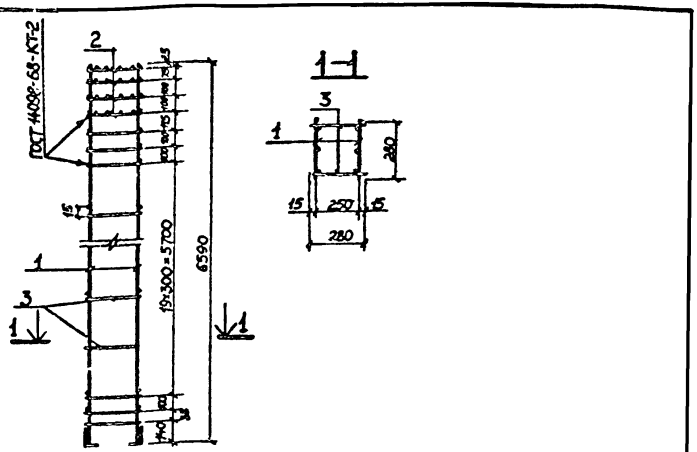


| Формат | Зона | Поз. | Обозначение | Наименование | Кол. | Примечан. |
|---|---|---|---|---|---|---|
| | | | | Документация | | |
| 12 | | | Т.П.903-1-211.84 - КЖИ-ТТ2 | Технические требования к изготовлению арматурных и закладных изделий | | |
| | | | | Сборочные единицы | | |
| 11 | | 1 | Т.П.903-1-211.84 КЖИ-СК3-66-4-010 | Каркас плоский КР-1 | 2 | 70,97 кг |
| | | 2 | 1.823-1 Вып.2 лист 21 | Сетка С-1 | 4 | 0,48 кг |
| | | | | Детали | | |
| | | 3 | | 8 AI ГОСТ 5781-82 $\ell$=280 | 46 | 0,11 кг |

Взам. инв. №

Подп. и дата

Инв. № подл.

| | | |
|---|---|---|
| Нач. отд. | Морунов | |
| Н. контр. | Погорельский | |
| Гл. спец. | Марков | |
| Рук. гр. | Катаева | |
| Чертил | Волкова | |

Т.П. 903-1-211.84 КЖИ-СК3-66-4-100

Каркас пространственный КП1

| Стадия | Масса | Масштаб |
|---|---|---|
| Р | 148,92 кг | |
| Лист | Листов 1 | |

Госстрой СССР ГПИ Горьковский САНТЕХПРОЕКТ

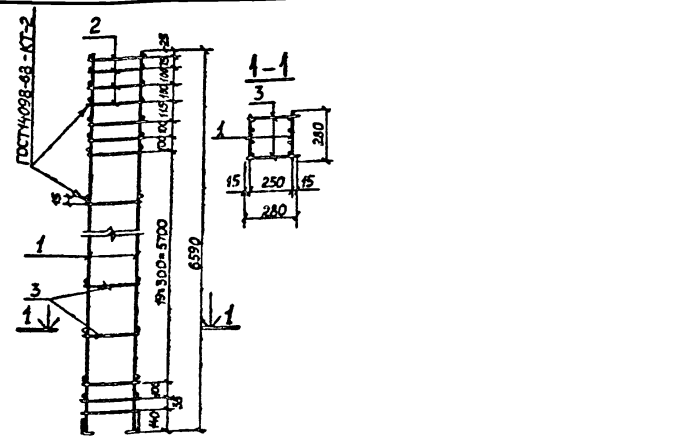


| Формат | Зона | Поз. | Обозначение | Наименование | Кол. | Примечан. |
|---|---|---|---|---|---|---|
| | | | | Документация | | |
| 12 | | | Т.П.903-1-211.84 - КЖИ-ТТ2 | Технические требования к изготовлению арматурных и закладных изделий | | |
| | | | | Сборочные единицы | | |
| 11 | | 1 | Т.П.903-1-211.84 КЖИ-СК3-66-5-010 | Каркас плоский КР2 | 2 | 84,44 кг |
| | | 2 | 1.823-1 Вып.2 лист 21 | Сетка С-1 | 4 | 0,48 кг |
| | | | | Детали | | |
| | | 3 | | 8 AI ГОСТ 5781-82 $\ell$=280 | 46 | 0,11 кг |

Взам. инв. №

Подп. и дата

Инв. № подл.

| | | |
|---|---|---|
| Нач. отд. | Морунов | |
| Н. контр. | Погорельский | |
| Гл. спец. | Марков | |
| Рук. гр. | Катаева | |
| Чертил | Волкова | |

Т.П. 903-1-211.84 КЖИ-СК3-66-5-100

Каркас пространственный КП 2

| Стадия | Масса | Масштаб |
|---|---|---|
| Р | 175,86 кг | |
| Лист | Листов 1 | |

Госстрой СССР ГПИ Горьковский САНТЕХПРОЕКТ

Альбом V

Типовой проект 903-1-

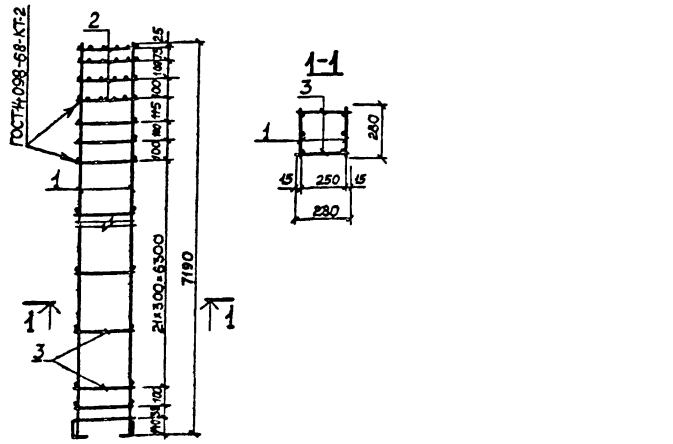


| Формат | Зона | Поз. | Обозначение | Наименование | Кол. | Примечание |
|---|---|---|---|---|---|---|
| | | | | Документация | | |
| 12 | | | Т.П. 903-1-211.84 -КЖИ-ТТ2 | Технические требования к изготовлению арматурных и закладных изделий | | |
| | | | | Сборочные единицы | | |
| 11 | | 1 | Т.П. 903-1-211.84-КЖИ-СК3-72-4-010 | Каркас плоский КР3 | 2 | 78,12 кг |
| | | 2 | 1.823-1 вып.2 лист21 | Сетка С-1 | 4 | 0,48 кг |
| | | | | Детали | | |
| | | 3 | | 8AI ГОСТ 5781-82 ℓ=280 | 50 | 0,11 кг |

Взам. инв. №

Подп. и дата

Инв. № подл.

| | | | |
|---|---|---|---|
| Нач. отд | Морунов | | |
| Н. контр | Погорельский | | |
| Гл. спец | Марков | | |
| Рук. гр | Катаева | | |
| Чертежник | Волкова | | |

Т.П. 903-1-211.84 - КЖИ-СК3-72-4-100

Каркас пространственный КП3

| Стадия | Масса | Масштаб |
|---|---|---|
| Р | 163,66кг | |
| Лист | Листов 1 | |

Госстрой СССР ГПИ Горьковский ГАНТЕХПРОЕКТ

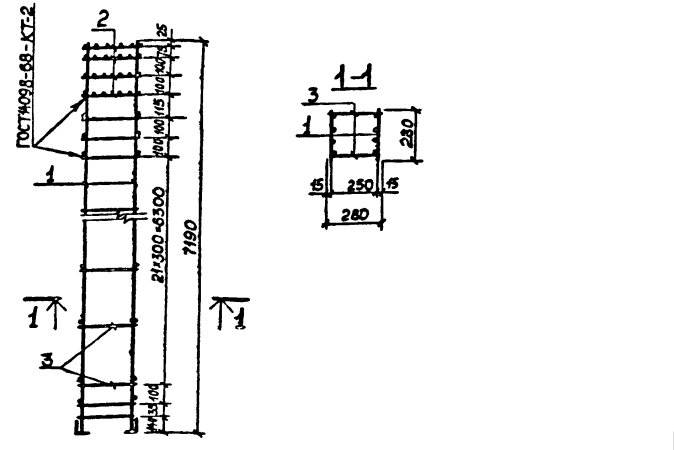


| Формат | Зона | Поз. | Обозначение | Наименование | Кол. | Примечание |
|---|---|---|---|---|---|---|
| | | | | Документация | | |
| 12 | | | Т.П. 903-1-211.84 -КЖИ-ТТ2 | Технические требования к изготовлению арматурных и закладных изделий | | |
| | | | | Сборочные единицы | | |
| 11 | | 1 | ТП 903-1-211.84-КЖИ-СК3-72-5-010 | Каркас плоский КР4 | 2 | 93,90 кг |
| | | 2 | 1.823-1 вып. 2 лист 21 | Сетка С-1 | 4 | 0,48 кг |
| | | | | Детали | | |
| | | 3 | | 8AI ГОСТ 5781-82 ℓ=280 | 50 | 0,11 кг |

Взам. инв. №

Подп. и дата

Инв. № подл.

| | | | |
|---|---|---|---|
| Нач. отд | Морунов | | |
| Н. контр | Погорельский | | |
| Гл. спец | Марков | | |
| Рук. гр | Катаева | | |
| Чертежник | Волкова | | |

Т.П 903-1-211.84 - КЖИ-СК3-72-5-100

Каркас пространственный КП4

| Стадия | Масса | Масштаб |
|---|---|---|
| Р | 195,22кг | |
| Лист | Листов 1 | |

Госстрой СССР ТПИ Горьковский ГАНТЕХПРОЕКТ

Альбом V

Типовой проект 903-1-

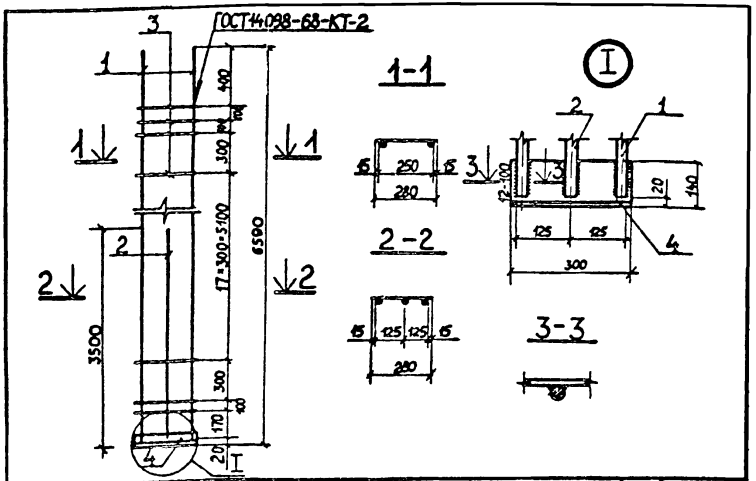


| Формат | Зона | Поз | Обозначение | Наименование | Кол | Примеч |
|---|---|---|---|---|---|---|
| | | | | Документация | | |
| А2 | | | ТП 903-1-211.84 -КЖИ-ТТ2 | Технические требования к изготовлению арматурных и закладных изделий | | |
| | | | | Детали | | |
| | | 1 | | 25А-III ГОСТ 5781-82 $l$=6570 | 2 | 25,37 кг |
| | | 2 | | 25А-III ГОСТ 5781-82 $l$=3480 | 1 | 13,47 кг |
| | | 3 | | 8А-I ГОСТ 5781-82 $l$=280 | 23 | 0,11 кг |
| | | 4 | | Уголок $\frac{140\times90\times8}{Вст3}$ ГОСТ 8510-72* $l$=300 ТУ14-1-3023-80 | 1 | 4,23 кг |

Инв. № подл. | Подп. и дата | Взам. инв. №

| | | |
|---|---|---|
| Нач. отд | Морунов | |
| Н. контр | Погорельский | |
| Гл. спец | Марков | |
| Рук. гр. | Катаева | |
| Чертежн | Волкова | |

ТП 903-1-211.84 -КЖИ-СК3-66-4-010

Каркас плоский КР1

| Стадия | Масса | Масштаб |
|---|---|---|
| Р | 7097 кг | |
| Лист | Листов 1 | |

Госстрой СССР ГПИ Горьковский САНТЕХПРОЕКТ

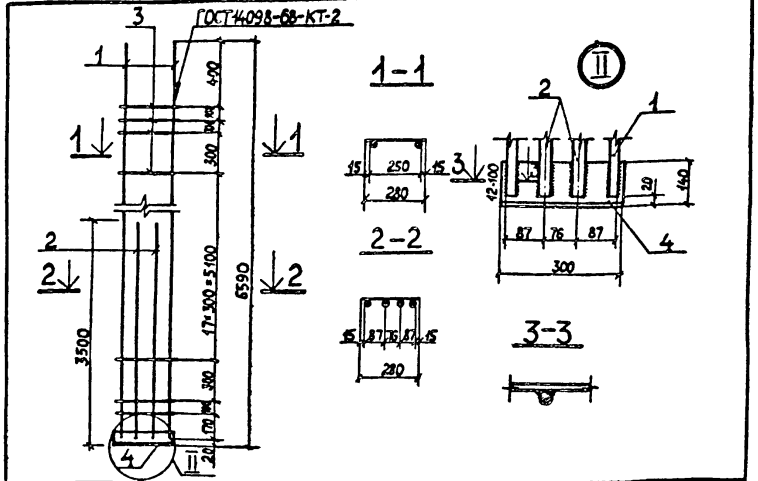


| Формат | Зона | Поз | Обозначение | Наименование | Кол | Примеч |
|---|---|---|---|---|---|---|
| | | | | Документация | | |
| А2 | | | ТП 903-1-211.84 -КЖИ-ТТ2 | Технические требования к изготовлению арматурных и закладных изделий | | |
| | | | | Детали | | |
| | | 1 | | 25А-III ГОСТ 5781-82 $l$=6570 | 2 | 25,37 кг |
| | | 2 | | 25А-III ГОСТ 5781-82 $l$=3480 | 2 | 13,47 кг |
| | | 3 | | 8А-I ГОСТ 5781-82 $l$=280 | 23 | 0,11 кг |
| | | 4 | | Уголок $\frac{140\times90\times8}{Вст3}$ ГОСТ 8510-72* $l$=300 ТУ14-1-3023-80 | 1 | 4,23 кг |

Инв. № подл. | Подп. и дата | Взам. инв. №

| | | |
|---|---|---|
| Нач. отд | Морунов | |
| Н. контр | Погорельский | |
| Гл. спец | Марков | |
| Рук. гр. | Катаева | |
| Чертежн | Волкова | |

ТП 903-1-211.84 -КЖИ-СК3-66-5-010

Каркас плоский КР2

| Стадия | Масса | Масштаб |
|---|---|---|
| Р | 8444 кг | |
| Лист | Листов 1 | |

Госстрой СССР ГПИ Горьковский САНТЕХПРОЕКТ

Альбом V

Типовой проект 903-1-

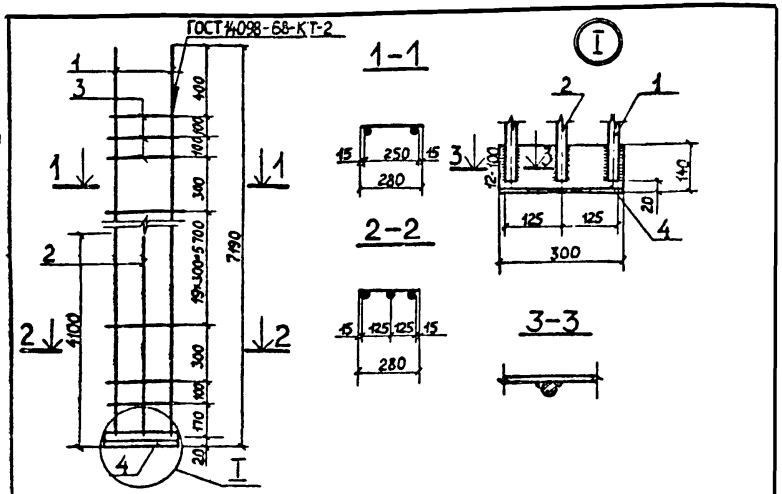


| Формат | Зона | Поз | Обозначение | Наименование | Кол | Примеч |
|---|---|---|---|---|---|---|
| | | | | Документация | | |
| 12 | | | ТП 903-1-211.84 -КЖИ-ТТ2 | Технические требования | | |
| | | | | к изготовлению арматурных | | |
| | | | | и закладных изделий | | |
| | | | | Детали | | |
| | | 1 | | 25А-III ГОСТ 5781-82 $l$=7170 | 2 | 27,68 кг |
| | | 2 | | 25А-III ГОСТ 5781-82 $l$=4080 | 1 | 15,78 кг |
| | | 3 | | 8А-I ГОСТ 5781-82 $l$=280 | 25 | 0,11 кг |
| | | 4 | | Уголок $\frac{140\times90\times8\ ГОСТ\ 8510\text{-}72^{*}}{ВСт3\ \ ТУ14\text{-}1\text{-}3023\text{-}80}$ $l$=300 | 1 | 4,23 кг |

Инв. № подл. | Подп. и дата | Взам. инв. №

| | | |
|---|---|---|
| Нач. отд. | Моргунов | |
| Н. контр. | Погорельский | |
| Гл. спец. | Марков | |
| Рук. гр. | Катаева | |
| Чертежник | Волкова | |

ТП 903-1-211.84 -КЖИ-СК3-72-4-010

Каркас плоский КР3

| Стадия | Масса | Масштаб |
|---|---|---|
| Р | 78,12 кг | |
| Лист | Листов 1 | |

Госстрой СССР ГПИ Горьковский ГАНТЕХПРОЕКТ

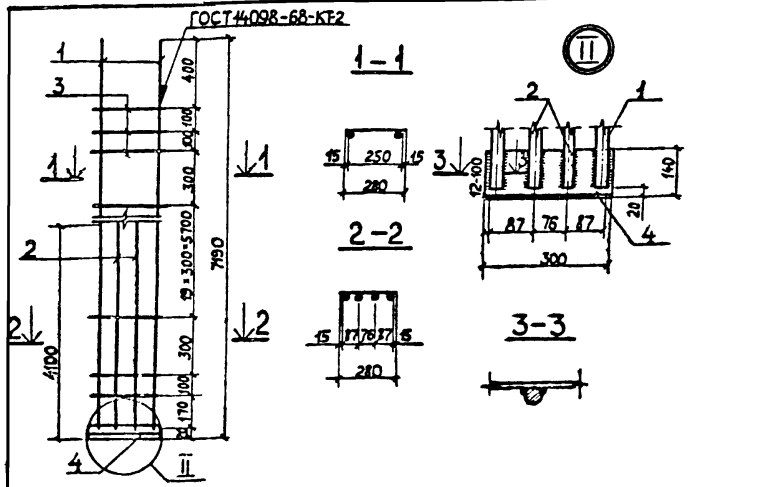


| Формат | Зона | Поз | Обозначение | Наименование | Кол | Примеч. |
|---|---|---|---|---|---|---|
| | | | | Документация | | |
| 12 | | | ТП 903-1-211.84 - КЖИ-ТТ2 | Технические требования к | | |
| | | | | изготовлению арматурных | | |
| | | | | и закладных изделий | | |
| | | | | Детали | | |
| | | 1 | | 25А-III ГОСТ 5781-82 $l$=7170 | 2 | 27,68 кг |
| | | 2 | | 25А-III ГОСТ 5781-82 $l$=4080 | 2 | 15,78 кг |
| | | 3 | | 8А-I ГОСТ 5781-82 $l$=280 | 25 | 0,11 кг |
| | | 4 | | Уголок $\frac{140\times90\times8\ ГОСТ\ 8510\text{-}72^{*}}{ВСт3\ \ ТУ14\text{-}1\text{-}3023\text{-}80}$ $l$=300 | 1 | 4,23 кг |

Инв. № подл. | Подп. и дата | Взам. инв. №

| | | |
|---|---|---|
| Нач. отд. | Моргунов | |
| Н. контр. | Погорельский | |
| Гл. спец. | Марков | |
| Рук. гр. | Катаева | |
| Чертежник | Волкова | |

ТП 903-1-211.84 -КЖ3-СК3-72-5-010

Каркас плоский КР4

| Стадия | Масса | Масштаб |
|---|---|---|
| Р | 93,9 кг | |
| Лист | Листов 1 | |

Госстрой СССР ГПИ Горьковский ГАНТЕХПРОЕКТ

Типовой проект 903-1- Альбом V

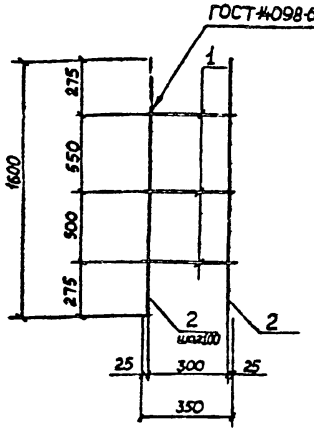


| Формат | Зона | Поз | Обозначение | Наименование | Кол. | Примечан. |
|---|---|---|---|---|---|---|
| | | | | Документация | | |
| 12 | | | ТП 903-1-211.84 -КЖИ-ТТ2 | Технические требования к изготовлению арматурных и закладных изделий | | |
| | | | | Детали | | |
| | | 1 | | 6AI ГОСТ 5781-82 $\ell$=350 | 3 | 0,1 кг |
| | | 2 | | 10AII ГОСТ 5781-82 $\ell$=1600 | 4 | 1,0 кг |

Взам. инв. № | Подп. и дата | Инв. № подл.

| | | |
|---|---|---|
| Нач. отд | Марунов | |
| Н. контр | Погорельский | |
| Гл. спец | Марков | |
| Рук. гр | Катаева | |
| Ст. инж. | Колесова | |
| Инж. | Ламанова | |

ТП 903-1-211.84-КЖИ-ФОм4-020

Каркас плоский КР5

| Стадия | Масса | Масштаб |
|---|---|---|
| Р | 4,3 кг | |
| Лист | Листов 1 | |

Госстрой СССР ГПИ Горьковский ГАНТЕХПРОЕКТ

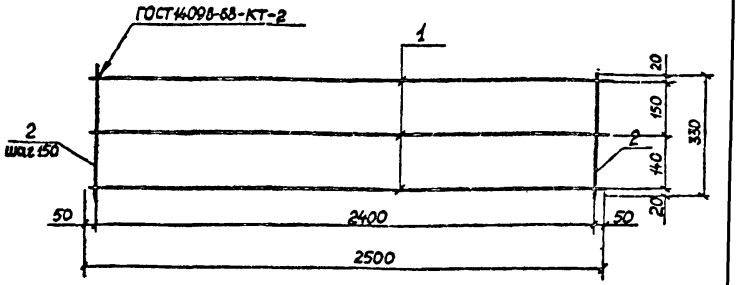


| Формат | Зона | Поз | Обозначение | Наименование | Кол. | Примечан. |
|---|---|---|---|---|---|---|
| | | | | Документация | | |
| 12 | | | ТП 903-1-211.84 -КЖИ-ТТ2 | Технические требования к изготовлению арматурных и закладных изделий | | |
| | | | | Детали | | |
| | | 1 | | 12AII ГОСТ 5781-82 $\ell$=2500 | 3 | 2,2 кг |
| | | 2 | | 6AI ГОСТ 5781-82 $\ell$=330 | 17 | 0,07 кг |

Взам. инв. № | Подп. и дата | Инв. № подл.

| | | |
|---|---|---|
| Нач. отд | Марунов | |
| Н. контр | Погорельский | |
| Гл. спец | Марков | |
| Рук. гр | Катаева | |
| Ст. инж. | Колесова | |
| Инж. | Ламанова | |

Т.П. 903-1-211.84 -КЖИ-РКм1-010

Каркас плоский КР6

| Стадия | Масса | Масштаб |
|---|---|---|
| Р | 7,8 кг | |
| Лист | Листов 1 | |

Госстрой СССР ГПИ Горьковский ГАНТЕХПРОЕКТ

Альбом V

Типовой проект 903-1-

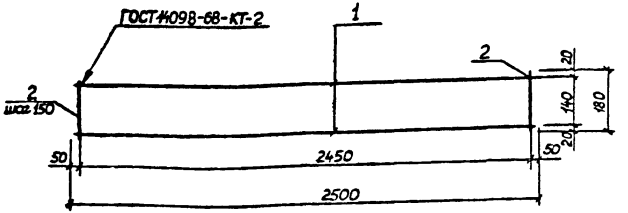


| Формат | Зона | Поз. | Обозначение | Наименование | Кол. | Примечан. |
|---|---|---|---|---|---|---|
| | | | | Документация | | |
| 12 | | | Т.П.903-1-211.84 -КЖИ-ТТ2 | Технические требования к изготовлению арматурных и закладных изделий | | |
| | | | | Детали | | |
| | | 1 | | 12А-II ГОСТ 5781-82 ℓ=2500 | 2 | 2,2 кг |
| | | 2 | | 6А-I ГОСТ 5781-82 ℓ=180 | 17 | 0,04 кг |

Т.П.903-1-211.84 - КЖИ-РКм1-010-01

| | | |
|---|---|---|
| Нач. отд | Чорунов | |
| Н. контр | Загорельский | |
| Гл. спец. | Марков | |
| Рук. гр. | Катаева | |
| Ст. инж. | Колесова | |
| Инж. | Лошманова | |

Каркас плоский КР7

| Стадия | Масса | Масштаб |
|---|---|---|
| Р | 5,08 кг | |
| Лист | Листов 1 | |

Госстрой СССР ГПИ Горьковский САНТЕХПРОЕКТ

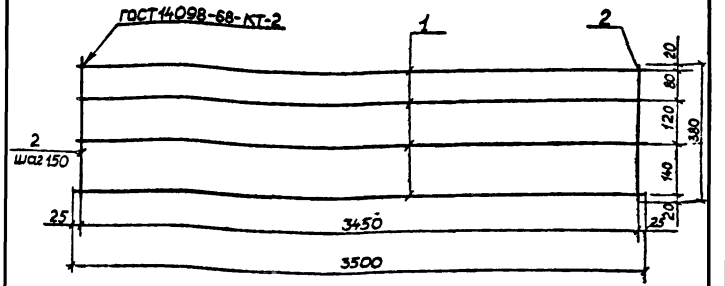


| Формат | Зона | Поз. | Обозначение | Наименование | Кол. | Примечан. |
|---|---|---|---|---|---|---|
| | | | | Документация | | |
| 12 | | | Т.П.903-1-211.84 - КЖИ-ТТ2 | Технические требования к изготовлению арматурных и закладных изделий | | |
| | | | | Детали | | |
| | | 1 | | 12А-II ГОСТ 5781-82 ℓ=3500 | 3 | 3,1 кг |
| | | 2 | | 6А-I ГОСТ 5781-82 ℓ=380 | 24 | 0,08 кг |

Т.П.903-1-211.84 - КЖИ-РКм1-020

| | | |
|---|---|---|
| Нач. отд | Чорунов | |
| Н. контр | Загорельский | |
| Гл. спец. | Марков | |
| Рук. гр. | Катаева | |
| Ст. инж. | Колесова | |
| Инж. | Лошманова | |

Каркас плоский КР8

| Стадия | Масса | Масштаб |
|---|---|---|
| Р | 11,2 кг | |
| Лист | Листов 1 | |

Госстрой СССР ГПИ Горьковский САНТЕХПРОЕКТ

Инв. № подл. | Подп. и дата | Взам. инв. №

Альбом II

Типовой проект 903-1-

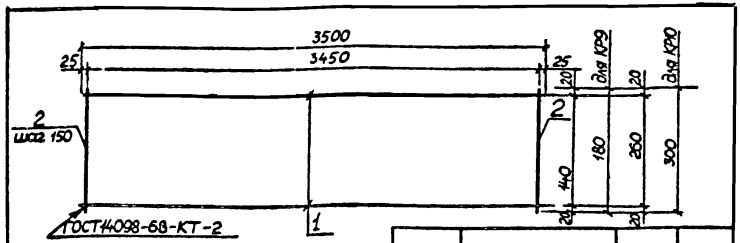


| | Обозначение | Марка | Масса |
|---|---|---|---|
| Т.П.903 | -1 -КЖИ-РКм1-020-01 | КР9 | 7,2 кг |
| | -02 | КР10 | 7,9 кг |

| Формат | Зона | Поз | Обозначение | Наименование | Кол. | Примечан |
|---|---|---|---|---|---|---|
| | | | | Документация | | |
| А2 | | | Т.П.903-1-211.84 - КЖИ-ТТ2 | Технические требования к | | |
| | | | | изготовлению армату- | | |
| | | | | рных и закладных изделий | | |
| | | | | Детали | | |
| | | 1 | | Ф12AIII ГОСТ5781-75, l=3500 | 2 | 3,1 кг |
| | | | Переменные данные | для исполнений | | |
| | | | | КР9 | | |
| | | | | Детали | | |
| | | 2 | | 6AI ГОСТ5781-82 l=180 | 24 | 0,04 кг |
| | | | | КР10 | | |
| | | | | Детали | | |
| | | 2 | | 6AI ГОСТ5781-82 l=300 | 24 | 0,07 кг |

Взам. инв. №

Подп. и дата

Инв. № подл.

| | | |
|---|---|---|
| Нач. отд | Моруков | |
| Н. контр | Погорельский | |
| Гл. спец | Маркова | |
| Рук. гр | Катаева | |
| Ст. инж | Колесова | |
| Инженер | Лышманова | |

Т.П. 903-1-211.84 - КЖИ-РКм1-020-01 -02

Каркасы плоские КР9; КР10

| Стадия | Масса | Масштаб |
|---|---|---|
| Р | см. табл. | |
| Лист | Листов 1 | |

Госстрой СССР ГПИ Горьковский САНТЕХПРОЕКТ

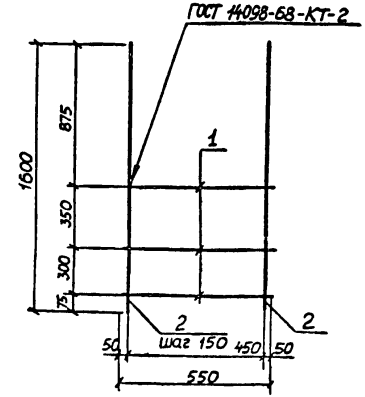


| Формат | Зона | Поз | Обозначение | Наименование | Кол | Примечан. |
|---|---|---|---|---|---|---|
| | | | | Документация | | |
| А2 | | | Т.П.903-1-211.84 - КЖИ-ТТ2 | Технические требования к | | |
| | | | | изготовлению арматурных | | |
| | | | | и закладных изделий | | |
| | | | | Детали | | |
| | | 1 | | 8AI ГОСТ5781-82 l=550 | 3 | 0,2 кг |
| | | 2 | | 12AIII ГОСТ5781-82 l=1600 | 4 | 1,4 кг |

Ти

Взам. инв. №

Подп. и дата

Инв. № подл.

| | | |
|---|---|---|
| Нач. отд | Моруков | |
| Н. контр | Погорельский | |
| Гл. спец | Марков | |
| Рук. гр | Катаева | |
| Ст. инж | Колесова | |
| Инженер | Лышманова | |

Т.П. 903-1-211.84 - КЖИ-Фм1-010

Сетка арматурная С1

| Стадия | Масса | Масштаб |
|---|---|---|
| Р | 6,2 кг | |
| Лист | Листов 1 | |

Госстрой СССР ГПИ Горьковский САНТЕХПРОЕКТ

Альбом V

Типовой проект 903-1

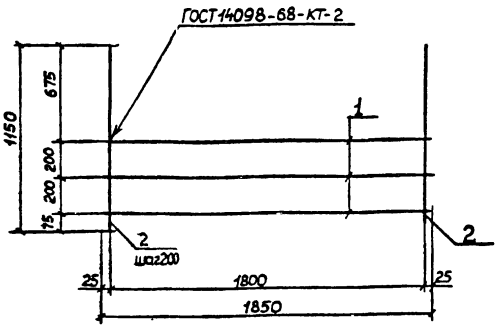


| Формат | Зона | Поз. | Обозначение | Наименование | Кол. | Примеч. |
|---|---|---|---|---|---|---|
| | | | | Документация | | |
| 12 | | | ТП 903-1-211.84 - КЖИ-ТТ2 | Технические требования к изготовлению арматурных и закладных изделий | | |
| | | | | Детали | | |
| | | 1 | | 8АI ГОСТ 5781-82 ℓ=1850 | 3 | 0,7 кг |
| | | 2 | | 12АII ГОСТ 5781-82 ℓ=1150 | 10 | 1,0 кг |

Инв. № подл. | Подп. и дата | Взам. инв. №

ТП 903-1-211.84 - КЖИ-ФМ2-010

| | | | | Стадия | Масса | Масштаб |
|---|---|---|---|---|---|---|
| Нач. отд. | Морунов | | Сетка арматурная С2 | Р | 12,1 кг | |
| Н. контр. | Погорельский | | | Лист | Листов 1 | |
| Гл. спец. | Марков | | | Госстрой СССР ГПИ Горьковский САНТЕХПРОЕКТ | | |
| Рук. гр. | Каткева | | | | | |
| Ст. инж. | Колесова | | | | | |
| Инженер | Лошманова | | | | | |

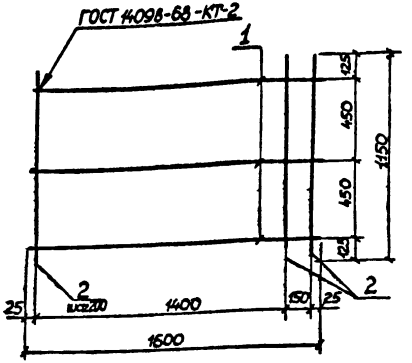


| Формат | Зона | Поз. | Обозначение | Наименование | Кол. | Примеч. |
|---|---|---|---|---|---|---|
| | | | | Документация | | |
| 12 | | | ТП 903-1-211.84 - КЖИ-ТТ2 | Технические требования к изготовлению арматурных и закладных изделий | | |
| | | | | Детали | | |
| | | 1 | | 8АI ГОСТ 5781-82 ℓ=1600 | 3 | 0,6 кг |
| | | 2 | | 12АII 5781-82 ℓ=1150 | 9 | 1,0 кг |

Инв. № подл. | Подп. и дата | Взам. инв. №

ТП 903-1-211.84 - КЖИ-ФО м4-010

| | | | | Стадия | Масса | Масштаб |
|---|---|---|---|---|---|---|
| Нач. отд. | Морунов | | Сетка арматурная С3 | Р | 10,8 кг | |
| Н. контр. | Погорельский | | | Лист | Листов 1 | |
| Гл. спец. | Марков | | | Госстрой СССР ГПИ Горьковский САНТЕХПРОЕКТ | | |
| Рук. гр. | Каткева | | | | | |
| Ст. инж. | Колесова | | | | | |
| Инженер | Лошманова | | | | | |

Альбом V

Типовой проект 903-1-

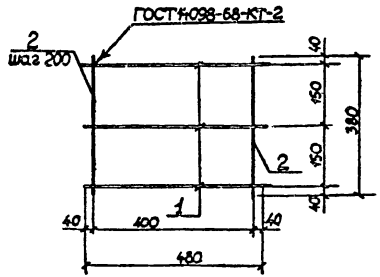


| Формат | Зона | Поз | Обозначение | Наименование | Кол. | Примеч. |
|---|---|---|---|---|---|---|
| | | | | Документация | | |
| 12 | | | ТП 903-1-211.84-КЖИ-ТТ2 | Технические требования к изготовлению арматурных и закладных изделий | | |
| | | | | Детали | | |
| | | 1 | | БАI ГОСТ 5781-82 $l$=480 | 3 | 0,1 кг |
| | | 2 | | БАI ГОСТ 5781-82 $l$=380 | 3 | 0,08 кг |

Взам. инв. №

Подп. и дата

Инв. № подл.

| | | | |
|---|---|---|---|
| Нач. отд. | Моруков | | |
| Н. контр. | Гогорельский | | |
| Гл. спец. | Марков | | |
| Рук. гр. | Катаева | | |
| Ст. инж. | Колесова | | |
| Инж. | Лошманова | | |

ТП 903-1-211.84-КЖИ-РКМ1-030

Сетка арматурная С4

| Стадия | Масса | Масштаб |
|---|---|---|
| Р | 0,54 кг | |

Лист Листов 1

Госстрой СССР ГПИ Горьковский САНТЕХПРОЕКТ

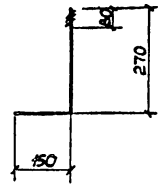


| Формат | Зона | Поз | Обозначение | Наименование | Кол. | Примеч. |
|---|---|---|---|---|---|---|
| | | | | Детали | | |
| | | 1 | | Шпилька М12×420 | 1 | 0,37 кг |

Резьба — по СТ СЭВ 182-75.

Взам. инв. №

Подп. и дата

Инв. № подл.

| | | | |
|---|---|---|---|
| Нач. отд. | Моруков | | |
| Н. контр. | Гогорельский | | |
| Гл. спец. | Марков | | |
| Рук. гр. | Катаева | | |
| Ст. инж. | Колесова | | |
| Инж. | Лошманова | | |

ТП 903-1-211.84-КЖИ-РКМ1-040

Анкер А1

| Стадия | Масса | Масштаб |
|---|---|---|
| Р | 0,37 кг | |

Лист Листов 1

Госстрой СССР ГПИ Горьковский САНТЕХПРОЕКТ

Альбом V

Типовой проект 903-1-

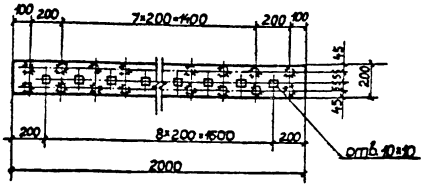


| Формат | Зона | Поз | Обозначение | Наименование | Кол. | Примеч |
|---|---|---|---|---|---|---|
| | | | | Документация | | |
| | | | ТП 903-1-211.84 -КЖИ-ТТ2 | Технические требования к изготовлению арматурных и закладных изделий | | |
| | | | | Детали | | |
| | | 1 | | Полоса 200=10 ГОСТ 19903-74* Вст3 ТУ14-1-3023-80 l=2000 | 1 | 31.4 кг |
| | | 2 | | Полоса 50=8 ГОСТ 19903-74* Вст3 ТУ14-1-3023-80 l=50 | 18 | 0.16 кг |
| | | 3 | | 8А-III ГОСТ 5781-82 l=220 | 18 | 0.09 кг |

Высота сварных швов $h_ш$= 6 мм.

Взам.инв.№

Подп. и дата

Инв.№ подл.

| | | |
|---|---|---|
| Нач.отд | Морунов | |
| Н.контр | Погорельский | |
| Гл.спец | Марков | |
| Рук.гр | Катаева | |
| Ст.инж | Колесова | |

ТП 903-1-211.84 -КЖИ-МН1

Изделие закладное МН1

| Стадия | Масса | Масштаб |
|---|---|---|
| Р | 35,9 кг | |
| Лист | Листов 1 | |

Госстрой СССР ГПИ Горьковский САНТЕХПРОЕКТ

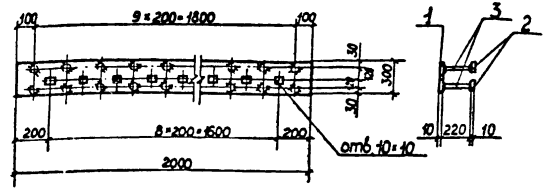


| Формат | Зона | Поз | Обозначение | Наименование | Кол. | Примеч |
|---|---|---|---|---|---|---|
| | | | | Документация | | |
| | | | ТП 903-1-211.84 -КЖИ-ТТ2 | Технические требования к изготовлению арматурных и закладных изделий | | |
| | | | | Детали | | |
| | | 1 | | Полоса 300=10 ГОСТ 19903-74* Вст3 ТУ14-1-3023-80 l=2000 | 1 | 47.1 кг |
| | | 2 | | Полоса 50=8 ГОСТ 19903-74* Вст3 ТУ14-1-3023-80 l=50 | 18 | 0.16 кг |
| | | 3 | | 8А-III ГОСТ 5781-82 l=220 | 18 | 0.09 кг |

Высота сварных швов $h_ш$= 6 мм.

Взам.инв.№

Подп. и дата

Инв.№ подл.

| | | |
|---|---|---|
| Нач.отд | Морунов | |
| Н.контр | Погорельский | |
| Гл.спец | Марков | |
| Рук.гр | Катаева | |
| Ст.инж | Колесова | |

ТП 903-1-211.84 -КЖИ-МН2

Изделие закладное МН2

| Стадия | Масса | Масштаб |
|---|---|---|
| Р | 51.6 кг | |
| Лист | Листов 1 | |

Госстрой СССР ГПИ Горьковский САНТЕХПРОЕКТ

Альбом V

Типовой проект 903-1-

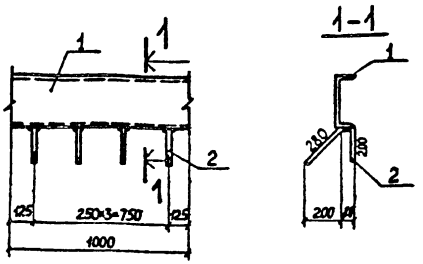


| Формат | Зона | Поз | Обозначение | Наименование | Кол. | Примечание |
|---|---|---|---|---|---|---|
| | | | | Документация | | |
| | | | ТП 903-1-2.11.84 - КЖИ-ТТ2 | Технические требования к изготовлению арматурных и закладных изделий | | |
| | | | | Детали | | |
| | | 1 | | Швеллер 30 ГОСТ 8240-72* / ВСТ3 ТУ14-1-3023-80 l=1000 | 1 | 31,8 кг |
| | | 2 | | 8А-III ГОСТ 5781-82 l=560 | 4 | 0,22 кг |

Взам. инв. №

Подп. и дата

Инв. № подл.

| | | |
|---|---|---|
| Нач. отд. | Морунов | |
| Н. контр. | Погорельский | |
| Гл. спец. | Марков | |
| Рук. гр. | Катаева | |
| Ст. инж. | Колесова | |

ТП 903-1-2.11.84 - КЖИ-МН3

Изделие закладное МН3

| Стадия | Масса | Масштаб |
|---|---|---|
| Р | 32,7 кг | |

Лист | Листов 1

Госстрой СССР ГПИ Горьковский САНТЕХПРОЕКТ

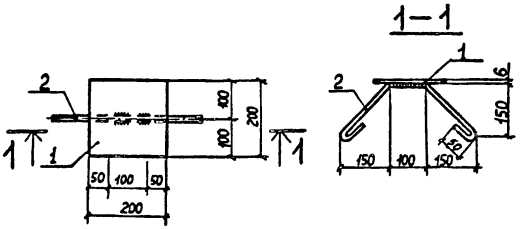


| Формат | Зона | Поз | Обозначение | Наименование | Кол. | Примечание |
|---|---|---|---|---|---|---|
| | | | | Документация | | |
| | | | ТП 903-1-2.11.84 - КЖИ-ТТ2 | Технические требования к изготовлению арматурных и закладных изделий | | |
| | | | | Детали | | |
| | | 1 | | Полоса 200×6 ГОСТ 19903-74* / ВСТ3 ТУ14-1-3023-80 l=200 | 1 | 1,88 кг |
| | | 2 | | 8А-I ГОСТ 5781-82 l=620 | 1 | 0,25 кг |

Взам. инв. №

Подп. и дата

Инв. № подл.

| | | |
|---|---|---|
| Нач. отд. | Морунов | |
| Н. контр. | Погорельский | |
| Гл. спец. | Марков | |
| Рук. гр. | Катаева | |
| Ст. инж. | Колесова | |
| Чертежник | Волкова | |

ТП 903-1-2.11.84 - КЖИ-МН4

Изделие закладное МН4

| Стадия | Масса | Масштаб |
|---|---|---|
| Р. | 2,13 кг | |

Лист | Листов 1

Госстрой СССР ГПИ Горьковский САНТЕХПРОЕКТ

Альбом V

Типовой проект 903-1-

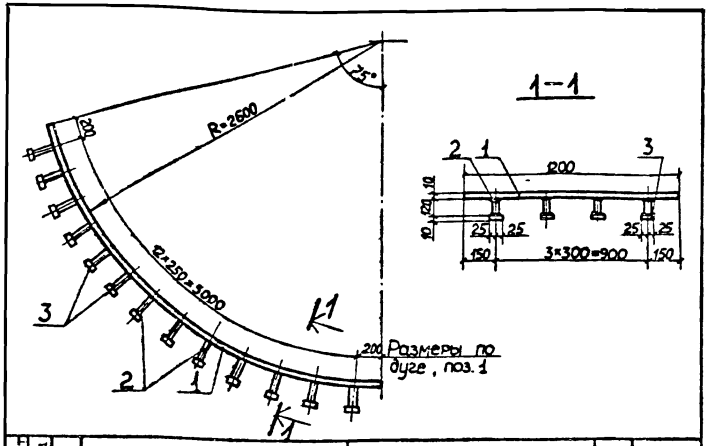


| Формат | Зона | Поз | Обозначение | Наименование | Кол | Примеч |
|---|---|---|---|---|---|---|
| | | | | Документация | | |
| 12 | | | ТП 903-1-211.84 -КЖИ-ТТ2 | Технические требования к изготовлению арматурных и закладных изделий | | |
| | | | | Детали | | |
| | | 1 | | Полоса 200×10 ГОСТ 19903-74* Вст3 ТУ14-1-3023-80 ℓ=3400 | 1 | 32,00 кг |
| | | 2 | | 12 А-III ГОСТ 5781-82 ℓ=120 | 52 | 0,11 кг |
| | | 3 | | Полоса 50×10 ГОСТ 19903-74* Вст3 ТУ14-1-3023-80 ℓ=50 | 52 | 0,2 кг |

Взам. инв. №

Подп. и дата

Инв. № подл.

| | | | |
|---|---|---|---|
| Нач. отд | Моруков | | |
| Н. контр | Погорельский | | |
| Гл. спец | Марков | | |
| Рук. гр | Катаева | | |
| Чертил | Волкова | | |

ТП 903-1-211.84 -КЖИ-УМ1-010

Изделие закладное МН5

| Стадия | Масса | Масштаб |
|---|---|---|
| Р | 336,1 кг | |
| Лист | Листов 1 | |

Госстрой СССР ГПИ Горьковский САНТЕХПРОЕКТ

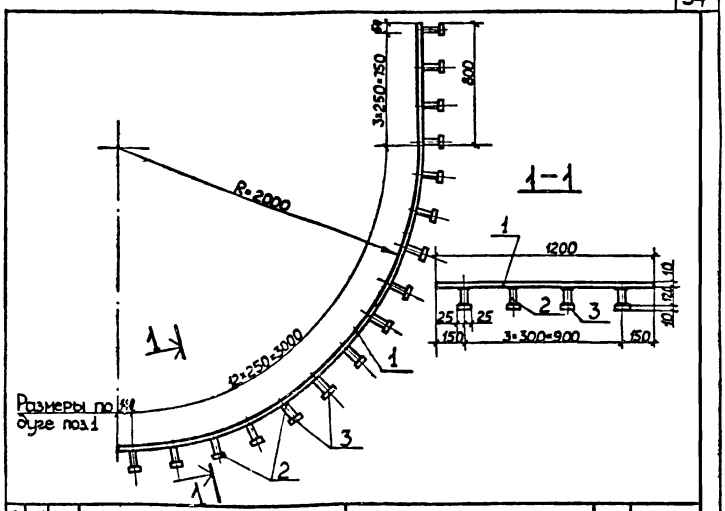


| Формат | Зона | Поз | Обозначение | Наименование | Кол. | Примеч. |
|---|---|---|---|---|---|---|
| | | | | Документация | | |
| | | | ТП 903-1-211.84 -КЖИ-ТТ2 | Технические требования к изготовлению арматурных и закладных изделий | | |
| | | | | Детали | | |
| | | 1 | | Полоса 1200×10 ГОСТ 19903-74* Вст3 ТУ14-1-3023-80 ℓ=3940 | 1 | 37,12 кг |
| | | 2 | | 12 А-III ГОСТ 5781-82 ℓ=120 | 64 | 0,11 кг |
| | | 3 | | Полоса 50×10 ГОСТ 19903-74* Вст3 ТУ14-1-3023-80 ℓ=50 | 64 | 0,2 кг |

Взам. инв. №

Подп. и дата

Инв. № подл.

| | | | |
|---|---|---|---|
| Нач. отд | Моруков | | |
| Н. контр | Погорельский | | |
| Гл. спец | Марков | | |
| Рук. гр | Катаева | | |
| Ст. ин | Колесова | | |

ТП 903-1-211.84 -КЖИ-УМ2-010

Изделие закладное МН6

| Стадия | Масса | Масштаб |
|---|---|---|
| Р | 391,0 кг | |
| Лист | Листов 1 | |

Госстрой СССР ГПИ Горьковский САНТЕХПРОЕКТ

Альбом V

Типовой проект 903-1-

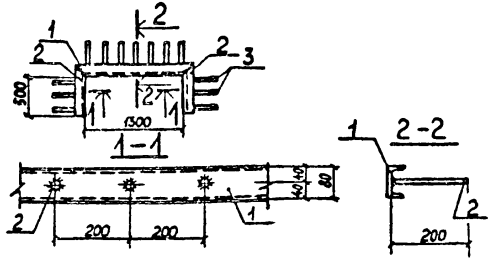


| Формат | Зона | Поз. | Обозначение | Наименование | Кол. | Примечание |
|---|---|---|---|---|---|---|
| | | | | Документация | | |
| 12 | | | ТП 903-1-211.84-КЖИ-ТТ2 | Технические требования к изготовлению арматурных и закладных изделий | | |
| | | | | Детали | | |
| | | 1 | | Швеллер $\frac{8\ \text{ГОСТ 8240-72*}}{\text{ВСт3}\ \text{ТУ14-1-3032-80}}$ $l=1380$ | 1 | 9,7 кг |
| | | 2 | | Швеллер $\frac{8\ \text{ГОСТ 8240-72*}}{\text{ВСт3}\ \text{ТУ14-1-3032-80}}$ $l=540$ | 2 | 3,8 кг |
| | | 3 | | 8А-III ГОСТ 5781-82 $l=200$ | 13 | 0,08 кг |

Взам. инв. №

Подп. и дата

Инв. № подл.

ТП 903-1-211.84 - КЖИ - $\frac{\text{ПГБ-1}}{1,5\times6,0}$ -1-010

Изделие закладное МН7

| Стадия | Масса | Масштаб |
|---|---|---|
| Р | 18,34 кг | |

Лист | Листов 1

Госстрой СССР ГПИ Горьковский САНТЕХПРОЕКТ

| | | |
|---|---|---|
| Нач. отд. | Морунов | |
| Н. контр. | Погорельский | |
| Гл. спец. | Марков | |
| Рук. гр. | Катаева | |
| Чертежник | Волкова | |

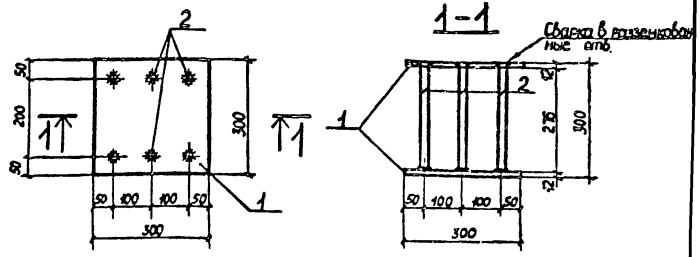


| Формат | Зона | Поз. | Обозначение | Наименование | Кол. | Примечание |
|---|---|---|---|---|---|---|
| | | | | Документация | | |
| 12 | | | ТП 903-1-211.84-КЖИ-ТТ2 | Технические требования к изготовлению арматурных и закладных изделий | | |
| | | | | Детали | | |
| | | 1 | | Полоса $\frac{300\times12\ \text{ГОСТ 19903-74*}}{\text{ВСт3}\ \text{ТУ14-1-3032-80}}$ $l=300$ | 2 | 8,48 кг |
| | | 2 | | 18А-III ГОСТ 5781-82 $l=288$ | 6 | 0,55 кг |

1. Раззенковку отверстий выполнять в соответствии с п. 2.17 СН 313-65*

Взам. инв. №

Подп. и дата

Инв. № подл.

ТП 903-1-211.84 - КЖИ-СК3-66-4б-010

Изделие закладное МН8

| Стадия | Масса | Масштаб |
|---|---|---|
| Р | 20,26 кг | |

Лист | Листов 1

Госстрой СССР ГПИ Горьковский САНТЕХПРОЕКТ

| | | |
|---|---|---|
| Нач. отд. | Морунов | |
| Н. контр. | Погорельский | |
| Гл. спец. | Марков | |
| Рук. гр. | Катаева | |
| Чертежник | Волкова | |

Альбом V

Типовой проект 903-1-

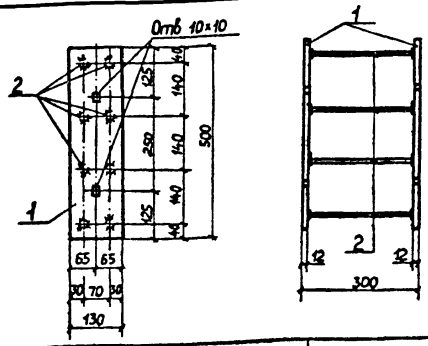


| Формат | Зона | Поз | Обозначение | Наименование | Кол. | Примечание |
|---|---|---|---|---|---|---|
| | | | | Документация | | |
| | | | ТП 903-1-211.84 -КЖИ-ТТ2 | Технические требования к | | |
| | | | | изготовлению арматурных | | |
| | | | | и закладных изделий | | |
| | | | | Детали | | |
| | | 1 | | Полоса $\frac{130\times12}{ВСт3}$ ГОСТ 19903-74* / ТУ14-1-3032-80 $l=500$ | 2 | 6,1 кг |
| | | 2 | | 14А-II ГОСТ 5781-82 $l=276$ | 8 | 0,34 кг |

Взам инв №

Подп и дата

Инв № подл

| | | |
|---|---|---|
| Нач отд | Морунов | |
| Н контр | Погорельский | |
| Гл спец | Марков | |
| Рук гр | Катаева | |
| Нормоконтр | Золкова | |

ТП 903-1-211.84 -КЖИ-СК3-72-4Б-010

Изделие закладное МН9

| Стадия | Масштаб | Масштаб |
|---|---|---|
| Р | 14,92 кг | |

Лист | Листов 1

Госстрой СССР ГПИ Горьковский САНТЕХПРОЕКТ

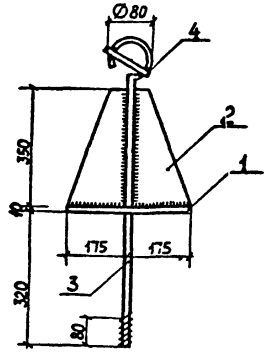


| Формат | Зона | Поз | Обозначение | Наименование | Кол. | Примечание |
|---|---|---|---|---|---|---|
| | | | | Документация | | |
| 12 | | | ТП 903-1-211.84 -КЖИ-ТТ2 | Технические требования | | |
| | | | | к изготовлению арматурных | | |
| | | | | и закладных изделий | | |
| | | | | Детали | | |
| | | 1 | | Полоса $\frac{350\times10}{ВСт3}$ ГОСТ 19903-74* / ТУ14-1-3032-80 $l=350$ | 1 | 9,61 кг |
| | | 2 | | Полоса $\frac{175\times10}{ВСт3}$ ГОСТ 19903-74* / ТУ14-1-3032-80 $l=350$ | 2 | 2,41 кг |
| | | | | 18А-I ГОСТ 5781-82 | | |
| | | 3 | | $l=950$ | 1 | 1,9 кг |
| | | 4 | | $l=120$ | 2 | 0,24 кг |

Взам инв №

Подп и дата

Инв № подл

| | | |
|---|---|---|
| Нач отд | Морунов | |
| Н контр | Погорельский | |
| Гл спец | Марков | |
| Рук гр | Катаева | |
| Ст инж | Колесова | |

ТП 903-1-211.84 -КЖИ-МН10

Изделие закладное МН10

| Стадия | Масса | Масштаб |
|---|---|---|
| Р | 16,81 кг | |

Лист | Листов 1

Госстрой СССР ГПИ Горьковский САНТЕХПРОЕКТ

Альбом V

Типовой проект 903-1-

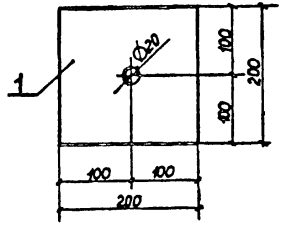


| Формат | Зона | Поз | Обозначение | Наименование | Кол | Примечание |
|---|---|---|---|---|---|---|
| | | 1 | | Полоса 200×10 ГОСТ 19903-74* / ВСт3 ТУ14-1-3032-80 l=200 | 1 | 3,14 кг |

ТП 903-1-211.84 -КЖИ-МН11

Изделие закладное МН11

| Стадия | Масса | Масштаб |
|---|---|---|
| Р | 3,14кг | |

Лист | Листов 1

Госстрой СССР ГПИ Горьковский САНТЕХПРОЕКТ

| | | |
|---|---|---|
| Начото | Моргунов | |
| Н.контр | Погорельский | |
| Гл.спец | Чарков | |
| Рук.гр | Калгаева | |
| Ст.инж | Колесова | |

Инв.№ подл. | Подп. и дата | Взам.инв.№

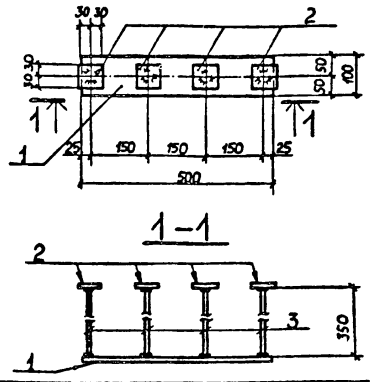


| Формат | Зона | Поз | Обозначение | Наименование | Кол | Примечание |
|---|---|---|---|---|---|---|
| | | | | Документация | | |
| | | | ТП 903-1-211.84 - КЖИ-ТТ2 | Технические требования к | | |
| | | | | изготовлению арматурных и | | |
| | | | | закладных изделий | | |
| | | | | Детали | | |
| | | 1 | | Полоса 100×8 ГОСТ 19903-74* / ВСт3 ТУ14-1-3032-80 l=500 | 1 | 3,1кг |
| | | 2 | | Полоса 60×8 ГОСТ 19903-74* / ВСт3 ТУ14-1-3032-80 l=60 | 4 | 0,23кг |
| | | 3 | | 10А-III ГОСТ 5781-82 l=350 | 4 | 0,22кг |

ТП 903-1-211.84 -КЖИ-ПСД60.12.40-П-3-010

Изделие закладное МН12

| Стадия | Масса | Масштаб |
|---|---|---|
| Р | 4,9кг | |

Лист | Листов 1

Госстрой СССР ГПИ Горьковский САНТЕХПРОЕКТ

| | | |
|---|---|---|
| Начото | Моргунов | |
| Н.контр | Погорельский | |
| Гл.спец | Чарков | |
| Рук.гр | Калгаева | |
| Ст.инж | Колесова | |
| Инженер | Лошманова | |

Инв.№ подл. | Подп. и дата | Взам.инв.№

Альбом V

Типовой проект 903-1-

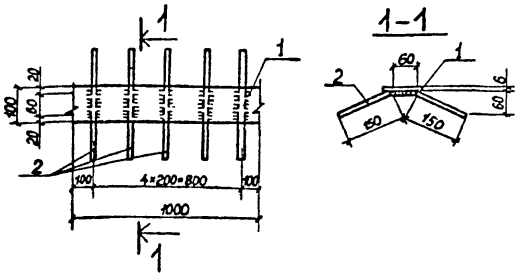


| Формат | Зона | Поз | Обозначение | Наименование | Кол | Примечание |
|---|---|---|---|---|---|---|
| | | | | Документация | | |
| А1 | | | ТП 903-1-211.84 – КЖИ-ТТ2 | Технические требования к изготовлению арматурных и закладных изделий | | |
| | | | | Детали | | |
| | | 1 | | Полоса 200×6 ГОСТ 19903-74* Вст3 ТУ14-1-3032-80 $l$=1000 | 1 | 4,71 кг |
| | | 2 | | 8А-III ГОСТ 5781-82 $l$=360 | 5 | 0,14 кг |

Инв.№ подл. | Подп. и дата | Взам. инв.№

ТП 903-1-211.84-КЖИ-Л5g;8а, Л7g-8а-010

Изделие закладное МН13

| Стадия | Масса | Масштаб |
|---|---|---|
| Р | 5,41 кг | |

Лист | Листов 1

Госстрой СССР ГПИ Горьковский САНТЕХПРОЕКТ

| | | |
|---|---|---|
| Нач.отд | Морунов | |
| Н.контр | Погорельский | |
| Гл.спец | Марков | |
| Рук.гр | Катаева | |
| Ст.инж. | Колесова | |
| Нормоконтр | Волкова | |

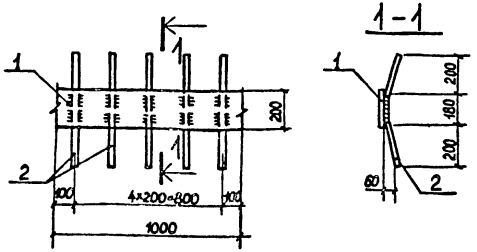


| Формат | Зона | Поз | Обозначение | Наименование | Кол | Примечание |
|---|---|---|---|---|---|---|
| | | | | Документация | | |
| | | | ТП 903-1-211.84-КЖИ-ТТ2 | Технические требования к изготовлению арматурных и закладных изделий | | |
| | | | | Детали | | |
| | | 1 | | Полоса 200×10 ГОСТ 19903-74* Вст3 ТУ14-1-3032-80 $l$=1000 | 1 | 15,7 кг |
| | | 2 | | 8А-III ГОСТ 5781-82 $l$=600 | 5 | 0,24 кг |

Инв.№ подл. | Подп. и дата | Взам. инв.№

ТП 903-1-211.84-КЖИ-Л11а-9-12а-010

Изделие закладное МН14

| Стадия | Масса | Масштаб |
|---|---|---|
| Р | 16,9 кг | |

Лист | Листов 1

Госстрой СССР ГПИ Горьковский САНТЕХПРОЕКТ

| | | |
|---|---|---|
| Нач.отд | Морунов | |
| Н.контр | Погорельский | |
| Гл.спец | Марков | |
| Рук.гр | Катаева | |
| Ст.инж. | Колесова | |

Типовой проект 903-1- Альбом V

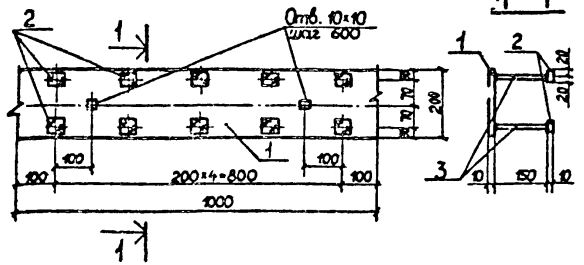


| Формат | Зона | Поз | Обозначение | Наименование | Кол | Примечание |
|---|---|---|---|---|---|---|
| | | | | Документация | | |
| | | | ТП 903-1-211.84-КЖИ-ТТ2 | Технические требования к изготовлению арматурных и закладных изделий | | |
| | | | | Детали | | |
| | | 1 | | Полоса 200×10 ГОСТ 19903-74* Вст3 ТУ14-1-3032-80 ℓ=1000 | 1 | 15,7 кг |
| | | 2 | | Полоса 40×10 ГОСТ 19903-74* Вст3 ТУ14-1-3032-80 ℓ=40 | 10 | 1,26 кг |
| | | 3 | | Ø A-III ГОСТ 5781-82 ℓ=150 | 10 | 0,06 кг |

Взам. инв. №
Подп. и дата
Инв. № подл.

| | | |
|---|---|---|
| Нач. отд | Морынов | |
| Н. контр | Погорельский | |
| Гл. спец | Марков | |
| Рук. гр | Катаева | |
| Ст. инж. | Колесова | |

ТП 903-1-211.84 -КЖИ-МН15

Изделие закладное МН15

| Стадия | Масса | Масштаб |
|---|---|---|
| Р | 28,9кг | |
| Лист | Листов 1 | |

Госстрой СССР ГПИ Горьковский САНТЕХПРОЕКТ

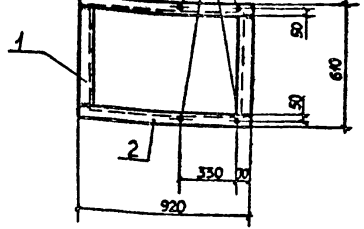


| Формат | Зона | Поз | Обозначение | Наименование | Кол | Примечание |
|---|---|---|---|---|---|---|
| | | | | Документация | | |
| | | | ТП 903-1-211.84-КЖИ-ТТ2 | Технические требования к изготовлению арматурных и закладных изделий | | |
| | | | | Детали | | |
| | | 1 | | Швеллер 22 ГОСТ 8240-72 Вст3 ТУ14-1-3032-80 ℓ=446 | 2 | 9,36 кг |
| | | 2 | | ℓ=920 | 2 | 19,3 кг |

Взам. инв. №
Подп. и дата
Инв. № подл.

| | | |
|---|---|---|
| Нач. отд | Морынов | |
| Н. контр | Погорельский | |
| Гл. спец | Марков | |
| Рук. гр | Катаева | |
| Ст. инж. | Колесова | |

ТП 903-1-211.84 -КЖИ-ФОМ1-010

Рамка РМ1

| Стадия | Масса | Масштаб |
|---|---|---|
| Р | 57,32кг | |
| Лист | Листов 1 | |

Госстрой СССР ГПИ Горьковский САНТЕХПРОЕКТ

Альбом V

Типовой проект 903-1-

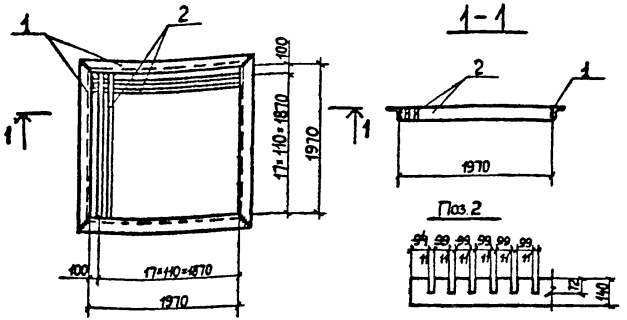


| Формат | Зона | Поз | Обозначение | Наименование | Кол. | Примечание |
|---|---|---|---|---|---|---|
| | | | | Документация | | |
| 12 | | | ТП 903-1-211.84 -КЖИ-ТТ2 | Технические требования к изготовлению арматурных и закладных изделий | | |
| | | | | Детали | | |
| | | 1 | | Уголок 40×4 ГОСТ 8509-72* / ВСт3 ТУ14-1-3032-80 ℓ=2250 | 4 | 48,5 кг |
| | | 2 | | Полоса 140×10 ГОСТ 19903-74* / ВСт3 ТУ14-1-3032-80 ℓ=1970 | 34 | 21,7 кг |

Взам. инв. №

Подп. и дата

Инв. № подл.

| | | |
|---|---|---|
| Нач. отд | Моруков | |
| Н. контр | Погорельский | |
| Гл. спец. | Марков | |
| Рук. гр. | Катаева | |
| Ст. инж. | Колесова | |

ТП 903-1-211.84 -КЖИ-Р1

Решетка Р1

| Стадия | Масса | Масштаб |
|---|---|---|
| Р | 912,0 кг | |
| Лист | Листов | |

Госстрой СССР ГПИ Горьковский САНТЕХПРОЕКТ

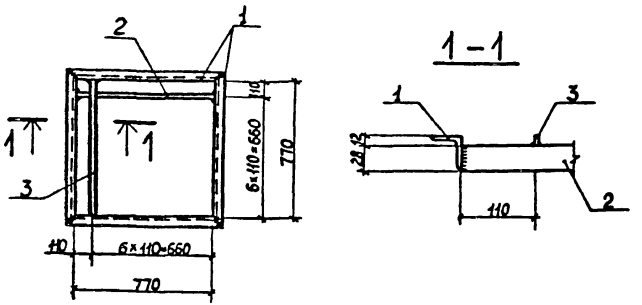


| Формат | Зона | Поз | Обозначение | Наименование | Кол. | Примечание |
|---|---|---|---|---|---|---|
| | | | | Документация | | |
| 12 | | | ТП 903-1-211.84 -КЖИ-ТТ2 | Технические требования к изготовлению арматурных и закладных изделий | | |
| | | | | Детали | | |
| | | 1 | | Уголок 40×4 ГОСТ 8509-72* / ВСт3 ТУ14-1-3032-80 ℓ=850 | 4 | 2,06 кг |
| | | 2 | | Полоса 5×28 ГОСТ 103-76 / ВСт3 ТУ14-1-3032-80 ℓ=770 | 6 | 0,85 кг |
| | | 3 | | Полоса 5×12 ГОСТ 103-76 / ВСт3 ТУ14-1-3032-80 ℓ=770 | 6 | 0,36 кг |

Взам. инв. №

Подп. и дата

Инв. № подл.

| | | |
|---|---|---|
| Нач. отд | Моруков | |
| Н. контр | Погорельский | |
| Гл. спец. | Марков | |
| Рук. гр. | Катаева | |
| Ст. инж. | Колесова | |

ТП 903-1-211.84 -КЖИ-Р2

Решетка Р2

| Стадия | Масса | Масштаб |
|---|---|---|
| Р | 16,9 кг | |
| Лист | Листов 1 | |

Госстрой СССР ГПИ Горьковский САНТЕХПРОЕКТ

Альбом V

Типовой проект 903-1-

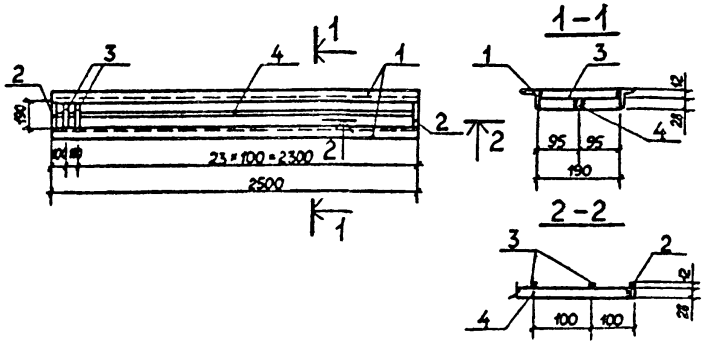


| Формат | Зона | Поз. | Обозначение | Наименование | Кол | Примечание |
|---|---|---|---|---|---|---|
| | | | | Документация | | |
| | | | ТП 903-1-211.84-КЖИ-ТТ2 | Технические требования к изготовлению арматурных и закладных изделий | | |
| | | | | Детали | | |
| | | 1 | | Уголок 40×4 ГОСТ 8509-72* / Ст3 ТУ14-1-3032-80 l=2500 | 2 | 6,05 кг |
| | | 2 | | Полоса 40×4 ГОСТ 103-76 / Ст3 ТУ14-1-3032-80 l=190 | 2 | 0,25 кг |
| | | 3 | | Полоса 12×4 ГОСТ 103-76 / Ст3 ТУ14-1-3032-80 l=190 | 24 | 0,07 кг |
| | | 4 | | Полоса 28×4 ГОСТ 103-76 / Ст3 ТУ14-1-3032-80 l=2492 | 1 | 2,20 кг |

Инв. № подл. | Подп. и дата | Взам. инв. №

| | | |
|---|---|---|
| Нач. отд | Моруков | |
| Н. контр | Погорельский | |
| Гл. спец | Марков | |
| Рук. гр | Катаева | |
| Ст. инж | Колесова | |

ТП 903-1-211.84 - КЖИ-Р3

Решетка Р3

| Стадия | Масса | Масштаб |
|---|---|---|
| Р | 16,48кг | |
| Лист | Листов 1 | |

Госстрой СССР ТЦ Горьковский САНТЕХПРОЕКТ

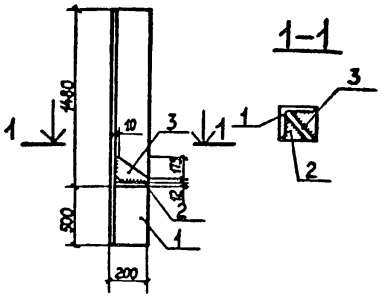


| Формат | Зона | Поз. | Обозначение | Наименование | Кол | Примечание |
|---|---|---|---|---|---|---|
| | | | | Документация | | |
| | | | ТП 903-1-211.84 - КЖИ-ТТ2 | Технические требования к изготовлению арматурных и закладных изделий | | |
| | | | | Детали | | |
| | | 1 | | Уголок 200×12 ГОСТ 8509-72* / Ст3 ТУ14-1-5032-80 l=1980 | 1 | 73,26 кг |
| | | 2 | | Полоса 18×42 ГОСТ 19903-74* / Ст3 ТУ14-1-3032-80 l=185 | 1 | 3,23 кг |
| | | 3 | | Полоса 185×6 ГОСТ 19903-74* / Ст3 ТУ14-1-3032-80 l=265 | 1 | 2,0 кг |

Инв. № подл. | Подп. и дата | Взам. инв. №

| | | |
|---|---|---|
| Нач. отд | Моруков | |
| Н. контр | Погорельский | |
| Гл. спец | Марков | |
| Рук. гр | Катаева | |
| Ст. инж | Колесова | |
| Чертежник | Волкова | |

ТП 903-1-211.84 - КЖИ-СФ1

Стойка фахверха СФ1

| Стадия | Масса | Масштаб |
|---|---|---|
| Р | 78,49кг | |
| Лист | Листов 1 | |

Госстрой СССР ТЦ Горьковский САНТЕХПРОЕКТ

Типовой проект 903-1- Альбом V

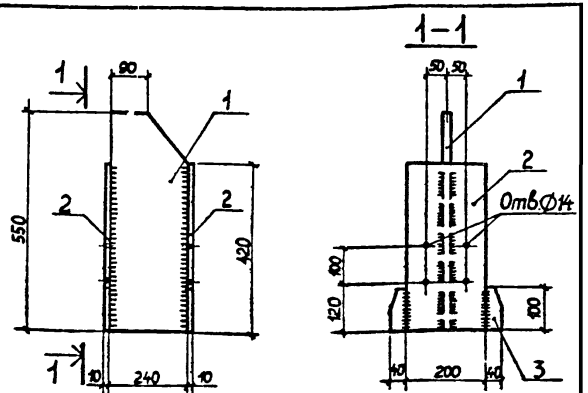


| Формат | Зона | Поз | Обозначение | Наименование | Кол | Примечание |
|---|---|---|---|---|---|---|
| | | | | Документация | | |
| 12 | | | ТП 903-1-211.84-КЖИ-ТТ2 | Технические требования к изготовлению арматурных и закладных изделий | | |
| | | | | Детали | | |
| | | 1 | | Полоса 240×6 ГОСТ 19903-74* / Ст3 ТУ14-1-3032-80 l=550 | 1 | 6,2 кг |
| | | 2 | | Полоса 200×10 ГОСТ 19903-74* / Ст3 ТУ14-1-3032-80 l=420 | 2 | 6,6 кг |
| | | 3 | | Полоса 40×10 ГОСТ 19903-74* / Ст3 ТУ14-1-3032-80 l=100 | 4 | 1,2 кг |

Инв.№ подл. | Подп. и дата | Взам. инв. №

| | | |
|---|---|---|
| Нач. отд. | Моруков | |
| Н. контр. | Логорельский | |
| Гл. спец. | Марков | |
| Рук. гр. | Катаева | |
| Ст. инж. | Колесова | |

ТП 903-1-211.84 -КЖИ-СМ1

Стойка СМ1

| Стадия | Масса | Масштаб |
|---|---|---|
| Р | 20,6 кг | |

Лист | Листов 1

Госстрой СССР ГПИ Горьковский САНТЕХПРОЕКТ

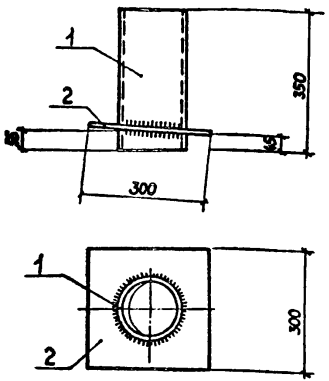


| Формат | Зона | Поз | Обозначение | Наименование | Кол | Примечание |
|---|---|---|---|---|---|---|
| | | | | Документация | | |
| 12 | | | ТП 903-1-211.84-КЖИ-ТТ2 | Технические требования к изготовлению арматурных и закладных изделий | | |
| | | | | Детали | | |
| | | 1 | | Труба 159×5 ГОСТ 8732-78 / А ГОСТ 8731-74 l=350 | 1 | 6,7 кг |
| | | 2 | | Полоса 300×6 ГОСТ 19903-74* / Ст3 ТУ14-1-3032-80 l=300 | 1 | 4,2 кг |

Инв.№ подл. | Подп. и дата | Взам. инв. №

| | | |
|---|---|---|
| Нач. отд. | Моруков | |
| Н. контр. | Логорельский | |
| Гл. спец. | Марков | |
| Рук. гр. | Катаева | |
| Ст. инж. | Колесова | |

ТП 903-1-211.84 -КЖИ-МС6

Соединительный элемент МС6

| Стадия | Масса | Масштаб |
|---|---|---|
| Р | 10,9 кг | |

Лист | Листов 1

Госстрой СССР ГПИ Горьковский САНТЕХПРОЕКТ

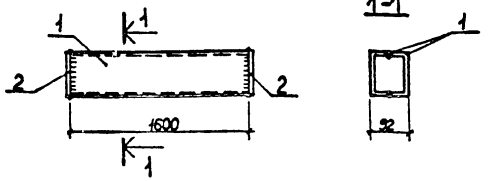


| Формат | Зона | Поз | Обозначение | Наименование | Кол | Примечание |
|---|---|---|---|---|---|---|
| | | | | Документация | | |
| 2 | | | ТП 903-1-211.84 - КЖИ-ТТ2 | Технические требования к изготовлению арматурных и закладных изделий | | |
| | | | | Детали | | |
| | | 1 | | Швеллер 10 ГОСТ 8240-72 ВСт3 ТУ14-1-3032-80 l=1600 | 2 | 13,74 кг |
| | | 2 | | Полоса 100×6 ГОСТ 103-76 ВСт3 ТУ17-1-3032-80 l=100 | 2 | 0,47 кг |

| | | | |
|---|---|---|---|
| Нач.отд | Моруков | | ТП 903-1-211.84 - КЖИ-Т1 |
| Н.контр | Погорельский | | |
| Гл.спец | Марков | | Траверса Т1 |
| Рук.гр | Катаева | | |
| Ст.инж | Колесова | | |
| Чертежник | Волкова | | |

| Стадия | Масса | Масштаб |
|---|---|---|
| Р | 28,42кг | |
| Лист | Листов 1 | |

Госстрой СССР ГПИ Горьковский САНТЕХПРОЕКТ

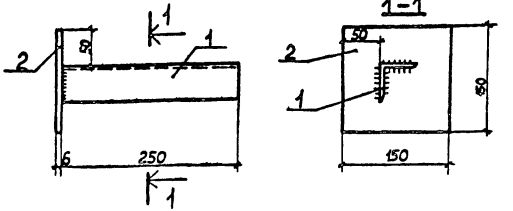


| Формат | Зона | Поз | Обозначение | Наименование | Кол | Примечание |
|---|---|---|---|---|---|---|
| | | | | Документация | | |
| 12 | | | ТП 903-1-211.84 - КЖИ-ТТ2 | Технические требования к изготовлению арматурных и закладных изделий | | |
| | | | | Детали | | |
| | | 1 | | Уголок 50×5 ГОСТ 8509-72* ВСт3 ТУ14-1-3032-80 l=250 | 1 | 0,94 кг |
| | | 2 | | Полоса 150×6 ГОСТ 8509-72* ВСт3 ТУ14-1-3032-80 l=150 | 1 | 1,04 кг |

| | | | |
|---|---|---|---|
| Нач.отд | Моруков | | ТП 903-1-211.84 - КЖИ-КН1 |
| Н.контр | Погорельский | | |
| Гл.спец | Марков | | Консоль КН1 |
| Рук.гр | Катаева | | |
| Ст.инж | Колесова | | |
| Чертежник | Волкова | | |

| Стадия | Масса | Масштаб |
|---|---|---|
| Р | 1,98кг | |
| Лист | Листов 1 | |

Госстрой СССР ГПИ Горьковский САНТЕХПРОЕКТ

Инв.№подл. | Подп. и дата | Взам.инв.№

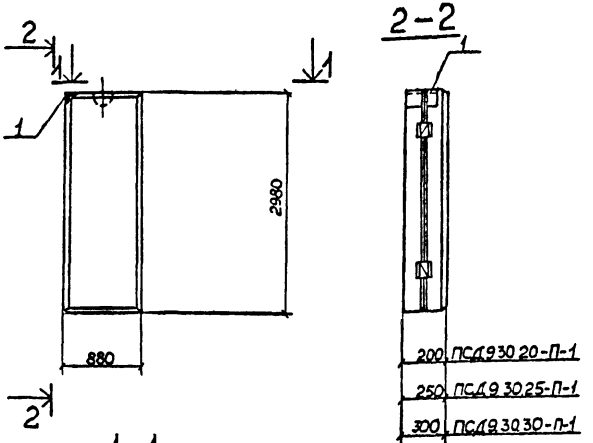


Уголок при установке вырезать по месту

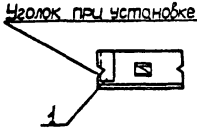


| Формат | Зона | Поз. | Обозначение | Наименование | Кол. | Примечание |
|---|---|---|---|---|---|---|
| | | | | Документация | | |
| 12 | | | ТП 903-1-211.84 -КЖИ-ТТ1 | Технические требования к изготовлению сборных железобетонных конструкций | | |
| | | | | ПСД 9.30.20-П-1 | | |
| | | | | Сборочные единицы | | |
| | | | 1.832.1-9 | Панель ПСД 9.30.20-П | 1 | |
| | | 1 | 1.432-14/80 вып.3 | Изделие закладное М16 | 1 | 1,3 кг |
| | | | | ПСД 9.30.25-П-1 | | |
| | | | | Сборочные единицы | | |
| | | | 1.832.1-9 | Панель ПСД 9.30-25-П | 1 | |
| | | 1 | 1.432-14/80 вып.3 | Изделие закладное М17 | 1 | 1,6 кг |
| | | | | ПСД 9.30.30-П-1 | | |
| | | | | Сборочные единицы | | |
| | | | 1.832.1-9 | Панель ПСД 9.30-П | | |
| | | 1 | 1.432-14/80 вып.3 | Изделие закладное М18 | 1 | 1,9 кг |

Ведомость расхода стали на дополнительные закладные изделия на один элемент, кг

| Марка элемента | Изделия закладные | | | | | | Всего |
|---|---|---|---|---|---|---|---|
| | Арматура класса | | | Прокат марки | | | |
| | A II | | | ВСт3кп2(ВСт3пс6) | | | |
| | ГОСТ 5781-82 | | | ГОСТ 8509-72* | | | |
| | Ф10 | | | L63×6 | | | |
| ПСД 9.30.20-П-1 | 0,4 | | 0,4 | 0,9 | | 0,9 | 1,3 |
| ПСД 9.30.25-П-1 | 0,4 | | 0,4 | 1,2 | | 1,2 | 1,6 |
| ПСД 9.30.30-П-1 | 0,4 | | 0,4 | 1,5 | | 1,5 | 1,9 |

| | | | |
|---|---|---|---|
| Нач. отд. | Морунов | | ТП 903-1-КЖИ- ПСД 9 30 20-П-1, ПСД 9 30 25-П-1, ПСД 9 30 30-П-1 |
| Н. контр. | Погорельская | | |
| Гл. спец. | Марков | | Стеновая панель ПСД 9 30 20-П-1, ПСД 9 30 25-П-1, ПСД 9 30 30-П-1 |
| Рук. гр. | Катаева | | Стадия: Р; Масса; Масштаб |
| Инж. | Лошманова | | Лист; Листов 1 |
| | | | Госстрой СССР ГПИ Гороховский САНТЕХПРОЕКТ |



Инв. № подл. | Подп. и дата | Взам. инв. №

Альбом V

Типовой проект 903-1

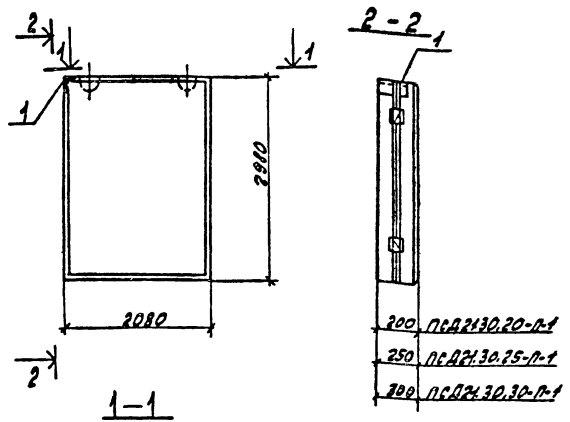


Уголок при установке вырезать по месту

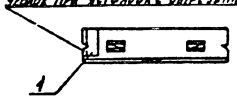


Ведомость расхода стали на дополнительные закладные изделия на один элемент, кг

| Марка элемента | Изделия закладные | | | | | | Всего |
|---|---|---|---|---|---|---|---|
| | Арматура класса | | | Проект марки | | | |
| | А II | | | ВС т3кп2(вст3пс6) | | | |
| | ГОСТ 5781-82 | | | ГОСТ 8509-72* | | | |
| | Ф10 | | | L63x6 | | | |
| ПСД21.30.20-П-1 | 0.4 | | 0.4 | 0.9 | | 0.9 | 1.3 |
| ПСД21.30.25-П-1 | 0.4 | | 0.4 | 1.2 | | 1.2 | 1.6 |
| ПСД21.30.30-П-1 | 0.4 | | 0.4 | 1.5 | | 1.5 | 1.9 |

| Формат | Зона | Поз. | Обозначение | Наименование | Кол. | Примечание |
|---|---|---|---|---|---|---|
| | | | | Документация | | |
| 12 | | | Т.П.903-1-211.84 -КЖИ-ТТ1 | Технические требования к изготовлению сборных железобетонных конструкций | | |
| | | | | ПСД21.30.20-П-1 | | |
| | | | | Сборочные единицы | | |
| | | | 1.832.1-9 | Панель ПСД21.30.20-П | 1 | |
| | | 1 | 1.432-14/80 вып.3 | Изделие закладное М16 | 1 | 1.3 кг |
| | | | | ПСД21.30.25-П-1 | | |
| | | | | Сборочные единицы | | |
| | | | 1.832.1-9 | Панель ПСД21.30.25-П | 1 | |
| | | 1 | 1.432-14/80 вып.3 | Изделие закладное М17 | 1 | 1.6 кг |
| | | | | ПСД21.30.30-П-1 | | |
| | | | | Сборочные единицы | | |
| | | | 1.832.1-9 | Панель ПСД21.30.30-П | | |
| | | 1 | 1.432-14/80 вып.3 | Изделие закладное М18 | 1 | 1.9 кг. |

| | | |
|---|---|---|
| Нач. отд. | Морунов | |
| Н. контр. | Погорельский | |
| Гл. спец. | Марков | |
| Рук. гр. | Катаева | |
| Инж. | Лошманова | |

Т.П.903-1-КЖИ- ПСД21.30.20-П-1; ПСД21.30.25-П-1; ПСД21.30.30-П-1

Стеновая панель ПСД21.30.20-П-1; ПСД21.30.25-П-1; ПСД21.30.30-П-1

| Стадия | Масса | Масштаб |
|---|---|---|
| Р | | |

Лист | Листов 1

Госстрой СССР ГПИ Горьковский САНТЕХПРОЕКТ

Инв. № подл. | Подп. и дата | Взам. инв. №